Förord

Vi hälsar dig välkommen till den växande kretsen av kvalitetsmedvetna bilägare som kör Toyota. Vi är stolta över den avancerade konstruktionen och den höga kvaliteten hos våra bilar.

I den här instruktionsboken beskrivs utrustningen och funktionerna hos din nya Toyota. Läs instruktionerna noggrant och se till att alla i bilen följer dem. Då kan du njuta av många års säker och problemfri körning. Läs denna instruktionsbok mycket noga, den innehåller viktig information om din Toyota.

När det gäller service, tänk då på att din Toyota-återförsäljare känner din bil bäst och att det ligger i hans intresse att du är nöjd med din bil. Toyota-återförsäljaren ger dig all den kvalificerade service och annan hjälp du kan behöva.

Låt denna instruktionsbok följa med bilen om du säljer den. Informationen är viktig även för nästa ägare.

All information och alla uppgifter i instruktionsboken är de som gällde vid tryckningen. Eftersom Toyota utvecklar sina produkter löpande förbehåller vi oss rätten att när som helst ändra specifikationerna utan föregående meddelande.

Lägg märke till att instruktionsboken gäller flera modeller och beskriver olika utföranden, inklusive utrustning som ej är standard. Det kan därför finnas beskrivningar av system och detaljer som inte finns på din bil.

TOYOTA MOTOR CORPORATION

© 2007 TOYOTA MOTOR CORPORATION

Alla rättigheter förbehålles. Denna instruktionsbok får inte reproduceras eller kopieras, helt eller delvis, utan skriftligt tillstånd från Toyota Motor Corporation.

OM64435SW

Viktig information om denna instruktionsbok

Varningstexter för olyckor och skador på bilen

I instruktionsboken ser du ibland avsnitt märkta varning eller observera. Följ varningstexterna noggrant för att undvika person- eller bilskador.

Vi beskriver de olika varningstyperna nedan, hur de ser ut och hur den används i handboken.

⚠ VARNING

Varnar för risker som kan medföra personskador om varningstexten ignoreras. Texten talar om vad du ska göra eller inte göra för att undvika eller minska risken för dig själv och andra.

OBSERVERA

Varnar för risker som kan medföra skador på bilen eller annan utrustning om varningstexten ignoreras. Texten talar om vad du ska göra eller inte göra för att undvika eller minimera risken för skador på bilen och övrig egendom.

Varningsmärke

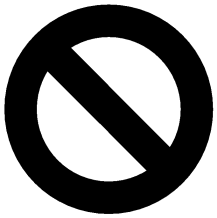

00060

När du ser varningssymbolen ovan betyder det: ”Gör inte”, ”Låt bli” eller ”Låt inte detta hända”.

Viktig information om din Toyota

Säkerhetssystem

Toyota ber dig och din familj att ta er tid att noga läsa del 1-3 i den här instruktionsboken. Del 1-3 i instruktionsboken är det viktigaste avsnittet för dig och din familj. Det hjälper dig att förstå hur du får maximal nytta av säkerhetssystemen i bilen.

I Del 1-3 beskriver vi funktion och hantering av säten, säkerhetsbälten, krockkuddar och bilbarnstolar i bilen samt några potentiella riskmoment som du bör känna till. Dessa system samverkar med bilens totala struktur för att ombesörja säkerheten för förare och passagerare om en olycka skulle inträffa. Använt på rätt sätt och i samverkan med andra system förstärks effekten av respektive system. Inget enskilt system för passagerarsäkerhet kan ge dig och din familj samma nivå av säkerhet som dessa system när de används i samverkan med varandra. Därför är det viktigt att du och din familj förstår syftet med säkerhetssystemen, hur de används på rätt sätt samt hur de fungerar i relation till varandra.

Syftet med säkerhetssystemen är att bidra till att förhindra att livshotande eller allvarliga skador uppstår om en olycka skulle inträffa. Inget av dessa system, var sig enskilt eller i samverkan, kan garantera att inga skador uppstår vid en olycka. Ju mer du känner till om systemen och hur de används på rätt sätt, ju större är chansen för överlevnad utan livshotande eller allvarliga skador vid en olyckshändelse.

Säkerhetsbältena utgör det främsta skyddet för förare och alla passagerare. Alla åkande i bilen ska därför alltid använda säkerhetsbältet. Barn ska alltid placeras i bilbarnstolar som är rätt avpassade för barnets ålder och storlek. Som namnet antyder är SRS krockkuddar (Supplemental Restraint System) avsedda att fungera tillsammans med säkerhetsbälten och utgöra att komplement till dem, inte ersätta dem. Krockkuddar kan effektivt reducera risken för skador på huvud och bröst genom att de förhindrar att dessa kroppsdelar inte kommer i kontakt med bilens invändiga delar.

För att vara effektiva måste krockkuddar utlösas med oerhörd hastighet. Den snabba uppblåsningen och utlösningen av krockkuddar gör själva krockkuddarna till potentiella riskkällor för dödsfall eller allvarliga skador om den åkande befinner sig för nära krockkudden eller om ett föremål eller någon kroppsdel är placerad mellan den åkande och krockkudden vid utlösningsögonblicket. Detta är bara ett exempel på hur anvisningarna i del 1-3 i instruktionsboken bidrar till att säkerhetssystemen i bilen används på rätt sätt och ökar säkerheten för dig och din familj om en olycka skulle inträffa.

Toyota rekommenderar att du noggrant läser villkoren i Del 1-3 och går tillbaka till dem vid behov under tiden medan du är ägare till bilen.

Tillbehör, reservdelar och ändringar av din Toyota

Det finns idag ett stort utbud av originalreservdelar och tillbehör till din Toyota såväl som produkter från andra leverantörer. Om någon eller några av originaldelarna eller originaltillbehören som levererades tillsammans med din bil behöver bytas rekommenderar Toyota att Toyota originaldelar eller originaltillbehör används. Andra delar eller tillbehör av motsvarande kvalitet kan även användas. Toyota ikläder sig inget ansvar för reservdelar eller tillbehör som inte är Toyota originaldelar och inte heller för utbytes- eller monteringsarbete som innefattar sådana delar. Dessutom täcker garantin inte skador eller prestandaproblem som uppstått på grund av användning av icke-originaldelar eller tillbehör för Toyota.

Montering av RF-sändare

Installation av en RF-sändare i bilen kan påverka bilens elektroniska system, t.ex. flerportsbränsleinsprutningssystem/sekvensinsprutningssystem, farthållare, ABS-bromssystem, krockkuddar eller bältessträckare. Ta därför kontakt med din Toyota-återförsäljare eller -verkstad eller annan verksamhet med motsvarande kvalifikationer och utrustning beträffande säkerhetsåtgärder och särskilda åtgärder som behöver vidtas före installationen.

Ytterligare information beträffande frekvensband, styrkenivåer, antennplacering och förutsättningar för montage av RF-sändare kan erhållas på begäran från varje Toyota-återförsäljare eller -verkstad eller annan verksamhet med motsvarande kvalifikationer och utrustning.

Service och underhåll

Se det särskilda service- eller garantihäftet.

Om bilen ska skrotas

Krockkudde- och bältessträckarsystemen i din Toyota innehåller explosiva kemikalier. Om bilen skrotas med krockkudde- och bältessträckarsystem kvar i bilen kan de orsaka brand eller annan olycka. Se till att krockkudde- och bältessträckarsystemen demonteras och tas om hand av en kvalificerad verkstad eller Toyota-återförsäljare eller -verkstad, eller annan verksamhet med motsvarande kvalifikationer och utrustning innan du lämnar bilen till skrotning.

Bränsleinformation för Toyota D-CAT*1 modeller (2,0 diesel) samt 2,2 diesel och DPF*2 partikelfilter

Använd bara diesel med låg svavelhalt (50 ppm eller lägre) Se avsnittet ”Bränsle” på sidan 268 i del 2.

*1: Toyota D-CAT: Toyota Diesel-Clean Advanced Technology

*2: DPF: Partikelfilter (Diesel Particulate Filter System)

Innehållsförteckning

1 INSTRUMENT OCH MANÖVERORGAN Sida

1 Översikt av instrument och manöverorgan 1
2 Nycklar och dörrar 15
3 Säkerhetssystem 39
4 Ratt och speglar 93
5 Belysning, torkare och eluppvärmd bakruta 99
6 Instrument, mätare och varningslampor 111
7 Startkontakt, växellåda och parkeringsbroms 127
8 Ljudanläggning 161
9 Luftkonditionering 187
10 Övrig utrustning 211

2 INNAN DU BÖRJAR KÖRA DIN NYA TOYOTA 267

3 START OCH KÖRNING 287

4 ÅTGÄRDER I EN NÖDSITUATION 305

5 ROSTSKYDD OCH BILVÅRD 333

6 FAKTA OM UNDERHÅLL 341

7 ARBETEN DU KAN GÖRA SJÄLV

1 Inledning 345
2 Motor och chassi 353
3 Elektriska detaljer 367

8 TEKNISKA UPPGIFTER 385

9 ALFABETISKT REGISTER 399

Del 1-1
INSTRUMENT OCH MANÖVERORGAN

Översikt av instrument och manöverorgan

- Översikt av instrumentpanelen 2
- Översikt av instrumenten 9
- Indikeringssymboler på instrumentpanelen 11

Översikt av instrumentpanelen

▶ **Bild A**

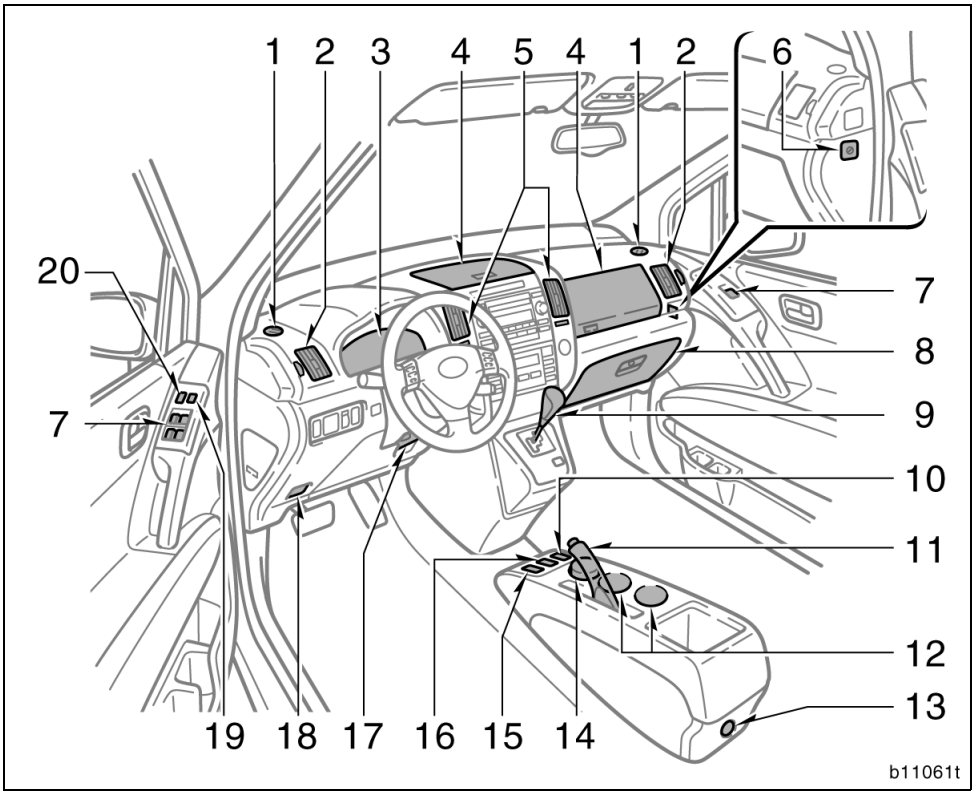

1. Defroster för sidofönster
2. Sidoluftventiler
3. Instrumentgrupp
4. Förvaringsfack
5. Mittenventiler
6. Manuell i- och urkoppling, krockkudde
7. Elfönsterhissar
8. Handskfack
9. Växelspak för manuell växellåda eller växelväljare för manuell växellåda Multi-Mode
10. Strömbrytare för stolsvärme
11. Parkeringsbroms
12. Burkhållare
13. Eluttag
14. Bärbar askkopp
15. ”TRC OFF” (antispinnsystem avstängt)
16. Toyota kurvkörningsmonitor, strömbrytare
17. Rattens vinklings- och höjdinställning, frikopplingsspak
18. Spak för öppning av motorhuven

19. Fönster, spärrtangent
20. Centrallås

▶ **Bild B, med manuell luftkonditionering**

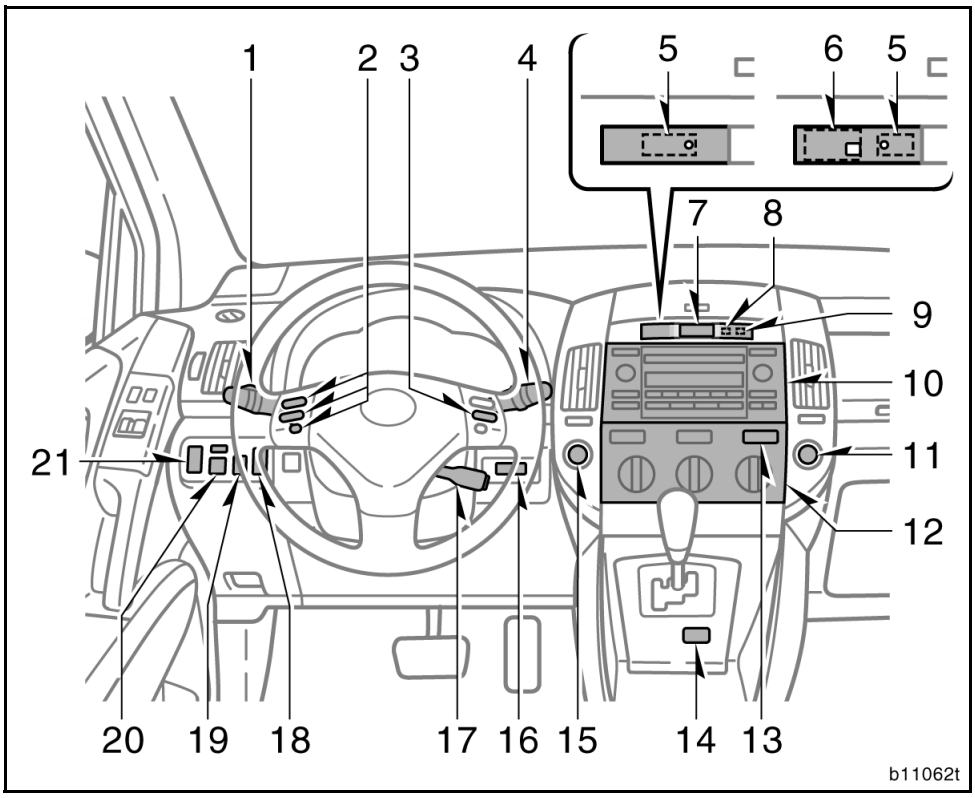

1. Omkopplare för strålkastare, blinkers samt dimljus fram och bak
2. Ljudanläggning, fjärrkontroller
3. Färdinformationsdisplay reglage
4. Torkar- och spolaromkopplare
5. Startspärr, indikeringslampa
6. Parkeringsassistanstangent och indikeringslampa
7. Varningsblinkers
8. Framsätespassagerarens bältesvarnare
9. ”AIRBAG OFF” indikeringslampa, krockkudde urkopplad
10. Display för ljudanläggning eller Toyotas kurvkörnings- eller parkeringsassistansmonitor/navigationssystem inklusive ljudanläggning (Se den separata instruktionsboken till navigationssystemet.)
11. Cigarettändare
12. Luftkonditioneringsreglage
13. Eluppvärmd bakruta, eluppvärmda sidospeglar
14. Väljare till (”Es”-läge) växlingsprogram
15. Startkontakt
16. Nyckelhål

17. Farthållare, reglage
18. Snabbvärme, strömbrytare
19. Strålkastare, höjdinställning
20. Reglage för elektriskt styrda backspeglar
21. Strålkastarspolare

▶ **Bild B, med automatisk luftkonditionering**

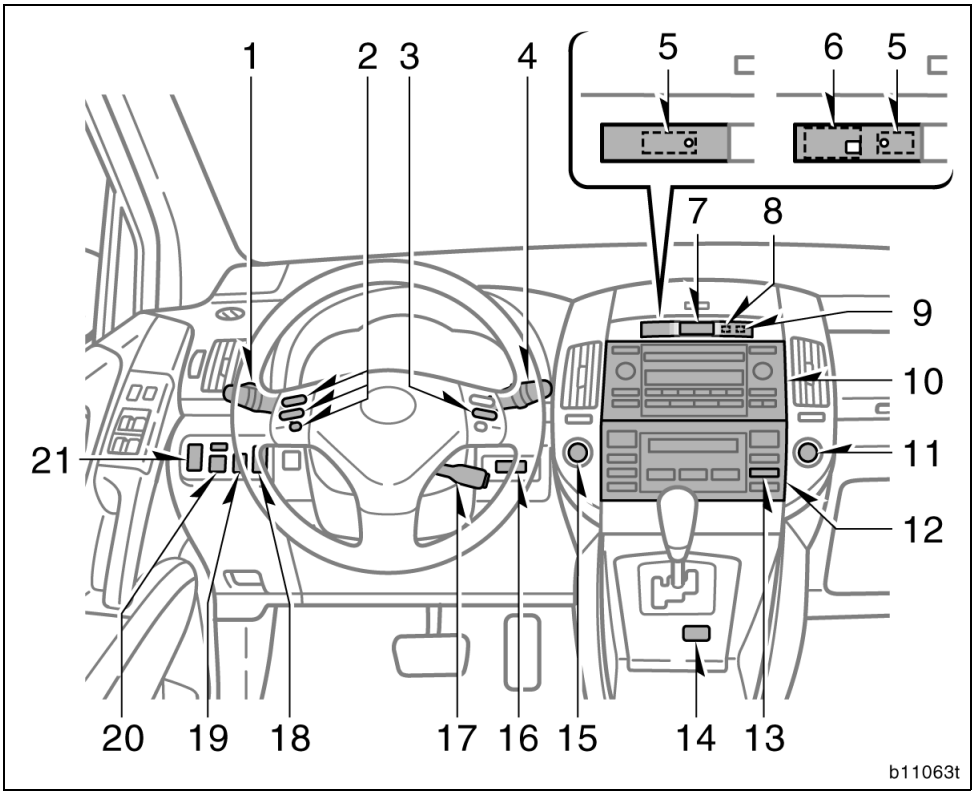

1. Omkopplare för strålkastare, blinkers samt dimljus fram och bak
2. Ljudanläggning, fjärrkontroller
3. Färdinformationsdisplay reglage
4. Torkar- och spolaromkopplare
5. Startspärr, indikeringslampa
6. Parkeringsassistanstangent och indikeringslampa
7. Varningsblinkers
8. Framsätespassagerarens bältesvarnare
9. ”AIRBAG OFF” indikeringslampa, krockkudde urkopplad
10. Display för ljudanläggning eller Toyotas kurvkörnings- eller parkeringsassistansmonitor/navigationssystem inklusive ljudanläggning (Se den separata instruktionsboken till navigationssystemet.)
11. Cigarettändare
12. Luftkonditioneringsreglage
13. Eluppvärmd bakruta, eluppvärmda sidospeglar
14. Väljare till (”Es”-läge) växlingsprogram
15. Startkontakt
16. Nyckelhål

17. Farthållare, reglage
18. Snabbvärme, strömbrytare
19. Strålkastare, höjdinställning
20. Reglage för elektriskt styrda backspeglar
21. Strålkastarspolare

▶ Övre förvaringsfack

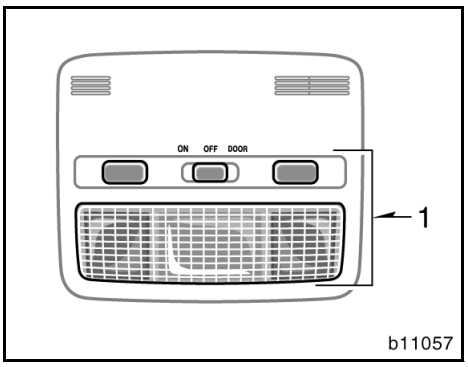

Utan elmanövrerad taklucka

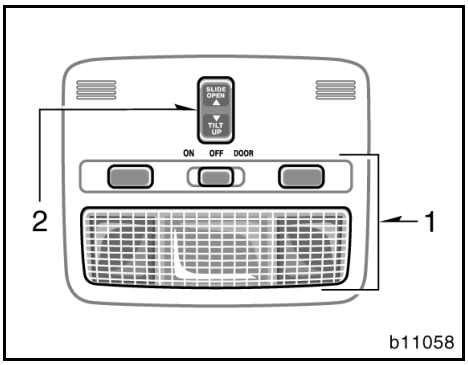

Med elmanövrerad taklucka

1. Kupébelysning och läslampor fram
2. Elektrisk taklucka, strömbrytare

Översikt av instrumenten

▶ **Bensinmotor**

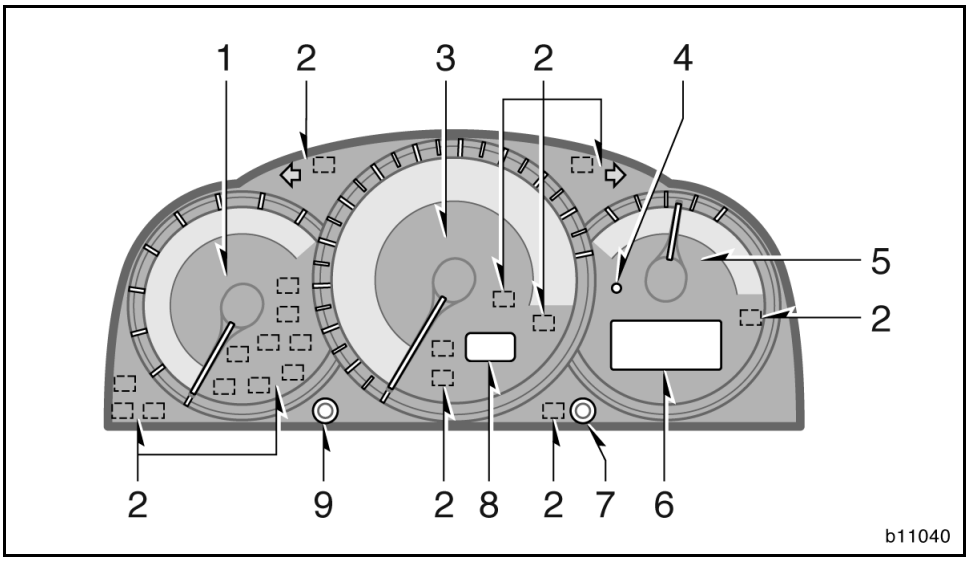

1. Varvräknare
2. Indikerings- och kontrollampor
3. Hastighetsmätare
4. Låg bränslenivå, varningslampa
5. Bränslemätare
6. Vägmätare, dubbla trippmätare, instrumentbelysning och multiinformationsdisplay
7. Färdinformationsdisplay reglage
8. Indikeringslampor för växelläge (manuell växellåda 'multi-mode')
9. Trippmätare, nollställning/instrumentbelysning, reglage

▶ Dieselmotor

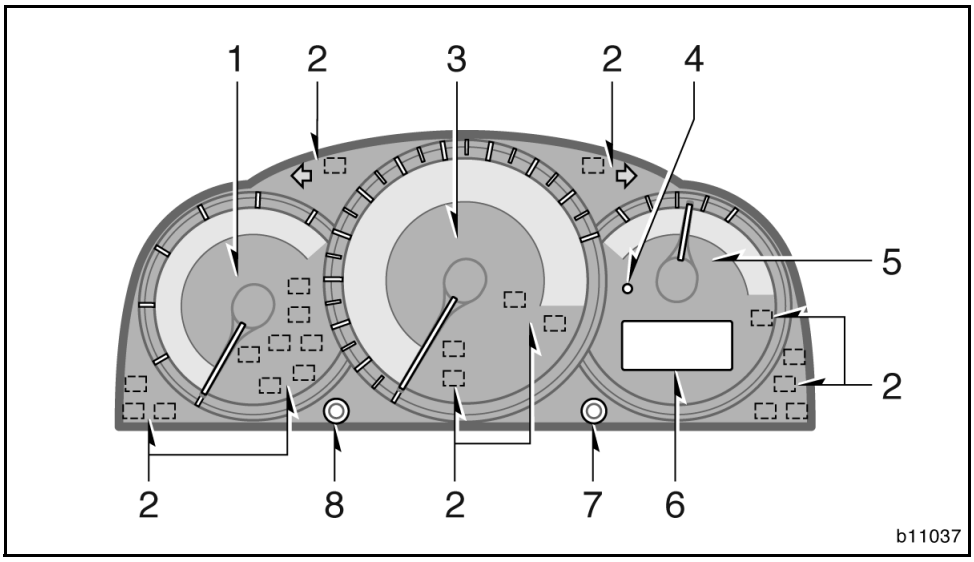

1. Varvräknare
2. Indikerings- och kontrollampor
3. Hastighetsmätare
4. Låg bränslenivå, varningslampa
5. Bränslemätare
6. Vägmätare, dubbla trippmätare, instrumentbelysning och multiinformationsdisplay
7. Färdinformationsdisplay reglage
8. Trippmätare, nollställning/instrumentbelysning, reglage

Indikeringssymboler på instrumentpanelen

	Varningslampa, bromssystemet*1
	Bältesvarnare, förarplatsen*1
PASSENGER	Bältesvarnare, framsätespassageraren*1
	Varningslampa, laddningssystemet*1
	Oljetryckvarningslampa*1
	Oljenivåvarningslampa*1
	Varningslampa, elsystemet*1
	Manuell växellåda 'multi-mode'/varm koppling, varnings-lampa* 1
ABS	ABS-system, varningslampa*1
VSC	Antisladd/antispinnsystem, varningslampa*1
	Öppen dörr, varningslampa *1
	Krockkuddesystem, varningslampa*1

	Låg kylarvätsketemperatur, indikeringslampa (blått sken) Hög kylvätsketemperatur, varningslampa (rött sken)*1
	Töm vattenavskiljaren, varningslampa*1
OIL CHANGE	Motoroljebyte, påminnelselampa*1
AIRBAG OFF	Krockkudde urkopplad, indikeringslampa
	Bakljus, indikeringslampa
	Helljuset tänt, indikeringslampa
	Körriktningsvisare, indikeringslampor
	Främre dimljus, indikeringslampa
	Bakre dimljus, indikeringslampa
Es	Växlingsprogram (”Es”-läge) indikeringslampa
	Antispinnsystem, indikeringslampa
TRC OFF	Antispinnsystem avstängt, indikeringslampa

CRUISE	Farthållare, indikeringslampa*2
	Förvärmning pågår, indikeringslampa

*1: Närmare information finns i avsnittet ”Servicelampor och varningssummer” på sidan 117 i del 1-6.

*2: Om lampan blinkar, se ”Farthållare” på sidan 158 i del 1-7.

Del 1-2
INSTRUMENT OCH MANÖVERORGAN

Nycklar och dörrar

- Nycklar 16
- Startspärr 18
- Trådlös fjärrkontroll. 19
- Sidodörrar. 24
- Elektriska fönsterhissar 28
- Baklucka. 32
- Motorhuv 33
- Tanklock. 34
- Elmanövrerad taklucka. 36

Nycklar

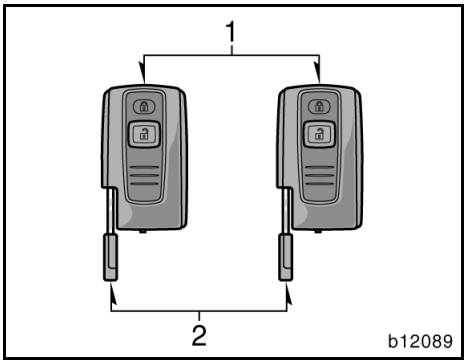

Nyckeln är en kombination av fjärrkontrollnyckel och mekanisk nyckel. Den mekaniska nyckeln är avsedd för nödsituationer. Du kan öppna förardörren med den mekaniska nyckeln om fjärrkontrollnyckeln inte fungerar.

1. Fjärrkontrollnycklar — Med dessa nycklar kan du låsa eller låsa upp samtliga sidodörrar och bakluckan. Om du behöver en ny nyckel behöver din auktoriserade Toyota-återförsäljare eller -verkstad eller annan verkstad med motsvarande kvalifikationer och utrustning låna en av nycklarna för att kunna göra en ny nyckel med inbyggd transponder.
2. Mekaniska nycklar (i fjärrkontrollnycklarna) — Dessa nycklar fungerar i förardörren och handskfacket.

I nyckelgreppet på nycklarna sitter ett transponderchip. Var försiktig så att du inte förlorar dessa nycklar. Vanliga kopior av dessa nycklar kan inte användas för att stänga av systemet eller starta motorn.

För att skydda saker i handskfacket mot stöld bör du behålla den mekaniska nyckeln och lämna fjärrkontrollnyckeln till vakten på en bevakad parkering.

Eftersom alla sidodörrarna kan låsas utan nyckel bör du alltid ha med dig en reservnyckel om du skulle råka låsa in nycklarna i bilen.

OBSERVERA

Observera följande när du använder en nyckel med inbyggd transponder:

- ***Fäst ingenting på nyckeln som kan utestänga elektromagnetiska vågor (t.ex. metallskydd).***
- ***Slå inte nyckeln hårt mot andra föremål.***
- ***Låt inte nyckeln ligga så att den utsätts för stark värme under längre tid, t.ex. på instrumentpanelen eller motorhuven i starkt solsken.***
- ***Lägg inte nyckeln i vatten och tvätta den inte i ultraljudstvätt.***
- ***Förvara inte nyckeln tillsammans med föremål som avger elektromagnetiska vågor, t.ex. en mobiltelefon.***

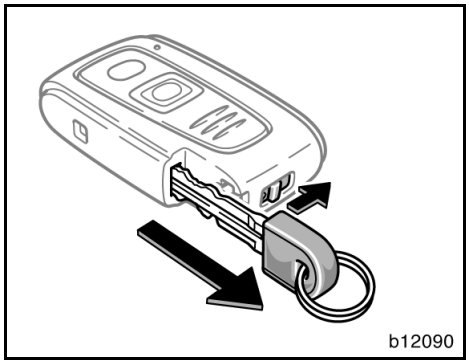

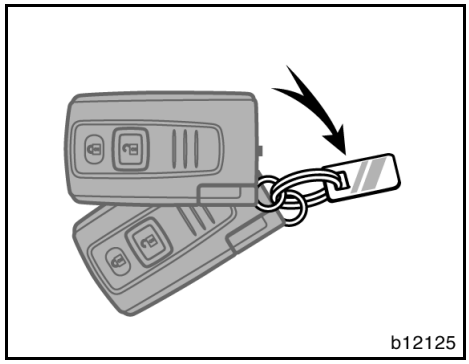

ANVÄNDA MEKANISK NYCKEL

När du använder den mekaniska nyckeln som är placerad i sidan på fjärrkontrollnyckeln, tryck låsspärren i pilens riktning och drag ut den mekaniska nyckeln som bilden visar. Stoppa tillbaka den mekaniska nyckeln genom att föra låsspärren i pilens riktning och skjuta in den mekaniska nyckeln. Stoppa alltid tillbaka den mekaniska nyckeln när du inte använder den.

Eftersom dörrarna kan låsas utan nyckel bör du alltid ha med dig en reservnyckel om du skulle råka låsa in nycklarna i bilen.

BRICKA MED NYCKELNUMMER

Ditt nyckelnummer finns på nyckelbrickan. Förvara nyckelbrickan på en säker plats, t.ex. i plånboken — inte i bilen.

Om du skulle förlora nycklarna eller behöva extranycklar kan varje auktoriserad Toyota-återförsäljare eller -verkstad eller annan verksamhet med motsvarande kvalifikationer och utrustning göra dubblettnycklar med hjälp av nyckelnumret.

Vi rekommenderar att du antecknar nyckelnumret och förvarar det på säker plats.

Startspärr

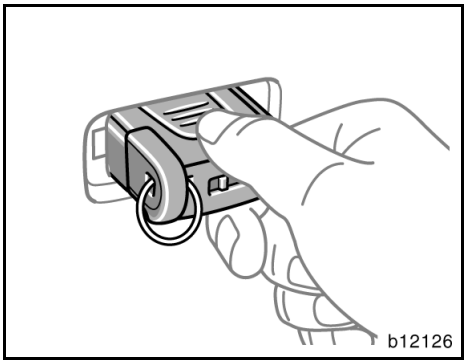

Startspärren är ett stöldskyddssystem. När du sätter nyckeln i nyckelhålet sänder transponderchipet i fjärrkontrollnyckeln en elektronisk kod till bilen. Motorn startar bara om den elektroniska koden i chipet överensstämmer med den ID-kod som är lagrad i bilen.

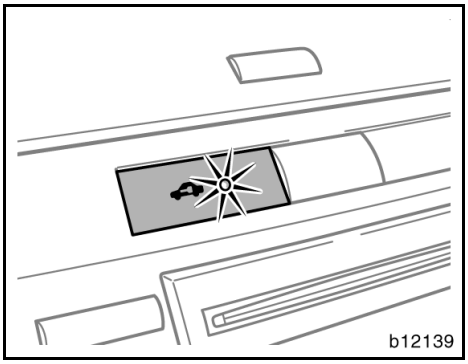

Utan Toyotas system för parkeringsassistans

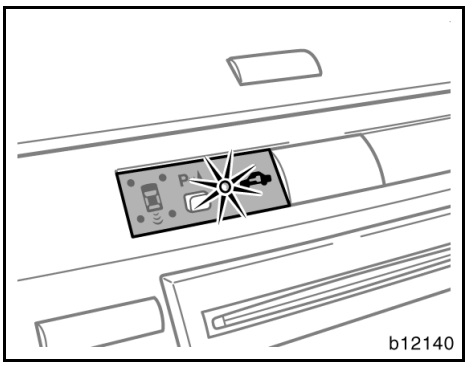

Med Toyotas system för parkeringsassistans

Systemet aktiveras automatiskt när du tar ut nyckeln ur nyckelhålet. Stöldskyddsindikatorn blinkar för att visa att billarmet är aktivt.

Om något av följande skulle inträffa ska du kontakta en auktoriserad Toyota-återförsäljare eller -verkstad eller annan verksamhet med motsvarande kvalifikationer och utrustning.

- Indikeringslampan förblir tänd.
- Indikeringslampan börjar inte blinka när nyckeln tas ur nyckelhålet.
- Indikeringslampan blinkar oregelbundet.

När du sätter in den registrerade nyckeln i nyckelhålet stängs systemet automatiskt av och du kan starta motorn. Indikeringslampan släcks.

Om du behöver en ny nyckel måste din auktoriserade Toyota-återförsäljare eller -verkstad eller annan verksamhet med motsvarande kvalifikationer och utrustning få ditt nyckelnummer och fjärrkontrollnycklarna.. Det finns dock en gräns för hur många extranycklar som kan tillverkas åt dig.

Vanliga kopior av dessa nycklar kan inte användas för att stänga av systemet eller starta motorn.

OBSERVERA
Försök inte modifiera, demontera eller koppla bort startspärrsystemet. Systemets funktion garanteras inte om det utsätts för oauktoriserad ändring eller modifiering.

Trådlös fjärrkontroll

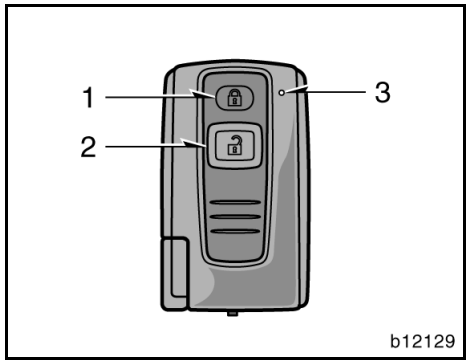

1. Låsspärr
2. Upplåsningsknapp
3. Indikeringslampa

Bilens fjärrlåssystem är avsett för låsning eller upplåsning av alla sidodörrarna och bakluckan på cirka 1 meters avstånd från bilen.

Tryck på sändarens knappar långsamt och stadigt när du låser eller låser upp.. Indikeringslampan blinkar en gång.

Fjärrkontrollnyckeln är en elektronisk komponent. Observera följande för att inte skada nyckeln.

- Låt inte nyckeln ligga där det kan bli mycket varmt, t ex på instrumentbrädan.
- Ta inte isär den.
- Slå den inte hårt mot andra saker och var försiktig så att du inte tappar den.
- Lägg den inte i vatten.

Det går att använda upp till fyra fjärrkontrollnycklar för en och samma bil. Kontakta en auktoriserad Toyota-återförsäljare eller -verkstad eller annan verksamhet med motsvarande kvalifikationer och utrustning för att få mer information.

Om fjärrkontrollnyckeln inte fungerar alls eller inte fungerar på normalt avstånd eller om indikeringslamporna på nyckeln lyser svagt eller inte alls:

- Om det finns en radiosändare i närheten, t ex tillhörande en radiostation eller flygplats, som kan störa fjärrkontrollens funktion.
- Om batteriet är urladdat. Kontrollera batteriet i nyckeln. Hur du byter batteriet beskrivs i avsnittet ”Byte av batteri” på sidan 21.

Vänd dig till en auktoriserad Toyotaåterförsäljare eller -verkstad eller annan verksamhet med motsvarande kvalifikationer och utrustning om du förlorar fjärrkontrollnyckeln. Gör helst detta omedelbart för att minimera risken för stöld eller en olycka. (Se även ”Om du blir av med nycklarna” på sidan 331 i del 4.)

Låsa och låsa upp dörrar

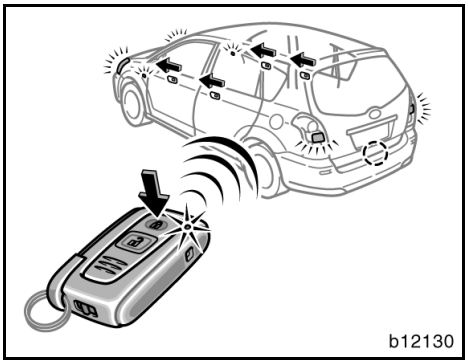

Låsa

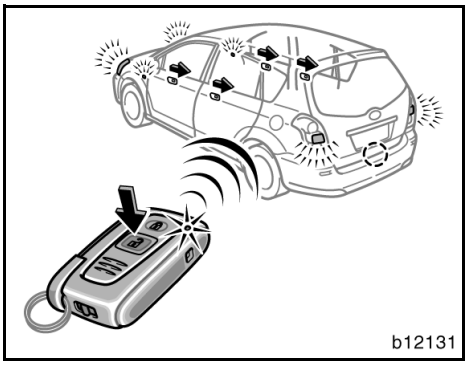

Låsa upp

Tryck lugnt och stadigt på tangenterna när du låser eller låser upp sidodörrarna och bakluckan.

När du låser med fjärrkontrollnyckeln kan ingen av dörrarna låsas upp med centrallåstangenten. Centrallåstangenten kan aktiveras igen om du låser upp med fjärrkontrollnyckeln. (Se ”Sidodörrar” på sidan 24 i den här delen.)

Om din bil har dubbelt låssystem kan du ställa in och koppla bort systemet med fjärrkontrollnyckeln. (Se ”Dubbelsidigt låssystem” på sidan 26 i den här delen.)

Låsa: Tryck på låsknappen. Alla sidodörrar samt bakluckan låses samtidigt. Körriktningsvisarna blinkar en gång.

Kontrollera att alla sidodörrar och bakluckan verkligen är låsta.

Om någon av sidodörrarna eller bakdörren inte är helt stängd går dörrarna inte att låsa med låsknappen.

Låsa upp: Tryck på upplåsningsknappen. Alla sidodörrarna och bakluckan låses upp samtidigt. Körriktningsvisarna blinkar två gånger.

När alla sidodörrarna och bakluckan låses upp samtidigt med fjärrkontrollnyckeln tänds kupébelysningen och läslamporna i cirka 15 sekunder, varefter de slocknar även om dörrarna inte öppnas. Kupébelysningen måste vara inställd i ”DOOR”-läge. (Se ”Kupébelysning” på sidan 103 och ”Läslampor” på sidan 104 i del 1-5 för att få mer information.)

Du har 30 sekunder på dig att öppna någon av dörrarna efter att du låst upp dem med fjärrkontrollsystemet. Om du inte öppnar någon av sidodörrarna eller bakluckan under den tiden låses alla dörrar automatiskt igen.

Låsningen resp upplåsningen upprepas inte om du håller in låsknappen resp upplåsningsknappen). Släpp tangenten och tryck en gång till.

Byte av batteri

Ett litiumbatteri av typen CR2032 eller motsvarande skall användas. Använd en specialmejsel.

⚠ VARNING

Vidtag åtgärder så att inte småbarn får i sig det gamla batteriet eller några andra delar.

OBSERVERA

- ***Se upp så att du inte tappar bort några delar när du byter batteri.***
- ***Byt bara ut batteriet mot ett likadant eller av motsvarande typ som rekommenderas av en auktoriserad Toyota-återförsäljare eller -verkstad eller annan verksamhet med motsvarande kvalifikationer och utrustning.***
- ***Följ gällande bestämmelser för deponering av använda batterier.***

Gör så här vid byte av batteri:

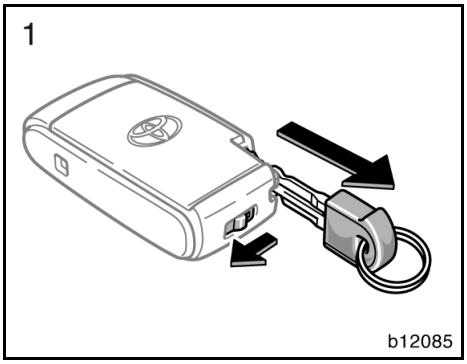

1. För låsspärren i pilens riktning och ta bort den mekaniska nyckeln.

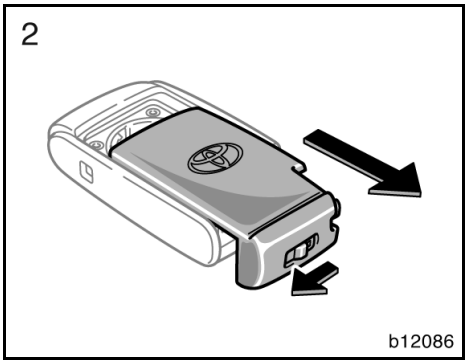

2. För låsspärren i pilens riktning.och ta bort skyddet.

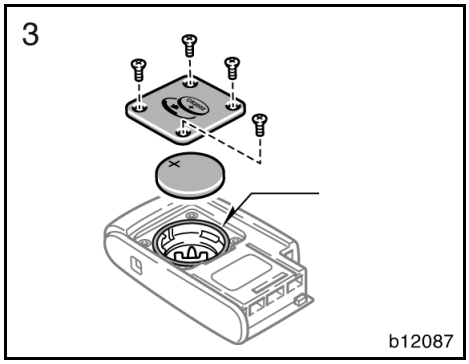

3. Skruva ur de fyra skruvarna och lyft bort locket från modulen. Tag bort det urladdade batteriet och lägg i ett nytt med den positiva sidan (+) uppåt.

OBSERVERA
Kontaktblecken får inte böjas.

4. Montera tillbaka locket med de fyra skruvarna. Kontrollera att en O-ring finns i modulen som bilden visar.
5. Sätt tillbaka skyddet och den mekaniska nyckeln genom att föra låsspärren i pilens riktning.
6. Kontrollera att indikeringslampan tänds när du trycker på någon av tangenterna på nyckeln.

OBSERVERA
◆ ***Kontrollera att batteriets positiva sida sitter uppåt.*** ◆ ***Byt inte batteri med våta händer. Fukt kan orsaka rost.*** ◆ ***Du ska inte vidröra eller flytta komponenter inne i sändaren, det kan försätta sändaren ur funktion.***

◆ ***Var försiktig när du sätter in sändarbatteriet så att du inte böjer elektroden i batterifacket och så att inte smuts eller olja fastnar på modulen.*** ◆ ***Var försiktig så att du inte tappar skruvarna och O-ringen.***

Kontrollera att nyckeln fungerar som den ska efter batteribytet. Om nyckeln ändå inte fungerar som den ska bör du kontakta en auktoriserad Toyota-återförsäljare eller -verkstad, eller annan verkstad med motsvarande kvalifikationer och utrustning.

Sidodörrar

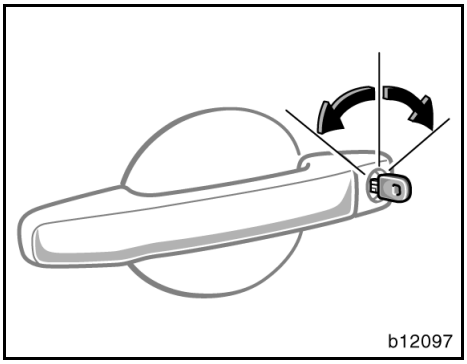

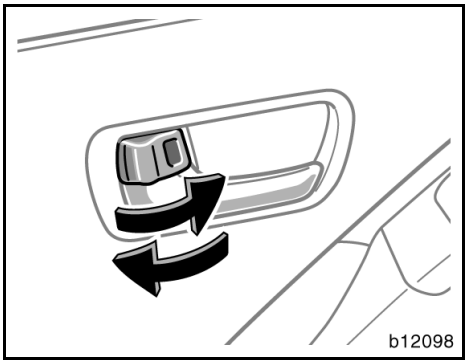

LÅSA OCH LÅSA UPP MED MEKANISK NYCKEL

Sätt in den mekaniska nyckeln i nyckelhålet och vrid om.

Låsa: Vrid nyckeln framåt.
Låsa upp: Vrid nyckeln bakåt.

Alla sidodörrarna låses och låses upp samtidigt med förardörren.

När kupébelysningen är i ”DOOR”-läge och alla sidodörrarna och bakdörren låses upp samtidigt antingen med den mekaniska nyckeln eller fjärrkontrollnyckeln tänds kupébelysningen och lyser i cirka 15 sekunder innan den slocknar. (Se ”Kupébelysning” på sidan 103, ”Läslampor” på sidan 104 och ”Nyckelhålsbelysning” på sidan 105 i del 1-5 för att få mer information.)

LÅSA OCH LÅSA UPP MED LÅSKNAPPEN PÅ INSIDAN

Använd låsknappen.

Låsa: Tryck knappen framåt.
Låsa upp: Drag knappen bakåt.

Om du vill låsa dörren utifrån trycker du ner knappen innan du stänger dörren. Håll sedan upp dörrhandtaget på utsidan medan du stänger framdörren. Kontrollera att du inte har glömt nycklarna i bilen.

Låstangenten på insidan stannar inte kvar i låst läge om förardörren är öppen med nyckeln i nyckelhålet.

Låsta dörrar låses upp om du försöker att låsa någon dörr från förardörren medan förardörren är öppen och startnyckeln sitter i nyckelhålet.

När förardörren är låst kan den öppnas med det invändiga dörrhandtaget, även om låsknappen är i låst läge.

Modeller med dubbelsidig låsning: Om dubbelsidig låsning är aktiverad kan dörrarna inte låsas upp med någon av de invändiga låsknapparna. (Se ”Dubbelsidigt låssystem” på sidan 26 i den här delen.)

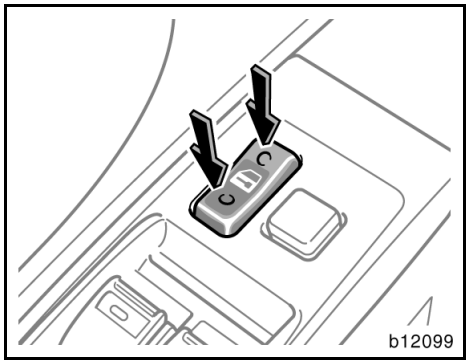

LÅSA OCH LÅSA UPP MED CENTRALLÅSTANGENTEN

Tryck på tangenten.

Låsa: Tryck på tangentens framkant.
Låsa upp: Tryck på tangentens bakre kant.

När du trycker på tangenten låses alla sidodörrarna och bakdörren, och låses upp, samtidigt.

Om du gör något av följande i ACC-läge, om motorn är avstängd, eller om startnyckeln är urtagen kan ingen av sidodörrarna eller bakdörren låses upp med centrallåstangenten.

- Lås alla sidodörrarna och bakluckan med fjärrkontrollnyckeln.
- Tryck centrallåstangenten på förardörren till låst läge och stäng förardörren medan du håller upp det yttre dörrhandtaget.
- Lås alla sidodörrarna och bakluckan samtidigt med förardörren.

Centrallåstangenten kan aktiveras på följande sätt.

- Starta motorn med startkontakten.
- Lås upp alla sidodörrarna och bakluckan samtidigt med förardörren.
- Lås upp alla sidodörrarna och bakluckan med fjärrkontrollnyckeln.
- Lås upp förardörren med den invändiga låsknappen och lås därefter upp alla sidodörrarna med centrallåstangenten.

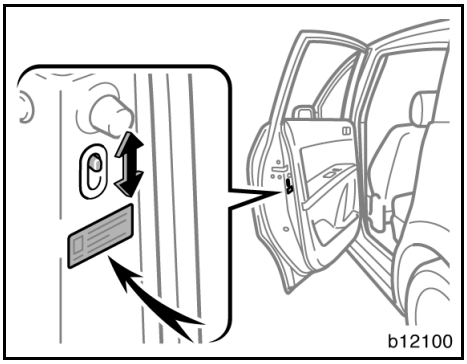

BARNSÄKRA LÅS PÅ BAKDÖRRAR

Flytta låsspaken till läge ”LOCK” som dekalen visar.

När det barnsäkra låset är aktiverat kan bakdörren inte öppnas med det invändiga dörrhandtaget. Vi rekommenderar att du använder barnspärren om du har småbarn i bilen.

⚠ VARNING

- **Kontrollera att dörrarna är stängda innan du kör iväg.**
- **Använd barnsäkerhetslåsen om du har småbarn i baksätet, så att de inte kan råka öppna dörrarna under körning.**
- **Om du lämnar dörrarna olåsta när du kör är de lätta att öppna utifrån om du råkar ut för en olycka.**

Dubbelt låssystem

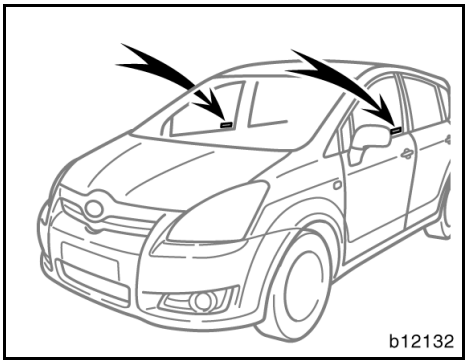

Det dubbelsidiga låssystemet är ett stöldskydd. Dekaler på de främre sidorutorna visar att bilen har dubbelsidigt låssystem. Systemet aktiveras när du låser alla sidodörrarna och bakdörren med fjärrkontrollnyckeln. När systemet är aktiverat kan sidodörrarna och bakdörren varken låsas upp inifrån eller utifrån.

⚠ VARNING

Det dubbelsidiga låssystemet får aldrig aktiveras medan det finns människor i bilen eftersom varken sidodörrarna eller bakluckan kan öppnas inifrån bilen. Tryck på fjärrkontrollnyckelns upplåsningsdel om du skulle låsa dörrarna av misstag.

AKTIVERA SYSTEMET

1. Stäng av motorn eller välj audioläge och ta bort nyckeln från nyckelhålet.
2. Be alla passagerarna stiga ur bilen.
3. Öppna och stäng förardörren. Kontrollera att alla sidodörrarna och bakluckan verkligen är låsta.
4. Tryck TVÅ GÅNGER på låsknappen på fjärrkontrollen inom 5 sekunder.

   Systemet kan inte aktiveras förrän du använder fjärrkontrollnyckeln.

   Bilens körriktningsvisare blinkar en gång för varje gång du trycker på låsknappen.

FRÅNKOPPLING AV SYSTEMET

Tryck på låsknappen på fjärrkontrollen.

Bilens körriktningsvisare blinkar två gånger för att bekräfta att systemet är inaktiverat.

Du kan öppna förardörren med den mekaniska nyckeln om batteriet i fjärrkontrollnyckeln är slut.

TESTA SYSTEMET

1. Öppna alla fönster.
2. Stäng av motorn eller välj audioläge och ta bort nyckeln från nyckelhålet.
3. Be alla passagerarna stiga ur bilen.
4. Öppna och stäng förardörren. Kontrollera att alla sidodörrarna och bakluckan verkligen är låsta.
5. Tryck TVÅ GÅNGER på låsknappen på fjärrkontrollen inom 5 sekunder.
6. Försök att låsa upp alla sidodörrarna inifrån.

   Den invändiga låsknappen bör återgå till låst läge.
7. Tryck på låsknappen på fjärrkontrollen och kontrollera att systemet är frånkopplat.

Om systemet inte fungerar som det skall bör du uppsöka en auktoriserad Toyota-återförsäljare eller -verkstad eller annan verkstad med motsvarande kvalifikationer och utrustning för kontroll.

Elektriska fönsterhissar

Fönstren kan öppnas och stängas med reglagen i respektive sidodörr.

Elfönsterhissarna kan användas när läge IG-ON aktiveras.

Klämningsskydd Om något vid automatisk stängning kläms fast mellan fönsterrutan och fönsterbågen vänder fönstret omedelbart och går ned till halvöppet.

Om man råkar stöta till rutan kan funktionen utlösas även om inget har fastnat i fönstret.

Om elfönsterhissen inte fungerar automatiskt eller om klämskyddet inte fungerar som det ska kan du normalisera elfönsterhissen med tangenten på den aktuella dörren.

Normalisering av elfönsterhiss:

1. Medan elfönsterhissen rör sig antingen uppåt eller nedåt kopplar du bort batteriet. Koppla därefter tillbaka det.
2. Dra upp tangenten tills fönstret stängs och håll kvar tangenten i 2 sekunder.

Kontrollera att det går att öppna och stänga fönstret automatiskt. Om elfönsterhissen inte fungerar som den ska bör du låta kontrollera den av en auktoriserad Toyota-återförsäljare eller -verkstad eller annan verkstad med motsvarande kvalifikationer och utrustning.

⚠ VARNING

- **Stick inte in någon kroppsdel för att aktivera klämskyddet avsiktligt. Det kan leda till en allvarlig olycka eller dödsfall.**
- **Klämskyddet kan sättas ur funktion om något fastnar i fönstret strax innan det stängs helt.**

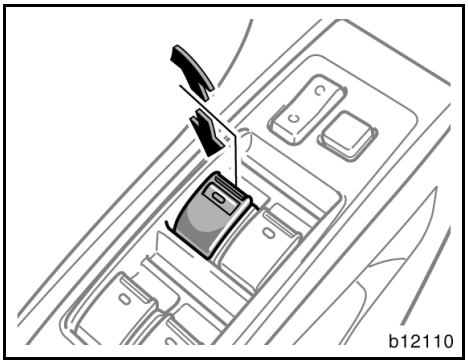

ÖPPNA OCH STÄNGA FÖNSTRET PÅ FÖRARSIDAN

Använd reglaget i förardörren.

Normal användning: Fönstret rör sig så länge du håller in tangenten.

Öppna: Tryck lätt på tangenten.
Stänga: Drag tangenten lätt uppåt.

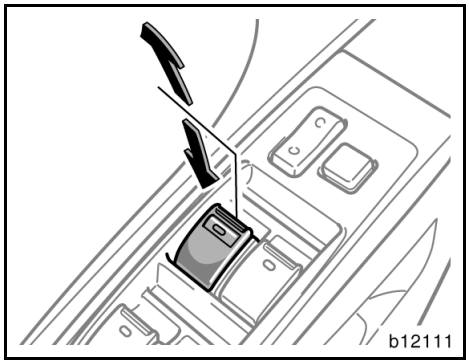

Automatisk drift: Tryck ned eller drag upp tangenten helt och släpp den. Fönstret kommer då att öppnas eller stängas helt. Du kan stoppa fönstret halvvägs genom att föra reglaget lätt uppåt eller nedåt och släppa det.

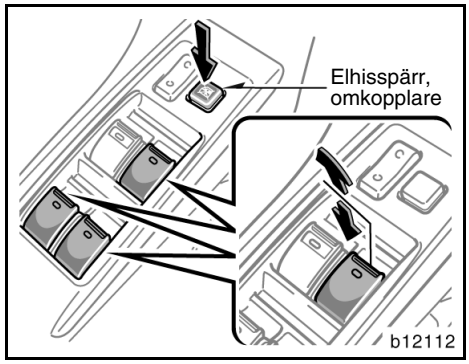

Med elfönsterhissar bak

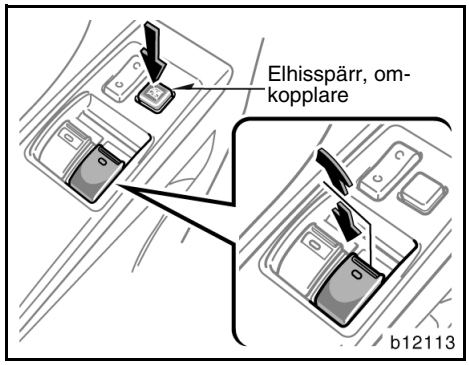

Utan elfönsterhissar bak

ÖPPNA OCH STÄNGA FÖNSTRET PÅ PASSAGERARSIDORNA

Använd tangenten på respektive passagerardörr eller tangenterna på förardörren för att öppna eller stänga passagerarnas fönster.

Normal användning: Fönstret rör sig så länge du håller in tangenten.

Öppna: Tryck lätt på tangenten.
Stänga: Drag tangenten lätt uppåt.

Om du trycker in spärrtangenten i förardörren kan fönstren i sidodörrarna varken öppnas eller stängas.

Indikeringslampor i tangenterna visar vilka tangenter som kan användas.

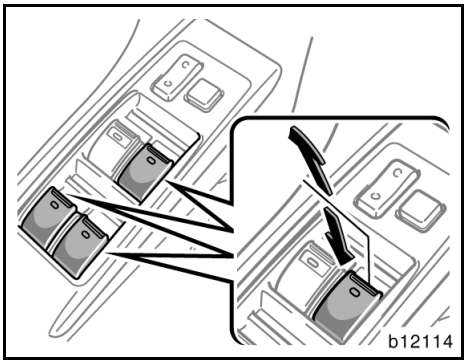

Med elfönsterhissar bak

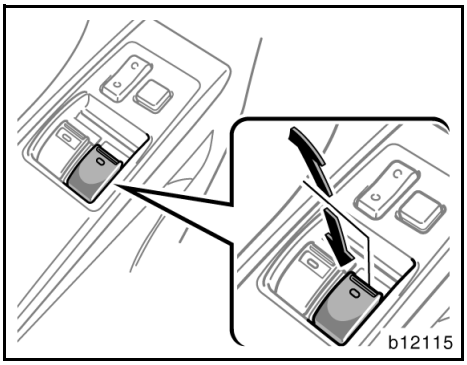

Utan elfönsterhissar bak

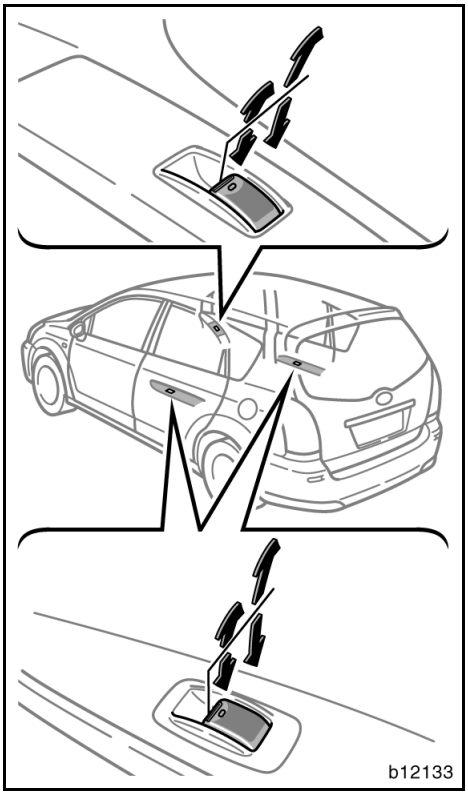

Med elfönsterhissar bak

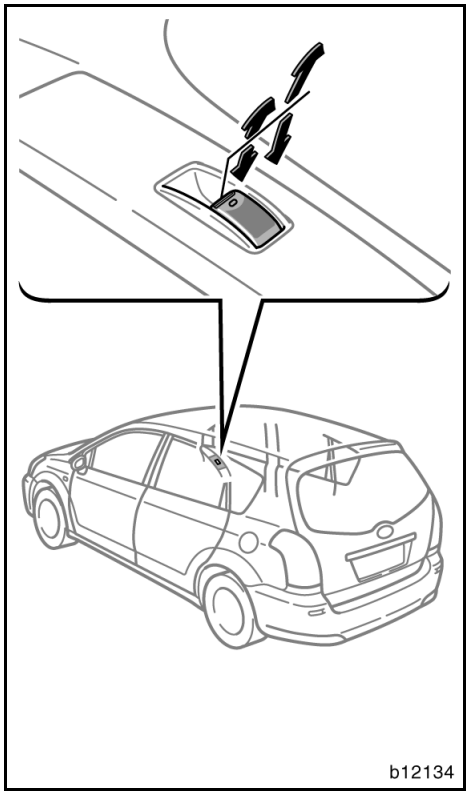

Utan elfönsterhissar bak

Automatisk drift: Tryck ned eller drag upp tangenten helt och släpp den. Fönstret kommer då att öppnas eller stängas helt. Du kan stoppa fönstret halvvägs genom att föra reglaget lätt uppåt eller nedåt och släppa det.

⚠ VARNING

Observera följande för att undvika allvarliga personskador eller dödsfall.

- **Kontrollera att ingen är nära fönstren innan du stänger dem med fönsterhissfunktionen. Kontrollera också att passagerarnas händer, huvud och andra kroppsdelar är fullständigt inuti bilen. Om någon fastnar med hals, huvud eller händer i ett fönster finns det risk för svåra eller livshotande skador. Fönsterhissarna ska alltid hanteras med gott omdöme.**
- **Låt aldrig små barn använda fönsterhissreglagen utan tillsyn. Spärra fönsterhissarna med fönsterlåstangenten när det finns barn i bilen.**
- **Kontrollera att du har tagit ur nyckeln från nyckelhålet när du lämnar bilen.**
- **Lämna aldrig någon (speciellt inte ett litet barn) ensam i bilen, och absolut inte om nyckeln sitter i nyckelhålet. Annars kan han/hon använda reglagen till elfönsterhissarna och riskera att fastna i fönstret. Personer som lämnas ensamma i bilen (speciellt små barn) kan orsaka svåra olyckor.**

Baklucka

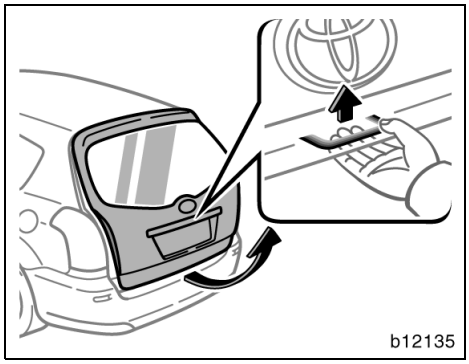

Öppna bakluckan genom att trycka upp dörröppnaren varpå dörren öppnas.

Bakluckan kan öppnas när bilen står still.

Bakluckan kan låsas och låsas upp på följande sätt.

- Öppna och stäng med centrallåstangenten. (Se ”Sidodörrar” på sidan 24 i den här delen.)
- Använd den trådlösa fjärrkontrollen (Se ”Låsa och låsa upp dörrar” på sidan 21 i den här delen.)
- Alla sidodörrarna och bakluckan låses och låses upp samtidigt med förardörren. (Se ”Sidodörrar” på sidan 24 i den här delen.)

När alla sidodörrarna och bakdörren låses upp samtidigt med en nyckel tänds läslamporna fram och nyckelhålsbelysningen. Lamporna lyser i cirka 15 sekunder och slocknar därefter. (Se ”Kupébelysning” på sidan 103, ”Läslampor” på sidan 104 och ”Nyckelhålsbelysning” på sidan 105 i del 1-5 för att få mer information.)

Om baklucksöppnaren inte fungerar, se ”Om öppnaren till bakluckan inte fungerar” på sidan 332 i del 4.

Om bilens batteri har kopplats bort eller är dåligt laddat, kommer bakdörren att låsas automatiskt efter att du anslutit, bytt ut eller laddat upp batteriet. Kontrollera att du inte har glömt nycklarna i bilen.

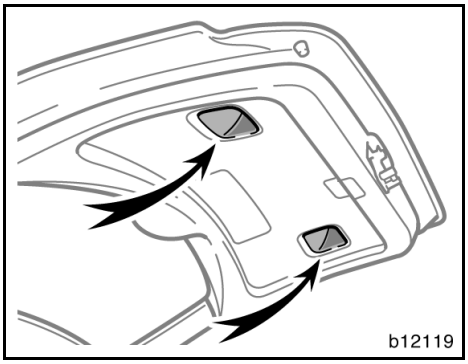

Stäng bakluckan med hjälp av det invändiga handtaget.

Stäng bakluckan genom att fälla ner den och trycka på den så att den stängs. Försök att dra upp bakluckan för att kontrollera att den är ordentligt stängd.

Avsnittet ”Säkerhetsanvisningar vid lastning” på sidan 282 i del 2 innehåller säkerhetsanvisningar vid lastning av bilen.

⚠ VARNING

Håll alltid bakluckan stängd under färd. Den måste vara stängd, för att förhindra att saker ramlar ut och att avgaser sugs in i bilen.

OBSERVERA

Undvik skada på bakluckans dämpare genom att inte utöva onödig kraft på dem, måla dem inte och se till att inget smuts eller liknande fastnar på dem.

Motorhuv

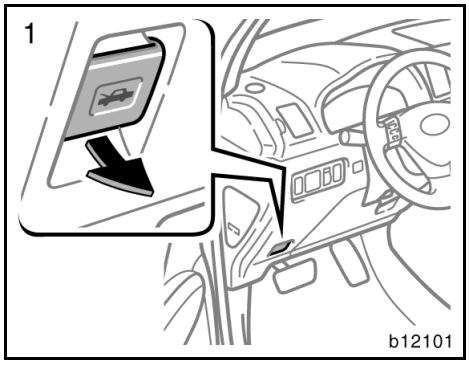

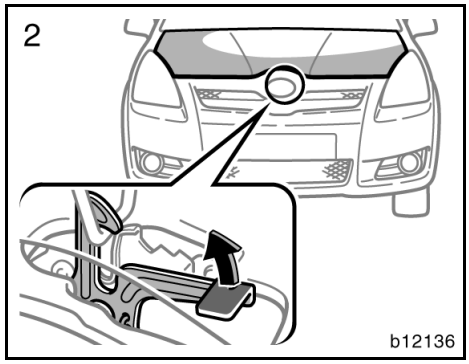

Öppna motorhuven:

1. **Dra i motorhuvspärren. Motorhuven öppnas en bit.**

⚠ VARNING
Kontrollera att motorhuven är säkert stängd innan du börjar köra. Om motorhuven flyger upp under körning kan det leda till en olycka.

2. **Ställ dig framför bilen, dra upp spärren och lyft upp huven.**

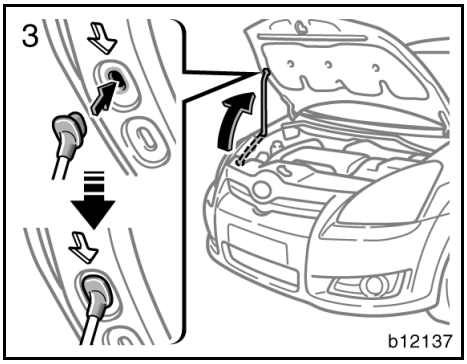

3. Ställ upp motorhuven genom att sätta in stödstaget i urtaget i huven.

För stödstaget rakt uppåt för att kunna placera det i urtaget. Om du för det åt sidan eller mot bilens kupé kan det lossna.

Kontrollera att du inte har glömt några verktyg, trasor eller dylikt innan du stänger huven. Lägg ned och sätt fast stödstaget i sin hållare så att det inte ligger och skramlar. Fäll ner huven och släpp den så att den låser ordentligt. Tryck lätt på framkanten för att stänga den, om det behövs.

⚠ VARNING
Kontrollera att stödstaget är noga fastsatt i sin hållare och hindrar huven från att ramla ner på ditt huvud eller kropp.

OBSERVERA
Se till att du lägger ner stödstaget i dess hållare innan du stänger motorhuven. Om huven stängs och stödstaget är uppfällt kan motorhuven skadas.

Tanklock

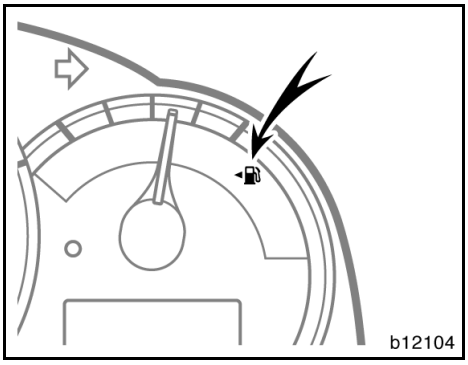

Symbolen visar att tankluckan finns på bilens vänstra sida.

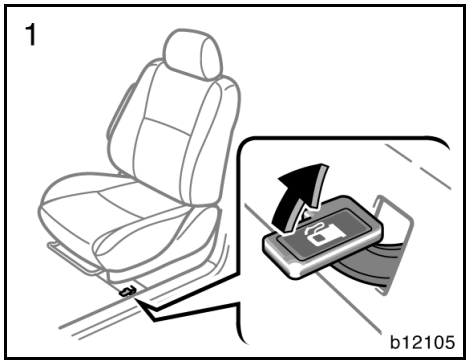

1. **Dra upp spaken för att öppna tanklocket.**

   Stäng av motorn vid tankning.

⚠ VARNING

- **Rök inte, använd inte öppen eld och undvik gnistbildning under tankningen. Bränsleångor är brandfarliga.**
- **Ta inte bort tanklocket för snabbt när du öppnar det. Om det är varmt ute kan trycket i tanken göra att bränslet sprutar ut ur påfyllningsröret om locket plötsligt tas bort.**

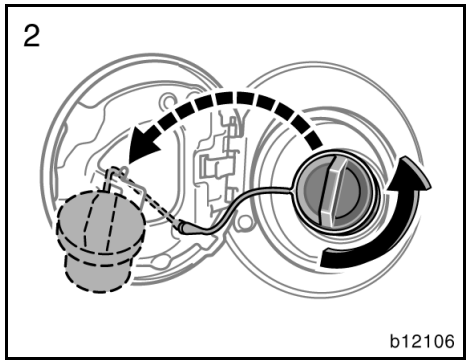

2. **Ta bort tanklocket genom att långsamt vrida det moturs. Gör en kort paus innan du tar bort locket. Häng locket i remmen, som bilden visar.**

Ofta hörs ett lätt väsljud när man tar bort tanklocket. Skruva locket medsols tills det klickar till när du har tankat klart.

⚠ VARNING

- **Kontrollera att locket är väl fastskruvat för att undvika bränslespill vid en eventuell olycka.**
- **Tanklocket är avsett att reglera trycket i bränsletanken. Därför rekommenderar Toyota användning av Toyota originaltanklock. Annat tanklock av motsvarande kvalitet kan även användas.**

Elmanövrerad taklucka

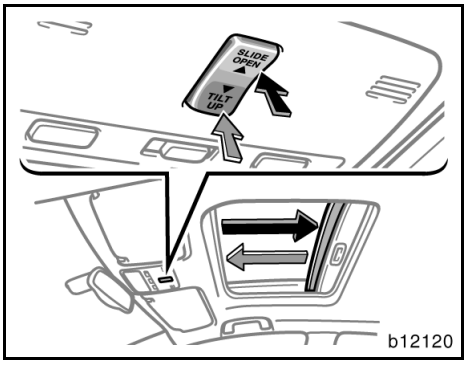

Öppning framåt/bakåt

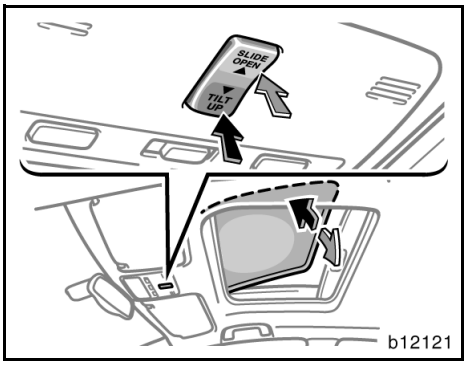

Tippning uppåt/nedåt

Tryck på strömbrytaren bredvid läslampan fram och kupébelysningen när du vill använda takluckan.

Takluckan kan användas när motorn är igång.

Solskyddet kan öppnas och stängas för hand.

Automatisk funktion —

Öppna: Tryck på tangentens ”SLIDE OPEN”-sida.

Taket öppnas helt. För att stoppa takluckan halvvägs, tryck på lätt på tangentens ”SLIDE OPEN”- eller ”TILT UP”-sida.

Solskyddet öppnas samtidigt med takluckan.

Stänga: Tryck på tangentens ”TILT UP”-sida.

Taket stängs automatiskt helt. För att stoppa takluckan halvvägs, tryck på lätt på tangentens ”SLIDE OPEN”- eller ”TILT UP”-sida.

Manuell funktion —

Öppna takluckan på glänt genom att trycka lätt på tangentens ”SLIDE OPEN”-sida och sedan släppa den.

Stäng takluckan litet genom att trycka lätt på tangentens ”TILT UP”-sida och sedan släppa den.

Automatisk uppfällning —

Fälla upp: Tryck på tangentens ”TILT UP”-sida.

Taket tippas upp automatiskt. För att stoppa takluckan halvvägs, tryck på lätt på tangentens ”SLIDE OPEN”- eller ”TILT UP”-sida.

Fälla ned: Tryck på tangentens ”SLIDE OPEN”-sida.

Taket tippas ned automatiskt. För att stoppa takluckan halvvägs, tryck på lätt på tangentens ”SLIDE OPEN”- eller ”TILT UP”-sida.

Manuell uppfällning —

För att tippa upp takluckan litet, tryck lätt på tangentens ”TILT UP”-sida och släpp den sedan.

Tippa ned takluckan något genom att trycka lätt på tangentens ”SLIDE OPEN”-sida och sedan släppa den.

Klämningsskydd:

- Om något skulle fastna mellan takluckan och ramen under stängning stannar den omedelbart halvvägs i öppet läge.
- Om något skulle fastna mellan takluckan och ramen vid nedfällning stannar luckan omedelbart halvvägs i öppet läge.

Om takluckan utsätts för ett hårt slag kan det hända att denna funktion griper in, utan att något har blivit klämt mellan takluckan och takkanten.

Om takluckan inte fungerar automatiskt eller om klämskyddet inte fungerar på rätt sätt, bör du återställa takluckan.

Återställa takluckan:

1. Tryck på tangentens ”TILT UP”-sida och håll den nedtryckt tills takluckans rörelse upphör. Släpp sedan knappen.
2. Efter 10 sekunder, tryck in och håll kvar tangenten på ”TILT UP”-sidan tills takluckan tippar uppåt helt och därefter automatiskt tippar nedåt litet grann.
3. Släpp tangenten. Därefter, inom 5 sekunder, tryck ned och håll kvar ”TILT UP”-sidan igen tills följande har ägt rum.
   - Fäll ned
   - Skjut på luckan för att öppna
   - Skjut på luckan för att stänga

När ovanstående är utfört är återställningen avslutad.

Kontrollera att det går att öppna och stänga takluckan automatiskt. Om takluckan inte fungerar som den ska bör du låta kontrollera den av en auktoriserad Toyota-återförsäljare eller -verkstad eller annan verksamhet med motsvarande kvalifikationer och utrustning.

⚠ VARNING

Observera följande för att undvika allvarliga personskador eller dödsfall.

- **Håll huvud, händer och andra kroppsdelar borta från taköppningen under körning. Annars kan allvarliga eller livshotande skador uppstå om bilen stannar plötsligt eller utsätts för en olyckshändelse.**
- **Kontrollera att ingen är nära takluckan innan du stänger den. Se alltid till att ingen har huvud, händer eller andra kroppsdelar i taköppningen. Om någon fastnar med hals, huvud eller händer i taköppningen finns det risk för svåra eller livshotande skador. Kontrollera att takluckan kan stängas utan risk om du låter någon annan göra det.**
- **Kontrollera att du har tagit ur nyckeln från nyckelhålet när du lämnar bilen.**
- **Lämna aldrig någon (speciellt inte ett litet barn) ensam i bilen, och absolut inte om nyckeln sitter i nyckelhålet. Annars kan han/hon använda reglagen till takluckan och fastna i taköppningen. Personer som lämnas ensamma i bilen (speciellt små barn) kan orsaka svåra olyckor.**
- **Sitt aldrig på taket i närheten av takluckan.**
- **Stick inte in någon kroppsdel för att aktivera klämskyddet avsiktligt. Det kan leda till en allvarlig olycka eller dödsfall.**
- **Klämskyddet kan sättas ur funktion om något fastnar i takluckan precis innan den stängs helt.**

Del 1-3
INSTRUMENT OCH MANÖVERORGAN

Säkerhetssystem

- Säten 40
- Framsäten 40
- Baksäten 43
- Armstöd 53
- Nackskydd 53
- Eluppvärmda stolar 54
- Säkerhetsbälten 55
- Krockkudde för förare och framsätespassagerare, knäkrockkudde för föraren 67
- Sidokrockkuddar. 74
- Sidokrockkuddar och sidokrockgardiner 79
- Manuellt i- och urkopplingssystem, krockkudde (framsätespassagerare) 88
- Bilbarnstol. 89

Säten

Under körning bör alla passagerare sitta med uppfällda ryggstöd, lutade mot ryggstödet och väl fastspända med sina säkerhetsbälten.

⚠ VARNING

- **Börja inte köra förrän alla passagerare sitter ordentligt på plats. Låt aldrig någon passagerare sitta på ett nerfällt ryggstöd eller i last- eller bagageutrymmet. Den som inte sitter rätt och väl fastspänd kan få livshotande eller svåra skador vid en häftig inbromsning eller en eventuell olycka.**
- **Låt aldrig någon passagerare ställa sig upp eller flytta sig i bilen under körning. Risken för dödsfall eller svåra skador vid en häftig inbromsning eller en eventuell olycka är mycket stor.**

Framsäten
Extra försiktighet i framsätet

Förarsäte

⚠ VARNING

Krockkudden på förarsidan utlöses med våldsam kraft och kan orsaka allvarliga eller livshotande skador, särskilt om föraren sitter mycket nära krockkudden.

Eftersom riskzonen för krockkudden på förarplatsen är 50–75 mm från utlösningspunkten, får du god säkerhetsmarginal om du sitter 25 cm från förarkrockkudden. Detta avstånd är uppmätt från rattens mitt till förarens bröstben. Om du sitter närmare än 25 cm kan du ändra din körställning på olika sätt.

- **Flytta stolen bakåt så långt det går förutsatt att du kan nå pedalerna.**
- **Luta ryggstödet bakåt något. Trots att bilkonstruktioner kan variera kan många förare hålla ett avstånd på 25 cm även om förarstolen är långt framskjuten genom att ryggstödet lutas något bakåt. Om ett bakåtlutat ryggstöd gör det svårt för dig att se vägen framför dig kan du höja din sittställning genom att sitta på en stadig dyna som inte glider på sätet, eller höja sätet om din bil har den funktionen.**
- **Om ratten är inställbar kan du sänka den. Krockkudden är nu riktad mot ditt bröst istället för mot huvud och hals.**

Sätet ska justeras enligt rekommendationerna ovan, så länge du har kontroll över pedalerna, ratten och sikten över instrumentpanelen.

Framsätespassagerarsäte

⚠ VARNING

Krockkudden på framsätespassagerarsidan utlöses med våldsam kraft och kan orsaka allvarliga eller livshotande skador, särskilt om passageraren i framsätet sitter mycket nära krockkudden. Framsätespassagerarens säte bör vara så långt från krockkudden som möjligt med ryggstödet inställt så att passageraren sitter upprätt.

Framsäten (med sidokrockkuddar)

⚠ VARNING

Sidokrockkuddarna är monterade i förarstolen och i framsätespassagerarens stol. Observera följande säkerhetsanvisningar.

- **Sitt inte lutad mot en framdörr. En sidokrockkudde blåses upp mycket snabbt och med våldsam kraft. Den som sitter för nära riskerar att få livsfarliga skador.**
- **Använd inga tillbehör på stolarna som kan hindra uppblåsningen av sidokrockkuddarna och orsaka livshotande personskador. Följden kan bli att utlösningen inte sker på rätt sätt eller risk för livsfarliga eller svåra skador.**
- **Utför inga ändringar av stolar som innehåller sidokrockkuddar, eller stolarnas klädsel. Byt inte heller ut stolar som innehåller sidokrockkuddar. Sådana ändringar kan medföra att sidokrockkuddarna inte aktiveras korrekt, att systemet sätts ur funktion eller att sidokrockkuddarna blåses upp oväntat vilket kan leda till dödsfall eller svåra skador.**

Allmänna anvisningar vid inställning

⚠ VARNING

- **Gör inga inställningar under körning eftersom du riskerar att tappa kontrollen över bilen om sätet plötsligt ändrar läge.**
- **Var försiktig så att du inte skadar någon passagerare eller bagage när du justerar sätet.**
- **När du ställt in stolen i rätt läge, släpp spaken och försök att skjuta stolen framåt och bakåt för att kontrollera att den är fastlåst.**
- **När ryggstödets lutning är inställd, pressa litet extra mot ryggstödet för att kontrollera att det sitter fast.**
- **Placera inga föremål under stolarna. Föremålen kan hindra låsmekanismen eller få den att släppa så att stolen plötsligt flyttar sig och du tappar kontrollen över körningen.**
- **Stick aldrig in handen under stolen när du skall ställa om den. Du kan fastna med händer eller fingrar och skada dig.**

Inställning av framstolarna

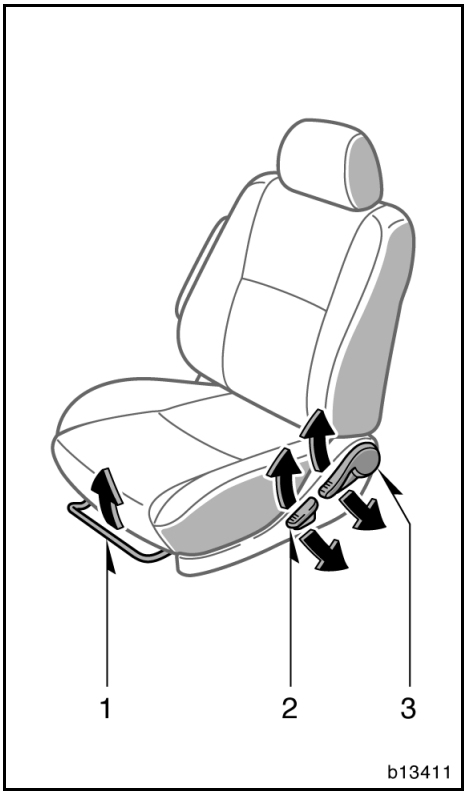

1. HANDTAG FÖR INSTÄLLNING I LÄNGDLED

Fatta tag på handtagets mitt och drag uppåt. Skjut stolen till önskat läge med hjälp av kroppstyngden och släpp spaken.

2. HANDTAG FÖR INSTÄLLNING I LÄNGDLED

Tryck spaken uppåt eller nedåt.

3. SPAK FÖR INSTÄLLNING AV RYGGSTÖDETS LUTNING

Tryck spaken uppåt eller nedåt.

⚠ VARNING

- **Inställningar ska göras medan bilen står still.**
- **Undvik att luta ryggstödet alltför mycket bakåt. Säkerhetsbältena ger maximalt skydd vid kollisioner framifrån eller bakifrån om föraren och framsätespassageraren sitter upprätta och ordentligt bakåtlutade mot ryggstöden. Om man sitter mycket tillbakalutad kan bältet glida upp över höfterna och trycka direkt mot magen, eller mot halsen. Risken för dödsfall eller svåra skador vid en frontalkollision ökar ju mer bakåtlutat ryggstödet är.**
- **När ryggstödets lutning är inställd, pressa litet extra mot ryggstödet för att kontrollera att det sitter fast.**

Baksäten

Säkerhetsanvisningar i baksätet

VARNING

- **Inställningar ska göras medan bilen står still.**
- **Var försiktig så att du inte skadar någon passagerare eller bagage när du ställer in stolen.**
- **När du ställt in stolen i rätt läge, skjut den framåt och bakåt för att kontrollera att den är fastlåst.**
- **När ryggstödets lutning är inställd, pressa litet extra mot ryggstödet för att kontrollera att det sitter fast.**
- **När du fäller tillbaka sätena till ursprungsläget bör du observera följande för att undvika dödsfall eller svåra skador vid en kollision eller häftig inbromsning:**

  Kontrollera att stolen sitter fast genom att skjuta den framåt och bakåt medan du håller fast ryggstödets överkant eller genom att lyfta upp sittdynan i framkanten. Om sätet sitter löst finns det risk att säkerhetsbältena inte har avsedd verkan.

  Kontrollera att säkerhetsbältena inte är vridna eller har fastnat under sittdynan. Se till att säkerhetsbältena sitter rätt och är klara för användning.
- **Var försiktig så att du inte klämmer händer eller fötter i stolen.**
- **Kontrollera att varken passagerare eller bagage är i närheten av sätet när det flyttas.**

Bagageutrymmet blir större om du fäller ned sätena. Avsnittet ”Säkerhetsanvisningar vid lastning” på sidan 282 i del 2 innehåller säkerhetsanvisningar vid lastning av bilen.

Inställning av andra stolsraden

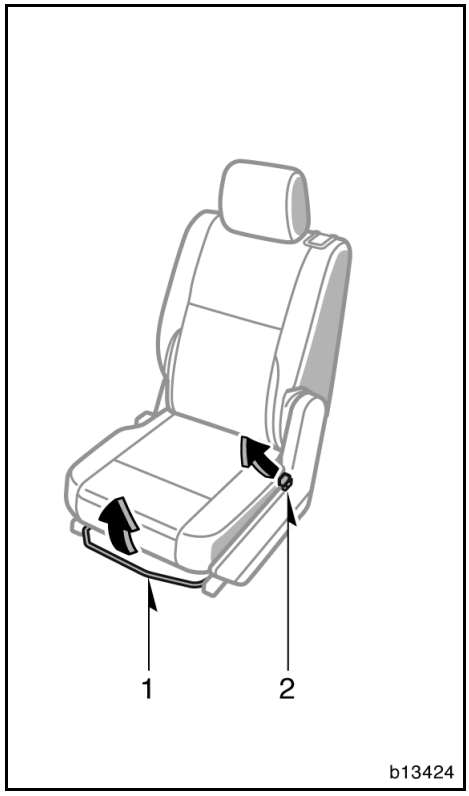

Ytterplats

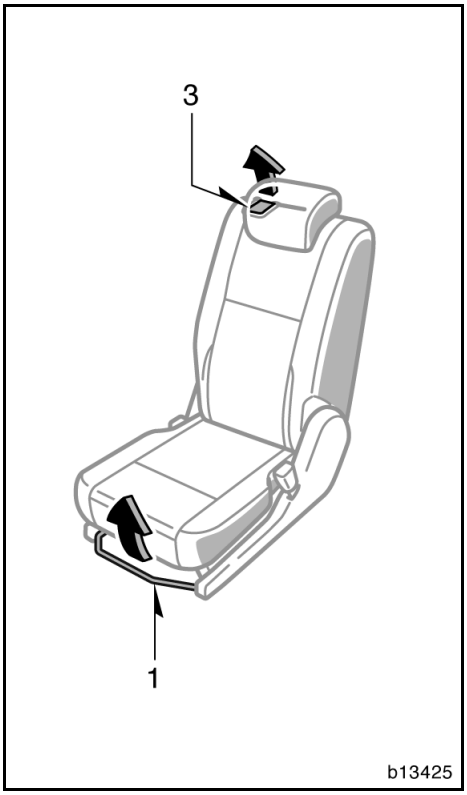

Mittensätet

1. HANDTAG FÖR INSTÄLLNING I LÄNGDLED

Fatta tag på handtagets mitt och drag uppåt. Skjut stolen till önskat läge med hjälp av kroppstyngden och släpp spaken.

2. VRED FÖR INSTÄLLNING AV RYGGSTÖDETS LUTNING

Luta dig framåt och drag i vredet. Luta dig sedan bakåt till önskat läge och släpp vredet.

3. SPAK FÖR INSTÄLLNING AV RYGGSTÖDETS LUTNING

Drag i spaken och tryck ryggstödet framåt eller drag det bakåt till önskad vinkel, släpp spaken.

⚠ VARNING

Undvik att luta ryggstödet alltför mycket bakåt. Bältena ger maximalt skydd vid kollisioner framifrån eller bakifrån om passagerarna sitter rakt upp och ordentligt bakåtlutade mot ryggstöden. Om man sitter mycket tillbakalutad kan bältet glida upp över höfterna och trycka direkt mot magen, eller mot halsen. Risken för dödsfall eller svåra skador vid en frontalkollision ökar ju mer bakåtlutat ryggstödet är.

Flytta andra stolsraden för insteg till tredje stolsraden

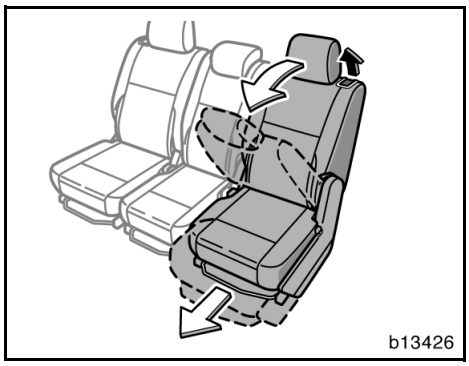

För att underlätta insteg till tredje stolsraden:

1. Lyft upp spaken överst på ryggstödet.
   Stolen skjuts framåt.
2. Skjut fram stolen så långt det går.

När alla passagerare är på plats, lyft upp ryggstödet och kontrollera att stolen är fastlåst.

⚠ VARNING

När stolen är i rätt läge ska du skjuta den framåt och bakåt för att kontrollera att det är ordentligt fastlåst.

Nedfällning av andra stolsraden

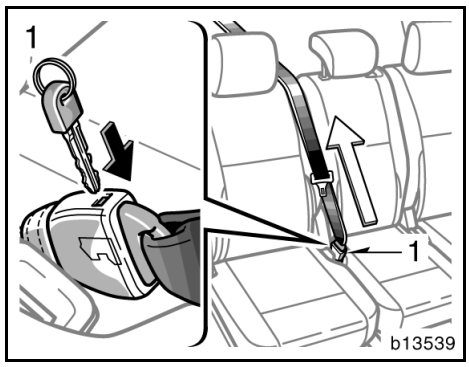

FÖRE NEDFÄLLNING AV ANDRA STOLSRADEN

1. **Innan mittryggstödet fälls ned ska bältet som hör till mittplatsen kopplas loss så att det inte skadas.**

Sätt in den mekaniska nyckeln i hålet på spännet för att lossa låsblecket 1 (med hake) och låt bältet rullas upp.

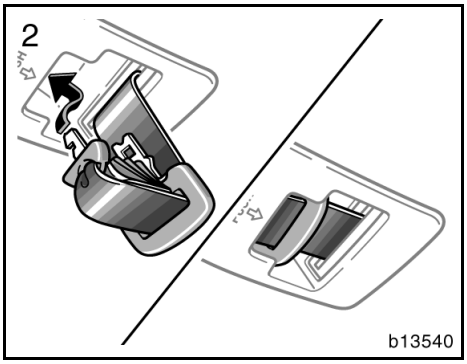

2. **För in låstungan till mittplatsens bälte i kåpan. Kontrollera att låsblecken är ordentligt fastlåsta i kåpan.**

OBSERVERA
Du måste stoppa undan låsblecken innan du fäller ryggstödet.

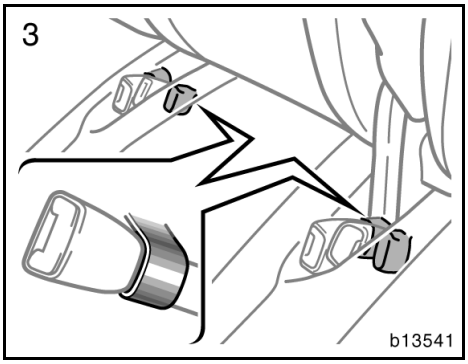

3. **Se till att bältenas låsspännen förs genom öglorna på sittdynorna.**

Då kan låsen inte falla ut när du fäller ned ryggstödet.

OBSERVERA
Du måste stoppa undan låsspännena innan du fäller ned ryggstödet.

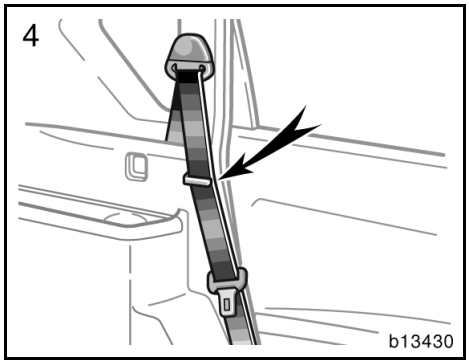

4. Kontrollera att det yttre säkerhetsbältet sitter i hållaren när du fäller andra stolsraden.

Det förhindrar skador på bältet.

⚠ VARNING
Säkerhetsbältet måste tas bort från hållaren när det ska användas.

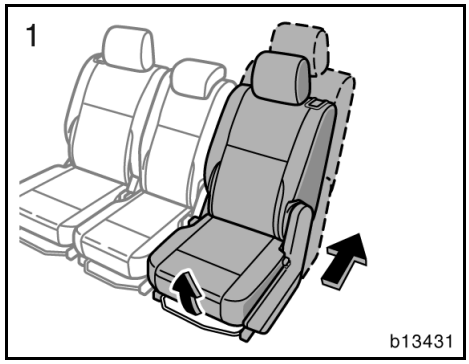

NEDFÄLLNING AV ANDRA STOLSRADEN

1. Fatta tag mitt på justerspaken och dra den uppåt. Skjut sedan stolen bakåt så långt det går.

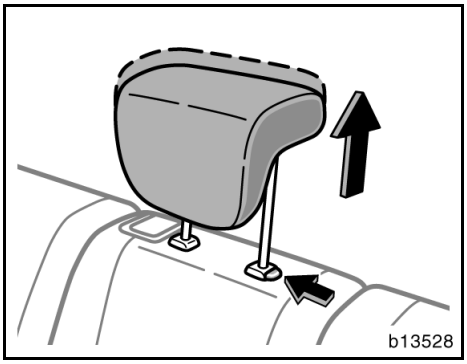

Endast mittensätet Drag upp nackskyden så långt det går.

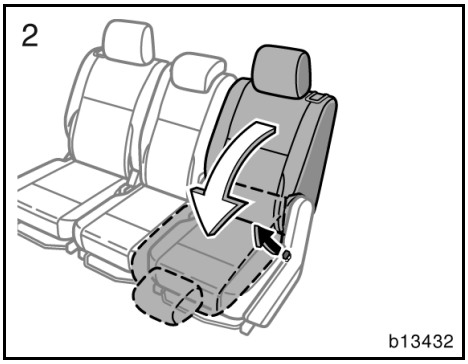

Ytterplats

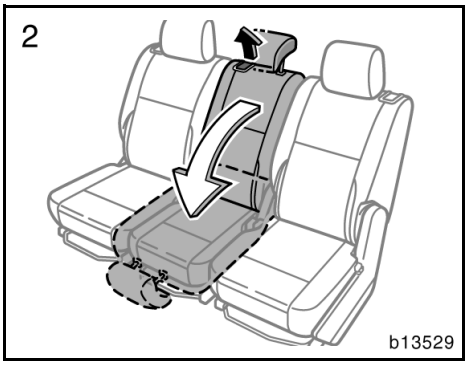

Mittensätet

2. **Ytterplats: Drag i ryggstödets inställningsvred och fäll ner ryggstödet tills det låses på plats.**

Mittensätet: Drag i ryggstödets inställningsspak och fäll ner ryggstödet tills det låses på plats.

⚠ VARNING
Var försiktig så att du inte skadar någon passagerare eller bagage när du justerar sätet.

Bagageutrymmet blir större om du fäller ned sätena. Avsnittet ”Säkerhetsanvisningar vid lastning” på sidan 282 i del 2 innehåller säkerhetsanvisningar vid lastning av bilen.

FÄLLA TILLBAKA RYGGSTÖDEN

Ytterplats: Drag i ryggstödets inställningsvred och fäll upp ryggstödet tills det låses på plats.

Mittensätet: Drag i ryggstödets inställningsspak och fäll upp ryggstödet tills det låses på plats.

⚠ VARNING

När du har fällt tillbaka ryggstödet till upprätt läge ska du vidtaga följande åtgärder för att undvika dödsfall eller svåra skador vid häftig inbromsning eller en olycka:

- **Kontrollera att sätet sitter riktigt fast genom att trycka ryggstödets överkant framåt och bakåt. Om sätet sitter löst finns det risk att säkerhetsbältena inte har avsedd verkan.**
- **Kontrollera att säkerhetsbältena inte är vridna eller har fastnat i ryggstödet. Se till att säkerhetsbältena sitter rätt och är klara för användning.**

Nedfällning av tredje stolsraden

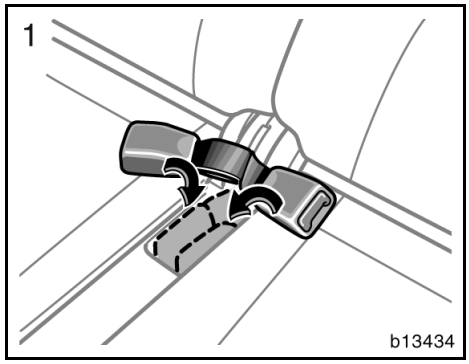

INNAN DU FÄLLER NED TREDJE STOLSRADEN

1. **Stoppa undan låsspännena, som bilden visar.**

Då kan låsen inte falla ut när du fäller ned den tredje stolsraden.

OBSERVERA

Du måste sätta fast låsen för säkerhetsbältena innan du fäller ihop det tredje sätet.

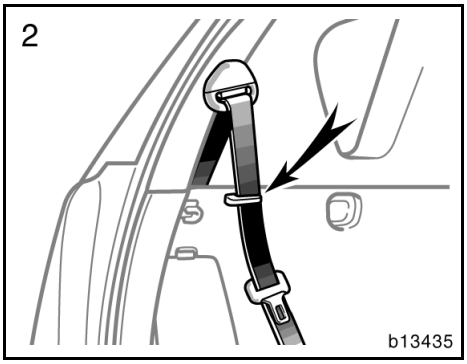

2. **Kontrollera att bältets axeldel sitter i hållarna när du fäller den tredje stolsraden.**

Det förhindrar skador på bältet.

⚠ VARNING
Säkerhetsbältet måste tas bort från hållaren när det ska användas.

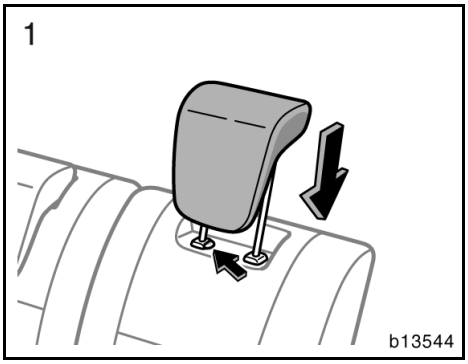

NEDFÄLLNING AV TREDJE STOLSRADEN

1. **Tryck ner nackskydden så långt det går.**

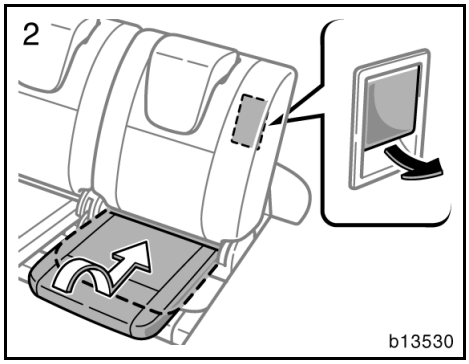

2. Dra upp spaken bakom ryggstödet. Sittdynan fälls in automatiskt.

Om sittdynan inte fälls in automatiskt kan den tryckas in för hand.

⚠ VARNING

Sitt inte på det sätet när sittdynan är infälld.

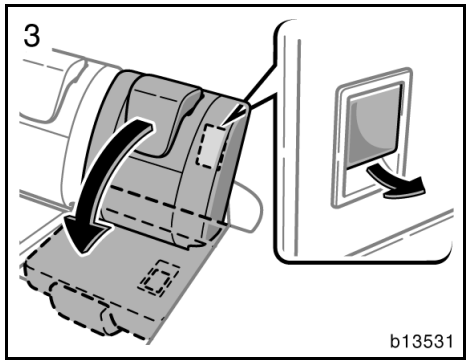

3. Håll upp spaken och fäll ned ryggstödet efter det att sittdynan har fällts in.

⚠ VARNING

Var försiktig så att du inte skadar någon passagerare eller bagage när du justerar sätet.

Bagageutrymmet blir större om du fäller ned sätena. Avsnittet ”Säkerhetsanvisningar vid lastning” på sidan 282 i del 2 innehåller säkerhetsanvisningar vid lastning av bilen.

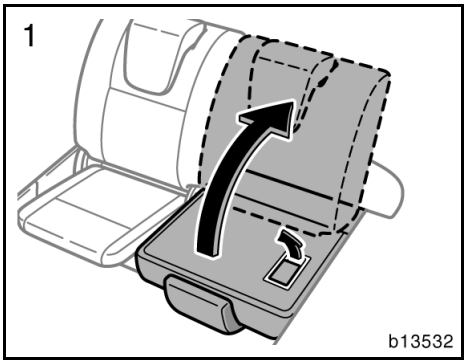

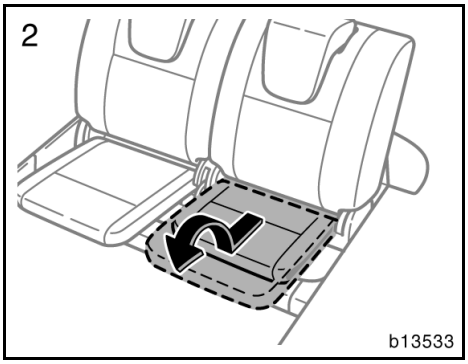

UPPFÄLLNING AV TREDJE STOLSRADEN

1. **Dra upp spaken bakom ryggstödet och fäll upp ryggstödet.**
2. **Dra ut sittdynan helt och tryck ned den för att låsa den på plats.**

⚠ VARNING

När du återställer ryggstödet till upprätt läge och sittdynan till sitt ursprungliga läge bör du observera följande för att undvika dödsfall eller svåra personskador vid en kollision eller häftig inbromsning:

- **Kontrollera att ryggstödet och sittdynan sitter ordentligt fast genom att skjuta ryggstödet framåt och bakåt medan du håller fast i överkanten eller genom att försöka dra upp sittdynan. Om sätet sitter löst finns det risk att säkerhetsbältena inte har avsedd verkan.**
- **Kontrollera att säkerhetsbältena inte är vridna eller har fastnat i ryggstödet eller sittdynan. Se till att säkerhetsbältena sitter rätt och är klara för användning.**

Armstöd

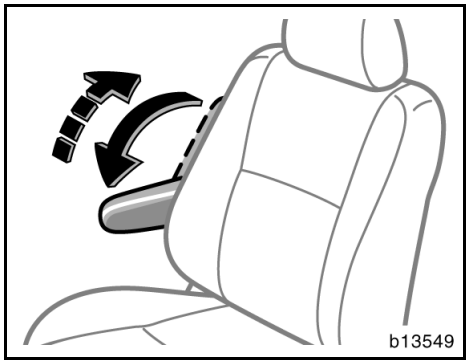

Ställ in armstödet så här.

Sänk armstödet så långt det går och höj det till önskad vinkel. Lyft upp armstödet så högt det går för att lossa spärren så att du kan sänka ned det.

OBSERVERA
Undvik att placera tunga föremål på armstödet så att det inte skadas.

Nackskydd

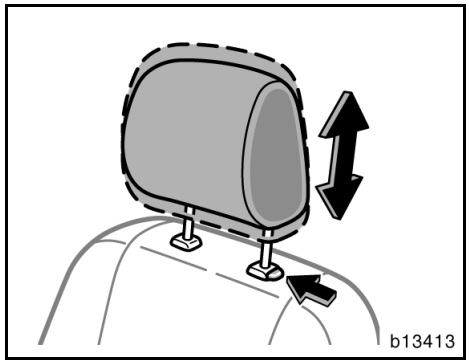

Framsäte och ytterplatser i andra stolsraden

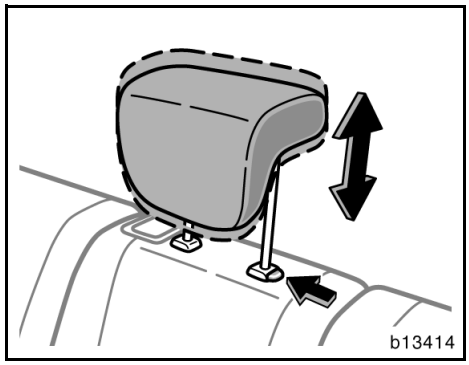

Mittplatsen i andra stolsraden

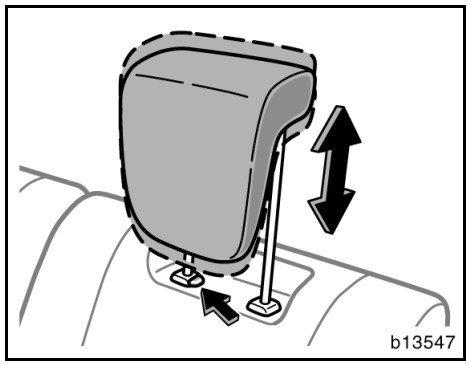

Tredje stolsraden

Av säkerhetsskäl är det viktigt ställa in nackskydden rätt före avfärd.

Höja: Drag det uppåt.
Sänka: Håll in spärren och tryck nackskyddet nedåt.

Nackskyddet till andra stolsradens mittplats—Om någon sitter på mittplatsen i baksätet skall mittnackskyddet alltid dras upp till spärrläget.

Nackskyddet är mest effektivt när det sitter nära huvudet. Därför bör ingen ha en kudde bakom ryggen.

⚠ VARNING

- **Ställ in nackskyddet så att dess mitt ligger i höjd med öronens överkant.**
- **Kontrollera att nackskyddet sitter fast efter inställningen.**
- **Kör aldrig med nackskydden borttagna.**

Eluppvärmda stolar

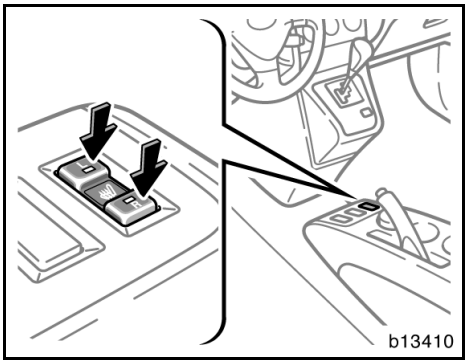

Koppla på värmen i stolarna genom att trycka på strömbrytarna (”L” för vänster stol och ”R” för höger stol i framsätet). En indikeringslampa tänds när stolvärmen är i funktion.

Tryck en gång till på strömbrytaren för att stänga av.

Stolsvärmen kan användas motorn är igång.

⚠ VARNING

Var försiktig vid användning av elvärmen så att ingen känner obehag eller bränner sig. Var särskilt försiktig med:

- **Spädbarn, småbarn, äldre personer, sjuka och personer med fysiska handikapp.**
- **Personer med ömtålig hud**
- **Personer som är mycket utmattade.**
- **Personer som är påverkade av alkohol eller mediciner (sömnmedel, influensamediciner etc.)**

För att stolen inte ska bli överhettad får du inte lägga en filt, kudde eller annat isolerande material som täcker stolen när elvärmen är påkopplad.

OBSERVERA

- ***Belasta inte stolsdynan ojämnt med något tungt föremål och stick inte något vasst föremål i stolsdynan (t.ex. en nål eller en spik).***
- ***Rengör inte sätena med organiska lösningsmedel (thinner, lacknafta, fotogen, rödsprit etc). Sådana ämnen kan skada värmetrådarna och klädseln.***
- ***För att undvika att batteriet laddas ur bör eluppvärmningen stängas av när motorn är avstängd.***

Säkerhetsbälten
Råd vid användning av säkerhetsbälten

Toyota framhåller med styrka att förare och alla passagerare ska använda säkerhetsbältena vid alla tillfällen. Om man inte använder säkerhetsbältet ökas väsentligt risken för skador och/eller skadornas svårighetsgrad vid en eventuell olycka.

Säkerhetsbältena i din bil är avsedda att användas av personer av vuxenstorlek, dvs som är tillräckligt stora att använda dem.

Barn. Använd bilbarnstol avpassad för barnets storlek tills barnet är tillräckligt stort för att använda de vanliga säkerhetsbältena. Toyota rekommenderar användning av barnstolar som uppfyller standarden ”ECE No. 44”. Se ”Bilbarnstolar” på sidan 89 i den här delen.

Barn som vuxit ur bilbarnstolen ska alltid använda bilens ordinarie säkerhetsbälte och eventuellt sitta på en bälteskudde:

- Modeller med baksäte — Placera barnet i baksätet och använd säkerhetsbältet.
- Modeller utan baksäte — Vi rekommenderar att du installerar baksäte och säkerhetsbälten i din bil. Hör med en auktoriserad Toyota-återförsäljare eller -verkstad, eller annan verkstad med motsvarande kvalifikationer och utrustning om baksäte och säkerhetsbälten kan installeras i din bil..

  Om sådan installation är möjlig skall du placera barnet i baksätet och använda säkerhetsbältet. Om sådan installation inte är möjlig kan du placera barnet i framsätet och använda säkerhetsbältet.

Om barnet måste sitta i framsätet ska säkerhetsbältet sitta rätt och vara väl spänt. Om barnet inte använder bälte kan den blixtsnabba uppblåsningen av en krockkudde vid en olycka kan göra att barnet får livshotande eller allvarliga skador.

Låt aldrig barn stå upp eller stå på knä på baksätet eller framsätet. Barn som inte är väl fastspända löper risk att skadas svårt eller dö vid en kraftig inbromsning eller kollision. Låt inte heller barnen sitta i knät på dig. Att hålla ett barn i armarna ger inte tillräckligt skydd.

Gravida kvinnor. Toyota rekommenderar användning av säkerhetsbälte. Rådgör med din läkare för specifika rekommendationer. Midjebältet ska sitta så lågt som möjligt och vara väl spänt över höfterna, inte över midjan.

Skadade personer. Toyota rekommenderar användning av säkerhetsbälte. Rådgör med läkare om särskilda rekommendationer beroende på skadans typ.

Om du skall använda bilen i ett land där någon särskild typ av bälte krävs kan en auktoriserad Toyota-återförsäljare eller -verkstad eller annan verksamhet med motsvarande kvalifikationer och utrustning hjälpa dig med byte eller montering.

⚠ VARNING

Alla som färdas i bilen måste sitta rätt fastspända under färd. Risken för svåra skador eller dödsfall ökar annars betydligt vid en kraftig inbromsning eller kollision.

Observera följande när du använder bältet:

- **Varje säkerhetsbälte är avsett för endast en person. Använd aldrig ett bälte för två eller flera personer och absolut inte för en vuxen och ett barn samtidigt.**
- **Undvik att luta ryggstödet alltför mycket bakåt. Säkerhetsbältena ger maximalt skydd vid kollisioner framifrån eller bakifrån om föraren och framsätespassageraren sitter upprätta och ordentligt bakåtlutade mot ryggstöden. Om man sitter mycket tillbakalutad kan bältet glida upp över höfterna och trycka direkt mot magen, eller mot halsen. Risken för dödsfall eller svåra skador vid en frontalkollision ökar ju mer bakåtlutat ryggstödet är.**
- **Var noga med att inte skada bältena eller dess fästen. Se till så att bältena inte kommer i kläm i stolar eller dörrar.**
- **Kontrollera säkerhetsbältena med jämna mellanrum. Se efter om det finns skärskador och slitage, och att inga delar har lossnat. Skadade delar måste bytas. Tag inte isär bältena och ändra inte systemet.**
- **Håll bältena rena och torra. Om bältena behöver rengöras ska du använda en mild tvållösning eller ljummet vatten. Använd aldrig blekmedel, färg eller rengöringsmedel med slipverkan och låt inte dessa medel komma i kontakt med säkerhetsbältena—detta kan förstöra bältena. (Se ”Rengöring av kupén” på sidan 337 i del 5.)**
- **Byt bältena (inklusive bultarna) om bilen har utsatts för en kraftig kollision. Alla delar i bältesanordningen måste bytas även om det inte finns några synliga skador.**
- **Om du behöver byta ut ett säkerhetsbälte rekommenderar Toyota att du monterar samma bältestyp som den ursprungliga, som uppfyller förordningen ”ECE No. 16”, eller motsvarande. Kontakta en auktoriserad Toyota-återförsäljare eller -verkstad, eller annan verksamhet med motsvarande kvalifikationer och utrustning.**

Fastspänning

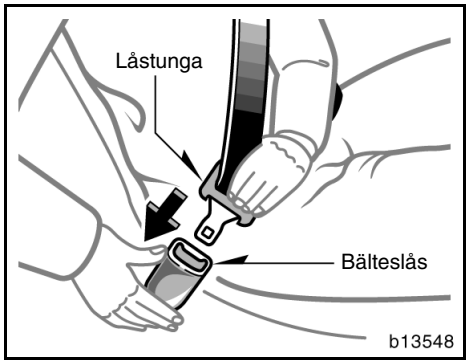

Ställ in stolen i önskat läge och sitt upprätt och lutad mot ryggstödet. Drag därefter ut bältet ur rullmekanismen och skjut in låsblecket i bältesläset.

Det ska höras ett tydligt klick när låstungan låses fast i låset.

Rullbältets längd anpassas automatiskt till kroppsstorlek och stolens läge.

Rullmekanismen låser automatiskt bältet omedelbart vid en häftig inbromsning. Bältet låses också om du lutar dig framåt snabbt. Om du däremot rör dig sakta låser inte bältet och du kan röra dig tämligen obehindrat.

Om du drar ut säkerhetsbältets axelrem i baksätet (modeller utan tredje stolsrad) eller på andra stolsraden (modeller med tredje stolsrad) så långt det går och sedan låter det rulla in jämnt och sakta, låses bältet i det läge där du stannar och kan inte dras ut igen. Denna funktion är avsedd att hålla fast en bilbarnstol i säkert grepp. (Se ”Barnstol” på sidan 89 i den här delen.) Du lossar bältet genom att först låta det dras in helt och därefter dra ut det igen.

Om det inte går att dra ut säkerhetsbältet ur rullmekanismen, ska du rycka hårt en gång och sedan släppa. Sedan kan du dra ut det sakta.

⚠ VARNING

- **När du skjutit in låsblecket i låsspännet skall du kontrollera att låset verkligen är låst och att säkerhetsbältet inte är vridet.**
- **Peta inte in något i låset som hindrar låsningen, t.ex. ett mynt, ett gem, en glasspinne eller liknande.**
- **Om säkerhetsbältet inte fungerar på rätt sätt bör du omedelbart kontakta en auktoriserad Toyota-återförsäljare eller -verkstad eller annan verksamhet med motsvarande kvalifikationer och utrustning. Använd inte säkerhetsbältet förrän det har lagats eftersom det kan inte skydda en vuxen passagerare eller ditt barn från svåra eller livshotande skador.**

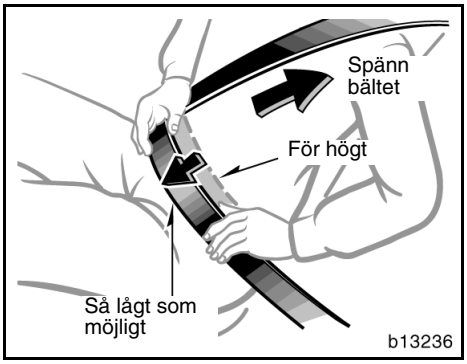

Placera bältet rätt över höfter och axel.

Placera midjeremmen så lågt som möjligt över höfterna — inte över midjan. Drag i överdelen så att det sitter helt sträckt mot kroppen.

⚠ VARNING

- **Om midjeremmen sitter för högt och axelremmen sitter löst ökar risken för dödsfall eller svåra skador genom att barnet kan glida under midjeremmen vid en kollision eller annan typ av olycka. Placera midjeremmen så lågt som möjligt över höfterna.**
- **Den övre delen av bältet får inte placeras under armen.**

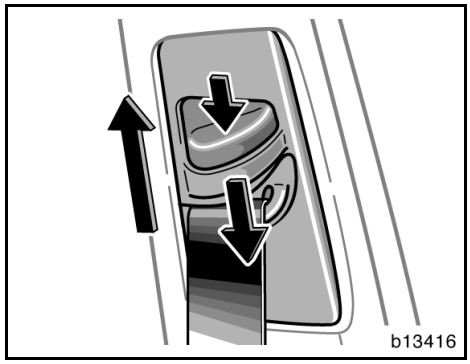

Säkerhetsbälten med ställbart övre fäste—

Ställ in axelfästet så det passar din egen kroppslängd.

Höja: Skjut fästet uppåt.
Sänka: Tryck in spärren och drag fästet nedåt.

Kontrollera sedan att fästet sitter fast i sitt nya läge.

⚠ VARNING

Säkerhetsbältet skall alltid ligga stadigt över ena axeln. Bältet skall inte ligga mot halsen men inte heller så långt ut på axeln att det faller av. Om säkerhetsbältet sitter fel minskar dess skyddsverkan vid en olycka och risken för svåra eller livshotande skador ökar.

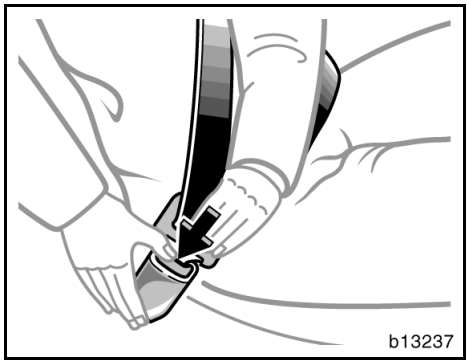

Lossa bältet genom att trycka på låstangenten och låta bältet rullas upp.

Om bältet inte rullas in ordentligt - drag ut det och kontrollera att det inte är vikt eller snott. Se sedan till att rullas in rätt och utan veck i rullmekanismen.

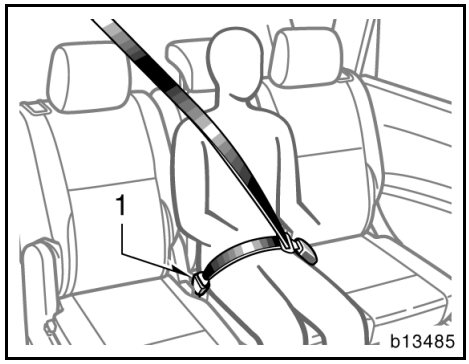

SÄKERHETSBÄLTE FÖR MITTPLATSEN I ANDRA STOLSRADEN

Säkerhetsbältet för andra stolsradens mittplats är ett 3-punktsbälte med två låsspännen. Båda låsen måste placeras rätt och låsas korrekt för att ge bältet rätt funktion.

Kontrollera att låsspänne 1 är ordentligt låst så att säkerhetsbältet i andra stolsraden kan användas.

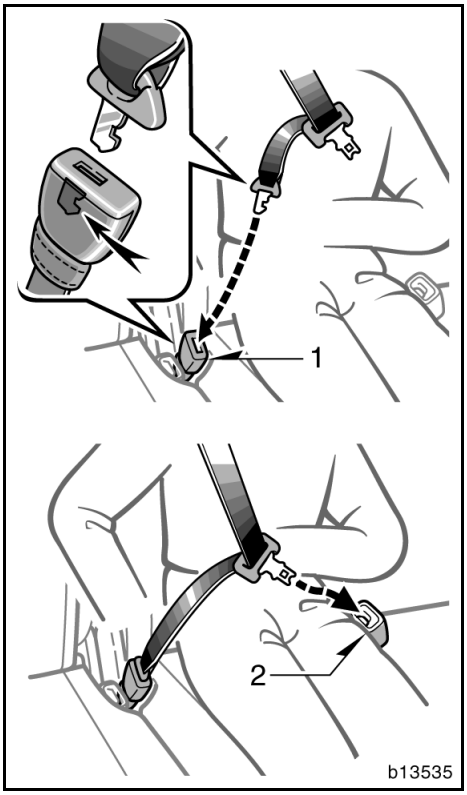

Två lås och låsbleck till mittplatsen i andra stolsraden

Bältet kan inte spännas på fel sätt eftersom de båda låsblecken har olika form.

Låsspänne 1 — Motsvaras av låsbleck med hake
Låsspänne 2 — Motsvaras av låsbleck med konkav ände

Passa in låsblecket med hake i låsspänne 1 och kontrollera att markeringen stämmer.

⚠ VARNING

Se till att båda låsen är korrekt identifierade och låsta på säkert sätt. Om lås och låsbleck inte passar ihop kan det ge upphov till svåra skador vid en olycka eller kollision.

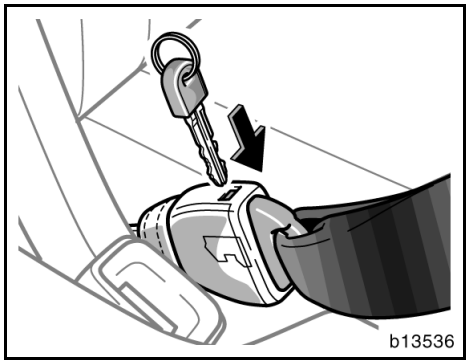

Sätt in den mekaniska nyckeln i hålet på låsspänne 1 för att lossa låsblecket med hake och låt bältet rullas upp.

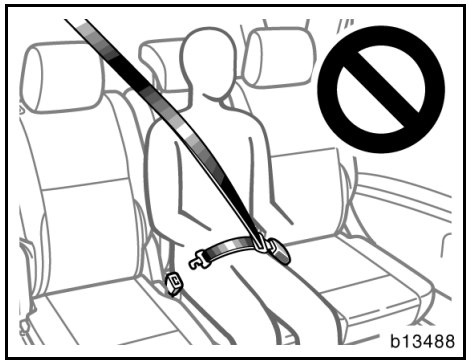

VARNING

Använd inte bältet till andra stolsradens mittplats om något av låsen har lossats. Att använda bara axelremmen eller midjeremmen kan medföra svåra skador vid en häftig inbromsning eller en kollision.

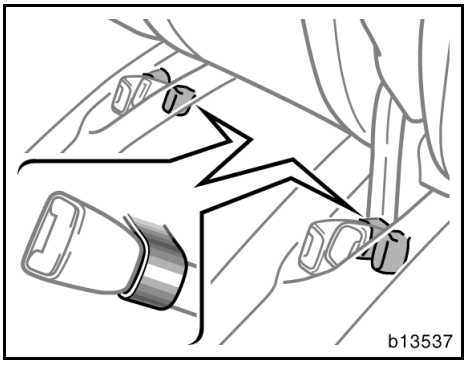

Se till att bältenas låsspännen förs genom öglorna på sittdynorna när bältena till andra stolsraden ska användas.

Förvaring av låsblecken till andra stolsradens mittenplats

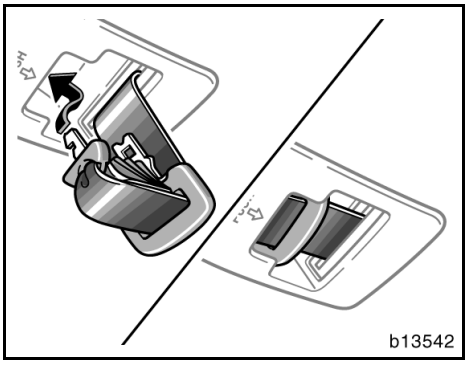

FÖRVARING AV LÅSBLECK TILL ANDRA STOLSRADENS MITTPLATS

För in låstungan till mittplatsens bälte i kåpan. Kontrollera att låsblecken är ordentligt fastlåsta i kåpan.

Du måste stoppa undan säkerhetsbältets låsbleck innan du fäller ryggstödet. (Se ”Nedfällning av baksäte” på sidan 45 i den här delen.)

OBSERVERA
Förvaring av låsblecken till andra stolsradens mittplats, när de inte används

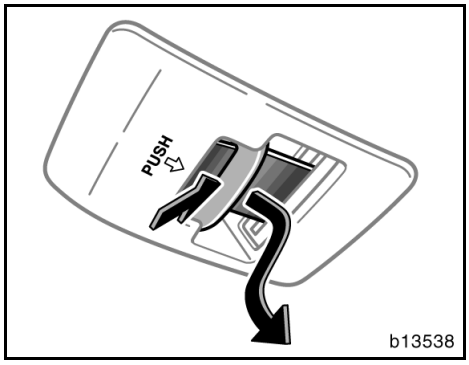

DRAG UT LÅSBLECKEN TILL ANDRA STOLSRADENS MITTPLATS

Tryck in låsblecket och drag ut det från skyddet.

Förvaring av bälteslås i tredje stolsraden

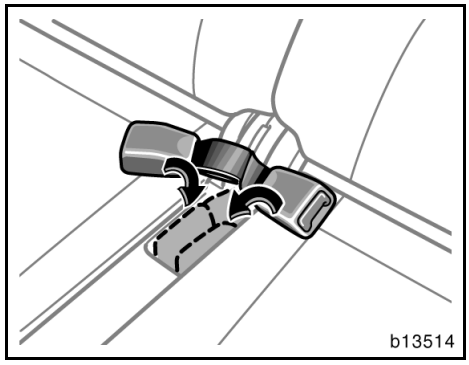

Bälteslåsen till tredje stolsraden kan stoppas undan när de inte används.

Du måste stoppa undan bälteslåsen till säkerhetsbältena innan du fäller ned tredje stolsraden. (Se ”Nedfällning av baksäte” på sidan 49 i den här delen.)

Bältessträckare

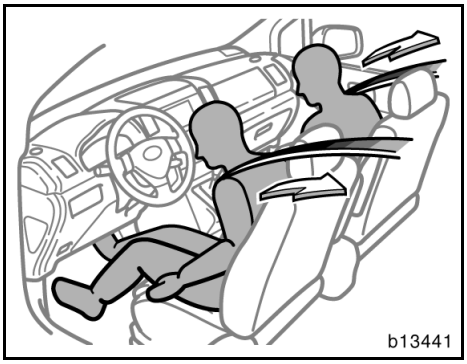

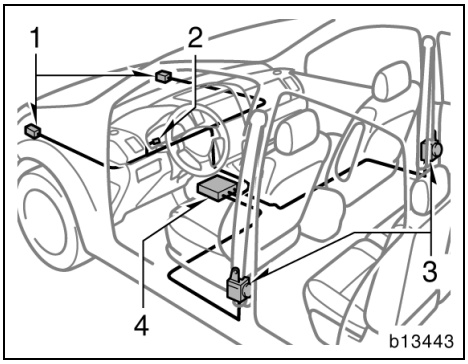

Bältena på förar- och den främre passagerarplatsen är försedda med bältessträckare som aktiveras vid en kraftig frontalkollision.

När sensorn känner av en kraftig stöt i fronten dras säkerhetsbältena i framsätet snabbt in av bältessträckarna så att bältena håller de åkande säkert på plats.

Bältessträckarna aktiveras även om det inte sitter någon passagerare i framsätet.

Kollisioner vid vissa hastigheter eller vinklar kan göra att bältessträckarna eller krockkuddarna inte utlöses alls.

Bältessträckarsystemet består huvudsakligen av följande delar. Delarnas placering framgår av bilen.

1. Sensorer i fronten
2. Varningslampa i krockkuddesystemet
3. Bältessträckare
4. Sensor i krockkuddesystemet

Bältessträckarna kontrolleras av krockkuddesensorerna. Sensorenheten består av kontrollsensor och krockkuddesensor.

När bältessträckarna utlöses hörs ett kraftigt ljud och små mängder rökliknande gas som inte är skadlig kan strömma ut. Denna rök tyder inte på att det brinner i bilen. Gasen är normalt ofarlig.

När bältessträckarna har löst ut är säkerhetsbältet låst i rullmekanismen.

⚠ VARNING

Ändra inte, tag inte bort, slå inte på och öppna inte några komponenter såsom bältessträckarmodulerna, krockkuddesensorerna eller omgivande kablar och områden. Om säkerhetsanvisningarna inte åtföljs kan det leda till att bältessträckarmekanismen inte aktiveras korrekt, att den utlöses plötsligt eller att systemet upphör att fungera, vilket medför risk för dödsfall eller svåra skador. Kontakta en auktoriserad Toyota-återförsäljare eller -verkstad eller annan verksamhet med motsvarande kvalifikationer och utrustning beträffande eventuella reparationer eller ändringar.

OBSERVERA

Utför inte någon av följande ändringar utan att först ha kontaktat en auktoriserad Toyota-återförsäljare eller -verkstad eller annan verksamhet med motsvarande kvalifikationer och utrustning. Ändringar av detta slag kan i vissa fall påverka bältessträckarnas funktion.

- ***Montering av elektronisk utrustning, t.ex. mobil kommunikationsradio, kassettbandspelare eller CD-spelare.***
- ***Reparation av eller i närheten av framsätets bältessträckare.***
- ***Ändring av bilens fjädringssystem***
- ***Ändring av framvagnsstrukturen***
- ***Montering av grillskydd (viltskydd eller liknande), snöplog, vinsch eller annan utrustning på framvagnen***
- ***Reparation av eller i närheten av framvagn eller konsol***

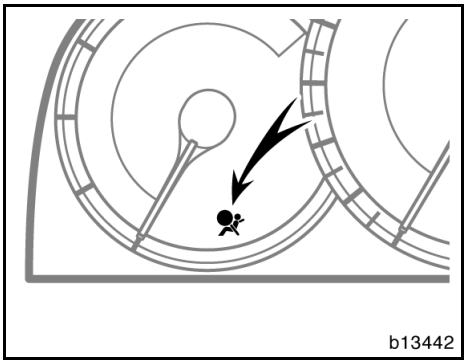

Indikeringslampan tänds motorn är igång. Den slocknar efter cirka sex sekunder. Detta innebär att bältessträckarna fungerar som de skall.

Kontrollsystemet övervakar funktionen hos sensorerna till det centrala krockkuddesystemet, de främre krockkuddarna, sidokrockkuddarna, sido- och sidokrockgardinerna, sidokrockgardinerna, förarsätets läge, strömbrytaren till förarplatsens bälteslås, indikeringslampan till manuell in/urkoppling av krockkuddarna ”AIRBAG OFF”, bältessträckare, uppblåsningsanordningar, varningslampor, kablage och spänningskällor. (Närmare information finns i avsnittet ”Kontrollampor och varningssummer” på sidan 117 i del 1-6.)

Om något av följande inträffar tyder det på en defekt i krockkudde- eller bältessträckarsystemen. Tala med en auktoriserad Toyota-återförsäljare eller -verkstad, eller annan verkstad med motsvarande kvalifikationer och utrustning.

- Lampan tänds inte när motorn är igång eller också förblir den tänd i mer än 6 sekunder eller blinkar.
- Lampan tänds eller börjar att blinka under körning.
- Om något av bältena i framsätet inte rullas upp eller inte går att dra ut på grund av att en bältessträckare har löst ut eller fungerar fel.

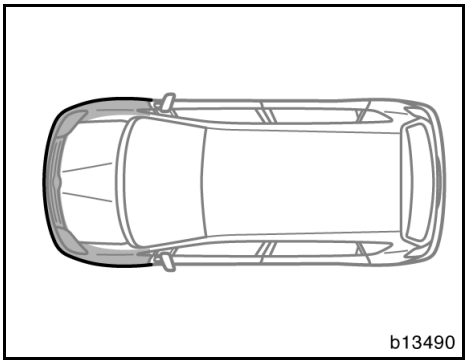

Om något av följande inträffar skall du snarast kontakta en auktoriserad Toyota-återförsäljare eller -verkstad eller annan verksamhet med motsvarande kvalifikationer:

- Om bilens front (skuggat parti på bilden) blivit skadad vid en kollision som inte varit så kraftig att bältessträckarna löst ut.
- Om någon av bältessträckarna eller angränsande partier blivit repiga, spruckna eller på annat sätt skadade.

Krockkudde för förare och framsätespassagerare, knäkrockkudde för föraren

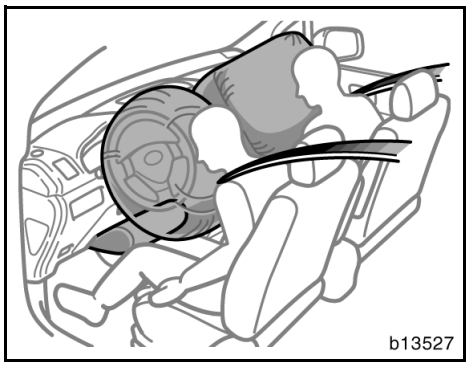

Krockkuddesystemet (SRS - Supplementary Restraint System) är avsett att ge föraren och framsätespassageraren ytterligare skydd mot skador, utöver det primära skydd som säkerhetsbältena ger.

Vid en kraftig stöt i fronten blåses de främre krockkuddarna upp och bidrar i samverkan med bältena till en minskning av skaderisken. De främre krockkuddarna utlöses vid en kraftig stöt i fronten som kan orsaka svåra skador på förare och framsätespassagerare. I samverkan med säkerhetsbältena som håller fast kropparna bidrar de främre krockkuddarna till att minska skadorna på förarens och framsätespassagerarens huvud och bröst.

Krockkudden på passagerarsidan löser ut även om den främre passagerarstolen är tom.

Använd alltid säkerhetsbältena på rätt sätt.

⚠ VARNING

- **Krockkuddesystemet fram är uteslutande avsett som komplement till förarens och framsätespassagerarens bilbälten. De åkande kan dödas eller skadas svårt av krockkuddarna när de blåses upp om de inte använder säkerhetsbältena på rätt sätt. Vid en plötslig inbromsning omedelbart före en krock kan föraren och framsätespassageraren glida framåt i stolarna så att de hamnar omedelbart framför krockkuddarna som sedan kan lösas ut vid kollisionen. För att ha maximalt skydd vid en olycka måste föraren och alla passagerare använda säkerhetsbältet på rätt sätt. Ett ordentligt påsatt säkerhetsbälte minskar risken för dödsfall och svåra skador och även för att slungas ut ur bilen vid en olycka. Anvisningar och försiktighetsåtgärder i samband med användning av bilbältena finns i avsnittet ”Säkerhetsbälten” på sidan 55 i den här delen.**
- **Spädbarn och småbarn som sitter fel och/eller är dåligt fastspända kan dödas eller skadas svårt om krockkuddarna blåses upp. Barn som är för små för att använda säkerhetsbälte skall sitta rätt fastspända i bilbarnstol. Ytterligare anvisningar om installation av bilbarnstol finns i avsnittet ”Barnstol” på sidan 89 i den här delen.**

Krockkuddarna är avsedda att utlöses vid kraftiga kollisioner (oftast frontalkollisioner) vars framåtriktade fartminsknings storlek och varaktighet överskrider ett förbestämt tröskelvärde.

Krockkuddarna utlöses om kollisionskraften överstiger ett visst gränsvärde motsvarande en frontalkrock i cirka 25 km/tim mot ett fast hinder som inte ger efter eller deformeras.

Den lägsta hastighet vid vilken utlösning sker kan vara betydligt högre om bilen kör på t.ex. en parkerad bil som flyttas eller trafikskylt som deformeras. Samma gäller vid en s.k. underkörningskollision (dvs fronten tränger in bakifrån under flaket på en lastbil).

Om kollisionskraften, vid vissa kollisioner, ligger just under gränsvärdet är det möjligt att krockkuddarna fram och bältessträckarna inte utlöses alls.

Använd alltid säkerhetsbältena på rätt sätt.

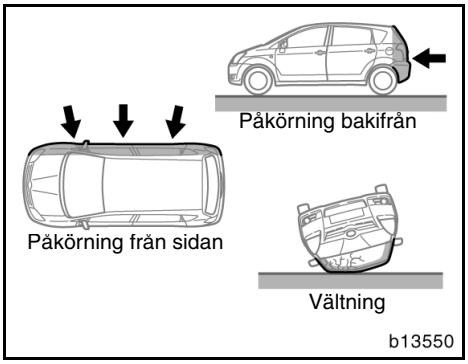

Krockkuddarna fram är normalt inte avsedda att utlösas om bilen är utsatt för påkörning från sidan eller bakifrån, om bilen välter eller om den blir påkörd i låg hastighet framifrån. När en kollision, oavsett typ, ger tillräcklig framåtriktad fartminskning kan de främre krockkuddarna utlösas.

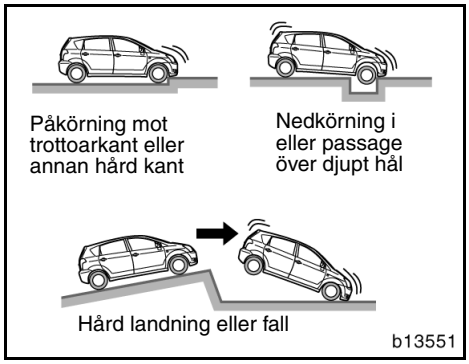

Framsätets krockkuddar kan också lösas ut om bilens underrede utsätts för en kraftig stöt. Några exempel visas på bilden.

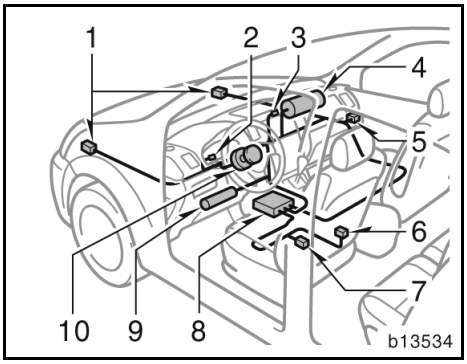

Krockkuddesystemet fram består i princip av följande komponenter och placeringen framgår av bilden.

1. Sensorer i fronten
2. Varningslampa i krockkuddesystemet
3. ”AIRBAG OFF”, Indikeringslampa, krockkudde urkopplad
4. Krockkudde och uppblåsningsenhet på passagerarsidan (krockkudde och uppblåsningsenhet)
5. Manuell i- och urkoppling, krockkudde
6. Strömbrytare till förarplatsens bälteslås
7. Sensor för förarstolens läge
8. Sensor i krockkuddesystemet
9. Knäkrockkuddemodul på förarsidan (krockkudde och uppblåsningsenhet)
10. Krockkuddemodul på förarsidan (krockkudde och uppblåsningsenhet)

Sensorenheten består av kontrollsensor och krockkuddesensor.

Sensorerna till krockkuddarna fram övervakar konstant bilens framåtriktade fartminskning. Om en kollision ger en framåtriktad fartminskning över tröskelvärdet utlöser systemet krockkuddarna. En kemisk reaktion startas i uppblåsningsenheterna och krockkuddarna blåses upp mycket snabbt med ofarlig gas. Den uppblåsta krockkudden fångar upp förarens eller passagerarens rörelse framåt. Krockkuddarna fram töms snabbt på luft så att de inte hindrar förarens sikt vid eventuell fortsatt körning.

När krockkuddarna blåses upp hörs en skarp smäll och dessutom frigörs rök och damm tillsammans med den giftfria gasen. Denna rök tyder inte på att det brinner i bilen. Röken kan dröja kvar i bilen under en tid och orsaka smärre irritation av ögon, hud eller andningsorgan. Tvätta dig därför snarast med tvål och vatten om du fått rester av röken på huden för att förebygga eventuell hudirritation. Om det är säkert att lämna bilen bör du göra det omedelbart.

Krockkuddarna måste blåsas upp på bråkdelar av en sekund, och det krävs därför stor kraft för att blåsa upp dem. Medan systemet främst är avsett att reducera svåra skador på huvud och bröst kan det orsaka andra, mindre allvarliga skador på ansikte, bröst, armar och händer. Dessa består vanligen av smärre brännskador eller skrapsår och svullnader, men kraften hos en krockkudde som utlöses kan orsaka allvarligare skador, speciellt på passagerarens händer, armar, bröst eller huvud som befinner sig nära krockkuddemodulen vid utlösningsögonblicket. Därför är det viktigt för de åkande att: undvika att placera något föremål eller kroppsdel mellan sig själv och krockkuddemodulen, sitta upprätt och ordentligt tillbakalutad i sätet, ha säkerhetsbältet ordentligt påtaget och sitta så långt som möjligt från krockkudden men ändå ha full kontroll över bilen.

Delar av krockkuddemodulen (rattnavet, nedre delen av instrumentpanelen och instrumentbrädan) kan fortfarande vara heta flera minuter efter utlösningen, så rör dem inte! Krockkuddarna kan bara blåses upp en gång. Vindrutan också skadas då den tar upp en del av kraften från den expanderande krockkudden.

⚠ VARNING

Det finns risk för dödsfall eller svåra skador om föraren eller framsätespassageraren sitter för nära ratten eller instrumentbrädan då krockkudden blåses upp. Toyota rekommenderar därför med skärpa att:

- **Föraren sitter så långt från ratten som möjligt utan att kontrollen över bilen påverkas.**
- **Framsätespassageraren sitter så långt från instrumentbrädan som möjligt.**
- **Alla som färdas i bilen måste alltid sitta rätt fastspända med respektive bälten.**

Anvisningar och försiktighetsåtgärder gällande passagerarnas placering i bilen, se ”Extra försiktighet i framsätet” på sidan 40 i den här delen.

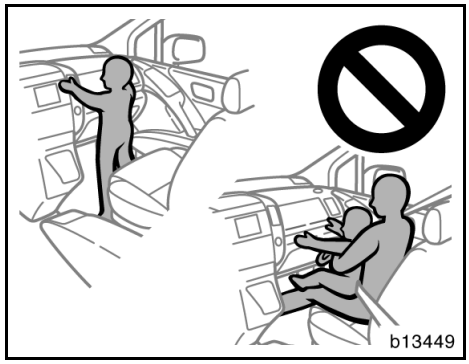

VARNING

- **Sitt inte på kanten av sätet och luta dig inte mot instrumentbrädan under färd eftersom krockkudden på passagerarsidan fram blåses upp med våldsam kraft och hastighet. En person som sitter mot eller mycket nära en krockkudde som utlöses kan dödas eller skadas allvarligt. Sitt alltid upprätt och väl lutad mot ryggstödet. Använd alltid bilbältet på rätt sätt.**

- **Låt inte barn stå upp eller stå på knä på framsätet eftersom krockkudden på framsätespassagerarplatsen kan utlösas med våldsam kraft och hastighet. Barnet riskerar då att få livsfarliga skador.**
- **Åk inte med ett barn i knät eller i armarna. Använd en bilbarnstol som monteras i baksätet. Ytterligare anvisningar om installation av bilbarnstol finns i avsnittet ”Barnstol” på sidan 89 i den här delen.**

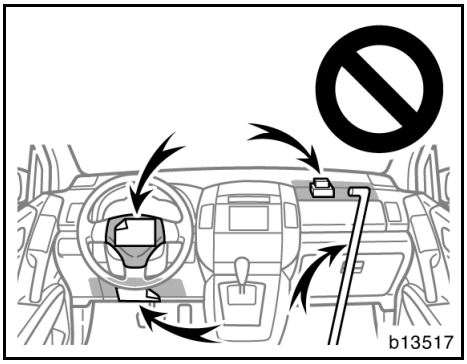

- **Lägg inga föremål eller placera inga kroppsdelar på eller framför instrumentbrädan, vid instrumentpanelens nedre del eller framför den del av rattdynan som innehåller krockkudden. Installera heller inga tillbehör, t.ex. turbo-timer, på dessa platser. Uppblåsningen av krockkudden kan hindras. De kan också orsaka mycket allvarliga skador när de med mycket stor kraft slungas bakåt i kupén. Föraren och framsätespassageraren skall inte heller hålla något i armarna eller ha något på knät.**
- **Ta inte bort och ändra inte på några kablar. Du får inte ta bort, ändra, slå på eller öppna delar såsom rattdyna, ratt, rattstångskåpa, skydd för krockkudden på passagerarsidan, framsätespassagerarens krockkudde, knäkrockkudden på förarplatsen eller krockkuddesensorn. Detta kan hindra att det främre krockkuddesystemet aktiveras på rätt sätt, det kan orsaka plötslig aktivering av systemet eller att systemet upphör att fungera, vilket medför risk för dödsfall eller svåra skador.**

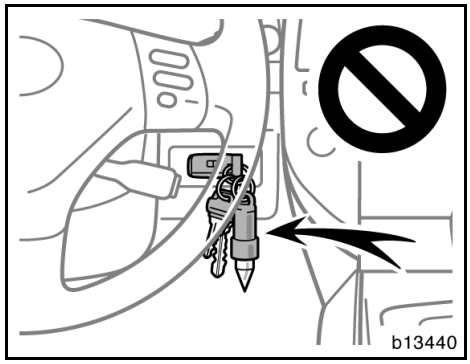

- **Sätt inte fast tunga, vassa eller hårda föremål, t.ex. nycklar eller tillbehör i nyckelhålet. Sådana föremål kan begränsa kräkrockkuddens utlösning eller slungas in i kupén av kraften av en utlösande krockkudde och utgöra en fara.**

Följ dessa instruktioner för att undvika svåra eller livshotande personskador. Kontakta en auktoriserad Toyota-återförsäljare eller -verkstad eller annan verksamhet med motsvarande kvalifikationer och utrustning beträffande eventuella reparationer eller ändringar.

OBSERVERA

Utför inte någon av följande ändringar utan att först ha kontaktat en auktoriserad Toyota-återförsäljare eller -verkstad eller annan verksamhet med motsvarande kvalifikationer och utrustning. Ändringar av detta slag kan i vissa fall påverka framsätets krockkuddefunktion.

- ***Montering av elektronisk utrustning, t.ex. mobil kommunikationsradio, kassettbandspelare eller CD-spelare.***
- ***Ändring av bilens fjädringssystem***
- ***Ändring av framvagnsstrukturen***
- ***Montering av grillskydd (viltskydd eller liknande), snöplog, vinsch eller annan utrustning på framvagnen***
- ***Reparation av eller i närheten av framskärmarna, framvagnens ytterkanter, konsolen, rattstången, ratten, instrumentpanelens nedre del eller instrumentbrädan i närheten av framsätespassagerarens krockkudde.***

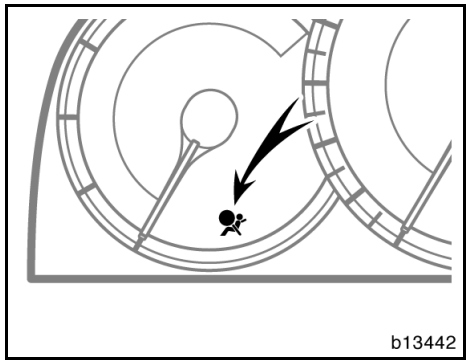

Indikeringslampan tänds motorn är igång. Den slocknar efter cirka sex sekunder. Detta innebär att framsätets krockkuddesystem fungerar korrekt.

Kontrollsystemet övervakar funktionen hos sensorerna till det centrala krockkuddesystemet, de främre krockkuddarna, sidokrockkuddarna, sido- och sidokrockgardinerna, sidokrockgardinerna, förarsätets läge, strömbrytaren till förarplatsens bälteslås, indikeringslampan till manuell in/urkoppling av krockkuddarna ”AIRBAG OFF”, bältessträckare, uppblåsningsanordningar, varningslampor, kablage och spänningskällor. (Närmare information finns i avsnittet ”Kontrollampor och varningssummer” på sidan 117 i del 1-6.)

Om något av följande inträffar tyder det på en defekt i krockkudde- eller bältessträckarsystemen. Tala med en auktoriserad Toyota-återförsäljare eller -verkstad, eller annan verkstad med motsvarande kvalifikationer och utrustning.

- Lampan tänds inte när motorn är igång eller också förblir den tänd i mer än 6 sekunder eller blinkar.
- Lampan tänds eller börjar att blinka under körning.

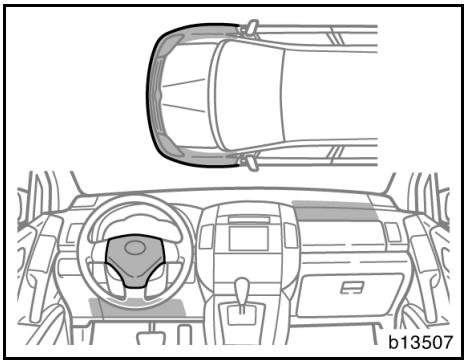

Om något av följande inträffar skall du snarast kontakta en auktoriserad Toyota-återförsäljare eller -verkstad eller annan verksamhet med motsvarande kvalifikationer:

- Framsätets krockkuddar har löst ut.
- Om bilens framparti (det skuggade partiet på bilden) blivit utsatt för en skada men inte så kraftig att framsätets krockkuddesystem löst ut.
- Rattdynan, skyddet för passagerarsidans krockkudde eller instrumentpanelens nedre del (skuggade på bilden) är repade, spruckna eller skadade på annat sätt.

OBSERVERA

Lossa inte batterikablarna utan att först ha kontaktat en auktoriserad Toyota-återförsäljare eller -verkstad eller annan verksamhet med motsvarande kvalifikationer och utrustning.

Sidokrockkuddar

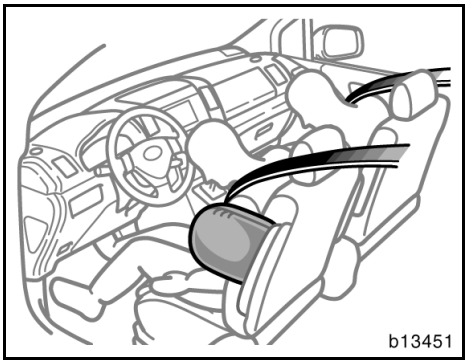

Sidokrockkuddarna är avsedda att ge föraren och framsätespassageraren ytterligare skydd mot skador, utöver det skydd som ges av bilbältena.

Vid en kraftig kollision från sidan blåses krockkuddarna upp och bidrar i samverkan med bältena till en minskning av skaderisken. Sidokrockkuddarna minskar risken att föraren eller framsätespassageraren får skador på bröstet.

Sidokrockkudden på passagerarsidan löser ut även om den främre passagerarstolen är tom.

Använd alltid säkerhetsbältena på rätt sätt.

⚠ VARNING

Sidokrockkuddarna är uteslutande avsedda som komplement till förarens och framsätespassagerarens bilbälten. För att ha maximalt skydd vid en olycka måste föraren och alla passagerare använda säkerhetsbältet på rätt sätt. Ett ordentligt påsatt säkerhetsbälte minskar risken för dödsfall och svåra skador och även för att slungas ut ur bilen vid en olycka. Anvisningar och försiktighetsåtgärder i samband med användning av bilbältena finns i avsnittet ”Säkerhetsbälten” på sidan 55 i den här delen.

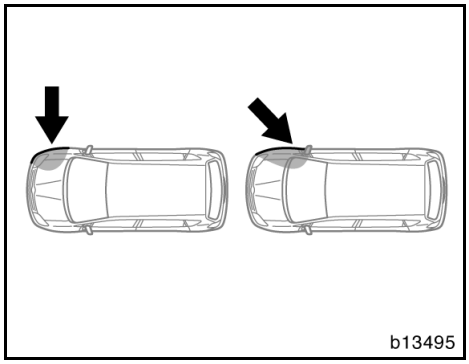

Sidokrockkuddesystemet reagerar eventuellt ej om bilen blir påkörd snett från sidan eller träffas på någon annan del än passagerarutrymmet, som bilden visar.

Sidokrockkuddarna är konstruerade så att de utlöses när det främre passagerarutrymmet utsätts för en kraftig påkörning från sidan.

Använd alltid säkerhetsbältena på rätt sätt.

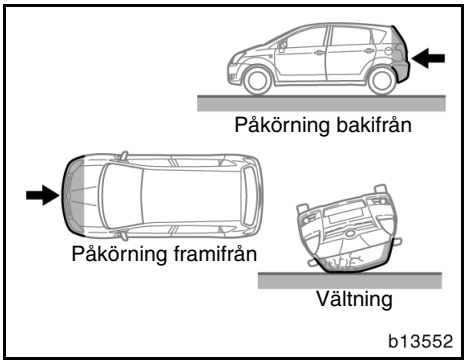

Sidokrockkuddarna är normalt inte avsedda att utlösas om bilen är utsatt för påkörning framifrån eller bakifrån, om bilen rullar runt eller om den blir påkörd i låg hastighet från sidan.

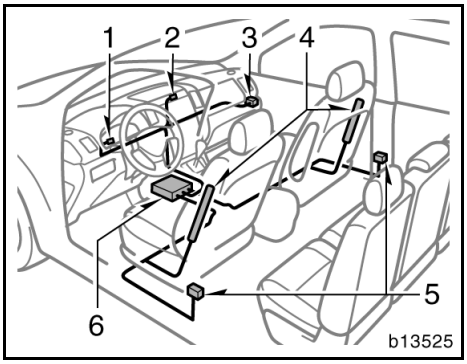

Sidokrocksystemet består i huvudsak av följande delar och placeringen framgår av bilden ovan.

1. Varningslampa i krockkuddesystemet
2. ”AIRBAG OFF”, Indikeringslampa, krockkudde urkopplad
3. Manuell i- och urkoppling, krockkudde
4. Moduler i systemet för sidokrockkuddar (krockkudde och uppblåsningsenhet)
5. Givare för sidokrockkuddar
6. Sensor i krockkuddesystemet

Sidokrockkuddesystemet styrs av den centrala sensorenheten. Sensorenheten består av kontrollsensor och krockkuddesensor.

Vid en kraftig sidokollision reagerar sensorerna på stöten och utlöser tändaren till sidokrockkudden. En kemisk reaktion startas i uppblåsningsenheterna och krockkuddarna blåses upp mycket snabbt med ofarlig gas. Den uppblåsta krockkudden fångar upp förarens eller passagerarens rörelse i sidled.

När krockkuddarna blåses upp hörs en ganska skarp smäll och dessutom frigörs rök och damm tillsammans med den giftfria gasen. Denna rök tyder inte på att det brinner i bilen. Röken kan dröja kvar i bilen under en tid och orsaka smärre irritation av ögon, hud eller andningsorgan. Tvätta dig därför snarast med tvål och vatten om du fått rester av röken på huden för att förebygga eventuell hudirritation. Om det är säkert att lämna bilen bör du göra det omedelbart.

Krockkuddarna måste blåsas upp på bråkdelar av en sekund, och det krävs därför stor kraft för att blåsa upp dem. Eftersom systemet är konstruerat för att minska skadorna vid allvarliga olyckor kan det emellertid orsaka mindre hudskador och blåmärken.

Framstolarna kan vara varma under flera minuter efter utlösning, men själva krockkuddarna blir inte heta. Krockkuddarna är endast avsedda att blåsas upp en gång.

⚠ VARNING

En sidokrockkudde blåses upp med våldsam kraft. För att minska risken för livshotande eller svåra skador skall förare och framsätespassagerare:

- **Använda säkerhetsbältena på rätt sätt.**
- **Alltid sitta rätt i stolarna, ha ryggstöden uppresta och vara väl lutade mot ryggstöden.**

- **Låt inte någon åkande sitta lutad mot framdörren när bilen är i gång. En sidokrockkudde blåses upp mycket snabbt och med våldsam kraft. Personen riskerar då att dödas eller få svåra skador. Var extra försiktig om småbarn finns i bilen.**
- **Sitt rakt och luta dig bakåt mot ryggstödet. Fördela kroppsvikten jämnt över hela sätet. Belasta inte ytterkanten av främre ryggstöden och tryck inte hårt på dem om de är försedda med sidokrockkudde.**

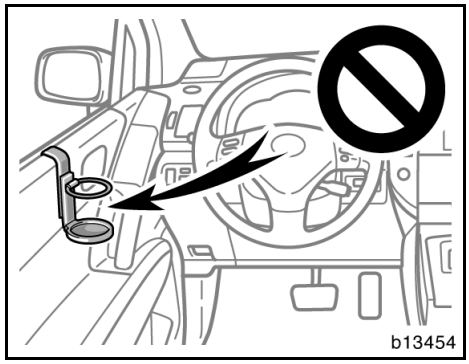

- **Häng inte en burkhållare eller liknande på dörren. Om sidokrockkudden blåses upp kommer burkhållaren eller andra föremål att kastas åt sidan med mycket stor kraft och orsaka personskador. Detta kan leda till att sidokrockkudden inte fungerar när den behövs vilket kan orsaka livshotande skador. Föraren och framsätespassageraren skall inte heller hålla något i armarna eller ha något på knät.**
- **Använd inga tillbehör på stolarna som kan hindra uppblåsningen av sidokrockkuddarna och orsaka livshotande personskador. Följden kan bli att utlösningen inte sker på rätt sätt eller risk för livsfarliga eller svåra skador.**
- **Utför inga ändringar av stolar som innehåller sidokrockkuddar, eller stolarnas klädsel. Byt inte heller ut stolar som innehåller sidokrockkuddar. Sådana ändringar kan medföra att sidokrockkuddarna inte aktiveras, att systemet sätts ur funktion eller att sidokrockkuddarna blåses upp oväntat vilket kan leda till dödsfall eller svåra skador.**

Följ dessa instruktioner för att undvika svåra eller livshotande personskador. Kontakta en auktoriserad Toyota-återförsäljare eller -verkstad eller annan verksamhet med motsvarande kvalifikationer och utrustning beträffande eventuella reparationer eller ändringar.

OBSERVERA

Utför inte någon av följande ändringar utan att först ha kontaktat en auktoriserad Toyota-återförsäljare eller -verkstad eller annan verksamhet med motsvarande kvalifikationer och utrustning. Ändringar av detta slag kan i vissa fall påverka sidokrockkuddarnas funktion.

- ***Montering av elektronisk utrustning, t.ex. mobil kommunikationsradio, kassettbandspelare eller CD-spelare.***
- ***Ändring av bilens fjädringssystem***
- ***Ändring av bilens konstruktion i passagerarutrymmets sida***
- ***Reparation på eller intill mittkonsolen, eller på framsätet***

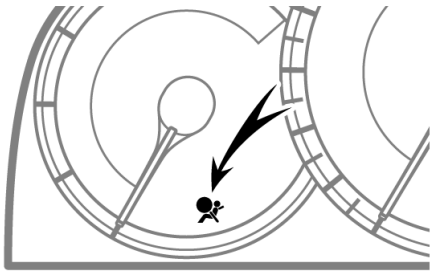

Indikeringslampan tänds motorn är igång. Den slocknar efter cirka sex sekunder. Detta innebär att sidokrockkuddesystemet fungerar som det skall.

Kontrollsystemet övervakar funktionen hos sensorerna till krockkuddesystemet, de främre krockkuddarna, sidokrockkuddarna, förarsätets läge, strömbrytaren till förarplatsens bälteslås, indikeringslampan till manuell in/urkoppling av krockkuddarna ”AIRBAG OFF”, bältessträckare, uppblåsningsanordningar, varningslampor, kablage och spänningskällor. (Närmare information finns i avsnittet ”Kontrollampor och varningssummer” på sidan 117 i del 1-6.)

Om något av följande inträffar tyder det på en defekt i krockkudde- eller bältessträckarsystemen. Tala med en auktoriserad Toyota-återförsäljare eller -verkstad, eller annan verkstad med motsvarande kvalifikationer och utrustning.

- Lampan tänds inte när motorn är igång eller också förblir den tänd i mer än 6 sekunder eller blinkar.
- Lampan tänds eller börjar att blinka under körning.

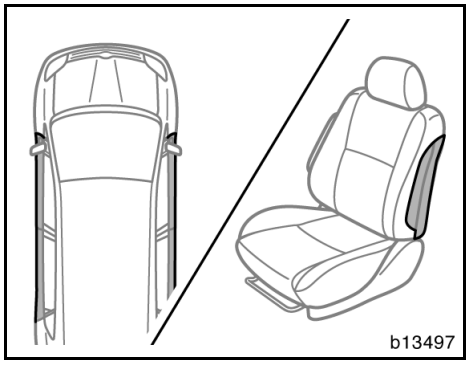

Om något av följande inträffar skall du snarast kontakta en auktoriserad Toyota-återförsäljare eller -verkstad eller annan verksamhet med motsvarande kvalifikationer:

- Om en sidokrockkudde har löst ut.
- Om dörrpartierna (skuggade på bilden) har blivit utsatt för en skada men inte så kraftig att sidokrockkuddarna löst ut.
- Om ytan på stolarna där sidokrockkudden sitter (skuggade partier på bilden) har blivit repad, sprucken eller på annat sätt skadad.

OBSERVERA
Lossa inte batterikablarna utan att först ha kontaktat en auktoriserad Toyota-återförsäljare eller -verkstad eller annan verksamhet med motsvarande kvalifikationer och utrustning.

Sidokrockkuddar och sidokrockgardiner

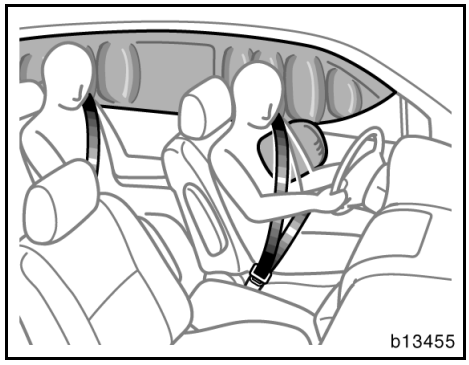

Sidokrockkuddar och sidokrockgardiner är avsedda att ge föraren och framsätespassageraren samt passagerarna på baksätets ytterplatser ytterligare skydd mot skador, utöver det skydd som ges av bilbältena.

Vid en kraftig kollision från sidan blåses sidokrockkuddarna och sidokrockgardinerna upp och bidrar, i samverkan med säkerhetsbältena, till en minskning av skaderisken. Sidokrockkuddarna bidrar till minskade skador på förarens eller framsätespassagerarens bröst; sidokrockgardinerna bidrar till minskade skador på förarens och framsätespassagerarens huvud, eller på huvudet på passagerarna på baksätets ytterplatser.

Sidokrockkuddar och sidokrockgardiner på passagerarsidan löser ut även om den främre passagerarstolen eller baksätets ytterplatser är tomma.

Sidokrockgardinerna kan lösas ut även om sidokrockkuddarna inte aktiveras.

Använd alltid säkerhetsbältena på rätt sätt.

⚠ VARNING

- **Sidokrockkuddarna och sidokrockgardinerna är uteslutande avsedda att utgöra ett komplement till det primära skyddet som utgörs säkerhetsbältena som föraren, framsätespassageraren och passagerarna i baksätet använder. För att ha maximalt skydd vid en olycka måste föraren och alla passagerare använda säkerhetsbältet på rätt sätt. Ett ordentligt påsatt säkerhetsbälte minskar risken för dödsfall och svåra skador och även för att slungas ut ur bilen vid en olycka. Anvisningar och försiktighetsåtgärder i samband med användning av bilbältena finns i avsnittet ”Säkerhetsbälten” på sidan 55 i den här delen.**
- **Låt inte någon person luta huvudet eller någon annan kroppsdel mot dörren eller mot den del av stolen, främre stolpen, bakre stolpen eller taket där sidokrockkuddar och sidokrockgardiner blåses upp även om han/hon är ett barn som sitter i en bilbarnstol. Sidokrockkuddar och sidokrockgardiner blåses upp med våldsam kraft och effekten av krockkuddar som utlöses kan orsaka allvarliga eller livshotande skador.**
- **Spädbarn och småbarn som sitter fel och/eller är dåligt fastspända kan dödas eller skadas svårt om krockkuddarna blåses upp. Barn som är för små för att använda säkerhetsbälte skall sitta rätt fastspända i bilbarnstol. Ytterligare anvisningar om installation av bilbarnstol finns i avsnittet ”Barnstol” på sidan 89 i den här delen.**

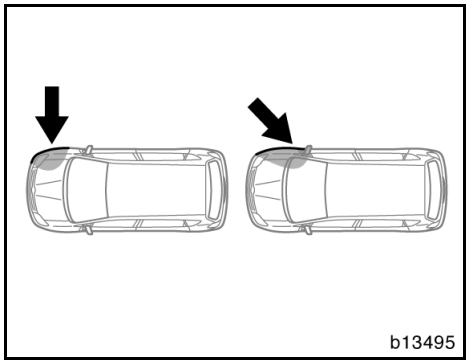

Sidokrockkudde- och sidokrockgardinsystemet aktiveras eventuellt ej om bilen blir påkörd snett från sidan eller träffas på någon annan del än passagerarutrymmet, som bilden visar.

Sidokrockkuddarna och sidokrockgardinerna är konstruerade så att de utlöses när det främre passagerarutrymmet utsätts för en kraftig påkörning från sidan.

Använd alltid säkerhetsbältena på rätt sätt.

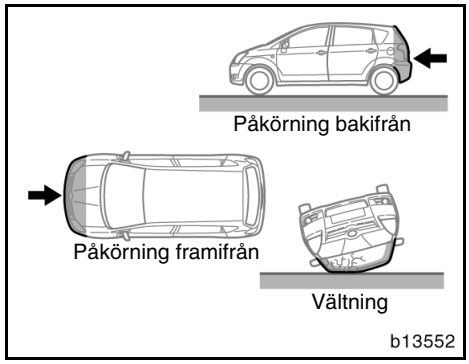

Sidokrockkuddarna och sidokrockgardinerna är normalt inte avsedda att utlösas om bilen utsätts för påkörning framifrån eller bakifrån, om bilen rullar runt eller om den blir påkörd i låg hastighet från sidan.

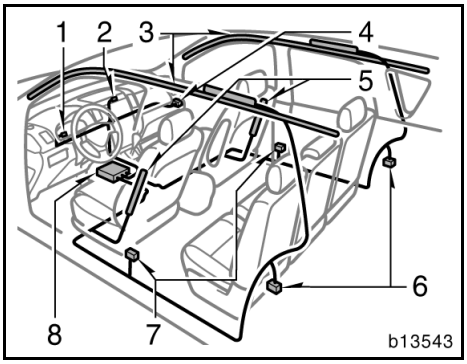

Sidokrockkudde- och sidokrockgardinsystemet består i huvudsak av följande delar och placeringen framgår av bilden ovan.

1. Varningslampa i krockkuddesystemet
2. ”AIRBAG OFF”, Indikeringslampa, krockkudde urkopplad
3. Moduler i systemet för sidokrockgardiner (krockkudde och uppblåsningsenhet)
4. Manuell i- och urkoppling, krockkudde
5. Moduler i systemet för sidokrockkuddar (krockkudde och uppblåsningsenhet)
6. Sensorer till sidokrockgardiner
7. Sensor till sidokrockkuddar och sidokrockgardiner
8. Sensor i krockkuddesystemet

Systemet för sidokrockkuddar och sidokrockgardiner styrs av den centrala sensorenheten. Sensorenheten består av kontrollsensor och krockkuddesensor.

Vid en kraftig sidokollision reagerar givarna på stöten och utlöser tändaren till sidokrockkuddarna och sidokrockgardinerna. En kemisk reaktion startas i uppblåsningsenheterna och krockkuddarna blåses upp mycket snabbt med ofarlig gas. Den uppblåsta krockkudden fångar upp förarens eller passagerarens rörelse i sidled.

När krockkuddarna blåses upp hörs en ganska skarp smäll och dessutom frigörs rök och damm tillsammans med den giftfria gasen. Denna rök tyder inte på att det brinner i bilen. Röken kan dröja kvar i bilen under en tid och orsaka smärre irritation av ögon, hud eller andningsorgan. Tvätta dig därför snarast med tvål och vatten om du fått rester av röken på huden för att förebygga eventuell hudirritation. Om det är säkert att lämna bilen bör du göra det omedelbart.

Krockkuddarna måste blåsas upp på bråkdelar av en sekund, och det krävs därför stor kraft för att blåsa upp dem. Eftersom systemet är konstruerat för att minska skadorna vid allvarliga olyckor kan det emellertid orsaka mindre hudskador och blåmärken.

Framsätena såväl som delar av de främre och bakre dörrstolparna samt takets sidobalk kan vara heta i flera minuter, men själva krockkuddarna blir inte heta. Krockkuddarna är endast avsedda att blåsas upp en gång.

⚠ VARNING

Sidokrockkuddar och sidokrockgardiner blåses upp med våldsam kraft. För att minska risken för livshotande eller svåra skador skall förare, framsätespassagerare samt passagerarna på baksätets ytterplatser:

- **Använda säkerhetsbältena på rätt sätt.**
- **Alltid sitta rätt i stolarna, ha ryggstöden uppresta och vara väl lutade mot ryggstöden.**

- **Låt inte någon person sitta lutad mot en dörr medan bilen är i gång. En sidokrockkudde och sidokrockgardin blåses upp mycket snabbt och med våldsam kraft. Personen riskerar då att få livsfarliga skador. Var extra försiktig om småbarn finns i bilen.**
- **Sitt rakt och luta dig bakåt mot ryggstödet. Fördela kroppsvikten jämnt över hela sätet. Belasta inte eller tryck inte hårt på framsätets ytterkant där sidokrockkudden finns, och på den del av främre och bakre dörrstolpen samt takets sidodel som innehåller en sidokrockgardin.**

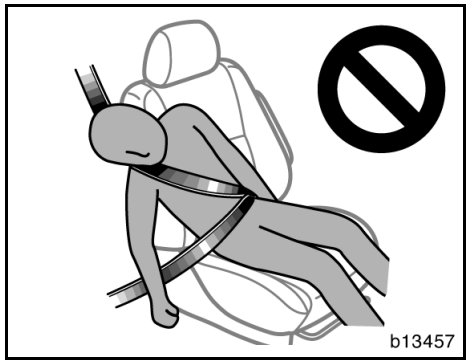

- **Se till att ingen har huvudet nära området där sidokrockkudden och sidokrockgardinen blåses upp. Krockkuddarna blåses upp mycket snabbt och med våldsam kraft. Personen riskerar då att få livsfarliga skador. Var extra försiktig om småbarn finns i bilen.**

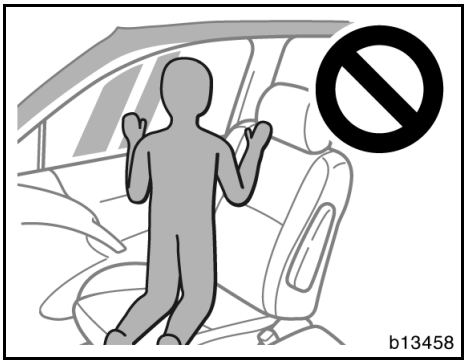

- **Låt inte någon stå på knä på passagerarsätet i riktning mot passagerardörren. Sidokrockkudden och sidokrockgardinen blåses upp mycket snabbt och med våldsam kraft. Personen riskerar då att få livsfarliga skador. Var extra försiktig om småbarn finns i bilen.**

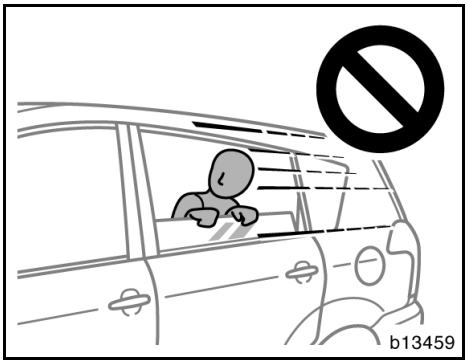

- **Se till att ingen har huvudet eller händerna utanför fönstret eftersom sidokrockgardinerna kan blåsas upp mycket snabbt och med våldsam kraft. Personen riskerar då att få livsfarliga skador. Var extra försiktig om småbarn finns i bilen.**

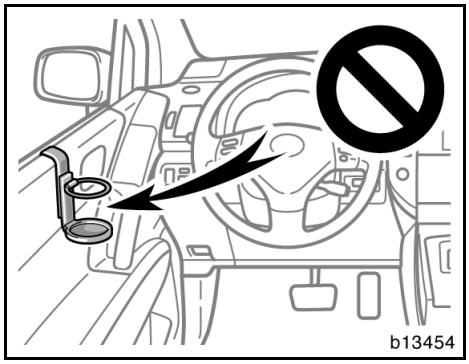

- **Häng inte en burkhållare eller liknande på dörren. Om sidokrockkudden blåses upp kommer burkhållaren eller andra föremål att kastas åt sidan med mycket stor kraft och orsaka personskador. Detta kan leda till att sidokrockkudden inte fungerar när den behövs vilket kan orsaka livshotande skador. Föraren och framsätespassageraren skall inte heller hålla något i armarna eller ha något på knät.**

- **Placera inte en mikrofon eller något annat på eller intill området där sidokrockgardinen aktiveras, dvs vindrutan, fönstret i sidodörren, främre och bakre dörrstolpen, takets sidobalk samt kurvhandtagen. Om sidoskyddsgardinen blåses upp kommer mikrofonen eller andra föremål att kastas åt sidan med mycket stor kraft. Detta kan leda till att sidokrockgardinen inte fungerar när den behövs vilket kan orsaka dödsfall eller livshotande skador.**
- **Häng inte en galge, tunga, vassa eller spetsiga föremål på rockhängaren. Om sidokrockgardinen blåses upp kommer sådana föremål att kastas åt sidan med mycket stor kraft, eller också kommer eventuellt sidokrockgardinen inte att fungera som den skall. Häng kläder direkt på hängaren.**
- **Använd inga tillbehör på stolarna som kan hindra uppblåsningen av sidokrockkuddarna och orsaka livshotande personskador. Följden kan bli att utlösningen inte sker på rätt sätt eller risk för livsfarliga eller svåra skador.**

- **Utför inga ändringar av stolar som innehåller sidokrockkuddar, eller stolarnas klädsel. Byt inte heller ut stolar som innehåller sidokrockkuddar. Sådana ändringar kan medföra att sidokrockkuddarna inte aktiveras korrekt, att systemet sätts ur funktion eller att sidokrockkuddarna blåses upp oväntat vilket kan leda till dödsfall eller svåra skador.**
- **Ta inte isär och utför inga reparationer på de främre eller bakre dörrstolparna och den del av taket som innehåller sidogardinerna. Sådant arbete kan göra att systemet plötsligt och oväntat utlöses med livsfarliga personskador som följd, eller att systemet inte fungerar när det behövs.**

Följ dessa instruktioner för att undvika svåra eller livshotande personskador. Kontakta en auktoriserad Toyota-återförsäljare eller -verkstad eller annan verksamhet med motsvarande kvalifikationer och utrustning beträffande eventuella reparationer eller ändringar.

OBSERVERA

Utför inte någon av följande ändringar utan att först ha kontaktat en auktoriserad Toyota-återförsäljare eller -verkstad eller annan verksamhet med motsvarande kvalifikationer och utrustning. Ändringar av detta slag kan i vissa fall påverka funktionen hos sidokrockkuddarna och sidokrockgardinerna.

- ***Montering av elektronisk utrustning, t.ex. mobil kommunikationsradio, kassettbandspelare eller CD-spelare.***
- ***Ändring av bilens fjädringssystem***
- ***Ändring av bilens konstruktion i passagerarutrymmets sida***
- ***Reparation på eller intill mittkonsolen, eller på framsätet***

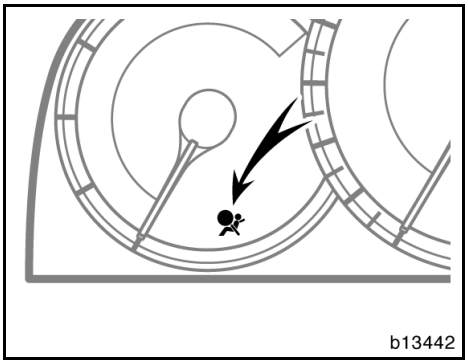

Indikeringslampan tänds motorn är igång. Den slocknar efter cirka sex sekunder. Detta innebär att sidokrockkuddar och sidokrockgardiner fungerar som de skall.

Kontrollsystemet övervakar funktionen hos sensorerna till krockkuddesystemet, de främre krockkuddarna, sidokrockkuddarna, sidokrockgardinerna, förarsätets läge, strömbrytaren till förarplatsens bälteslås, indikeringslampan till manuell in/urkoppling av krockkuddarna ”AIRBAG OFF”, bältessträckare, uppblåsningsanordningar, varningslampor, kablage och spänningskällor. (Närmare information finns i avsnittet ”Kontrollampor och varningssummer” på sidan 117 i del 1-6.)

Om något av följande inträffar tyder det på en defekt i krockkudde- eller bältessträckarsystemen. Tala med en auktoriserad Toyota-återförsäljare eller -verkstad, eller annan verkstad med motsvarande kvalifikationer och utrustning.

- Lampan tänds inte när motorn är igång eller också förblir den tänd i mer än 6 sekunder eller blinkar.
- Lampan tänds eller börjar att blinka under körning.

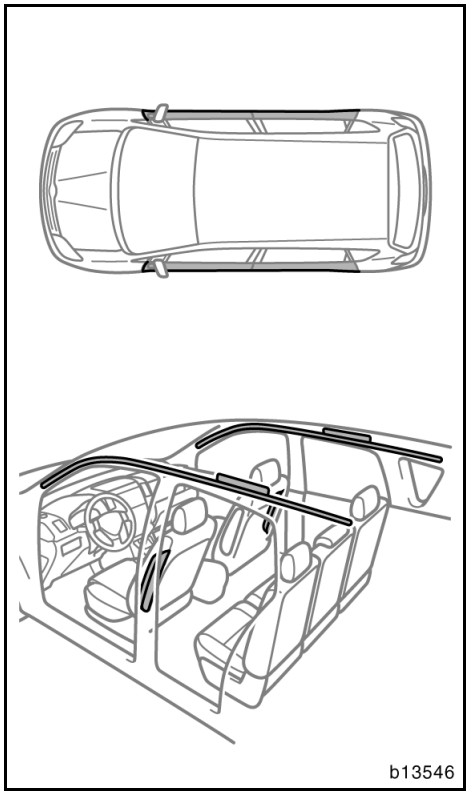

Om något av följande inträffar skall du snarast kontakta en auktoriserad Toyota-återförsäljare eller -verkstad eller annan verksamhet med motsvarande kvalifikationer:

- Om sidokrockkuddarna eller sidokrockgardinerna blivit utlösta.
- Om dörrpartiet (det skuggade partiet på bilden) har blivit utsatt för en skada men inte så kraftig att sidokrockkuddarna och sidokrockgardinerna löst ut.
- Om ytan på stolarna där sidokrockkudden sitter (skuggade partier på bilden) har blivit repad, sprucken eller på annat sätt skadad.
- Om klädseln på främre dörrstolparna, bakre dörrstolparna eller takklädseln där sidokrockgardinen sitter (skuggade partier på bilden) har blivit repad, sprucken eller på annat sätt skadad.

OBSERVERA
Lossa inte batterikablarna utan att först ha kontaktat en auktoriserad Toyota-återförsäljare eller -verkstad eller annan verksamhet med motsvarande kvalifikationer och utrustning.

Manuellt i- och urkopplingssystem, krockkudde (framsätespassagerare)

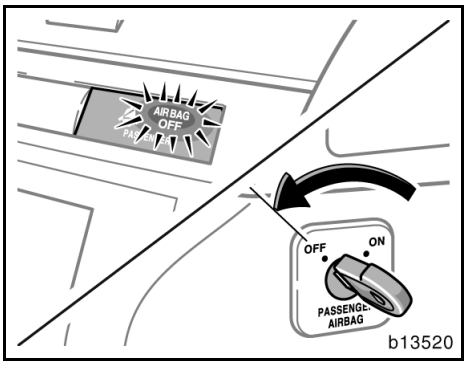

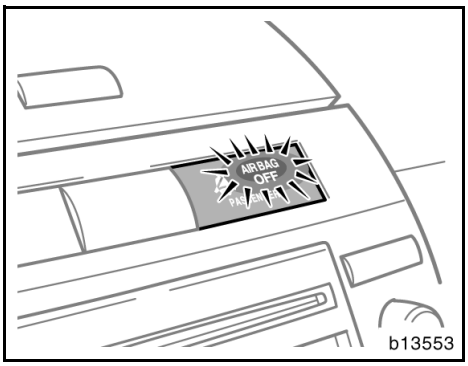

I/urkopplingssystemet för krockkuddar består av en manuell till/frånkontakt och en indikeringslampa. Kontakten kopplar endast ur krockkuddarna fram och på sidan av passagerarplatsen i framsätet. Indikeringslampan ”AIRBAG OFF” tänds när krockkuddarna är urkopplade. Koppla bara ur krockkuddarna när en bakåtvänd bilbarnstol oundvikligen måste installeras på framsätespassagerarens plats.

Kontakten till manuell i/urkoppling av krockkuddarna på instrumentpanelen på framsätespassagerarsidan och indikeringslampan ”AIRBAG OFF” är placerade mitt på instrumentpanelen.

Innan du använder den manuella i/uppkopplingskontakten ska du först stanna bilen och välja läge OFF. Öppna dörren till framsätespassagerarplatsen, sätt in den mekaniska nyckeln i nyckelhålet och vrid om. Vrid nyckeln till läge ”OFF” för att koppla ur krockkuddarna. Indikeringslampan ”AIRBAG OFF” tänds för att bekräfta att krockkuddarna har kopplats ur när motorn är igång. (Se följande beskrivningar beträffande indikeringslampan.) Kom ihåg att ta bort nyckeln från låscylindern.

Modeller med sidokrockgardiner — Detta system kan inte koppla ur sidokrockgardinerna.

”AIRBAG OFF”, Indikeringslampa, krockkudde urkopplad

Indikeringslampan tänds när motorn är igång. Den slocknar efter några sekunder. Det bekräftar att det manuella i/urkopplingssystemet fungerar korrekt. Efter några sekunder tänds indikeringslampan igen om kontakten är i läge ”OFF” och krockkuddarna urkopplade.

Kontakta en auktoriserad Toyota-återförsäljare eller -verkstad eller annan verkstad med motsvarande kvalifikationer och utrustning om något av följande inträffar:

- Indikeringslampan tänds inte när motorn är igång.
- Indikeringslampan förblir tänd även om den manuella i/urkopplingskontakten har vridits till läge ”ON”.
- Låscylindern kan inte vridas om.
- Varningslampan för krockkuddesystemet förblir tänd vare sig indikeringslampan ”AIRBAG OFF” är tänd eller ej.

⚠ VARNING

- **Du måste koppla ur krockkuddarna fram och på sidan av framsätespassagerarplatsen om det är oundvikligt att en bilbarnstol placeras på den platsen.**
- **Placera aldrig en bakåtvänd bilbarnstol på framsätespassagerarens plats om krockkuddarna är aktiverade. Annars kan den explosiva uppblåsningen av krockkuddarna på passagerarsidan döda eller skada barnet mycket allvarligt.**
- **Om ingen bilbarnstol är installerad på framsätespassagerarplatsen ska krockkuddarna vara aktiverade för att passageraren i framsätet skall undvika livshotande eller allvarliga skador. Kontrollera att indikeringslampan ”AIRBAG OFF” är släckt.**
- **Om krockkuddarna urkopplas kan funktionen hos krockkuddesystemet reduceras i vissa olyckor och öka sannolikheten av allvarliga eller livshotande skador på passageraren i framsätet.**

För ytterligare information, se ”Krockkudde för förare och framsätespassagerare, knäkrockkudde för föraren” på sid 67 i denna del.

Bilbarnstol
Säkerhetsåtgärder vid användning av bilbarnstol

Toyota rekommenderar starkt att barn som är för små att använda säkerhetsbälten för vuxna alltid skall sitta i en bilbarnstol av lämplig storlek eller på en bälteskudde.

Barn som vuxit ur bilbarnstolen ska alltid använda bilens ordinarie säkerhetsbälte och eventuellt sitta på en bälteskudde. Se ”Säkerhetsbälten” på sid 55 i den här delen.

⚠ VARNING

- **Kontakta din Toyota-återförsäljare för att få hjälp och information beträffande bilbarnstolar.**
- **För att vara effektivt skyddade vid trafikolyckor och häftiga inbromsningar måste barn sitta fastspända med antingen säkerhetsbälte eller i bilbarnstol, beroende på barnets ålder och storlek. Att hålla ett barn i armarna ger inget skydd som kan jämföras med en barnstol. Vid en olycka kan barnet slungas mot vindrutan eller klämmas mellan dig och kupéinteriören.**
- **Toyota framhåller med skärpa vikten av att barn alltid ska sitta i för deras storlek och vikt lämpliga bilbarnstolar om de är för små för att använda bilens ordinarie säkerhetsbälten.**
- **Placera aldrig en bakåtvänd bilbarnstol på passagerarplatsen i framsätet om det manuella in/urkopplingsreglaget är i läge ”ON”. Om en olycka skulle inträffa kan den explosiva uppblåsningen av krockkudden på passagerarsidan döda eller skada barnet mycket allvarligt.**

- **Bara om du absolut måste placera en bilbarnstol i framsätet ska sätet av säkerhetsskäl flyttas så långt bakåt från krockkudden som möjligt. Flytta alltid sätet så långt bakåt som det går eftersom krockkudden framför framsätespassageraren kan utlösas med oerhörd hastighet och kraft. Barnet riskerar då att få livsfarliga skador.**
- **På modeller med sidokrockkuddar samt modeller med sidokrockkuddar och sidokrockgardiner, se till barn inte lutar huvudet eller någon annan kroppsdel mot dörren eller mot den del av stolen, främre stolpen, bakre stolpen eller takets sidobalk varifrån sidokrockkuddar och sidokrockgardiner utlöses, även om han/hon sitter i en bilbarnstol. Om sidokrockkudden och/eller sidokrockgardinen blåses upp kan barnet få svåra eller livsfarliga skador om det sitter för nära dörren.**
- **Följ noga tillverkarens anvisningar beträffande montering av bilbarnstolen och kontrollera att den sitter riktigt fast.. En felaktigt monterad bilbarnstol kan göra att barnet får livshotande skador vid en häftig inbromsning eller olycka.**

Barnsäkerhet i bil

Små barn upp till 6-9 månader ska åka i ett bakvänt babyskydd som ska vara E-godkänt. Då barnet kan sitta stadigt är babyskyddet urvuxet. Livslängden för att babyskydd är 8-10 år, om inte tillverkaren anger något annat.

Små barn åker säkrast i bakåtvända bilbarnstolar. Barn bör sitta bakåtvända till cirka fyra års ålder eller så länge det går. Placeringen av bilbarnstol i främre eller bakre passagerarsätet är likvärdig från krocksäkerhetssynpunkt. Barnstolen ska vara E- och/eller T-märkt. NTF rekommenderar en stol som är godkänd upp till 25 kilo. När barnets huvud sticker upp över kanten på bilbarnstolen är det dags att byta till bältesstol eller bälteskudde. En bilbarnstol ska helst inte vara äldre än fem år.

Bältesstol eller bälteskudde rekommenderas för barn upp till 10-12 år.

Barn som är kortare än 135 cm ska dessutom använda en särskild skyddsanordning, babyskydd, bilbarnstol eller bältesstol/-kudde.

Barn som är kortare än 140 cm ska inte sitta på en plats som är utrustad med en icke avstängd passagerarkrockkudde.

Bilbarnskydd som varit med om en olycka ska kasseras.

⚠ VARNING

En bilbarnstol som inte är lämplig för den här bilen utgör inte ett fullgott skydd för ett spädbarn eller barn. De kan därför riskera att få livshotande eller allvarliga skador.

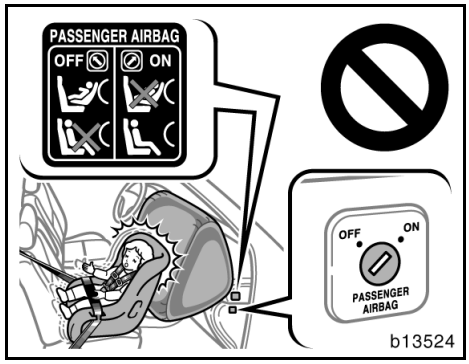

Bakåtvänd bilbarnstol

⚠ VARNING

- **Placera aldrig en bakåtvänd bilbarnstol på passagerarplatsen i framsätet om det manuella in/urkopplingsreglaget är i läge ”ON”.**
- **Bara om du absolut måste placera en bilbarnstol i framsätet ska sätet av säkerhetsskäl flyttas så långt bakåt från krockkudden som möjligt. Skjut alltid stolen så långt bakåt som det går.**

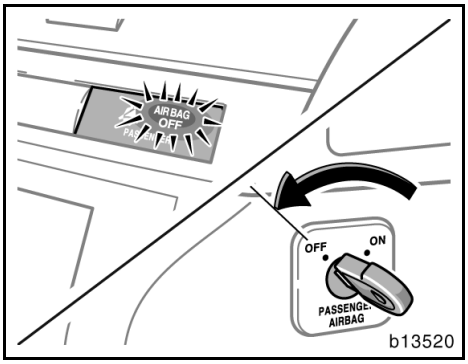

⚠ VARNING

- **Bakåtvänd barnstol: Placera aldrig en bakåtvänd bilbarnstol på passagerarplatsen i framsätet om det manuella in/urkopplingsreglaget för krockkudden är i läge ”ON”. Den kraftiga och explosiva uppblåsningen av krockkudden framför framsätespassageraren kan döda eller allvarligt skada barnet om en bakåtvänd bilbarnstol är installerad på framsätespassagerarplatsen. Ett varningsmärke på instrumentpanelen på passagerarsidan påminner dig att aldrig placera en bakåtvänd barnstol i framsätet.**

- **Om det är oundvikligt att installera en bakåtvänd bilbarnstol på framsätespassagerarplatsen måste krockkuddarna fram och på sidan av passagerarplatsen kopplas ur. Kontrollera att den manuella i/urkopplingskontakten för krockkuddarna är i läge ”OFF” och att indikeringslampan är tänd. För ytterligare information, se ”Krockkudde för förare och framsätespassagerare, knäkrockkudde för föraren” på sidan 67 i denna del.**

Del 1-4
INSTRUMENT OCH MANÖVERORGAN

Ratt och speglar

- Höjdställbar ratt med teleskopfunktion 94
- Yttre backspeglar 94
- Invändig backspegel med bländningsskydd. 96
- Invändig backspegel med automatiskt bländskydd 96
- Sminkspeglar 98

Höjdställbar ratt med teleskop-funktion

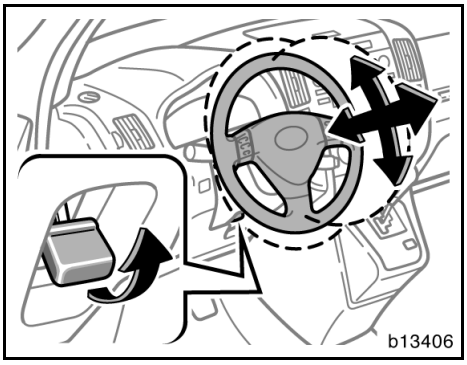

Drag upp spärrspaken för att ställa in rattens läge. Luta sedan ratten till önskad vinkel, tryck på ratten eller drag i den tills rattstången får önskad längd och låt spaken återgå till ursprungsläget.

⚠ VARNING

- **Ändra inte rattinställningen när bilen är i rörelse. Det är då lätt att tappa kontrollen över bilen, med risk för allvarliga eller livshotande skador som följd.**
- **När ratten har rätt inställning ska du kontrollera att den är säkert låst i sitt nya läge genom att dra den uppåt och nedåt eller framåt och bakåt.**

Yttre backspeglar

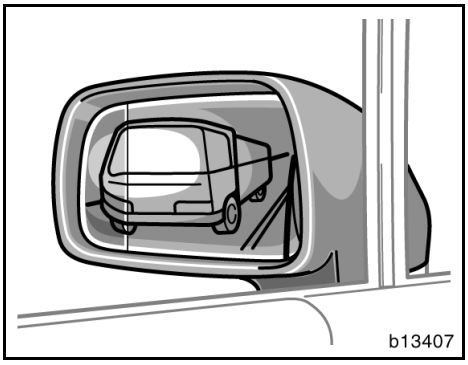

Ställ in speglarna så att du nätt och jämnt ser bilens utvändiga linjer i speglarna.

Backspegeln på förarsidan är en vidvinkelspegel med olika böjning som förenas vid en linje. Spegelns inre och yttre delar ger olika avstånd till avspeglade föremål. Föremål som avspeglas i spegelns yttre del verkar vara längre bort än föremål som avspeglas i den inre delen.

Vissa modeller har eluppvärmda speglar. Tryck då på knappen för eluppvärmningen av bakrutan för att snabbt ta bort imma och frost från speglarna. (Se ”Eluppvärmd bakruta, eluppvärmda backspeglar” på sidan 109 i del 1-5.)

⚠ VARNING

- **Ställ inte in spegeln under körning. Det är då lätt att tappa kontrollen över bilen, med risk för allvarliga eller livshotande skador som följd.**
- **De yttre backspeglarna kan bli mycket heta när elvärmen till bakrutan är påkopplad. Akta fingrarna.**

Sidospegelreglage, elektriskt

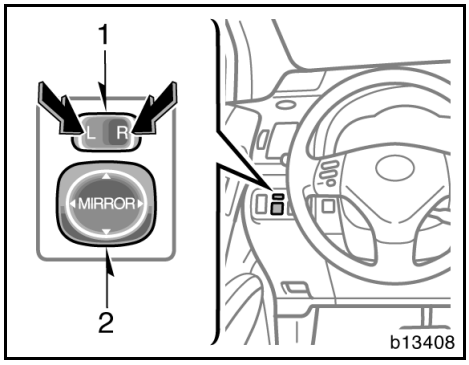

Ställ in speglarna med reglagen.

1. Spegelväljare — för att välja den spegel som skall ställas in.
   Tryck på tangenten ”R” (höger) eller ”L” (vänster).
2. Inställningsreglage — För att ställa in spegeln
   Flytta reglaget i önskad riktning.

Speglarna kan ställas in i audioläge eller när motorn är igång.

OBSERVERA
Om speglarna frusit fast får du inte använda elinställningen. Skrapa inte på speglarna. Tag bort isen med avisningsspray.

Infällbara yttre backspeglar

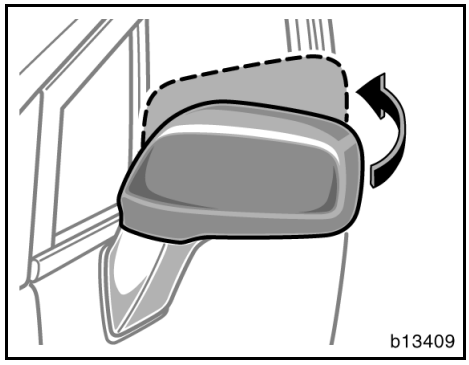

Backspeglarna kan fällas in, t.ex. vid parkering i trånga utrymmen.

Tryck för hand och fäll backspegeln bakåt så långt det går.

⚠ **VARNING**
Kör inte med infällda backspeglar. Speglarna på både förar- och passagerarsidorna måste vara utfällda och rätt inställda innan du börjar köra.

Invändig backspegel med bländningsskydd

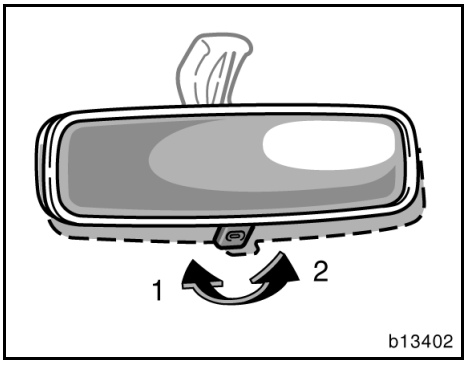

Ställ in spegeln så att du nätt och jämnt ser bilens bakvagn genom den.

Ställ om spaken under spegeln under mörkerkörning för att minska bländningsrisken från bakomvarande fordon.

Körning i dagsljus—spaken i läge 1

Bilden i spegeln är klarare och tydligare i detta läge.

Mörkerkörning—spaken i läge 2

Tänk på att du förlorar en del av skärpan i spegeln när du minskar reflexerna i den.

⚠ VARNING

Ställ inte in spegeln under körning. Det är då lätt att tappa kontrollen över bilen, med risk för allvarliga eller livshotande skador som följd.

Invändig backspegel med automatiskt bländskydd

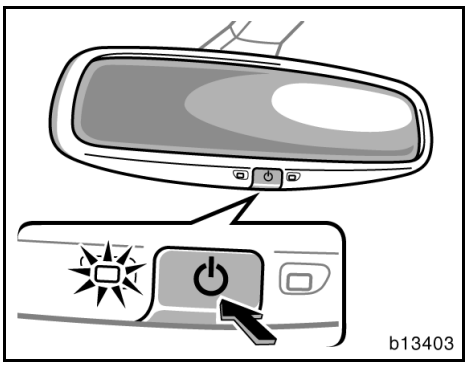

Ställ in spegeln så att du nätt och jämnt ser bilens bakvagn genom den.

Den här spegeln är försedd med automatisk avbländning. Funktionen är avsedd att minska bländningen från bakomvarande bilar vid mörkerkörning.

Den invändiga backspegeln är alltid inställd på automatisk avbländning när du sätter i nyckeln i nyckelhålet och motorn startar.

Indikeringslampan tänds för att visa att funktionen är aktiverad.

När spegeln känner av strålkastarna från bakomvarande trafik mörknar ytan något för att reducera det reflekterade ljuset.

Tryck in ”⏻” -tangenten för att koppla bort den automatiska funktionen.

Tryck in ”⏻ ” -tangenten igen för att aktivera den automatiska funktionen.

Ställ in backspegeln innan du kör iväg så att sikten bakåt är optimal.

Om det är kallt i bilen kan det ta lite längre tid för spegeln att mörkna när den känner av ljusen från strålkastarna.

⚠ VARNING

Ställ inte in spegeln under körning. Det är då lätt att tappa kontrollen över bilen, med risk för allvarliga eller livshotande skador som följd.

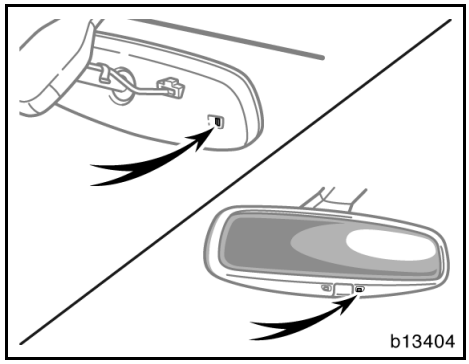

Bländningsskyddets sensorer är placerade på vardera sidan om spegeln. Om spegeln ska fungera korrekt får de inte vidröras eller täckas över med fingret, en tygbit eller dylikt.

Sminkspeglar

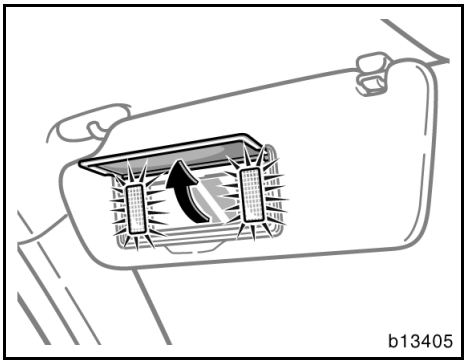

Fäll ner solskyddet och öppna luckan när du vill använda spegeln.

På modeller med sminkspegelbelysning tänds belysningen när locket öppnas.

Del 1-5
INSTRUMENT OCH MANÖVERORGAN

Belysning, torkare och eluppvärmd bakruta

- Strålkastare och körriktningsvisare 100
- Höjdinställning av strålkastare 101
- Varningsblinkers. 102
- Dimljus, fram och bak. 103
- Kupébelysning 103
- Läs- och kupélampor 104
- Nyckelhål 105
- Vindrutetorkare och -spolare (med intervallinställning) 106
- Bakrutetorkare och -spolare. 108
- Strålkastarspolare 109
- Bakruta, yttre backspeglar med eluppvärmning. 109

Strålkastare och körriktningsvisare

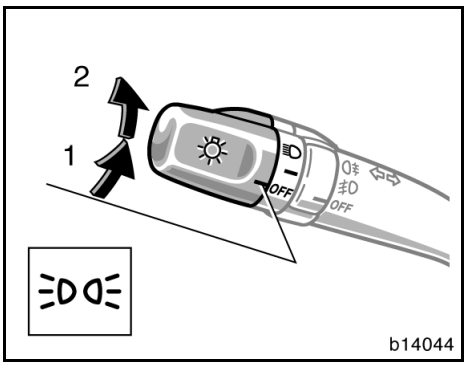

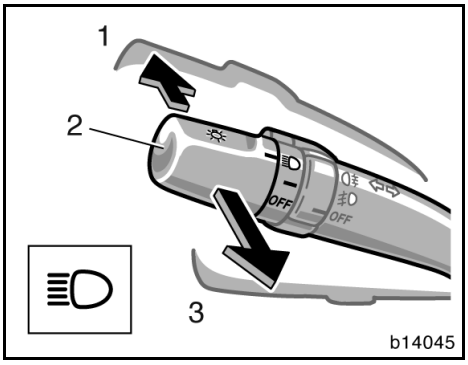

STRÅLKASTARE

Gör så här för att slå på följande belysning: Vrid på strålkastar/körriktningsvisarspaken.

Läge 1 — Parkering, baklyktor, nummerskyltsbelysning och instrumentpanelbelysning.

Indikeringslampan för baklyset tänds i instrumentgruppen.

Läge 2 — Strålkastarna och all annan färdbelysning

På vissa modeller tänds dock ovanstående belysning även om bilen startas med ljusströmställaren frånslagen.

Ställ in strålkastarnas höjd innan de tänds. (Se ”Höjdinställning av strålkastarna” på sidan 101.)

Varningssummer, strålkastarna tända

En summerton påminner dig att släcka strålkastarna om förardörren öppnas och du har tagit nyckeln från nyckelhålet med strålkastarna tända.

OBSERVERA
För att spara batteriet ska du inte lämna belysningen tänd längre än nödvändigt om motorn inte är igång.

Helljus/halvljus — Slå på strålkastarna och skjut spaken ifrån dig för att få helljus (läge 1). Drag spaken mot dig (läge 2) för halvljus.

En blå lampa tänds på instrumentpanelen när helljuset är tänt.

Helljusblink (läge 3) — Drag spaken mot dig så långt det går. Släpp spaken så slocknar helljuset.

Du kan blinka med helljuset även om ändknoppen står i ”OFF”-läge.

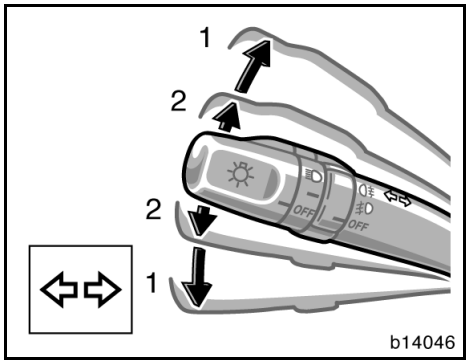

KÖRRIKTNINGSVISARE

För belysnings/körriktningsspaken uppåt eller nedåt till läge 1 för att visa åt vilket håll du ska svänga.

Körriktningsvisarna kan användas i läge IG-ON.

Spaken återgår automatiskt till ursprungsläget efter svängen, men vid små rattutslag, t.ex. om du byter fil, kan du behöva återställa den för hand.

Du kan signalera filbyte genom att föra spaken uppåt eller nedåt tills det tar emot något (läge 2) och hålla den där.

Om den gröna indikeringslampan på instrumentpanelen blinkar snabbare än vanligt är någon av blinkerslamporna fram eller bak trasig. Se ”Byte av glödlampor” på sidan 374 i del 7-3.

Höjdinställning av strålkastare

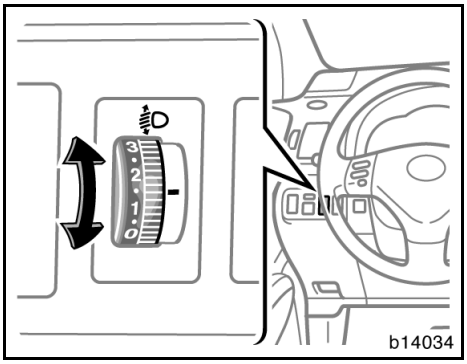

Vänsterstyrda bilar

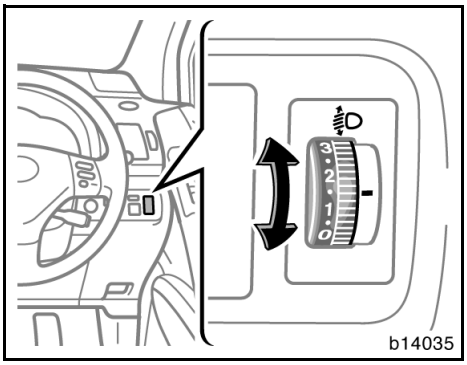

Högerstyrda bilar

Justera strålkastarnas höjdinställning med inställningsratten.

Följande tabell visar några lämpliga strålkastarinställningar. Vid annan belastning än vad som upptas i tabellen ska strålkastarna justeras så att halvljuset ligger på samma höjd som när föraren är ensam i bilen. Ju högre siffra på reglaget, desto lägre inställning av strålkastaren.

Håll alltid strålkastarna rätt inställda för att inte blända mötande trafikanter.

BELASTNING OCH INSTÄLLNING
Exkl. baksäte

Belastning	Reglagets läge
Endast förare eller samtliga passagerare (Förare + en passagerare i framsätet)	0
Bilen fullsatt + full last i bagageutrymmet	3
Förare + full last i bagageutrymmet	4

Inkl. baksäte

Belastning	Reglagets läge
Endast förare, eller förare + en passagerare i framsätet	0
Föraren + en passagerare fram och alla passagerare längst bak.	1
Bilen fullsatt	2
Bilen fullsatt + full last i bagageutrymmet	3
Förare + full last i bagageutrymmet	4

Varningsblinkers

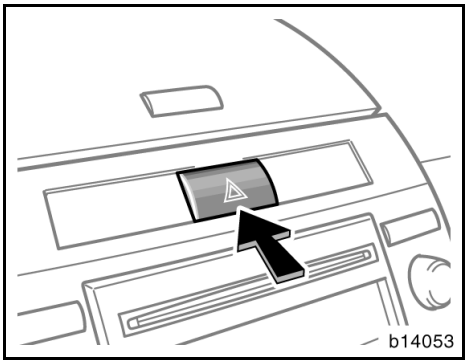

Tryck in tangenten för att tända varningsblinkers.
Alla körriktningsvisare börjar att blinka. Tryck en gång till för att släcka.

Varningsblinkers ska användas för att varna övriga trafikanter om du måste stanna bilen där den utgör en trafikfara.

Stanna alltid bilen så långt från körbanan som möjligt.

Blinkersspaken fungerar inte så länge varningsblinkers är påkopplade.

OBSERVERA
För att inte batteriet ska bli urladdat, bör du inte ha varningsblinkers påkopplade längre än nödvändigt om motorn inte är igång.

Dimljus, fram och bak

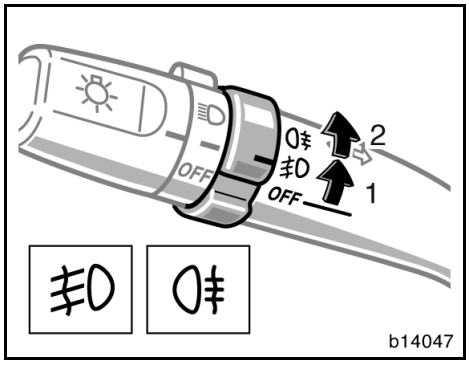

Tänd följande lampor genom att vrida ringen på belysnings-/blinkersspaken när baklyktorna och/eller strålkastarna är påslagna.

Läge 1 — Dimljus, fram

Indikeringslampan tänds på instrumentpanelen när de främre dimljusen är tända.

Läge 2 — Dimljus, fram och bak

Indikeringslamporna för dimljus fram och bak tänds på instrumentpanelen när dimljusen fram och bak är tända.

De främre och bakre dimljusen släcks automatiskt när den övriga belysningen stängs av.

När du har stängt av strålkastarna tänds bakre dimljuset inte när du åter tänder strålkastarna.

Tänd då de bakre dimljusen genom att vrida ringen på belysnings-/blinkersspaken till läget för de bakre dimljusen, enligt förutsättningarna ovan.

Kupébelysning

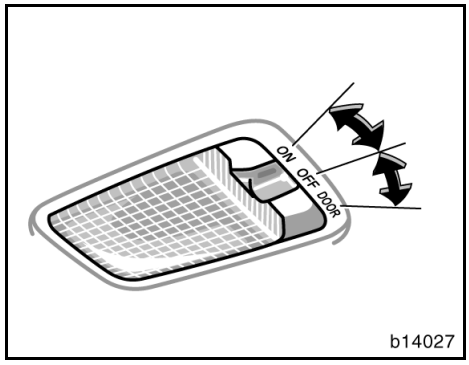

Flytta tangenten för att tända kupébelysningen.

Strömbrytaren har följande lägen:

”ON”— Lampan är tänd hela tiden.

”OFF”—Släcker lampan.

”DOOR” — Taklampan tänds när någon av sidodörrarna eller bakdörren öppnas. Lampan slocknar när alla sidodörrarna och bakdörren är stängda.

BELYSNING VID INSTEG I BILEN

När strömställaren är ”DOOR”-läge tänds belysningen när någon av sidodörrarna eller bakluckan öppnas. När alla sidodörrarna och bakluckan har stängts är belysningen tänd i cirka 15 sekunder innan den slocknar.

I följande fall släcks emellertid belysningen direkt:

- När alla sidodörrarna och bakluckan har stängts och motorn har startats med startkontakten, eller är i audioläge.
- Startknappsystemet ändras till audioläge eller motorstart när alla sidodörrarna har stängts.
- Alla sidodörrarna och bakdörren är stängda och förardörren är låst.

När alla sidodörrarna och bakluckan låses upp med nyckel eller fjärrkontroll (modeller utan dubbelsidig låsning) tänds kupébelysningen. Den lyser i cirka 15 sekunder och slocknar därefter.

SLÄCKNING AV KUPÉBELYSNING

Om du tar bort nyckeln från nyckelhålet och kupébelysningen förblir tänd med strömbrytaren i läge ”DOOR ”kommer lampan automatiskt att släckas efter 20 minuter.

Om du öppnar någon stängd dörr medan systemet är aktiverat nollställs systemet automatiskt.

Läs- och kupélampor

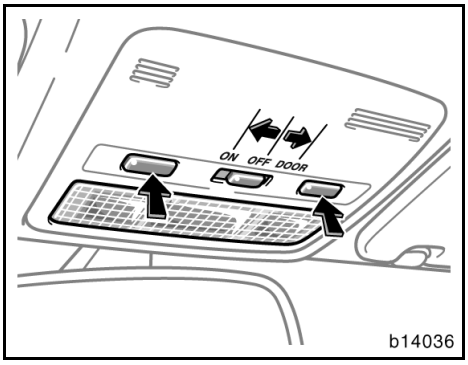

Läslampor —

Tryck på strömbrytaren på resp sida för att tända läslampan. Tryck på strömbrytaren för att släcka den.

Kupébelysning —

Flytta tangenten i mitten för att tända kupébelysningen.

Strömbrytaren i mitten har följande lägen:

”ON” — Lampan är tänd hela tiden.

”OFF” — Släcker lampan.

”DOOR” — Taklampan tänds när någon av sidodörrarna eller bakdörren öppnas. Lampan slocknar när alla sidodörrarna och bakdörren är stängda.

BELYSNING VID INSTEG I BILEN

När strömställaren är ”DOOR”-läge tänds belysningen när någon av sidodörrarna eller bakluckan öppnas. När alla sidodörrarna och bakluckan har stängts är belysningen tänd i cirka 15 sekunder innan den slocknar.

I följande fall släcks emellertid belysningen direkt:

- När alla sidodörrarna och bakluckan har stängts och motorn har startats med startkontakten, eller är i audioläge.
- Startknappsystemet ändras till audioläge eller motorstart när alla sidodörrarna har stängts.
- Alla sidodörrarna och bakdörren är stängda och förardörren är låst.

När alla sidodörrarna och bakluckan låses upp med nyckel eller fjärrkontroll (modeller utan dubbelsidig låsning) tänds kupébelysningen. Den lyser i cirka 15 sekunder och slocknar därefter.

SLÄCKNING AV KUPÉBELYSNING

Om du tar bort nyckeln från nyckelhålet och kupébelysningen förblir tänd med strömbrytaren i läge ”DOOR ”kommer lampan automatiskt att släckas efter 20 minuter.

Om du öppnar någon stängd dörr medan systemet är aktiverat nollställs systemet automatiskt.

Nyckelhål

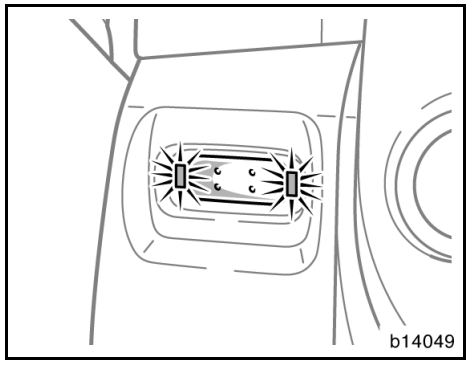

För att göra det lättare att hitta nyckelhålet tänds en lampa vid nyckelhålet när någon av sidodörrarna eller bakdörren öppnas.

När samtliga dörrar är stängda fortsätter lampan att lysa i cirka 15 sekunder innan den slocknar.

I följande fall släcks emellertid belysningen direkt.

- När alla sidodörrarna och bakluckan har stängts och motorn har startats med startkontakten, eller är i audioläge.
- Startknappsystemet ändras till audioläge eller motorstart när alla sidodörrarna har stängts.
- Alla sidodörrar och bakluckan är stängda och låsta.

När alla dörrarna låses upp antingen med den mekaniska nyckeln eller fjärrkontrollnyckeln samtidigt tänds nyckehålsbelysnignen i cirka 15 sekunder och slocknar därefter.

Belysningen släcks automatiskt när nyckeln tas bort från nyckelhålet och dörren lämnas öppen i 20 minuter eller längre för att undvika urladdning av batteriet.

Vindrutetorkare och -spolare (med intervallinställning)

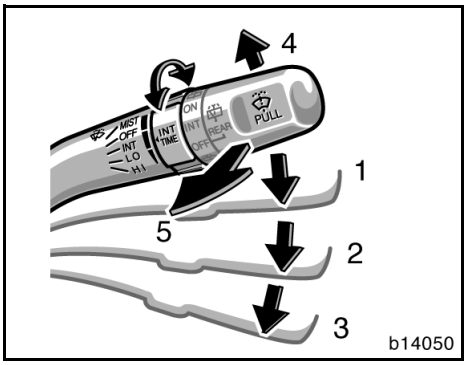

Ställ spaken i önskat läge för att starta vindrutetorkarna.

Vindrutetorkarna kan användas när motorn är igång.

Spakens läge	Funktion
Läge 1	Intervallfunktion
Läge 2	Låg hastighet
Läge 3	Hög hastighet
Läge 4	Ett torkarslag
Läge 5	Spolare

Med ringen ”INT TIME” kan intervallen mellan torkarslagen varieras när torkarspaken är i intervalläge (läge 1). Vrid ringen uppåt för att öka pausen mellan torkarslagen och nedåt för att minska pausen.

Drag spaken mot dig för att spruta spolarvätska på rutan (läge 5).

Vindrutetorkarna gör några slag efter varje spolning av vindrutan även om torkarna är avstängda.

Instruktioner för påfyllning av spolarvätska finns i ”Påfyllning av spolarvätska” på sidan 374 i del 7-3.

Vintertid bör du värma vindrutan med defrosterläget på varmluft innan du använder vindrutespolaren. Det förhindrar att spolarvätskan fryser fast på vindrutan och skymmer sikten.

OBSERVERA
Starta inte vindrutetorkarna om vindrutan är torr. Glaset kan repas.

Vindrutetorkare och -spolare (med automatisk inställning)

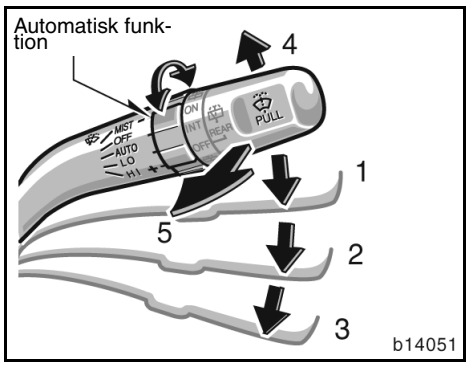

Ställ spaken i önskat läge för att starta vindrutetorkarna.

Vindrutetorkarna kan användas i läge IG-ON.

Spakens läge	Funktion
Läge 1	Automatisk drift
Läge 2	Låg hastighet
Läge 3	Hög hastighet
Läge 4	Ett torkarslag
Läge 5	Spolare

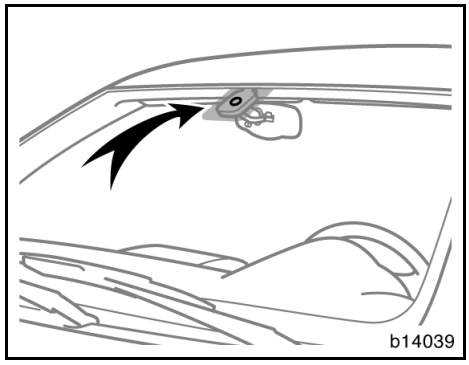

Automatisk funktion (läge 1)

Torkarens hastighet beror på antalet regndroppar som sensorn för den automatiska torkarfunktionen känner av.

Sensorn för automatisk torkarfunktion är placerad på vindrutans insida som bilden visar.

Den automatiska torkarfunktionens känslighet kan ställas in med en vridning på spaken. Vrid mot ”–” så krävs fler regndroppar för att starta vindrutetorkaren, vrid spaken mot ”+” så krävs färre regndroppar för att starta den.

⚠ VARNING

Var försiktig så att du inte klämmer fingrarna mellan torkarbladen och vindrutan.
När torkaromkopplaren är i läge 1 i läge IG-ON kan den automatiska torkarfunktionen aktiveras i följande fall:

- **Om du rör vid vindrutans övre mellersta del i närheten av sensorn.**
- **Om du torkar av vindrutans övre mellersta del (i närheten av sensorn) med en trasa eller liknande.**
- **Om vindrutan vibrerar.**
- **Om du trycker på sensorn.**

OBSERVERA

Låt inte rengöringsmedel eller vätska komma på sensorn för den automatiska torkarfunktionen vid rengöring av vindrutans insida.

Drag spaken mot dig för att spruta spolarvätska på rutan (läge 5).

Vindrutetorkarna gör några slag efter varje spolning av vindrutan även om torkarna är avstängda.

Instruktioner för påfyllning av spolarvätska finns i ”Påfyllning av spolarvätska” på sidan 374 i del 7-3.

Vintertid bör du värma vindrutan med defrosterläget på varmluft innan du använder vindrutespolaren. Det förhindrar att spolarvätskan fryser fast på vindrutan och skymmer sikten.

OBSERVERA

Starta inte vindrutetorkarna om vindrutan är torr. Glaset kan repas.

Bakrutetorkare och -spolare

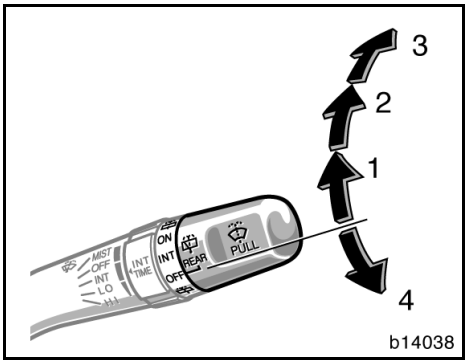

Vrid knoppen i änden av spaken uppåt för att starta bakrutetorkaren.

Bakrutetorkarna kan användas när motorn är igång.

Spakens läge	Funktion
Läge 1	Intervallfunktion
Läge 2	Normal användning
Läge 3 eller 4	Spolare

Vrid knoppen uppåt eller nedåt så långt som möjligt (läge 3 eller 4) för att spruta spolarvätska på bakrutan. Knoppen återgår automatiskt från dessa lägen när du släpper den.

Instruktioner för påfyllning av spolarvätska finns i ”Påfyllning av spolarvätska” på sidan 374 i del 7-3.

OBSERVERA

Starta inte bakrutetorkaren om bakrutan är torr. Glaset kan repas.

Strålkastarspolare

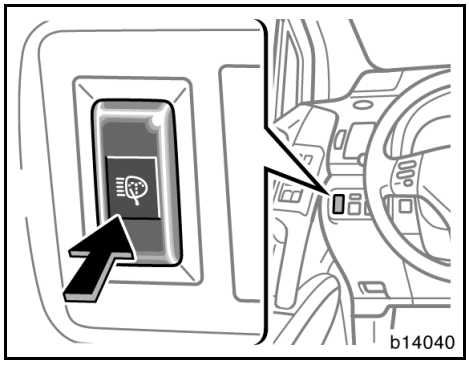

Tryck på knappen när strålkastarna är tända för att spruta vätska på strålkastarglasen.

Strålkastarspolarna kan användas när motorn är igång.

Kontrollera regelbundet vätskenivån i den genomskinliga behållaren för spolarvätskan.

Fyll på med spolarvätska. Anvisningar för påfyllning av spolarvätska finns i ”Påfyllning av spolarvätska” på sidan 374 i del 7-3.

OBSERVERA
Starta inte strålkastarrengöringen om spolarvätsketanken är tom. Spolarmotorn kan överhettas.

Bakruta, yttre backspeglar med eluppvärmning

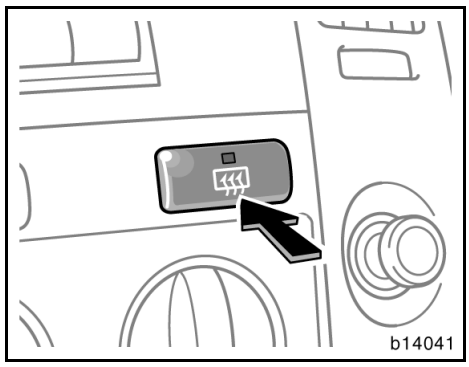

Med manuell luftkonditionering

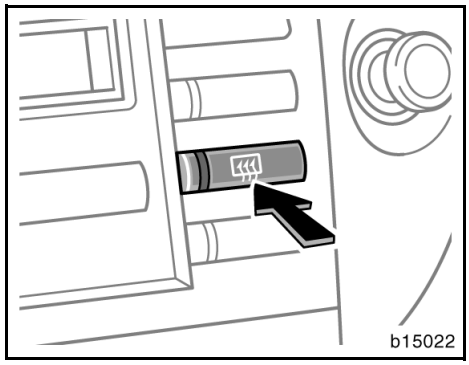

Med automatisk luftkonditionering

Tryck på strömbrytaren för att ta bort imma eller frost från bakrutan.

Bakruteuppvärmningen kan användas när motorn är igång.

De tunna värmetrådarna på insidan av bakrutan avlägsnar snabbt imma och frost från bakrutan. En indikeringslampa visar när eluppvärmningen är på.

På vissa modeller värms också de yttre backspeglarna samtidigt med bakrutan. Rör inte vid spegelglaset medan uppvärmningen pågår.

Tryck på strömbrytaren en gång till för att stänga av eluppvärmningen.

På vissa modeller stängs eluppvärmningen av automatiskt efter cirka 15 minuter.

⚠ VARNING

De yttre backspeglarna kan bli mycket heta när elvärmen till bakrutan är påkopplad. Akta fingrarna.

Eluppvärmningen ska vara avstängd när sikten genom bakrutan är fri. Om eluppvärmningen är på i onödan kan batteriet urladdas, särskilt vid upprepade korta körningar. Eluppvärmningen är inte avsedd att torka bort regnvatten eller smälta bort snö.

Om de yttre backspeglarna är fastfrusna måste du använda defrosterspray innan du gör eventuella inställningar.

OBSERVERA

- ***För att undvika att batteriet laddas ur bör eluppvärmningen stängas av när motorn är avstängd.***
- ***Var försiktig så att du inte repar eller skadar de tunna värmetrådarna eller kontakterna när du rengör bakrutans insida.***

Del 1-6
INSTRUMENT OCH MANÖVERORGAN

Instrument, mätare och varningslampor

- Bränslemätare 112
- Temperaturmätare för kylarvätska 112
- Varvräknare 113
- Vägmätare, dubbla trippmätare och instrumentbelysning 114
- Oljebytesindikering 115
- Varningslampor och varningssummer 117

Bränslemätare

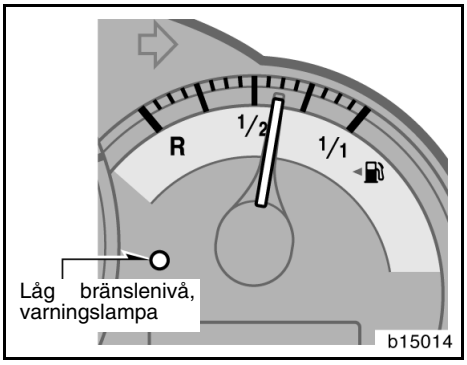

Mätaren indikerar den ungefärliga bränslenivån när motorn är igång.

Nästan full—Nålen vid ”1/1”
Nästan tom —Nålen vid ”R”

Fyll på bränsle när en kvarts tank återstår.

När bilen bromsar, accelererar eller svänger rör sig bränslet i tanken varför också visarnålen rör sig. Det beror på att bränslet i tanken rör sig.

Fyll på bränsle snarast möjligt om bränslenivån sjunker mot ”R” eller om bränslevarningslampan tänds.

I upp- eller nedförsbackar eller i kurvor kan bränslet röra sig i tanken så att visarnålen svänger upp och ned. Varningslampan kan då tändas tidigare än vanligt.

På vissa modeller—

Om bränsletanken är helt tom tänds felvarningslampan. Då måste du fylla på bränsle omedelbart.

Varningslampan släcks efter påfyllning. Om varningslampan inte släcks ska du snarast kontakta en auktoriserad Toyota-återförsäljare eller -verkstad eller annan verksamhet med motsvarande kvalifikationer:

Temperaturmätare för kylarvätska

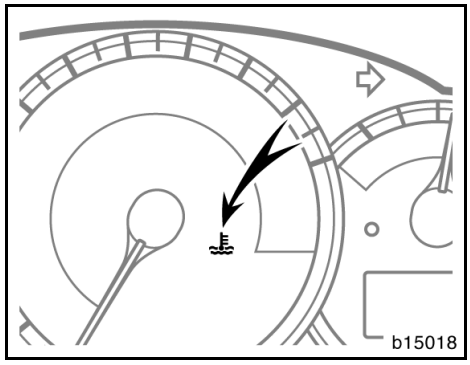

Indikerings- och varningslampan indikerar kylvätskans temperatur när motorn är igång. När kylarvätskans temperatur är låg är lampan blå. När kylarvätskans temperatur är för varm är lampan röd. Motorns arbetstemperatur varierar beroende på väderlek och motorbelastning.

Lampan lyser rött när motorn är igång. När kylarvätskans temperatur är låg ändras indikeringslampan till blått sken. När motorn har värmt upp slocknar lampan.

Även om indikeringslampan för motorns kylarvätsketemperatur lyser blått när motorn är uppvärmd går det bra att fortsätta att köra. Kontakta emellertid en auktoriserad Toyota-återförsäljare eller -verkstad, eller annan verksamhet med motsvarande kvalifikationer och utrustning.

Ett fel har uppstått i givaren för systemet för kylarvätsketemperaturen, men det innebär inga problem att fortsätta att köra.

Om varningslampan för hög kylvätsketemperatur börjar blinka och därefter fortsätter att lysa med rött sken är motorn för varm. Stanna bilen och vänta tills motorn svalnat om den har blivit överhettad.

Under vissa förhållanden kan bilen bli överhettad, t.ex.:

- Vid körning i långa uppförsbackar i varmt väder.
- När du stannar eller kör långsamt efter körning i hög hastighet.
- Körning på tomgång med luftkonditioneringen på i stadstrafik med långa köer.
- Vid körning med släp.

OBSERVERA
◆ ***Ta inte bort termostaten ur kylarsystemet eftersom detta kan göra att motorn överhettas. Termostatens uppgift är att reglera kylvätskeflödet så att motortemperaturen håller sig inom ett bestämt område.***
◆ ***Fortsätt inte köra om motorn är överhettad. Se ”Om motorn blir överhettad ” på sidan 313 i del 4.***

Varvräknare

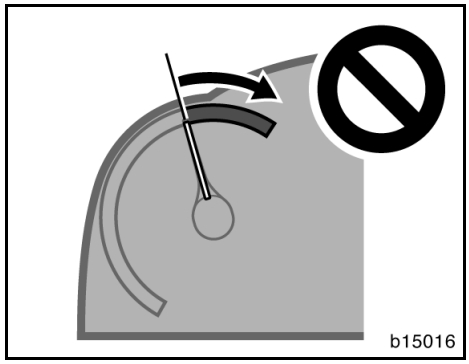

Varvräknaren visar motorns varvtal i tusentals varv per minut. Använd varvräknaren för att växla vid rätt tillfälle och för att undvika att motorn hackar eller övervarvas.

Körning på för högt varvtal ger onormalt motorslitage och drar mycket bränsle. Ett lägre varvtal ger nästan alltid bättre bränsleekonomi.

OBSERVERA
Låt inte mätarnålen gå in i det röda området. Motorn kan få allvarliga skador.

Vägmätare, dubbla trippmätare och instrumentbelysning

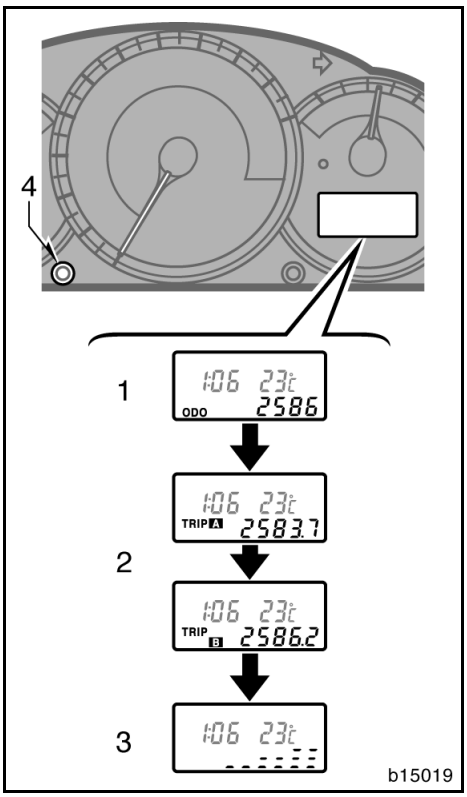

Följande information visas i informationsfönstret.

1. Vägmätare — Visar bilens totala körsträcka.
2. Två trippmätare — Visar körsträckorna oberoende av varandra sedan respektive mätare senast nollställdes.

   Du kan använda den ena trippmätaren för att mäta bränsleförbrukningen och den andra för att mäta körsträckan på varje resa. Om batteriet kopplas ur försvinner värdena i de båda trippmätarna.
3. Instrumentpanelbelysningsdisplay — Visar instrumentpanelbelysningens ljusstyrka. Ju längre strecket blir desto ljusare blir instrumentpanelbelysningen.
4. Nollställningsknapp för trippmätare/knapp för instrumentpanelbelysning — Nollställer båda trippmätarna, ändrar mätarvisningen och justerar ljusstyrkan för instrumentpanelbelysningen.

   Tryck snabbt på knappen för att byta visning i displayen. Mätaren växlar för varje tryck på knappen från vägmätare, trippmätare A, trippmätare B och instrumentpanelbelysning, och tillbaka till vägmätare.

   Nollställ trippmätare A genom att först välja trippmätare A och tryck sedan på nollställningsknappen tills mätaren är nollställd. Nollställ trippmätare B på motsvarande sätt.

   Visa mätaren för instrumentpanelbelysning genom att trycka på knappen och hålla den nedtryckt tills önskad ljusstyrka har erhållits.

Oljebytesindikering

Styrsystemet för oljeunderhåll (OMMS) informerar dig, med hjälp av en lampa, när det är dags att byta motorolja och oljefilter.

BYTE AV MOTOROLJA OCH OLJEFILTER

Byt motorolja och oljefilter i följande fall:

- **När lampan i oljebytessystemet tänds.**
- **När systemet har reparerats.**
- **När påminnelselampan för oljebyte inte tänds även om det är två år sedan senaste oljebyte.**
- **Om påminnelselampan för oljebyte inte tänds även om du har kört över 3000 mil sedan senaste oljebyte.**

Tidsintervallen för påminnelselampan ändras allt efter körförhållandena.

Eftersom motorolja försämras med tiden finns det fall när motoroljan bör bytas innan påminnelselampan tänds. I dessa fall ska motorolja och oljefilter bytas enligt de intervall som anges i bilens dokumentation. (Beträffande serviceintervall, se ”Service & Garanti” i bilhandlingarna.)

OBSERVERA
Se till att systemet nollställs efter byte av motorolja och oljefilter. (Ytterligare anvisningar finns i ”NOLLSTÄLLNING AV SYSTEMET” på sidan 116 i den här delen.) Om systemet inte nollställs kan det inte informera dig om att det är dags för byte av motorolja och filter.

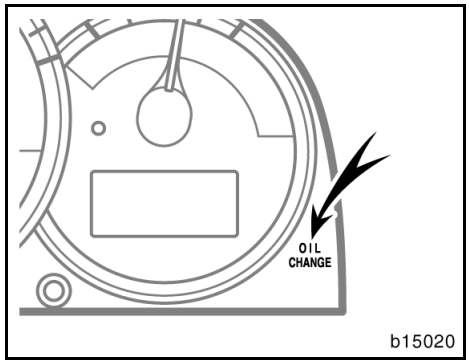

PÅMINNELSELAMPA, MOTOROLJEBYTE

Indikeringslampan tänds när motorn är igång. Den slocknar efter cirka 5 sekunder. Det bekräftar att systemet fungerar korrekt.

Om lampan tänds under körning bör du låta byta motorolja och oljefilter med korrekt produkter vid första tillfälle. Mer information om oljekvalitet och viskositet finner du i avsnittet ”Kontroll av motoroljenivån” på sidan 354 i del 7-2.

Se till att systemet nollställs med trippmätarens nollställningsknapp så att lampan slocknar efter byte av motorolja och oljefilter. Systemet skall också nollställas om byte av motorolja och oljefilter utförs innan påminnelselampan tänds. Om systemet inte nollställs kan det inte informera dig om att det är dags för byte av motorolja och filter.

I följande fall fungerar eventuellt inte systemet på normalt sätt. Låt en auktoriserad Toyota-återförsäljare eller -verkstad, eller annan verkstad med motsvarande kvalifikationer och utrustning kontrollera bilen.

- Indikeringslampan tänds inte när motorn är igång.
- Indikeringslampan blinkar.
- Om lampan inte slocknar eller om den tänds snart igen efter byte av motorolja och oljefilter, även om systemet har nollställts.

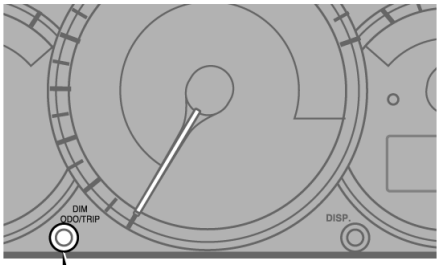

NOLLSTÄLLA SYSTEMET

Tryck på trippmätarens nollställningsknapp för att nollställa systemet efter byte av motorolja och oljefilter. Lampan slocknar.

Gör följande för att nollställa systemet.

1. Stäng av motorn med vägmätaren synlig. (Ytterligare anvisningar finns i avsnittet ”Vägmätare, dubbla trippmätare och instrumentbelysning” på sidan 114 i den här delen.)
2. Starta motorn medan du håller trippmätarens nollställningsknapp nedtryckt. Lampan i oljebytessystemet slocknar.

Håll knappen nedtryckt i minst 5 sekunder. Vägmätaren visar ”000000” varpå lampan slocknar.

Upprepa ovanstående om mätaren inte nollställs.

OBSERVERA
Nollställ systemet bara efter byte av motorolja och oljefilter. Om systemet nollställs vid något annat tillfälle kan det inte informera dig när det är dags för byte av motorolja och filter.

Varningslampor och varningssummer

Om lampan tänds eller summern hörs...		Gör så här:
(a)		Om parkeringsbromsen inte är anlagd, stanna genast och kontakta en auktoriserad Toyota-återförsäljare eller -verkstad eller annan verksamhet med motsvarande kvalifikationer och utrustning.
(b)	(indikeringslampa och summer)	Ta på säkerhetsbältet - föraren.
(c)	PASSENGER (indikeringslampa och summer)	Ta på säkerhetsbältet - framsätespassageraren
(d)		Stanna bilen omedelbart och kontakta en auktoriserad Toyota-återförsäljare eller -verkstad eller annan verksamhet med motsvarande kvalifikationer och utrustning.
(e)		Stanna och kontrollera.
(f)		Fyll på motorolja.
(g)		Kör bilen till en auktoriserad Toyota-återförsäljare eller -verkstad eller annan verksamhet med motsvarande kvalifikationer och utrustning.
(h)	Låg bränslenivå, varningslampa	Fyll på bränsle.
(i)	(indikeringslampa och summer)	Om varningssignalen hörs eller lampan samtidigt blinkar— Stanna bilen och låt kopplingen svalna. När lampan tänds— Kör genast bilen till en auktoriserad Toyota-återförsäljare eller -verkstad eller annan verksamhet med motsvarande kvalifikationer och utrustning.

Om lampan tänds eller summern hörs...		Gör så här:
(j)	ABS	Kör bilen till en auktoriserad Toyota-återförsäljare eller -verkstad eller annan verksamhet med motsvarande kvalifikationer och utrustning. Om också bromsvarningslampan lyser, stanna genast och kontakta en auktoriserad Toyota-återförsäljare eller -verkstad eller annan verksamhet med motsvarande kvalifikationer och utrustning.
(k)	VSC	Kör bilen till en auktoriserad Toyota-återförsäljare eller -verkstad eller annan verksamhet med motsvarande kvalifikationer och utrustning.
(l)		Stäng alla dörrarna och bakluckan.
(m)		Kör genast bilen till en auktoriserad Toyota-återförsäljare eller -verkstad eller annan verksamhet med motsvarande kvalifikationer och utrustning.
(n)	(rött sken)	Stanna och kontrollera.
(o)		Kör bilen till en auktoriserad Toyota-återförsäljare eller -verkstad eller annan verksamhet med motsvarande kvalifikationer och utrustning.
(p)	OIL CHANGE	Byt motorolja och oljefilter
(q)	Varningssummer för glömd nyckel	Tag bort startnyckeln.
(r)	Varningssummer, strålkastarna tända	Släck strålkastarna.
(s)	Varningsindikering och -summer, manuell växellåda 'multi-mode'	(Se "Varningsfunktioner" på sidan 149 i del 1-7.)

(a) Bromssystemet, varningslampa

Lampan tänds i följande fall när motorn är igång.

- **När parkeringsbromsen är åtdragen...**

Lampan tänds i några sekunder när motorn är igång, även efter att parkeringsbromsen har lossats.

- **Om bromsvätskenivån är låg...**

⚠ VARNING

Det är livsfarligt att fortsätta köra som vanligt med för låg bromsvätskenivå.

- **Lågt undertryck (dieseldrivna fordon)…**

Låt en auktoriserad Toyota-återförsäljare eller -verkstad eller annan verksamhet med motsvarande kvalifikationer och utrustning kontrollera bilen i följande fall:

- Lampan tänds inte även om parkeringsbromsen är åtdragen och motorn är igång.
- Varningslampan tänds inte även om parkeringsbromsen är lossad och motorn är igång.

Det är emellertid normalt att varningslampan tänds under körning och sedan omedelbart slocknar igen.

⚠ VARNING

Om något av följande inträffar skall du omedelbart stanna bilen där det är säkert att göra så och kontakta en auktoriserad Toyota-återförsäljare eller -verkstad eller annan verksamhet med motsvarande kvalifikationer och utrustning.

- **Lampan slocknar inte även om du lossar parkeringsbromsen när motorn är igång.**

  I detta fall kan bromsarna vara defekta, vilket förlänger bromssträckan. Trampa hårt på bromspedalen och stanna bilen omedelbart.
- **Bromsvarningslampan tänds samtidigt med ”ABS”-varningslampan.**

  Om detta inträffar betyder det inte bara att ABS-systemet är ur funktion, bilen blir dessutom extremt instabil vid inbromsning.

(b) Förarplatsens säkerhetsbälte, påminnelselampa och summer

Lampan och summertonen påminner föraren att sätta på sig säkerhetsbältet.

Påminnelselampan blinkar om föraren inte har tagit på sig bältet när motorn är igång. Lampan fortsätter att blinka tills föraren tar på sig bältet.

Varningssummern hörs i 30 sekunder om bilens hastighet är högre än 15 km/tim och säkerhetsbältet inte är fastspänt. Om säkerhetsbältet ändå inte är fastspänt ljuder varningssummern med en annan ton i ytterligare 90 sekunder. Om bilens hastighet sjunker under 15 km/h fortsätter summern att ljuda. Summertonen avbryts när säkerhetsbältet spänns fast.

(c) Framsätespassagerarens säkerhetsbälte, påminnelselampa och summer

Lampan och summertonen påminner om att framsätespassageraren inte har satt på sig säkerhetsbältet.

Påminnelselampan blinkar om passageraren i framsätet inte har tagit på sig bältet när motorn är igång. Lampan fortsätter att blinka tills framsätespassageraren tar på sig bältet.

Varningssummern hörs i 30 sekunder om bilens hastighet är högre än 15 km/tim och säkerhetsbältet inte är fastspänt. Om säkerhetsbältet ändå inte är fastspänt ljuder varningssummern med en annan ton i ytterligare 90 sekunder. Om bilens hastighet sjunker under 15 km/h fortsätter summern att ljuda. Summertonen avbryts när säkerhetsbältet spänns fast.

Om tungt bagage eller annan last placeras i framsätet kan sensorerna, beroende på lastens vikt och placering, uppfatta det som att en person sitter i framsätet. Då blinkar varningslampan och summertonen ljuder.

(d) Laddningssystemet, varningslampa

Varningslampan tänds när startkontakten är i läge ”ON” och släcks när motorn startas.

Varningslampan tänds om fel har uppstått i laddningssystemet medan motorn är i gång.

OBSERVERA
När varningslampan i laddningssystemet tänds medan motorn är i gång kan t.ex. motorns drivrem vara trasig. Om varningslampan tänds ska du omedelbart stanna bilen på säker plats och kontakta en auktoriserad Toyotaåterförsäljare eller -verkstad eller annan verksamhet med motsvarande kvalifikationer och utrustning.

(e) Lågt oljetryck, varningslampa

Denna lampa tänds om motoroljans tryck är för lågt.

Om den blinkar eller lyser under körning ska du omedelbart stanna bilen vid sidan av vägen där det är lämpligt och stänga av motorn. Ring en auktoriserad Toyota-återförsäljare eller -verkstad eller annan verkstad med motsvarande kvalifikationer och utrustning och be om hjälp.

Lampan kan ibland blinka när motorn går på tomgång eller tändas kort efter en hård inbromsning. Detta är normalt och lampan slocknar om du ökar varvtalet något.

Varningslampan kan tändas om motoroljenivån är mycket låg. Den får inte betraktas som en indikator för låg oljenivå. Oljenivån måste kontrolleras med mätstickan för motorolja.

OBSERVERA
Kör inte om varningslampan för lågt oljetryck lyser—inte ens några meter. Det kan leda till motorhaveri.

(f) Låg motoroljenivå, varningslampa (dieselmotor)

Den här lampan varnar för att motoroljenivån behöver kontrolleras. Om lampan tänds medan du kör på ojämnt underlag eller i brant backe bör du köra bilen till plan mark för att kontrollera om den släcks. Kontrollera oljenivån i motorn om lampan fortsätter att lysa. (Se ”Kontroll av motoroljenivån” på sidan 354 i del 7-2.

Vid körning på mycket dålig väg eller väg med stark lutning där bilen kränger kraftigt kan lampan tändas på grund av oljans rörelser i motorn.

Under normala omständigheter kan lampan tändas tidigare än vid specificerade serviceintervall på grund av förbrukning av motorolja. Det beror på att motoroljan har nått den lägre nivån inom det specificerade underhållsintervallet och innebär inte att något är fel. (Se ”Information om oljeförbrukning” på sidan 272 i del 2.)

OBSERVERA
Fortsätt inte att köra med för låg oljenivå. Motorn kan skadas allvarligt.

(g) Elsystemet, indikeringslampa

Bil med bensinmotor

Lampan tänds i följande fall.

a. På vissa modeller — Bränsletanken är helt tom. (Se ”Bränslemätare” på sidan 112 för ytterligare anvisningar.)

b. Ett fel har uppstått i motorn, i den manuella ’multi-mode’ växellådans elsystem eller det elektroniska systemet för gaspedalen.

Om lampan tänds medan du kör enligt b. ovan, skall du låta en auktoriserad Toyota-återförsäljare eller -verkstad eller annan verkstad med motsvarande kvalifikationer och utrustning kontrollera bilen snarast möjligt.

Om motorns varvtal inte ökar när gaspedalen är nedtryckt kan ett problem ha uppstått i motorns elektroniska styrningssystem.

Vibrationer kan uppstå i detta läget. Om du emellertid trycker ned gaspedalen hårt och långsamt kan du köra bilen med låg hastighet. Låt en auktoriserad Toyota-återförsäljare eller -verkstad eller annan verkstad med motsvarande kvalifikationer kontrollera bilen snarast möjligt.

Även om felet i det elektroniska gaspedalsystemet eventuellt korrigerar sig vid körning i låg fart återställs systemet antagligen inte helt förrän du stängt av motorn.

⚠ **VARNING**
Se till att du använder pedalen på rätt sätt.

Bil med dieselmotor

Varningslampan tänds om problem föreligger i motorns elektriska system, det elektroniska motorstyrningssystemet eller avgasreningssystemet.

Om lampan tänds medan du kör ska du låta en auktoriserad Toyota-återförsäljare eller -verkstad eller annan verkstad med motsvarande kvalifikationer och utrustning kontrollera bilen snarast möjligt.

Om motorns varvtal inte ökar när gaspedalen är nedtryckt kan det vara något problem i motorns elektroniska styrningssystem. Stanna bilen och kontakta en auktoriserad Toyota-återförsäljare eller -verkstad eller annan verkstad med motsvarande kvalifikationer och utrustning, eller kör bilen försiktigt eftersom dess prestanda är starkt nedsatt, snarast möjligt till en auktoriserad Toyota-återförsäljare eller -verkstad eller annan verkstad med motsvarande kvalifikationer och utrustning.

Även om felet i motorns elektroniska styrsystem eventuellt korrigerar sig vid körning i låg fart återställs systemet antagligen inte helt förrän du stängt av motorn.

(h) Låg bränslenivå, varningslampa

Lampan tänds när bränslet i tanken håller på att ta slut. Fyll på bränsle så snart som möjligt.

I backar eller vid körning i kurvor flyttar sig bränslet i tanken, vilket kan göra att bränslevarningslampan tänds tidigare än normalt.

(i) Manuell 'multi-mode' växellåda/överhettad koppling varningslampa och summer (endast manuell 'multi-mode' växellåda)

Lampan tänds när motorn är igång. Lampan slocknar efter några sekunder. Detta är ett tecken på att systemet för den manuella 'multi-mode' växellådan fungerar korrekt.

Den här lampan har två olika funktioner:

- **Manuell växellåda Multi-Mode, varningslampa och summer**

När lampan tänds är det en indikering att en defekt föreligger i den manuella Multi-Mode växellådan. Om varningssummern hörs samtidigt indikerar det, utöver en defekt i systemet, att kopplingen har blivit överhettad på grund av för hög belastning.

OBSERVERA

Om varningslampan till den manuella växellådan Multi-Mode tänds och varningssummern hörs ska du köra av vägen och placera växelväljaren i läge "N". Vänta i cirka 15 minuter för att låta kopplingen svalna. Annars, kan detta orsaka fel i kopplingssystemet. Låt därefter en auktoriserad Toyota-återförsäljare eller -verkstad, eller annan verkstad med motsvarande kvalifikationer och utrustning kontrollera systemet. Om varningssummern inte hörs och endast varningslampan tänds ska du omedelbart låta en auktoriserad Toyota-återförsäljare eller verkstad eller en annan verkstad med motsvarande kvalifikationer och utrustning kontrollera systemet.

Annars kan bilen rycka till vid växelbyten eller också fungerar inte kopplingen ordentligt. I vissa fall kan någon växel låsa sig helt.

- **Varningslampa och summer i systemet för överhettad koppling**

När lampan blinkar och varningssummern hörs betyder det att kopplingen är överhettad och innebär inte ett fel i systemet. I detta fallet har kopplingen överhettats på grund av för hög belasning.

OBSERVERA

Om varningslampan i systemet för överhettad koppling tänds och varningssummern hörs ska du köra av vägen och placera växelväljaren i läge "N". Vänta i cirka 15 minuter så att kopplingen svalnar innan du startar motorn igen. Annars, kan detta orsaka fel i kopplingssystemet.

(j) ”ABS”-systemet, varningslampa

Modeller utan antisladdsystem—

Lampan tänds i läge IG-ON. Om ABS-systemet fungerar som det ska släcks lampan efter några sekunder. Om systemet är defekt tänds varningslampan igen.

När ”ABS”-varningslampan lyser (men inte bromsvarningslampan) fungerar bromsarna på konventionellt sätt, men låsningsskyddet fungerar inte.

När ”ABS”-varningslampan tänds (och bromssystemets varningslampa är släckt) fungerar inte det låsningsfria systemet. Hjulen kan därför låsa sig vid hård inbromsning eller i halt väglag.

Om något av följande inträffar innebär det att en defekt har uppstått i de komponenter som övervakas av varningssystemet. Kontakta snarast en auktoriserad Toyota-återförsäljare eller -verkstad eller annan verksamhet med motsvarande kvalifikationer och utrustning för reparation.

- När motorn är igång tänds lampan inte, eller också förblir den tänd.
- Varningslampan tänds under körning.

Det är emellertid normalt att varningslampan tänds under körning och sedan omedelbart slocknar igen.

⚠ VARNING

Om ABS-varningslampan är tänd samtidigt som bromsvarningslampan lyser ska du omedelbart stanna bilen på säker plats. Kontakta en auktoriserad Toyota-återförsäljare eller -verkstad eller annan verkstad med motsvarande kvalifikationer och utrustning.

Om detta inträffar betyder det inte bara att ABS-systemet är ur funktion, bilen blir dessutom extremt instabil vid inbromsning.

Modeller med antisladdsystem—

Lampan tänds när motorn är igång. Om ABS- och bromsservosystemen fungerar som de ska släcks lampan efter några sekunder. Om något av systemen är defekt tänds lampan igen.

Om ett reservhjul som inte har korrekt lufttryck monteras kan ”ABS”-varningslampan tändas. Kontrollera och korrigera lufttryck i däcket.

När ABS-varningslampan lyser (men inte bromsvarningslampan) fungerar inte ABS-systemet, bromsservosystemet, antispinn- och antisladdsystemen, men bromsarna fungerar på konventionellt sätt.

När ”ABS”-varningslampan tänds (och bromssystemets varningslampa är släckt) fungerar inte det låsningsfria systemet. Hjulen kan därför låsa sig vid hård inbromsning eller i halt väglag.

Om något av följande inträffar innebär det att en defekt har uppstått i de komponenter som övervakas av varningssystemet. Kontakta snarast en auktoriserad Toyota-återförsäljare eller -verkstad eller annan verksamhet med motsvarande kvalifikationer och utrustning för reparation.

- När motorn är igång tänds lampan inte, eller också förblir den tänd.
- Varningslampan tänds under körning.

Det är emellertid normalt att varningslampan tänds under körning och sedan omedelbart slocknar igen.

⚠ VARNING

Om ABS-varningslampan är tänd samtidigt som bromsvarningslampan lyser ska du omedelbart stanna bilen på säker plats. Kontakta en auktoriserad Toyota-återförsäljare eller -verkstad eller annan verkstad med motsvarande kvalifikationer och utrustning.

Om detta inträffar betyder det inte bara att ABS-systemet är ur funktion, bilen blir dessutom extremt instabil vid inbromsning.

(k) ”VSC/TRC”-varningslampa

Varningslampan tänds om något är fel i bilens antisladd- eller antispinnsystem.

Lampan tänds när motorn har startats och släcks efter några sekunder.

Om varningslampan tänds under körning är systemet ur funktion. Eftersom det vanliga bromssystemet fortfarande fungerar går det dock att köra vidare.

Om något av följande inträffar ska du kontakta en auktoriserad Toyota-återförsäljare eller -verkstad eller annan verkstad med motsvarande kvalifikationer och utrustning:

- Varningslampan tänds inte när motorn har startats.
- Varningslampan förblir tänd när motorn är igång.
- Varningslampan tänds under körning.

Indikeringslampan ”TRC OFF” tänds när varningslampan ”VSC” tänds även om tangenten ”TRC OFF” inte är nedtryckt.

(l) Varningslampa för öppen dörr

Denna lampa lyser tills alla sidodörrar och bakluckan är ordentligt stängda.

(m) Krockkuddesystem, varningslampa

Indikeringslampan tänds när motorn startas. Den slocknar efter cirka sex sekunder. Detta betyder att krockkuddarna och bältessträckarna fungerar som de ska.

Kontrollsystemet övervakar funktionen hos sensorerna till det centrala krockkuddesystemet, de främre krockkuddarna, sidokrockkuddarna, sido- och sidokrockgardinerna, sidokrockgardinerna, förarsätets läge, strömbrytaren till förarplatsens bälteslås, indikeringslampan till manuell in/urkoppling av krockkuddarna ”AIRBAG OFF”, bältessträckare, uppblåsningsanordningar, varningslampor, kablage och spänningskällor.

Om något av följande inträffar tyder det på en defekt i krockkudde- eller bältessträckarsystemen. Tala med en auktoriserad Toyota-återförsäljare eller -verkstad, eller annan verkstad med motsvarande kvalifikationer och utrustning.

- Lampan tänds inte när motorn är igång eller också förblir den tänd i mer än 6 sekunder eller blinkar.
- Varningslampan tänds eller blinkar under körning.

(n) Varningslampa för hög kylarvätsketemperatur (rött sken)

Lampan tänds för att varna föraren att motorn håller på att bli överhettad.

Lampan tänds när motorn startas. Lampan slocknar efter några sekunder.

Stanna bilen och kontrollera motorn om lampan börjar blinka och sedan lyser med fast sken under körning. Närmare instruktioner finns i ”Om bilen blir överhettad” på sidan 313 i del 4.

OBSERVERA
Motorn kan överhettas om du fortsätter att köra då lampan lyser.

(o) Bränslefilter, varningslampa (dieseldrivna modeller)

Varningslampan tänds när ansamlat vatten i bränslefiltret har nått specificerad nivå.

Om den tänds skall du kontakta en auktoriserad Toyota-återförsäljare eller -verkstad eller annan verkstad med motsvarande kvalifikationer kontrollera bilen snarast möjligt.

OBSERVERA
Du skall aldrig köra din bil med varningslampan tänd. Fortsatt körning med vatten i bränslefiltret skadar insprutningspumpen.

(p) Byte av motorolja, påminnelselampa

Lampan tänds som påminnelse att det är dags att byte motorolja och oljefilter.

Om lampan tänds bör du låta byta motorolja och oljefilter vid första tillfälle. Ytterligare anvisningar finns i avsnittet ”Styrsystem för oljeunderhåll” på sidan 115 i den här delen.)

(q) Glömd nyckel, varningssummer

Summertonen påminner dig om att ta bort nyckeln ur nyckelhålet om du öppnar förardörren i audioläge eller om motorn är avstängd.

(r) Tända strålkastare, varningssignal

Om du har glömt att släcka strålkastarna när dörren på förarsidan öppnas efter det att nyckeln tagits ur nyckelhålet hörs en varningssignal.

(s) Varningsindikering och -summer, manuell växellåda Multi-Mode (endast manuell växellåda Multi-Mode)

Om, under körning, systemet används på fel sätt som kan orsaka skada i systemet eller om önskad växel går att läggas i hörs i vissa fall en varningssignal och växellägesindikatorn blinkar som varning till föraren. Se ”Varningsfunktioner” på sidan 149 i del 1-7.

När växelväljaren förs till läge ”R” hörs backsummertonen. Detta indikerar växelväljarens läge och betyder inte att något är fel. Se ”(d) Backa” på sidan 138 eller på sidan 146 i del 1-7.

KONTROLL AV VARNINGSLAMPORNA (utom varningslampan för låg bränslenivå)

1. Trampa ned parkeringsbromsen.
2. Öppna någon av sidodörrarna eller bakluckan.
   Varningslampan för öppen dörr skall tändas.
3. Stäng dörren.
   Varningslampan för öppen dörr skall slockna.
4. Försätt bilen i audioläge utan att starta motorn.
   Alla varningslampor utom varningslampan för öppen dörr skall tändas. ”ABS”- och ”VSC”-varningslamporna ska slockna efter några sekunder. Varningslampan i krockkuddesystemet ska slockna efter cirka 6 sekunder.

Om någon varningslampa eller varningssummer inte fungerar på ovanstående sätt bör du låta en auktoriserad Toyota-återförsäljare eller -verkstad, eller annan verkstad med motsvarande kvalifikationer och utrustning kontrollera systemet.

Del 1-7
INSTRUMENT OCH MANÖVERORGAN

Startkontakt, växellåda och parkeringsbroms

- Startknappssystem 128
- Manuell växellåda ’multi-mode’ 133
- Manuell växellåda. 151
- Antispinnsystem (TRC) 153
- Antisladdsystem 156
- Parkeringsbroms 158
- Farthållare 158

Startknappssystem

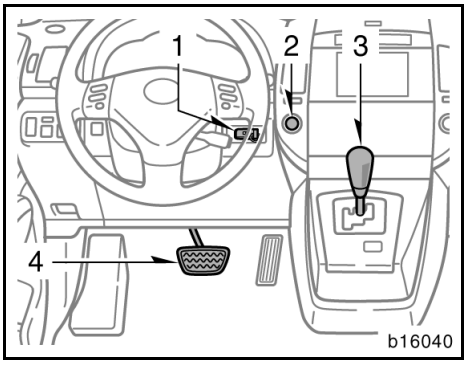

Manuell växellåda 'multi-mode'

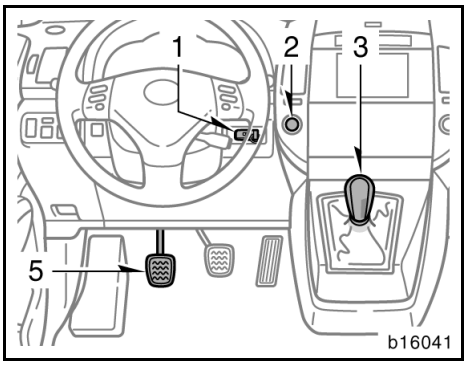

Manuell växellåda

Startknappsystemet används till att starta och stänga av motorn samt för att välja audioläge. (Se "Välja läge med startknappsystemet" på sidan 130 i denna del, och "Start av motorn" på sidan 288 i del 3.) Systemet består av följande delar.

1. Nyckelhål
2. Startkontakt
3. Växelväljare för manuell 'multi-mode' växellåda eller växelspak för manuell växellåda
4. Bromspedal
5. Kopplingspedal

Nyckelhål

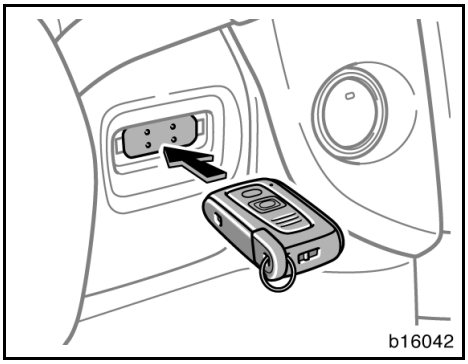

SÄTTA IN NYCKELN I NYCKELHÅLET

För långsamt in nyckeln i nyckelhålet med sidan med låsknappen framåt. Skjut in nyckeln så långt det går.

TA UT NYCKELN

Håll i sidorna på nyckeln och drag den långsamt ur nyckelhålet. Om det inte går att ta ut nyckeln, tryck in den så långt det går och dra ut den igen.

Se upp när du drar ut nyckeln så att den inte flyger ut på grund av fjädern.

Nyckeln kan dras ut i audioläge eller när motorn är avstängd.

⚠ VARNING

Sätt inte in fingret i nyckelhålet. Du kan göra illa fingret.

OBSERVERA

Observera följande instruktioner, annars kan nyckelmekanismen skadas och kommer inte att fungera ordentligt.

- ***Händer och fingrar bör vara rena när du använder nyckeln.***
- ***Sätt inte in nyckeln med för stor kraft.***
- ***Sätt inte in en annan nyckel är den korrekta nyckeln i nyckelhålet.***
- ***Dra inte ut nyckeln med våld när den inte kan tas ut.***
- ***Se till att varken vatten, olja eller främmande föremål kommer in i nyckelhålet.***
- ***Sätt inte in en nyckel som är våt, oljig eller skadad i nyckelhålet.***
- ***Klistra inte fast något på nyckeln.***
- ***Sätt inte in nyckeln åt fel håll.***
- ***Dra inte i nyckelringen när nyckeln ska tas ut ur nyckelhålet.***

Om något ovanligt inträffar skall du snarast kontakta en auktoriserad Toyota-återförsäljare eller -verkstad eller annan verkstad med motsvarande kvalifikationer.

Startkontakt

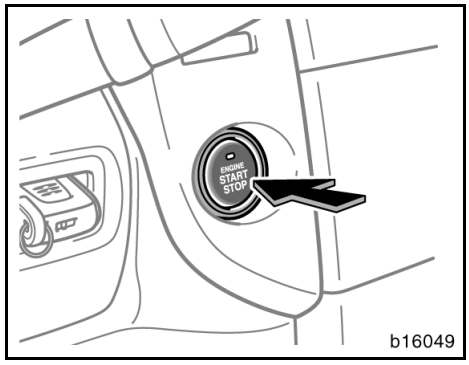

STARTKNAPP

När du trycker in startknappen kan du välja audioläge, samt att starta eller stänga av motorn, samt starta eller stänga av motorn. Den gula eller gröna indikeringslampan tänds för att visa att du kan starta motorn. (Se ”Välja läge med startknappsystemet” på sidan 130 i denna del, och ”Start av motorn” på sidan 288 i del 3.)

Startknappen tänds när baklyktorna tänds.. Om startknappen inte tänds bör du kontakta en auktoriserad Toyota-återförsäljare eller -verkstad eller annan verkstad med motsvarande kvalifikationer för kontroll av bilen.

Tryck stadigt på startknappen. En snabb tryckning har eventuellt ingen effekt.

Om startknappens rörelse verkar ovanlig bör du inte trycka på knappen igen. Kontakta istället en auktoriserad Toyota-återförsäljare eller -verkstad eller annan verkstad med motsvarande kvalifikationer för kontroll av bilen.

Tryck på startknappen i över 3 sekunder om du i en nödsituation måste stänga av motorn medan bilen är i rörelse. I detta läge väljs ACC-läget automatiskt..

⚠ VARNING

- **Tryck inte på knappen under körning, utom i en nödsituation.**
- **Om bilen får stå parkerad i varmt väder kan knappens yta bli mycket varm. Var försiktig så att du inte bränner dig.**

OBSERVERA

Observera följande anvisningar, annars fungerar eventuellt inte startknappssystemet ordentligt.

- ***Fingret bör vara rent när du trycker på startknappen. Fingret får inte vara oljigt eller smutsigt.***
- ***Var försiktig så att du inte spiller vatten eller annan vätska på knappen.***

Utför inga ändringar av startknappsystemet utan att först ha kontaktat en auktoriserad Toyota-återförsäljare eller -verkstad eller annan verkstad med motsvarande kvalifikationer och utrustning. Sådant ingrepp kan leda till problem i systemet.

Välja läge med startknappsystemet

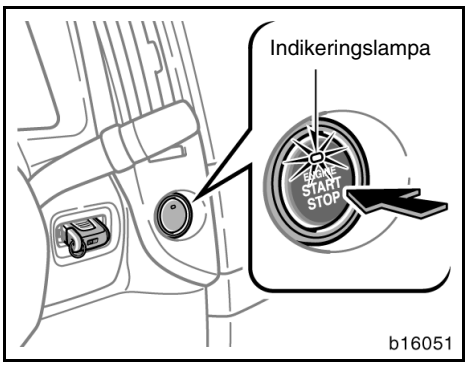

För att starta eller stänga av motorn, eller välja audioläge, tryck på startknappen med nyckeln i nyckelhålet.

Varje gång du trycker lätt på startknappen utan att bromspedalen (med manuell 'multi-mode' växellåda) eller kopplingspedalen (med manuell växellåda) är nedtryckt, ändras lägena i följande ordning: motorn avstängd, audioläge, motorn startas, och tillbaka till att motorn stängs av.

Audioläge (Tillbehör)—

I det här läget kan elektrisk utrustning, t.ex. radion, användas men motorn är avstängd. I detta läge kan nyckeln dras ut ur nyckelhålet. Den gula indikeringslampan tänds i audioläget.

När nyckeln tas ur ändras tändningen automatiskt till OFF-läge varpå ratten låses. Om batteriet är urladdat kommer ratten inte att låsas.

När du tar ur startnyckeln aktiveras startspärren för motorn automatiskt. (Se ”Startspärr” på sidan 18 i del 1-2.)

Om du låter bilen vara kvar i audioläge i över en timme ändras tändningen automatiskt till OFF-läge.

Om förardörren öppnas medan nyckeln är kvar i nyckelhålet påminns du av en summerton att ta bort nyckeln.

Att välja audioläge

Du kan välja audioläge när OFF-läge är valt.

Med manuell växellåda ’multi-mode’—

Tryck på startknappen utan att bromspedalen är nedtryckt.

Med manuell växellåda—

Tryck på startknappen en gång utan att kopplingspedalen är nedtryckt.

Motorstart—

I detta läge aktiveras tändningen och all elektrisk utrustning. Den gula indikeringslampan tänds när motorn startas.

Endast modell med dieselmotor: Motorn förvärms av glödstift.

Även om varvräknarvisaren eller bränslemätarvisaren återgår till bottenläget när motorn startas betyder det inte att systemet är defekt.

Att välja motorstart

Med manuell växellåda ’multi-mode’—

Tryck på startknappen två gånger utan att bromspedalen är nedtryckt, när OFF-läge är valt.

Tryck på startknappen en gång med bromspedalen nedtryckt, när OFF-läge är valt och växelläget är ”M”, ”E” eller ”R”.

Tryck på startknappen en gång utan att bromspedalen är nedtryckt, i audioläge.

Med manuell växellåda—

Tryck på startknappen två gånger utan att kopplingspedalen är nedtryckt, när OFF-läge är valt.

Tryck på startknappen en gång utan att kopplingspedalen är nedtryckt, när i audioläge

OBSERVERA
Låt inte tändningen vara kvar i IG-ON-läget när motorn är avstängd. I så fall laddas batteriet ur och/eller tändningssystemet kan skadas.

Stänga av motorn—

I detta läge stängs motorn av. I detta läge kan nyckeln dras ut ur nyckelhålet. Indikeringslampan slocknar när läge OFF har valts.

Om nyckeln tas ur låses ratten. Om batteriet är urladdat kommer ratten inte att låsas.

När du tar ur startnyckeln aktiveras startspärren för motorn automatiskt. (Se ”Startspärr” på sidan 18 i del 1-2.)

Om förardörren öppnas medan nyckeln är kvar i nyckelhålet påminns du av en summerton att ta bort nyckeln.

Att välja OFF-läge

När nyckeln tas ur i audioläge ändras tändningen automatiskt till OFF-läge varpå ratten låses. Om batteriet är urladdat kommer ratten inte att låsas.

Med manuell växellåda ’multi-mode’—

Tryck på startknappen två gånger utan att bromspedalen är nedtryckt, i audioläge.

Tryck på startknappen en gång utan att bromspedalen är nedtryckt, när motorn är igång.

Med manuell växellåda—

Tryck på startknappen två gånger utan att kopplingspedalen är nedtryckt, i audioläge.

Tryck på startknappen en gång utan att kopplingspedalen är nedtryckt, när motorn är igång.

Starta eller stänga av motorn

När motorn startas kopplas all elektrisk utrustning in.

Se sid 287 i del 3 för att få starttips.

Om du inte kan starta motorn och den gröna indikeringslampan blinkar så låses ratten. Om den gröna indikeringslampan blinkar medan motorn är i gång ska du inte börja köra och stänga av motorn eftersom ratten är låst. Kontrollera då först att du tryckt in nyckeln så långt det går och vrid sedan ratten en aning fram och tillbaka medan du trycker på startknappen.

Om du inte kan starta motorn och den gula indikeringslampan blinkar så föreligger fel i startknappsystemet. Låt i så fall en auktoriserad Toyota-återförsäljare eller -verkstad eller annan verkstad med motsvarande kvalifikationer kontrollera eller reparera bilen snarast möjligt.

När motorn stängs av stängs all elektrisk utrustning och motorn av.

För att stanna eller parkera bilen, se ”Manuell ‘multi-mode’ växellåda” på sidan 151 eller ”Manuell växellåda” på sidan 133 i denna del.

Stanna bilen helt och stäng sedan av motorn genom att trycka en gång på startknappen.

⚠ VARNING

Tag aldrig ur nyckeln när bilen är i rörelse eftersom rattlåset då kopplas in så att bilen inte går att styra.

När batteriet är bortkopplat eller dåligt laddat, memorerar startknappsystemet det aktuella läget. Efter att du har kopplat in, bytt eller laddat upp batteriet så väljs det memorerade läget automatiskt. I vart och ett av dessa fall skall du stänga av motorn och dra ut nyckeln om motorn startas.

FELVARNING, STARTKNAPPSYSTEM

Om den gula indikeringslampan blinkar föreligger fel i startknappsystemet. I så fall får du inte starta eller stänga av motorn, eller ändra läge. När du stänger av motorn kan den eventuellt inte startas igen. Låt kontrollera eller reparera bilen.

Om den gröna indikeringslampan blinkar när förardörren öppnas när motorn har stängts av, föreligger fel i startsystemet. Låt kontrollera eller reparera bilen. Du kan dock starta eller stänga av motorn och fortsätta köra utan problem.

Manuell växellåda 'multi-mode'

Den manuella 'multi-mode' växellådan har 5 växlar framåt/bakåt.

Grundfunktionerna i den traditionella manuella växellådan, kopplingen och växelspaken styrs elektroniskt i den manuella 'multi-mode' växellådan.

Nedan beskrivs funktionerna i växellådan:

- Du kan välja något av körlägena Easy (E) eller manuell (M). Eftersom din bil kontrollerar kopplingens funktion i båda lägena behöver du inte hantera den själv.
- I Easy-läge (E) väljer bilen lämplig växel enligt körförhållandena. Se "Läge Easy (E)" på sidan 136 för närmare information.
- Eftersom systemet kontrollerar koppling och växelbyten kan växelbyten ske i manuellt läge (M) genom att du bara använder växelväljaren Se "Manuellt läge" på sidan 142 för närmare information.
- När du startar motorn, håll bromspedalen nedtrampad och flytta växelväljaren till läge "N". Motorn kan bara startas om växelväljaren är i läge "N" och bromspedalen är nedtrampad. (Tips om hur du startar motorn finns i avsnittet "Start av motorn" på sidan 288 i del 3.)
- Den här bilen har ett starthjälpsystem som hjälper bilen att starta mjukt med hjälp av kopplingen. När växelväljaren är i läge "M", "E" eller "R" startar bilen mjukt utan att gaspedalen behöver tryckas ned. Starthjälpen kopplas ut om bromspedalen är nedtrampad.
- När bilen stannar ändras växelläget till 1:ans växel efter att bilens hastighet har saktat ner till en viss hastighet.

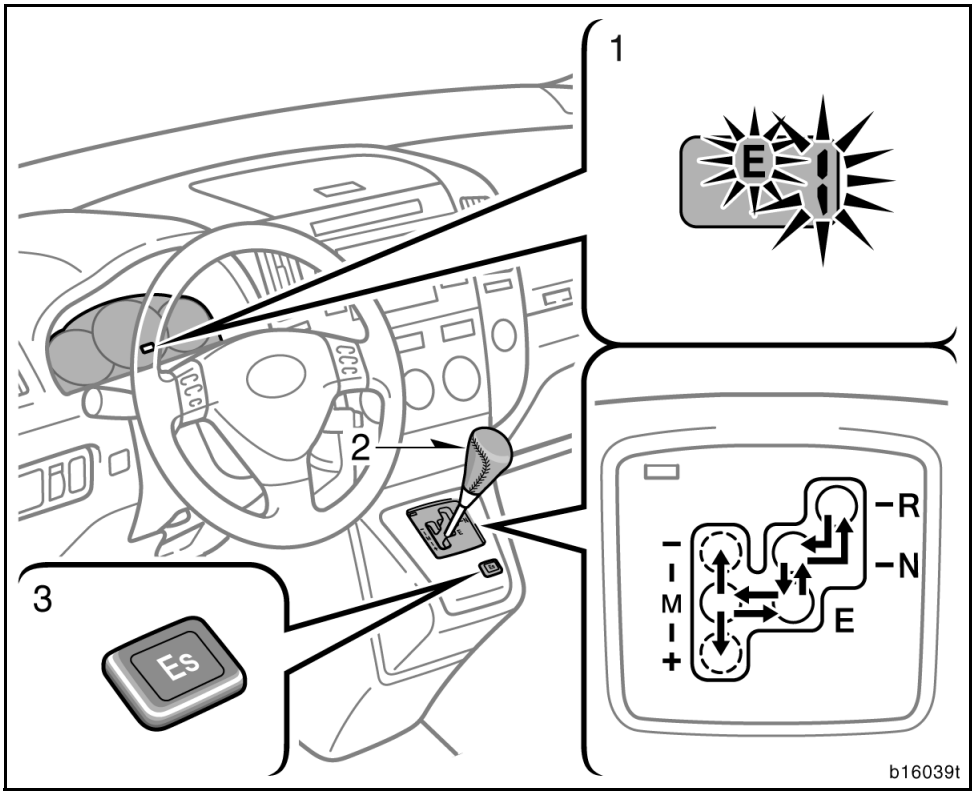

1. Indikeringslampor för växelläge
2. Växelväljare
3. ”Es”-knapp
(växlingsprogramväljare)

Den manuella 'multi-mode' växellådan har en växelspärr. I detta system spärras växelväljaren så att den håller kvar växeln och växelväljaren i samma läge när du väljer ACC-läge, eller stänger av motorn genom att trycka på startknappen.

Trots att växelspärren är aktiverad går det att flytta växelväljaren från ”E” till ”M” (eller från ”M” till ”E”).

Växelväljaren spärras när du har valt läge IG-ON och bilens hastighet är lägre än 9 km/tim, om växelväljaren är i läge ”N” och bromspedalen släpps upp i cirka 2 sekunder.

När du kopplar ur växelspärren skall du lossa växelväljaren innan du släpper upp bromspedalen. Då kopplas växelspärren ur och föraren kan byta växelläge med växelväljaren.

Växelväljare

”R”: Back

”N”: Friläge och start av motor

”E”: Easy-läge

”M”: Manuellt läge

”+”: Växla upp
Dra växelväljaren i riktning mot ”+” och släpp den. Varje gång växelväljaren används växlar växellådan ett steg uppåt från 1:ans ³ 2:ans ³ 3:ans ³ 4:ans ³ 5:ans växel.

”–”: Växla ner
Dra växelväljaren i riktning mot ”-” och släpp den. Varje gång växelväljaren används växlar växellådan nedåt i ordningen 5:ans ³ 4:ans ³ 3ans ³ 2:ans ³ 1:ans växel.

Växelläget visas med indikeringslampan för växelläget. Indikeringslampan för växelläget visar den aktuella växeln. Innan du startar, kontrollera att indikeringslampan för växelläget visar att växeln är i 1:an eller backläge. Tryck sedan ned gaspedalen.

OBSERVERA
Använd inte växelväljaren om den är spärrad. Systemet kan skadas. Kontrollera att växelväljaren inte är spärrad innan du använder växelväljaren.

Easy (E) läge

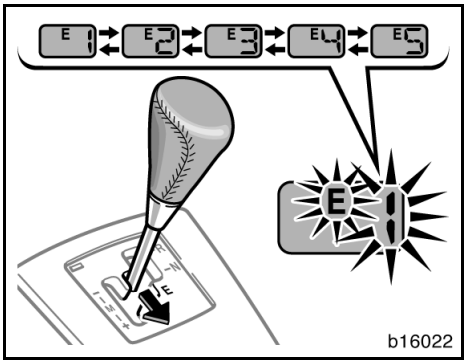

I läge Easy (E) väljer bilen automatiskt lämplig växel enligt gaspedalens läge och bilens fartvariation.

(a) Normal körning

1. Starta motorn på det sätt som beskrivs i ”Start av motorn” på sidan 288 i del 3.
2. Tryck ned bromspedalen och för växelväljaren till läge ”E”. När växelväljaren är i läge ”E” läggs 1:ans växel i.

Om det inte går att lägga i 1:ans växel när växelväljarspaken flyttas från ”N” till ”E”kommer indikeringslampan ”N” att blinka och en varningsignal (lång signal) kommer att höras. Systemet försöker nu att göra en automatisk växling igen, eller också kan föraren flytta växelväljarspaken till läge ”N” en gång och därefter till läge ”E” igen.

Systemet försöket att lägga i växel automatiskt. Det kan dröja litet, ett ljud kan höras från växlarna och en stöt kan uppstå. Detta betyder inte att det är fel i systemet.

3. Lossa parkeringsbromsen och släpp bromspedalen.
4. Tryck långsamt ned gaspedalen.

Om det inte går att lägga i en viss växel på grund av mekaniskt fel kommer systemet att växla ur och läggas i friläge. ”N” i växelläges-indikatorn blinkar och en varningston hörs (lång signal) tills föraren flyttar växelväljaren till ”N”-läget.

Om det mekaniska problemet kvarstår stannar växeln kvar i friläge även om växelväljaren flyttas till ”E” eller ”M” efter att systemet försöker växla på nytt. Kontakta snarast en auktoriserad Toyota-återförsäljare eller -verkstad eller annan verksamhet med motsvarande kvalifikationer och utrustning för reparation.

Om växeln slirar under körning kan den flyttas till rätt växelläge.

⚠ VARNING

- **Flytta inte växelväljaren till läge ”N” under körning. I så fall fungerar eventuellt inte motorbromsen, vilket kan leda till en plötslig olycka. Om du för växelväljaren från ”N” till ”E” på grund av ovarsam växling kommer växelläget att ändras enligt bilens hastighet.**
- **Dra aldrig åt parkeringsbromsen under körning. Bilen kan i så fall börja sladda, vilket kan leda till en oväntad olycka.**
- **Håll alltid foten på bromspedalen om du stannar med motorn igång. På så sätt undviker du att bilen startas på grund av att starthjälpsystemet aktiveras oavsiktligt.**

OBSERVERA

- ***Om det inte går att lägga i 1:ans växel när växelväljarspaken flyttas från "N" till "E" kan man försöka en gång att flytta spaken till "N" och därefter till "E" några sekunder senare.***

Använd inte systemet på följande sätt. Kopplingens livslängd kan förkortas. En varningston kommer att höras om något av följande utförs.

- ***Stanna bilen med gaspedalen i en uppförsbacke om växelväljaren är i läge "E" eller "M".***
- ***Växelväljaren flyttas från läge "E", "M" eller "R" medan motorn rusas.***
- ***Vid körning i låg fart i hög växel.***
- ***Om bilen stannas på en sluttning med starthjälpsystemet.***

(b) Start i uppförs-/nedförsbacke

Uppförsbacke —

1. Dra åt parkeringsbromsen hårt så att bilen inte rullar bakåt.
2. Håll bromspedalen nedtrampad och flytta växelväljaren till läge "E". Se till att växelindikeringslampan på instrumentbrädan visar 1:ans växel.
3. Släpp bromsen och trampa långsamt ner gaspedalen. Lossa parkeringsbromsen när bilen börjar röra sig och trampa ner gaspedalen tillräckligt för att köra iväg.

Nedförsbacke —

1. Håll bromspedalen nedtrampad och flytta växelväljaren till läge "E". Se till att växelindikeringslampan på instrumentbrädan visar 1:ans växel.
2. Släpp bromsen och trampa långsamt ner gaspedalen. Även om gaspedalen inte är nedtrampad när bilens hastighet ökar är växeln ilagd.

OBSERVERA

Håll aldrig bilen stillastående i en uppförsbacke med hjälp av gaspedalen eller när starthjälpsystemet är aktiverat. I sådant fall hörs varningssignalen och varningslampan i systemet för överhettad koppling blinkar. Det indikerar att kopplingen överhettats på grund av för hög belastning. Om detta skulle hända, kör åt sidan och för växelväljaren till läge "N". Vänta i cirka 15 minuter så att kopplingen svalnar. Annars kan kopplingen skadas.

(c) Motorbromsning

Vid körning i nedförsbacke rekommenderas nedväxling och motorbromsning.

Välj manuellt läge genom att flytta växelväljaren till "M". Därefter går det att byta växel manuellt.

I stark kyla kan nedväxling eventuellt inte ske från 2:an till 1:an förrän bilen står stilla.

Mer information om nedväxling finns i avsnittet "Manuellt (M) läge" på sidan 142 i denna del.

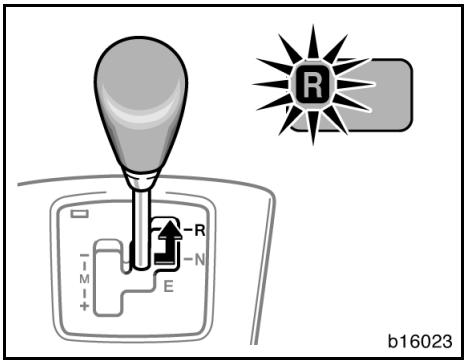

(d) Backning

Håll bromspedalen nedtrampad och flytta växelväljaren till läge ”R” när bilen står helt stilla. Varningssummern för backning hörs. Trampa långsamt ner gaspedalen på samma sätt som när du börjar köra framåt. Se till att växelindikeringslampan på instrumentbrädan visar backväxel innan du börjar backa.

Om det inte går att lägga i en växel när växelväljarspaken flyttas från ”N” till ”R” kommer indikeringslampan ”N” att blinka och en varningsignal (lång signal) kommer att höras. Systemet försöker att göra en automatisk växling igen, eller också kan föraren flytta växelväljarspaken till läge ”N” en gång och därefter till läge ”R” igen.

- Systemet försöket att lägga i växel automatiskt. Det kan dröja litet, ett ljud kan höras från växlarna och en stöt kan uppstå. Detta betyder inte att det är fel i systemet.

OBSERVERA

- ***Systemet medger inte växling till läge ”R” när hastigheten är högre än cirka 9 km/tim. Om växelväljarspaken då används kommer indikeringslampan ”N” på instrumentpanelen att blinka. Om bilens hastighet sjunker under 9 km/h kan växling till backväxel ske. Bilen måste stå helt stilla innan du lägger växeln i ”R”-läge.***
- ***Håll aldrig bilen stillastående i en uppförsbacke med hjälp av gaspedalen eller när starthjälpsystemet är aktiverat. I sådant fall hörs varningssignalen och varningslampan i systemet för överhettad koppling blinkar. Det indikerar att kopplingen överhettats på grund av för hög belastning. Om detta skulle hända, kör åt sidan och för växelväljaren till läge ”N”. Vänta i cirka 15 minuter så att kopplingen svalnar. Annars kan kopplingen skadas.***
- ***Om det inte går att lägga i backväxeln när växelväljarspaken flyttas från ”N” till ”R” kan man försöka att en gång flytta spaken till ”N” och därefter till ”R” några sekunder senare.***

(e) Stanna

Bilen stannar när du trampar på bromspedalen oavsett växelläge. Kopplingen urkopplas automatiskt för att förhindra att motorn stannar. När växelväljaren är i läge ”E” växlar systemet ned till 1:ans växel när bilen stannar.

Om förardörren öppnas medan växelväljaren är i läge ”E”, ”M” eller ”R” utan att bromspedalen är nedtrampad hörs en varningssignal (lång ton).

Växelväljaren spärras när du har valt läge IG-ON och bilens hastighet är lägre än 9 km/tim, om växelväljaren är i läge ”N” och bromspedalen släpps upp i cirka 2 sekunder.

Växelspärren förhindrar att bilen startas på grund av att starthjälpsystemet aktiveras oavsiktligt.

Växelspärren kan kopplas ur om bromspedalen trycks ned utan att du håller i växelväljarspaken.

⚠ VARNING

- **Trampa alltid ned bromspedalen ordentligt när du stannar bilen, t ex vid ett trafikljus. Ansätt för säkerhets skull också parkeringsbromsen när du stannar på en backe.**
- **Om du rusar motorn, kontrollera på indikeringslampan att växelläget är i ”N”-läge. Om gaspedalen används medan växelväljaren är i något annat läge kan bilen börja rulla vilket kan orsaka en olycka.**
- **Gå aldrig ifrån bilen med motorn igång.**
- **Stäng av motorn och parkera bilen med växel ilagd när du ska lämna bilen. Om du måste lämna bilen med motorn igång skall du dra åt parkeringsbromsen hårt och flytta växelväljarspaken till ”N”-läge. Om förardörren öppnas medan växelväljaren är i ett annat läge än ”N” efter att du har stannat bilen med motorn igång kommer en varningssignal (lång ton) att höras. Om detta skulle hända vid start i backe kan bilen oväntat börja rulla och orsaka en olycka.**

OBSERVERA

- ***Håll aldrig bilen stillastående i en uppförsbacke med hjälp av gaspedalen eller när starthjälpsystemet är aktiverat. I sådant fall hörs varningssignalen och varningslampan i systemet för överhettad koppling blinkar. Det indikerar att kopplingen överhettats på grund av för hög belastning. Om detta skulle hända, kör åt sidan och för växelväljaren till läge ”N”. Vänta i cirka 15 minuter så att kopplingen svalnar. Annars kan kopplingen skadas.***
- ***Om växelväljarspaken används mer än nödvändigt går den eventuellt inte att använda under en kort stund då växeln inte går att läggas i. Använd därför inte växelväljarspaken mer än nödvändigt.***

(f) Parkering

I motsats till modeller med automatisk växellåda har den manuella 'multi-mode' växellådan inget parkeringsläge. Bilen kan parkeras med växelväljaren i vilket läge som helst.

1. Stanna bilen helt.
2. Ansätt parkeringsbromsen hårt.

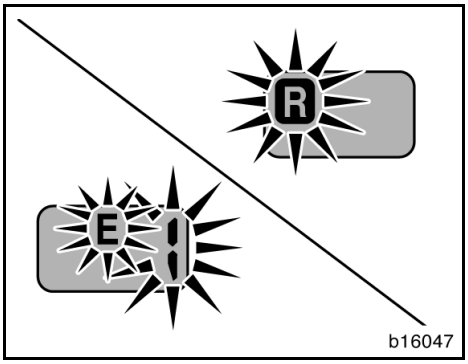

3. Trampa ned bromspedalen och flytta växelväljaren till "R" om bilen står i en nedförsbacke och "E1" om den står i en uppförsbacke. Kontrollera resp växelläge på växellägesindikatorn.
4. Stäng av motorn.

Så här stänger du av motorn:
Stanna bilen helt och kontrollera växelläget på indikeringslampan och tryck därefter på startknappen för att stänga av motorn. Släpp upp bromspedalen efter några sekunder. Växelväljaren spärras i läget som användes strax innan motorn stängdes av.

Växelläget kan kontrolleras på växelväljarindikatorn max 5 sekunder efter det att motorn stängts av.

⚠ VARNING

- **Om en växel inte är ordentligt ilagd innan motorn stängs av går det eventuellt inte att parkera bilen med växel ilagd. Kontrollera alltid växelläget på indikeringslampan när du parkerar bilen.**
- **Lägg i backväxel vid parkering på plan mark eller i nedförsbacke, och 1:ans växel vid parkering i uppförsbacke. Annars kan bilen komma i rörelse vilket kan orsaka en olycka. Om växeln är kvar i läge ”N” kan bilen inte parkeras med en växel ilagd.**

(g) Koppla loss växelväljaren före körning

Tryck ned bromspedalen och starta motorn genom att trycka på startknappen. Växelväljarspärren kopplas ur.

För växelväljaren till läge ”N”. Växeln kopplas ur.

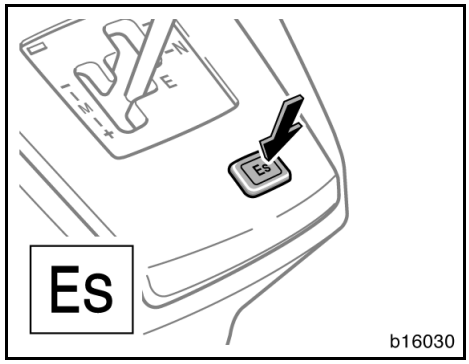

(h) Köra i läge (”Es”) (Easy sports) växlingsprogram

”Es”-läget ger högre körprestanda och en känsla av snabbare acceleration än i normalt körläge.

Koppla in läget ”Es” genom att trycka in tangenten ”Es” (körväxlingsprogram). Indikeringslampan ”Es” tänds. Tryck en gång till på ”Es”-tangenten för att stänga av.

För all normal körning. rekommenderar Toyota att du använder normalläget som ger bästa bränsleekonomi.

(i) Om det inte går att flytta växelväljaren

Använd frikopplingsknappen om det inte går att flytta växelväljaren till ett annat läge, även om du motorn har startats med startknappen. Ytterligare anvisningar finns i avsnittet ”Om det inte går att flytta växelväljaren till den manuella ’multi-mode’ växellådan” på sid 330 i del 4.

Manuellt (M) läge

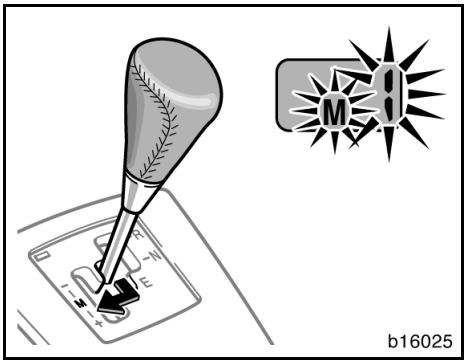

Växling sker inte automatiskt. För att byta växel skall föraren föra växelväljaren i riktning ”+” eller ”–”. I likhet med en traditionell manuell växellåda underlättar det vid växlingen om föraren släpper lite på gaspedalen.

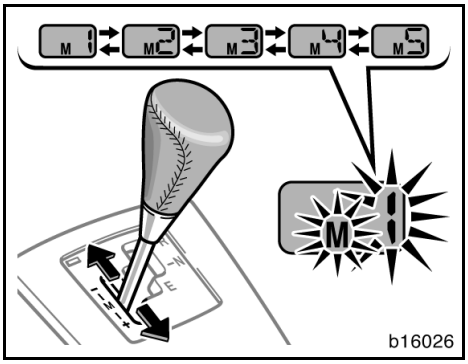

(a) Upp- och nedväxling

Växla upp —

Dra växelväljaren i riktning mot ”+” och släpp den. Varje gång växelväljaren används växlar växellådan ett steg uppåt från 1:ans → 2:ans → 3:ans → 4:ans → 5:ans växel.

Växla ner —

Dra växelväljaren i riktning mot ”-” och släpp den. Varje gång växelväljaren används växlar växellådan nedåt i ordningen 5:ans → 4:ans → 3:ans → 2:ans → 1:ans växel.

- Ibland ökas varvtalet för att åstadkomma mjuka nedväxlingar. Detta utförs avsiktligt av systemet och är inte ett fel.
- När du kör nedför en backe skall du växla ned och använda motorbromsen på lämpligt sätt. Det går att växla ned löpande, om det behövs. Om du emellertid växlar ned mer än 3 steg i följd kommer växelbyten att ta längre tid.
- I stark kyla kan nedväxling eventuellt inte ske från 2:an till 1:an förrän bilen står stilla.
- Ibland kan ett ljud höras vid växlingen. Detta tyder inte på att något är fel.

- Om det inte går att lägga i en viss växel på grund av mekaniskt fel kommer systemet att växla ur och läggas i friläge. ”N” i växellägesindikatorn blinkar och en varningston hörs (lång signal) tills föraren flyttar växelväljaren till ”N”-läget.
  Om det mekaniska problemet kvarstår stannar växeln kvar i friläge även om växelväljaren flyttas till ”E” eller ”M” efter att systemet försöker växla på nytt. Om problemet kvarstår, kontakta snarast en auktoriserad Toyota-återförsäljare eller -verkstad eller annan verksamhet med motsvarande kvalifikationer och utrustning för reparation.
- Om växeln slirar under körning flyttas den till rätt växelläge.

OBSERVERA

I manuellt läge (M) läggs inte en högre växel i även om varvtalet överskrider varvtalsgränsen.

Högsta tillåtna hastigheter

När du kör ut på en motorväg eller vid omkörning kan du behöva full acceleration. Överskrid dock inte följande högsta tillåtna hastigheter på respektive växel:

växel	km/tim
1	48 (29)
2	89 (55)
3	122 (75)
4	165 (102)

⚠ VARNING

- **Var försiktig när du accelererar, växlar upp eller ner eller bromsar i halt väglag. Plötslig acceleration eller motorbromsning kan få hjulen att sladda eller spinna.**
- **När du kör nedför en lång eller brant backe ska du minska hastigheten, växla ner och motorbromsa. Tänk på att om du använder bromsarna mycket kan de överhettas och förlora sin verkan.**
- **Flytta inte växelväljaren till läge ”N” under körning. I så fall fungerar eventuellt inte motorbromsen, vilket kan leda till en plötslig olycka. Om du för växelväljaren från ”N” till ”M” på grund av ovarsam växling kommer växelläget att ändras enligt bilens hastighet.**
- **Dra aldrig åt parkeringsbromsen under körning. Bilen kan i så fall börja sladda, vilket kan leda till en oväntad olycka.**

OBSERVERA

- ***Systemet tillåter inte upp- eller nedväxling till en växel som kan orsaka för höga respektive för låga varvtal. Om du väljer en växel som kan få motorn att rusa hörs varningssignal (en kort signal).***
- ***Om du ofta kör med låg hastighet i hög växel hörs en varningssignal (korta tonstötar). En sådan körstil förkortar kopplingens livslängd.***
- ***Om du ofta växlar ned (mer än 3 steg i följd) förkortas växellådans livslängd.***

(b) Köra iväg

1. Starta motorn på det sätt som beskrivs i ”Start av motorn” på sidan 288 i del 3.
2. Tryck ned bromspedalen och för växelväljaren till läge ”M”. När växelväljaren är i läge ”M” läggs 1:ans växel i. På halt underlag går det att starta i 2:ans växel. När du vill starta i 2:ans växel: flytta växelväljaren från läge ”N” till läge ”M”. För därefter spaken i riktning ”+”. 2:ans växel läggs nu i. Innan du startar, kontrollera att indikeringslampan för växelläget visar att önskad växel är inkopplad. Tryck sedan ned gaspedalen.

OBSERVERA

Kör inte iväg i 2:ans växel när kopplingen är belastad, t.ex. vid start i uppförsbacke.

Om det inte går att lägga i 1:ans eller 2:ans växel när växelväljarspaken flyttas från ”N” till ”M” kommer indikeringslampan ”N” att blinka och en varningsignal (lång signal) kommer att höras. Systemet försöker nu att lägga i växeln igen, men föraren kan använda växelväljarspaken för att byta växel på följande sätt.

- Systemet försöket att lägga i växel automatiskt. Det kan dröja litet, ett ljud kan höras från växlarna och en stöt kan uppstå. Detta betyder inte att det är fel i systemet.
- Föraren kan flytta växelväljarspaken till läge ”N” en gång och därefter till läge ”M”.

3. Lossa parkeringsbromsen och släpp bromspedalen. Tryck försiktigt ned gaspedalen och starta mjukt.

⚠ VARNING

Håll alltid foten på bromspedalen om du stannar med motorn igång. På så sätt undviker du att bilen startas på grund av att starthjälpsystemet aktiveras oavsiktligt.

OBSERVERA

- ***På hal väg går det att starta på tvåan, men starta om möjligt på ettan för att inte utsätta kopplingen för onödigt slitage.***
- ***Om det inte går att lägga i 1:ans eller 2:ans växel när växelväljarspaken flyttas från ”N” till ”M” kan du försöka att flytta spaken till ”N” och därefter till ”M” några sekunder senare.***

Använd inte systemet på följande sätt. Kopplingens livslängd kan förkortas. En varningston kommer att höras om något av följande utförs.

- ***Stanna bilen med gaspedalen i en uppförsbacke om växelväljaren är i läge ”M” eller ”E”.***
- ***Växelväljaren flyttas från läge ”M”, ”E” eller ”R” medan motorn rusas.***
- ***Vid körning i låg fart i hög växel.***
- ***Om bilen stannas på en sluttning med starthjälpsystemet.***

(c) Start i uppförs-/nedförsbacke

Uppförsbacke —

1. Dra åt parkeringsbromsen hårt så att bilen inte rullar bakåt.
2. Håll bromspedalen nedtrampad och flytta växelväljaren till läge ”M”. Se till att växelindikeringslampan på instrumentbrädan visar 1:ans växel.
3. Släpp bromsen och trampa långsamt ner gaspedalen. Lossa parkeringsbromsen när bilen börjar röra sig och trampa ner gaspedalen tillräckligt för att köra iväg.

Nedförsbacke —

1. Håll bromspedalen nedtrampad och flytta växelväljaren till läge ”M”. Se till att växelindikeringslampan på instrumentbrädan visar 1:ans växel.
2. Släpp bromsen och trampa långsamt ner gaspedalen. Även om gaspedalen inte är nedtrampad när bilens hastighet ökar är växeln ilagd.

OBSERVERA

Håll aldrig bilen stillastående i en uppförsbacke med hjälp av gaspedalen eller när starthjälpsystemet är aktiverat. I sådant fall hörs varningssignalen och varningslampan i systemet för överhettad koppling blinkar. Det indikerar att kopplingen överhettats på grund av för hög belastning. Om detta skulle hända, kör åt sidan och för växelväljaren till läge ”N”. Vänta i cirka 15 minuter så att kopplingen svalnar. Annars kan kopplingen skadas.

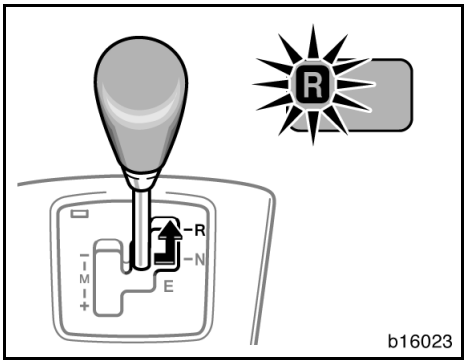

(d) Backning

Håll bromspedalen nedtrampad och flytta växelväljaren till läge ”R” när bilen står helt stilla. Varningssummern för backning hörs. Trampa långsamt ner gaspedalen på samma sätt som när du börjar köra framåt. Se till att växelindikeringslampan på instrumentbrädan visar backväxel innan du börjar backa.

Om det inte går att lägga i en växel när växelväljarspaken flyttas från ”N” till ”R” kommer indikeringslampan ”N” att blinka och en varningsignal (lång signal) kommer att höras. Systemet försöker att göra en automatisk växling igen, eller också kan föraren flytta växelväljarspaken till läge ”N” en gång och därefter till läge ”R” igen.

- Systemet försöket att lägga i växel automatiskt. Det kan dröja litet, ett ljud kan höras från växlarna och en stöt kan uppstå. Detta betyder inte att det är fel i systemet.

OBSERVERA

- ***Systemet medger inte växling till läge ”R” när hastigheten är högre än cirka 9 km/tim. Om växelväljarspaken då används kommer indikeringslampan ”N” på instrumentpanelen att blinka. Om bilens hastighet sjunker under 9 km/h kan växling till backväxel ske. Bilen måste stå helt stilla innan du lägger växeln i ”R”-läge.***
- ***Håll aldrig bilen stillastående i en uppförsbacke med hjälp av gaspedalen eller när starthjälpsystemet är aktiverat. I sådant fall hörs varningssignalen och varningslampan i systemet för överhettad koppling blinkar. Det indikerar att kopplingen överhettats på grund av för hög belastning. Om detta skulle hända, kör åt sidan och för växelväljaren till läge ”N”. Vänta i cirka 15 minuter så att kopplingen svalnar. Annars kan kopplingen skadas.***
- ***Om det inte går att lägga i backväxeln när växelväljarspaken flyttas från ”N” till ”R” kan man försöka att en gång flytta spaken till ”N” och därefter till ”R” några sekunder senare.***

(e) Stanna

Bilen stannar när du trampar på bromspedalen oavsett växelläge. Kopplingen urkopplas automatiskt för att förhindra att motorn stannar. När växelväljaren är i läge ”M” växlar systemet ned till 1:ans växel när bilen stannar. Om du emellertid inte kör fortare än 40 km/h, eller ändrar körläge efter start med växeln i 2:an, kan nedväxling till 1:an inte ske när bilen stannar nästa gång och växeln är kvar i 2:an.

Om förardörren öppnas medan växelväljaren är i läge ”M”, ”E” eller ”R” utan att bromspedalen är nedtrampad hörs en varningssignal (lång ton).

Växelväljaren spärras när du har valt läge IG-ON och bilens hastighet är lägre än 9 km/tim, om växelväljaren är i läge ”N” och bromspedalen släpps upp i cirka 2 sekunder.

Växelspärren förhindrar att bilen startas på grund av att starthjälpsystemet aktiveras oavsiktligt.

Växelspärren kan kopplas ur om bromspedalen trycks ned utan att du håller i växelväljarspaken.

⚠ VARNING

- **Trampa alltid ned bromspedalen ordentligt när du stannar bilen, t ex vid ett trafikljus. Ansätt för säkerhets skull också parkeringsbromsen när du stannar på en backe.**
- **Om du rusar motorn, kontrollera på indikeringslampan att växelläget är i ”N”-läge. Om gaspedalen används medan växeln är i något annat läge kan bilen börja rulla vilket kan orsaka en olycka.**
- **Gå aldrig ifrån bilen med motorn igång.**
- **Stäng av motorn och parkera bilen med växel ilagd när du ska lämna bilen. Om du måste lämna bilen med motorn igång skall du dra åt parkeringsbromsen hårt och flytta växelväljarspaken till ”N”-läge. Om förardörren öppnas medan växelväljaren är i ett annat läge än ”N” efter att du har stannat bilen med motorn igång kommer en varningssignal (lång ton) att höras. Om detta skulle hända vid start i backe kan bilen oväntat börja rulla och orsaka en olycka.**

OBSERVERA

- ***Håll aldrig bilen stillastående i en uppförsbacke med hjälp av gaspedalen eller när starthjälpsystemet är aktiverat. I sådant fall hörs varningssignalen och varningslampan i systemet för överhettad koppling blinkar. Det indikerar att kopplingen överhettats på grund av för hög belastning. Om detta skulle hända, kör åt sidan och för växelväljaren till läge "N". Vänta i cirka 15 minuter så att kopplingen svalnar. Annars kan kopplingen skadas.***
- ***Om växelväljarspaken används mer än nödvändigt går den eventuellt inte att använda under en kort stund då växeln inte går att läggas i. Använd därför inte växelväljarspaken mer än nödvändigt.***

(f) Parkering

I motsats till modeller med automatisk växellåda har den manuella 'multi-mode' växellådan inget parkeringsläge. Bilen kan parkeras med växelväljaren i vilket läge som helst.

1. Stanna bilen helt.
2. Ansätt parkeringsbromsen hårt.

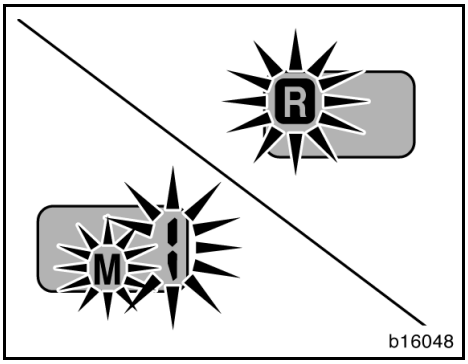

3. Trampa ned bromspedalen och flytta växelväljaren till "R" om bilen står i en nedförsbacke och "M1" om den står i en uppförsbacke. Kontrollera respektive växelläge på växellägesindikatorn.
4. Stäng av motorn.

Så här stänger du av motorn:
Stanna bilen helt och kontrollera växelläget på indikeringslampan och tryck därefter på startknappen för att stänga av motorn. Släpp upp bromspedalen efter några sekunder. Växelväljaren spärras i läget som användes strax innan motorn stängdes av.

Växelläget kan kontrolleras på växelväljarindikatorn max 5 sekunder efter det att motorn stängts av.

⚠ VARNING

- **Om en växel inte är ordentligt ilagd innan motorn stängs av går det eventuellt inte att parkera bilen med växel ilagd. Kontrollera alltid växelläget på indikeringslampan när du parkerar bilen.**
- **Lägg i backväxel vid parkering på plan mark eller i nedförsbacke, och 1:ans växel vid parkering i uppförsbacke. Annars kan bilen komma i rörelse vilket kan orsaka en olycka. Om växeln är kvar i läge ”N” kan bilen inte parkeras med en växel ilagd.**

(g) Koppla loss växelväljaren före körning

Tryck ned bromspedalen och starta motorn genom att trycka på startknappen. Växelväljarspärren kopplas ur.

För växelväljaren till läge ”N”. Växeln kopplas ur.

(h) Om det inte går att flytta växelväljaren

Använd frikopplingsknappen om det inte går att flytta växelväljaren till ett annat läge, även om du har startat motorn startknappen. Ytterligare anvisningar finns i avsnittet ”Om det inte går att flytta växelväljaren till den manuella ’multi-mode’ växellådan” på sid 330 i del 4.

Varningsfunktioner

En varningssignal hörs eller indikeringslampan börjar blinka under följande förutsättningar:

Varningssignal (lång ton)

- En varningssignal hörs om starthjälpsystemet har varit aktiverat för länge.
- Motorn stängs av när du trycker på startknappen med växeln i 2:an eller i 3:an, 4:an eller 5:an.

I sådant fall skall du trycka på startknappen för att starta motorn föra växelväljaren till ”N”, och därefter till ”E”, ”M” eller R, sedan stängs motorn av.

- Växelväljaren flyttas från läge ”N” till annat läge medan motorn rusas.

Varningssignal (lång ton)

Om förardörren öppnas medan växelväljarspaken är i läge ”R”, ”E” eller ”M” efter att du har stannat bilen med motorn igång.

Varningssummer (pulserande ljud) med manuell växellåda Multi-Mode/överhettad koppling varningslampa

För stor belastning överhettar kopplingen

Se ”(i) Manuell ’multi-mode’ växellåda/överhettad koppling varningslampa och summer” på sidan 117 i del 1-6.

Varningssignal (kort ton)

Ett växelläge kan ibland orsaka att motorn rusar.

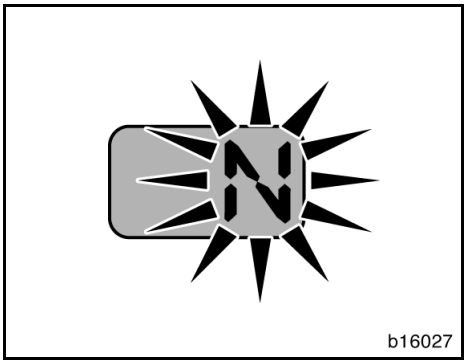

Indikeringslampan ”N” blinkar

När växelindikatorn blinkar ”N” bör du göra följande:

- Om indikeringslampan blinkar medan växelväljaren flyttas —
  För växelväljaren till ”N”-läget. Vänta några sekunder och flytta spaken till önskat läge.
- Om indikeringslampan blinkar medan motorns stängs av —
  Starta motorn genom att trycka på startknappen innan du flyttar växelväljaren. För växelväljaren först till ”N”-läget och därefter till önskat läge.

Om indikeringslampan fortfarande blinkar efter att du har utfört ovanstående, flytta växelväljaren till läge ”N” och starta motorn. För sedan växelväljaren till önskat läge.

Varningssignalen ”N” blinkar och varningssignalen (lång pulserande ton) hörs.

Om detta pågår under längre tid bör du kontrollera att motorn är igång och sedan flytta växelväljaren till ”N”. Flytta sedan växelväljaren till ”E”, ”M” eller ”R”.

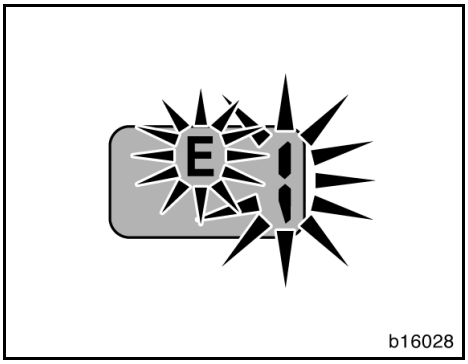

Indikeringslampan ”E 1” eller ”M 1” blinkar

Flytta i så fall växelväljaren till läge ”E” eller ”M” en gång, och flytta den igen till läge ”N”.

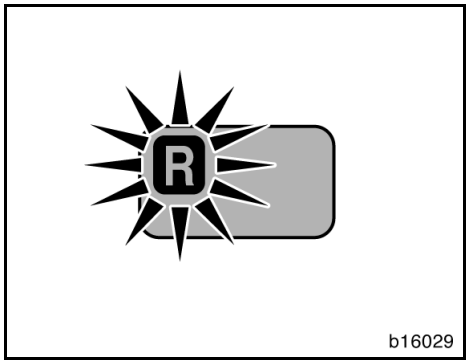

Indikeringslampan ”R” blinkar

Flytta i så fall växelväljarspaken till läge ”R” en gång, och flytta den igen till läge ”N”.

Manuell växellåda

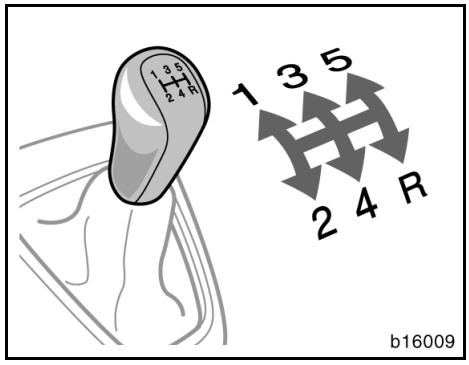

5-växlad manuell växellåda

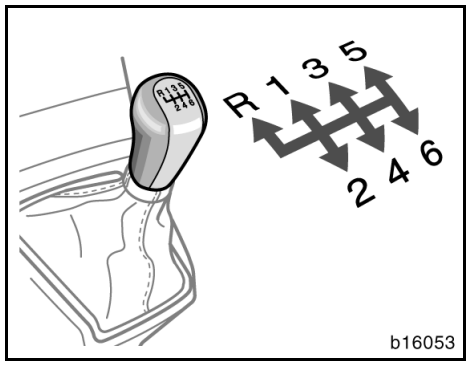

6-växlad manuell växellåda

Växellägena visas på bilden ovan.

⚠ VARNING

Växelspak av metall — Knoppen på växelspaken kan bli mycket het om bilen har varit parkerad i direkt solsken.

Om din bil har en 6-växlad manuell växellåda hörs en varningston om du försöker växla till ”R” (backläge).

Trampa ned kopplingspedalen helt vid växling och släpp upp den sakta. Kör inte med foten vilande mot kopplingspedalen eftersom det ger onormalt stort slitage på kopplingen. Håll inte bilen på plats i uppförsbacke genom att slira på kopplingen — använd parkeringsbromsen.

Om du växlar upp för tidigt eller växlar ner för sent kan gången bli ryckig och motorn kan eventuellt börja knacka. Om du väntar med att växla tills bilen nått maximal fart på respektive växel kommer motorn att slitas onödigt hårt och bränsleförbrukningen att öka.

Modeller med Toyota parkeringsassistans —

När växelspaken flyttas till backläge medan motorn är igång aktiveras Toyotas system för parkeringsassistans. Se ”Toyotas system för parkeringsassistans” på sidan 224 i del 1-10.

Högsta tillåtna hastigheter

När du kör ut på en motorväg eller vid omkörning kan du behöva full acceleration. Överskrid dock inte följande högsta tillåtna hastigheter på respektive växel:

1,6-liters bensin- och 1,8-liters bensinmotorer

växel	km/tim	
1	48	(29)
2	89	(55)
3	122	(75)
4	165	(102)

2,2-liters diesel

växel	km/tim	
1	41	(25)
2	76	(47)
3	119	(74)
4	165	(102)
5	214	(132)

OBSERVERA

Växla aldrig ner om du redan kör fortare än maximalt tillåten hastighet för närmast lägre växel.

Parkering

1. Stanna bilen helt.
2. Ansätt parkeringsbromsen hårt.
3. Lägg i ettans växel eller backväxeln.
4. Stäng av motorn.

Så här stänger du av motorn:
Stanna bilen helt och stäng sedan av motorn genom att trycka en gång på startknappen. Släpp upp bromspedalen efter några sekunder.

Goda råd för körning

- Om det är svårt att få i backväxeln, ställ växelspaken först i friläge, släpp upp kopplingspedalen ett ögonblick och försök igen.
- Om du kör med släpvagn är det bra att ha viss motorbromsverkan. Undvik därför att använda 5:ans växel (5-växlad växellåda) eller 6:ans växel (6-växlad växellåda).

⚠ VARNING

Var försiktig vid nedväxling på hal vägbana. Den snabba uppbromsningen av drivhjulen kan göra att bilen börjar sladda eller slira.

OBSERVERA

- ***Starta inte med någon annan växel än ettans växel. Då uppstår risk för att kopplingen skadas.***
- ***Bilen måste stå helt stilla innan du lägger i backväxeln.***

Antispinnsystem (TRC)

Systemet för aktiv antispinnkontroll hjälper till att begränsa hjulspinnet på framhjulen vid t.ex. start eller acceleration på halt underlag.

I läge IG-ON aktiveras systemet automatiskt.

⚠ VARNING

Vid mycket halt väglag kan hjulspinn inte helt undvikas och tillräcklig drivkraft kan då inte överföras till framhjulen, även om antispinnsystemet är i funktion. Kör aldrig så fort eller på sådant sätt att hjulen förlorar greppet och börjar slira. På snö och is bör vinterdäck eller snökedjor användas. Framför allt, kör långsamt och försiktigt när det är halt.

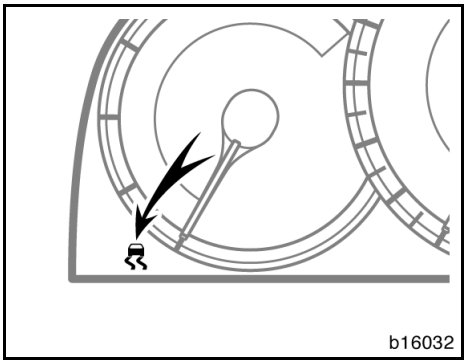

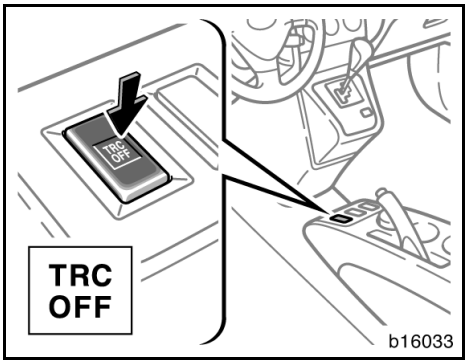

NORMAL KÖRNING

Systemet bör alltid vara inkopplat så att det kan gripa in om det plötsligt skulle behövas.

Det kan höras ett speciellt ljud från motorrummet under några sekunder när motorn startas, eller omedelbart efter att bilen är i rörelse. Detta visar att antispinnsystemet genomför en självtest och är inte tecken på att något är fel.

När antispinnsystemet griper in kan följande hända.

- Systemet kontrollerar hjulspinn på framhjulen. Indikeringslampan för antispinn blinkar.
- Vibrationer eller oljud kan uppstå i bilen, vilket orsakas av bromsarna. Detta är ett tecken på att systemet fungerar korrekt.

Varningslampan för antispinn tänds och lyser i några sekunder när motorn är igång. Om denna lampa inte tänds när motorn är igång bör du omedelbart kontakta en auktoriserad Toyota-återförsäljare eller -verkstad eller annan verkstad med motsvarande kvalifikationer och utrustning.

ANTISPINNSYSTEM AVSTÄNGT

Stäng av antispinnsystemet om du ska manövrera ut bilen ur lera, nysnö eller liknande. Systemet, som styr motorns prestationsförmåga hindrar framhjulen från att komma loss.

Stänga av: Tryck på tangenten ”TRC OFF”.

Indikeringslampan ”TRC OFF” tänds.

Bilens stabiliseringssystem är alltid aktiverat även om antispinnsystemet stängs av.

Koppla in: Tryck på tangenten ”TRC OFF” igen.

Indikeringslampan ”TRC OFF” släcks.

Varningslampan ”TRC OFF” tänds och lyser i några sekunder när motorn är igång. Den tänds igen när du trycker på ”TRC OFF”-tangenten för att stänga av systemet.

Om något av följande inträffar ska du kontakta en auktoriserad Toyota-återförsäljare eller -verkstad eller annan verkstad med motsvarande kvalifikationer och utrustning:

- Indikeringslampan tänds inte när motorn är igång.
- Varningslampan förblir tänd efter att motorn startats.
- Indikeringslampan tänds i normalt körläge under körning.

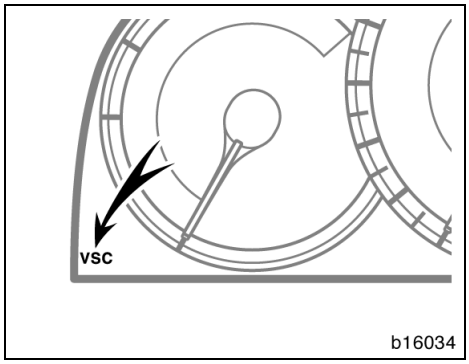

”VSC” varningslampa

Varningslampan tänds om det är något problem i systemen för bilens antispinn- eller antisladdsystem.

Lampan tänds när motorn har startats och släcks efter några sekunder.

Om varningslampan tänds under körning är systemet ur funktion. Eftersom det vanliga bromssystemet fortfarande fungerar går det dock att köra vidare.

Om något av följande inträffar ska du kontakta en auktoriserad Toyota-återförsäljare eller -verkstad eller annan verkstad med motsvarande kvalifikationer och utrustning:

- Varningslampan tänds inte när motorn har startats.
- Varningslampan förblir tänd motorn har startats.
- Varningslampan tänds under körning.

Indikeringslampan ”TRC OFF” tänds när varningslampan ”VSC” tänds även om tangenten ”TRC OFF” inte är nedtryckt.

Antisladdsystem

Antisladdsystemet bidrar till effektiv kontroll av och samverkan mellan flera olika system såsom ABS, antispinn, motorstyrning etc. Systemet kontrollerar automatiskt bromsarnas ansättning och motorns effekt för att motverka att bilen sladdar vid körning i kurvor på hal vägbana eller vid häftiga rörelser i en nödsituation.

Systemet aktiveras när bilen kör fortare än 15 km/tim och deaktiveras när den kör långsammare än 15 km/tim.

Det kan höras ett speciellt ljud från motorrummet under några sekunder när motorn startas, eller omedelbart efter att bilen är i rörelse. Det visar att systemet genomför en självtest och är inte tecken på att något är fel.

⚠ VARNING

- **Förlita dig inte för mycket på bilens antisladdsystem. Även om antisladdsystemet är i funktion måste du alltid köra försiktigt och med omdöme för att undvika olyckor. Omdömeslös körning kan resultera i en plötslig olycka. Om antispinnlampan blinkar och varningssignalen hörs måste du minska hastigheten och köra extra försiktigt.**
- **Använd endast specificerade däck. Däckdimension, tillverkare, typ och däckmönster skall vara samma för alla fyra hjulen. Om du kör med andra däck än de specificerade eller av annan dimension eller typ, kommer inte antisladdsystemet att fungera på rätt sätt. Vid byte av däck eller fälgar skall du kontakta en auktoriserad Toyota-återförsäljare eller -verkstad eller annan verkstad med motsvarande kvalifikationer och utrustning: (Se ”Kontroll och byte av däck” på sidan 360 i del 7-2.)**
- **På snö och is bör vinterdäck eller snökedjor användas.**

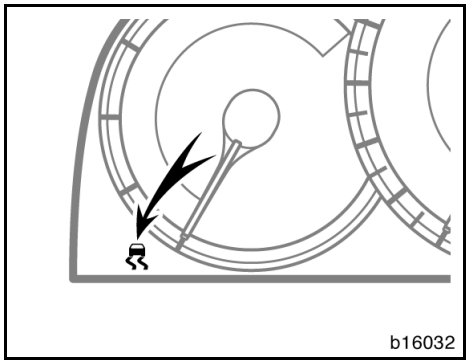

Om bilen börjar sladda under körning blinkar antispinnlampan, samtidigt som upprepade varningssignaler hörs. Kör alltid med tanke på säkerheten.

Varningslampan för antispinn tänds och lyser i några sekunder när motorn har startats. Om denna lampa inte tänds när motorn har startats om bör du omedelbart kontakta en auktoriserad Toyota-återförsäljare eller -verkstad eller annan verkstad med motsvarande kvalifikationer och utrustning.

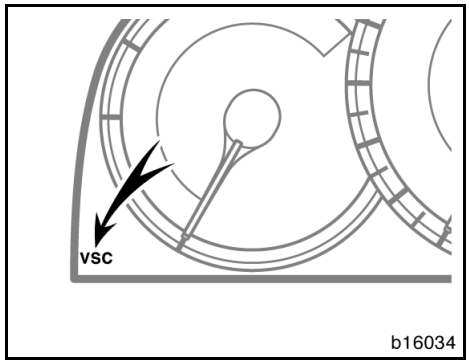

”VSC” varningslampa

Varningslampan tänds om det är något problem i systemen för bilens antisladd- eller antispinnkontroll.

Lampan tänds när motorn har startats och släcks efter några sekunder.

Om varningslampan tänds under körning är systemet ur funktion. Eftersom det vanliga bromssystemet fortfarande fungerar går det dock att köra vidare.

Om något av följande inträffar ska du kontakta en auktoriserad Toyota-återförsäljare eller -verkstad eller annan verkstad med motsvarande kvalifikationer och utrustning:

- Varningslampan tänds inte när motorn har startats.
- Varningslampan förblir tänd medan motorn är igång.
- Varningslampan tänds under körning.

Indikeringslampan ”TRC OFF” tänds när varningslampan ”VSC” tänds även om tangenten ”TRC OFF” inte är nedtryckt.

Parkeringsbroms

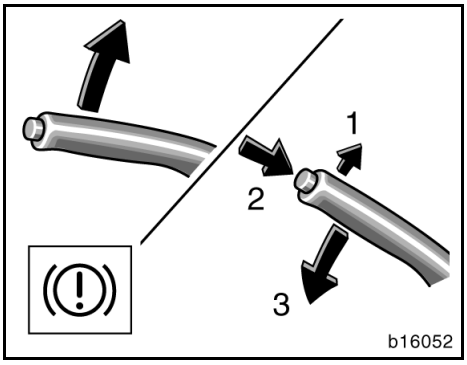

När du parkerar skall du alltid dra åt parkeringsbromsen hårt så att bilen inte kan röra sig.

Drag åt: Drag spaken uppåt. För att få bättre bromskraft bör du alltid trampa ned bromspedalen samtidigt som du drar till parkeringsbromsen.
Lossa: Drag spaken något uppåt (1), tryck på spärrknappen (2) och sänk spaken (3).

Parkeringsbromslampan på instrumentpanelen lyser för att påminna dig att parkeringsbromsen är ansatt.

⚠ VARNING

Innan du börjar köra skall du kontrollera att parkeringsbromsen är helt lossad och att varningslampan är släckt.

Farthållare

Vid användning av farthållaren håller bilen en inställd hastighet utan att föraren behöver använda gaspedalen. Körhastigheten kan ställas in på vilken hastighet som helst över 40 km/tim.

Inom gränsen för motorns kapacitet kan körhastigheten bibehållas i uppförs- eller nedförsbackar. Förändringar av bilens hastighet kan dock uppstå i branta uppförsbackar.

⚠ VARNING

- **För att alltid ha bästa kontroll över bilen ska du inte använda farthållaren i tät trafik, på halt underlag (regn, is eller snö) eller på krokiga vägar.**
- **Undvik att hastigheten ökar i nerförsbackar. Om bilen går fortare än den inställda hastigheten ska du koppla bort farthållaren och motorbromsa genom att växla ned.**

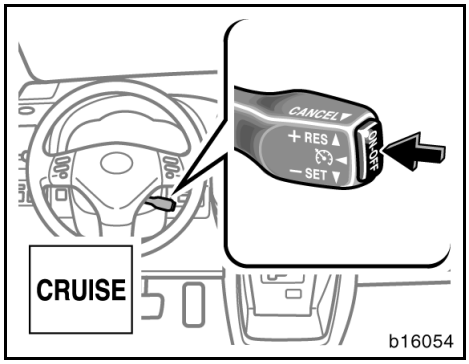

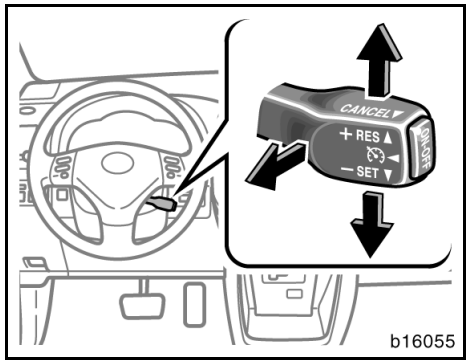

KOPPLA PÅ OCH STÄNGA AV

Tryck på knappen ”ON-OFF” för att koppla in farthållaren. Indikeringslampan ”CRUISE” på instrumentpanelen tänds för att visa att farthållaren är aktiverad. Tryck igen på tangenten ”ON-OFF” för att stänga av systemet.

När systemet är avstängt måste körhastigheten ställas in på nytt när farthållaren kopplas in igen.

När startknappen av avstängd så stängs systemet samtidigt av automatiskt. Tryck på knappen ”ON-OFF” för att koppla in farthållaren igen.

⚠ VARNING

För att undvika att farthållaren inkopplas av misstag bör systemet vara avstängt när det inte används. Kontrollera att indikeringslampan ”CRUISE” är släckt.

INSTÄLLNING AV ÖNSKAD HASTIGHET

På bilar med manuell växellåda Multi-Mode måste växelväljaren måste vara i läge ”E”, ”M” eller ”M5” innan du ställer in farthållaren.

När bilen har den hastighet som du vill att farthållaren ska hålla trycker du spaken för farthållaren nedåt i riktning ”-SET” och släpper den. Detta gör att bilen kommer att hålla den aktuella hastigheten. Om hastigheten inte är helt rätt kan du trycka spaken uppåt för att öka eller nedåt för att minska hastigheten. Varje tryckning ökar respektive minskar hastigheten med 1,6 km/tim. Nu kan du ta bort foten från gaspedalen.

Om du sedan vill accelerera — t.ex. vid en omkörning — behöver du bara trycka ned gaspedalen så mycket som krävs för att överstiga den inställda hastigheten. När du sedan släpper gaspedalen kommer bilen att återgå till den inställda hastigheten.

⚠ VARNING

Bil med manuell växellåda:

När farthållaren är inkopplad får du aldrig föra växelspaken till friläge utan att trycka ned kopplingspedalen. Motorn kan annars rusa upp i varv med skador som följd.

KOPPLA UR FARTHÅLLAREN

Farthållaren kan temporärt kopplas ur av föraren eller av själva systemet under vissa omständigheter. Vid temporär urkoppling behålls den inställda körhastigheten i minnet.

Körhastigheten kan kopplas ur temporärt på följande sätt:

- Dra spaken mot ”CANCEL” och släpp den.
- Trampa ned bromspedalen
- Trampa ned kopplingspedalen

När antisladdsystemet är aktiverat stängs farthållaren temporärt av.

Under vissa förutsättningar stängs farthållaren av och den inställda hastigheten raderas från minnet.

- När bilens hastighet sjunker under cirka 40 km/tim.
- När bilens hastighet sjunker 16 km/tim under inställd hastighet.

Indikeringslampan ”CRUISE” förblir tänd för att visa att systemet fortfarande är inkopplat.

Tryck på knappen ”ON-OFF” för att stänga av farthållaren. Kontrollera att indikeringslampan ”CRUISE” är släckt.

Om farthållaren automatiskt kopplas ur av andra orsaker än de ovan angivna skall du snarast låta en auktoriserad Toyota-återförsäljare eller -verkstad, eller annan verkstad med motsvarande kvalifikationer och utrustning kontrollera bilen.

ÅTERUPPTA FARTHÅLLAREN

Om farthållaren kopplas bort temporärt kan körhastigheten återupptas om du trycker spaken uppåt i riktning ”+RES”.

Bilens hastighet måste vara högre än 40 km/tim.

ÖKNING AV INSTÄLLD HASTIGHET

Dra spaken upp mot ”+RES” och håll kvar. Släpp spaken när bilen har önskad hastighet. När spaken hålls uppåt ökar bilens hastighet.

Ett snabbare sätt att ställa in en högre hastighet är att accelerera med gaspedalen och sedan föra farthållarspaken nedåt i riktning ”-SET”.

MINSKNING AV INSTÄLLD HASTIGHET

Tryck spaken upp mot ”-SET” och håll kvar. Släpp spaken när bilen har önskad hastighet. När spaken hålls nedåt minskar bilens hastighet.

Ett snabbare sätt att ställa om hastigheten är att bromsa med bromspedalen och sedan föra farthållarspaken nedåt i riktning ”-SET”.

VARNING FÖR FEL I FARTHÅLLARSYSTEMET

Om indikeringslampan ”CRUISE” blinkar när farthållaren används ska du trycka på knappen ”ON-OFF” för att stänga av systemet och sedan trycka en gång till för att koppla in det igen.

Om något av följande inträffar är det något fel i farthållarsystemet.

- Indikeringslampan tänds inte.
- Indikeringslampan blinkar oregelbundet.
- Indikeringslampan tänds, men slocknar igen.

Låt i så fall en auktoriserad Toyota-återförsäljare eller -verkstad eller annan verkstad med motsvarande kvalifikationer kontrollera bilen.

Del 1-8
INSTRUMENT OCH MANÖVERORGAN

Ljudanläggning

- Översiktsbild 162
- Använda ljudanläggningen 162
- Fjärrkontroll för ljudanläggningen 179
- Råd och anvisningar för ljudan- läggningen 180

För bilar utrustade med navigationssystem, se separat instruktionsbok.

Översiktsbild

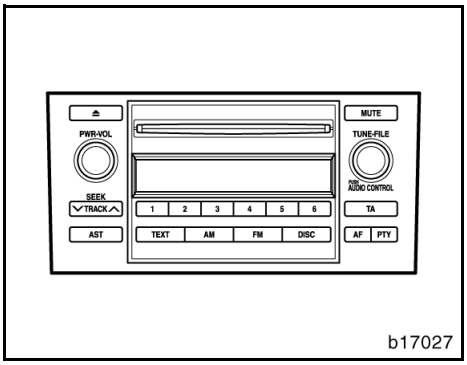

Typ 1: AM/FM radio/CD-spelare (med CD-växlare)

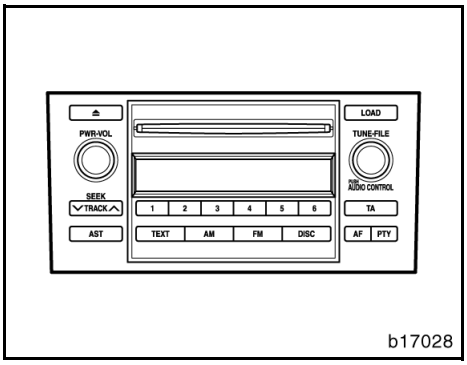

Typ 2: AM·FM radio/CD-spelare med CD-växlare

Använda ljudanläggningen
Några allmänna anvisningar

I det här avsnittet beskrivs grundinställningarna på ljudanläggningen i din Toyota. Vissa inställningsmöjligheter kan saknas på din anläggning.

Ljudanläggningen fungerar i audioläge eller när motorn har startats.

KOPPLA PÅ OCH STÄNGA AV

Tryck på ”PWR·VOL” för att koppla på respektive stänga av ljudanläggningen.

Tryck på ”AM”, ”FM”, ”DISC” eller ”LOAD” för att koppla på respektive funktion utan att trycka på ”PWR·VOL”. En CD-skiva måste finnas i CD-enheten för att du ska kunna koppla in den.

Du kan sätta på CD-spelaren genom att lägga i en CD-skiva.

Du kan stänga av CD-spelaren genom att ta ut CD-skivan. Om ljudanläggningen tidigare var avstängd stängs hela anläggningen av när du tar ut CD-skivan. Om radion var inkopplad innan så sätts den på igen.

VÄXLA MELLAN FUNKTIONER

Tryck på ”AM”, ”FM”, ”DISC” eller ”LOAD” om systemet redan är på men om du vill växla mellan olika funktioner.

TON- OCH BALANSKONTROLL

Beskrivning av systemets ton- och balanskontroller finns i anvisningarna till ljudanläggningen i din bil.

Ton/klangfärg

Hur bra ett audiosystem låter beror i hög grad på blandningen och volymen av diskant- och bastoner. Olika typer av musik och tal kräver olika blandning av diskant- och bastoner.

Balans

God balans mellan vänster och höger stereokanal och mellan de främre och bakre högtalarna har också stor betydelse.

Tänk på att när du lyssnar på stereo betyder en ändring i balans höger/vänster att volymen ökar på den ena sidan och samtidigt minskar på den andra sidan.

RADIOANTENN

Bilen har en antenn av masttyp.

Vrid antennen försiktigt moturs när du ska ta bort den.

OBSERVERA
Tag alltid bort radioantennen innan du kör in i en automatisk biltvätt. Den kan annars förstöras.

DIN CD-SPELARE (typ 1)

En CD-skiva ska skjutas in försiktigt i skivfacket med etikettsidan uppåt. Spelaren börjar med den första melodin och fortsätter till den sista melodin på skivan. Därefter börjar den om från den första melodin igen.

OBSERVERA
Försök aldrig att ta isär eller smörja in någon del av CD-spelaren. Försök inte att sätta in något annat än CD-skivor i skivfacket.

Spelaren kan bara spela 12 cm CD-skivor.

DIN CD-SPELARE MED VÄXLARE (typ 2)

Tryck på knappen ”LOAD” när du ska sätta in en CD-skiva och skjut in den försiktigt i skivfacket med etikettsidan uppåt. CD-växlaren rymmer upp till 6 skivor. Spelaren börjar med den första melodin och fortsätter till den sista melodin på skivan. Därefter börjar den om från spår 1 på nästa skiva.

Spelaren är endast avsedd för CD-skivor som är 12 cm i diameter.

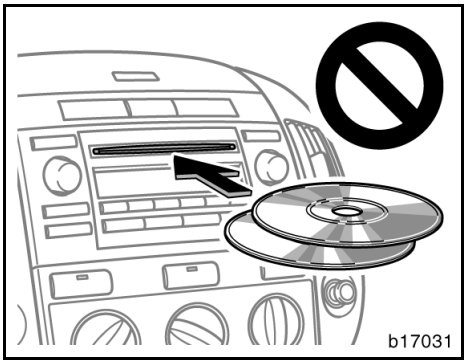

OBSERVERA

- ***Lägg aldrig in två skivor samtidigt. Det kan skada CD-växlaren. Sätt bara in en CD-skiva i taget.***
- ***Ta inte bort och smörj inte in komponenter i CD-spelaren. Du får inte sätta in annat än en CD-skiva i skivfacket.***

Reglage och funktioner

▶Typ 1

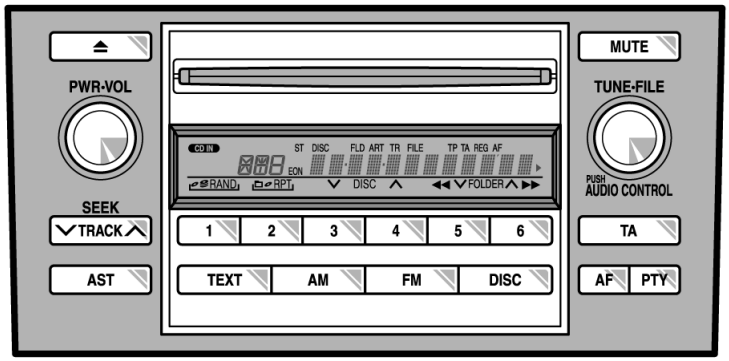

b17029t

De olika tangenternas funktioner och systemets egenskaper beskrivs på följande sidor.

1 2 3 4 5 6 (Snabbvalstangenter)

Dessa tangenter används för förinställning och snabbval av radiostationer.

Gör så här för att förinställa en radiostation till en tangent:
Ställ in den önskade radiostationen (Se ”SEEK/TRACK” eller ”TUNE·FILE”.) Håll in tangenten tills du hör en ljudsignal – detta bekräftar att stationen är kopplad till tangenten. Den förinställda tangentens nummer visas i informationsfönstret.

Koppla in en snabbvalsstation:
Tryck på tangenten för stationen som du vill lyssna på. Tangentens nummer och stationens frekvens visas i informationsfönstret.

Denna radio kan lagra en AM-station och tre FM-stationer på varje snabbvalstangent. (På displayen visas ”AM”, ”FM1”, ”FM2” eller ”FM3” när du trycker på ”AM” eller ”FM”.)

⏏ (Utmatningstangent)

Tryck på tangenten för att ta ut en CD-skiva.

AF (alternativ frekvens)

Använd tangenten för att söka RDS-stationer över hela frekvensbandet.

Varje gång du trycker på ”AF” växlar visningen på displayen i följande ordning:

AF på: ”AF” tänds i informationsfönstret. I det här läget växlar radion över till den station som ger bra mottagning inom samma PI-kod (programidentifiering).

REG på: ”AF REG” tänds i informationsfönstret. I det här läget växlar radion över till den station som ger bra mottagning inom samma lokala PI-kod.

Tryck en gång till på tangenten för att stänga av AF-funktionen.

AM

Tryck på ”AM” för att koppla på radion och välja AM-band. På displayen visas ”AM”.

AST (automatisk lagring)

Använd den här tangenten för att automatiskt lagra upp till sex radiostationer på varje frekvensband (FM3 och AM).

Om du använder funktionen ”AST” på FM-bandet (FM1, FM2, FM3), kommer stationen automatiskt att lagras under FM3. Om du t.ex. använder den automatiska lagringen i läget FM1 ändras läget till FM3.

Tryck ned ”AST”-tangenten tills du hör en tonsignal. Om radion inte kan söka fram några stationer tar den emot frekvensen innan du använde ”AST”-funktionen.

TON- OCH BALANSKONTROLL

Justering av ton- och ljudbalans

För varje tryckning på ”AUDIO CONTROL” ändras funktionen. Justera ton- och ljudbalansen genom att vrida på ratten.

BAS: För justering av bastoner Displayen visar från -5 till 5.

TRE: För justering av diskanttoner. Displayen visar från -5 till 5.

FAD: Justerar balansen mellan de främre och bakre högtalarna. Displayen visar från F7 till R7.

BAL: För att justera balansen mellan höger och vänster högtalare Displayen visar från L7 till R7.

Växla till automatisk stereobalans (ASL) enligt bilens hastighet

ASL: Vrid på knappen för att sätta på den automatiska stereobalansen. Dessutom kan du välja mellan inställningar för LOW, MID, och HIGH ljudvolym och ton. ASL-systemet justerar automatiskt ljudvolym och ton efter bilens hastighet. Det bidrar till att du får optimalt lyssnande även om bullernivån ökar under körning.

DISC (CD-växlare)

Tryck på knappen ”DISC”när du vill spela en CD-skiva. Varje gång du trycker på tangenten växlar systemet mellan CD-spelare eller växlaren i en separat enhet, i förekommande fall.

När ljudanläggningen är inställd i CD-läge visas numret på melodin som spelas.

Felmeddelanden

Om systemet är defekt visas något av följande felmeddelanden på displayen.

”WAIT”: CD-spelaren kan vara för varm. Låt CD-spelaren svalna.

”ERROR 1”: Skivan kan vara smutsig, skadad eller insatt upp-och-ner. Rengör skivan och sätt in den på korrekt sätt.

”NO DISC”: CD-växlaren till en separat enhet är tom. Sätt in en skiva.

”ERROR 3”: Ett fel har uppstått i systemet. Mata ut skivan och sätt in den igen.

”ERROR 4”: För hög spänning. Be en auktoriserad Toyota-återförsäljare eller -verkstad, eller annan verkstad med motsvarande kvalifikationer och utrustning kontrollera systemet.

”CD OPEN”: Locket till en separat CD-växlare är öppet. Stäng locket till CD-växlaren.

Om ”NO MUSIC” visas på skärmen, indikerar det att en skiva utan MP3/WMA-data har lagts in. Tag ut skivan från spelaren och sätt in en skiva med MP3/WMA-data.

Om felet kvarstår, kör bilen till en auktoriserad Toyota-återförsäljare eller -verkstad eller annan verkstad med motsvarande kvalifikationer och utrustning.

∨ DISC ∧

Endast CD-växlare—

Med de här tangenterna väljer du vilken skiva som du vill lyssna på.

Tryck på ” ∨ ” (snabbvalstangent 3) eller ” ∧ ” (snabbvalstangent 4) tills numret på den CD-skiva som du vill lyssna på visas i rutan.

∨ FOLDER ∧ (Mapp upp/ned)

Gå framåt eller bakåt till en annan mapp:

Tryck på ” ∨ ” (snabbvalstangent 5) eller ” ∧ ” (snabbvalstangent 6) tills numret på den mapp som du vill lyssna på visas i rutan.

Gå till första filen i den första mappen:

Tryck på ” ∨ ” (snabbvalstangent 5) tills du hör en ljudsignal.

När du spelar en skiva med både ljuddata (CD-DA) och MP3/WMA-filer, så spelas ljuddata (CD-DA).

FM

Tryck på ”FM” för att koppla på radion och välj FM-bandet. ”FM1”, ”FM2” eller ”FM3” visas på displayen.

MUTE

Tryck på knappen ”MUTE” för att tillfälligt stänga av ljudet. ”MUTE” visas på displayen. Koppla bort dämpningsfunktionen genom att trycka in tangenten igen.

PTY (programtyp)

När du trycker på ”PTY” om en RDS-station tas emot visas den aktuella programtypen i informationsfönstret.

Varje gång du trycker på ”PTY” växlar programtypen enligt följande:

- NEWS
- SPORTS
- TALK
- POP
- CLASSICS

Om RDS-stationen inte är programtypkodad visas ”NO PTY” i informationsfönstret.

Om du antingen trycker på ” ∨ ” eller ” ∧ ” på ”SEEK/TRACK”-tangenten medan programtypen visas på displayen börjar radion söka efter programtypkodade stationer. Radion inte hittar sådana visas ”NOTHING” i informationsfönstret.

Programtypvisningen försvinner om du inte rör några tangenter under sex sekunder eller om du väljer en annan funktion. Radion fortsätter sedan att sända ett program som tillhör den senast visade programtypen.

ALARM: Om radion tar emot ett larmmeddelande under en sändning på FM-bandet eller i TA-läge, hör du en ljudsignal varpå ”ALARM” visas på displayen.

PWR·VOL (Till/från och volym)

Tryck på ”PWR·VOL” för att sätta på respektive stänga av ljudanläggningen. Vrid på ”PWR·VOL” för att justera ljudnivån.

RAND (slumpval)

CD-spelare

Systemet har två slumpvalsfunktioner – du kan antingen lyssna på slumpmässigt valda melodier på samtliga CD-skivor i magasinet eller bara till slumpmässigt valda melodier på en specifik CD-skiva.

Så här spelar du melodierna på en skiva i slumpmässig ordning:
Tryck lätt på ”RAND” (preset button 1) och släpp den. ”RAND” visas på displayen varpå spelaren spelar alla melodierna på skivan som du lyssnar på i slumpmässig ordning. Tryck en gång till på tangenten för att stänga av denna funktion.

Endast CD-växlare —

Så här spelar du samtliga melodier i magasinet i slumpmässig ordning:
Tryck på ”RAND” (snabbvalstangent 1) tills du hör en ljudsignal. ”RAND” visas på displayen varpå spelaren spelar alla melodierna på alla CD-skivorna i magasinet i slumpmässig ordning Tryck en gång till på tangenten för att stänga av denna funktion.

MP3/WMA-spelare

Det finns två funktioner för slumpmässig uppspelning - du kan även lyssna på filer i en mapp i slumpmässig ordning. Du kan antingen lyssna på alla filerna på en CD i slumpmässig ordning.

Spela slumpmässigt valda filer i en mapp: Tryck lätt på ”RAND” (snabbvalsknapp 1) och släpp den. ”RAND” visas på displayen varpå spelaren spelar alla filerna i en mapp i slumpmässig ordning. Tryck en gång till på knappen för att stänga av denna funktion.

Spela slumpmässigt alla filerna på CD-skivan: Tryck på ”RAND” (snabbvalstangent 1) tills du hör en ljudsignal. ”RAND” visas på displayen varpå spelaren spelar alla filerna på skivan i slumpmässig ordning. Tryck en gång till på knappen för att stänga av denna funktion.

RPT (upprepning)

CD-spelare

Systemet har två upprepningsfunktioner – du kan antingen spela om en melodi eller en hel CD.

Spela om en melodi:
Tryck lätt på ”RPT” (snabbvalsknapp 2) medan melodin spelas. ”RPT” visas på displayen. När melodin slutar och spelas den automatiskt en gång till. Tryck en gång till på knappen för att stänga av upprepningsfunktionen.

Endast CD-växlare —

Spela om en CD-skiva:
Tryck på ”RPT” (snabbvalstangent 2) tills du hör en ljudsignal. ”RPT” visas på displayen. CD-spelaren spelar om alla melodierna på skivan som du lyssnar på. När skivan tar slut börjar den automatiskt att spela skivan igen från början. Tryck en gång till på knappen för att stänga av upprepningsfunktionen.

MP3/WMA-spelare

Det finns två upprepningsfunktioner – du kan antingen spela om en enstaka fil eller en hel mapp.

Spela om en fil:
Tryck lätt på ”RPT” (snabbvalsknapp 2) medan filen spelas upp. ”RPT” visas på displayen. När filen slutar så spelas den automatiskt en gång till. Tryck en gång till på knappen för att stänga av upprepningsfunktionen.

Spela om en mapp:
Tryck på ”RPT” (snabbvalstangent 2) tills du hör en ljudsignal. ”RPT” visas på displayen. Spelaren spelar om alla filerna i mappen. När den sista filen i mappen tar slut upprepas mappen från början. Tryck en gång till på knappen för att stänga av upprepningsfunktionen.

SEEK/TRACK (sökning framåt/bakåt)

Radio

I sökningsläge söker radion upp nästa station uppåt eller nedåt på frekvensbandet och spelar stationen under några sekunder.

För att söka fram nästa station, tryck lätt på ” ∧ ” eller ” ∨ ” på ”SEEK/TRACK”-tangenten. Tryck en gång till för att fortsätta till nästa station.

CD-spelare

Med denna tangent kan du antingen gå förbi en melodi, framåt eller bakåt, eller gå snabbt framåt eller bakåt i den melodi som du lyssnar på.

Gå förbi framåt/bakåt:

Tryck lätt på ” ∧ ” eller ” ∨ ” på ”SEEK/TRACK”-tangenten och släpp den. Melodins nummer visas i informationsfönstret.

Snabbmatning framåt/bakåt:

Tryck ned ” ∧ ” eller ” ∨ ” på ”SEEK/TRACK”-tangenten. Medan du håller tangenten nedtryckt går spelaren snabbt framåt eller bakåt i den aktuella melodin. När du släpper knappen börjar avspelningen igen.

MP3/WMA-spelare

Med denna tangent kan du antingen gå förbi en fil, framåt eller bakåt, eller gå snabbt framåt eller bakåt i filen som du lyssnar på.

Gå förbi filer framåt/bakåt:

Tryck på antingen ” ∨ ” eller ” ∧ ” på ”SEEK/TRACK”-tangenten tills numret på den fil som du vill lyssna på visas på displayen. Om du vill gå till början av den aktuella filen ska du ge sidan ” ∨ ” på tangenten en snabb tryckning.

Snabbmatning framåt/bakåt av filer:

Tryck ned ” ∧ ” eller ” ∨ ” på ”SEEK/TRACK”-tangenten. Medan du håller tangenten nedtryckt går spelaren snabbt framåt eller bakåt i den aktuella filen. När du släpper knappen börjar avspelningen igen.

ST (stereomottagning)

Radion växlar automatiskt till stereomottagning om den tar emot en stereosändning. Samtidigt tänds ”ST” i informationsfönstret. Om mottagningen försämras minskar radion kanalseparationen för att motverka störningar. Om den mottagna signalen blir mycket svag växlar radion från stereo till mono.

TA (trafikinformation)

Den här tangenten används för att ta emot trafikinformation över hela frekvensbandet.

EON-system (Enhanced Other Network): Om RDS-stationen (med EON-information) som du lyssnar på inte sänder trafikinformation i TA-läge växlar radion automatiskt till trafikinformationsprogram med hjälp av EON AF-listan. Så snart trafikmeddelandet tar slut återgår radion automatiskt till det program som du tidigare lyssnade på. Ett pip talar om när trafikmeddelandet börjar och slutar.

Om du lyssnar på FM-bandet:

Tryck på ”TA” för att ändra radioläget till TP (trafikprogram). ”TP” visas på skärmen.

I TP-läge börjar radion att söka efter en TP-station. Om radion söker fram en TP-station visas programmets namn i informationsfönstret. Om en TA-station tas emot växlar radion automatiskt till trafikinformationsprogrammet. När programmet är slut ställs föregående läge in igen. När även AF-funktionen är inkopplad söker radion efter TP-stationer med hjälp av AF-listan.

Tryck en gång till på ”TA” för att växla till TA-läge. ”TA” visas på displayen varpå radion tystar ned ljudet från FM-stationen.

I TA-läge börjar radion att söka fram en TP-station. Det hörs bara när en TP-station tas emot. Vid mottagning av en TP-station visas programmets namn i informationsfönstret. När AF-funktionen är inkopplad söker radion efter en TP-station med hjälp av AF-listan.

Medan radion söker efter en TP-station visas ”TP SEEK” på displayen. Om radion inte hittar någon TP-station visas ”NOTHING” på displayen i två sekunder varpå radion fortsätter att söka efter en TP-station.

Om TP-signalen avbryts under 20 sekunder efter det att TP-läget blev inställt söker radion automatiskt efter en annan TP-station.

När du lyssnar på en CD-skiva:

Tryck på ”TA”-tangenten för att ändra radioläget till TA. ”TA” visas på displayen.

När ett trafikmeddelande sänds avbryts CD-läget och du hör trafikmeddelandet i stället. När programmet är slut ställs föregående läge in igen.

Minnesfunktion för ”TA”-ljudstyrka – Systemet memorerar ljudstyrkan vid mottagningen av trafikmeddelandet.

Volymomfånget är emellertid begränsat: Om volymen på programmet före trafikmeddelandet är högre än den maximalt möjliga volymen kommer denna volym att gälla och på motsvarande sätt om den är lägre än minimivolymen kommer denna att gälla.

Volymen kan justeras oberoende av den lagrade volymen vid mottagning av en ”TA”-station. (Se avsnittet ”PWR·VOL”)

Tryck en gång till på ”TA”-tangenten för att återgå från TA-läge till normalt läge.

TEXT

CD-spelare

Denna tangent används för att ändra texten på displayen för en CD-skiva som innehåller data.

Tryck snabbt på knappen ”TEXT” medan CD-skivan spelas för att ändra visningen på displayen. Visningen växlar enligt följande: spelad tid, skivans namn, melodins namn och tillbaka till spelad tid.

Om du trycker på den här tangenten medan du spelar en CD-skiva som inte innehåller data visas ”NO TITLE” på displayen.

Om hela skivan eller melodins namn inte visas på displayen ska du trycka in tangenten och hålla kvar den tills du hör en ljudsignal. Nu visas resten av namnet.

MP3/WMA-spelare

Denna knapp används för att ändra displayen för en MP3/WMA-fil som innehåller textdata.

Tryck lätt på knappen ”TEXT” medan MP3/WMA-filen spelas för att ändra visningen på displayen. Visningen växlar enligt följande: spelad tid, mappens namn, filens namn, albumets titel, melodins namn, artistens namn och tillbaka till spelad tid.

Om du trycker på den här knappen medan du spelar en MP3/WMA-fil som inte innehåller textdata visas ”NO TITLE” på displayen.

Tryck på tangenten och håll kvar till du hör en ljudsignal om hela textdata inte visas. Nu visas resten av texten.

TUNE·FILE (Inställning och fil framåt/bakåt)

Radio

Vrid ”TUNE·FILE” medurs för att stega uppåt på frekvensbandet. Vrid ratten moturs för att stega nedåt i frekvens.

MP3/WMA-spelare

Vrid ratten medurs för att stega framåt. Vrid ratten moturs för att stega bakåt.

Om du vill gå till början av filen som du lyssnar på ska du vrida knappen moturs medan filen spelas.

▶Typ 2

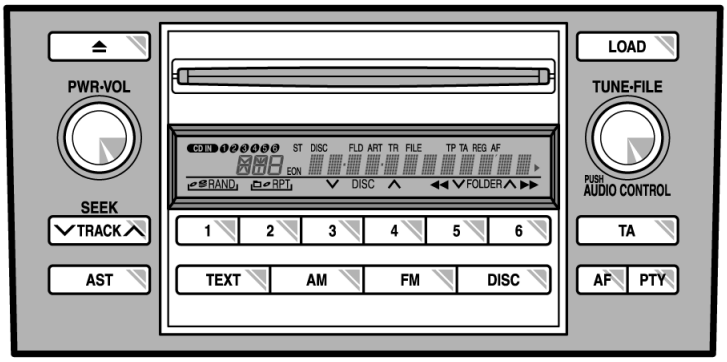

b17030t

Beskrivning av de olika tangenternas funktioner och systemets egenskaper beskrivs på följande sidor.

1 2 3 4 5 6 (Snabbvalstangenter)

Dessa tangenter används för förinställning och snabbval av radiostationer.

Gör så här för att förinställa en radiostation till en tangent:
Ställ in den önskade radiostationen (Se ”SEEK/TRACK” eller ”TUNE·FILE”.) Håll in tangenten tills du hör en ljudsignal – detta bekräftar att stationen är kopplad till tangenten. Den förinställda tangentens nummer visas i informationsfönstret.

Koppla in en snabbvalsstation:
Tryck på tangenten för stationen som du vill lyssna på. Tangentens nummer och stationens frekvens visas i informationsfönstret.

Denna radio kan lagra en AM-station och tre FM-stationer på varje snabbvalstangent. (På displayen visas ”AM”, ”FM1”, ”FM2” eller ”FM3” när du trycker på ”AM” eller ”FM”.)

⏏ (Utmatningstangent)

Denna tangent används till att mata ut en eller alla CD-skivor.

Mata ut aktuell CD-skiva:
Tryck lätt på knappen.

Mata ut angiven skiva:
Tryck på ”∨” (snabbvalstangent 3) eller ”∧” (snabbvalstangent 4) tills numret på skivan som du vill mata ut visas på displayen. Tryck på utmatningstangenten och släpp den.

Mata ut alla skivor samtidigt:
Tryck på utmatningsknappen och håll den nedtryckt tills du hör en ljudsignal. CD-skivan som senast spelades innan du tryckte på tangenten kommer att matas ut först. Om du inte tar bort den utmatade skivan kopplas utmatningsfunktionen bort.

AF (alternativ frekvens)

Använd tangenten för att söka RDS-stationer över hela frekvensbandet.

Varje gång du trycker på ”AF” växlar visningen på displayen i följande ordning:

AF på: ”AF” tänds i informationsfönstret. I det här läget växlar radion över till den station som ger bra mottagning inom samma PI-kod (programidentifiering).

REG på: ”AF REG” tänds i informationsfönstret. I det här läget växlar radion över till den station som ger bra mottagning inom samma lokala PI-kod.

Tryck en gång till på tangenten för att stänga av AF-funktionen.

AM

Tryck på ”AM” för att koppla på radion och välja AM-band. På displayen visas ”AM”.

AST (automatisk lagring)

Använd den här tangenten för att automatiskt lagra upp till sex radiostationer på varje frekvensband (FM3 och AM).

Om du använder funktionen ”AST” på FM-bandet (FM1, FM2, FM3), kommer stationen automatiskt att lagras under FM3. Om du t.ex. använder den automatiska lagringen i läget FM1 ändras läget till FM3.

Tryck ned ”AST”-tangenten tills du hör en tonsignal. Om radion inte kan söka fram några stationer tar den emot frekvensen innan du använde ”AST”-funktionen.

TON- OCH BALANSKONTROLL

Justering av ton- och ljudbalans

För varje tryckning på ”AUDIO CONTROL” ändras funktionen. Justera ton- och ljudbalansen genom att vrida på ratten.

BAS: För justering av bastoner Displayen visar från -5 till 5.

TRE: För justering av diskanttoner. Displayen visar från -5 till 5.

FAD: Justerar balansen mellan de främre och bakre högtalarna. Displayen visar från F7 till R7.

BAL: För att justera balansen mellan höger och vänster högtalare Displayen visar från L7 till R7.

Växla till automatisk stereobalans (ASL) enligt bilens hastighet

ASL: Vrid på knappen för att sätta på den automatiska stereobalansen. Dessutom kan du välja mellan inställningar för LOW, MID, och HIGH ljudvolym och ton. ASL-systemet justerar automatiskt ljudvolym och ton efter bilens hastighet. Det bidrar till att du får optimalt lyssnande även om bullernivån ökar under körning.

DISC (CD-växlare)

Tryck på knappen ”DISC” för att spela en CD-skiva.

När ljudanläggningen är inställd i CD-läge visas den aktuella melodins nummer eller melodins och CD-skivans nummer i rutan.

Felmeddelanden

Om systemet är defekt visas något av följande felmeddelanden på displayen.

”WAIT”: CD-spelaren kan vara för varm. Låt CD-spelaren svalna.

”ERROR 1”: Skivan kan vara smutsig, skadad eller insatt upp-och-ner. Rengör skivan och sätt in den på korrekt sätt.

”NO DISC”: CD-växlaren till en separat enhet är tom. Sätt in en skiva.

”ERROR 3”: Ett fel har uppstått i systemet. Mata ut skivan och sätt in den igen.

”ERROR 4”: För hög spänning. Be en auktoriserad Toyota-återförsäljare eller -verkstad, eller annan verkstad med motsvarande kvalifikationer och utrustning kontrollera systemet.

”CD OPEN”: Locket till en separat CD-växlare är öppet. Stäng locket till CD-växlaren.

Om ”NO MUSIC” visas på skärmen, indikerar det att en skiva utan MP3/WMA-data har lagts in. Tag ut skivan från spelaren och sätt in en skiva med MP3/WMA-data.

Om felet kvarstår, kör bilen till en auktoriserad Toyota-återförsäljare eller -verkstad eller annan verkstad med motsvarande kvalifikationer och utrustning.

∨ DISC ∧

Med de här tangenterna väljer du vilken skiva som du vill lyssna på.

Tryck på ”∨” (snabbvalstangent 3) eller ”∧” (snabbvalstangent 4) tills numret på skivan som du vill lyssna på visas på displayen.

∨ FOLDER ∧ (Mapp framåt/bakåt)

Gå framåt eller bakåt till en annan mapp:
Tryck på "∨" (snabbvalstangent 5) eller "∧" (snabbvalstangent 6) tills numret på den mapp som du vill lyssna på visas på displayen.

Gå till första filen i den första mappen:
Tryck på "∨" (snabbvalstangent 5) tills du hör en ljudsignal.

När du spelar en skiva med både ljuddata (CD-DA) och MP3/WMA-filer, så spelas ljuddata (CD-DA).

FM

Tryck på "FM" för att koppla på radion och välj FM-bandet. "FM1", "FM2" eller "FM3" visas på displayen.

LOAD

Denna tangent används för att ladda in CD-skivor i CD-spelaren. CD-växlaren rymmer upp till 6 skivor.

För att ladda endast en CD-skiva:
Tryck lätt på knappen. Sätt in CD-skivan när lamporna på vardera sidan om öppningen lyser grönt. När skivan är laddad stängs luckan till öppningen.

Om ingen CD-skiva matas in stängs inmatningsfacket efter 15 sekunder.

För att ladda flera CD-skivor:
Tryck ned och håll kvar knappen (tills du hör en ljudsignal när ljudanläggningen är påslagen). Sätt in den första CD-skivan när lamporna på vardera sidan om öppningen lyser grönt. När skivan är laddad stängs luckan till öppningen. Efter några sekunder öppnas luckan automatiskt igen och indikeringslamporna lyser grönt så att du kan skjuta in nästa skiva. Fortsätt att ladda resten av skivorna på motsvarande sätt. Om spelaren är fulladdad visas "DISC FULL" på displayen.

Om ingen CD-skiva matas in stängs inmatningsfacket efter 15 sekunder.

PTY (programtyp)

När du trycker på "PTY" om en RDS-station tas emot visas den aktuella programtypen i informationsfönstret.

Varje gång du trycker på "PTY" växlar programtypen enligt följande:

- NEWS
- SPORTS
- TALK
- POP
- CLASSICS

Om RDS-stationen inte är programtypkodad visas "NO PTY" i informationsfönstret.

Om du antingen trycker på "∧" eller "∨" på "SEEK/TRACK" medan programtypen visas på displayen börjar radion söka efter programtypkodade stationer. Radion inte hittar sådana visas "NOTHING" i informationsfönstret.

Programtypvisningen försvinner om du inte rör några tangenter under sex sekunder eller om du väljer en annan funktion. Radion fortsätter sedan att sända ett program som tillhör den senast visade programtypen.

ALARM: Om radion tar emot ett larmmeddelande under en sändning på FM-bandet eller i TA-läge, hör du en ljudsignal varpå "ALARM" visas på displayen.

PWR·VOL (Till/från och volym)

Tryck på "PWR·VOL" för att sätta på respektive stänga av ljudanläggningen. Vrid på "PWR·VOL" för att justera ljudnivån.

RAND (slumpval)

CD-spelare

Systemet har två slumpvalsfunktioner – du kan antingen lyssna på slumpmässigt valda melodier på samtliga CD-skivor i magasinet eller bara till slumpmässigt valda melodier på en specifik CD-skiva.

Så här spelar du melodierna på en skiva i slumpmässig ordning:
Tryck lätt på ”RAND” (preset button 1) och släpp den. ”RAND” visas på displayen varpå spelaren spelar alla melodierna på skivan som du lyssnar på i slumpmässig ordning. Tryck en gång till på tangenten för att stänga av denna funktion.

Så här spelar du samtliga melodier i magasinet i slumpmässig ordning:
Tryck på ”RAND” (snabbvalstangent 1) tills du hör en ljudsignal. ”RAND” visas på displayen varpå spelaren spelar alla melodierna på alla CD-skivorna i magasinet i slumpmässig ordning Tryck en gång till på tangenten för att stänga av denna funktion.

MP3/WMA-spelare

Det finns två funktioner för slumpmässig uppspelning - du kan även lyssna på filer i en mapp i slumpmässig ordning. Du kan antingen lyssna på alla filerna på en CD i slumpmässig ordning.

Spela slumpmässigt valda filer i en mapp:
Tryck lätt på ”RAND” (snabbvalsknapp 1) och släpp den. ”RAND” visas på displayen varpå spelaren spelar alla filerna i en mapp i slumpmässig ordning. Tryck en gång till på knappen för att stänga av denna funktion.

Spela slumpmässigt alla filerna på CD-skivan:
Tryck på ”RAND” (snabbvalstangent 1) tills du hör en ljudsignal. ”RAND” visas på displayen varpå spelaren spelar alla filerna på skivan i slumpmässig ordning. Tryck en gång till på knappen för att stänga av denna funktion.

RPT (upprepning)

CD-spelare

Systemet har två upprepningsfunktioner – du kan antingen spela om en melodi eller en hel CD.

Spela om en melodi:
Tryck lätt på ”RPT” (snabbvalsknapp 2) medan melodin spelas. ”RPT” visas på displayen. När melodin slutar och spelas den automatiskt en gång till. Tryck en gång till på knappen för att stänga av upprepningsfunktionen.

Spela om en CD-skiva:
Tryck på ”RPT” (snabbvalstangent 2) tills du hör en ljudsignal. ”RPT” visas på displayen. CD-spelaren spelar om alla melodierna på skivan som du lyssnar på. När skivan tar slut börjar den automatiskt att spela skivan igen från början. Tryck en gång till på knappen för att stänga av upprepningsfunktionen.

MP3/WMA-spelare

Det finns två upprepningsfunktioner – du kan antingen spela om en enstaka fil eller en hel mapp.

Spela om en fil:
Tryck lätt på ”RPT” (snabbvalsknapp 2) medan filen spelas upp. ”RPT” visas på displayen. När filen slutar så spelas den automatiskt en gång till. Tryck en gång till på knappen för att stänga av upprepningsfunktionen.

Spela om en mapp:
Tryck på ”RPT” (snabbvalstangent 2) tills du hör en ljudsignal. ”RPT” visas på displayen. Spelaren spelar om alla filerna i mappen. När den sista filen i mappen tar slut upprepas mappen från början. Tryck en gång till på knappen för att stänga av upprepningsfunktionen.

SEEK/TRACK (sökning framåt/bakåt)

Radio

I sökningsläge söker radion upp nästa station uppåt eller nedåt på frekvensbandet och spelar stationen under några sekunder.

För att söka fram nästa station, tryck lätt på ”∧” eller ”∨” på ”SEEK/TRACK”. Tryck en gång till för att fortsätta till nästa station.

CD-spelare

Med denna tangent kan du antingen gå förbi en melodi, framåt eller bakåt, eller gå snabbt framåt eller bakåt i den melodi som du lyssnar på.

Gå förbi framåt/bakåt:
Tryck lätt på ”∧” eller ”∨” på ”SEEK/TRACK”. Melodins nummer visas i informationsfönstret.

Snabbmatning framåt/bakåt:
Tryck ned ”∧” eller ”∨” på ”SEEK/TRACK”. Medan du håller tangenten nedtryckt går spelaren snabbt framåt eller bakåt i den aktuella melodin. När du släpper knappen börjar avspelningen igen.

MP3/WMA-spelare

Med denna tangent kan du antingen gå förbi en fil, framåt eller bakåt, eller gå snabbt framåt eller bakåt i filen som du lyssnar på.

Gå förbi filer framåt/bakåt:
Tryck på antingen ”∧” eller ”∨” på ”SEEK/TRACK”-tangenten tills numret på den fil som du vill lyssna på visas på displayen. Om du vill gå till början av den aktuella filen ska du ge sidan ”∨” på tangenten en snabb tryckning medan filen spelas.

Snabbmatning framåt/bakåt av filer:
Tryck ned ”∧” eller ”∨” på ”SEEK/TRACK”. Medan du håller tangenten nedtryckt går spelaren snabbt framåt eller bakåt i den aktuella filen. När du släpper knappen börjar avspelningen igen.

ST (stereomottagning)

Radion växlar automatiskt till stereomottagning om den tar emot en stereosändning. Samtidigt tänds ”ST” i informationsfönstret. Om mottagningen försämras minskar radion kanalseparationen för att motverka störningar. Om den mottagna signalen blir mycket svag växlar radion från stereo till mono.

TA (trafikinformation)

Den här tangenten används för att ta emot trafikinformation över hela frekvensbandet.

EON-system (Enhanced Other Network): Om RDS-stationen (med EON-information) som du lyssnar på inte sänder trafikinformation i TA-läge växlar radion automatiskt till trafikinformationsprogram med hjälp av EON AF-listan. Så snart trafikmeddelandet tar slut återgår radion automatiskt till det program som du tidigare lyssnade på. Ett pip talar om när trafikmeddelandet börjar och slutar.

Om du lyssnar på FM-bandet:

Tryck på ”TA” för att ändra radioläget till TP (trafikprogram). ”TP” visas på skärmen.

I TP-läge börjar radion att söka efter en TP-station. Om radion söker fram en TP-station visas programmets namn i informationsfönstret. Om en TA-station tas emot växlar radion automatiskt till trafikinformationsprogrammet. När programmet är slut ställs föregående läge in igen. När även AF-funktionen är inkopplad söker radion efter TP-stationer med hjälp av AF-listan.

Tryck en gång till på ”TA” för att växla till TA-läge. ”TA” visas på displayen varpå radion tystar ned ljudet från FM-stationen.

I TA-läge börjar radion att söka fram en TP-station. Det hörs bara när en TP-station tas emot. Vid mottagning av en TP-station visas programmets namn i informationsfönstret. När AF-funktionen är inkopplad söker radion efter en TP-station med hjälp av AF-listan.

Medan radion söker efter en TP-station visas ”TP SEEK” på displayen. Om radion inte hittar någon TP-station visas ”NOTHING” på displayen i två sekunder varpå radion fortsätter att söka efter en TP-station.

Om TP-signalen avbryts under 20 sekunder efter det att TP-läget blev inställt söker radion automatiskt efter en annan TP-station.

När du lyssnar på en CD-skiva:

Tryck på ”TA”-tangenten för att ändra radioläget till TA. ”TA” visas på displayen.

När ett trafikmeddelande sänds avbryts CD-läget och du hör trafikmeddelandet i stället. När programmet är slut ställs föregående läge in igen.

Minnesfunktion för ”TA”-ljudstyrka – Systemet memorerar ljudstyrkan vid mottagningen av trafikmeddelandet.

Volymomfånget är emellertid begränsat: Om volymen på programmet före trafikmeddelandet är högre än den maximalt möjliga volymen kommer denna volym att gälla och på motsvarande sätt om den är lägre än minimivolymen kommer denna att gälla.

Volymen kan justeras oberoende av den lagrade volymen vid mottagning av en ”TA”-station. (Se avsnittet ”PWR·VOL”)

Tryck en gång till på ”TA”-tangenten för att återgå från TA-läge till normalt läge.

TEXT

CD-spelare

Denna tangent används för att ändra texten på displayen för en CD-skiva som innehåller data.

Tryck snabbt på knappen ”TEXT” medan CD-skivan spelas för att ändra visningen på displayen. Visningen växlar enligt följande: spelad tid, skivans namn, melodins namn och tillbaka till spelad tid.

Om du trycker på den här tangenten medan du spelar en CD-skiva som inte innehåller data visas ”NO TITLE” på displayen.

Om hela skivan eller melodins namn inte visas på displayen ska du trycka in tangenten och hålla kvar den tills du hör en ljudsignal. Nu visas resten av namnet.

MP3/WMA-spelare

Denna knapp används för att ändra displayen för en MP3/WMA-fil som innehåller textdata.

Tryck lätt på knappen ”TEXT” medan MP3/WMA-filen spelas för att ändra visningen på displayen. Visningen växlar enligt följande: spelad tid, mappens namn, filens namn, albumets titel, melodins namn, artistens namn och tillbaka till spelad tid.

Om du trycker på den här knappen medan du spelar en MP3/WMA-fil som inte innehåller textdata visas ”NO TITLE” på displayen.

Tryck på tangenten och håll kvar till du hör en ljudsignal om hela textdata inte visas. Nu visas resten av texten.

TUNE·FILE (Inställning och fil framåt/ bakåt)

Radio

Vrid ”TUNE·FILE” medurs för att stega uppåt på frekvensbandet. Vrid ratten moturs för att stega nedåt i frekvens.

MP3/WMA-spelare

Vrid ratten medurs för att stega framåt. Vrid ratten moturs för att stega bakåt.

Om du vill gå till början av filen som du lyssnar på ska du vrida knappen moturs medan filen spelas.

Fjärrkontroll för ljudanläggningen (reglage på ratten)

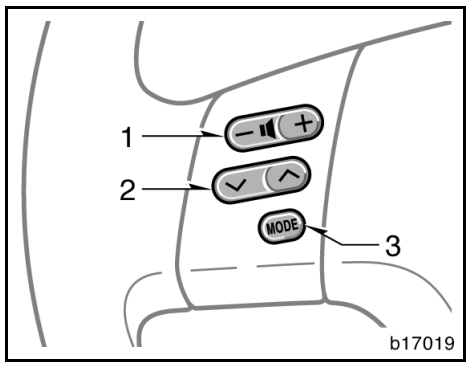

Vissa funktioner i ljudanläggningen kan styras från tangenter på ratten.

Beskrivningar av reglage och funktioner finns på följande sidor.

1. ”- 🔈 +” knapp
2. ”∨ ∧” knapp
3. ”MODE” knapp

1. ”- 🔈 +” knapp

Tryck på ”+” för att öka ljudvolymen. Volymen ökar så länge du trycker på tangenten.

Tryck på ”-” för att minska ljudvolymen. Volymen minskar så länge du trycker på tangenten.

2. ”∨ ∧” knapp

Radio

Välja snabbvalsstation:
Tryck lätt på ”∧” eller ”∨” på tangenten och släpp den. Tryck en gång till för att fortsätta till nästa snabbvalsstation.

Söka efter en station:
Tryck ned ”∧” eller ”∨” -sidan på tangenten tills du hör en ljudsignal. Tryck en gång till för att fortsätta till nästa station. Om du vid stationssökning trycker på valfri sida av tangenten kommer sökningen att avbrytas.

Gå uppåt eller nedåt på frekvensbandet genom att hålla in tangenten även efter att du hört ett pip. När du släpper tangenten börjar radion att söka uppåt eller nedåt efter en station. Tryck en gång till för att fortsätta till nästa station.

CD-spelare

Välja önskad melodi:
Tryck lätt och släpp ”∧” eller ”∨”-sidan av knappen tills melodin som du vill lyssna på är inställd. Om du vill gå till början av den melodi du just lyssnar på ska du bara göra ett kort tyck på ”∨”-sidan av tangenten.

Endast CD-växlare —

Välja önskad skiva.
Tryck ned ”∧” eller ”∨”-sidan av tangenten tills skivan som du vill lyssna på är inställd.

MP3/WMA-spelare

Välja önskad fil:
Tryck lätt och släpp ”∧” eller ”∨”-sidan av knappen tills filen som du vill lyssna på är inställd. Om du vill gå till början av den fil du just lyssnar på ska du bara göra en kort tryckning på ”∨”-sidan av tangenten.

Välja önskad mapp:
Tryck ned ”∧” eller ”∨” -sidan på tangenten tills du hör en ljudsignal. Upprepa detta tills mappen som du vill lyssna på är inställd.

Endast CD-växlare —

Välja önskad skiva.
Tryck ned ”∧” eller ”∨” -sidan på tangenten tills du hör en ljudsignal. Upprepa detta tills skivan som du vill lyssna på är inställd.

3. ”MODE” knapp

Tryck på ”MODE” för att välja inställning. Med varje tryckning ändras läget i ordningsföljd om det önskade läget är klart för användning.

Tryck på ”MODE” om du vill slå på ljudanläggningen.

Stäng av ljudanläggningen genom att hålla in tangenten ”MODE” tills du hör en ljudsignal.

Råd och anvisningar för ljudanläggningen

OBSERVERA

För att undvika skador på ljudanläggningen:

- ***Var försiktig så att du inte spiller drycker på ljudanläggningen.***
- ***Du får inte sätta in annat än CD-skivor i skivfacket.***
- ***Vid användning av mobiltelefon inne i eller i närheten av bilen kan vissa störningar uppstå i högtalarna. Det betyder dock inte att det är fel på anläggningen.***

RADIOMOTTAGNING

FM-signaler har en räckvidd på ungefär 40 km. När du avlägsnar dig från sändaren kan du bli tvungen att fininställa inställningen och vrida upp ljudet då mottagningen försämras. Genom att radiovågorna från en FM-sändare går rakt, som en ljusstråle, kan berg och stora byggnader ibland avskärma FM-mottagning. Detta är normalt för FM-sändningar och betyder inte att det är något fel på radion.

SKÖTSEL AV CD-SPELAREN OCH CD-SKIVORNA

- Spelaren är bara avsedd för 12 cm CD-skivor.
- Mycket höga temperaturer kan göra att CD-spelaren inte fungerar. Använd luftkonditioneringen för att kyla ner bilen innan du börjar att spela CD-skivor om det är varmt ute.
- Vid körning på gropiga vägar eller vid vibrationer av andra orsaker kan CD-spelaren hoppa över vissa melodier.

- Fukt i CD-spelaren kan leda till att det inte hörs något ljud, trots att CD-spelaren tycks fungera som vanligt. Tag i så fall ut magasinet ur spelaren och vänta tills fukten har avdunstat.

⚠ VARNING

CD-spelare fungerar med hjälp av osynligt laserljus som kan vara skadligt om det riktas ut ur apparaten. Använd CD-spelaren på rätt sätt.

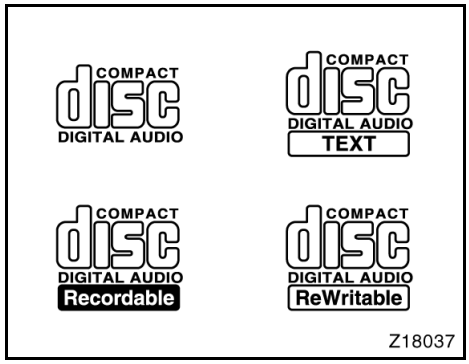

- Använd endast CD-skivor med den märkning som bilden visar. Följande produkter går eventuellt inte att spela upp i din CD-spelare.

  Kopieringsskyddad CD
  CD-ROM

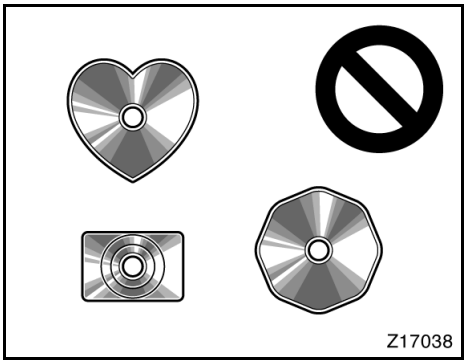

Skivor med avvikande format

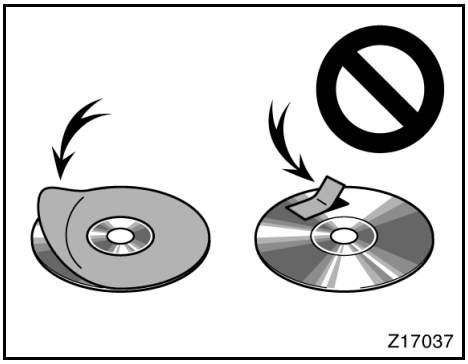

Skivor med etiketter

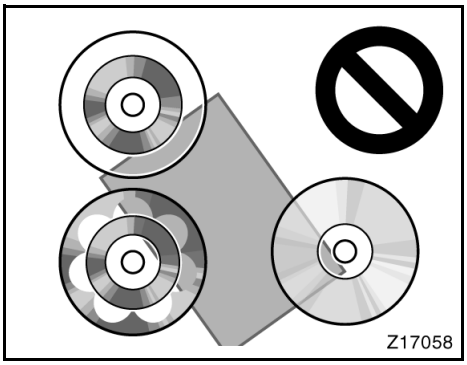

Transparenta/genomskinliga skivor

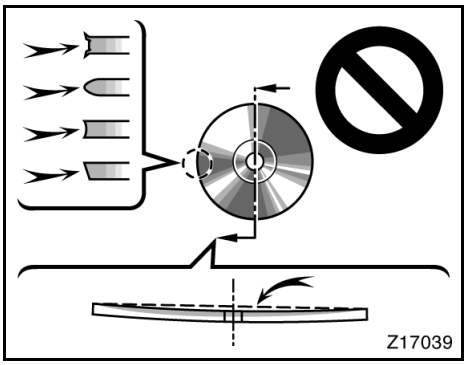

Skivor av låg kvalitet

OBSERVERA

- ***Använd inte skivor med avvikande form, transparenta/genomskinliga skivor, skivor av låg kvalitet eller med etiketter, som bilderna visar. Sådana skivor kan skada spelaren eller växlaren, och ibland går det inte att mata ut dem.***
- ***Detta system är inte avsett för dubbla skivor. Spelaren eller växlaren kan skadas om dubbla skivor används.***

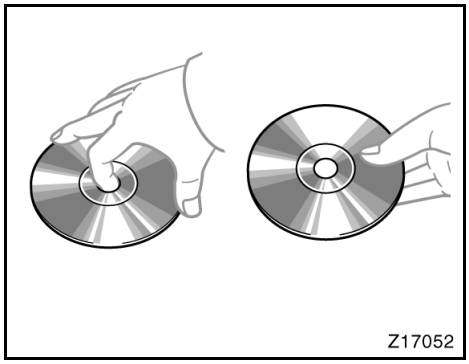

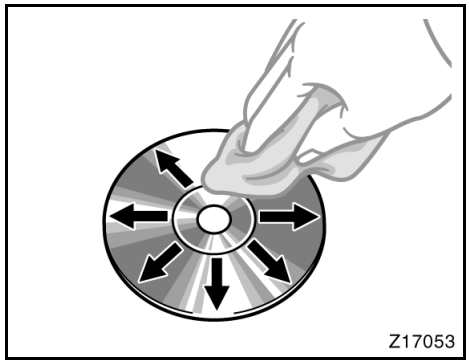

- Hantera CD-skivorna varsamt, särskilt när du sätter in dem i magasinet. Ta endast i kanterna och böj dem inte. Undvik att sätta fingeravtryck på dem, särskilt på den blanka sidan.
- Smuts, repor, hål och andra skador, liksom skeva och böjda skivor kan göra att CD-spelaren antingen hoppar över ett visst parti eller spelar upp samma parti gång på gång. (Håll skivan mot ljuset för att se om det finns några skador på den.)
- Ta ut CD-skivorna från CD-spelaren när du inte lyssnar på dem. Förvara dem i fodralen så att de skyddas mot damm, värme och direkt solljus.

Rengöring av CD-skivor: Torka av skivan med ren och mjuk luddfri trasa, lätt fuktad i vatten. Torka i rät linje från mitten och ut till kanten (inte i cirklar). Torka torrt med en annan mjuk och ren trasa. Använd inte vanliga rengöringsmedel eller antistatmedel för vinylskivor.

MP3/WMA-FILER

- MP3 (MPEG Audio Layer 3) och WMA (Windows Media Audio) är standardformat för komprimering av ljud.
- MP3-/WMA-spelaren kan spela upp MP3- och WMA-filer på CD-ROM-, CD-R- och CD-RW-skivor.

  Enheten kan användas för att spela upp inspelningar som är kompatibla med ISO 9660 nivå 1 och 2 med filsystemet Romeo and Joliet.
- När du namnger en MP3- eller WMA-fil ska du lägga till rätt filnamnstillägg (.mp3 eller .wma).
- MP3-/WMA-spelaren spelar upp filer med filnamnstilläggen .mp3 och .wma som MP3- respektive WMA-filer. Du kan förhindra brus och fel vid uppspelningen genom att använda rätt filnamnstillägg.
- Det går också att spela av multisession-kompatibla CD-skivor.
- MP3-filer är kompatibla med formaten ID3 Tag Ver.1.0, Ver.1.1, Ver.2.2, och Ver.2.3. I andra format kan inte enheten visa skivans titel, spårets titel och artistens namn.
- WMA-filer kan innehålla en WMA-kod som används på samma sätt som en ID3-kod. WMA-koder innehåller information om t.ex. spårets titel och artistens namn.
- Förstärkarfunktionen är endast tillgänglig vid uppspelning av MP3-/WMA-filer som är inspelade med 32, 44,1 respektive 48 kHz. (Systemet kan spela upp MP3-filer med samplingsfrekvenser på 16, 22,05 och 24 kHz. Förstärkarfunktionen är dock inte tillgänglig för filer som är inspelade med dessa frekvenser.)
- Ljudkvaliteten på MP3-/WMA-filer förbättras i allmänhet ju högre bithastigheten är. Skivor som spelas in med en bithastighet på minst 128 kbit/s rekommenderas för att uppnå en rimlig ljudkvalitet.

Bithastigheter som går att spela upp
MP3-filer:
MPEG1 LAYER3: 64 till 320 kbit/s
MPEG2 LSF LAYER3: 64 till 160 kbit/s
WMA-filer:
Ver.7, 8 CBR—48 till 192 kbps
Ver.9 CBR—48 till 320 kbps

- MP3-/WMA-spelaren spelar inte upp MP3-/WMA-filer från skivor som har spelats in via överföring av datapaket, vilket även kallas ”packet write” (UDF-format). Skivor bör spelas in med programvara för ”pre-mastering” i stället för programvaror som sparar datapaket.
- M3u-spellistor är inte kompatibla med ljudanläggningen.
- Formaten MP3i (MP3 interactive) och MP3PRO är inte kompatibla med spelaren.
- MP3-spelaren är kompatibel med VBR (Variable Bit Rate).
- När du spelar upp filer som har spelats in som VBR-filer visas inte uppspelningstiden korrekt när du snabbspolar framåt eller bakåt.
- et går inte att kontrollera mappar som inte innehåller MP3-/WMA-filer.
- MP3-/WMA-filer i mappar, som är upp till åtta nivåer djupa, kan spelas upp. Det kan dock dröja innan uppspelningen börjar om du använder skivor med många mappnivåer. Av den anledningen rekommenderar vi att du inte skapar skivor med fler än två mappnivåer.
- Det går att spela upp högst 192 mappar eller 255 filer på samma skiva.

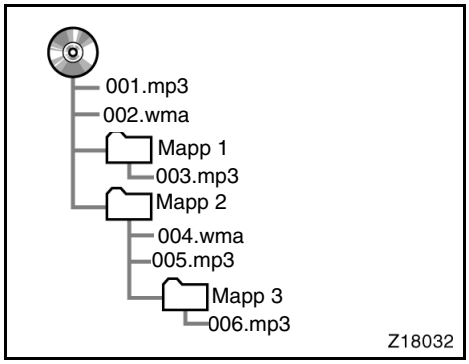

- En CD-skiva med den struktur som visas till vänster spelas upp i följande ordning:

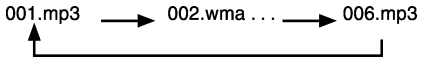

- Ordningen växlar beroende på vilken PC och MP3/WMA-programvara du använder.

CD-R- och CD-RW-skivor

- Det går inte att spela upp CD-R-/CD-RW-skivor som inte har genomgått någon ”slutprocess” (en process som gör att skivorna kan spelas upp på en vanlig CD-spelare).
- Det går eventuellt inte att spela upp CD-R-/CD-RW-skivor som har spelats in på en CD-brännare eller dator beroende på skivans egenskaper, repor eller smuts på skivan eller smuts, kondens, etc. på glasskivan i enheten.
- Det går eventuellt inte att spela upp skivor som har spelats in på en dator beroende på inställningarna i programmet och datormiljön. Spela in i rätt format. (Mer information om detta kan du få från tillverkaren av programmet.)
- CD-R-/CD-RW-skivor kan skadas av direkt solljus, höga temperatur och andra lagringsförhållanden. Det går eventuellt inte att spela upp vissa skadade skivor i enheten.
- Titlar och annan text som spelats in på en CD-R/CD-RW-skiva kan eventuellt inte visas på MP3/WMA-spelaren (i fallet audiodata ([CD-DA]).
- MP3/WMA-spelaren följer CD-R/CD-RW-skivans överhoppningsfunktion.
- Om du sätter in en CD-RW-skiva i MP3-/WMA-spelaren tar det längre tid för uppspelningen att komma igång än på en vanlig CD- eller CD-R-skiva.
- Läs säkerhetsanvisningarna som medföljer CD-R/CD-RW-skivorna innan de används.
- Inspelningar på CD-R-/CD-RW-skivor kan inte spelas upp med DDCD-systemet (Double Density CD).

BEGREPP

Packet write —

”Packet write” är ett allmänt begrepp som beskriver processen att skriva data till en CD-R-skiva på samma sätt som data skrivs till en diskett eller hårddisk.

Bit rate —

Beskriver datavolymen per sekund, eller bps (bits per sekund). Ju högre tal, desto mer information är tillgänglig att reproducera ljudet. Ju högre tal desto bättre ljud.

Multi-session —

Multi-session är en inspelningsmetod som gör att ytterligare data kan spelas in vid senare tillfälle. Vid inspelning av data på en CD-ROM, CD-R eller CD-RW, etc., behandlas alla data från början till slut som en enda enhet eller session. Multi-session är en metod som gör att fler än två sessioner kan spelas in på en skiva.

CD-DA —

CD-DA är en förkortning av Compact Disc Digital Audio. Det syftar på en reguljär CD-skivas okomprimerade format.

ID3-kod —

ID3-koder används för att spara information om ett spår i en MP3-fil. Den här informationen kan innehålla spårets titel, artistens namn, skivans titel, musikgenren, tillverkningsåret, kommentarer och andra data. Innehållet kan redigeras fritt i ett program med funktioner för redigering av ID3-koder. Koderna är begränsade till ett visst antal tecken, men informationen kan visas när spåret spelas upp.

WMA-kod —

WMA-filer kan innehålla en WMA-kod som används på samma sätt som en ID3-kod. WMA-koder innehåller information om t.ex. spårets titel och artistens namn.

ISO 9660-format —

Det här är den internationella standarden för formatering av CD-ROM-mappar och -filer. Det finns två nivåer av ISO 9660-formatet.

Nivå 1:

Filnamnet är i formatet 8.3 (åtta tecken för filnamnet och tre tecken för filnamnstillägget). Filnamnen måste bestå av stora bokstäver och siffror på totalt en byte. Symbolen ”_” får också användas.)

Nivå 2:

Filnamnet får innehålla högst 31 tecken (inklusive avgränsaren ”.” och filnamnstillägget). Varje mapp måste innehålla färre än åtta nivåer.

Förlängda format

Joliet:

Filnamn kan ha högst 64 tecken.

Romeo:

Filnamn kan ha högst 128 tecken.

m3u —

Uppspelningslistor som skapas med hjälp av programvaran ”WINAMP” har filnamnstillägget .m3u.

MP3 —

MP3 är en standard för komprimering av ljud som har fastställts av en arbetsgrupp (MPEG) som tillhör ISO (International Standard Organization). MP3 komprimerar ljuddata till ungefär en tiondel av storleken på vanliga skivor.

WMA —

WMA (Windows Media Audio) är ett fomat för komprimering av ljud som har utvecklats av Microsoft. Det används för att komprimera filer till ett mindre format än MP3-filer. Avkodningsformaten för WMA-filer finns i versionerna 7, 8 och 9.

Del 1-9
INSTRUMENT OCH MANÖVERORGAN

Luftkonditionering

- Manuell luftkonditionering
  Reglage 188
  Inställningar av luftventiler 191
  Tips för användning 193
- Automatisk luftkonditionering
  Reglage 195
  Inställningar av luftventiler 199
  Tips för användning 200
- Luftventiler på instrumentpanelen 202
- Extra kupévärmare 203
- Luftkonditioneringsfilter 204

Manuell luftkonditionering
Reglage

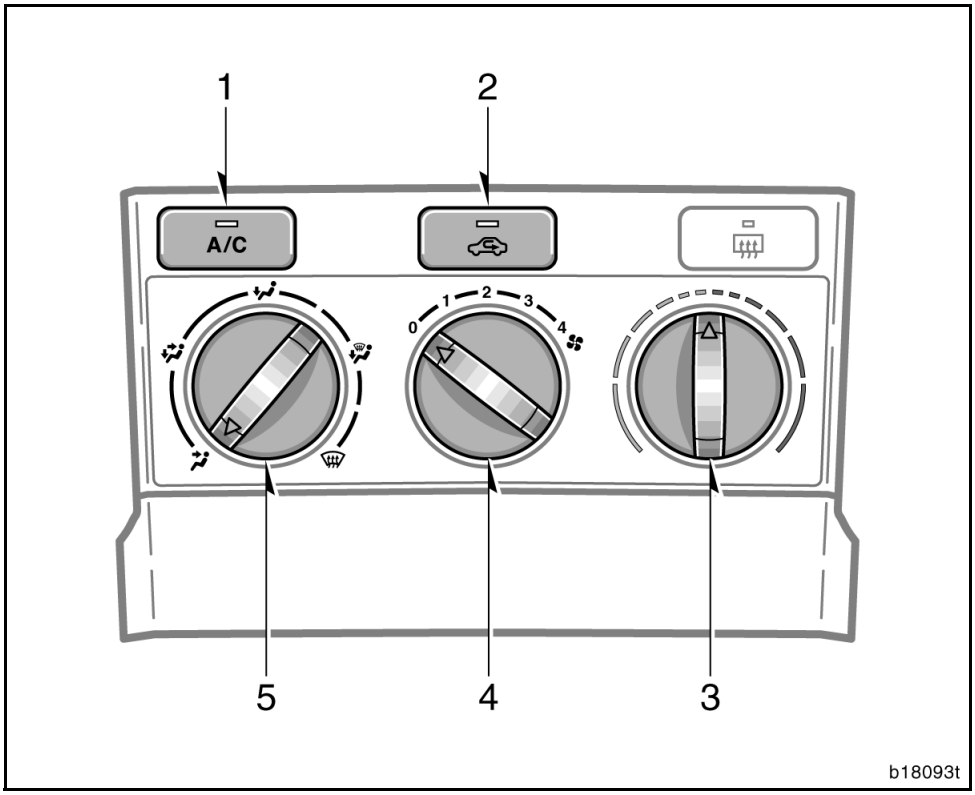

1. ”A/C”-tangent (på vissa modeller)
2. Cirkulationsväljare
3. Temperaturväljare
4. Fläkthastighetsreglage
5. Luftflödesväljare

Fläkthastighetsreglage

Vrid på ratten för att ändra fläkthastigheten — åt höger för att öka och åt vänster för att minska hastigheten.

Temperaturväljare

Vrid ratten för att justera temperaturen — åt höger för högre och åt vänster för lägre temperatur.

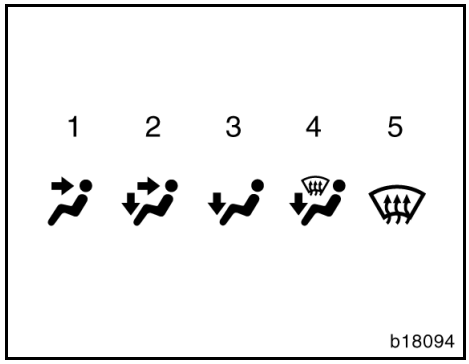

Luftflödesväljare

Du kan välja genom vilka ventiler luften ska ledas in i kupén. Vrid på ratten till önskad symbol.

1. **Instrumentpanel —** Luften kommer huvudsakligen ut ur luftventilerna i instrumentpanelen.
2. **Två nivåer —** Luften kommer både ur luftventilerna vid golvet och i instrumentpanelen.
3. **Golv —** Luften kommer huvudsakligen ur luftventilerna vid golvet.
4. **Golv/vindruta —** Luften kommer främst ut ur luftventilerna vid golvet och vid vindrutan.
5. **Vindruta —** Luften kommer huvudsakligen från luftventilerna på instrumentpanelen.

   I det här läget väljs friskluft utifrån automatiskt. Detta ger klar sikt genom vindrutan snabbare.

   Tryck på cirkulationsväljaren igen för att återgå till återcirkulering av luften.

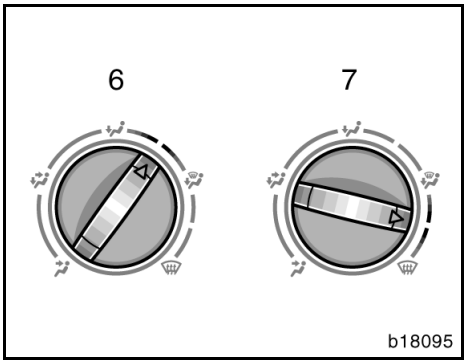

6. **Mellan Golv och Golv/Vindruta —** Luften kommer huvudsakligen ur luftventilerna vid golvet.
7. **Mellan Golv/Vindruta och Vindruta —** Luften kommer huvudsakligen ur luftventilerna vid vindrutan.

Ytterligare information finns i bilden ”Luftflödesväljare” på sidan 191 i den här delen.

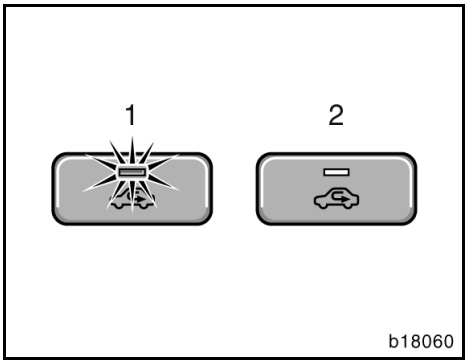

Cirkulationsväljare

Tryck på tangenten för att välja friskluft eller återcirkulation.

1. **Återcirkulation —** Återcirkulerar luften inne i kupén.
2. **Friskluft —** Luft utifrån går in i systemet.

För att undvika att vindrutan immar igen kan luftintagsläget ibland växla till friskluft.

Tryck på cirkulationsväljaren igen för att återgå till återcirkulation av luften.

”A/C”-tangent (på vissa modeller)

Tryck på ”A/C”-tangenten för att sätta på luftkonditioneringen. ”A/C”-tangentens indikeringslampa tänds. Tryck på tangenten igen för att stänga av luftkonditioneringen.

Om indikeringslampan i ”A/C”-tangenten blinkar är det något fel i luftkonditioneringssystemet och luftkonditioneringen stängs av automatiskt. Om detta inträffar bör du köra bilen till en auktoriserad Toyota-återförsäljare eller -verkstad eller annan verkstad med motsvarande kvalifikationer och utrustning.

Inställningar av luftventiler

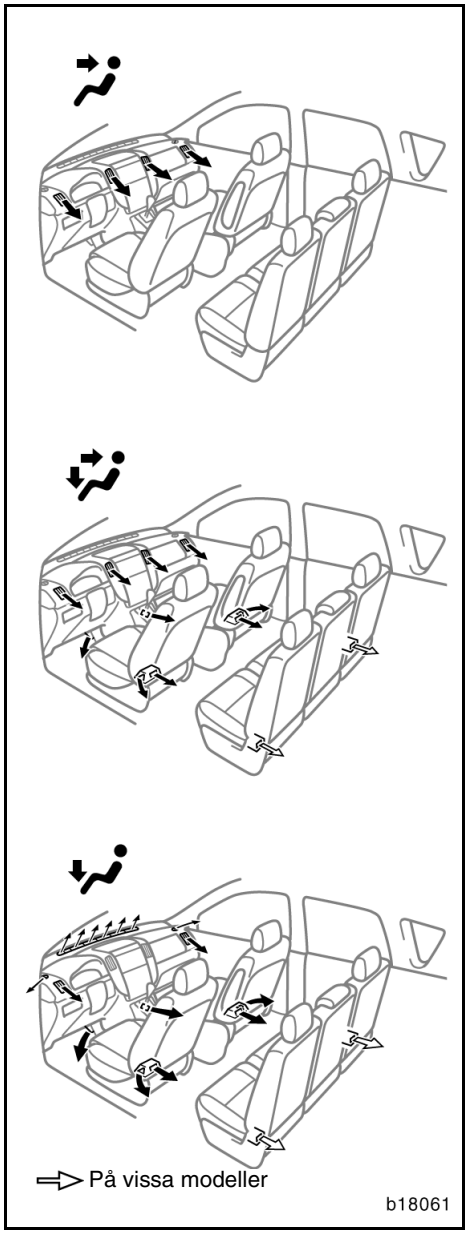

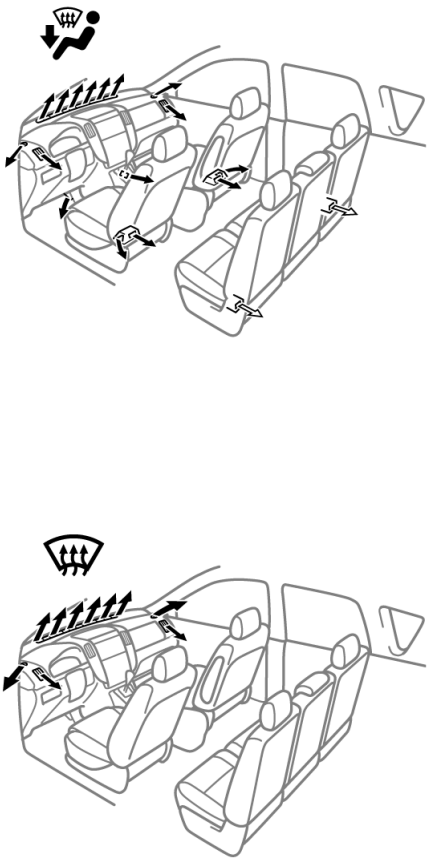

⇨ På vissa modeller

b18096

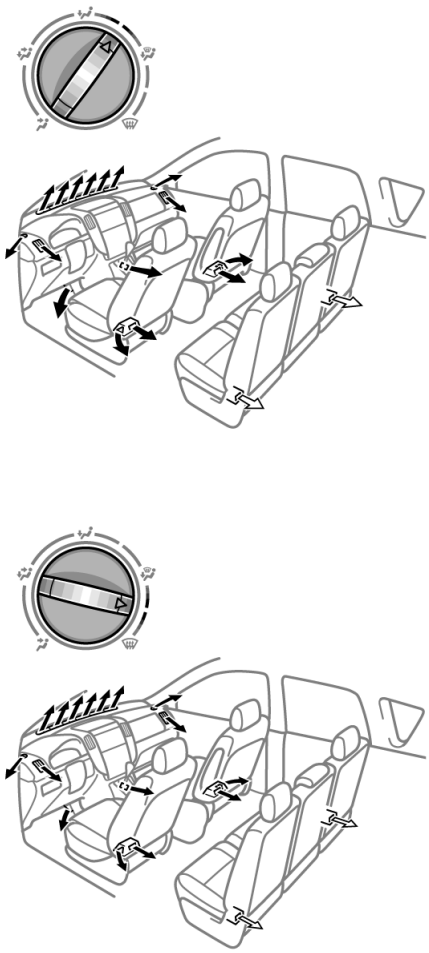

⇨ På vissa modeller

b18097

Tips för användning

- För att snabbt få kallare luft inne i bilen om den har stått parkerad i starkt solsken bör du köra de första minuterna med fönstren helt öppna. När den värsta hettan vädrats ut kan du stänga fönstren så att luftkonditioneringen kan kyla kupén snabbare.
- Kontrollera att luftintagen framför vindrutan är fria från skräp, löv, snö etc.
- Rikta inte kall luft mot vindrutan vid fuktigt väder. Vindrutan kan imma igen på grund av temperaturskillnaden mellan luften på vindrutans in- och utsidor.
- Håll området under framstolarna fritt så att luften kan cirkulera fritt i bilen.
- Om det är kallt bör du börja med att köra fläkten med högsta hastighet under någon minut för att snabbare få bort snö och fukt från luftintag och luftkanaler. Detta kan minska imbildningen på rutorna.
- Håll samtliga fönster stängda när du kör på dammiga vägar. Om damm som rörs upp av bilen ändå sugs in i kupén rekommenderar vi att du ställer cirkulationsväljaren på ”Friskluft” och fläktomkopplaren i valfritt läge utom ”0”.
- Om du kör bakom en annan bil på dammig väg eller om det är blåsigt och dammigt ute rekommenderar vi att du tillfälligt ställer cirkulationsväljaren på Återcirkulation. Luftintagen stängs då så att luft och damm på utsidan inte kommer in i kupén.

Uppvärmning

För bästa resultat ställs reglagen så här:

Fläkthastighet — Valfri utom ”0”
Temperatur — Mot varmt (rött område)
Luftintag — Friskluft (luft utifrån)
Luftflöde — Golv
Luftkonditionering — Avstängd

- Välj återcirkulation under de första minuterna för snabb uppvärmning av luften i kupén. Ställ om till friskluft utifrån när det börjar bli varmt i bilen för att förhindra imbildning på rutorna.
- Tryck på ”A/C”-tangenten för avfuktning i samband med uppvärmning.
- Rikta luftströmmen genom golv-/vindruteventilerna för att värma upp kupén samtidigt med borttagning av imma eller frost från vindrutan.

Luftkonditionering

För bästa resultat ställs reglagen så här:

Fläkthastighet — Valfri utom ”0”
Temperatur — Mot kallt (blått område)
Luftintag — Friskluft (luft utifrån)
Luftflöde — Instrumentpanel
Luftkonditionering — På

- Välj återcirkulation för snabbare nedkylning av luften i kupén under ett par minuter.

Ventilation

För bästa resultat ställs reglagen så här:

Fläkthastighet — Valfri utom ”0”
Temperatur — Mot kallt (blått område)
Luftintag — Friskluft (luft utifrån)
Luftflöde — Instrumentpanel
Luftkonditionering — Avstängd

Imma på vindrutan

Vindrutans insida

För bästa resultat ställs reglagen så här:

Fläkthastighet — Valfri utom ”0”
Temperatur — Mot varmt (rött område) för uppvärmning;
COLD (blått område) till kylning
Luftintag — Friskluft (luft utifrån)
Luftflöde — Vindruta

När du vrider luftflödesväljaren mot vindruteläget väljs automatiskt friskluft utifrån. Detta ger klar sikt genom vindrutan snabbare.

Tryck på cirkulationsväljaren igen för att återgå till återcirkulering av luften.

Tryck på ”A/C”-tangenten igen för att stänga av själva luftkonditioneringen.

När ”A/C”-tangenten inte är intryckt stängs luftkonditioneringen av om en annan luftflödestangent trycks in.

- Rikta inte kalluft mot vindrutan om det är fuktigt ute. Vindrutan kan imma igen på grund av temperaturskillnaden mellan vindrutans ut- och insida.

Frost på vindrutan

Vindrutans utsida

För bästa resultat ställs reglagen så här:

Fläkthastighet — Valfri utom ”0”
Temperatur — Mot varmt (rött område)
Luftintag — Friskluft (luft utifrån)
Luftflöde — Vindruta

När du vrider luftflödesväljaren mot vindruteläget väljs automatiskt friskluft utifrån. Detta ger klar sikt genom vindrutan snabbare.

Tryck på cirkulationsväljaren igen för att återgå till återcirkulering av luften.

Tryck på ”A/C”-tangenten igen för att stänga av själva luftkonditioneringen.

När ”A/C”-tangenten inte är intryckt stängs luftkonditioneringen av om en annan luftflödestangent trycks in.

- Välj inställningen golv/vindruta för att värma upp kupén och samtidigt avfrosta vindrutan.

Automatisk luftkonditionering
Reglage

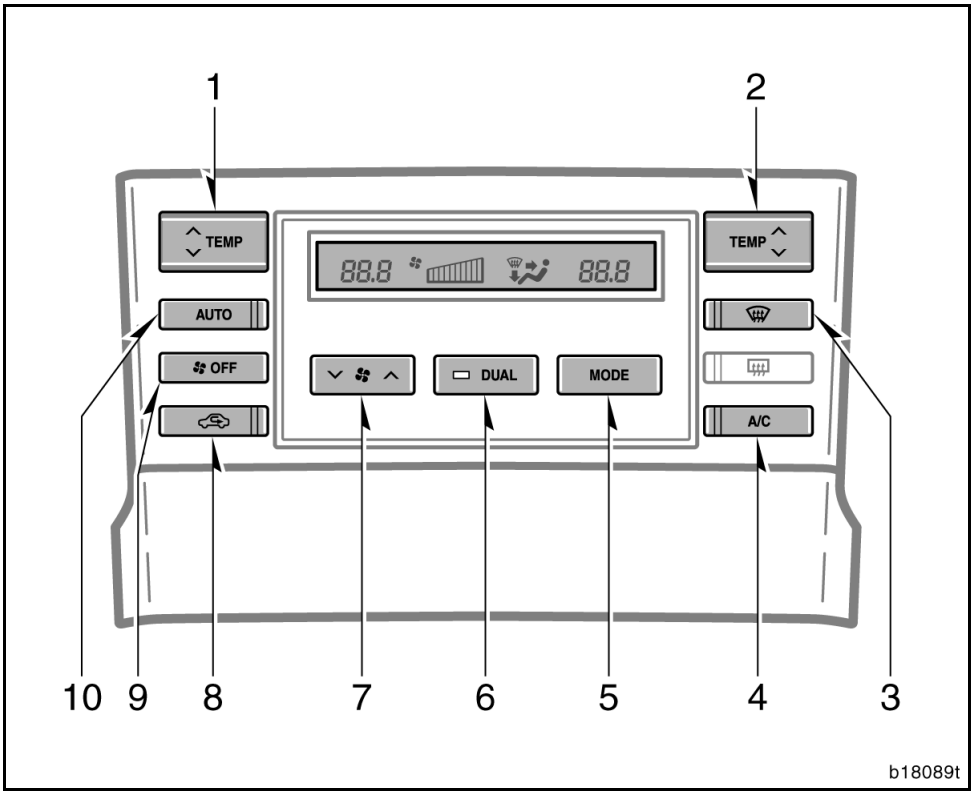

1. ”TEMP”-tangent (temperaturväljare)

   Vänsterstyrda bilar —

   Separat funktion: för föraren)
   Gemensam funktion: för förare och passagerare fram

   Högerstyrda bilar —

   För framsätespassagerare

2. ”TEMP”-tangent (temperaturväljare)

   Vänsterstyrda bilar —

   För framsätespassagerare

   Högerstyrda bilar —

   Separat funktion: för föraren)
   Gemensam funktion: för förare och passagerare fram

3. Luftflödestangent vindruta
4. ”A/C”-tangent
5. ”MODE” (Luftfördelningsväljare)
6. ”DUAL”-tangent
7. Fläkthastighetsreglage
8. Cirkulationsväljare
9. Avstängningsknapp
10. ”AUTO”

”AUTO”-knapp

Tryck på ”AUTO”-tangenten för att få automatisk luftkonditionering. En indikeringslampa visar att du har valt automatdrift.

I läge AUTO väljer systemet automatiskt bästa kombinationen av fläkthastighet, luftflöde och om luftkonditioneringens till/från med hänsyn till den inställda temperaturen.

Du kan också använda manuella reglage om du vill välja dina egna inställningar.

Stäng av automatiskt läge genom att trycka på luftflödesväljaren eller fläkthastighetsreglaget.

Fläkthastighetsreglage

Tryck på ”∧” (öka) eller ”∨” (minska) för att ställa in fläkthastigheten.

I automatläge behöver du inte justera fläkthastigheten, om du inte vill ha en annan hastighet.

Knappen ”TEMP” (temperaturväljare)

För att höja temperaturen i kupén, tryck på ”∧”, för att sänka den, tryck på ”∨”.

”LO” visas när du ställer in systemet på maximal kylning, ”HI” visas när du ställer in på maximal uppvärmning.

”DUAL”

Denna knapp används till individuell temperaturinställning för förarplatsen och framsätespassageraren.

Tryck på tangenten för att växla mellan individuell och länkad.

Individuellt läge: Individuell temperaturinställning kan göras för förarplatsen och framsätespassageraren. En indikeringslampa visar att du har valt individuellt läge.

Länkat läge: Samma temperatur ställs in för förarplatsen och framsätespassagerarplatsen.

När temperaturen för framsätespassagerarplatsen ändras i länkat läge växlar läget automatiskt till individuellt läge.

Avstängningsknapp

Tryck på tangenten för att stänga av luftkonditioneringen.

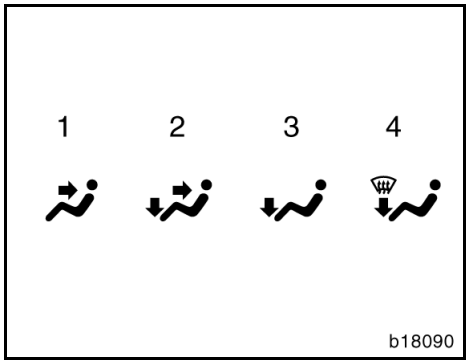

”MODE” (luftfördelningsväljare)

Tryck på knappen ”MODE” för att välja genom vilka ventiler luften skall strömma ut.

I automatläge behöver du inte justera luftflödet, om du inte vill att luften ska komma från annat håll.

1. **Instrumentpanel —** Luften kommer huvudsakligen ut ur luftventilerna i instrumentpanelen.
2. **Två nivåer —** Luften kommer både ur luftventilerna vid golvet och i instrumentpanelen.
3. **Golv —** Luften kommer huvudsakligen ur luftventilerna vid golvet.
4. **Golv/vindruta —** Luften kommer främst ut ur luftventilerna vid golvet och vid vindrutan.

Luftflödestangent Vindruta

När du trycker på den här tangenten kommer luften huvudsakligen ur ventilerna på instrumentpanelen och luftintag utifrån ställs in automatiskt. Detta ger klar sikt genom vindrutan snabbare.

Tryck på cirkulationsväljaren igen för att återgå till återcirkulering av luften.

Tryck på samma tangent igen för att återgå till det senaste inställda luftflödesläget.

Tryck på vindrutetangenten för att koppla in den defrosterlänkade luftkonditioneringen. Samtidigt tänds ”A/C”-indikeringen vare sig tangenten är intryckt eller ej. Vindrutan får snabbare fri sikt på detta sätt.

Tryck på ”A/C”-tangenten igen för att stänga av själva luftkonditioneringen.

När ”A/C”-tangenten inte är intryckt stängs luftkonditioneringen av om en annan luftflödestangent trycks in.

Ytterligare information finns i bilden ”Luftflödesväljare” på sidan 199 i den här delen.

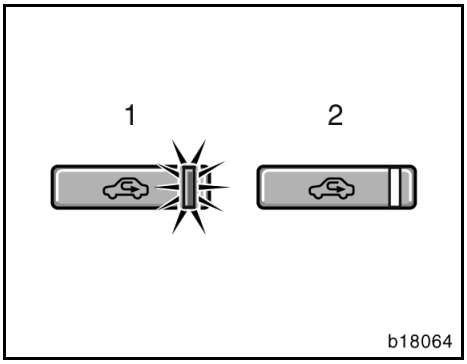

Cirkulationsväljare

Tryck på tangenten för att välja friskluft eller återcirkulation.

1. **Återcirkulation** (indikeringslampan lyser) — Återcirkulerar luften inne i kupén.
2. **Friskluft** (indikeringslampan släckt) — Luft utifrån går in i systemet.

För att undvika att vindrutan immar igen kan luftintagsläget ibland växla till friskluft.

”A/C”-tangent

Tryck på ”A/C”-tangenten för att sätta på luftkonditioneringen. ”A/C”-tangentens indikeringslampa tänds. Tryck på tangenten igen för att stänga av luftkonditioneringen.

Inställningar av luftventiler

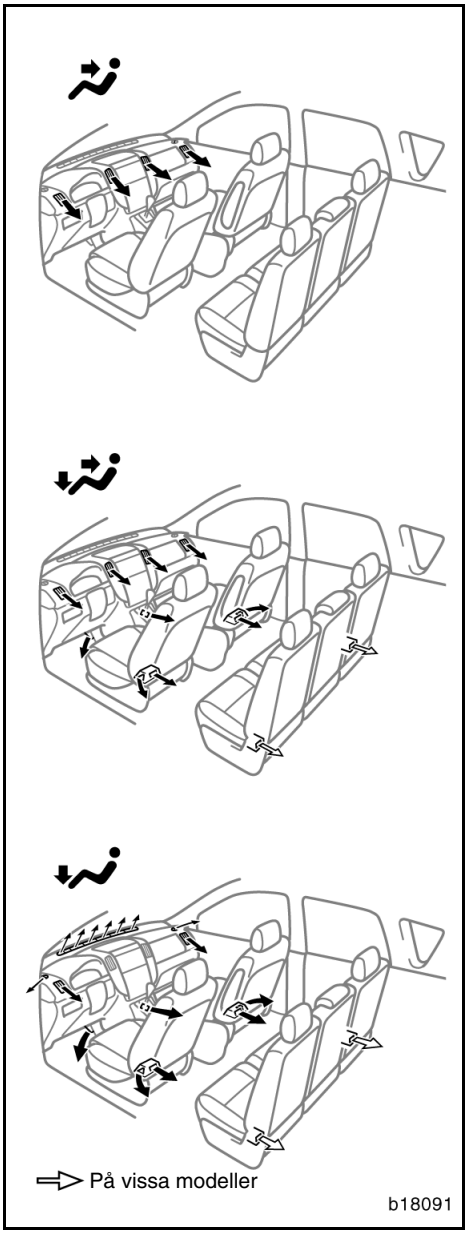

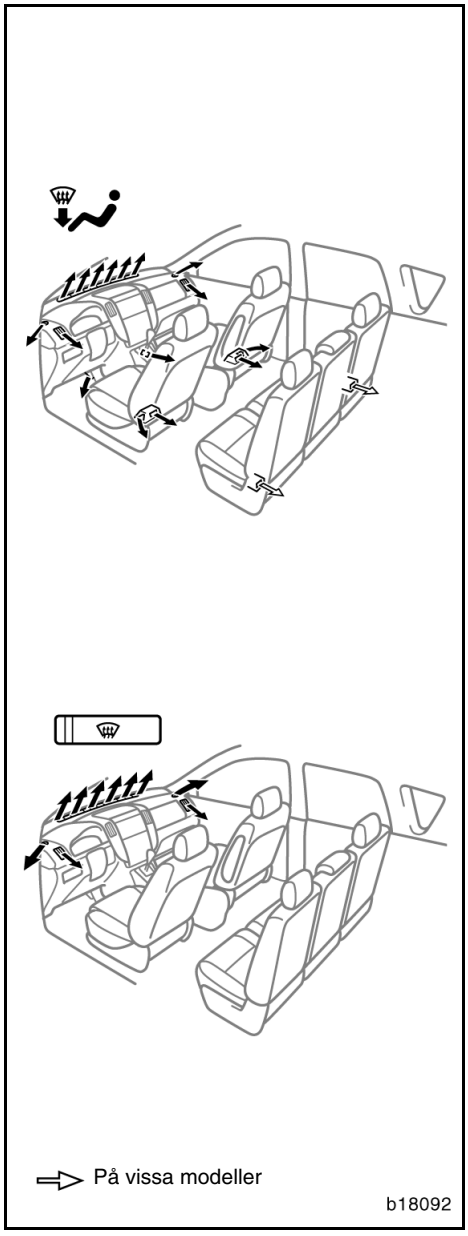

Tips för användning

- För att snabbt få kallare luft inne i bilen om den har stått parkerad i starkt solsken bör du köra de första minuterna med fönstren helt öppna. När den värsta hettan vädrats ut kan du stänga fönstren så att luftkonditioneringen kan kyla kupén snabbare.
- Kontrollera att luftintagen framför vindrutan är fria från skräp, löv, snö etc.
- Rikta inte kall luft mot vindrutan vid fuktigt väder. Vindrutan kan imma igen på grund av temperaturskillnaden mellan luften på vindrutans in- och utsidor.
- Håll området under framstolarna fritt så att luften kan cirkulera fritt i bilen.
- Om det är kallt bör du börja med att köra fläkten med högsta hastighet under någon minut för att snabbare få bort snö och fukt från luftintag och luftkanaler. Detta kan minska imbildningen på rutorna.
- Håll samtliga fönster stängda när du kör på dammiga vägar. Om damm som rörs upp av bilen ändå sugs in i kupén rekommenderar vi att du ställer cirkulationsväljaren på ”FRISKLUFT” och fläktomkopplaren i valfritt läge utom ”OFF”.
- Om du kör bakom en annan bil på dammig väg eller om det är blåsigt och dammigt ute rekommenderar vi att du tillfälligt ställer cirkulationsväljaren på Återcirkulation. Luftintagen stängs då så att luft och damm på utsidan inte kommer in i kupén.

Uppvärmning

För bästa resultat ställs reglagen så här:

—Automatisk funktion

Tryck på ”AUTO” — tangenten
Temperatur — Ställ in önskad temperatur
Luftintag — Friskluft (luft utifrån)
Luftkonditionering — Avstängd

—Manuell funktion

Fläkthastighet — Ställ in önskad hastighet
Temperatur — Mot hög temperatur
Luftintag — Friskluft (luft utifrån)
Luftflöde — Golv
Luftkonditionering — Avstängd

- Välj återcirkulation under de första minuterna för snabb uppvärmning av luften i kupén. Ställ om till friskluft utifrån när det börjar bli varmt i bilen för att förhindra imbildning på rutorna.
- Tryck på ”A/C”-tangenten för avfuktning i samband med uppvärmning.
- Rikta luftströmmen genom golv-/vindruteventilerna för att värma upp kupén samtidigt med borttagning av imma eller frost från vindrutan.

Luftkonditionering

För bästa resultat ställs reglagen så här:

—Automatisk funktion

Tryck på ”AUTO” -tangenten
Temperatur — Ställ in önskad temperatur
Luftintag — Friskluft (luft utifrån)
Luftkonditionering — På

—Manuell funktion

Fläkthastighet — Ställ in önskad hastighet
Temperatur — Mot låg temperatur
Luftintag — Friskluft (luft utifrån)
Luftflöde — Instrumentpanel
Luftkonditionering — På

- Välj återcirkulation under de första minuterna för snabb kylning av luften i kupén.

Ventilation

För bästa resultat ställs reglagen så här:

—Automatisk funktion

Tryck på ”AUTO” — tangenten
Temperatur — Mot låg temperatur
Luftintag — Friskluft (luft utifrån)
Luftkonditionering—Avstängd

—Manuell funktion

Fläkthastighet — Ställ in önskad hastighet
Temperatur — Mot låg temperatur
Luftintag — Friskluft (luft utifrån)
Luftflöde — Instrumentpanel
Luftkonditionering — Avstängd

Borttagning av frost och imma från vindrutan

—Vindrutans insida

För bästa resultat ställs reglagen så här:

—Automatisk funktion

Tryck på ”AUTO” -tangenten
Temperatur — Mot hög temperatur för värme, mot låg temperatur för kylning
Luftintag — Friskluft (luft utifrån)
Luftflöde — Vindruta
Luftkonditionering — På

—Manuell funktion

Fläkthastighet — Ställ in önskad hastighet
Temperatur — Mot hög temperatur för värme, mot låg temperatur för kylning
Luftintag — Friskluft (luft utifrån)
Luftflöde — Vindruta
Luftkonditionering — På

När du trycker på knappen för luftström mot vindrutan väljs automatiskt friskluft utifrån. Detta ger klar sikt genom vindrutan snabbare.

Tryck på cirkulationsväljaren igen för att återgå till återcirkulering av luften.

Tryck på vindrutetangenten för att koppla in den defrosterlänkade luftkonditioneringen. Samtidigt tänds ”A/C”-indikeringen vare sig tangenten är intryckt eller ej. Vindrutan får snabbare fri sikt på detta sätt.

Tryck på ”A/C”-tangenten igen för att stänga av själva luftkonditioneringen.

När ”A/C”-tangenten inte är intryckt stängs luftkonditioneringen av om en annan luftflödestangent trycks in.

- Rikta inte kalluft mot vindrutan om det är fuktigt ute. Vindrutan kan imma igen på grund av temperaturskillnaden mellan vindrutans ut- och insida.

—Vindrutans utsida

För bästa resultat ställs reglagen så här:

—Automatisk funktion

Tryck på ”AUTO” -tangenten
Temperatur — Mot hög temperatur
Luftintag — Friskluft (luft utifrån)
Luftflöde — Vindruta
Luftkonditionering — Avstängd

—Manuell funktion

Fläkthastighet — Ställ in önskad hastighet
Temperatur — Mot hög temperatur
Luftintag — Friskluft (luft utifrån)
Luftflöde — Vindruta
Luftkonditionering — Avstängd

När du trycker på knappen för luftström mot vindrutan väljs automatiskt friskluft utifrån. Detta ger klar sikt genom vindrutan snabbare.

Tryck på cirkulationsväljaren igen för att återgå till återcirkulering av luften.

Tryck på vindrutetangenten för att koppla in den defrosterlänkade luftkonditioneringen. Samtidigt tänds ”A/C”-indikeringen vare sig tangenten är intryckt eller ej. Vindrutan får snabbare fri sikt på detta sätt.

Tryck på ”A/C”-tangenten igen för att stänga av själva luftkonditioneringen.

När ”A/C”-tangenten inte är intryckt stängs luftkonditioneringen av om en annan luftflödestangent trycks in.

- Välj inställningen golv/vindruta för att värma upp kupén och samtidigt avfrosta vindrutan.

Luftventiler på instrumentpanelen

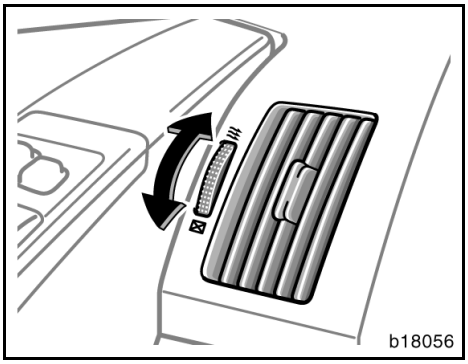

Sidoventiler

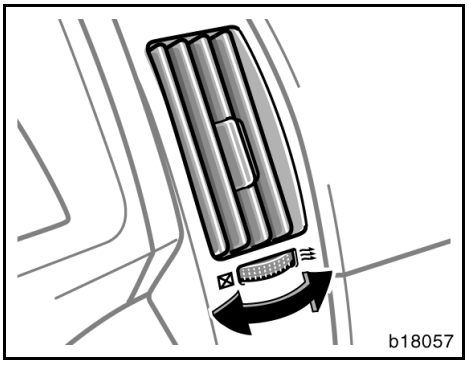

Mittenventiler

Kontrollera inställningen av luftventilerna om luftflödet inne i kupén är dåligt. Bilden visar hur du öppnar och stänger luftventilerna.

Extra kupévärmare

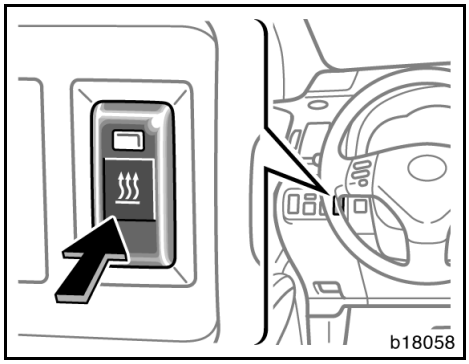

Den extra kupévärmaren är avsedd att hålla kupén varm när det är mycket kallt.

Motorn måste vara igång.

Koppla in kupévärmaren genom att trycka in tangenten under förutsättningarna för luftkonditioneringen som anges i tabellen på nästa sida. En indikeringslampa tänds för att visa att kupévärmaren är i funktion.

Funktionsvillkor	
Utvändig temperatur	Med ”A/C”- tangent av: 8°C eller lägre
	Med ”A/C”- tangent på: 0°C eller lägre
Kylarvätske-temperatur	Kall—lägre än 76°C
Luftkonditioneringens inställning	
Luftintag*	Friskluft
Fläkthastig-het	Inga, utom ”OFF”
Temperatur	Maximal värme

*: Inställning av luftintagsläge behövs bara för bilar med automatisk luftkonditionering.

Om förutsättningar eller inställningar avviker från ovanstående tabell stängs kupévärmaren automatiskt av.

Tryck en gång till på tangenten för att stänga av kupévärmaren.

När luftkonditioneringen är avstängd hörs eventuellt ett susande ljud från bilens främre del. Det beror på att luftkonditioneringens gastryck sjunker. Det är alltså inte ett tecken på driftstörning.

OBSERVERA
Utför inga ändringar av värmaren och öppna den inte utan att först ha kontaktat en auktoriserad Toyota-återförsäljare eller -verkstad eller annan verkstad med motsvarande kvalifikationer och utrustning. Det kan utgöra en brandfara och kupévärmaren kan bli defekt.

Luftkonditioneringsfilter

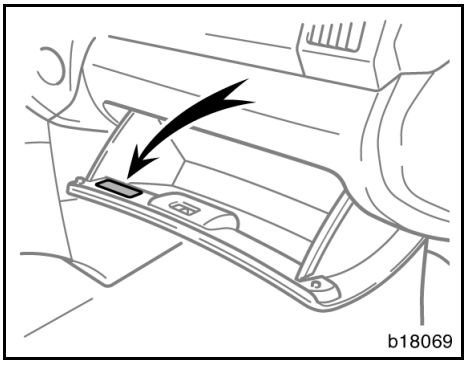

En informationsdekal till luftkonditioneringsfiltret är placerad i handskfackets vänstra sida som bilden visar. Det visar att ett filter är installerat.

Luftkonditioneringsfiltret hindrar att damm kommer in i bilen genom luftkonditioneringsventilen.

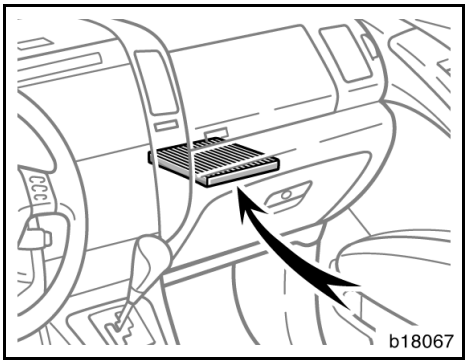

Filtret för luftkonditioneringen är placerat bakom handskfacket.

Kontroll och byte av filter till luftkonditioneringen

Detta filter kan bli igensatt om det har använts en längre tid. Filtret behöver bytas om luftflödet verkar strypt i luftkonditionering och värmesystem, eller om bilens rutor lätt blir immiga när luftintaget är inställt på friskluft.

För att bevara luftkonditioneringens effektivitet måste filtret ses över och bytas enligt de angivna intervallen. (Beträffande serviceintervall, se ”Service & Garanti” i bilhandlingarna för din Toyota.)

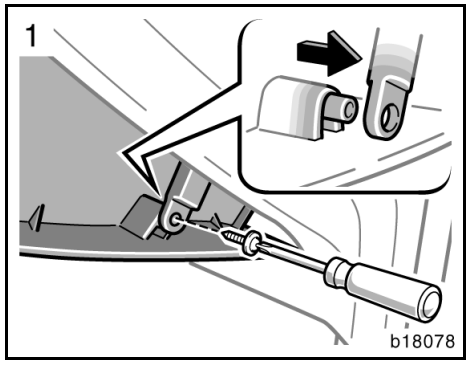

1. Öppna handskfacket. Tag bort skruven med en kryssmejsel och skjut bort dämpare som bilden visar.

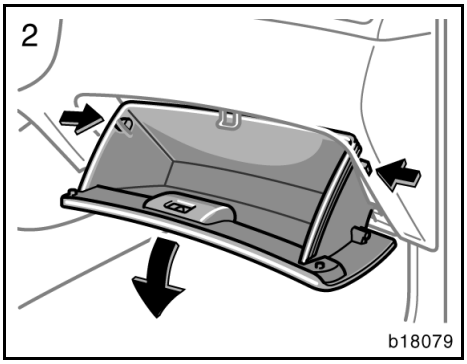

2. Tryck in sidorna i handskfacket för att lossa hakarna och ta bort handskfacket.

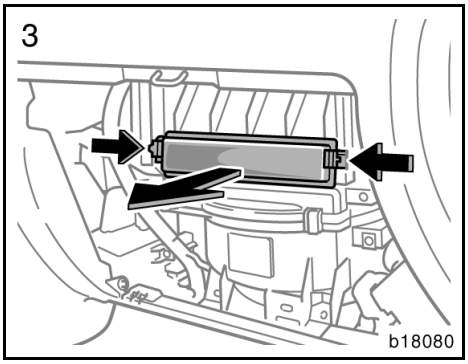

3. Ta bort filterlocket, som bilden visar.

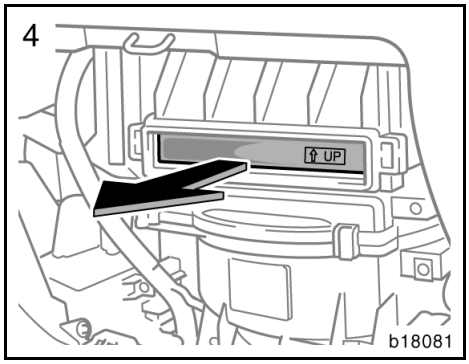

4. Dra ut filterkassetten ur fattningen. Undersök filtrets utsida.

Byt filtret om det är mycket smutsigt.

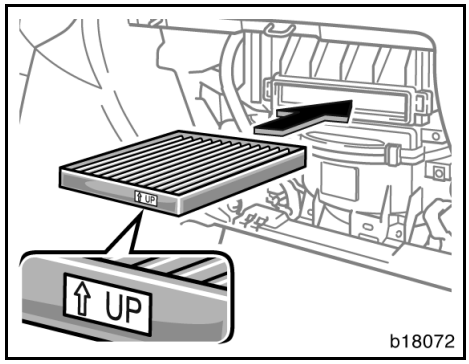

Kontrollera att pilen pekar uppåt när du sätter tillbaka filtret i kassetten.

INFORMATION
Luftfiltret måste monteras ordenligt i rätt läge. Kör inte med luftfiltret borttaget. Dammfiltreringen kan försämras vilket påverkar luftkonditioneringens funktion.

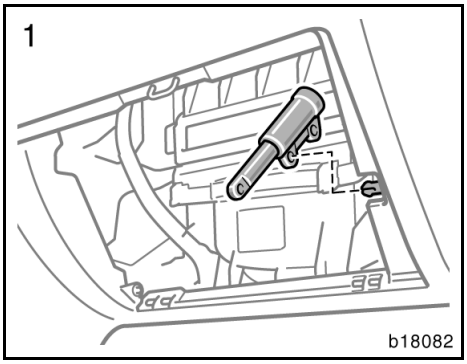

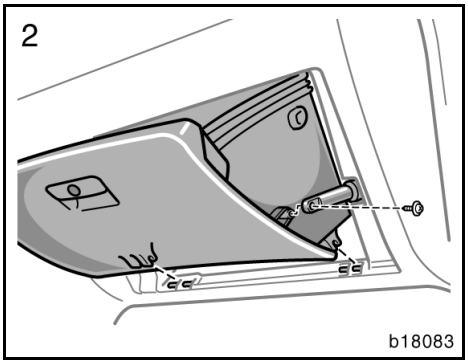

SÄTTA TILLBAKA HANDSKFACKET

1. Sätt in pinnen i hålet på dämparen som bilden visar.
2. Haka fast handskfacket. Förläng dämparen och sätt in skruven i dämparen. Dra åt skruven ordentligt med en kryssmejsel.

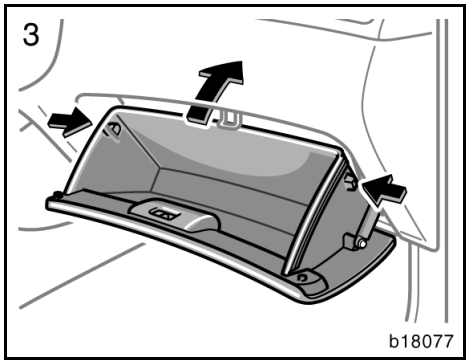

3. Tryck in handsfackets båda sidor och stäng handskfacket.

Del 1-10
INSTRUMENT OCH MANÖVERORGAN

Övrig utrustning

- Informationsdisplay 212
- Toyotas system för parkeringsassistans 216
- Toyotas hjälpmonitor vid körning runt hörn 219
- Toyota parkeringsassistansmonitor 224
- Cigarettändare och flyttbar askkopp. 255
- Eluttag 256
- Handskfack. 256
- Tillbehörsfack 257
- Burkhållare 258
- Flaskhållare 258
- Hållare för förstahjälpenlåda 259
- Rockhängare 260
- Lastsäkringsringar 260
- Insynsskydd 261
- Golvmatta. 265

Informationsdisplay

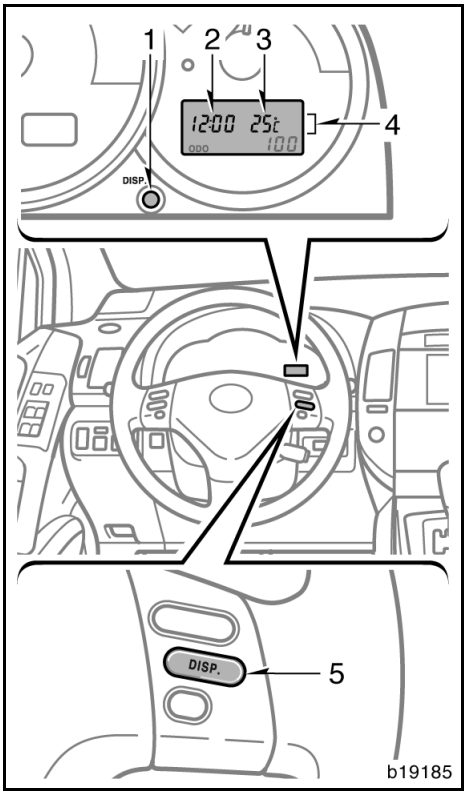

Informationsfönstret aktiveras i IG-ON-läge.

1. ”DISP.”
2. Klocka
3. Utetemperatur
4. Färdinformation
5. ”DISP.”-tangent (på vissa modeller) — Har samma funktion som ”DISP.”-knappen.

När motorn startas kommer läget som var aktivt innan motorn stängdes av att visas.

Om strömförsörjningen till informationsfönstret bryts visas startläget automatiskt.

⚠ VARNING

Justera inte informationsfönstret under körning. Alla justeringar skall göras när bilen står stilla.

Klocka

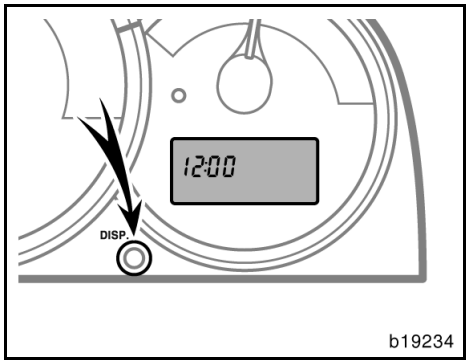

Använd ”DISP”-knappen för att ställa in rätt tid. Klockan ändrar dock färdinformationen om du trycker snabbt på knappen och därefter släpper den. Se ”Färdinformation” för att få närmare detaljer.

Ställ in rätt timme: Tryck och håll kvar ”DISP”-knappen tills timsiffrorna visas och blinkar. Tryck på knappen tills önskad timme visas.

När minst 5 sekunder har gått utan att knappen tryckts in börjar minutindikeringen att blinka. Nu kan du ställa in rätt minut.

För att ställa in minutvisningen: Tryck på ”DISP”-knappen tills önskad minut visas.

När minst 5 sekunder har gått utan att knappen tryckts in börjar tidvisningen att blinka. Normal visning återkommer efter 10 sekunder.

Informationsfönstret kan användas när motorn är igång.

Om strömförsörjningen bryts kommer klockan att automatiskt ställas på 0:00 när strömmen återkommer.

Utetermometer

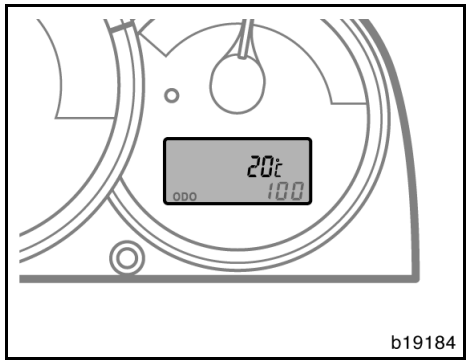

Termometern visar temperaturer från -30°C till +50°C.

Informationsfönstret kan användas när motorn har startats.

Om förbindelsen med utetemperatursensorn är defekt visas ”—°C” i informationsfönstret. Om ”—°C” visas i informationsfönstret skall du kontakta en auktoriserad Toyota-återförsäljare eller -verkstad eller annan verkstad med motsvarande kvalifikationer och utrustning.

Om utetemperaturen sjunker under 3°C blinkar displayen i 5 sekunder för att indikera att utetemperaturen sjunker. Om temperaturen däremot redan är lägre än 3°C blinkar displayen inte när motorn är igång.

Färdinformation

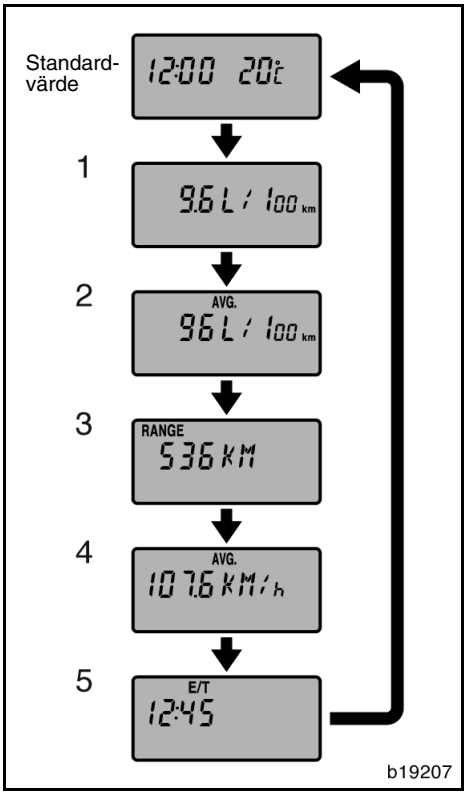

Du kan ändra klocka och utetemperatur till visning av färdinformation.

Varje gång du trycker på ”DISP”-knappen visas denna information i tur och ordning.

Standardvärde: Klocka/utetemperatur (Se föregående beskrivning.)

1. Aktuell bränsleförbrukning
2. Genomsnittlig bränsleförbrukning
3. Aktionsradie
4. Medelhastighet
5. Förbrukad tid

Värdena som visas indikerar allmänna körförhållanden. Exaktheten varierar med körvanor och körförhållanden.

1. Aktuell bränsleförbrukning (”L/100 km” eller ”MPG”)

Den aktuella bränsleförbrukningen som visas beräknas på körsträckan och bränsleförbrukningen under 0,5 sekunder när motorn är igång.

Observera att värdet inte blir exakt i följande fall.

- Bilen har stannat med motorn igång. (I informationsfönstret visas extremt hög bränsleförbrukning)
- Bilen körs nedför en lång utförsbacke och använder motorbroms. (I informationsfönstret visas extremt låg bränsleförbrukning)

Beräkningen nollställs när motorn stängs av.

Endast 2AD-FHV-motorn — Bilen använder tillfälligtvis mer bränsle än vanligt för att minska utsläppen eller för att upprätthålla prestanden I avgasreningssystemet. Vid sådana tillfällen visas en högre förbrukningsnivå i informationsfönstret.

2. Genomsnittlig bränsleförbrukning (”AVG. L/100 km” eller ”AVG. MPG”)

Medelförbrukningen beräknas på den totala körsträckan och den totala bränsleförbrukningen sedan motorn startades.

Det visade värdet uppdateras var 10:e sekund.

Tryck in ”DISP”-knappen i minst 1 sekund för att nollställa värdet.

Värdet nollställs varje gång du fyller på bränsle.

3. Aktionsradie ("RANGE KM" eller "RANGE MI")

Den visade sträckan som bilen kan köras på kvarvarande bränsle beräknas på bränslemängden i tanken och tidigare bränsleförbrukning.

Den visade aktionsradien indikerar den ungefärliga sträckan du kan köra tills bränslemätaren visar "R". Värdet skiljer sig från den verkliga körsträckan.

Det visade värdet ändras varje gång den återstående sträckan minskat med 1 km.

Tryck in "DISP"-knappen i minst 1 sekund för att nollställa värdet. Detta bör göras när bilen har fått stå på plant underlag i cirka 1 minut.

Värdet nollställs varje gång du fyller på bränsle.

Den verkliga återstående körsträckan varierar med körsätt och vägförhållanden. Om bränsleekonomin är god blir körsträckan längre än vad som visas. Om bränsleekonomin är dålig blir körsträckan kortare än vad som visas.

Om bränslevarningslampan tänds skall du fylla på bränsle även om mätaren visar att bilen kan köras längre.

4. Medelhastighet ("AVG. KM/h" eller "AVG. MPH")

Medelhastigheten som visas beräknas på den totala körsträckan och den totala körtiden med motorn igång.

Det visade värdet uppdateras var 10:e sekund.

Tryck in "DISP"-knappen i minst 1 sekund för att nollställa värdet.

5. Förbrukad tid ("E/T")

Tiden som gått sedan motorn startades.

När motorn startas räknas körtiden från 0:00. Värden till 23:59:00 (23 timmar och 59 minuter) kan visas. När körtiden överskrider 23:59:00 nollställs räkneverket.

Tryck in "DISP"-knappen i minst 1 sekund för att nollställa värdet.

Toyotas system för parkeringsassistans

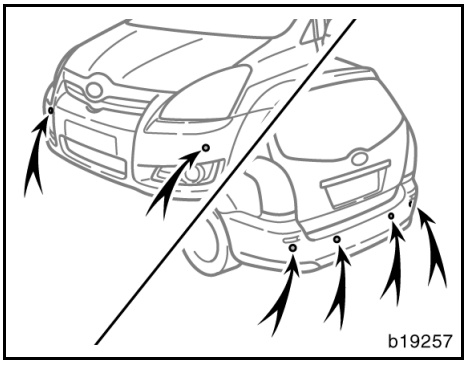

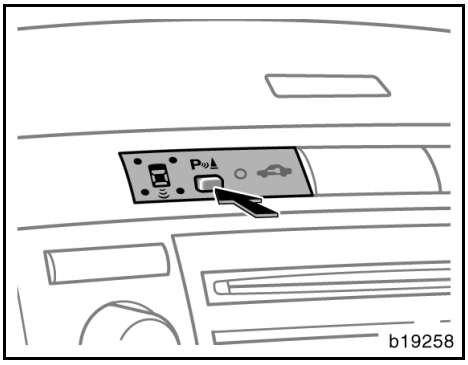

Toyotas system för parkeringsassistans är avsett att, genom indikatorer och signaler, uppmärksamma föraren på det ungefärliga avståndet mellan bilen och eventuellt hinder vid parkering av bilen. Systemet använder sensorer som känner av hinder.

Detta system kan användas nät motorn är igång.

- Systemet för parkeringsassistans kan bara fungera när växellådan är i läge ”R” (manuell ‘multi-mode’ växellåda) eller back (manuell växellåda).
- Sensorerna i fronten kan bara fungera när växellådan är i läge ”R” (manuell ‘multi-mode’ växellåda) eller back (manuell växellåda), eller när bilens hastighet är högst 10 km/tim.

Koppla in: Tryck på tangenten.

Indikeringslampan tänds och summertonen hörs.

Stänga av: Tryck på tangenten igen.

I följande fall hörs varningssignalen upprepade gånger och indikeringslampan tänds för att uppmärksamma på att systemet inte fungerar som det skall.

- När temperaturen är extremt låg.
- När någon av sensorerna är defekt.

Om en indikeringslampa fortsätter att vara tänd bör du låta en auktoriserad Toyota-återförsäljare eller -verkstad, eller annan verkstad med motsvarande kvalifikationer och utrustning kontrollera systemet.

Om indikatorn fortsätter att blinka, men varningssignalen inte hörs, kan du rengöra sensorerna med en mjuk trasa.

System för parkeringsassistans bak

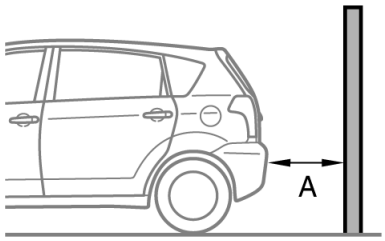

System för parkeringsassistans, hörn

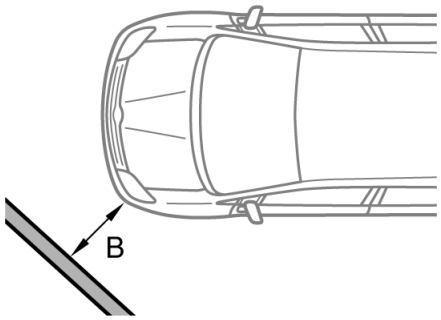

b19190

Med indikering och summerton informerar systemet dig om det ungefärliga avståndet mellan bilen och ett hinder.

System för parkeringsassistans bak

Avståndet visas som A i mm	Indikering	Summer
Ca 1500—1000	Blinkar	Intervall
Ca 1000—500	Blinkar	Korta tonstötar
Ca 500 eller kortare	På	Kontinuerligt

System för parkeringsassistans, hörn

Avståndet visas som B i mm	Indikering	Summer
Cirka 500—375 (19.7—14.8)	Blinkar	Intervall
Cirka 375—250 (14.8—9.8)	Blinkar	Korta tonstötar
Ca 250 eller kortare	På	Kontinuerligt

Om båda systemen för parkeringsassistans och för körning runt hörn upptäcker hinder och åtminstone ett ljus för varje system tänds kommer signalen att låta på följande sätt:

Om minst ett ljus för respektive system tänds och lyser stadigt hörs 7 korta signaler följt av 1 lång signal. Detta upprepas.

Om minst ett ljus för båda systemen tänds och lyser stadigt hörs 3 korta signaler följt av 1 lång signal. Detta upprepas.

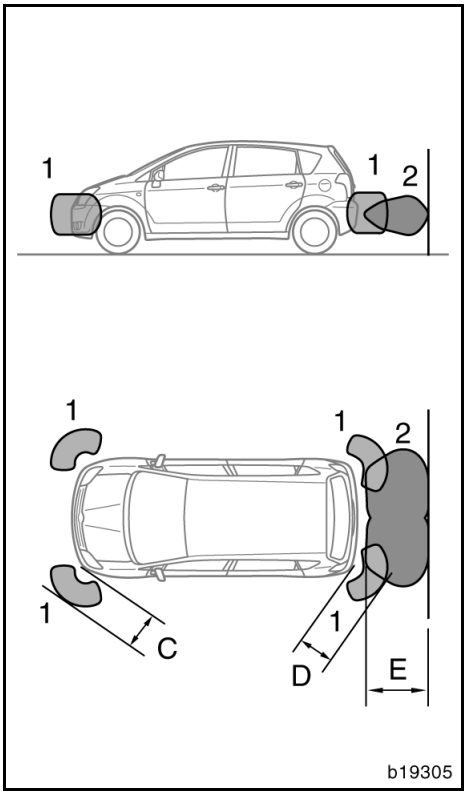

1: System för parkeringsassistans, hörn
2: System för parkeringsassistans bak

Avkänningsområde

C:	Cirka	500 mm
D:	Cirka	500 mm
E:	Cirka	1500 mm

Avkänningsområdet är begränsat som bilden ovan visar. Kontrollera området runt bilen innan du sätter dig i bilen och börjar köra långsamt.

⚠ VARNING

- **Toyotas system för parkeringsassistans är avsett att assistera dig vid parkering. Det ska inte betraktas som ersättning för ditt eget omdöme. Basera dina körningsbeslut på dina egna observationer.**
- **Montera inga tillbehör eller liknande inom sensorns avkänningsområde. Det kan resultera i att systemet blir defekt vilket kan leda till en olycka.**
- **I vissa situationer fungerar systemet inte helt ut och när bilen nalkas vissa föremål kan systemet inte upptäcka dessa. Därför bör du alltid vara uppmärksam på området runt bilen och inte bara förlita dig på systemet.**

I följande fall fungerar eventuellt inte systemet ordentligt.

- Om sensorn är täckt med is, snö eller lera.
- Om bilen är parkerad där det är mycket varmt eller kallt under längre tid.
- Vid körning på gropiga vägar, grusvägar eller på gräs.
- Föremål som avger ultrasoniska vågor, t.ex. ett signalhorn i en annan bil, motorcykelmotor, luftbromsningsljud från tunga fordon, nära din bil.
- Vid montering av 2-vägsantenn.
- Om regn eller vatten stänker upp på sensorn.
- Om bilen står på ett sluttande underlag.

- Om en radioantenn eller skärmskydd är monterade på din bil
- Om en dragkrok är monterad på din bil.
- Om stötfångaren är skadad.

Systemet känner eventuellt inte av följande.

- Tunna föremål, t.ex. en kabel eller ett rep
- Föremål vars yta som är så liten att ultrasoniska vågor inte kan reflekteras, t.ex. nät eller stängsel
- Ljudvågsabsorberande föremål eller material, t.ex. bomull eller snö
- En person som befinner sig nära bilen (beroende på typen av kläder han/hon har på sig)
- Föremål med skarpa kanter
- Små eller korta föremål
- Höga föremål med överdel som är högre än bilen
- Föremål strax under stötfångaren
- Föremål som är mycket nära bilen

Om något av följande inträffar skall du låta en auktoriserad Toyota-återförsäljare eller -verkstad eller annan verkstad med motsvarande kvalifikationer och utrustning kontrollera systemet.

- Om stötfångaren är skadad.
- När indikatorn lyser kontinuerligt.

Toyotas hjälpmonitor vid körning runt hörn

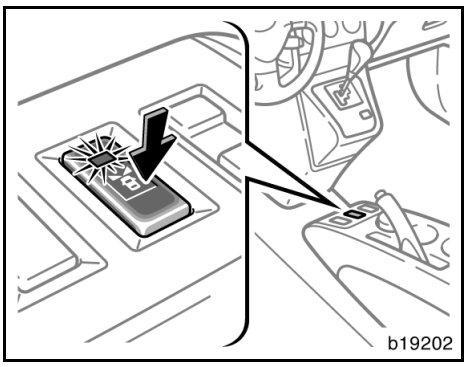

Toyotas hjälpmonitor vid körning runt hörn är ett system som kan visa bilens sidor och nedre delarna av området framför bilen på en skärm.

Systemet hjälper föraren att upptäcka fordon, cyklar eller gångtrafikanter vid korsningar och T-formade korsningar där dålig sikt råder.

Visning av de nedre delarna av området framför bilen hjälper föraren att köra ut på säkert sätt.

Tryck på tangenten som bilden visar för att starta Toyotas hjälpmonitor vid körning runt hörn.

När systemet är aktiverat tänds indikeringslampan.

Skärmen till Toyotas hjälpmonitor vid körning runt hörn visas när motorn startas och följande förutsättningar är uppfyllda:

- Systemet startas.
- Växellådan är i ett annat läge än ”R” (manuell ‘multimode’ växellåda) eller back (manuell växellåda).
- Bilens hastighet är högst mellan 6 och 10 km/tim. Skärmen visas dock inte omedelbart efter att motorn startats förrän bilen börjar rulla.

Skärmbilden återgår till föregående visning efter cirka 4,5 minuter. Skärmbilden ändras om någon av följande förhållanden uppstår inom denna tid.

- Bilen börjar köras.
- Växellådan är i läge ”R” (manuell ‘multi-mode’ växellåda) eller back (manuell växellåda). (Skärmbilden ändras till Toyotas hjälpmonitor vid körning runt hörn.)
- En knapp som tillhör en annan funktion, t.ex. ”AUDIO” eller ”DISC” trycks in. (Skärmbilden ändras till skärmbilden till motsvarande funktion.) (Se den separata instruktionsboken för navigationssystemet.)

För att återgå till Toyotas hjälpmonitor vid körning runt hörn, stäng av systemet och sätt på det igen.

VÄLJA SPRÅK

Den separata handboken för navigationssystemet innehåller anvisningar om hur du väljer språk. När du har valt språk kommer hjälpmonitorn för körning runt hörn att använda det språket tills du väljer ett annat språk.

VÄLJA DISPLAYLÄGE

Du kan välja mellan två lägen för displayen: visning av sida/front eller visning av sida.

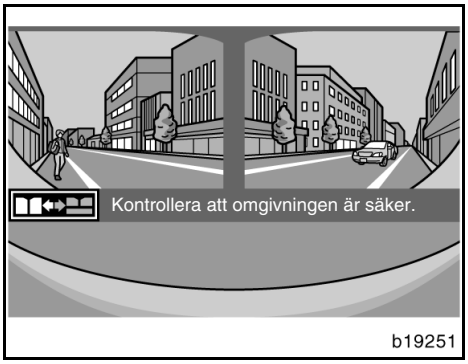

Visning av sida/front

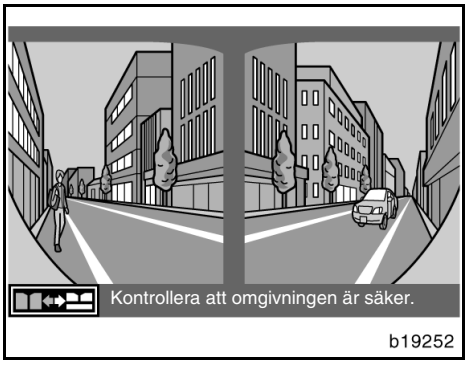

Visning av sida

Tryck på [icon] på skärmen för att ändra displayvisning.

När Toyotas hjälpmonitor för körning runt hörn startas visas den senaste visningen på skärmen.

VARNING

- **Förlita dig inte för mycket på hjälpsystemet för körning runt hörn. Se till att du kontrollerar sidorna kring bilen och framför bilen med egna ögon.**
- **Bilden på skärmen kan skilja sig från den verkliga situationen. Visade avstånd mellan föremål och plana ytor skiljer sig från verkliga avstånd.**
- **Om bilens front har skadats kan kamerans läge och vinkel bli skev. Låt en auktoriserad Toyota-återförsäljare eller -verkstad, eller annan verkstad med motsvarande kvalifikationer och utrustning kontrollera kamerans placering och vinkel.**
- **Kameran har en vattentät konstruktion, så ta inte bort den, ta inte isär den och gör inga anpassningar av den. Det kan orsaka fel i systemet.**
- **Vid kraftiga temperaturväxlingar, t.ex. om du häller hett vatten på bilen vid tvätt i kallt väder, kan systemet visa felaktiga värden.**
- **Om kameralinsen blir smutsig kan den inte överföra en korrekt bild. Om du får vatten, snö eller lera på kameralinsen skall du skölja med vatten och torka med en mjuk trasa.**
- **Se till att inget organiskt lösningsmedel, bilvax, fönsterputs eller glasbeläggning fastnar på kameran. Torka i så fall bort det snarast möjligt.**
- **Den visade bilden kan bli svag eller mörkare, och rörliga bilder kan bli skeva eller otydliga vid låg utetemperatur. Använd därför dina egna ögon för att kontrollera omgivningen.**

OMRÅDET SOM VISAS PÅ BILDSKÄRMEN

Bilderna som visas på skärmen är i ungefärlig rätt nivå.

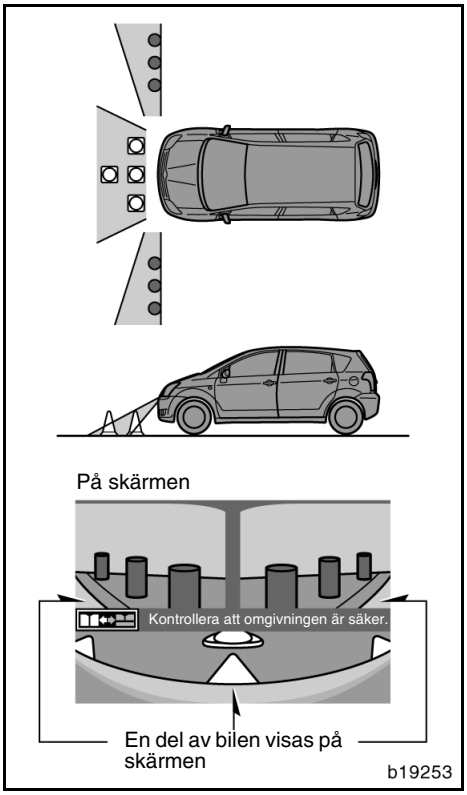

Visning av sida/front

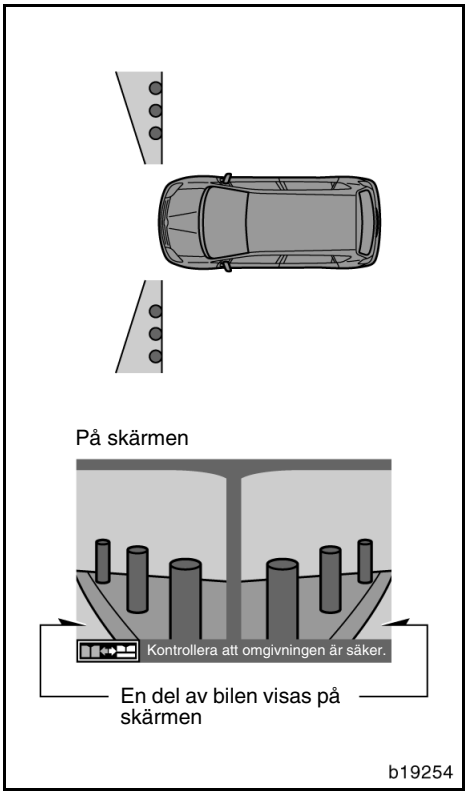

Visning av sida

- **Området som kameran övervakar är begränsat. Föremål som är nära ett av stötfångarens hörn eller under stötfångaren kan inte ses på skärmen.**
- **Området som visas på bildskärmen kan variera beroende på bilens placering eller vägförhållandena.**

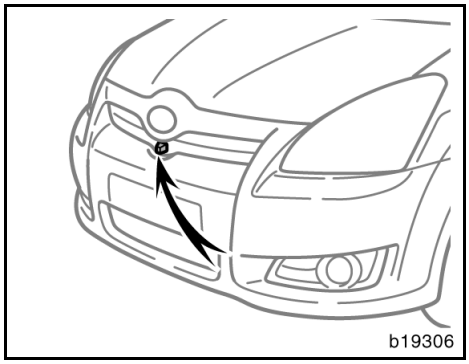

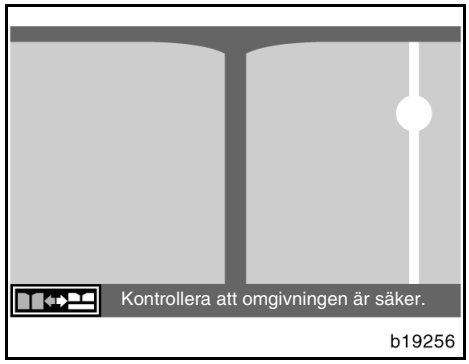

HJÄLPMONITORNS KAMERA

Kameran har en speciallins. Avståndet i bilden på skärmen skiljer sig från det verkliga avståndet.

I följande fall kan det vara svårt att se bilderna på skärmen. Det innebär dock inte att systemet är defekt.

- I mörker (t.ex. nattetid)
- När temperaturen nära linsen antingen är extremt hög eller låg
- Om kameran blir våt, eller vid hög luftfuktighet (t.ex. när det regnar)
- När främmande ämnen (t.ex. snö eller lera) fastnar på kameralinsen
- Om kameran har blivit repad eller smutsig.
- När solen eller strålkastarsken lyser direkt in i kameralinsen
- Ljusstyrkan kan variera på vänster och höger sida beroende på ljusförhållandena utanför bilen
- Bilderna till höger och vänster kan bli stafflade om bilen eller vägen lutar.
- Bilder kan bli mörkare nära mittlinjen beroende på ljusförhållandena
- Om starkt ljus (t.ex. solsken som reflekteras från karossen) fångas upp av kameran, kan smear effect*, uppstå i denna typ av kamera.

*: Smear effect – Ett fenomen som uppstår när starkt ljus (t.ex. solsken som reflekteras från en bilkaross) fångas upp av kameran. När detta överförs av kameran kan det verka som om ljuskällan har en vertikal linje över och under den.

Toyota parkeringsassistansmonitor

Parkeringsassistansmonitorn hjälper föraren att backa bilen genom att visa bilder av bilens bakvagn under backningen. Bilden som visas på skärmen är en horisontellt vänd spegelbild av den invändiga backspegeln.

Parkeringsassistansen är en hjälpfunktion som ska bistå föraren när bilen backas. Kontrollera bakom bilen och på alla sidor när du ska backa bilen. Speciellt vid fickparkering måste du vara särskilt försiktig att inte köra på hinder, t.ex. parkerade bilar.

VÄLJA SPRÅK

Den separata handboken för navigationssystemet innehåller anvisningar om hur du väljer språk. När du har valt språk kommer systemet för parkeringsassistans att använda det språket tills du väljer ett annat språk.

VARNING

- **Förlita dig aldrig helt på parkeringsassistansmonitorn när du backar. Kontrollera alltid att den avsedda parkeringsbanan är fri.**

  Använd gott omdöme på samma sätt som när du backar vilken bil som helst.
- **Titta aldrig bara på skärmen när du backar bilen. Bilden på skärmen kan skilja sig från den verkliga situationen. Visade avstånd mellan föremål och plana ytor skiljer sig från verkliga avstånd. Om du bara tittar på skärmen medan du backar kan du köra på en bil eller ett föremål. Kontrollera bakom bilen och på alla sidor när du ska backa. Kontrollera både direkt och med hjälp av backspeglarna innan du fortsätter.**
- **Använd inte systemet om bakdörren inte är helt stängd.**
- **Om bilens bakvagn blivit skadad kan kamerans läge och vinkel bli skev. Låt en auktoriserad Toyota-återförsäljare eller -verkstad, eller annan verkstad med motsvarande kvalifikationer och utrustning kontrollera kamerans placering och vinkel.**
- **Kameran har en vattentät konstruktion, så ta inte bort den, ta inte isär den och gör inga anpassningar av den. Det kan orsaka fel i systemet.**
- **Vid kraftiga temperaturväxlingar, t.ex. om du häller hett vatten på bilen vid tvätt i kallt väder, kan systemet visa felaktiga värden.**
- **Om kameralinsen blir smutsig kan den inte överföra en korrekt bild. Om du får vatten, snö eller lera på kameralinsen ska du skölja med vatten och torka med en mjuk trasa. Om linsen är mycket smutsig kan du tvätta den med milt tvättmedel och skölja väl.**
- **Se till att inget organiskt lösningsmedel, bilvax, fönsterputs eller glasbeläggning fastnar på kameran. Torka i så fall bort det snarast möjligt.**
- **Den visade bilden kan bli svag eller mörkare, och rörliga bilder kan bli skeva eller otydliga vid låg utetemperatur. Använd därför dina egna ögon för att kontrollera omgivningen. Kontrollera bakom bilen och på alla sidor när du ska backa. Kontrollera både direkt och med hjälp av backspeglarna innan du fortsätter.**

OBSERVERA
Systemet skall inte användas i följande fall: ◆ ***På isiga eller hala vägbanor, eller på snöiga vägar.*** ◆ ***När du använder snökedjor eller nödhjul.*** ◆ ***På ojämnt underlag, t.ex. en sluttning.***

Vid byte av däck skall du kontakta en auktoriserad Toyota-återförsäljare eller -verkstad eller annan verkstad med motsvarande kvalifikationer och utrustning. När du byter däck eller fälgar kan läget för styrlinjerna på bildskärmen förändras.

OMRÅDET SOM VISAS PÅ BILDSKÄRMEN

Bilderna som visas på skärmen är i ungefärlig rätt nivå.

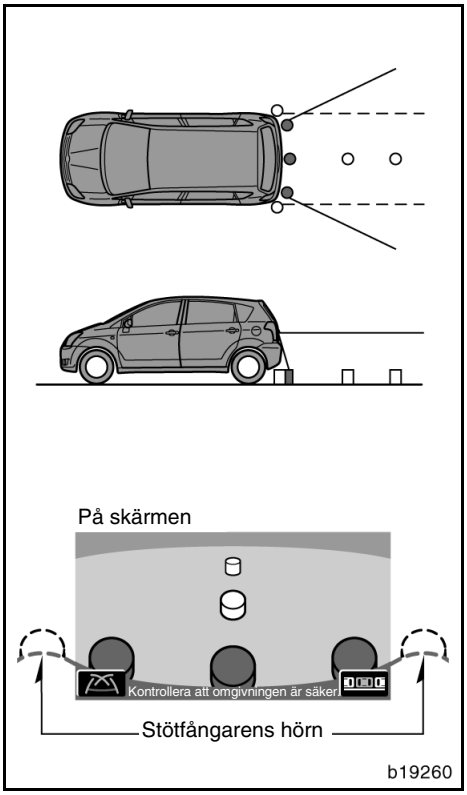

- **Området som kameran övervakar är begränsat. Föremål som är nära ett av stötfångarens hörn eller under stötfångaren kan inte ses på skärmen.**

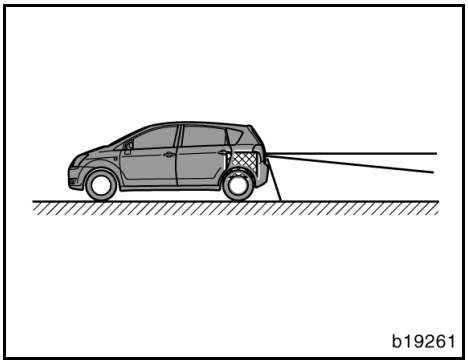

- **Området som visas på bildskärmen kan variera beroende på bilens placering eller vägförhållandena.**

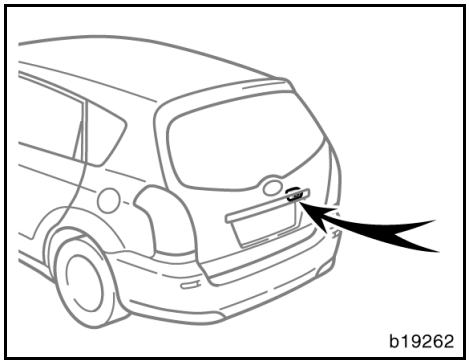

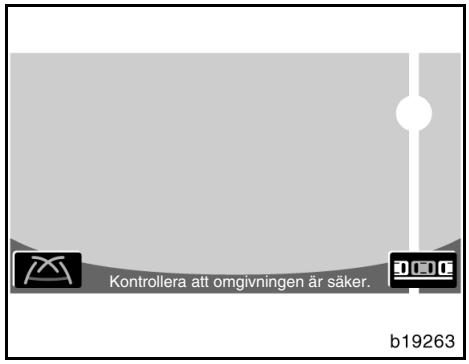

PARKERINGSSYSTEMETS KAMERA

Kameran i systemet för parkeringsassistans är placerad på bakdörren, som bilden visar.

Kameran har en speciallins. Avståndet i bilden på skärmen skiljer sig från det verkliga avståndet.

I följande fall kan det vara svårt att se bilderna på skärmen. Det innebär dock inte att systemet är defekt.

- I mörker (t.ex. nattetid)
- När temperaturen nära linsen antingen är extremt hög eller låg
- Om kameran blir våt, eller vid hög luftfuktighet (t.ex. när det regnar)
- När främmande ämnen (t.ex. snö eller lera) fastnar på kameralinsen
- Om kameran har blivit repad eller smutsig.
- När solen eller strålkastarsken lyser direkt in i kameralinsen

Om starkt ljus (t.ex. solsken som reflekteras från karossen) fångas upp av kameran, kan smear effect*, uppstå i en CCD-kamera.

*: Smear effect – Ett fenomen som uppstår när starkt ljus (t.ex. solsken som reflekteras från en bilkaross) fångas upp av kameran. När detta överförs av kameran kan det verka som om ljuskällan har en vertikal linje över och under den.

Parkeringsmanöver

Dessa anvisningar ska endast ses som exempel. När och hur mycket ratten ska vridas vid parkering varierar beroende på trafiken, vägbanan, bilens skick, etc.

Det är viktigt att du är helt medveten om detta innan du använder systemet för parkeringsassistans.
Kontrollera också att parkeringsutrymmet är tillräckligt stort för din bil innan du börjar parkeringsmanövern.

⚠ VARNING

Styrlinjerna som visas på skärmen kan förändras beroende på omständigheterna (antal passagerare i bilen, mängden bagage etc). Kontrollera bakom bilen och på alla sidor innan du fortsätter att backa bilen.

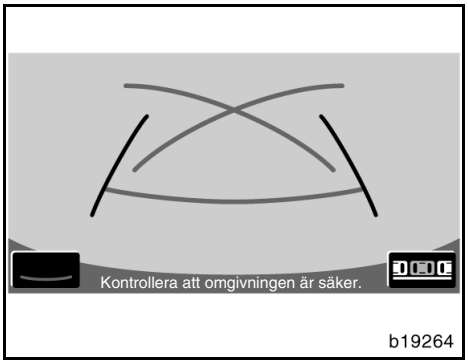

AKTIVERING AV PARKERINGSASSISTANSMONITORN

När motorn är igång, lägg i en annan växel än ”R” (manuell ‘multimode’ växellåda) eller back (manuell växellåda). Nu aktiveras parkeringsassistansen.

- Om du flyttar växelväljaren från ”R”-läge (manuell ’multi-mode’ växellåda) eller backväxeln (manuell växellåda) kopplas systemet bort.
- Om du skulle trycka på någon av tangenterna runt bildskärmen, t.ex. ”MAP/VOICE” eller ”INFO”, kommer skärmen att växla till det läget även om växellådan är i ”R” (manuell ’multi-mode’ växellåda) eller i backväxel (manuell växellåda).

OLIKA FUNKTIONER FÖR PARKERINGS-ASSISTANSMONITORN

Parkeringsassistansmonitorn har följande två lägen. De ska användas efter behov.

(a) Assisterad fickparkering

(b) Manuell funktion

Den här funktionen omfattar tre lägen: ”Guidningsläge för tänkt körväg”, ”läge för visning av styrlinje” och ”läge för borttagning av kurslinje”.

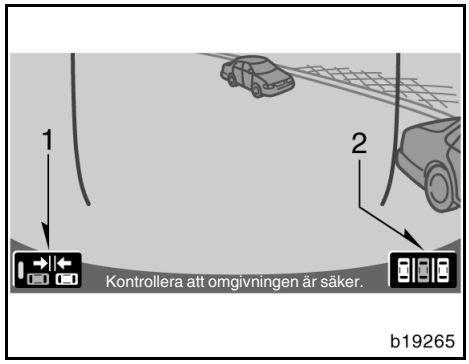

Assisterad fickparkering

Den här funktionen hjälper föraren vid fickparkering med hjälp av bilder på skärmen.

1. **Trång parkering, till/från-pekskärmsknapp**

   Tryck på den här knappen för att koppla in resp. bort läget för trång parkering.

2. **Manuell funktion, pekskärmsknapp**

   Tryck på den här knappen för att koppla in manuell funktion.

Se ”Assisterad fickparkering” på sidan 235.

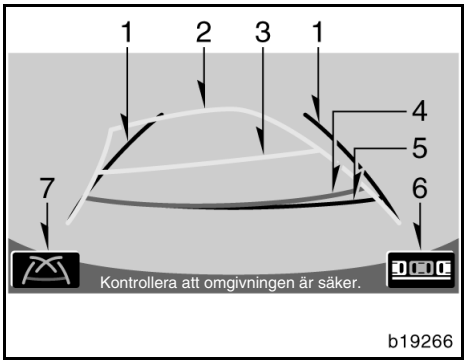

Manuell funktion (Guidningsläge för tänkt körväg)

Styrlinjerna visas på skärmen.

1. **Styrlinjer som visar bilens bredd**

   Dessa linjer visar bilens uppskattade bredd.

2. **Styrlinjer för tänkt körväg**

   Dessa linjer visar den tänkta körvägen när bilen backas. Linjerna rör sig i takt med rattens utslag.

3. **Avståndslinje (gul)**

   Linjen rör sig, samtidigt med styrlinjerna för tänkt körväg, i takt med rattens utslag. Denna linje visar ett läge på marken cirka 1 m bakom din bils bakre stötfångare.

   När ratten vrids kan avståndsmisstag uppstå.

4. **Avståndslinje (röd)**

   Linjen rör sig, samtidigt med styrlinjerna för tänkt körväg, i takt med rattens utslag. Denna linje visar ett läge på marken cirka 0,5 m bakom din bils bakre stötfångare.

   När ratten vrids kan avståndsmisstag uppstå.

5. **Styrlinje som visar avstånd (grön)**

   Denna linje visar ett läge på marken cirka 0,5 m bakom din bils bakre stötfångare.

6. **Funktion för assisterad fickparkering med pekskärmsknapp.**

   Tryck på den här knappen för att koppla in funktionen för assisterad fickparkering.

7. **Läge för visning av styrlinje med pekskärmsknapp**

   Tryck på knappen för att koppla in visningsläget för styrlinjer.

Se ”Manuell funktion” på sidan 247 för närmare information.

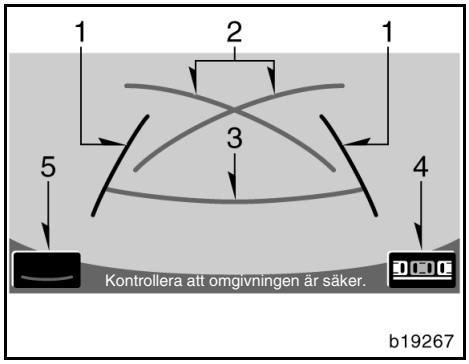

Manuell funktion (Visningsläge för styrlinjer)

Styrlinjerna visas på skärmen.

1. **Styrlinjer som visar bilens bredd**

   Dessa linjer visar bilens uppskattade bredd.

2. **Styrlinjer för parkeringsassistans**

   Dessa linjer visar när du vrider på ratten.

   Dessa linjer visar även den tänkta körvägen om ratten bara vrids ytterst lite medan du backar bilen.

3. **Styrlinje som visar avstånd**

   Denna linje visar ett läge på marken cirka 0,5 m bakom din bils bakre stötfångare.

4. **Funktion för assisterad fickparkering med pekskärmsknapp.**

   Tryck på den här knappen för att koppla in funktionen för assisterad fickparkering.

5. **Läge för borttagning av kurslinje med pekskärmsknapp**

   Tryck på knappen för att koppla in borttagningsläget av kurslinjer.

   Se ”Manuell funktion” på sidan 247 för närmare information.

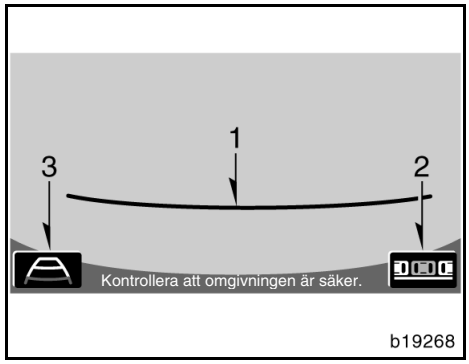

Manuell funktion (Borttagning av kurslinje)

Styrlinjerna visas på skärmen.

1. **Styrlinje som visar avstånd**

   Denna linje visar ett läge på marken cirka 0,5 m bakom din bils bakre stötfångare.

2. **Funktion för assisterad fickparkering med pekskärmsknapp.**

   Tryck på den här knappen för att koppla in funktionen för assisterad fickparkering.

3. **Guidningsläge för tänkt körväg med pekknapp**

   Tryck på den här knappen för att koppla in guidningsläget för tänkt körväg.

Försiktighetsåtgärder

I var och en av följande situationer föreligger en felmarginal mellan styrlinjerna på skärmen och det verkliga avståndet på marken.

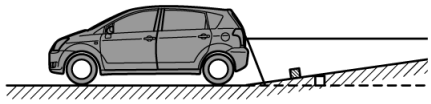

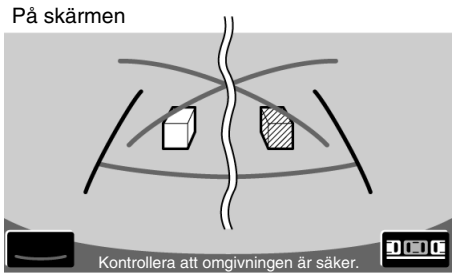

b19269

- **Om marken bakom bilen lutar skarpt uppåt kan föremål verka vara längre bort än de är i verkligheten.**

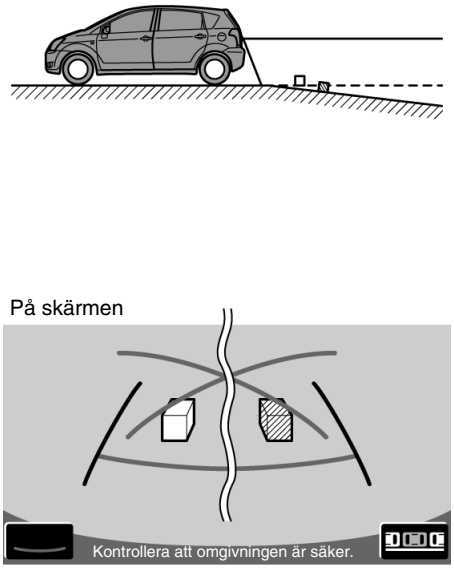

b19270

- **Om marken bakom bilen lutar skarpt nedåt kan föremål verka vara närmare än de är i verkligheten.**

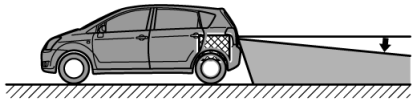

b19271

- **Om någon del av bilen är nedsjunken på grund av antalet passagerare eller lastfördelningen, föreligger en felmarginal mellan styrlinjerna på skärmen och det verkliga avståndet på marken.**

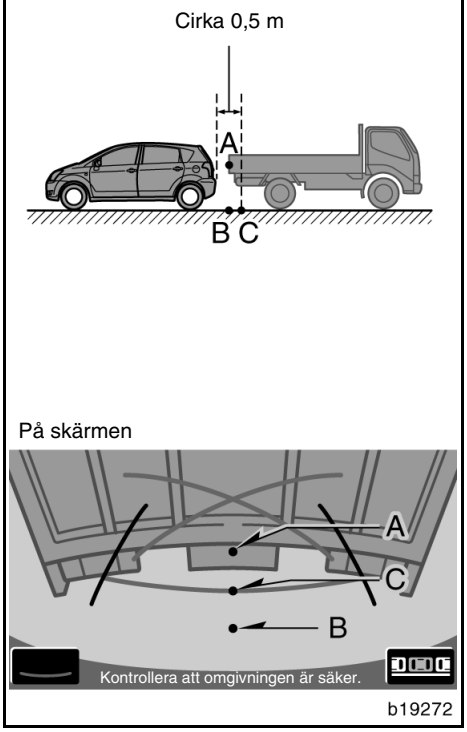

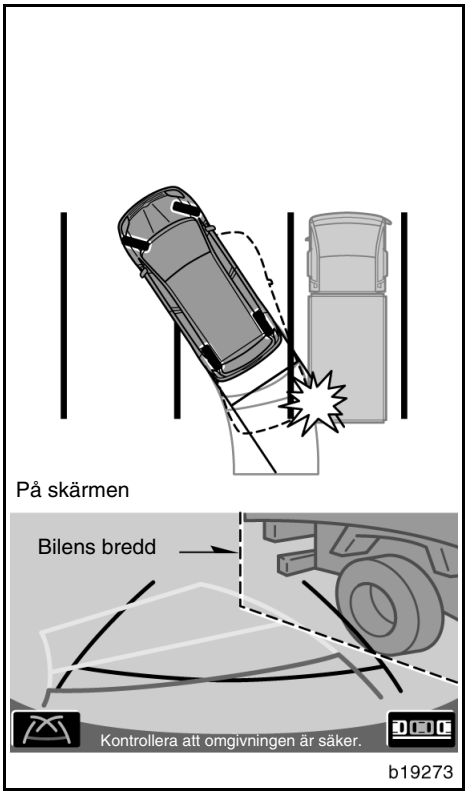

Avståndet, som visas på skärmen, mellan tredimensionella föremål (t.ex. fordon) och plana ytor (t.ex. vägen) och de verkliga avstånden skiljer sig enligt följande.

I verkligheten är A=B<C (A och B är lika långt ifrån, C är längre ifrån än A och B). På skärmen verkar emellertid situationen vara B<C<A.

På skärmen verkar en lastbil vara parkerad cirka 0,5 m längre bort. I verkligheten kommer du att köra in i lastbilen om du backar till punkt B.

Guidningsläge för tänkt körväg — Styrlinjerna för den tänkta körvägen visas enligt plana ytor (t.ex. vägen). Det går inte att bestämma tredimensionella föremåls position (t.ex. bilar) med styrlinjerna för tänkt körväg.

I exemplet ovan verkar lastbilen vara utanför styrlinjerna för den tänkta körvägen och det verkar som att bilen inte kommer att träffa lastbilen. Lastbilens bredd skjuter dock utanför lastbilen i en linje, och denna linje kan i själva verket befinna sig på den tänkta körvägen. I själva verket kommer du att köra in i lastbilen om du följer styrlinjerna för den tänkta körvägen.

När styrlinjerna för den tänkta körvägen passerar nära föremål eller hinder ska du, på samma sätt, göra en visuell kontroll av området runt omkring bilen.

Assisterad fickparkering

I funktionen för assisterad fickparkering assisteras föraren vid fickparkering med hjälp av bilder på skärmen.

OBSERVERA
◆ ***Vrid bara på ratten när bilen står stilla.*** ◆ ***Systemet ska inte användas i följande fall:*** ***På isiga eller hala vägbanor, eller på snöiga vägar.*** ***När du använder snökedjor eller nödhjul.*** ***På vägbanor som inte är plana eller raka, t.ex. kurvor eller backar.***

Bilderna på nästa sida visar hur du går tillväga för att backa in i ett parkeringsutrymme till höger. Ersätt höger med vänster och vice versa när du vill parkera i ett utrymme på vänster sida.

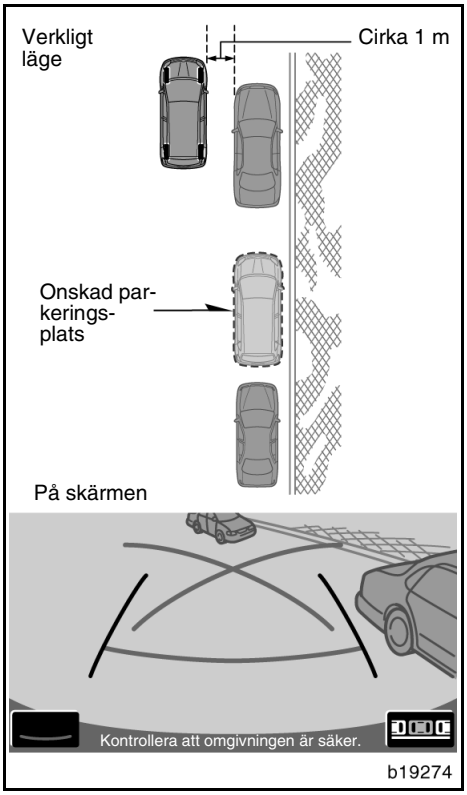

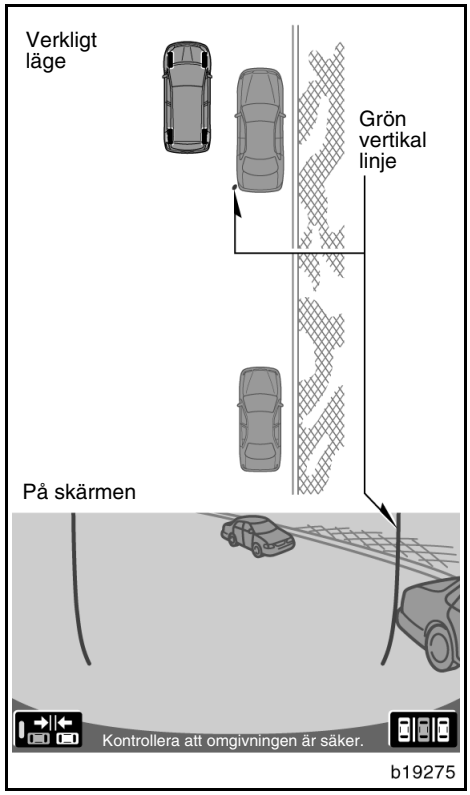

1. Placera bilen parallellt med vägen, cirka 1 meter från en parkerad bil. Ställ bilen ungefär en halv billängd framför den parkerade bilen. Lägg växeln i läge ”R” (manuell ‘multimode’ växellåda) eller back (manuell växellåda). Tryck på knappen på skärmen om systemet inte redan är i funktionen för assisterad fickparkering.

   Kontrollera att monitorn visar delen som befinner sig bakom den parkerade bilens bakhjul. Om så inte är fallet, kör bilen framåt till det ungefärliga läget som på bilden och upprepa proceduren igen.

2. Gröna vertikala linjer visas på skärmen. Backa tills den gröna vertikala linjen tangerar den parkerade bilens bakdel. Stanna bilen.

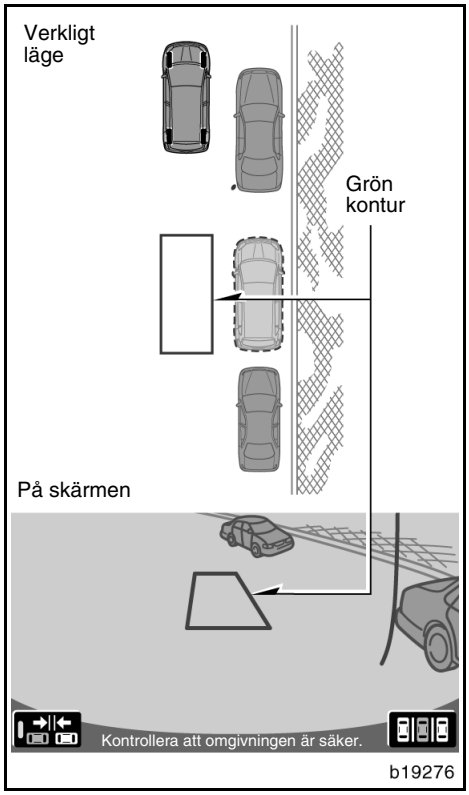

3. En grön kontur visas på skärmen.

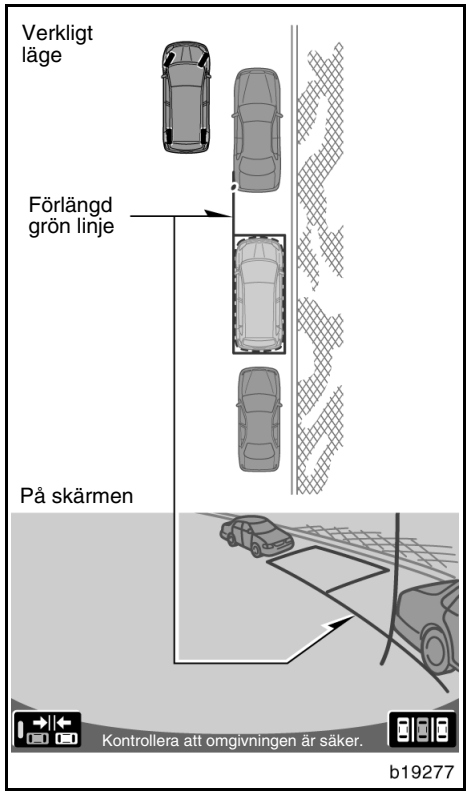

4. Vrid ratten medan bilen står stilla. Allt eftersom du vrider på ratten flyttas den gröna konturen till platsen där du vill ställa din bil, då visas en förlängd grön linje. Placera den förlängda gröna linjen till vänster om den parkerade bilens bakhjul.

Du får bara vrida på ratten när bilen står stilla.

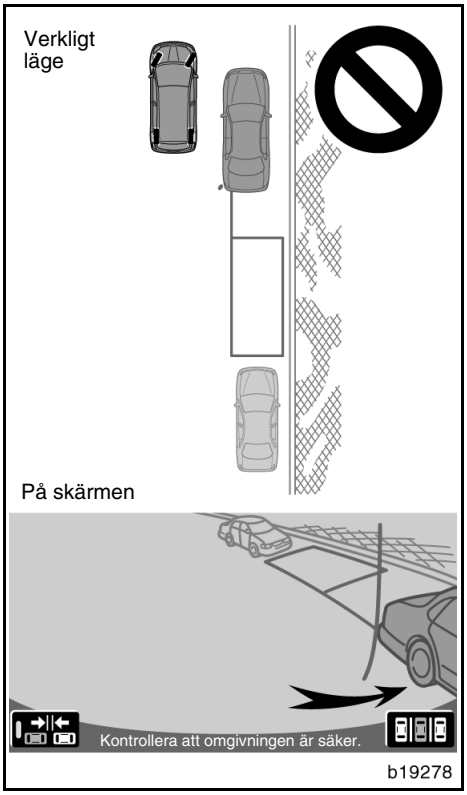

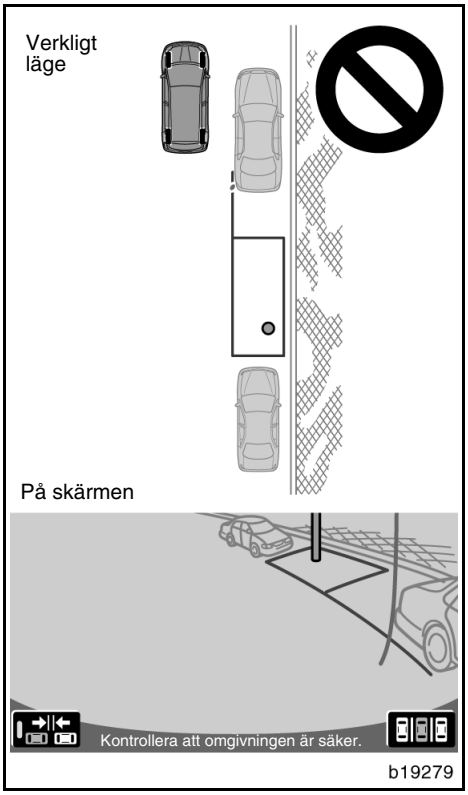

OBSERVERA

- ***Se till att den gröna linjen inte går tvärs över däcket på bilen som är parkerad framför den tomma platsen, när den gröna konturen placeras över parkeringsutrymmet. Om den gröna konturen placeras över den tänkta parkeringsplatsen och detta medför att konturen inkräktar på bilen som är parkerad framför, ska du placera den så att den inte inkräktar på den bilen.***

- ***Kontrollera att det inte finns några hinder inom den gröna konturen. Om något slags hinder befinner sig innanför den gröna konturen kan assisterad fickparkering inte användas.***

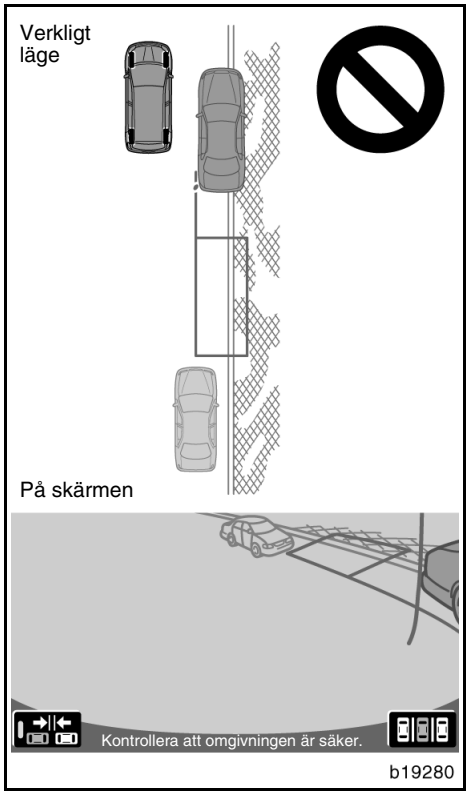

◆ ***Om bilen framför den tänkta parkeringsplatsen står parkerad på en vägren eller om den inte är parallell med vägen kan assisterad fickparkering inte användas.***

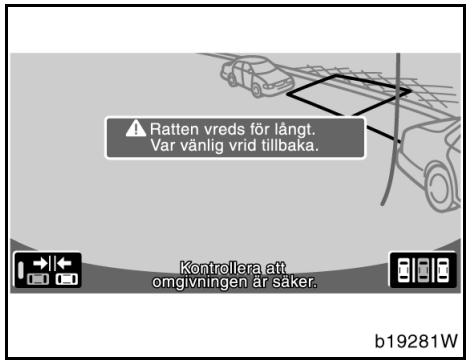

- Om konturen blir röd och ett meddelande visas som på bilden, kan assisterad fickparkering inte användas. Vrid ratten tillbaka till ursprungsläget.

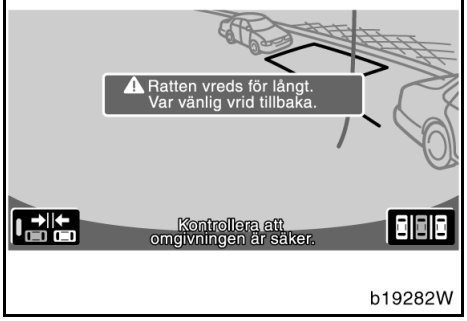

b19282W

- Även om konturen placeras över en normal parkeringsplats kan detta meddelande visas. I så fall kan din bil vara för långt borta från vägkanten. Kontrollera att avståndet mellan din bil och bilen som är parkerad framför den tomma platsen är cirka 1 meter.

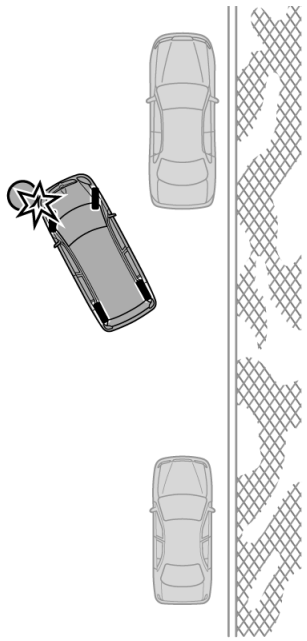

b19038

OBSERVERA
Var försiktig när du backar så att du inte kör på något hinder med det främre hörnet på din bil. Backa långsamt.

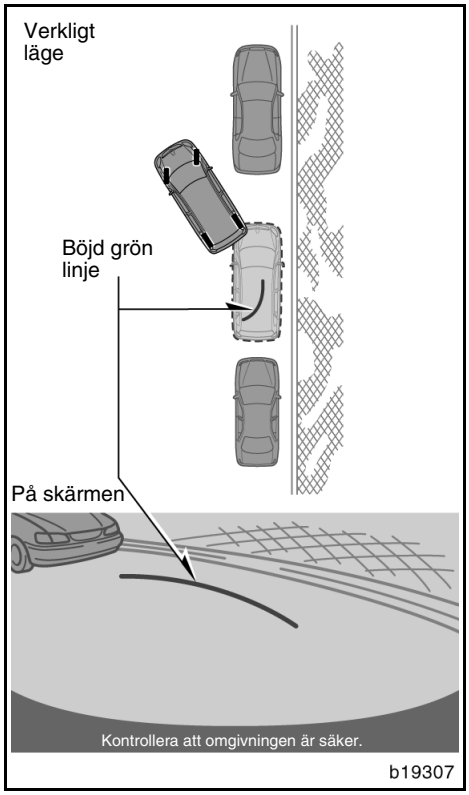

5. När den förlängda gröna linjen är på plats, håll ratten i samma läge och backa medan du kontrollerar runt omkring bilen. En grön böjd linje visas på skärmen.

Se till att du håller ratten i samma läge medan du backar.

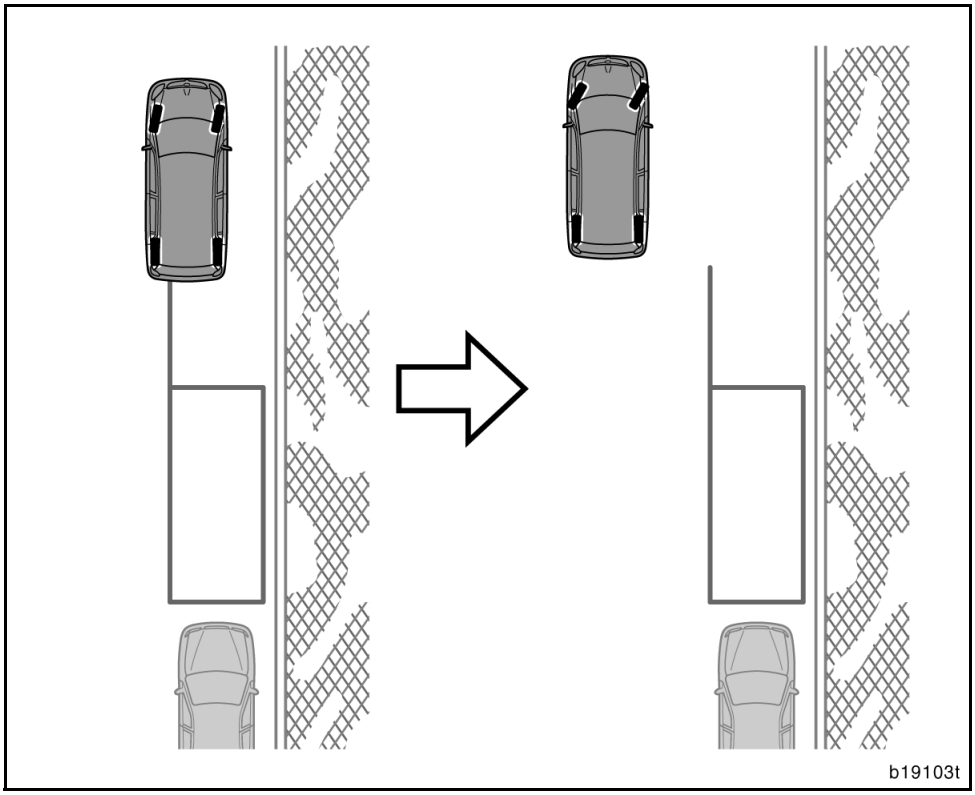

- I ovanstående fall finns ingen bil parkerad framför den tomma platsen. Om din bil står nära vägkanten när du börjar parkera ändras skärmen eventuellt inte, även om bilen rör sig. Om detta händer ska du flytta bilen längre från vägkanten och börja på nytt.

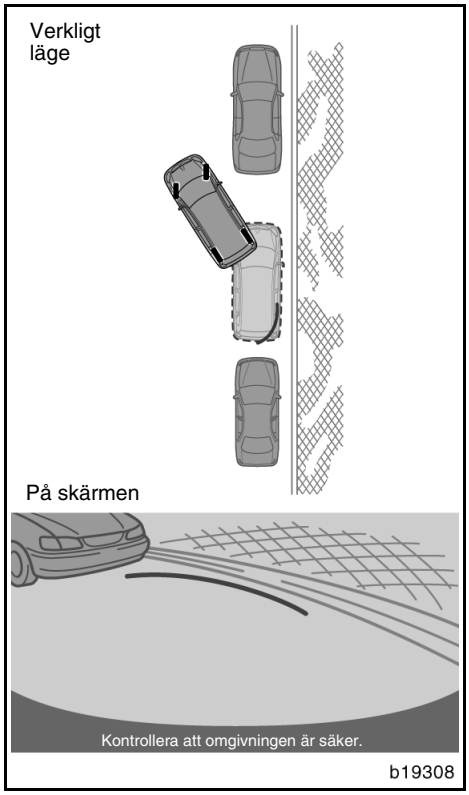

6. Håll ratten i samma läge tills den gröna böjda linjen träffar den tänkta parkeringsplatsens kant. Backa och kontrollera samtidigt runt omkring bilen.

Se till att du håller ratten i samma läge medan du backar.

7. Stanna bilen när du har backat tills den gröna böjda linjen träffar den tänkta parkeringsplatsens kant.
8. Vrid ratten åt andra hållet så långt det går medan bilen står stilla. Skärmbilden ändras.

Du får bara vrida på ratten när bilen står stilla.

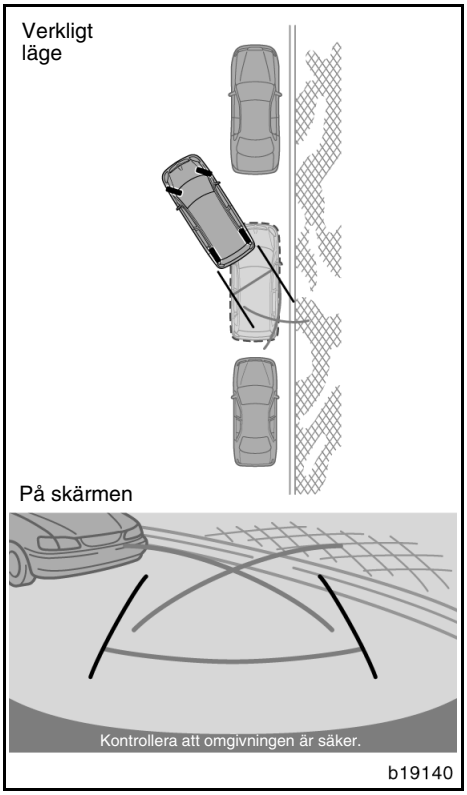

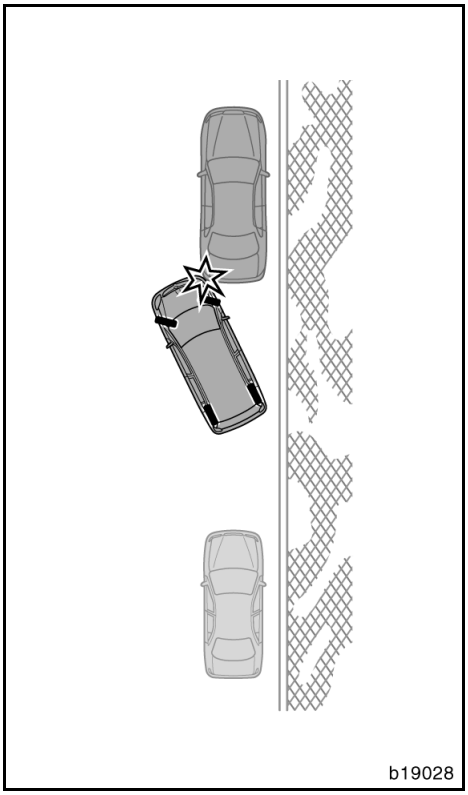

9. Håll kvar ratten i samma läge och backa samtidigt som du kontrollerar runt omkring bilen.

Se till att du håller ratten i samma läge medan du backar.

OBSERVERA

Medan du backar får du inte glömma att kontrollera din bils framvagn. Backa långsamt så att du inte slår emot någon bil som är parkerad framför, med din bils framvagn.

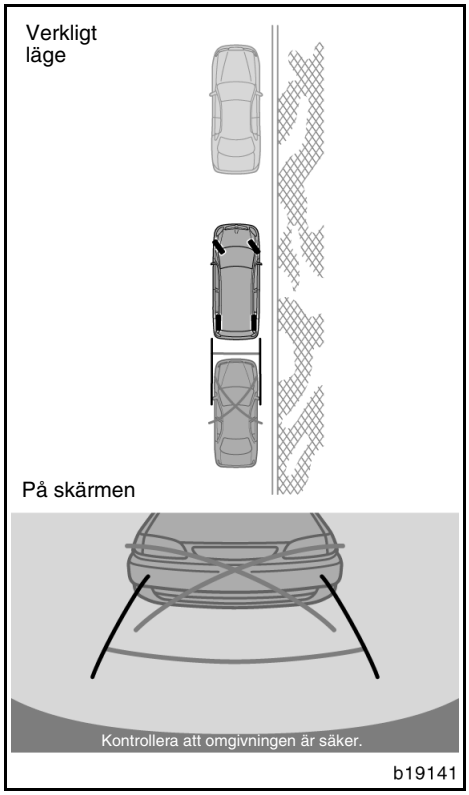

10. Kontrollera avståndslinjerna när din bil är parallell med vägen eller vägkanten. Du ska både titta själv och använda backspeglarna för att kontrollera framför och bakom bilen medan du backar.

Mer information om avståndslinjerna finns på sid 234.

11. Stanna bilen när den nästan står på den tänkta parkeringsplatsen.

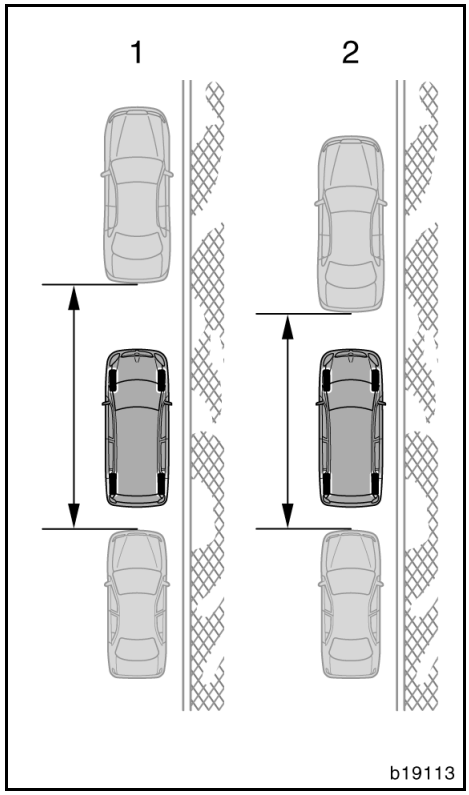

TRÅNG PARKERING

Om platsen där du tänker parkera din bil är trängre än normalt kan du använda läget för trång parkering.

1. Normalt läge
2. Trång parkering

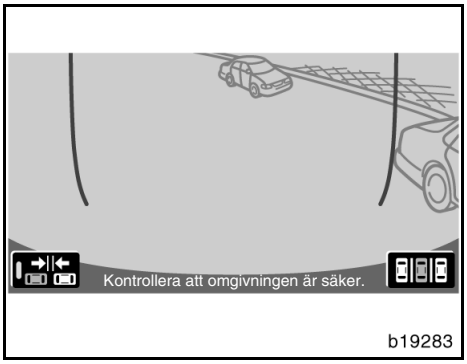

1. Tryck på knappen för att koppla in läget för trång parkering. Skärmbilden ”Varning” visas.

2. När du trycker på ”I agree” på skärmen startar läget för trång parkering. Tryck på för att stänga av läget för trång parkering.

   När systemet är i läget för trång parkering visas i grönt på skärmen.

Läs anvisningarna noga och följ dem, annars kan du skada bilen.

Tryck på på skärmen för att stänga av läget för trång parkering.

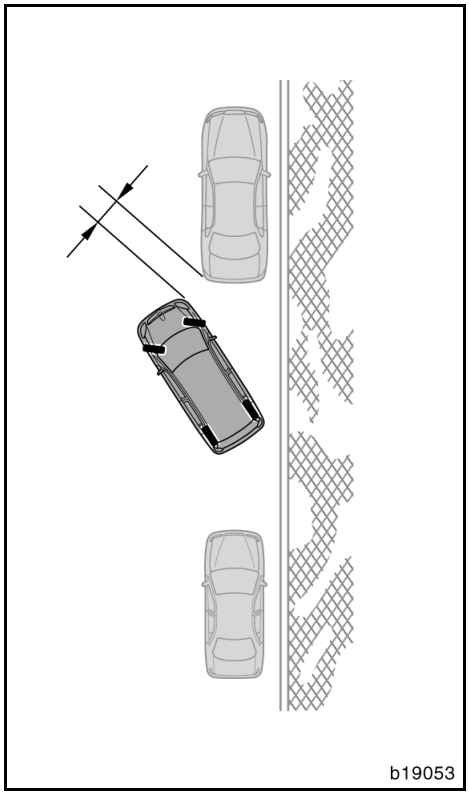

Du använder detta läge på samma sätt som normalt läge. Din bil kommer emellertid närmare de andra bilarna än i normalt läge. Var försiktig så att du inte kör på andra bilar.

Manuell funktion

EXEMPEL PÅ HUR SYSTEMET KAN ANVÄNDAS VID PARKERING (vinkelrät parkering)

Följande exempel visar hur du går tillväga för att backa in i ett parkeringsutrymme på vänster sida. Ersätt höger med vänster och vice versa när du vill parkera i ett utrymme på höger sida.

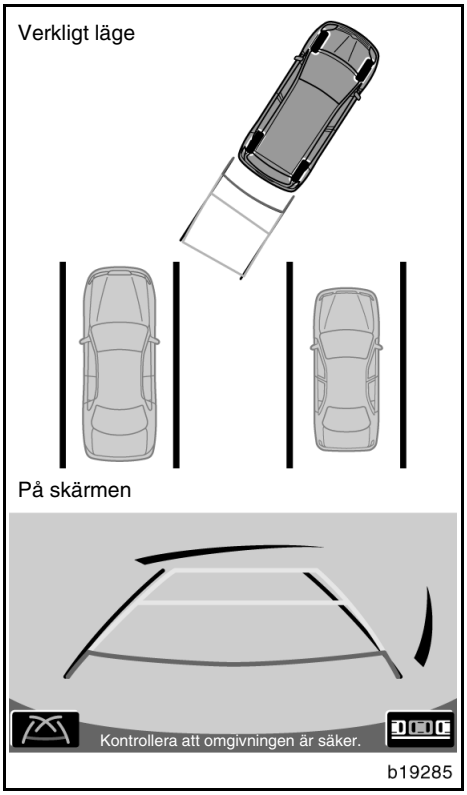

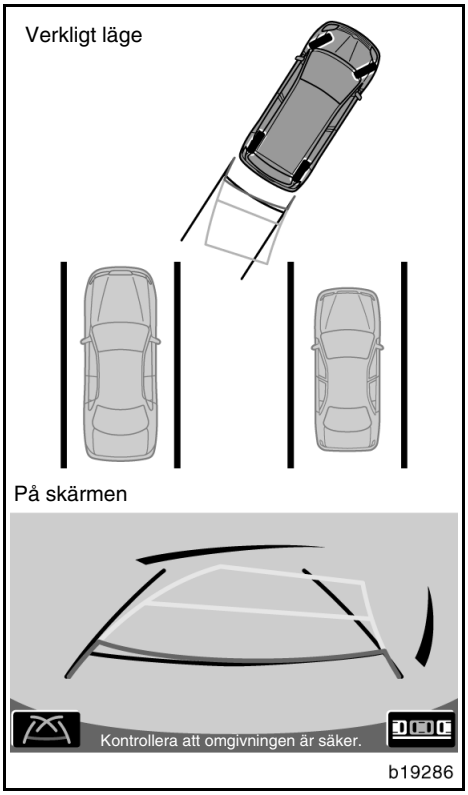

Guidningsläge för tänkt körväg

1. Sätt växelväljaren i läge ”R”. Tryck på [icon] på skärmen om systemet inte redan är i manuellt läge. Växla till guidningsläget för tänkt körväg om du är i något annat manuellt läge.
2. Backa in i parkeringsplatsen medan du kontrollerar på skärmen och i backspeglarna.
3. Vrid ratten så att styrlinjerna för den tänkta körvägen ligger innanför parkeringsutrymmet, backa försiktigt.

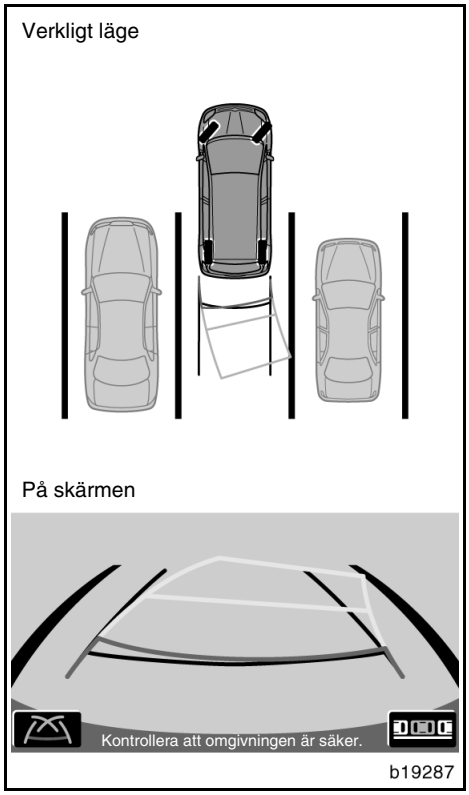

4. När bilen är på parkeringsutrymmet, vrid ratten så att styrlinjerna för bilens bredd och avståndet till vänster och höger om bilen är så gott som lika. Backa långsamt.

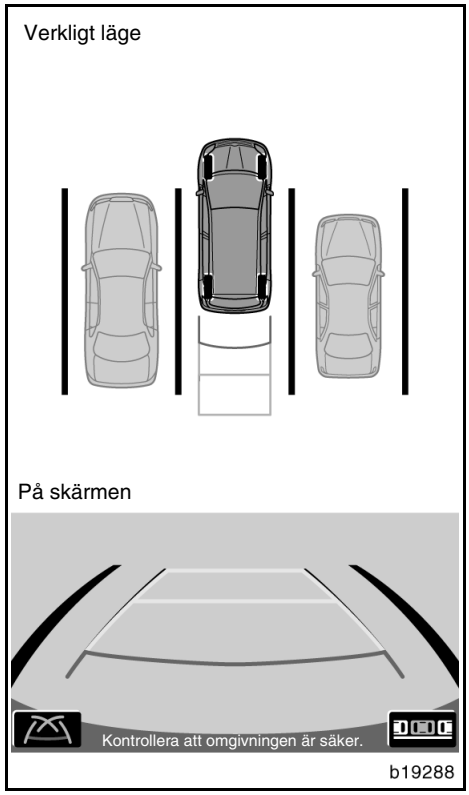

5. Vrid ratten så att bilens breddlinjer är parallella med linjerna som utvisar parkeringsutrymmet. Räta upp hjulen och backa långsamt när linjerna är parallella.

Trots att avståndslinjen och parkeringsutrymmets bortre kant verkar vara parallella på skärmen, är de eventuellt inte parallella i verkligheten.

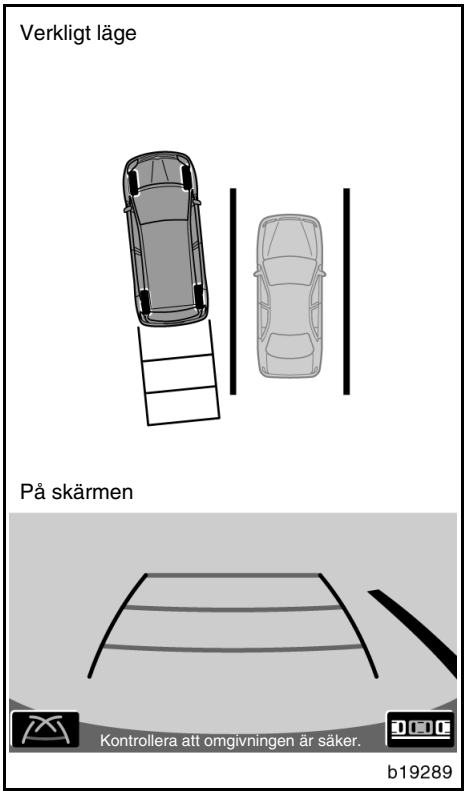

Om bara en linje delar upp platserna på en parkering, behöver linjerna inte vara parallella i verkligheten även om bilens breddlinjer och parkeringsplatsens högra sida (vänstra sida) verkar vara parallella på skärmen.

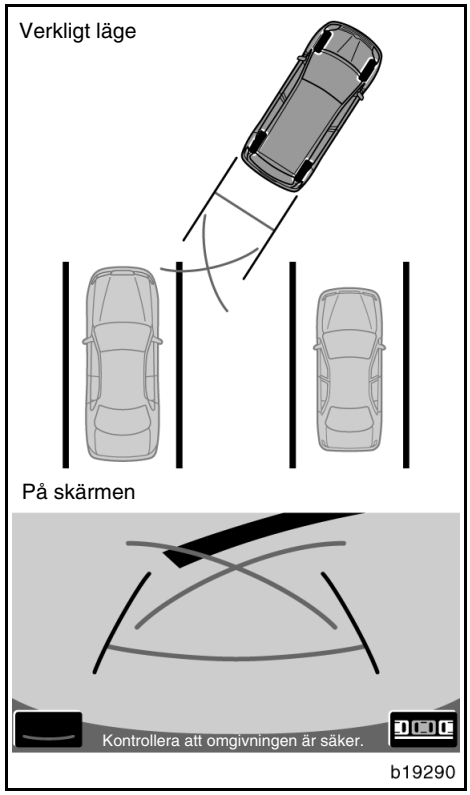

Visningsläge för styrlinjer

1. Lägg växeln i läge ”R” (manuell ‘multimode’ växellåda) eller back (manuell växellåda).

   Tryck på [icon] på skärmen om systemet inte redan är i manuellt läge. Växla till visning av styrlinjer om något annat än manuell funktion är vald.
2. Backa in i parkeringsplatsen medan du kontrollerar på skärmen och i backspeglarna.

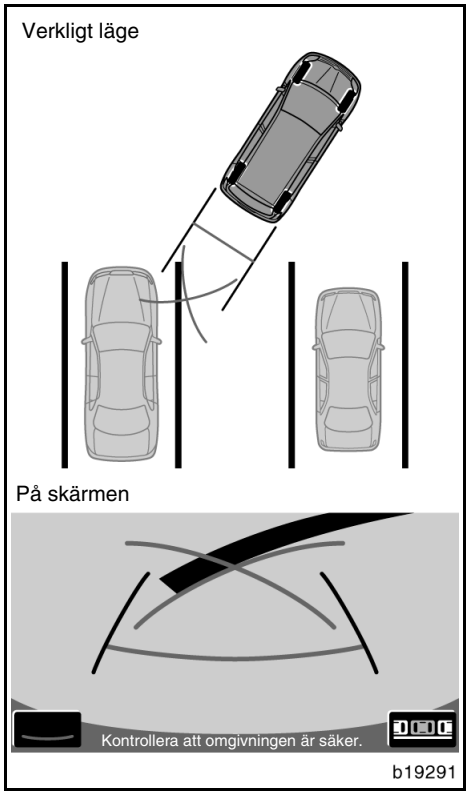

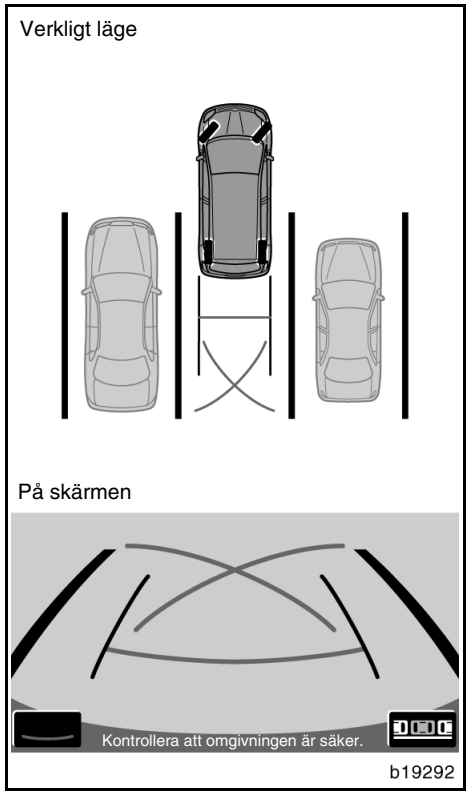

3. Backa tills styrlinjerna träffar det vänstra hörnet på parkeringsutrymmet. Stanna bilen, vrid ratten till höger så långt det går och backa för att parkera.

Punkten där ratten ska vridas beror på parkeringsutrymmets bredd.

4. När bilen är på parkeringsutrymmet, vrid ratten så att styrlinjerna för bilens bredd och avståndet till vänster och höger om bilen är så gott som lika. Backa långsamt.

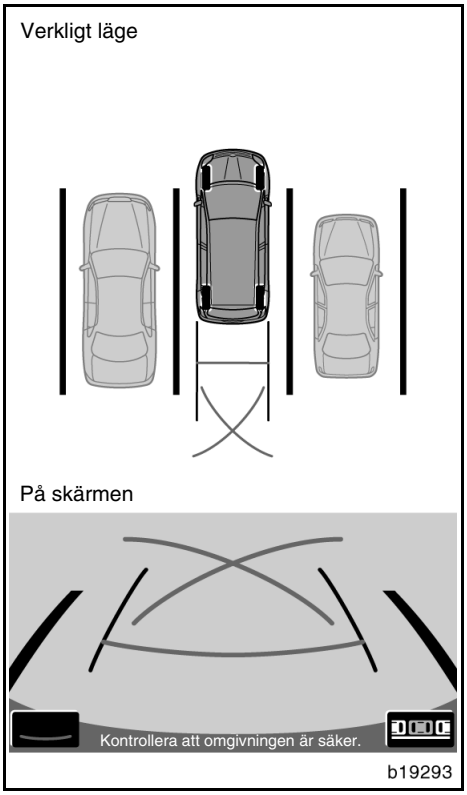

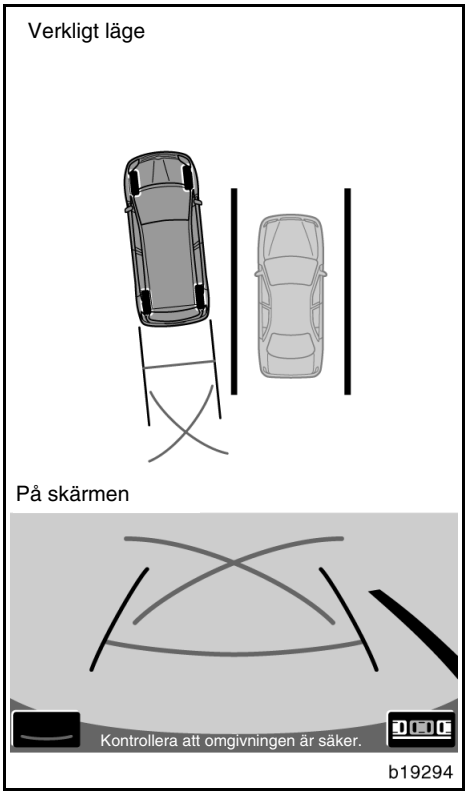

5. Vrid ratten så att bilens breddlinjer är parallella med linjerna som utvisar parkeringsutrymmet. Räta upp hjulen och backa långsamt när linjerna är parallella.

Trots att avståndslinjen och parkeringsutrymmets bortre kant verkar vara parallella på skärmen, är de eventuellt inte parallella i verkligheten.

Om bara en linje delar upp platserna på en parkering, behöver linjerna inte vara parallella i verkligheten även om bilens breddlinjer och parkeringsplatsens högra sida (vänstra sida) verkar vara parallella på skärmen.

EXEMPEL PÅ HUR SYSTEMET KAN ANVÄNDAS VID FICKPARKERING

Följande exempel visar hur du går tillväga för att backa in i ett parkeringsutrymme på höger sida. Ersätt höger med vänster och vice versa när du vill parkera i ett utrymme på vänster sida.

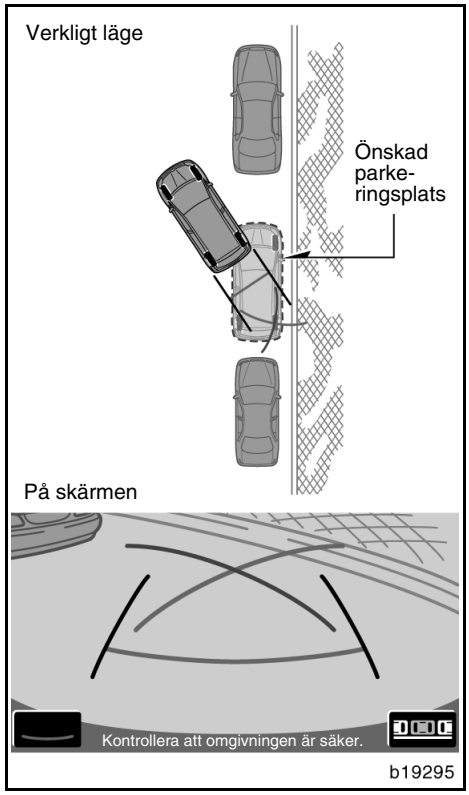

1. Lägg växeln i läge ”R” (manuell ‘multimode’ växellåda) eller i backväxel (manuell växellåda).
2. Backa tills styrlinjerna träffar det vänstra kanten på den tänkta parkeringsplatsen. Vrid ratten till vänster så långt det går och backa in långsamt.
3. Räta upp hjulen och backa långsamt när bilen är parallell med vägkanten.

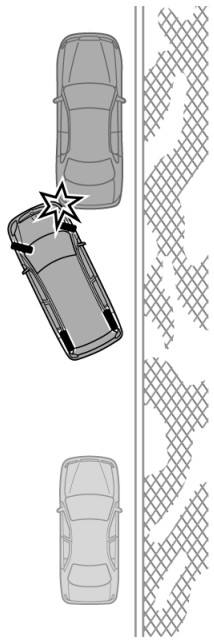

b19028

OBSERVERA

Medan du backar får du inte glömma att kontrollera din bils framvagn. Backa långsamt så att du inte slår emot någon bil som är parkerad framför, med din bils framvagn.

Återställa systemet

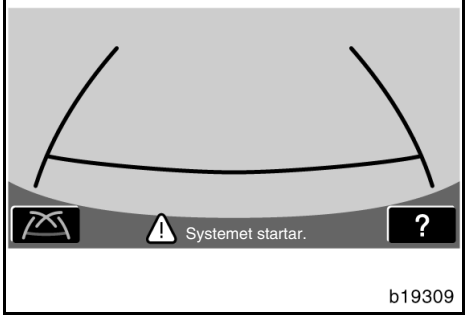

b19309

Åtgärd vid bortkopplat batteri

Om batteriet har kopplas bort och sedan ansluts igen eller om batteriets prestanda försämras, etc., visas meddelandet ”System initializing” på skärmen. Hjälpskärmen visas när du trycker på ?. Utför korrigering med följande metod enligt displayen.

Vrid ratten till vänster så långt det går, medan bilen står still, och sedan till höger så långt det går. (Det spelar ingen roll om du vrider till vänster eller till höger först.)

Kör i minst fem minuter på en väg med så få svängar och kurvor och så lite trafik som möjligt.

När bildskärmen har återställts till normalt läge är korrigeringsåtgärden avslutad.

Om skärmbilden ovan fortfarande finns kvar bör du låta en auktoriserad Toyota-återförsäljare eller -verkstad, eller annan verkstad med motsvarande kvalifikationer och utrustning kontrollera bilen.

Cigarettändare och flyttbar askkopp

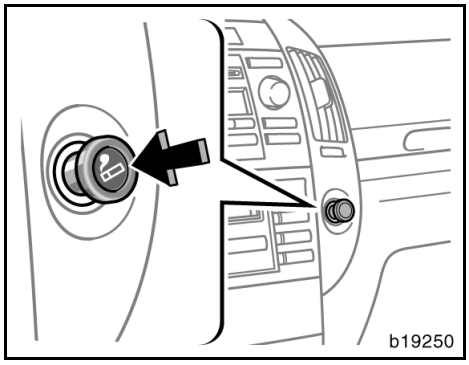

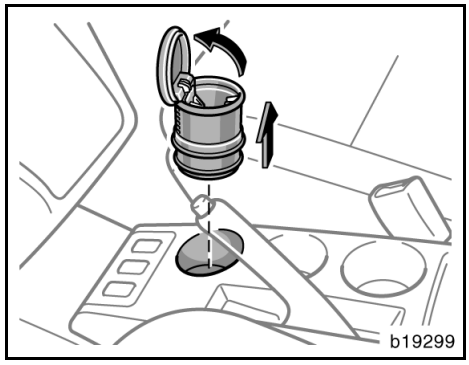

CIGARETTÄNDARE

Tryck in cigarettändaren för att värma upp den. Den skjuts ut automatiskt när den är klar för användning.

Läge ACC måste vara valt om motorn är avstängd.

Håll inte fast cigarettändaren i intryckt läge.

Köp endast original Toyota-tändare eller likvärdig om du måste köpa en ny.

FLYTTBAR ASKKOPP

Askkoppen kan tas bort och användas utanför bilen. Lyft upp locket när du vill använda askkoppen.

Släck cigaretten noga i askkoppen när du rökt färdigt så att inte eventuella gamla cigarettfimpar tar eld. Stäng askkoppens lock helt efter användning.

Tag bort askkoppen genom att dra ut den.

⚠ VARNING

Stäng alltid askkoppen helt efter användning för att minimera skaderisken vid en olycka eller ett häftigt stopp.

Eluttag

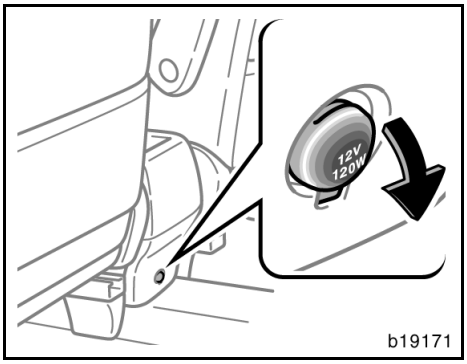

Eluttaget är avsett för strömtillförsel till elektriska tillbehör.

Eluttaget fungerar när läge ACC eller IG-ON har valts.

OBSERVERA

- ***Undvik avbrända säkringar genom att inte använda mer ström än bilens totala kapacitet på 12V/120W.***
- ***Använd inte strömuttaget längre än nödvändigt när motorn inte är i gång för att undvika att batteriet laddas ur.***
- ***Stäng locket till eluttaget när det inte används. Om någon sticker in något annat i uttaget än kontakten som passar till eluttaget eller häller i vätska av något slag kan det orsaka elavbrott eller kortslutning.***

Handskfack

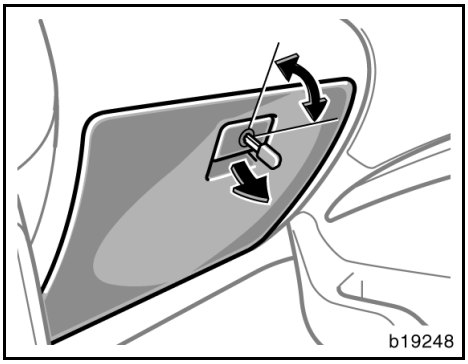

Så här använder du handskfacket:

Drag spaken uppåt för att öppna.

Sätt i den mekaniska nyckeln och vrid den medurs för att låsa.

Sätt i den mekaniska nyckeln och vrid den moturs för att låsa upp.

När instrumentbelysningen är tänd så tänds belysningen i handskfacket när luckan öppnas.

⚠ VARNING

Handskfacket ska alltid vara stängt under färd för att minimera skaderisken vid en olycka eller ett häftigt stopp.

Tillbehörsfack

Öppna förvaringsfacken som bilderna visar.

Förvaringsfack av typ C är avsett för förvaring av varningstriangel

Själva varningstriangeln ingår inte i bilens standardutrustning.

⚠ VARNING

Förvaringsfacken skall alltid vara stängda under körning. Då minskar risken för skador vid en eventuell olycka eller häftigt inbromsning.

OBSERVERA

Typ A: Sommartid kan det bli mycket varmt inne i bilen. Lämna aldrig något brännbart eller deformerbart, t.ex. cigarettändare eller glasögon inne i bilen.

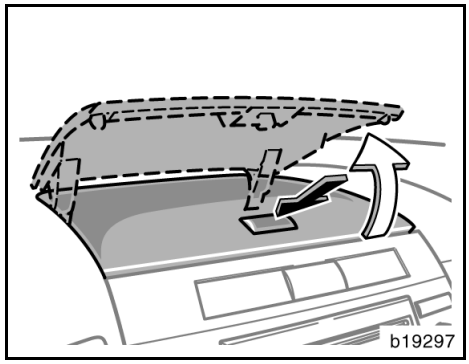

Typ A (instrumentpanel)

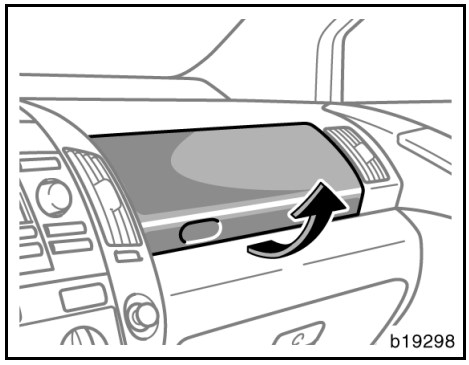

Typ B (instrumentpanel)

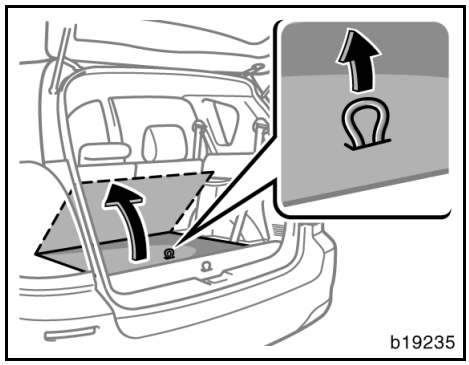

Typ C (bagageutrymmets golv — modeller utan tredje stolsrad)

Burkhållare

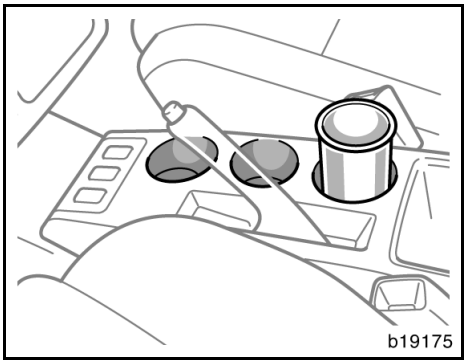

Burkhållarna är avsedda för säker förvaring av läskburkar eller muggar.

⚠ VARNING

Sätt aldrig något annat än läskburkar eller muggar i hållaren. Det finns risk att något kastas ut och orsakar personskador vid häftig inbromsning eller vid en eventuell olycka.

Flaskhållare

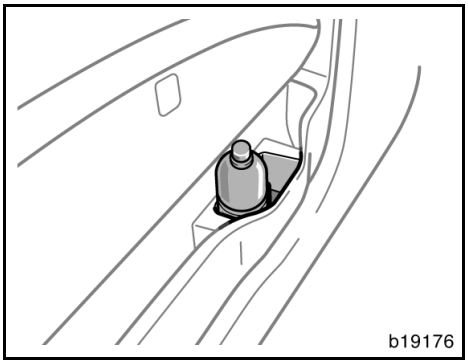

Typ A (framdörr)

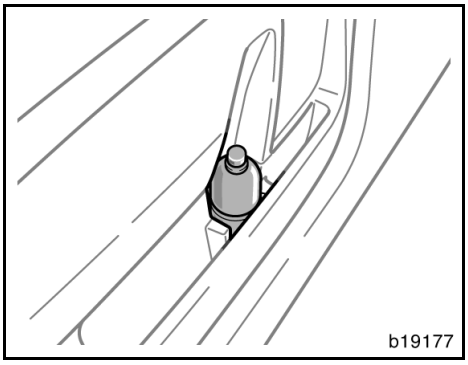

Typ B (bakdörr)

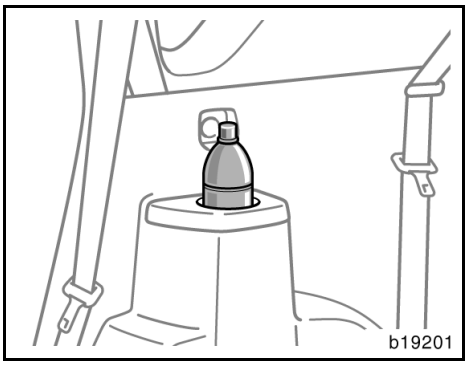

Typ C (högra bakre hjulhuset)

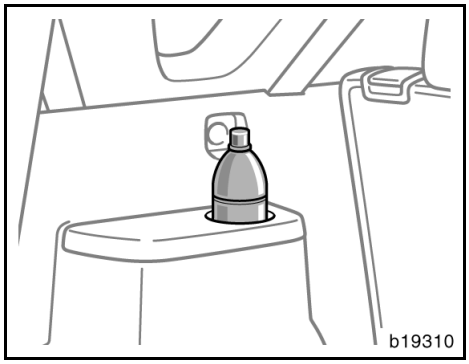

Typ D (vänstra bakre hjulhuset)

Flaskhållaren är avsedd för säker förvaring av flaskor.

VARNING

Använd aldrig burk- eller flaskhållarna för annat syfte än förvaring av burkar, flaskor eller dylikt. Det finns risk att något kan kastas runt i bilen och skada de åkande vid en plötslig inbromsning eller olycka.

OBSERVERA

Typ A och B: Placera aldrig en kopp eller öppnad flaska i flaskhållaren. Det finns risk för att innehållet kan spillas ut när dörren öppnas eller stängs.

Hållare för förstahjälpenlåda

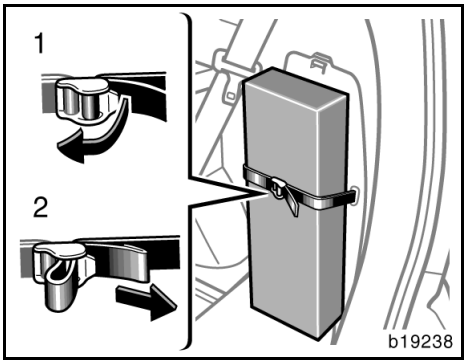

Remmen är avsedd för säker förvaring av en förstahjälpenlåda.

Även om en förstahjälpenlåda inte ingår i standardutrustningen är detta en lämplig plats att förvara en sådan.

1. Lossa: Drag spännet framåt.
2. Dra åt: Dra i remmen.

Kontrollera att förbandslådan sitter fast ordentligt.

Rockhängare

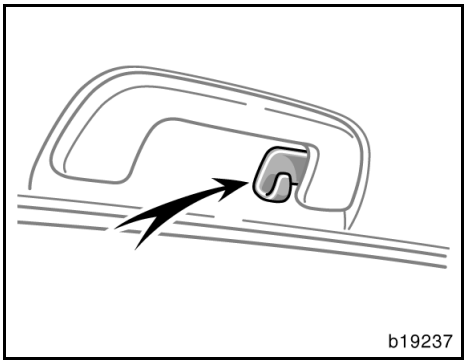

Hängarna är avsedda för att hänga upp kläder.

⚠ VARNING

Modeller med sidokrockkuddar och sidokrockgardiner — Häng inte en galge, tunga, vassa eller spetsiga föremål på rockhängaren. Om sidokrockgardinen blåses upp kommer sådana föremål att kastas åt sidan med mycket stor kraft och eventuellt kommer sidokrockgardinen inte att fungera som den skall. Häng kläder direkt på hängaren.

Lastsäkringsringar

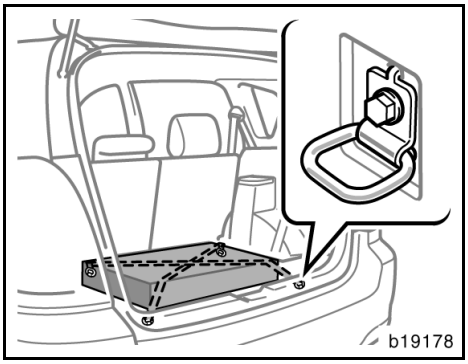

Använd lastsäkringsringarna för att binda fast last, som bilden visar.

Avsnittet ”Säkerhetsanvisningar vid lastning” på sidan 282 i del 2 innehåller säkerhetsanvisningar vid lastning av bilen.

Insynsskydd

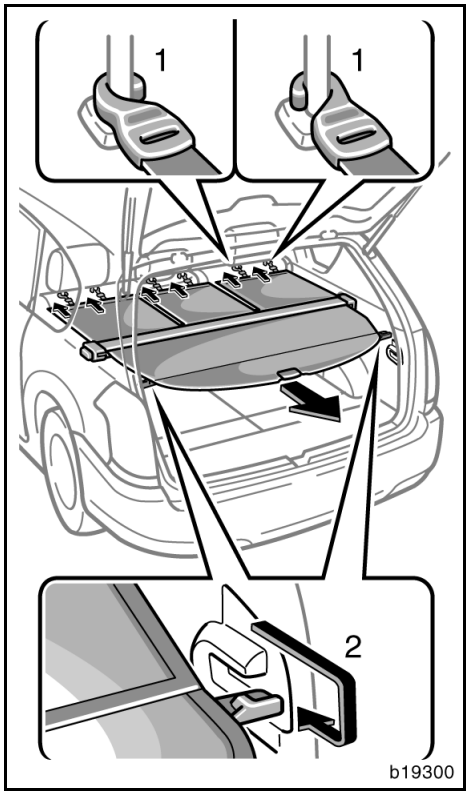

SÅ HÄR ANVÄNDER DU INSYNSSKYDDET

Använd insynsskyddet så här:

1. **Haka fast de framåtriktade hakarna på nackskydden.**
2. **Dra ut skyddets bakre del och haka fast det på fästena.**

⚠ VARNING
Placera inga föremål ovanpå insynsskyddet. Sådana föremål kan kastas omkring i bilen och skada passagerarna vid en plötslig inbromsning eller olycka.

Modeller med tredje stolsrad — När du använder insynsskyddet måste tredje stolsraden vara nedfälld. (Se ”Nedfällning av tredje stolsraden” på sidan 49 i del 1-3.)

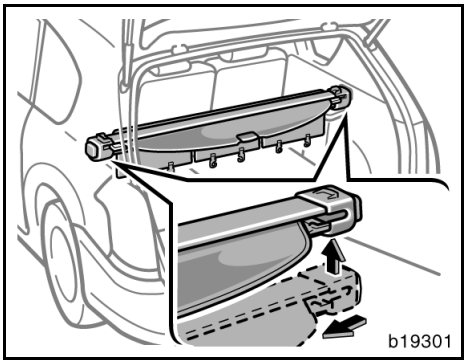

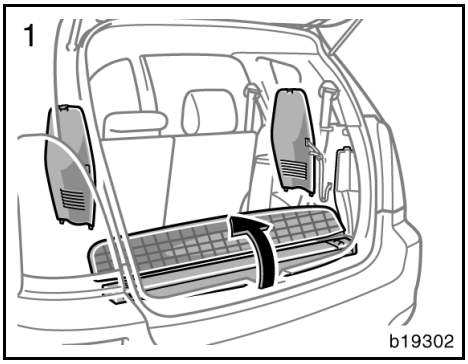

TAG BORT INSYNSSKYDDET

Tryck in insynsskyddets ena ände så att den andra änden lossnar, lyft upp det när du vill ta bort det.

Placera insynsskyddet under golvpanelen när det har tagits bort, enligt beskrivning nedan. Passagerarna kan annars skadas vid en plötslig inbromsning eller en olycka.

FÖRVARING AV INSYNSSKYDD

Gör så här när insynsskyddet ska förvaras.

1. **Öppna sidoskydden till bagagerumsgolvet och lyft upp golvet.**

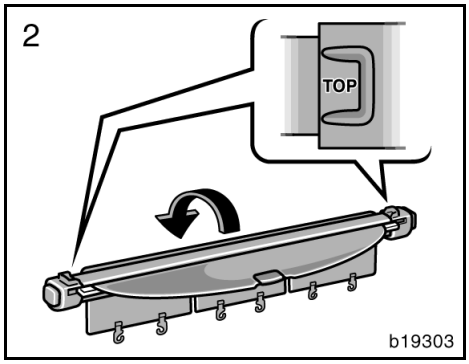

2. **Vänd insynsskyddet upp och ned så att markeringen ”TOP” är placerad nedåt.**

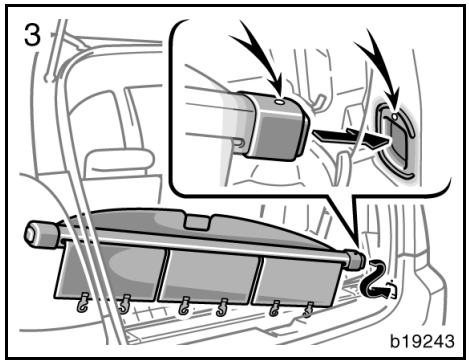

3. **Placera insynsskyddets högra ände i hålet i bagagerummet så att det matchar de runda märkena. Tryck sedan in den vänstra änden och sätt in den i vänstra hålet.**

⚠ VARNING

Kontrollera att insynsskyddet förvaras på säkert sätt.

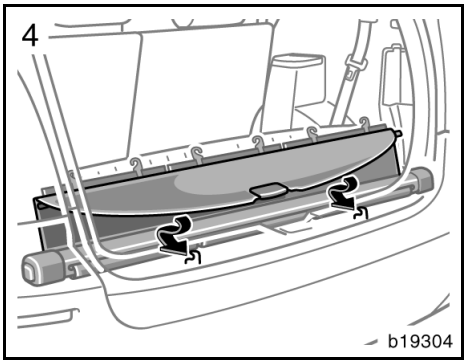

4. **Dra ut skyddets bakre del och haka fast kanten på fästena.**

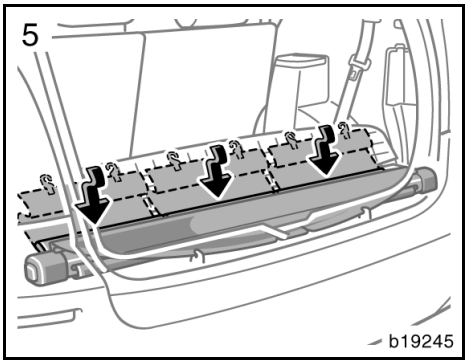

5. **Hopvikning och förvaring av främre insynsskyddet.**

Golvmatta

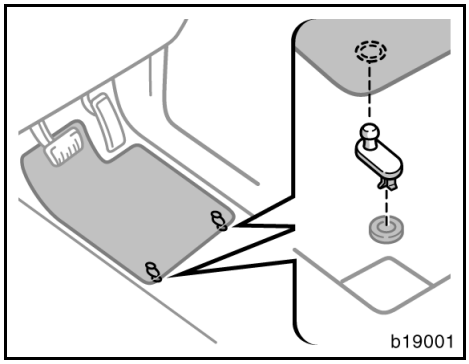

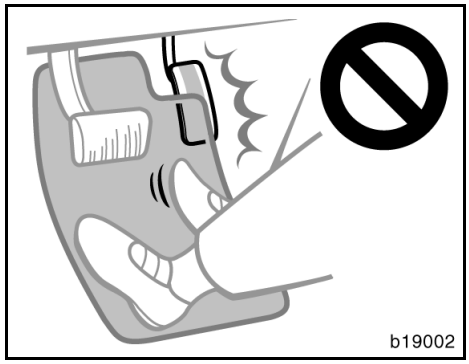

Använd golvmattor av rätt storlek.

Om bilens matta och golvmattan har två hål är den avsedd att fästas med två låsklips. Fäst den separata mattan på golvtäckningen med låsklipset. Lås fast låsklipsen i hålen i mattan.

⚠ VARNING

Det är viktigt att mattan ligger rätt på textilgolvet. Om mattan glider och fastnar i pedalerna under körning finns det risk för olyckor.

Del 2
INNAN DU BÖRJAR KÖRA DIN NYA TOYOTA

- Inkörning. 268
- Bränsle 268
- Avstängningssystem för bränslepump (bensinmotor) 269
- Körning utomlands 270
- Trevägskatalysatorer 270
- Katalysatorer (dieselmotor — utom 2,2 diesel med DPR partikelfilter samt 2,0 diesel) 271
- DPF partikelfilter och katalysator 272
- 4-vägskatalysator och katalysator 273
- Var försiktig med avgaserna. 274
- Information om oljeförbrukning. 275
- Bromssystem 276
- Slitagevarnare för bromsbeläggen 282
- Säkerhetsanvisningar vid lastning 282
- Säkerhetsanvisningar vid lastning på taket 283
- Chassinummer och typskylt 284
- Fjädring och chassi 285

Inkörning

Kör mjukt och undvik hög hastighet.

Det är inte nödvändigt att iaktta några speciella inkörningsföreskrifter men om du följer nedanstående enkla råd under de första 200 milen blir ekonomin bättre i fortsättningen och din bil får ökad livslängd.

- Undvik att ge full gas vid start och under körning.
- Undvik att rusa motorn.
- Försök att undvika häftiga inbromsningar under de första 30 milen.
- Kör inte alltför långsamt med manuell växellåda på hög växel.
- Kör inte länge med konstant hastighet, vare sig fort eller långsamt.
- Dra inte husvagn eller släpvagn under de första 80 milen.

Bränsle

Det är viktigt att välja rätt bränsle för att motorn ska fungera på bästa sätt.

Motorskador som orsakas av fel bränsle omfattas inte av Toyotas nybilsgaranti.

BRÄNSLETYP

1,8 och 1,6 bensin — Använd endast blyfri bensin.

För att förhindra misstag vid tankning har bilen ett smalare bränslerör. Munstycket på pumpar med blyfri bensin passar i det mindre påfyllningsröret, men däremot inte munstycken på pumpar med blybensin.

OBSERVERA
Kör aldrig på blyad bensin. Blybensin minskar katalysatorns förmåga att rena avgaserna och det blir störningar i systemet. Detta kan medföra ökade underhållskostnader.

2,2 diesel (utan DPF partikelfilter) — Använd endast dieselbränsle som innehåller högst 500 ppm svavel.

2,2 diesel (med DPF partikelfilter) samt 2,0 diesel — Använd endast dieselbränsle som innehåller högst 50 ppm svavel.

Om du planerar att köra bilen utomlands kan det eventuellt inte finnas dieselbränsle med låg svavelhalt. Kontrollera tillgängligheten med din återförsäljare.

OBSERVERA
2,2 diesel (utan partikelfilter) —Använd aldrig bränsle som innehåller mer än 500 ppm svavel. Bränsle med sådan hög svavelhalt kan skada motorn.
2,2 diesel- (med partikelfilter) och 2,0 diesel — Använd aldrig bränsle som innehåller mer än 50 ppm svavel. Bränsle med sådan hög svavelhalt kan skada motorn.

OKTAN-/CETANTAL

Bensinmotor — Använd blyfri bensin med oktantal 95 eller högre.

Dieselmotor — Använd dieselbränsle med cetantal 48 eller högre.

Om du använder bränsle med lägre oktantal eller cetantal uppstår en kraftig knackning i motorn. I allvarliga fall kan det leda till motorskador.

Om motorn knackar...

Tag kontakt med en auktoriserad Toyota-återförsäljare eller -verkstad, eller annan verkstad med motsvarande kvalifikationer och utrustning om motorn knackar kraftigt trots att du använder rätt bränsle, eller om du hör att motorn knackar när du kör i jämn fart på plan väg.

Ibland kan man dock höra ett lätt kortvarigt spikande från motorn när man accelererar eller kör uppför branta backar. Detta är inget att oroa sig för.

BRÄNSLETANKENS VOLYM

Bensinmotor
60 liter

Dieselmotor
55 liter

Avstängningssystem för bränslepump (bensinmotor)

Detta säkerhetssystem stänger av bränsletillförseln till motorn för att minska risken för bränsleläckage om motorn skulle stanna eller om en krockkudde skulle blåsas upp vid en kollision. För att återstarta motorn när bränslepumpen har varit avstängd, byt till audioläge eller stäng av motorn och starta den igen.

⚠ VARNING
Undersök marken under bilen noga innan du åter startar motorn. Om du upptäcker att bränsle har runnit ner på marken är bränslesystemet skadat och behöver repareras. I så fall får du inte starta motorn.

Körning utomlands

Om du ska köra din Toyota utomlands...

För det första, se till att bilen uppfyller lagar och förordningar i aktuella länder.

För det andra, kontrollera att det går att få tag på rätt bränsle.

Trevägskatalysatorer (bensinmotor)

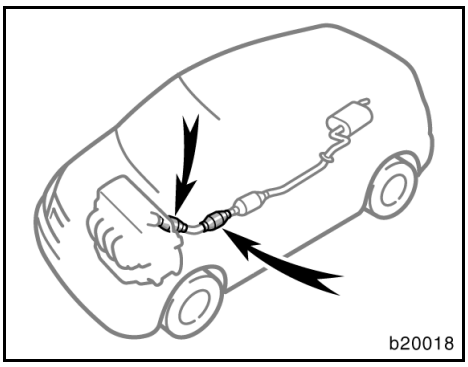

Katalysatorn är en avgasrenare som är monterad i avgassystemet.

Katalysatorns uppgift är att reducera mängden skadliga ämnen i avgaserna.

⚠ VARNING

- **Håll människor och brännbara ämnen borta från avgasröret när motorn är igång. Avgaserna är mycket heta.**
- **Du bör varken stanna, låta motorn gå på tomgång eller parkera din bil över lättantändliga föremål, t.ex. torrt gräs, torra löv, papper eller trasor.**

OBSERVERA

Om en större mängd oförbränd bensin strömmar in i katalysatorn kan den överhettas och orsaka brand. Observera följande försiktighetsåtgärder för att undvika detta:

- ***Kör endast på blyfri bensin.***
- ***Kör aldrig med nästan tom tank. Om bensinen tar slut kan motorn missbrännda. Det ger onormalt hård belastning på katalysatorn.***

- ***Låt inte motorn gå på tomgång mer än 20 minuter.***
- ***Undvik att rusa motorn.***
- ***Skjut eller bogsera inte igång bilen.***
- ***Slå inte av tändningen medan bilen är i rörelse.***
- ***Håll motorn i gott skick. Störningar i motorns elsystem, elektroniska tänd-system/tändfördelarsystem eller bränslesystem kan orsaka extremt hög temperatur i katalysatorn.***
- ***Om motorn är svårstartad eller om den ofta stannar bör du köra bilen till en auktoriserad Toyota-återförsäljare eller -verkstad eller annan verkstad med motsvarande kvalifikationer och utrustning för kontroll.***
- ***För att katalysatorn och avgasre-ningssystemet ska fungera på rätt sätt måste bilen få regelbunden service enligt Toyotas serviceprogram. Beträffande serviceintervall, se ”Ser-vice & Garanti” i bilhandlingarna för din Toyota.***

Katalysatorer (dieselmotor — utom 2,2 diesel med DPR partikelfilter samt 2,0 diesel)

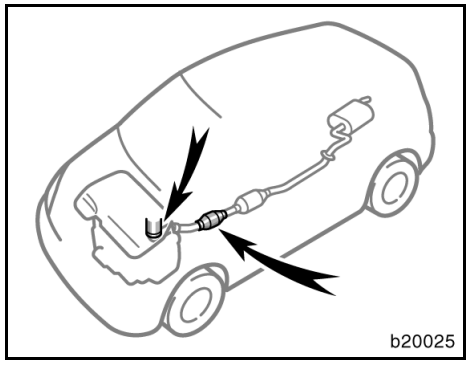

Katalysatorn är monterad i avgassystemet och minskar skadliga utsläpp.

Katalysatorns uppgift är att reducera mäng-den skadliga ämnen i avgaserna.

⚠ VARNING

- **Håll människor och brännbara ämnen borta från avgasröret när motorn är igång. Avgaserna är mycket heta.**
- **Du bör varken stanna, låta motorn gå på tomgång eller parkera din bil över lättantändliga föremål, t.ex. torrt gräs, torra löv, papper eller trasor.**

OBSERVERA

Om stora mängder oförbrända avgaser strömmar in i katalysatorn kan den överhettas och orsaka brand. Observera följande försiktighetsåtgärder för att undvika detta:

- ***Använd endast dieselbränsle.***
- ***Kör inte med nästan tom tank. Om bensinen tar slut kan motorn misstända, vilket ger onormalt hård belastning på katalysatorn.***
- ***Låt inte motorn gå på tomgång mer än 20 minuter.***
- ***Skjut eller bogsera inte igång bilen.***
- ***Slå inte av tändningen medan bilen är i rörelse.***
- ***Håll motorn i gott skick. Fel i motorns elsystem eller i bränslesystemet kan göra att temperaturen i katalysatorn blir mycket hög.***
- ***Om motorn är svårstartad eller om den ofta stannar bör du köra bilen till en auktoriserad Toyota-återförsäljare eller -verkstad eller annan verkstad med motsvarande kvalifikationer och utrustning för kontroll.***
- ***För att katalysatorn och hela systemet ska fungera på rätt sätt måste bilen få regelbunden service enligt Toyotas serviceprogram. Beträffande serviceintervall, se ”Service & Garanti” i bilhandlingarna för din Toyota.***

DPF partikelfilter och katalysator (2,2 diesel med DPF partikelfilter)

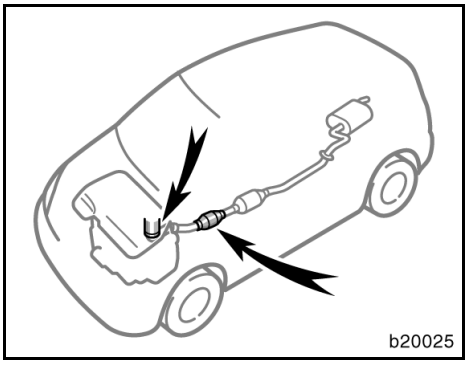

Partikelfiltret DPF (Diesel Particulate Filter System) och katalysatorn är monterade i avgassystemet för att minska skadliga utsläpp.

Katalysatorns uppgift är att reducera mängden skadliga ämnen i avgaserna.

⚠ VARNING

- **Håll människor och brännbara ämnen borta från avgasröret när motorn är igång. Avgaserna är mycket heta.**
- **Du bör varken stanna, låta motorn gå på tomgång eller parkera din bil över lättantändliga föremål, t.ex. torrt gräs, torra löv, papper eller trasor.**

OBSERVERA

Om stora mängder oförbrända avgaser strömmar in i katalysatorn kan den överhettas och orsaka brand. Observera följande försiktighetsåtgärder för att undvika detta:

- ***Använd endast dieselbränsle.***
- ***Kör inte med nästan tom tank. Om bensinen tar slut kan motorn misstända, vilket ger onormalt hård belastning på katalysatorn.***
- ***Låt inte motorn gå på tomgång mer än 20 minuter.***
- ***Skjut eller bogsera inte igång bilen.***
- ***Slå inte av tändningen medan bilen är i rörelse.***
- ***Håll motorn i gott skick. Fel i motorns elsystem eller i bränslesystemet kan göra att temperaturen i katalysatorn blir mycket hög.***
- ***Om motorn är svårstartad eller om den ofta stannar bör du köra bilen till en auktoriserad Toyota-återförsäljare eller -verkstad eller annan verkstad med motsvarande kvalifikationer och utrustning för kontroll.***
- ***För att katalysatorn och hela systemet ska fungera på rätt sätt måste bilen få regelbunden service enligt Toyotas serviceprogram. Beträffande serviceintervall, se "Service & Garanti" i bilhandlingarna för din Toyota.***

4-vägskatalysator och katalysator (2,0 diesel)

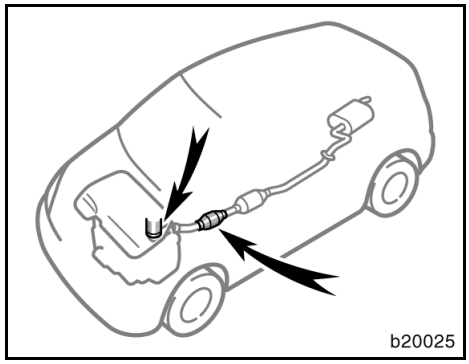

DPNR-katalysatorn (Diesel Particulate NOx Reduction system) och katalysatorn är monterade i avgassystemet och minskar skadliga utsläpp.

Katalysatorns uppgift är att reducera mängden skadliga ämnen i avgaserna.

⚠ VARNING

- **Håll människor och brännbara ämnen borta från avgasröret när motorn är igång. Avgaserna är mycket heta.**
- **Du bör varken stanna, låta motorn gå på tomgång eller parkera din bil över lättantändliga föremål, t.ex. torrt gräs, torra löv, papper eller trasor.**

Var försiktig med avgaserna

OBSERVERA

Om stora mängder oförbrända avgaser strömmar in i katalysatorn kan den överhettas och orsaka brand. Observera följande försiktighetsåtgärder för att undvika detta:

- ***Använd endast dieselbränsle.***
- ***Kör inte med nästan tom tank. Om bensinen tar slut kan motorn misstända, vilket ger onormalt hård belastning på katalysatorerna.***
- ***Låt inte motorn gå på tomgång mer än 20 minuter.***
- ***Skjut eller bogsera inte igång bilen.***
- ***Slå inte av tändningen medan bilen är i rörelse.***
- ***Håll motorn i gott skick. Fel i motorns elsystem eller i bränslesystemet kan göra att temperaturen i katalysatorn blir mycket hög.***
- ***Om motorn är svårstartad eller om den ofta stannar bör du köra bilen till en auktoriserad Toyota-återförsäljare eller -verkstad eller annan verkstad med motsvarande kvalifikationer och utrustning för kontroll.***
- ***För att katalysatorerna och hela systemet ska fungera på rätt sätt måste bilen få regelbunden service enligt Toyotas serviceprogram. Beträffande serviceintervall, se ”Service & Garanti” i bilhandlingarna för din Toyota.***

⚠ VARNING

- **Undvik att andas in avgaser. De innehåller koloxid (kolmonoxid), som är en färglös och luktlös gas. Den är mycket giftig och kan orsaka medvetslöshet och i svårare fall leda till döden.**
- **Kontrollera att det inte finns några hål eller lösa kopplingar i avgassystemet. Hela systemet måste kontrolleras regelbundet. Om någon del av avgassystemet råkar slå emot något eller om avgasljudet förändras bör du omedelbart låta kontrollera systemet.**
- **Kör aldrig motorn i ett garage eller annat slutet utrymme, utom den tid som behövs för att köra bilen in eller ut. Om avgaserna inte snabbt leds ut kan det bli mycket farligt.**
- **Sitt inte länge i en parkerad bil med motorn igång. Om det är oundvikligt, se då till att bilen står fritt och ställ in värme- eller kylsystem så att fläkten blåser in friskluft i bilen.**
- **Håll alltid bakdörren stängd under färd. Om bakluckan är öppen eller dåligt stängd kan avgaser sugas in i bilen.**
- **För att ventilationssystemet ska fungera måste luftintagen framför vindrutan hållas fria från snö, löv och skräp.**

- **Om du känner avgaslukt inne i bilen bör du köra med öppna fönster och stängd baklucka så att frisk luft kan komma in i bilen. Om det känns avgaslukt även om inga andra bilar är i närheten bör du låta en auktoriserad Toyota-återförsäljare eller -verkstad, eller annan verkstad med motsvarande kvalifikationer och utrustning kontrollera bilen. Långvarig inandning av avgaser kan leda till dödsfall av gasförgiftning.**

Information om oljeförbrukning

MOTOROLJANS FUNKTION

Motoroljans huvudsakliga funktion är att smörja och kyla motorn invändigt. Oljan bidrar i hög grad till att hålla motorn i gott skick.

MOTORNS OLJEFÖRBRUKNING

Det är normalt att en motor förbrukar en viss mängd olja vid normal drift. Orsakerna är bland annat följande.

- Oljan används för att smörja kolvar, kolvringar och cylinderväggar. En tunn oljefilm lämnas kvar på cylinderväggen när kolven rör sig nedåt i cylindern. Det kraftiga undertrycket som genereras när du släpper gasen för att minska farten gör att en del av denna olja sugs in i förbränningsrummet. Denna olja, liksom en del av den olja som stannar kvar på cylinderväggarna förbränns av de heta gaserna vid förbränningen.
- Oljan används också för att smörja ventilskaften på insugsventilerna. En del av denna olja sugs in i förbränningsrummet tillsammans med luften och förbränns samtidigt med bränslet. Oljan som smörjer ventilskaften förbränns dessutom av heta avgaser från förbränningen.

Oljeförbrukningen beror bland annat på oljans viskositet, oljans kvalitet och hur du kör.

Mer olja förbrukas vid snabb, hård körning med täta accelerationer och inbromsningar.

När motorn är ny drar den mer olja eftersom kolvar, kolvringar och cylinderväggar inte hunnit slitas in.

Oljeförbrukning: Max 1,0 liter per 100 mil.

När man bedömer oljeförbrukningen måste man ta hänsyn till att oljan kan bli utspädd, vilket gör det mycket svårt att exakt bedöma oljeförbrukningen.

I en bil som t. ex. ofta används för korta sträckor och har normal oljeförbrukning kan det hända att mätstickan inte visar någon oljeförbrukning alls, ens efter flera 100 mils körning. Det beror på att oljan gradvis späds ut med bränsle eller fukt, så att det verkar som om oljenivån är oförändrad.

Vattnet eller bensinen som späder ut oljan dunstar sedan om bilen körs på hög fart på motorväg så att oljan blir mycket het. Det kan då verka som om oljeförbrukningen är mycket hög vid bara en kort körning i hög fart.

VIKTIGT ATT KONTROLLERA OLJENIVÅN

En av de viktigaste åtgärderna för att hålla bilen i gott skick är att hålla motoroljan på rätt nivå så att dess smörjande funktion inte försämras. Det är därför nödvändigt att kontrollera oljenivån regelbundet. Toyota rekommenderar att du kontrollerar oljenivån varje gång du tankar.

OBSERVERA
Allvarliga motorskador kan uppstå om oljenivån är för låg, t ex på grund av bristfällig kontroll.

Mer information om hur man kontrollerar oljan finns i ”Kontroll av motoroljenivån” på sidan 354 i del 7-2.

Bromssystem

Bromssystemet är ett hydrauliskt system med två separata bromskretsar. Om ett fel skulle uppstå i den ena kretsen kan bilen ändå alltid bromsas med den andra kretsen. Du måste dock trampa ner pedalen med större kraft än vanligt och bromssträckan ökar. Dessutom kan bromsvarningslampan tändas.

⚠ **VARNING**
Kör aldrig bilen om bara den ena bromskretsen fungerar. Lämna omedelbart in bilen till verkstaden.

BROMSSERVO

Bromsservon utnyttjar undertrycket i motorn för att förstärka pedalkraften. Om motorn stannar under körning kan du ändå få stopp på bilen med normal pedalkraft. Det kvarvarande undertrycket i motorn är tillräckligt för en eller två inbromsningar—men inte fler!

⚠ **VARNING**
• **Pumpa inte med bromspedalen om motorn stannar. Varje tryck på bromspedalen gör att en del av undertrycket förbrukas.** • **Bromsarna fungerar även om servoverkan har helt upphört. Du måste dock trampa hårt på pedalen, betydligt hårdare än normalt. Dessutom ökar bromssträckan.**

ABS - låsningsfria bromsar (utan antisladdsystem)

ABS-systemet hindrar att ett eller flera hjul låser sig vid häftig inbromsning eller vid inbromsning på halt underlag. Bilen behåller därvid stabiliteten och kan därför styras och bromsas i sådana situationer.

Utnyttja ABS-systemet effektivt: När ABS griper in kan det kännas ett svagt pulserande i bromspedalen samtidigt som ett surrande ljud hörs. I detta läge ska du bara låta ABS arbeta till din hjälp. Trampa bara ned bromspedalen ännu hårdare. Grips inte av panik och pumpa inte med bromspedalen. Bromssträckan blir längre.

ABS-systemet börjar fungera när hastigheten överstiger cirka 10 km/tim. Den upphör att fungera när hastigheten är lägre än cirka 5 km/tim.

Om du trampar på bromspedalen på halt underlag, t.ex. vid körning över en manlucka av järn i gatan, järnplåtar över gatuarbeten, broskarvar etc. när det regnar kan det hända att ABS griper in.

Det kan höras ett klickande ljud eller ett speciellt motorljud från motorrummet under några sekunder strax efter det att motorn startats. Detta visar att ABS-systemet utför en självtest och är inte ett tecken på att något är fel.

När ABS-systemet griper in kan följande hända. Det betyder inte att systemet är defekt.

- Du kan höra att ABS-systemet är i funktion och känna pulserandet i bromspedalen och vibrationer i kaross och ratt. Även efter bilen har stannat kan ett surrande ljud höras från motorrummet.
- När ABS-funktionen upphör kan det hända att bromspedalen rör sig litet framåt.

⚠ VARNING

Överskatta inte ABS-bromsarna. Trots att de låsningsfria bromsarna förbättrar kontrollen över bilen är det fortfarande lika viktigt att du kör med gott omdöme, håller måttlig hastighet och alltid tillräckligt avstånd till framförvarande bil. Det finns en gräns för bromsförmåga, styrning och stabilitet även med ABS.

ABS-systemet kan inte rädda situationen om däcken utsätts för påfrestningar utöver deras greppförmåga eller om vattenplaning uppstår under körning med hög fart i regn.

ABS-systemet är inte avsett att förkorta bromssträckan. Kör alltid med sansad hastighet och håll alltid tillräckligt säkerhetsavstånd till framförvarande bil. Jämfört med en bil utan ABS kan din bil med ABS kräva längre bromssträcka i följande fall:

- **Vid körning på ojämnt underlag, på grus- eller snötäckta vägar.**

- **Vid körning med snökedjor.**
- **Vid körning över skarvar i vägen.**
- **Vid körning på vägbana med stora hål och stora ojämnheter.**

Alla fyra däcken ska vara av rekommenderad typ och ha rekommenderat lufttryck: ABS känner av bilens färdhastighet med hjälp av fartsensorer på respektive hjul. Om du använder andra däck än de som rekommenderas känner sensorerna eventuellt inte av hjulens exakta hastighet vilket gör att bromssträckan blir längre.

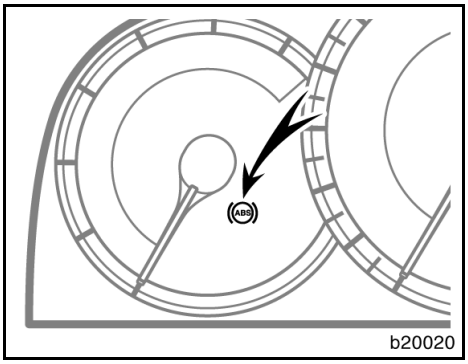

”ABS”, varningslampa

Lampan tänds när motorn har startats. Om ABS-systemet fungerar som det ska släcks lampan efter några sekunder. Om systemet är defekt tänds varningslampan igen.

När ”ABS”-varningslampan lyser (men inte bromsvarningslampan) fungerar bromsarna på konventionellt sätt, men låsningsskyddet fungerar inte.

När ”ABS”-varningslampan tänds (och bromssystemets varningslampa är släckt) fungerar inte det låsningsfria systemet. Hjulen kan därför låsa sig vid hård inbromsning eller i halt väglag.

Om något av följande inträffar innebär det att en defekt har uppstått i de komponenter som övervakas av varningssystemet. Kontakta snarast en auktoriserad Toyota-återförsäljare eller -verkstad eller annan verksamhet med motsvarande kvalifikationer och utrustning för reparation.

- När motorn har startats tänds lampan inte, eller också förblir den tänd.
- Varningslampan tänds under körning.

Det är emellertid normalt att varningslampan tänds under körning och sedan omedelbart slocknar igen.

VARNING

Om ABS-varningslampan är tänd samtidigt som bromsvarningslampan lyser ska du omedelbart stanna bilen på säker plats. Kontakta en auktoriserad Toyota-återförsäljare eller -verkstad eller annan verkstad med motsvarande kvalifikationer och utrustning.

Om detta inträffar betyder det inte bara att ABS-systemet är ur funktion, bilen blir dessutom extremt instabil vid inbromsning.

ABS - låsningsfria bromsar (med antisladdsystem)

ABS - systemet hindrar att ett eller flera hjul låser sig vid häftig inbromsning eller vid inbromsning på halt underlag. Bilen behåller därvid stabiliteten och kan därför styras och bromsas i sådana situationer.

Använd ABS-funktionen rätt: När ABS griper in kan man känna ett lätt pulserande i bromspedalen samtidigt som ett karakteristiskt ljud hörs. I detta läge ska du bara låta ABS arbeta till din hjälp. Trampa bara ned bromspedalen ännu hårdare. Grips inte av panik och pumpa inte med bromspedalen. Bromssträckan blir längre.

ABS-systemet börjar fungera när hastigheten överstiger cirka 10 km/tim. Den upphör att fungera när hastigheten är lägre än cirka 5 km/tim.

Om du trampar på bromspedalen på halt underlag, t.ex. vid körning över en manlucka av järn i gatan, järnplåtar över gatuarbeten, broskarvar etc. när det regnar kan det hända att ABS griper in.

Det kan höras ett klickande ljud eller ett speciellt motorljud från motorrummet under några sekunder strax efter det att motorn startats. Detta visar att ABS-systemet utför en självtest och är inte ett tecken på att något är fel.

När ABS-systemet griper in kan följande hända. Det betyder inte att systemet är defekt.

- Du kan höra att ABS-systemet är i funktion och känna pulserandet i bromspedalen och vibrationer i kaross och ratt. Även efter bilen har stannat kan ett surrande ljud höras från motorrummet.
- När ABS-funktionen upphör kan det hända att bromspedalen rör sig litet framåt.

VARNING

Överskatta inte ABS-bromsarna. Trots att de låsningsfria bromsarna förbättrar kontrollen över bilen är det fortfarande lika viktigt att du kör med gott omdöme, håller måttlig hastighet och alltid tillräckligt avstånd till framförvarande bil. Det finns en gräns för bromsförmåga, styrning och stabilitet även med ABS.

ABS-systemet kan inte rädda situationen om däcken utsätts för påfrestningar utöver deras greppförmåga eller om vattenplaning uppstår under körning med hög fart i regn.

ABS-systemet är inte avsett att förkorta bromssträckan: Kör alltid med sansad hastighet och håll alltid tillräckligt säkerhetsavstånd till framförvarande bil. Jämfört med en bil utan ABS kan din bil med ABS kräva längre bromssträcka i följande fall:

- **Vid körning på ojämnt underlag, på grus- eller snötäckta vägar.**
- **Vid körning med snökedjor.**
- **Vid körning över skarvar i vägen.**
- **Vid körning på vägbana med stora hål och stora ojämnheter.**

Alla fyra däcken ska vara av rekommenderad typ och ha rekommenderat lufttryck: ABS känner av bilens färdhastighet med hjälp av fartsensorer på respektive hjul. Om du använder andra däck än de som rekommenderas känner sensorerna eventuellt inte av hjulens exakta hastighet vilket gör att bromssträckan blir längre.

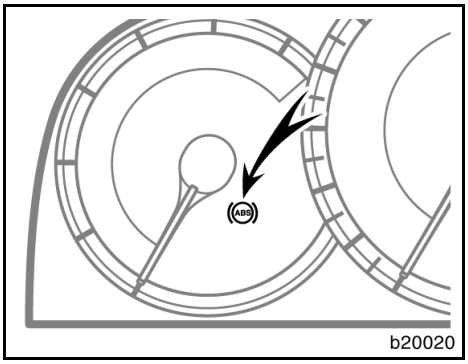

”ABS”, varningslampa

Lampan tänds när motorn är igång. Om ABS- och bromsservosystemen fungerar som de ska släcks lampan efter några sekunder. Om systemet är defekt tänds varningslampan igen.

Om ett reservhjul som inte har korrekt lufttryck monteras kan ”ABS”-varningslampan tändas. Kontrollera och korrigera lufttryck i däcket.

När ABS-varningslampan lyser (men inte bromsvarningslampan) fungerar inte ABS-systemet, bromsservosystemet, antispinn- och antisladdsystemen, men bromsarna fungerar på konventionellt sätt.

När ”ABS”-varningslampan tänds (och bromssystemets varningslampa är släckt) fungerar inte det låsningsfria systemet. Hjulen kan därför låsa sig vid hård inbromsning eller i halt väglag.

”VSC”-varningslampan kan tändas tillsammans med ABS-varningslampan (varningslampan i bromsservosystemet) om ett fel har uppstått någonstans i det låsningsfria bromssystemet (bromsservosystemet).

Om något av följande inträffar innebär det att en defekt har uppstått i de komponenter som övervakas av varningssystemet. Kontakta snarast en auktoriserad Toyota-återförsäljare eller -verkstad eller annan verksamhet med motsvarande kvalifikationer och utrustning för reparation.

- När motorn har startats tänds lampan inte, eller också förblir den tänd.
- Varningslampan tänds under körning.

Det är emellertid normalt att varningslampan tänds under körning och sedan omedelbart slocknar igen.

⚠ VARNING

Om ABS-varningslampan är tänd samtidigt som bromsvarningslampan lyser ska du omedelbart stanna bilen på säker plats. Kontakta en auktoriserad Toyota-återförsäljare eller -verkstad eller annan verkstad med motsvarande kvalifikationer och utrustning.

Om detta inträffar betyder det inte bara att ABS-systemet är ur funktion, bilen blir dessutom extremt instabil vid inbromsning.

PARKERINGSBROMS MED TRUMBROMS I CENTRUM

Parkeringsbromsen har en konstruktion med trumbroms i centrum av de bakre bromsskivorna. Denna typ av trumbromsar kräver ansättning vid regelbundna tillfällen eller när nya bromsbelägg och/eller trummor monterats.

Låt en auktoriserad Toyota-återförsäljare eller -verkstad eller annan verkstad med motsvarande kvalifikationer och utrustning utföra ansättningen av bromsarna.

BROMSFÖRSTÄRKNING (modeller med antisladdsystem)

När du stampar hårt på bromspedalen bedömer systemet detta som en panikbromsning och trycker då ned bromspedalen ännu kraftigare än vad du själv kan göra.

När du stampar på bromspedalen överförs extra kraft till pedalen. Då kan det också höras ett speciellt ljud från motorrummet samtidigt som det kan kännas vissa vibrationer i bromspedalen. Detta tyder inte på att något är fel.

Bromsassistansen börjar fungera när hastigheten är högre än cirka 10 km/h. Den upphör att fungera när hastigheten är lägre än cirka 5 km/tim.

Närmare information finns i avsnittet ”Kontrollampor och varningssummer” på sidan 117 i del 1-6.)

Slitagevarnare för bromsbeläggen

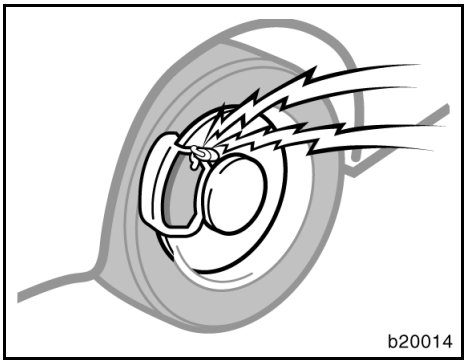

Slitagevarnarna på bromsskivorna ger ifrån sig ett varningsljud om bromsklossarna är så slitna att de måste bytas

Om du hör ett gnisslande eller skrapande ljud när du kör bör du genast låta närmaste auktoriserade Toyota-återförsäljare eller -verkstad, eller annan verkstad med motsvarande kvalifikationer och utrustning kontrollera och byta bromsbeläggen.

Kör inte längre än absolut nödvändigt om du hör detta varningsljud.

Om du fortsätter köra utan att byta bromsbelägg kan följden bli dyra reparationer på grund av skador på bromsskivorna. Du måste dessutom trampa hårdare på bromspedalen för att stanna på samma sträcka.

Säkerhetsanvisningar vid lastning

Tänk på följande när du lastar bilen:

- Placera om möjligt last och bagage i bagageutrymmet. Spänn fast lasten om det är nödvändigt.
- Se till att bilen får rätt viktfördelning. Försök att placera tunga saker så långt fram som möjligt så att vikten fördelas jämnt.
- Tänk på bränsleekonomin, kör inte omkring med onödig last i bilen.

⚠ VARNING

- **Se till att last och bagage inte kan slungas framåt vid en häftig inbromsning. Placera inte något i bagageutrymmet som är högre än överkanten på ryggstödet. Placera bagage och tunga saker så nära golvet som möjligt.**
- **Låt aldrig någon sitta i bagageutrymmet under färd. Det är inte avsett för passagerare. Se till att alla som åker i bilen sitter i sätena och använder bilbältet. Risken för dödsfall eller svåra personskador vid häftig inbromsning eller en eventuell olycka är annars mycket stor.**
- **Placera inga föremål ovanpå insynsskyddet. Sådana föremål kan kastas omkring i bilen och skada passagerarna vid en plötslig inbromsning eller olycka. Allt bagage måste fastgöras på säker plats.**
- **Kör aldrig med något liggande löst på instrumentpanelen. Sådana föremål kan störa sikten för föraren. I en skarp kurva eller hård acceleration kan eventuella föremål som ligger på instrumentpanelen komma i rörelse och hindra förarens kontroll över bilen. Vid en olycka kan föremål på instrumentpanelen dessutom skada de åkande.**

Säkerhetsanvisningar vid lastning på taket

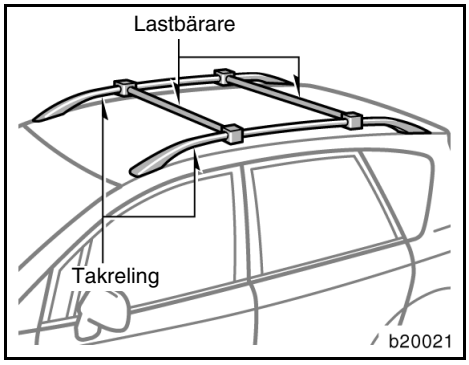

För att kunna använda takbågarna som lastbärare måste du förse det med två eller fler original Toyota lastbärare, eller motsvarande.

Följ tillverkarens instruktioner och säkerhetsanvisningar när du monterar lastbärarna.

VARNING

Observera följande när du placerar last på taket:

- **Placera lasten så att vikten är jämnt fördelad mellan fram- och bakaxeln.**
- **Om du lastar långa eller breda föremål får lasten aldrig överskrida bilens totallängd eller -bredd. (Avsnittet ”Mått” på sidan 386 i del 8 innehåller information om fordonets totallängd och -bredd).**
- **Kontrollera att lasten verkligen sitter fast på takräcket innan du börjar köra.**
- **Undvik snabba starter, tvära svängar eller hårda inbromsningar.**
- **Om du kör länge på dåliga vägar eller med hög hastighet bör du stanna då och då för att kontrollera att lasten inte rubbats.**
- **Lasten på taket får inte överskrida 90 kg. Om högsta tillåtna vikt för lastbärarna är lägre än 90 kg måste viktbegränsningen och andra anvisningar för lastbärarna åtföljas.**

Chassinummer och typskylt
Chassi och motornummer

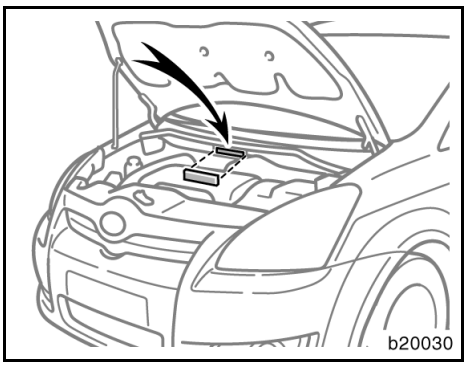

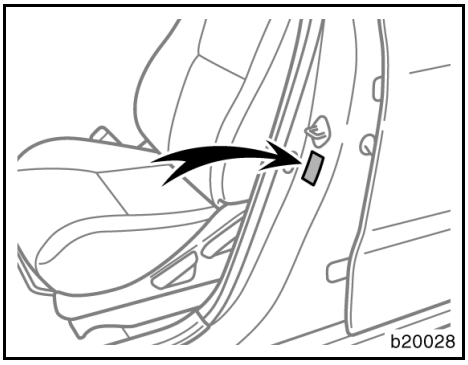

Chassinumret (VIN - Vehicle Identification Number) är den lagliga identifieringen av din bil. Motornumret är instansat i motorrummet som bilderna visar.

Detta nummer är den viktigaste identifieringen av din bil. Det används vid registrering av dig som ägare av bilen.

Chassinumret (VIN) anges också på tillverkarens dekal.

Motornummer

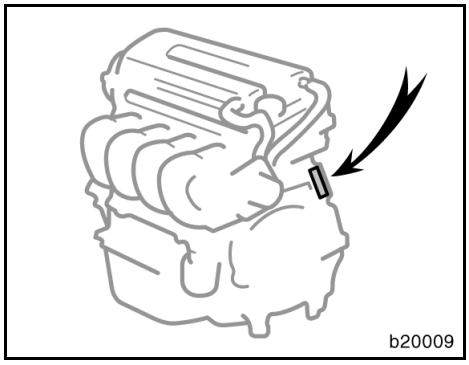

Bensinmotor

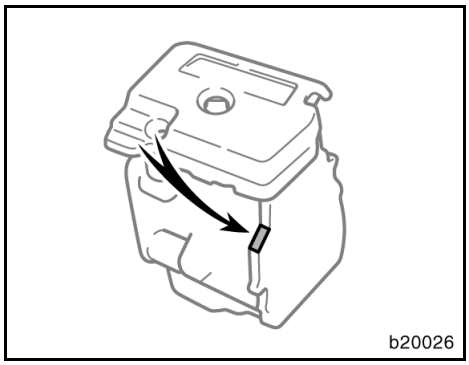

Dieselmotor

Motornumret är instansat på cylinderblocket som bilderna visar.

Fjädring och chassi

VARNING

Modifiera inte fjädringssystem eller chassi med ombyggnadssatser för höjning, distanshylsor, specialfjädrar etc. Risken är stor att vägegenskaperna försämras och olycksrisken ökar.

Del 3
START OCH KÖRNING

- Innan du startar motorn 288
- Start av motorn. 288
- Varning vid avstängning av turbomotor 292
- Kontroller före längre körning. 292
- Körning under svåra förhållanden 293
- Köra i regn 294
- Vinterkörning 295
- Körning med släp- eller husvagn 296
- Hur du spar bränsle och ökar bilens livslängd 302

Innan du startar motorn

1. Kontrollera området runt bilen innan du sätter dig i den.
2. Ställ in förarsätet, sittdynans höjd, ryggstödsvinkeln, nackskyddets höjd, rattens vinkel och längd.
3. Ställ in bilens inre och yttre backspeglar, om det behövs.
4. Stäng alla dörrar.
5. Ta på säkerhetsbältena.

Start av motorn

(a) Innan du vrider om nyckeln

1. Ansätt parkeringsbromsen hårt.
2. Släck alla onödiga lampor och stäng av övriga strömförbrukare.

(b) Start av motorn (manuell 'multi-mode' växellåda)

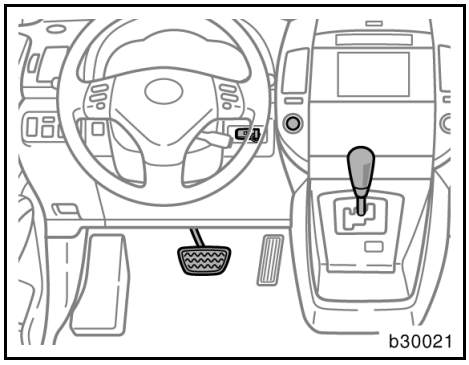

Följ anvisningarna under (a) ”Innan innan du startar motorn”.

Normal start

1. Sätt i nyckeln i nyckelhålet.
2. Håll fotbromsen nedtryckt ända tills du ska börja köra.
3. Tryck en gång på startkontakten för att starta motorn. Den gula indikeringslampan på startkontakten tänds.
4. För växelväljaren till ”N”-läget. Indikeringslampan växlar från gult till grönt.
5. Tryck en gång till på startkontakten så går startmotorn runt (i max 25 sekunder) tills motorn startar. Om motorn inte startar, vänta några sekunder och försök igen.

   Försök igen genom att trycka in och hålla kvar startkontakten. Motorn går runt igen (max 30 sekunder).

   Försök sedan att starta motorn igen utan att trampa på gaspedalen.

Motorn kan också starta i ACC eller IG-ON när växelväljaren är i läge ”N” om du trycker en gång på startkontakten medan bromspedalen är nedtrampad. Startkontakten växlar då från gult till grönt medan bromspedalen är nedtrampad.

Motorn bör varmköras under körning, inte på tomgång. Kör mjukt och försiktigt tills kylvätsketemperaturen har nått normal arbetstemperatur.

Om motorn stannar...

Starta igen, på samma sätt som vid normal start enligt ovan.

Om motorn inte startar efter flera försök…

I följande fall startar eventuellt inte motorn.

- Om motorn har startats och stängts av upprepade gånger på kort tid. Vänta 10 minuter, om detta skulle hända, och starta sedan motorn.
- Den gröna indikeringslampan på startkontakten blinkar. Om detta händer låses ratten.

  Den gröna indikeringslampan blinkar när motorn är igång. Om detta skulle hända ska du inte starta bilen och stänga av motorn eftersom ratten är låst.

  Kontrollera då först att du tryckt in nyckeln så långt det går och vrid sedan ratten en aning fram och tillbaka medan du trycker på startkontakten.
- Den gula indikeringslampan på startkontakten blinkar. Lampan varnar för fel någonstans i bilens startknappsystem.

  Motorn kan eventuellt inte startas eller stängas av, eller läget ändras. Om du stänger av motorn kan den eventuellt inte startas igen. Kontakta en auktoriserad Toyota-återförsäljare eller -verkstad, eller annan verksamhet med motsvarande kvalifikationer och utrustning för kontroll av bilen.

I övriga fall, se ”Om motorn inte startar” på sidan 306 i del 4.

OBSERVERA
◆ ***Rusa aldrig motorn när den är kall.*** ◆ ***Om motorn är svår att starta eller om du ofta får motorstopp bör du snarast låta din återförsäljare kontrollera motorn omedelbart.***

(b) Start av motorn (manuell växellåda)

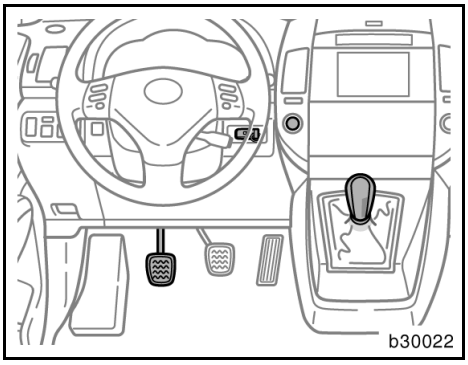

Bensinmotor

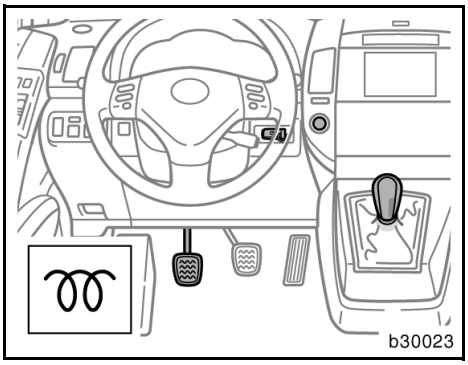

Dieselmotor

Följ anvisningarna under (a) ”Innan innan du startar motorn”.

Normal start

1. Sätt i nyckeln i nyckelhålet.
2. Trampa ner kopplingspedalen till golvet och sätt växelspaken i friläge. Håll kopplingspedalen helt nedtrampad tills motorn startar. Den gröna indikeringslampan på startkontakten tänds.

3. Bensinmotor—
   Tryck en gång till på startkontakten så går startmotorn runt (i max 25 sekunder) tills motorn startar.

   Dieselmotor—
   Tryck en gång på startkontakten så tänds indikeringslampan för förvärmning av motorn. Motorn börjar gå runt när indikeringslampan har släckts. Motorn går runt (max 25 sekunder) tills den startar.
   Om du trycker två gånger på startkontakten börjar motorn gå runt innan indikeringslampan för förvärmning av motorn slocknar. Motorn går runt (max 25 sekunder) tills den startar.

Om motorn inte startar, vänta några sekunder och försök igen.

Försök igen genom att trycka in och hålla kvar startkontakten. Motorn går runt igen (max 30 sekunder).

Försök sedan att starta motorn igen utan att trampa på gaspedalen.

Motorn kan också starta i audioläge eller om du trycker en gång på startkontakten medan kopplingspedalen nedtrampad. Startkontakten växlar då från gult till grönt medan kopplingspedalen är nedtrampad.

Motorn bör varmköras under körning, inte på tomgång. Kör mjukt och försiktigt tills kylvätsketemperaturen har nått normal arbetstemperatur.

Om motorn stannar...

Bensinmotor—

Starta igen, på samma sätt som vid normal start enligt ovan.

Dieselmotor—

Starta igen, på samma sätt som vid normal start enligt ovan, beroende på motorns temperatur.

Om motorn inte startar efter flera försök…

I följande fall startar eventuellt inte motorn.

- Om motorn har startats och stängts av upprepade gånger på kort tid. Vänta 10 minuter, om detta skulle hända, och starta sedan motorn.
- Den gröna indikeringslampan på startkontakten blinkar. Om detta händer låses ratten.

  Den gröna indikeringslampan blinkar när motorn är igång. Om detta skulle hända ska du inte starta bilen och stänga av motorn eftersom ratten är låst.

  Kontrollera då först att du tryckt in nyckeln så långt det går och vrid sedan ratten en aning fram och tillbaka medan du trycker på startkontakten.
- Den gula indikeringslampan på startkontakten blinkar. Lampan varnar för fel någonstans i bilens startknappsystem.

  Motorn kan eventuellt inte startas eller stängas av, eller läget ändras. Om du stänger av motorn kan den eventuellt inte startas igen. Kontakta en auktoriserad Toyota-återförsäljare eller -verkstad, eller annan verksamhet med motsvarande kvalifikationer och utrustning för kontroll av bilen.

I övriga fall, se ”Om motorn inte startar” på sidan 306 i del 4.

OBSERVERA

- ***Rusa aldrig motorn när den är kall.***
- ***Om motorn är svår att starta eller om du ofta får motorstopp bör du snarast låta din återförsäljare kontrollera motorn omedelbart.***

Varning vid avstängning av turbomotor (dieselmotor)

Efter körning med hög hastighet eller efter en lång körning etc, som orsakat hög belastning på motorn, måste motorn få gå på tomgång enligt följande tabell innan den stängs av.

Typ av körning och tomgångstid
Normal stadskörning Tomgång behövs ej före avstängning.
Körning med hög hastighet Ca 80 km/h Tomgång ca 20 sekunder. Ca 100 km/h Tomgång — ca 1 minuter
Körning i branta backar eller kontinuerligt över 100 km/tim Tomgång ca 2 minut.

OBSERVERA

Stäng inte av motorn omedelbart efter det att den körts med hård belastning för att undvika skador på motorn.

Kontroller före längre körning

Du bör göra några enkla kontroller innan du ger dig ut på en längre körning. En kontroll som bara tar en liten stund kan göra körningen både säkrare och trevligare. Det enda som krävs är att du har lite kunskap om din egen bil och en viss noggrannhet. Om du inte har möjlighet att utföra kontrollen står en auktoriserad Toyota-återförsäljare eller -verkstad, eller annan verkstad med motsvarande kvalifikationer och utrustning gärna till tjänst till låg kostnad.

⚠ VARNING

Om du gör arbetet i ett stängt garage måste du se till att ventilationen är god. Avgaserna är mycket giftiga.

INNAN DU STARTAR MOTORN

Bilens utsida

Däck (inklusive reservhjul). Kontrollera lufttrycket med en mätare och se efter om däcken har sprickor eller skador eller om de är mycket slitna.

Hjulmuttrar. Kontrollera att inga muttrar saknas eller sitter löst.

Läckage. När bilen har stått parkerad ett tag bör man kontrollera att det inte finns några spår efter bränsle, olje eller vattenläckage under bilen. (Det är normalt att det droppar vatten från luftkonditioneringen efter användning.)

Belysning. Kontrollera att strålkastare, bromsljus, baklyktor, körriktningsvisare och övrig belysning fungerar. Kontrollera strålkastarinställningen.

Inne i bilen

Reservhjul, domkraft och hjulmutternyckel. Kontrollera att domkraft och hjulmutternyckel finns med i bilen.

Säkerhetsbälten. Kontrollera att bältena går att spänna fast ordentligt och inte är slitna eller fransiga. Kontrollera att säkerhetsbältena inte är slitna eller skadade.

Instrument och manöverorgan. Kontrollera särskilt att indikerings- och varningslampor, instrumentbelysning och defroster fungerar.

Bromsar. Kontrollera att bromspedalen har tillräckligt avstånd kvar till golvet när den är nedtryckt.

I motorrummet

Reservsäkringar. Kontrollera att du har tillräckligt med reservsäkringar i bilen. De måste ha samma amperetal som anges på säkringsboxens lock.

Kylvätskenivå. Kontrollera kylvätskenivån. (Se sidan 357 i del 7-2).

Batteri och batterikablar. Alla battericeller skall vara fyllda till rätt nivå. Fyll på med destillerat vatten vid behov. Kontrollera att det inte finns korrosionsangrepp, att kabelskorna sitter fast och att det inte finns sprickor i batterihöljet. Kontrollera att kablar och anslutningar är i gott skick.

Elektriska ledningar. Kontrollera att det inte finns skadade eller lösa sladdar eller lösa anslutningar.

Bränsleledningar. Kontrollera att det inte finns något läckage eller lösa rör- och slangkopplingar.

EFTER START AV MOTORN

Avgassystem. Lyssna efter avgasläckage. Låt omedelbart reparera eventuella läckor. (Se ”Varning för avgaser” på sidan 274 i del 2.)

Motorns oljenivå. Stäng av motorn efter en stund och parkera på plan mark. Kontrollera sedan oljenivån. (Se sidan 354 i del 7-2).

UNDER KÖRNING

Instrument. Kontrollera att hastighetsmätaren och övriga instrument fungerar.

Bromsar. Bromsa kraftigt på en plats där du inte stör annan trafik, för att kontrollera att bromsarna inte drar snett.

Något annat ovanligt? Titta efter lösa delar och läckor. Lyssna efter ovanliga ljud.

Om allt verkar bra, tag det lugnt och njut av körningen!

Körning under svåra förhållanden

- Kör alltid långsammare vid hård och byig sidvind. Då får du bättre kontroll över bilen.
- Kör sakta över trottoarkanter och om möjligt, i rät vinkel mot kanten. Undvik att köra på stora stenar med vassa kanter eller andra föremål som kan ligga på vägen. Det kan leda till allvarliga skador på däcken, t.ex. däckexplosioner.

  Kör sakta över väggupp eller på dåliga vägar. Däck och/eller fälgar kan skadas.
- Om du parkerar i en backe, vrid då framhjulen tills de går mot trottoarkanten så att bilen inte kan rulla iväg. Dra åt parkeringsbromsen och sätt växelväljaren i läge ”M1”, ”E1” eller ”R” (manuell ’multi-mode’växellåda), alternativt lägg i 1:an eller backväxeln (manuell växellåda). Placera klossar bakom hjulen vid behov.
- När du tvättar bilen eller kör genom mycket vatten på vägbanan kan bromsarna bli våta. För att kontrollera om bromsarna är våta skall du bromsa försiktigt när det inte är någon annan trafik omedelbart bakom. Om bromsverkan inte verkar normal har bromsarna antagligen blivit våta. Torka dem genom att köra försiktigt med åtdragen parkeringsbroms och foten lätt på bromspedalen. Om bromsarna ändå inte fungerar normalt måste du stanna vid sidan av vägen och kontakta en auktoriserad Toyota-återförsäljare eller -verkstad, eller annan verkstad med motsvarande kvalifikationer och utrustning

⚠ VARNING

- **Innan du kör iväg måste du kontrollera att parkeringsbromsen är lossad och bromsvarningslampan är släckt.**
- **Gå aldrig ifrån bilen med motorn igång.**

- **Vila aldrig foten på bromspedalen när du kör. Det kan få bromsarna att överhettas, och dessutom ge ökat slitage och högre bränsleförbrukning.**
- **När du kör nedför en lång eller brant backe ska du minska hastigheten, växla ner och motorbromsa. Tänk på att om du använder bromsarna mycket kan de bli mycket heta med sämre bromsverkan som följd.**
- **Var försiktig när du accelererar, växlar upp eller ner eller bromsar i halt väglag. Plötslig acceleration eller motorbromsning kan få hjulen att sladda eller spinna.**
- **Fortsätt inte köra som vanligt om bromsarna är våta. Om bromsarna är våta krävs mycket längre bromssträcka och bromsarna kan dra snett vid bromsning. Dessutom finns risk att parkeringsbromsen inte kan hålla bilen säkert.**

Köra i regn

Köra på hal vägbana

Kör försiktigt när det regnar eftersom sikten blir reducerad, fönsterrutorna kan bli immiga och vägen halkig.

- Kör försiktigt när det börjar regna eftersom vägens yta blir särskilt hal.
- Undvik att köra med hög hastighet på motorvägar när det regnar.Regnet kan bilda ett lager vatten mellan däcken och vägytan vilket hindrar styrningen och bromsarna från att fungera effektivt.

⚠ VARNING

- **Häftig inbromsning, acceleration och styrning vid körning på halt underlag kan orsaka sladdar och reducera din förmåga att kontrollera bilen vilket kan leda till en olycka.**
- **Plötsliga varvtalsförändringar, t.ex. plötslig motorbromsning, kan få bilen att sladda vilket kan leda till en olycka.**
- **När du har kört genom en vattenpöl ska du trampa ned bromspedalen för att kontrollera att bromsarna fungerar ordentligt. Våta bromsbelägg kan göra så att bromsarna inte fungerar som de ska. Om bara bromsarna på den ena sidan är våta och inte fungerar på rätt sätt kan styrningen påverkas vilket kan leda till en olycka.**

Om vägen är översvämmad

Kör inte på vägar som blivit översvämmade efter hårt regn eller liknande. Detta kan orsaka allvarliga skador på bilen.

OBSERVERA
Körning på en översvämmad väg kan orsaka motorstopp eller svåra fel i bilens system, t.ex. kortslutning i elektriska komponenter och motorskador på grund av att motorn tagit in vatten. Om du har varit tvungen att köra på en översvämmad väg och bilen har tagit in vatten ska du låta en auktoriserad Toyota-återförsäljare eller -verkstad eller annan verksamhet med motsvarande kvalifikationer och utrustning kontrollera förändringar i kvantitet och kvalitet hos oljor och vätskor som används i bilens motor, kraftöverföring etc, samt smörningsskicket i lager och hjulupphängning (där det är möjligt) samt funktione i alla leder och lager.

Vinterkörning

Kontrollera att kylarvätskan innehåller frostskyddsmedel.

Använd endast ”Toyota Super Long Life Coolant” eller likvärdig etylenglykolbaserad kylarvätska som inte innehåller silikat, amin, nitrit, eller borat med hybridorganisk syrateknik med lång livslängd. (Kylarvätska med hybridorganisk syrateknik med lång livslängd består av en kombination av låga fosfater och organiska syror.)

Se ”Kontroll och påfyllning av kylarvätska” på sidan 357 i del 7-2 för uppgifter vid val av kylarvätska.

”Toyota Super Long Life Coolant” är en blandning av 50 % kylvätska och 50 % dejoniserat vatten. Kylvätskan skyddar bilen från frysning ner till cirka -35°C.

OBSERVERA
Använd inte enbart vatten.

Kontrollera batteri och batterikablar

Kyla minskar batteriets kapacitet. Det måste därför vara i toppskick för att ge tillräcklig effekt för start när det är kallt. I del 7-3 beskrivs hur du kontrollerar batteriet. En auktoriserad Toyota-återförsäljare eller -verkstad, eller annan verkstad med motsvarande kvalifikationer och utrustning kontrollerar gärna laddningsnivån i batteriet.

Använd motorolja med rätt viskositet för vinterkörning.

Rekommenderad viskositet anges på sid354i del 7-2. Sommarolja blir trögflytande när det är kallt och kan göra det mycket svårt att starta motorn. Om du inte är säker på vilken olja du bör använda, fråga en auktoriserad Toyota-återförsäljare eller -verkstad, eller annan verkstad med motsvarande kvalifikationer och utrustning — de hjälper gärna till.

Förhindra att dörrlåsen fryser

Spruta in tunn låsolja i bilens lås för att förhindra frysning.

Använd spolarvätska med frostskyddsmedel.

Varje auktoriserad Toyota-återförsäljare eller -verkstad och de flesta bensinstationer säljer lämplig spolarvätska. Följ tillverkarens anvisningar för eventuell blandning av spolarvätskan med vatten.

OBSERVERA
Använd aldrig frostskyddsmedel avsett för motorns kylsystem eller annan vätska som kan skada lacken.

Använd inte parkeringsbromsen om det är risk att den fryser fast.

När du parkerar bilen, sätt växelväljaren i ”M1”, ”E1” eller ”R” (manuell ‘multi-mode’ växellåda), eller 1:ans växel eller backläge (manuell växellåda) och blockera bakhjulen. Undvik att använda parkeringsbromsen i vissa fall om temperaturen ligger kring fryspunkten. Snö eller vatten som samlats i och omkring bromskomponenterna kan frysa till is och göra det omöjligt att senare lossa parkeringsbromsen.

Håll fritt från is och snö i hjulhusen.

Is och snö i de främre hjulhusen kan göra bilen svår att styra. Vid besvärligt vinterväglag bör du då och då stanna och kontrollera att det inte sitter för mycket snö och is i hjulhusen.

Du bör medföra viss nödutrustning beroende på väder och lokala förhållanden.

Det är alltid lämpligt att medföra, isskrapa, borste för lössnö, sandsäck, snöskyffel startkablar, bogserlina m m.

Körning med släp- eller husvagn (bilar sålda i Europa)

Din bil är i första hand avsedd för att transportera passagerare. Att köra med släpvagn eller husvagn har stor inverkan på manövrering, prestanda, bromssträcka, livslängd och ekonomi (bränsleförbrukning m m). Säkerheten och nöjet vid körningen beror på om du använder rätt utrustning och kör med gott omdöme. För din egen och andras säkerhet får du inte överbelasta bilen eller släpet. Toyotas garantier gäller inte skador eller fel som orsakas av släpvagnsbogsering för kommersiella ändamål. Fråga din auktoriserade Toyota-återförsäljare eller -verkstad, eller annan verkstad med motsvarande kvalifikationer och utrustning om råd innan du kopplar till en släp- eller husvagn och observera de lagar som gäller i det land där du tänker köra.

VIKTGRÄNSER

Kontrollera högsta tillåtna släpvagnsvikt, bilens bruttovikt (GVM), största tillåtna axeltryck (MPAC) och kultryck innan du kopplar på släpvagnen. Uppgifterna finns på sid388i del 8.

Tänk på följande vid körning med släp:

- Släpets totalvikt (släp plus last) ligger inom släpvagnskapaciteten.

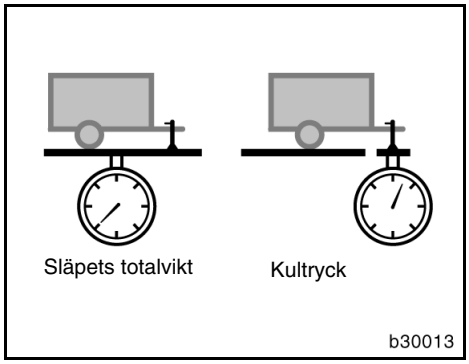

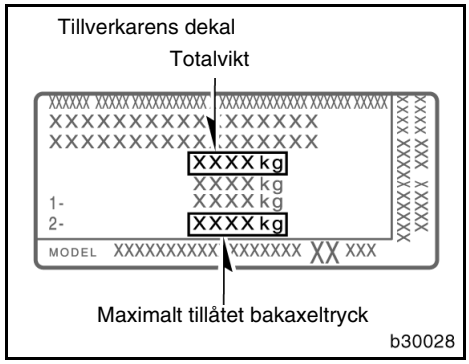

- Släpet ska lastas så att trycket på dragkulan är minst 25 kg och minst 4% av den maximala dragkapaciteten. Trycket på dragkulan får dock inte överstiga den vikt som anges på sid387 i del 8.
- Summan av bilens tjänstevikt, förarens och alla passagerares vikt, släpvagnsdrag och kultryck får inte överstiga fordonets totalvikt med mer än 100 kg.
- Belastningen på bakaxeln får inte överstiga tillåtet maximalt axeltryck med mer än 15%.

Bilens dragförmåga har fastställts vid havsnivå. Om du kör i bergstrakter på hög höjd, tänk på att motoreffekten minskar och därmed dragförmågan.

⚠ VARNING

- **Släpets totalvikt får inte överstiga den maximala dragvikt som anges på sidan 387 i del 8. Att köra med tyngre släp är mycket farligt.**
- **Dragkrokar har olika bogseringsförmåga, vilket specificeras av tillverkaren. Även om bilen har den fysiska förmågan att bogsera en större tyngd måste operatören bestämma bogseringsvärdet för den aktuella dragkroken. Det är mycket farligt att bogsera en vikt som överskrider den av tillverkaren angivna maxvikten. Det är farligt att överskrida den av tillverkaren av dragkroken angivna släpvagnsvikten vilket kan resultera i allvarliga personskador.**
- **Summan av bilens tjänstevikt, förarens och alla passagerares vikt, släpvagnsdrag och kultryck får inte överstiga fordonets totalvikt med mer än 100 kg. Att köra med tyngre släp är mycket farligt. Tillåten totalvikt för bilen anges på tillverkarens dekal.**

- **Belastningen på bakaxeln får inte överstiga tillåtet maximalt axeltryck med mer än 15%. Att köra med tyngre släp är mycket farligt. Tillåten maximal belastning på bakaxeln anges på tillverkarens dekal.**
- **Om maximal totalvikt eller bakaxeltryck överskrids, kör inte fortare än 80 km/tim, eller enligt den högsta tillåtna hastigheten för körning med släp.**

FÄSTPUNKTER FÖR DRAGKROK

Toyota rekommenderar att du använder Toyota originaldragkrok. Annan dragkrok av motsvarande kvalitet kan också användas.

Fästpunkter för släpvagnsdrag och dragkrokens utskjutning:
mm

A	330
B	463
C	464
D	644
E	663
F	696
G	713
H	810
I	471
J	361
K	345
L	340
M	318
N	306
O	270
P	240
Q	32
R	35
S	37
T	41
U	44
V	46
W	48
X	51
Y	361

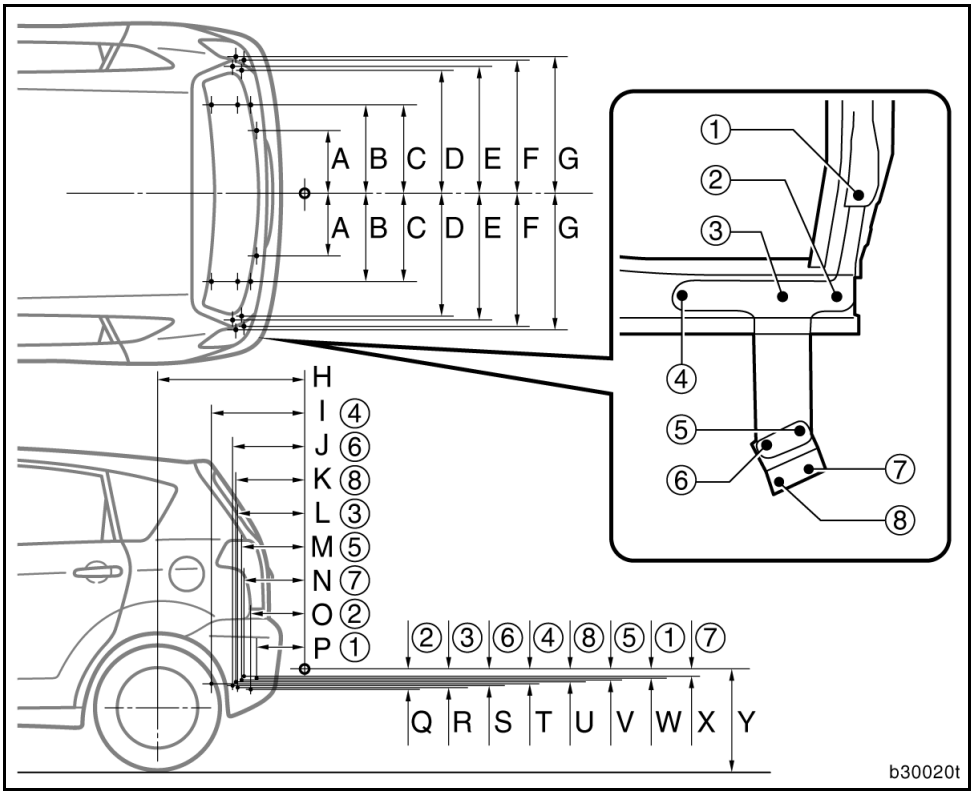

OBSERVERA
Till dragkulans fäste måste du också använda en plåt. Annars kan karossen skadas. Kontakta en auktoriserad Toyota-återförsäljare eller -verkstad, eller annan verkstad med motsvarande kvalifikationer och utrustning för att få mer information.

DÄCK

- Öka 20.0 kPa (0.2 kgf/cm^2 eller bar) till rekommenderat tryck. Se sidan 359 i del 7-2 och sidan 392 i del 8.
- Släpvagnens eller husvagnens däck ska ha det tryck som tillverkaren anger med hänsyn till belastningen.

BELYSNING PÅ SLÄP- ELLER HUSVAGN

- Kontrollera att körriktningsvisare och broms- och bakljus fungerar varje gång du kopplar till släp- eller husvagn. Använd rätt kontaktdon. Koppla inte ihop kablarna direkt, risk för skador i elsystemet eller att belysningen inte fungerar korrekt.

INKÖRNINGSPERIOD

- Toyota rekommenderar att du inte kör med släp- eller husvagn när bilen är ny eller har fått nya komponenter i kraftöverföringen (motor, växellåda, differential, hjullager etc). Kör minst 80 mil innan du börjar belasta bilen med släp.

UNDERHÅLL

- Om du kör med släp kommer din bil att behöva service oftare på grund av den ökade belastningen.
- Efterdrag alla skruvar och muttrar som håller fast släpvagnsdraget efter cirka 100 mils körning med släp.

SÄKERHETSKONTROLL FÖRE KÖRNING MED SLÄP

- Var noga med att inte överskrida dragkulans maxbelastning. Tänk på att trycket på dragkulan ökar belastningen på bilen. Max. tillåten belastning på bakaxeln får inte överskridas.
- Kontrollera att lasten på eller i släpvagnen verkligen ligger fast och inte kan röra sig under körning.
- Om du inte ser bakomvarande trafik ordentligt genom de vanliga backspeglarna måste du montera förlängda sidospeglar på båda sidorna. De extra backspeglarna måste vara infällbara och kunna ställas in så att de ger en tydlig bild av bakomvarande trafik.

TIPS VID KÖRNING MED SLÄP- ELLER HUSVAGN

När du kör med släp- eller husvagn beter sig bilen annorlunda än normalt. De tre vanligaste anledningarna till olyckor vid körning med släp är misstag hos föraren, för hög hastighet och felaktig lastning. Tänk på följande om du kör med släp- eller husvagn:

- Kontrollera att all belysning fungerar och släpvagnens elkoppling fungerar innan du börjar köra. Stanna efter en kort sträcka och gör en ny kontroll av belysning och kopplingar. Om du är ovan att köra med släp bör du träna på att svänga, stanna och backa på en säker plats innan du ger dig ut i trafiken.
- Bromssträckan kan bli längre så du måste hålla större avstånd till framförvarande fordon vid körning med släp. Håll minst en fordonslängd och en släpvagnslängd till framförvarande bil för var 10:e km/h du kör. Undvik att bromsa häftigt eftersom du kan få sladd och hela ekipaget då kan vika sig ”som en fällkniv” så att du förlorar kontrollen över körningen. Risken är speciellt stor vid körning i vått eller halt väglag.
- Starta mjukt och undvik kraftiga accelerationer. Om bilen har manuell växellåda, undvik att i onödan slira med kopplingen genom att låta motorn gå på lågt varvtal och inte rusa motorn. Starta alltid på ettans växel.
- Styr mjukt och undvik tvära svängar. Släp- eller husvagnen kan stöta emot din bil vid en skarp sväng. Sakta farten innan du svänger så att du inte blir tvungen att bromsa hårt.

- Att backa med släpvagn är svårt och kräver övning. Håll längst ner på ratten och vrid ratten åt vänster för att styra släpet åt vänster. Vrid ratten åt höger för att styra släpet åt höger. (Gör alltså tvärtom jämfört med backning utan släp.) Vrid ratten lite i taget och undvik skarpa eller långa svängar. Tag hjälp av någon utanför bilen för att minska risken för olyckor när du backar.
- Tänk på att släpvagnens hjul skär snävare genom kurvor än bilens hjul. Kompensera för detta genom att ta ut svängarna mer än vanligt.
- Sidovind och dåliga vägar försämrar bilens och släpvagnens manöverförmåga betydligt och gör dem instabila. Håll uppsikt bakåt så att du är beredd om du blir omkörd av tunga lastbilar eller bussar som kan få bilen och släpet att svaja. Håll stadigt i ratten och lätta omedelbart men gradvis på gasen om du märker att fordonet börjar att svaja. Öka aldrig farten. Bromsa försiktigt om du måste sakta in. Styr rakt fram. Bilen och släpvagnen kommer att stabiliseras om du inte gör kraftiga manövrer med ratten eller bromspedalen.
- Var försiktig när du kör om andra fordon. En omkörning kräver mycket lång sträcka. Glöm inte längden på släpvagnen när du passerat ett fordon. Se till att du har gott om plats innan du svänger in framför den omkörda bilen.
- För att alltid ha en viss motorbromsverkan bör du köra i manuellt läge (M) (endast manuell 'multi-mode' växellåda) och inte använda 5:ans växel (5-växlad manuell växellåda) och 6:ans växel (6-växlad manuell växellåda).
- Genom den ökade belastning som släpet ger den dragande bilen kan det hända att motorn blir överhettad vid körning i långa uppförsbackar en varm dag (temperatur över 30°C). Stäng omedelbart av luftkonditioneringen (om den är inkopplad) om kylvätskans temperaturmätare visar att motorn går varm. Sväng sedan av vägen och stanna på en säker plats. Se ”Om motorn blir överhettad” på sidan 313 i del 4.
- Lägg alltid lämpliga block framför/bakom hjulen på både bilen och släpet vid parkering. Ansätt parkeringsbromsen hårt. Sätt växelväljaren i läge ”M1”, ”E1” eller ”R” (manuell 'multi-mode' växellåda), alternativt lägg i 1:an eller backväxeln (manuell växellåda). Undvik att parkera med släpvagn på en sluttning, men om det inte går att undvika bör du vidta följande åtgärder:

1. Trampa ner bromspedalen och håll den nedtryckt.
2. Låt någon placera ut klossar bakom bilens och släpvagnens hjul.
3. När hjulklossarna är på plats, släpp upp bromspedalen långsamt tills klossarna tar upp belastningen.
4. Ansätt parkeringsbromsen hårt.
5. Växla till ”M1”, ”E1” eller ”R” (manuell 'multi-mode'växellåda), alternativt lägg i 1:an eller backväxeln (manuell växellåda) och stäng av motorn.

Vid start efter parkering på sluttning:

1. Starta motorn med växelväljaren i läge ”N” (manuell 'multi-mode' växellåda), eller med kopplingspedalen nedtryckt (manuell växellåda). (Om bilen har manuell 'multi-mode' växellåda skall du hålla bromspedalen nedtryckt).
2. Lägg växeln i önskat läge.
3. Lossa parkeringsbromsen och kör långsamt iväg från hjulklossarna. Stanna och trampa ner bromspedalen.
4. Låt någon hämta hjulklossarna.

⚠ VARNING

- **Följ alltid de speciella hastighetsbegränsningar som gäller för körning med släpvagn eller husvagn.**
- **Minska farten och växla ner före en brant eller lång nedförsbacke. Gör inga plötsliga nedväxlingar.**
- **Undvik att trampa ned bromspedalen för länge eller för ofta. Detta kan göra att bromsarna överhettas och förlorar sin verkan.**

Hur du spar bränsle och ökar bilens livslängd

Det är mycket lätt att få en liter bensin att räcka några kilometer längre — tag det bara lugnt! Då ökar också bilens livslängd. Nedan följer några specifika tips för hur du kan spara pengar på både bränsle och reparationer.

- **Kör alltid med rätt lufttryck i däcken.** För lågt lufttryck ger ökat däckslitage och ökar bränsleförbrukningen. Se sid359 i del 7-2.
- **Kör inte med onödig last i bilen.** Tunga saker i bilen ger större belastning på motorn och därmed högre bränsleförbrukning.
- **Undvik lång varmkörning på tomgång.** Börja köra så snart motorn går jämnt, men kör extra mjukt i början. Naturligtvis tar det lite längre tid innan motorn blir varm under kalla vinterdagar.
- **Accelerera sakta och mjukt.** Undvik häftiga starter. Växla till en högre växel så snart som möjligt.
- **Undvik lång tomgångskörning.** Stäng av motorn och starta om den senare om du väntar i bilen.
- **Kör inte på för lågt eller för högt varvtal.** Använd den växel som lämpar sig bäst för den hastighet du håller.
- **Undvik att ständigt accelerera och bromsa.** Bränsleförbrukningen ökar vid många stopp och starter.
- **Undvik att bromsa och stanna i onödan.** Håll jämn hastighet. Försök att observera trafiksignalerna på avstånd så att du tvingas stanna så sällan som möjligt, eller använd kringfartsleder för att undvika trafikljus. Håll lämpligt avstånd till framförvarande fordon för att undvika plötsliga inbromsningar. Då minskar också slitaget på bromsarna.
- **Undvik om möjligt tät trafik och bilköer.**
- **Kör inte med foten på broms- eller kopplingspedalen.** Det ger onödigt slitage, överhettning och hög bränsleförbrukning.

- **Kör med måttlig fart på motorvägar.** Ju fortare du kör desto mer bränsle förbrukas. Bränsleförbrukningen minskar om du sänker farten.
- **Se till att du har korrekt framhjulsinställning.** Undvik att köra mot trottoarkanter och sänk farten på ojämna vägar. Fel framhjulsinställning sliter inte bara kraftigt på däcken utan belastar också motorn hårdare och ger högre bränsleförbrukning.
- **Håll underredet fritt från lera, sand, is och snö.** Det minskar inte bara vikten utan minskar också korrosionsrisken.
- **Håll alltid bilen i toppskick.** Ett smutsigt luftfilter, feljusterad förgasare, fel ventilspel, oljiga eller smutsiga tändstift, förorenad olja, gammalt smörjfett, ojusterade bromsar och liknande, gör att bilens går sämre och höjer bränsleförbrukningen. För att öka livslängden på alla komponenter och för lägsta möjliga driftskostnader bör du låta din Toyota-verkstad utföra service enligt bilens serviceschema. Om du ofta kör under svåra förhållanden bör du se till att servicearbetet utförs oftare än enligt normalschemat.

⚠ VARNING

Stäng aldrig av motorn när du kör nedför långa utförsbackar. Servosystemen för bromsar och styrning fungerar bara när motorn går. Motorn måste också vara igång för att avgasreningen skall fungera på rätt sätt.

Del 4
ÅTGÄRDER I EN NÖDSITUATION

- Om motorn inte startar 306
- Om motorn stannar under körning 312
- Om du inte kan öka motorns varvtal. 312
- Om bilen blir överhettad 313
- Om du får punktering 314
- Om bilen fastnar 326
- Om bilen måste bärgas 327
- Om det inte går att flytta växelväljaren till den manuella ’multi-mode’ växellådan 330
- Om du tappat bort bilnycklarna 331
- Om öppnaren till bakluckan inte fungerar. 332

Om motorn inte startar
(a) Några enkla åtgärder (bensinmotor)

Börja med att kontrollera att du försöker starta bilen på rätt sätt enligt instruktionerna i ”Start av motorn” på sidan 288 i del 3, samt att det finns tillräckligt med bränsle i tanken innan du fortsätter med nedanstående kontroller. Du bör också kontrollera om du kan starta bilen med någon av reservnycklarna. Om de fungerar är det troligen fel på den första nyckeln. Låt en auktoriserad Toyota-återförsäljare eller -verkstad, eller annan verkstad med motsvarande kvalifikationer och utrustning kontrollera nyckeln. Om ingen av nycklarna fungerar är det antagligen fel i startspärrsystemet. Kontakta en auktoriserad Toyota-återförsäljare eller -verkstad eller annan verkstad med motsvarande kvalifikationer och utrustning. (Se ”Nycklar” på sidan 16 i del 1-2.)

Om motorn inte orkar dra runt motorn eller om den går alltför långsamt —

1. Kontrollera att batterianslutningarna är rena och fastdragna.
2. Om batterianslutningarna är i gott skick, tänd taklampan.
3. Om lampan inte tänds, eller om den lyser svagare eller slocknar när du vrider om startnyckeln är batteriet urladdat. Du kan försöka starta bilen med startkablar. Se ”(d) Hjälpstart” på sidan 309 för mer information.

Om taklampan lyser som vanligt men motorn ändå inte går att starta krävs antagligen någon justering eller reparation. Kontakta en auktoriserad Toyota-återförsäljare eller -verkstad eller annan verkstad med motsvarande kvalifikationer och utrustning.

OBSERVERA
Försök inte bogsera eller skjuta igång bilen. Detta kan skada bilen eller orsaka en kollision när motorn plötsligt startar. Dessutom kan katalysatorn överhettas och börja brinna.

Om startmotorn går normalt men motorn ändå inte startar —

1. Välj audioläge, eller stäng av motorn, och försök att starta motorn igen.
2. Om motorn ändå inte startar kan den ha fått för mycket bensin, blivit ”sur”, efter för många startförsök. Se ”(b) Start om motorn har blivit sur” på sidan 308 för mer information.
3. Om motorn ändå inte startar krävs en justering eller reparation. Kontakta en auktoriserad Toyota-återförsäljare eller -verkstad eller annan verkstad med motsvarande kvalifikationer och utrustning.

(a) Några enkla åtgärder (dieselmotor)

Om bränsletanken är tom…

Se ”(c) Om du kör slut på bränslet i tanken och motorn stannar” på sidan 308 för att få mer information.

Om du har tillräckligt med bränsle…

Innan du börjar felsökningen skall du först ha försökt att starta motorn på vanligt sätt enligt ”Start av motorn” på sidan 288 i del 3. Kontrollera också om motorn kan startas med någon av de andra nycklarna . Om de fungerar är det troligen fel på den första nyckeln. Låt en auktoriserad Toyota-återförsäljare eller -verkstad, eller annan verkstad med motsvarande kvalifikationer och utrustning kontrollera nyckeln. Om ingen av nycklarna fungerar är det antagligen fel i startspärrsystemet. Kontakta en auktoriserad Toyota-återförsäljare eller -verkstad eller annan verkstad med motsvarande kvalifikationer och utrustning. (Se ”Nycklar” på sidan 16 i del 1-2.)

Om motorn inte orkar dra runt motorn eller om den går alltför långsamt —

1. Kontrollera att batterianslutningarna är rena och fastdragna.
2. Om batterianslutningarna är i gott skick, tänd taklampan.
3. Om lampan inte tänds, eller om den lyser svagare eller slocknar när du vrider om startnyckeln är batteriet urladdat. Du kan försöka starta bilen med startkablar. Se ”(d) Hjälpstart” på sidan 309 för mer information.

Om taklampan lyser som vanligt men motorn ändå inte går att starta krävs antagligen någon justering eller reparation. Kontakta en auktoriserad Toyota-återförsäljare eller -verkstad eller annan verkstad med motsvarande kvalifikationer och utrustning.

OBSERVERA

Försök inte bogsera eller skjuta igång bilen. Detta kan skada bilen eller orsaka en kollision när motorn plötsligt startar. Dessutom kan partikelfiltret DPT (Diesel Particulate Filter System), 4-vägskatalysatorn (Diesel Particulate NOx Reduction system) samt katalysatorn bli mycket heta och utgöra en brandfara.

Om startmotorn går normalt men motorn ändå inte startar —

Bilen behöver justeras eller repareras. Ring en auktoriserad Toyota-återförsäljare eller -verkstad eller annan verkstad med motsvarande kvalifikationer och utrustning och be om hjälp.

(b) Start om motorn har blivit sur (bensinmotor)

Om motorn inte startar kan det bero på att den har fått för mycket bensin, blivit ”sur”, under de många startförsöken.

Gör då så här: Trampa gaspedalen i botten och starta motorn. Håll gaspedalen i detta läge i 15 sekunder och släpp sedan upp den. Försök sedan att starta motorn igen utan att trampa på gaspedalen.

Om motorn inte startar efter 30 sekunder, vänta några minuter och försök igen.

Om motorn ändå inte startar krävs en justering eller reparation. Ring en auktoriserad Toyota-återförsäljare eller -verkstad eller annan verkstad med motsvarande kvalifikationer och utrustning och be om hjälp.

(c) Om du kör slut på bränslet i tanken och motorn stannar (dieselmotor)

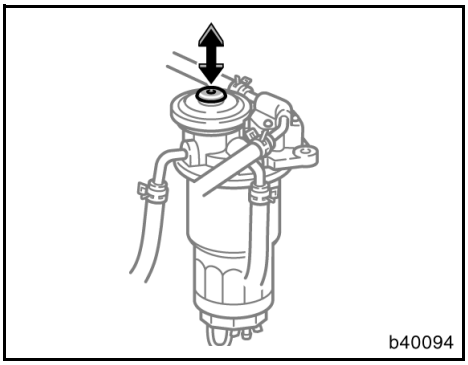

Starta motorn igen på något av följande sätt:

1. Tanka bilen igen.
2. Använd handpumpen tills du känner mer motstånd för att lufta bränslesystemet.
3. Låt startmotorn gå tills motorn startar.

   Om motorn inte startar inom 30 sekunder, vänta i 10 sekunder och försök med steg 2 igen.

   Om motorn ändå inte startar, kontakta en auktoriserad Toyotaåterförsäljare eller -verkstad, eller annan verksamhet med motsvarande kvalifikationer och utrustning.
4. När motorn har startat, trampa lätt på gaspedalen lätt tills motorn går lugnt och jämnt.

OBSERVERA
Låt inte startmotorn gå runt strax innan du tankar eller använder handpumpen. Det kan skada motorn och bilens bränslesystem.

(d) Start med startkablar

Följ nedanstående instruktioner mycket noga för att undvika risken att batteriet exploderar. Koppla startkablarna i exakt rätt ordning och på rätt plats. Vid en batteriexplosion kan svavelsyra spruta ut med allvarliga personskador och skador bl.a. på bilens elektronik och elsystem som följd.

Om du inte är helt säker på hur bilen skall startas med hjälp av startkablar är det bättre att du anlitar en mekaniker eller en bilbärgare.

⚠ VARNING

- **Elektrolyten i batteriet innehåller svavelsyra som är giftig och frätande. Använd skyddsglasögon när du hjälpstartar en bil och undvik att få syra på huden, kläderna eller bilen.**
- **Om du får elektrolyt på händer, kläder eller i ögonen måste du omedelbart ta av dig alla förorenade klädesplagg och skölja huden eller ögonen med mycket vatten. Sök sedan omedelbart läkarhjälp. Fortsätt under färden att skölja det skadade stället med vatten. Använd svamp eller handduk.**
- **Den gas som normalt bildas i batteriet är mycket explosiv och exploderar omedelbart om en öppen låga eller gnista kommer i närheten av batteriet. Använd därför endast riktiga startkablar. Rök inte och tänd inte tändstickor under startförsöket.**

OBSERVERA

Hjälpbatteriet ska ha 12 volts spänning. Om du inte är helt säker på att batteriet har rätt spänning får det inte användas.

START MED STARTKABLAR

1. Om hjälpbatteriet sitter i en annan bil måste du kontrollera att bilarna inte vidrör varandra. Släck alla onödiga lampor och stäng av alla strömförbrukare som inte behövs.

   Använd ett batteri som är av samma kvalitet, eller högre. Andra batterier kan vara svåra att använda i detta syfte.

   Ladda batteriet i flera minuter om det är svårt att starta med startkablar.
2. Ta om bort alla cellhattar från båda batterierna, vid behov. Lägg en tygtrasa över de öppna hålen på batteriet eller batterierna. (Då minskar risken för explosion, personskador och brännsår.)
3. Om motorn i bilen med hjälpbatteriet inte redan går, starta motorn och låt den gå några minuter. Vid start med startkablar ska motorn gå med cirka 2000 varv/min, dvs med gaspedalen lätt nedtryckt.

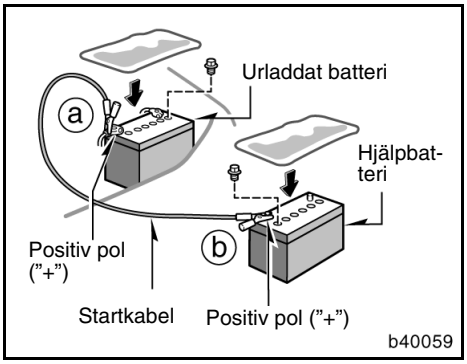

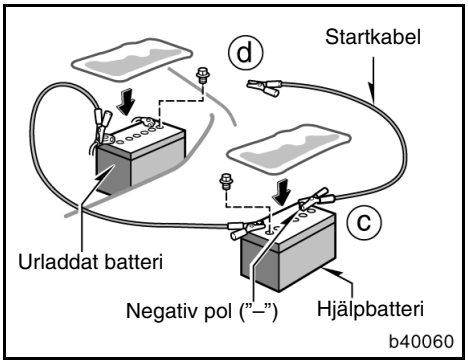

4. Anslut kablarna i ordning a, b, c, d.

   a. Anslut klämman på den positiva (röda) startkabeln till den positiva polen (+) på det urladdade batteriet.

   b. Anslut klämman i andra änden av den positiva (röda) startkabeln till den positiva polen (+) på hjälpbatteriet.

   c. Anslut klämman på den negativa (svarta) startkabeln till den negativa polen (-) på hjälpbatteriet.

   d. Anslut klämman i andra änden av den negativa (svarta) startkabeln till en fast olackerad metalldel på karossen i bilen med det urladdade batteriet.

   Rekommenderad anslutningspunkt visas på följande bild:

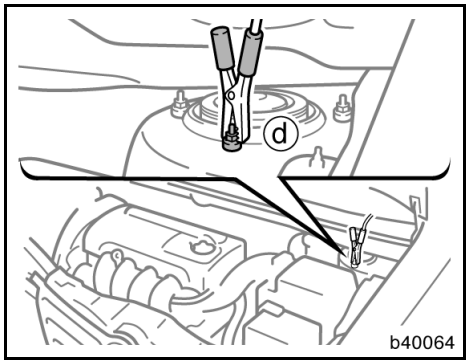

Anslutningspunkt

Anslut inte kabeln till eller i närheten av några delar som rör sig när motorn startas.

⚠ VARNING

Luta dig inte över batteriet när du kopplar kablarna och låt inte av misstag startkablar eller polklämmor vidröra något annat utom de rätta polerna på batteriet och ”jord”.

5. Ladda det urladdade batteriet med startkablarna i cirka 5 minuter. Låt bilen med hjälpbatteriet hela tiden gå med cirka 2000 varv/min, dvs med gaspedalen lätt nedtryckt.
6. Starta motorn på vanligt sätt. Låt den sedan gå i flera minuter med cirka 2000 varv/min, dvs med gaspedalen lätt nedtryckt.
7. Koppla sedan försiktigt bort startkablarna i exakt omvänd ordning: först den negativa kabeln och därefter den positiva kabeln.
8. Kasta eventuella trasor som använts för att täcka över batterierna på lämplig uppsamlingsplats — de kan vara indränkta med svavelsyra.
9. Sätt tillbaka cellhattarna om de har tagits bort.

Om orsaken till att batteriet blivit urladdat inte är helt klar (t.ex. att du glömt släcka någon lampa) bör elsystemet kontrolleras av en auktoriserad Toyota-återförsäljare eller -verkstad, eller annan verkstad med motsvarande kvalifikationer och utrustning.

Om det första startförsöket inte lyckas…

Kontrollera att polena på startkablarna är ordentligt fastsatta. Ladda upp det urladdade batteriet med startkablarna anslutna i flera minuter. Starta sedan motorn på vanligt sätt.

Om det andra försöket inte heller lyckas kan batteriet vara slut. Låt en auktoriserad Toyota-återförsäljare eller -verkstad, eller annan verkstad med motsvarande kvalifikationer och utrustning kontrollera batteriet.

Om motorn stannar under körning

Om motorn stannar under körning…

1. Minska hastigheten långsamt och kör rakt fram. Styr sedan försiktigt till sidan av vägen och stanna på en lämplig plats.
2. Tänd varningsblinkers.
3. Bensinmotor —

Välj audioläge eller stäng av motorn och försök att starta motorn igen.

Om det inte lyckas, se ”Om motorn inte startar” på sidan 306 i den här delen.

Dieselmotor —

Om du har tillräckligt med bränsle: Försök starta motorn igen.

Om det inte lyckas, se ”Om motorn inte startar” på sidan 306 i den här delen.

Om bränsletanken är tom: Se ”(c) Om du kör slut på bränslet i tanken och motorn stannar” på sidan 308 för att få mer information.

⚠ VARNING

Om motorn inte är igång fungerar inte servosystemen för styrning och bromsning. Du behöver då använda mycket större kraft än vanligt för att styra och bromsa.

Om du inte kan öka motorns varvtal (bensinmotor)

Om motorns varvtal inte ökar när gaspedalen är nedtryckt kan ett problem ha uppstått i motorns elektroniska styrningssystem.

Vibrationer kan uppstå i detta läget. Om du emellertid trycker ned gaspedalen hårt och långsamt kan du köra bilen med låg hastighet. Låt en auktoriserad Toyota-återförsäljare eller -verkstad eller annan verkstad med motsvarande kvalifikationer kontrollera bilen snarast möjligt.

Även om felet i det elektroniska gaspedalsystemet eventuellt korrigerar sig vid körning i låg fart återställs systemet antagligen inte helt förrän du stängt av motorn eller valt audioläge.

⚠ VARNING

Se till att du använder pedalen på rätt sätt.

Om du inte kan öka motorns varvtal (dieselmotor)

Om motorns varvtal inte ökar när gaspedalen är nedtryckt kan det vara något problem i motorns elektroniska styrningssystem. Stanna bilen och kontakta en auktoriserad Toyota-återförsäljare eller -verkstad eller annan verkstad med motsvarande kvalifikationer och utrustning, eller kör bilen försiktigt eftersom dess prestanda är starkt nedsatt, snarast möjligt till en auktoriserad Toyota-återförsäljare eller -verkstad eller annan verkstad med motsvarande kvalifikationer och utrustning.

Även om felet i motorns elektroniska styrsystem eventuellt korrigerar sig vid körning i låg fart återställs systemet antagligen inte helt förrän du stängt av motorn och valt audioläge.

Om bilen blir överhettad

Om temperaturmätaren visar att kylarvätskan är för varm, om motorn tappar kraft eller om du hör ett knackande ljud från motorn är den troligen överhettad. Gör då så här...

1. Kör åt sidan av vägen och stanna på lämplig plats. Tänd varningsblinkers. Sätt växelväljaren i läge ”N” (manuell ’multi-mode’ växellåda) eller växelspaken i friläge (manuell växellåda) och dra åt parkeringsbromsen. Stäng av luftkonditioneringen om den är påkopplad.
2. Om kylarvätska eller ånga tränger ut under motorhuven skall du stanna motorn. Vänta tills ångbildningen upphört innan du öppnar motorhuven. Om du inte hör eller ser något som tyder på ångbildning eller kokning kan du låta motorn gå på tomgång. Kontrollera att kylfläkten är igång. Stäng annars av tändningen.

⚠ VARNING

Undvik personskador genom att hålla motorhuven stängd tills ångbildningen upphört. Utrusande ånga eller kylarvätska tyder på mycket högt tryck.

3. Kontrollera om det finns något synligt vattenläckage från kylare eller slangar eller om vätska droppar ner under bilen. Observera att det är normalt att det droppar vatten från luftkonditioneringen om den har varit inkopplad.

⚠ VARNING

Håll händer och kläder borta från fläkten och motorns drivremmar när motorn är igång.

4. Om vätska läcker ut skall du stänga av motorn omedelbart. Ring en auktoriserad Toyota-återförsäljare eller -verkstad eller annan verkstad med motsvarande kvalifikationer och utrustning och be om hjälp.

5. Om du inte ser några uppenbara läckor skall du kontrollera expansionstanken. Om den är tom, fyll på kylarvätska medan motorn går. Fyll ungefär till hälften. För information om kylarvätskor, se ”Val av kylarvätska” på sidan 308 i del 7-2.

⚠ VARNING

Tag aldrig av kylarlocket (bensinmotor) eller locket till expansionskärlet eller luftventilen (dieselmotor) medan motorn och kylaren är varma. Het kylarvätska och ånga som sprutar ut under högt tryck kan ge allvarliga brännskador.

6. Gör en ny kontroll av vätskenivån i expansionstanken när motortemperaturen har sjunkit till normal nivå. Fyll på mer kylvätska tills expansionstanken är ungefär halvfull om det behövs. Om vätskenivån sjunker snabbt tyder det på en läcka i systemet. Låt en auktoriserad Toyota-återförsäljare eller -verkstad, eller annan verkstad med motsvarande kvalifikationer kontrollera systemt snarast möjligt.

Om du får punktering

1. Minska hastigheten långsamt och kör rakt fram. Styr försiktigt åt sidan av vägen och stanna på en säker plats där du inte är i vägen för trafiken. Stanna inte i mittremsan på en motorväg. Parkera, om möjligt, på plan, fast mark.
2. Stäng av motorn och tänd varningsblinkers.
3. **Endast manuell växellåda ’multi-mode’:** Drag åt parkeringsbromsen ordentligt och starta motorn. Flytta sedan växelväljaren till ”M1”, ”E1” eller ”R”.

   Manuell växellåda:
   Lägg an parkeringsbromsen hårt och lägg i backväxeln.
4. Be passageraren kliva ur bilen på den sida där man inte kommer i vägen för trafiken.
5. Läs noga följande anvisningar.

⚠ VARNING

Tänk på följande för att minska risken för dödsfall eller svåra olyckor när du använder domkraften:

- **Bilens egen domkraft är endast avsedd att användas i nödfall vid punktering. Den är inte avsedd för byte av sommar- och vinterdäck.**
- **Följ noga anvisningarna för användning av domkraften.**
- **Se till att ingen kroppsdel är under en bil som bara hålls upplyft med domkraft. Det medför risk för personskador.**
- **Starta inte motorn och låt den inte vara igång när bilen är upplyft med domkraften.**
- **Parkera om möjligt på plan, fast mark, dra åt parkeringsbromsen ordentligt och sätt växelväljaren i ”M1”. ”E1” eller ”R” (manuell ‘multi-mode’ växellåda), eller backläge (manuell växellåda). Blockera det diagonalt motsatta hjulet mot det punkterade, vid behov.**

- **Var noga med att placera domkraften exakt rätt i lyftpunkten. Om bilen lyfts och domkraften är felplacerad kan bilen skadas eller falla av domkraften med allvarliga personskador som följd.**
- **Kryp aldrig under en bil som står upplyft med en domkraft.**
- **Använd domkraften bara för att lyfta upp bilen vid hjulbyte.**
- **Låt ingen sitta kvar i bilen när du lyfter den med domkraft.**
- **Lägg inget mellan domkraften och bilen eller under domkraften när du lyfter bilen.**
- **Lyft bara bilen så högt som det krävs för att byta hjul.**

OBSERVERA

Fortsätt inte att köra med punkterat däck. Däcket kan förstöras för gott redan efter en kort sträcka.

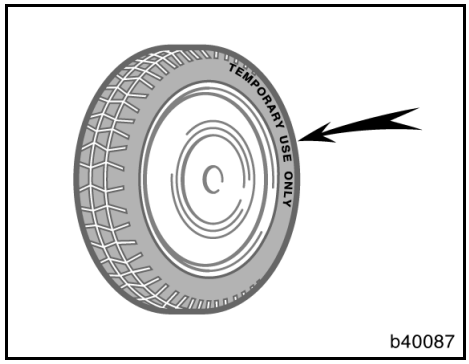

Nödhjul

Nödhjulet är endast avsett för tillfälligt bruk.

Nödhjulet identifieras genom texten ”TEMPORARY USE ONLY” (endast för tillfälligt bruk) på sidan av däcket.

Nödhjulet tar mindre plats i bagageutrymmet. Det är också lättare än ett vanligt reservhjul och bidrar därmed till att sänka bränsleförbrukningen och gör hjulet lättare att montera vid en punktering.

Nödhjulet kan användas många gånger om så behövs. Det håller för upp till 480 mils körning beroende på vägförhållanden och körsätt. När slitagevarnarna börjar synas måste nödhjulet bytas.

Se även avsnittet om däck på sid 390 i kapitel 7-2 för att få mer information om förslitningsvarnarna och annan serviceinformation.

⚠ VARNING

- **Nödhjulet är konstruerat särskilt för din Toyota. Använd det inte på någon annan bil.**
- **Kör aldrig med fler än ett nödhjul på bilen samtidigt.**
- **Lufttrycket i nödhjulet bör vara 420 kPa (4.2 kgf/cm^2 eller bar).**
- **Kör inte fortare än 80 km/tim när du använder nödhjulet.**
- **Ersätt nödhjulet med ett reguljärt hjul snarast möjligt. Om du använder ett s.k. nödhjul känns eventuellt inte bilens exakta hastighet av vilket stör den normala funktionen hos följande system: ABS-bromsar, bromsassistans-, antisladd-, stabiliserings-, samt farthållarsystem.**
- **Undvik plötsliga accelerationer, hårda inbromsningar och tvära svängar när du kör med nödhjul.**

OBSERVERA

Markfrigången blir lägre när nödhjulet är monterat. Undvik att passera över föremål och kör sakta på ojämna eller oasfalterade vägar och över farthinder. Kör inte heller in bilen i en automatisk biltvätt eftersom den kan fastna och ta skada.

Nödvändiga verktyg och reservhjul

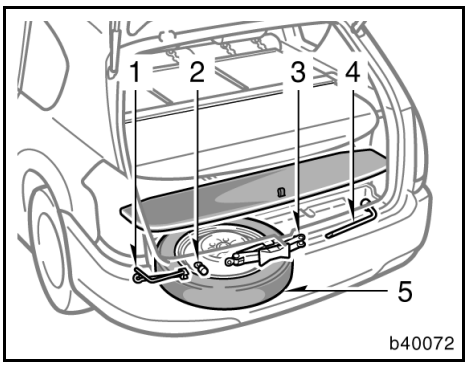

1. Ta fram verktyg och reservhjul.

1. Domkraftsvev
2. Förlängningsrör
3. Domkraft
4. Hjulmutternyckel
5. Reservhjul

Se till att du vet var domkraften och övriga verktyg är placerade och hur de fungerar så att du är förberedd om du behöver använda dem.

Bilens domkraft är endast avsedd att användas i nödfall vid punktering. Domkraften är inte avsedd för byte av sommar- och vinterdäck.

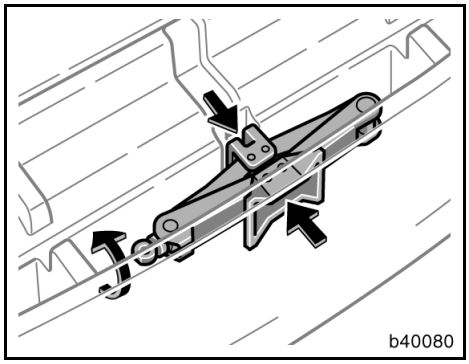

Tag ut domkraften genom att vrida kopplingen för hand tills domkraften är fri.

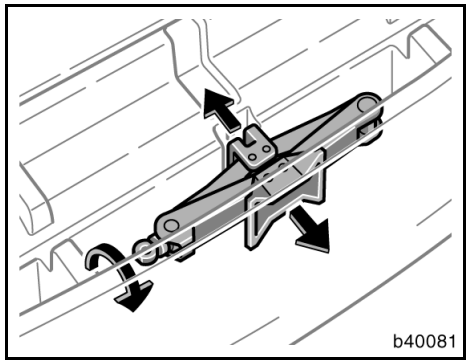

Lägg tillbaka domkraften för förvaring genom att vrida kopplingen för hand tills domkraften sitter fast.

Då kan den inte flyga framåt vid en häftig inbromsning eller vid en eventuell olycka.

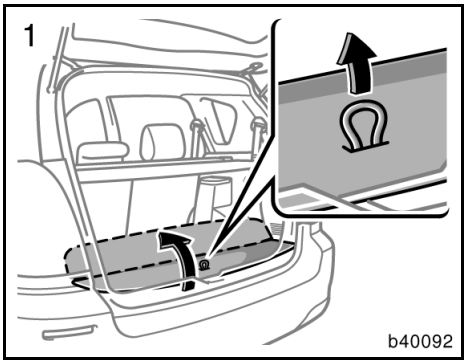

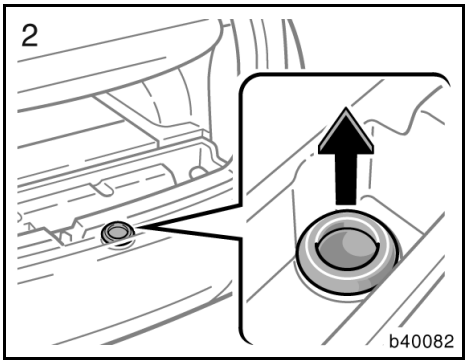

Tag ut reservhjulet så här:

1. Dra upp remmen och öppna golvets mittendel.
2. Tag bort kåpan som bilderna visar.

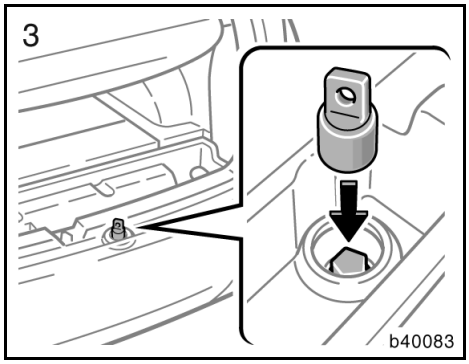

3. Placera förlängningsröret (för att ta bort reservhjulet) på skruven som håller reservhjulet på plats.

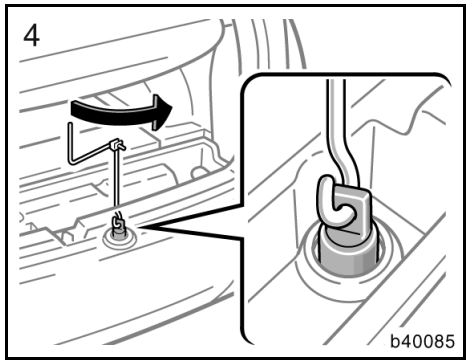

4. Sätt handtaget genom förlängningsröret, vrid handtaget moturs. Fortsätt tills hjulet har sänkts ned på marken.

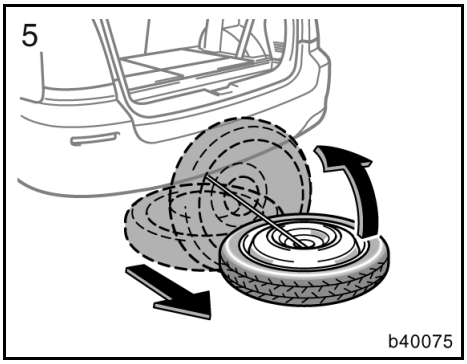

5. Drag ut reservhjulet och placerad det mot stötfångaren.

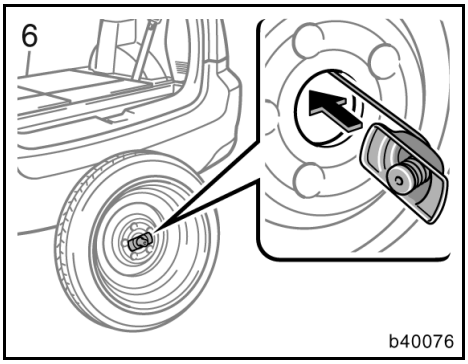

6. Ta bort fästet.

Blockera ett av hjulen

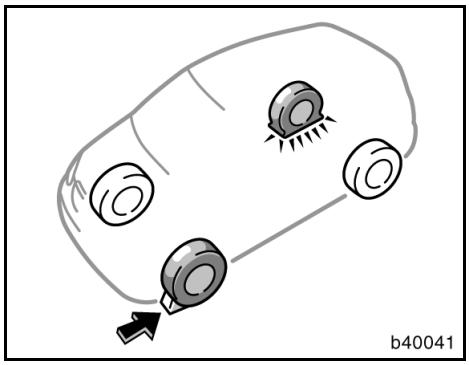

2. Blockera det diagonalt motsatta hjulet så att bilen inte kan rulla när du lyfter upp den med domkraften.

Blockera framhjulet framifrån och bakhjulet bakifrån.

Ta bort hjulsidan (endast stålfälgar)

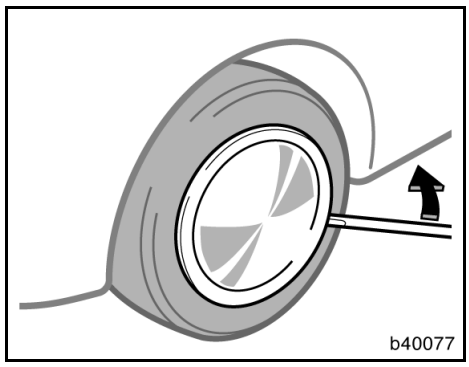

3. Tag bort hjulsidan.

Bänd loss hjulsidan med hjulmutternyckelns mejselände, som bilden visar.

⚠ VARNING

Bänd inte loss hjulsidan med handen. Var försiktig när du hanterar hjulsidan så att du inte skadar dig.

Lossa hjulmuttrarna

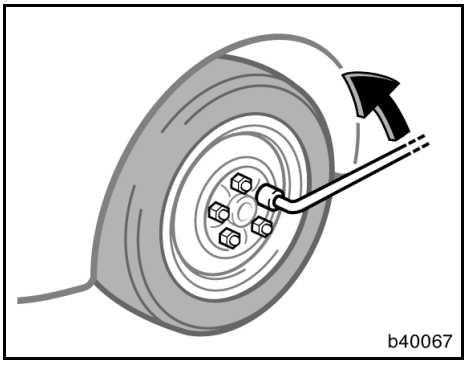

4. Lossa alla hjulmuttrar.

Lossa alltid hjulmuttrarna litet innan du lyfter upp bilen med domkraften.

Vrid muttrarna moturs för att lossa dem. För att få tillräcklig kraft håller du hjulmutternyckeln vågrätt åt höger som bilden visar. Fatta tag i hjulmutternyckeln längst ut på handtaget och drag uppåt. Se till att hjulmutternyckeln inte glider av från muttern.

Tag inte bort muttrarna än — lossa dem inte mer än ett halvt varv.

⚠ VARNING

Använd aldrig olja eller fett på skruvar eller muttrar. Muttrarna kan då falla av och orsaka en allvarlig olycka.

Lyftpunkter för domkraften

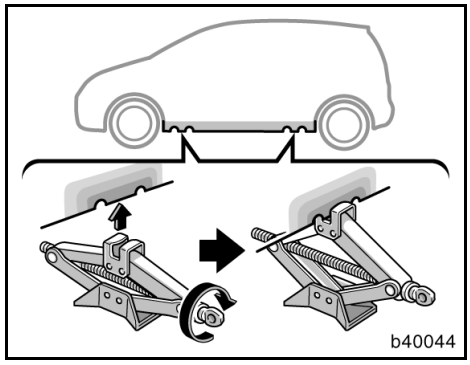

5. Placera domkraften på exakt rätt ställe enligt bilden.

Kontrollera att domkraften står på ett fast och jämnt underlag.

Upphissning av bilen

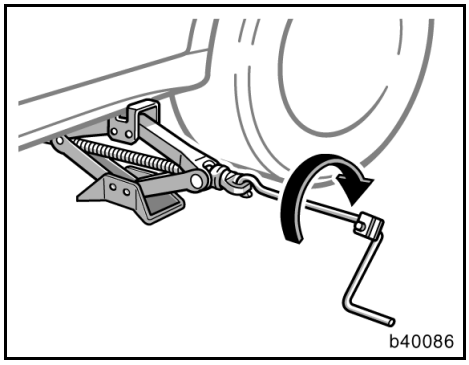

6. Ingen får sitta kvar i bilen när den hissas upp. Lyft bilen tillräckligt högt för att reservhjulet skall kunna monteras.

Tänk på att det behövs mer plats för att sätta på reservdäcket än för att ta av det platta däcket.

Hissa upp bilen genom att passa in domkraftens handtag i domkraften (det ska glappa något) och vrida det medurs. När domkraften går mot bilen och börjar lyfta ska du kontrollera ännu en gång att domkraften står stadigt och är rätt placerad.

⚠ VARNING
Kryp aldrig under en bil som står upplyft med en domkraft.

Hjulbyte

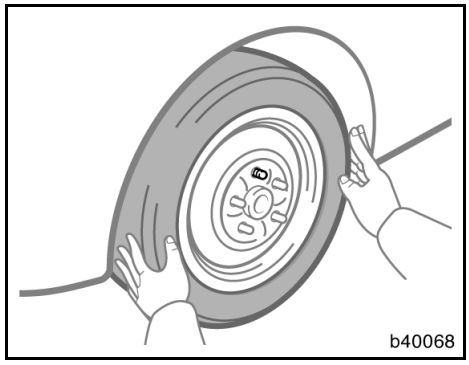

7. Ta bort hjulmuttrarna och byt hjul.

Lyft av det punkterade hjulet och lägg det åt sidan.

Rulla fram reservhjulet och ställ det i rätt läge i förhållande till hjulbultarna. Lyft upp hjulet så att åtminstone den översta bulten går igenom hålet. Tryck sedan in hjulet över de andra bultarna.

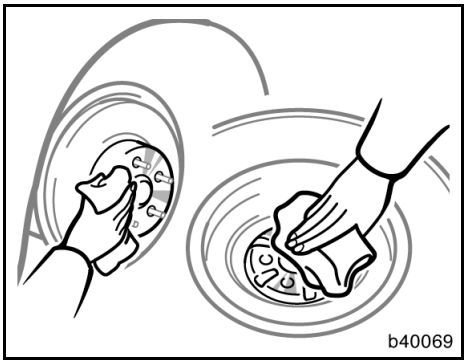

Tag bort eventuell rost från kontaktytorna med stålborste eller liknande innan du sätter på det nya däcket. Om man monterar ett hjul utan ren kontakt metall-mot-metall kan muttrarna så småningom lossna vilket, i värsta fall, kan leda till att hjulet lossnar under körning.

Åtdragning av hjulmuttrarna

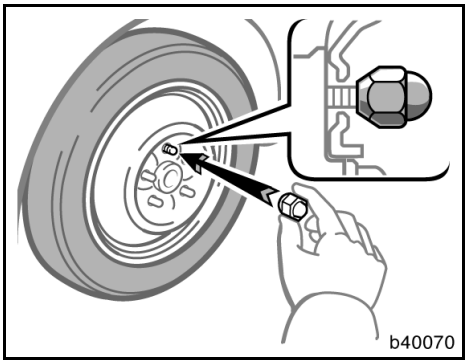

8. Sätt tillbaka alla hjulmuttrarna för hand.

Skruva på alla hjulmuttrarna (med den avsmalnande sidan inåt) och drag fast för hand så hårt du kan. Tryck hjulet mot navet och försök dra ytterligare något för hand.

⚠ VARNING

Använd aldrig olja eller fett på skruvar eller muttrar. Det kan leda till att muttrarna dras åt för hårt och skadar skruvarna. Muttrarna kan då falla av och orsaka en allvarlig olycka. Rengör skruvar eller muttrar som är belagda med olja eller fett.

Sänk ned bilen

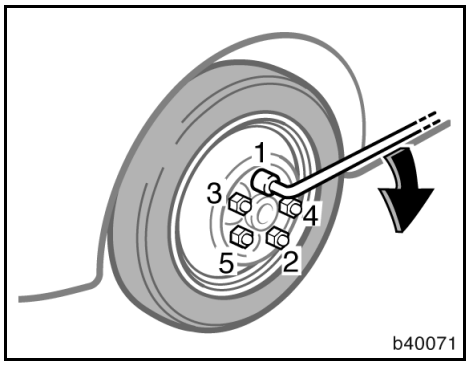

9. Sänk ner bilen helt och drag fast hjulmuttrarna.

Veva domkrafthandtaget moturs för att sänka ned bilen.

Drag åt hjulmuttrarna medurs med hjulmutternyckeln. Använd inga andra verktyg, hammare, förlängningsrör etc, och tryck inte heller med foten. Se till att hjulmutternyckelns hylsa är rätt placerad över hjulmuttern.

Drag åt varje mutter litet i taget i nummerordning som bilden visar. Fortsätt tills alla muttrarna är hårt åtdragna.

⚠ VARNING

- **Var försiktig när du sänker ned bilen så att du inte fastnar med ett ben eller en fot under bilen och att inte heller någon annan skadas.**
- **Snarast möjligt efter ett hjulbyte ska hjulmuttrarna dras med en momentnyckel - 103 Nm (10,5 kpm). Annars kan muttrarna lossna och hjulen kan falla av vilket kan orsaka en allvarlig olycka.**

Sätt tillbaka hjulsidan (endast stålfälgar)

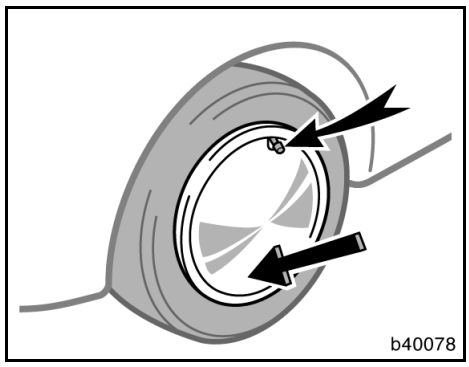

10. Sätt tillbaka hjulsidan.

1. Montera hjulsidan i rätt läge.

   Passa in hacket i hjulsidan över luftnippeln som på bilden.
2. Tryck hårt med handen på ena sidan av hjulsidan och knacka runt den andra sidan med den andra handen tills hjulsidan sitter på plats.

⚠ VARNING

- **Var försiktig när du hanterar hjulsidan så att du inte skadar dig.**
- **Sätt inte tillbaka en skadad hjulsida av plast. Den kan flyga av under körning och orsaka olyckor.**

Efter ett hjulbyte

11. Kontrollera lufttrycket i däcket.

Justera lufttrycket enligt specifikationerna på sid392 i del 8. Om trycket är för lågt, kör sakta till närmaste bensinstation och fyll på luft till rätt tryck.

Glöm inte att sätta tillbaka ventilhatten. Den hindrar att smuts eller fukt kommer in i ventilen och orsakar luftläckage. Skaffa en ny ventilhatt så snart som möjligt om den gamla saknas.

12. Stuva undan verktyg, domkraft och det platta däcket.

Så snart som möjligt efter ett hjulbyte skall du (eller din Toyota-återförsäljare) efterdra hjulmuttrarna med momentnyckel till rätt åtdragningsmoment som anges på sid392 i del 8. Låt snarast möjligt laga det punkterade däcket.

⚠ VARNING

Innan du kör iväg, kontrollera att alla verktyg, domkraften, det punkterade hjulet och varningstriangeln ligger säkert fast i bilen för att minska risken för personskador vid en eventuell kollision eller hård inbromsning.

Om bilen fastnar

Om bilen har fastnat i snö, lera, sand etc, kan du försöka att gunga loss den.

Antispinnfunktion (TRC)
Stäng av antispinnfunktionen för att ge hjulen möjlighet att spinna så att bilen kan komma loss. (Se även ”Antispinnsystem” på sid 156 i del 1-7.)

⚠ VARNING

Försök inte att gunga bilen fri genom att skjuta den bakåt och framåt om människor eller föremål befinner sig i närheten av bilen. Bilen kan plötsligt fara iväg framåt eller bakåt med skador eller en olycka som följd.

OBSERVERA

Om du försöker ”gunga loss” bilen skall du iakttaga följande säkerhetsåtgärder för att inte skada växellåda och andra komponenter.

- ***Tryck inte ned gaspedalen när du växlar eller innan varje växling framåt eller bakåt är slutförd.***
- ***Rusa inte motorn och undvik att hjulen spinner.***
- ***Om bilen fortfarande sitter fast efter många försök att gunga loss den, bör du försöka på något annat sätt t.ex. genom bogsering.***

Om bilen måste bärgas

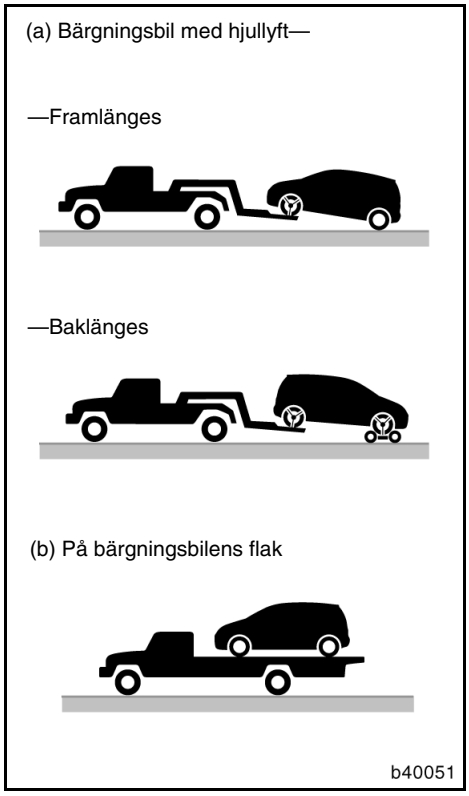

Om bilen måste bärgas rekommenderar vi att du låter en auktoriserad Toyota-återförsäljare eller -verkstad, eller annan kvalificerad yrkesutövare som t.ex. en kommersiell bärgningsfirma göra detta. Din bil måste transporteras enligt (a) eller (b) på bilden.

Bara om det är omöjligt att få hjälp från en auktoriserad Toyota-återförsäljare eller -verkstad, eller en kvalificerad yrkesutövare som t.ex. en bärningsfirma kan bilen i nödfall bogseras försiktigt enligt anvisningarna under ”Bogsering i nödfall” på sidan 329 i denna del.

Rätt utrustning och kännedom om lagar och förordningar för bilbärgning och transport är viktigt för att din bil inte skall skadas. Bärgningsfirmorna vet i de flesta fall vilka lagar och regler som gäller i samband med bärgning.

Din bil kan skadas om den bogseras på fel sätt. Även om de flesta bärgare känner till hur bilen skall bärgas finns alltid risken att någon gör ett misstag. Följ nedanstående försiktighetsåtgärder för att undvika skador på bilen. Visa gärna den här sidan för bärgaren som skall utföra arbetet.

FÖRSIKTIGHETSÅTGÄRDER VID BÄRGNING:

Använd alltid erforderlig säkerhetsutrustning och följ lagar och förordningar. Axlar och hjul som vilar på marken måste vara oskadade och i körbart skick. Använd rullvagn om de är skadade.

(a) Bärgningsbil med hjullyft

Framlänges — Lossa parkeringsbromsen.

OBSERVERA
Vid lyftning, kontrollera att inte någon del av den upplyfta bilen skrapar i marken och skadas under bogseringen. Annars finns det risk för att den bärgade bilens stötfångare och/eller underrede skadas.

Baklänges —

- Endast manuell växellåda 'multi-mode':

  Vi rekommenderar att en rullvagn används. Rullvagnen placeras under framhjulen. Om du inte använder en rullvagn (eller om ingen är tillgänglig) välj först läge IG-ON och för växelväljaren till läge "N". Kontrollera på indikeringslampan att växellådan är i "N"-läge.

Efter att växelväljaren har flyttats till läge "N" skall du alltid kontrollera att växeln är urkopplad och i friläge genom att skjuta på bilen eller på annat sätt. Om det inte går att lägga växeln i friläge, skall du stänga av motorn och välja läge IG-ON och flytta växelväljaren en gång från "N" till "E", "M" eller "R" och därefter tillbaka till "N" igen. Stäng sedan av motorn. Dessa metoder kan fungera för att lägga växeln i friläge. Om växellådan fortfarande inte kan sättas i friläge måste en rullvagn användas.

- Manuell växellåda:

  Vi rekommenderar att en rullvagn placeras under framhjulen. Om du inte använder rullvagn, välj ACC och lägg växellådan i friläge.

OBSERVERA
Bogsera inte baklänges med framhjulen på marken och med startnyckeln borttagen eller i "LOCK"-läge. Rattlåset är inte tillräckligt starkt för att hålla framhjulen raka.

(b) På bärgningsbilens flak

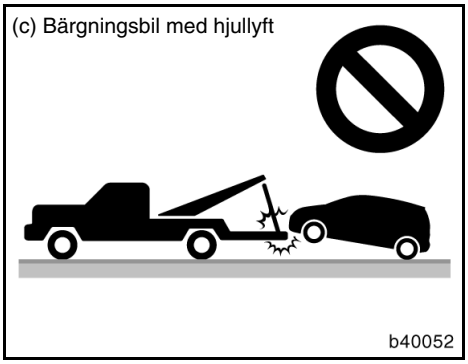

(c) Hängande i kedja eller vajer

OBSERVERA
Bärga aldrig bilen upplyft med kedja eller vajer, varken framlänges eller baklänges. Det innebär stor risk för skador på karossen.

Bogsering i nödfall

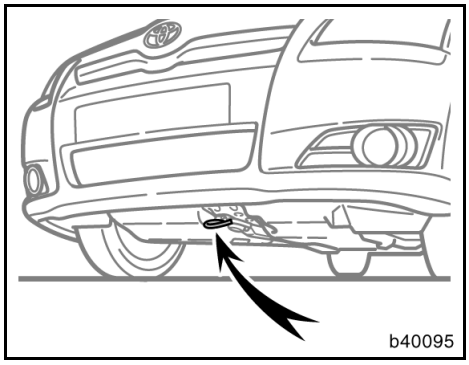

Fram

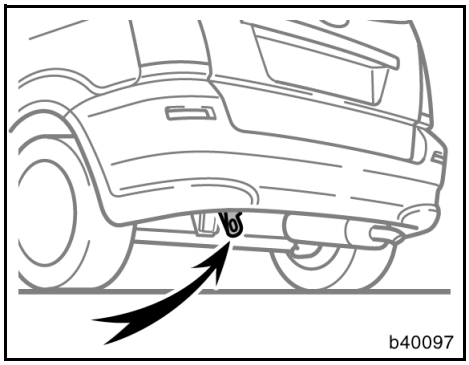

Bak

Om bilen måste bärgas rekommenderar vi att du låter en auktoriserad Toyota-återförsäljare eller -verkstad, eller annan kvalificerad yrkesutövare som t.ex. en kommersiell bärgningsfirma göra detta.

Om det är omöjligt att få professionell hjälp kan bilen i nödfall bogseras med en bogserlina som fästs i en av bogseröglorna under bilen. Var mycket försiktig om bilen skall bogseras.

OBSERVERA
Använd endast angiven bogserögla annars kan du skada bilen.

En förare måste sitta i den bogserade bilen för att styra och bromsa.

Bogsering på detta sätt bör endast ske på bra vägbana, korta sträckor och med låg hastighet. Bogsering på detta sätt får endast göras om hjul, axlar, kraftöverföring, styrning och bromsar är i funktionsdugligt skick.

⚠ **VARNING**
Var mycket försiktig vid bilbärgning. Starta mjukt och kör lugnt för minsta möjliga belastning på bogseröglorna och bogserlinan eller kedjan. Om bogseröglorna eller bogserlinan brister under bogsering finns det risk för svåra skador eller olyckor.

OBSERVERA
Använd endast lina eller kedja som är särskilt avsedd för bogsering av bilar. Bogserlinan eller kedjan måste fästas på ett säkert sätt i bogseröglorna.

Lossa parkeringsbromsen före bogseringen och lägg växeln i friläge. Motorn måste ha startats eller vara i audioläge.

Endast manuell växellåda 'multi-mode': Efter att växelväljaren har flyttats till läge "N" skall du alltid kontrollera att växeln är urkopplad och i friläge genom att skjuta på bilen eller på annat sätt. Om det inte går att lägga växeln i friläge, skall du stänga av motorn och välja läge IG-ON och flytta växelväljaren en gång från "N" till "E", "M" eller "R" och därefter tillbaka till "N" igen. Stäng sedan av motorn. Dessa metoder kan fungera för att lägga växeln i friläge. Om växellådan fortfarande inte kan sättas i friläge kan du inte använda kablar eller kedjor.

⚠ VARNING

Om motorn inte är igång fungerar inte servosystemen för styrning och bromsning. Du behöver då använda mycket större kraft än vanligt för att styra och bromsa.

Om det inte går att flytta växelväljaren till den manuella 'multi-mode' växellådan

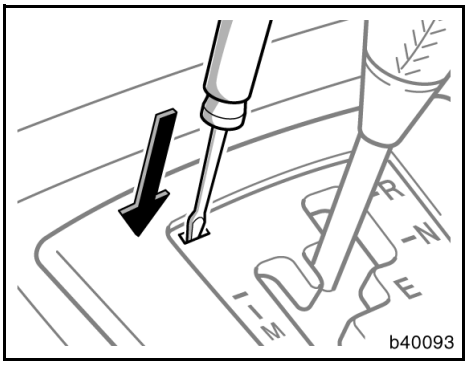

Om växelväljarspärren inte är lossad och växelväljaren inte kan flyttas, även om i IG-ON-läge, skall följande anvisningar följas:

1. **Stäng av motorn, eller byt till audioläge. Kontrollera att parkeringsbromsen är åtdragen.**
2. **Placera en skruvmejsel med platt blad eller liknande i hålet och tryck på spärrknappen. Spaken kan användas medan knappen trycks in.**
3. **För växelväljaren till läge "N".**
4. **Trampa ned bromspedalen och växla till IG-ON-läge.**
5. **Kontrollera att indikeringslampan för växelläget visar "N" eller kontrollera att växellådan är i friläge på följande sätt:**

- Efter att växelväljaren har flyttats till läge "N" ska du alltid kontrollera att växeln är urkopplad och i friläge genom att skjuta på bilen eller på annat sätt. Om det inte går att lägga växeln i friläge, skall du stänga av motorn och välja läge IG-ON och flytta växelväljaren en gång från "N" till "E", "M" eller "R" och därefter tillbaka till "N" igen. Stäng sedan av motorn. Dessa metoder kan fungera för att lägga växeln i friläge. Om växellådan fortfarande inte kan sättas i friläge kan du inte använda kablar eller kedjor.

6. Starta motorn medan du trampar ner bromspedalen.

Se till att en auktoriserad Toyota-återförsäljare eller -verkstad, eller annan verkstad med motsvarande kvalifikationer och utrustning kontrollerar systemet snarast möjligt.

Om du tappat bort bilnycklarna

Du kan beställa en ny nyckel från en auktoriserad Toyota-återförsäljare eller -verkstad, eller annan verksamhet med motsvarande kvalifikationer och utrustning om du ger dem nyckelns nummer samt fjärrkontrollnyckeln.

Även om du bara förlorar en nyckel skall du kontakta en auktoriserad Toyota-återförsäljare eller -verkstad, eller annan verksamhet med motsvarande kvalifikationer och utrustning som kan tillverka en ny nyckel. Om du förlorar alla dina nycklar går det inte att göra nya nycklar, hela startspärrsystemet måste bytas ut.

Se de råd som finns under ”Nycklar” på sidan 16 i del 1-2.

Du kan använda ditt befintliga system för fjärrkontroll med den nya nyckeln. Kontakta en auktoriserad Toyota-återförsäljare eller -verkstad eller annan verksamhet med motsvarande kvalifikationer och utrustning för att få mer information.

Om du har låst in nycklarna i bilen och inte kan få tag i en dubblettnyckel kan många auktoriserade Toyota-återförsäljare eller -verkstäder, eller andra verkstäder med motsvarande kvalifikationer och utrustning ändå öppna dörren åt dig med hjälp av specialverktyg. Om du måste slå sönder ett fönster för att komma in i bilen rekommenderar vi den minsta sidorutan eftersom den är billigast att byta ut. Var mycket försiktig så att du inte skär dig på glaset.

Om öppnaren till bakluckan inte fungerar

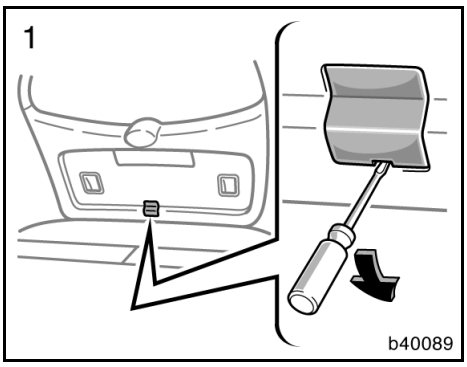

Om handtaget till bakluckan är ur funktion kan du öppna den från insidan.

Öppna bakluckan inifrån så här.

1. Ta bort kåpan från bakdörrslisten med en skruvmejsel med platt blad.

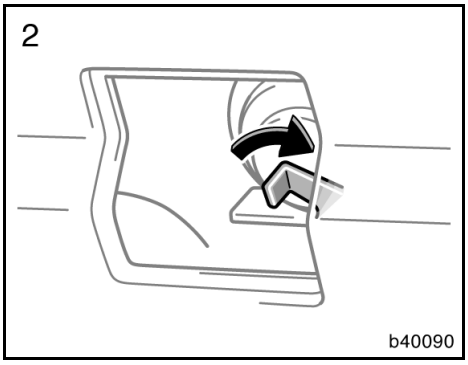

Utan kåpa

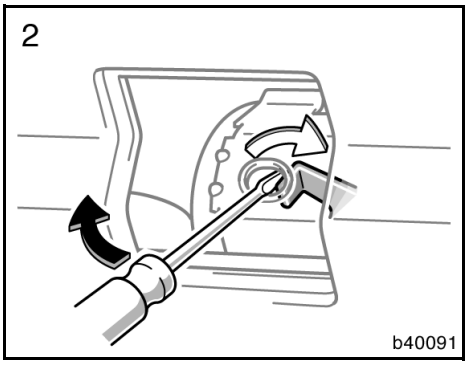

Med kåpa

2. Utan kåpa — Tryck spaken åt höger.

   Med kåpa — För in en skruvmejsel med platt blad eller motsvarande i hålet i locket och tryck spaken åt höger.

Se till att öppnaren till bakluckan blir kontrollerad/reparerad av en auktoriserad Toyota-återförsäljare eller -verkstad eller annan verkstad med motsvarande kvalifikationer och utrustning.

Del 5
ROSTSKYDD OCH BILVÅRD

- Skydda din Toyota mot rost 334
- Tvätta och vaxa din Toyota 335
- Rengöring invändigt 337

Skydda din Toyota mot rost

Toyota Motor Corporation har genom mångårigt, intensivt forskningsarbete och med rostförebyggande konstruktioner gjort sin del av arbetet för att förhindra rostangrepp på din bil. Vid tillverkningen har den senaste och mest avancerade tekniken utnyttjats för att få fram en förnämlig produkt med lång livslängd. Nu beror det på dig! Genom att sköta din Toyota på rätt sätt bevarar du de rostskyddande egenskaperna under lång tid.

De vanligaste orsakerna till rost är:

- Vägsalt, smuts och fukt som samlas på svåråtkomliga ställen under bilen.
- Skador i bilens lack eller underredsskydd som orsakas av olyckshändelser eller stenskott.

Det är speciellt viktigt att vårda bilen väl om du bor i ett område där det är speciellt skadliga förhållanden för bilen eller ofta kör i sådana områden:

- Vägsalt och dammbindande kemikalier påskyndar rostangreppen, liksom saltet i luften nära havet eller områden med stora industriutsläpp.
- Hög luftfuktighet påskyndar rostangreppen särskilt vid temperaturer strax över noll.
- Vatten och fukt som under lång tid ligger kvar på osynliga ställen kan orsaka rostangrepp även om bilen i övrigt förefaller torr.
- Även vid högre temperaturer sker rostangrepp i dåligt ventilerade utrymmen i bilen där det torkar långsamt.

Ovanstående punkter visar betydelsen av att hålla bilen, framför allt undersidan av bilen, så ren som möjligt, och att omgående åtgärda minsta skada i lackering eller underredsskydd.

Motverka rostangrepp på följande sätt:

Tvätta bilen ofta. Det är naturligtvis nödvändigt att tvätta bilen regelbundet för att hålla den ren, men tänk även på följande för att förhindra rostangrepp:

- Om du vintertid kör på saltade vägar eller om du bor i närheten av havet bör du spola av underredet minst en gång i månaden för att minska risken för rostangrepp.
- Använd en kraftig vattenstråle eller en högstryckstvätt med ånga för att ta bort smuts från undersida och hjulhus. Var särskilt noggrann med de ställen som är svåra att se och där lera och smuts samlas. Det gör mer skada än nytta att bara blöta upp lera och skräp utan att ta bort det ordentligt. Kontrollera också dräneringshålen i dörrarnas undersidor, i tröskellådor och i chassibalkarna. Om dräneringshålen är igensatta kan eventuellt vatten inte rinna ut och då är det stor risk för rostangrepp.
- Tvätta bilens undersida omsorgsfullt när vintern är över.

Se ”Tvättning och vaxning av din Toyota” på sidan 335 för fler tips.

Kontrollera bilens lack och dekorlister. Om det finns repor eller skador efter stenskott bör du omedelbart åtgärda dessa för att förhindra att rosten får fäste. Om skadan gått ner till metallen bör du låta en kvalificerad billackerare utföra arbetet.

Kontrollera även bilens interiör. Vatten och smuts kan samlas under golvmattorna och orsaka rost. Titta under mattorna ibland för att försäkra dig om att golvet är torrt. Var särskilt noggrann om du transporterar kemikalier, rengöringsmedel, gödningsmedel, salt m.m. Sådana kemikalier bör förpackas väl vid transport. Rengör och torka mycket noga om du skulle råka spilla något.

Montera stänkskydd. Om du ofta kör på saltade vägar eller grusvägar ger stänkskydden bilen extra skydd. Stora stänkskydd som går långt ner mot marken är bäst. Fästena och det område där stänkskydden monteras måste också rostskyddas. Din auktoriserade Toyota-återförsäljare, -verkstad, eller annan verkstad med motsvarande kvalifikationer och utrustning monterar gärna lämpliga stänkskydd.

Parkera bilen i ett väl ventilerat garage eller utomhus under tak. Parkera inte i ett fuktigt eller dåligt ventilerat garage. Om du tvättar bilen i garaget eller om du kör in med regnvatten eller snö på bilen kan garaget bli så fuktigt att det är risk för rost. Även i ett varmgarage kan en våt bil börja rosta om ventilationen är dålig.

Tvätta och vaxa din Toyota

Tvätta bilen

Tvätta bilen regelbundet för att hålla den ren.

I följande fall är risken för försämring av lacken och uppkomst av rost extra stor. Tvätta därför bilen mycket ofta.

- Efter körning i kustområden
- Efter körning på saltade vägar vintertid
- När det kommit tjära, sav från träd, fågelspillning eller döda insekter på bilen
- Efter körning i trakter där luften är rökig, sotig, dammig, järnhaltig eller kemikaliehaltig
- När bilen blivit mycket smutsig av damm eller lera

Tvätta bilen för hand

Parkera bilen i skugga och vänta tills karossen inte känns varm.

⚠ VARNING

- **Var försiktig så att du inte skadar händerna när du tvättar undersidan av bilen.**
- **De heta avgaserna gör att avgasröret blir hett. Vidrör inte avgasröret förrän det har svalnat när du tvättar bilen. Du kan få brännskador om du vidrör ett hett avgasrör.**

1. Spola först bort löst sittande smuts. Tag bort all lera och allt vägsalt från bilens undersida och ur hjulhusen.
2. Tvätta med milt biltvättmedel som blandas enligt tillverkarens anvisningar. Använd en mjuk svamp eller trasa. Håll den mycket våt och skölj den ofta. Gnid inte hårt utan låt tvättmedlet lösa upp smutsen.

Hjulsidor av plast: Hjulsidor av plast kan lätt skadas av organiska ämnen. Om hjulsidorna får stänk av organiska ämnen ska du genast tvätta bort sådana med vatten och kontrollera om hjulsidan har tagit skada

Aluminiumfälgar: Tvätta med svag tvållösning eller milt tvättmedel.

OBSERVERA

- ***Använd inte frätande kemiska rengöringsmedel på fälgarna. (Exempel: fluorvätesyra)***
- ***Använd inte ångtvättar eller kemikalierna i dessa för rengöring av din bil.***
- ***Använd inte hårda rengöringssvampar, stålborstar eller grova slipmedel för rengöring av fälgarna.***
- ***Använd inte alkohol, lösningsmedel, bensin eller andra icke-neutrala rengöringsmedel eftersom sådana kan förändra fälgarnas form och rostbeständighet.***

Stötfångare av plast: Tvätta försiktigt. Gnid inte med slipande rengöringsmedel. Stötfångarens yta är mjuk och blir lätt repig.

Utvändigt belysning: Tvätta försiktigt. Använd inga organiska ämnen och skrubba dem inte med en hård borste. Det kan skada den utvändiga ytan på lamporna.

Asfalt och tjära: Tag bort med terpentin eller med specialtvättmedel som inte skadar lacken.

3. Skölj bilen noga. Om tvålvatten eller tvättmedel blir kvar och torkar på lackytan kan den bli fläckig. Om det är varmt ute kan du behöva skölja av varje del av bilen så snart du tvättat den.
4. Torka bilen med en ren och mjuk bomullstrasa eller sämskskinn för att undvika vattenfläckar. Du behöver inte torka hårt — lacken kan lätt repas.

OBSERVERA

- ***Använd inte bensin eller starka lösningsmedel. De kan vara giftiga eller orsaka skador.***
- ***Skrubba inte någon del av bilen med en hård borste, det kan orsaka skador.***

Automatisk biltvätt

Bilen kan tvättas i en automatisk biltvätt, men tänk på att lacken kan repas av vissa borsttyper, dåligt filtrerat tvättvatten samt av vissa tvättprocesser. Repor i lacken gör att den förlorar sin hållbarhet och lyster, särskilt när det gäller mörka färger. Fråga, vid minsta tvekan, den som är ansvarig för biltvätten om din bil utan risk kan köras genom biltvätten.

OBSERVERA

Tag alltid bort antennen innan du kör in i en automatisk biltvätt. Den kan annars förstöras.

Vaxa och polera din Toyota

Genom att vaxa och polera din bil bevaras den ursprungliga, höga glansen.

Vaxa bilen en gång per månad, eller så snart vatten inte stöts bort från lackytan.

1. Tvätta och torka alltid bilen innan du vaxar den, även om du använder ett kombinerat vax och rengöringsmedel.
2. Använd polish och vax av hög kvalitet. Om lackytan har blivit mycket matt bör du börja med rengöringspolish och därefter polera med ett separat bilvax. Följ tillverkarens anvisningar noga. Kom ihåg att polera och vaxa kromdetaljerna också, inte bara lacken.
3. När vattnet inte bildar pärlor på lacken utan flyter ut i pölar är det dags att vaxa bilen igen.

Utvändigt belysning: Vaxa inte lamporna. Vax kan orsaka skador på glasytan. Torka eller tvätta bort vax som oavsiktligt kommit på glasytan.

Bättringsfärg

Bättringsfärg kan användas för att fylla i små repor eller stenskott.

Fyll i med bättringsfärg så snart som möjligt efter att du upptäcker skadan för att minska risken för rostangrepp. Använd en liten vattenfärgpensel och rör om färgen väl. Ytan som ska lackas måste vara ren och torr. Om du bara målar i själva skadan blir det nästan omöjligt att upptäcka den. Lägg på så lite färg som möjligt och måla inte på ytan runt repan eller stenskottet.

Rengöring invändigt

⚠ VARNING

- **Modell med sidokrockkuddar och modeller med sidokrockkuddar och sidokrockgardiner:**
  Var försiktig så att du inte spiller vatten eller tvättmedel på golvet. Det finns risk att sidokrockkuddarna eller sidokrockkuddar och sidokrockgardiner inte fungerar korrekt när de behövs, vilket kan orsaka livsfarliga skador.
- **Tvätta inte golvet med vatten och låt inte vatten komma på golvmattorna vid rengöring av ut- och insidan av bilen. Vatten som tränger in i ljudanläggningens delar eller andra elektriska detaljer ovanför eller under golvmattan kan orsaka skador på elsystemet och medverka till rostangrepp.**

Vinylklädsel

Bilens vinylklädsel kan lätt rengöras med mild tvål- eller diskmedelslösning.

Börja med att dammsuga klädseln för att ta bort lös smuts. Använd sedan en mjuk svamp eller trasa för att fukta vinylklädseln med tvål- eller diskmedelslösningen. Låt tvättmedlet verka några minuter för att lösa upp smutsen och torka sedan rent med en ren fuktig trasa. Upprepa proceduren om inte all smuts följer med första gången. Du kan också använda vinylrengöringsmedel av skumtyp som fungerar mycket bra. Följ tillverkarens instruktioner.

OBSERVERA

Använd aldrig starka lösningsmedel, thinner, bensin eller fönsterputs på inredningen i bilen.

Mattor

Rengör mattorna med skumbildande schampo av god kvalitet.

Börja med att dammsuga mattan noga för att ta bort så mycket smuts som möjligt. Det finns flera typer av mattschampo. Vissa säljs i sprayflaskor och andra består av pulver eller vätska som blandas med vatten så att ett skum bildas. Tvätta mattan genom att stryka på skummet med en svamp eller borste. Arbeta med cirkelrörelser.

Häll inte vatten på mattan — resultatet blir bäst om du håller mattan så torr som möjligt. Läs instruktionerna på schampot och följ dem noga.

Säkerhetsbälten

Bilbältena kan rengöras med mild tvållösning eller ljummet vatten.

Använd svamp eller trasa. Kontrollera samtidigt om säkerhetsbältena är slitna eller skadade.

OBSERVERA

- ***Bältena får inte färgas eller blekas — det kan försvaga dem.***
- ***Använd inte säkerhetsbältena förrän de har torkat.***

Fönster

Tvätta alla fönster med vanligt fönsterputs.

OBSERVERA

- ***Låt inte rengöringsmedel eller vätska komma på sensorn för den automatiska torkarfunktionen vid rengöring av vindrutans insida.***
- ***Var försiktig så att du inte repar eller skadar de tunna värmetrådarna eller kontakterna när du rengör bakrutans insida.***

Luftkonditioneringspanel, ljudanläggning, instrumentpanel, konsol och strömbrytare

Rengör med mjuk fuktad trasa.

Doppa en ren och mjuk trasa i kallt eller ljummet vatten, vrid ur den och torka försiktigt bort eventuell smuts.

OBSERVERA

- ***Använd inte starka lösningsmedel (fotogen, sprit, bensin etc) eller andra starka alkaliska eller sura lösningar. Kemikalier av detta slag kan missfärga eller fläcka ytskiktet och även göra att det lossnar.***
- ***Kontrollera att rengöringsmedel och polish som du avser att använda inte innehåller några skadliga ämnen enligt ovan.***
- ***Se till så att du inte spiller flytande doftmedel i kupén om du använder sådant. Det kan innehålla beståndsdelar av ovanstående slag. Torka omedelbart bort eventuellt spill på det sätt som beskrivs ovan.***

Skinnklädsel

Skinnklädsel kan rengöras med ett milt ylletvättmedel.

Tag bort fläckar och smuts med en mjuk trasa fuktad med mycket svag lösning (5%) av något tvättmedel avsett för ylle. Torka sedan med en ren, torr trasa noga bort varje spår av tvättmedel och vatten.

Efter rengöring eller om skinnklädseln blivit våt av annan orsak måste den omedelbart torkas med ren, mjuk och torr trasa. Låt skinnet sedan lufttorka med god ventilation och i skugga.

OBSERVERA

- ***Fläckar som inte går bort med neutralt tvättmedel tas bort med rengöringsmedel som inte innehåller organiskt lösningsmedel.***
- ***Använd aldrig organiska lösningsmedel, som bensin, sprit eller bensen, inte heller basiska eller sura lösningar för att rengöra skinnklädseln. Sådana ämnen kan orsaka missfärgning.***
- ***Använd inte nylonborste eller svamp av syntetfiber eller liknande, som kan repa den mjuka, fina skinnytan.***
- ***Det kan lätt bildas mögel på smutsig skinnklädsel. Var särskilt noga med att undvika oljefläckar. Försök att alltid hålla skinnklädseln ren.***
- ***Om skinnklädseln under lång tid utsätts för direkt solljus kan ytan hårdna och krympa. Parkera i skuggan när så är möjligt, speciellt sommartid.***
- ***Soliga sommardagar kan det bli mycket varmt i kupén. Undvik att lägga något av vinyl eller plast på sätena eller saker som innehåller vax som kan klibba fast på skinnet när det är varmt.***
- ***Felaktig rengöring av skinnklädsel kan orsaka missfärgning eller ge fläckar.***

Om du inte är säker på hur du ska göra ren din Toyota bör du fråga en auktoriserad Toyota-återförsäljare eller -verkstad, eller annan verkstad med motsvarande kvalifikationer och utrustning — de hjälper gärna till.

Del 6
FAKTA OM UNDERHÅLL

- Fakta om underhåll. 342
- Behöver bilen repareras? 343

Fakta om underhåll

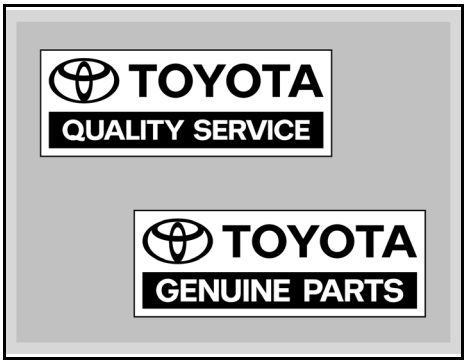

Regelbundet underhåll är mycket viktigt.

Vi rekommenderar att du skyddar din Toyota genom att lämna in den för service enligt det separata servicehäftet. Regelbunden service ger många fördelar:

- God bränsleekonomi
- Bilen får längre livslängd
- Normal körning
- Säkerhet
- Tillförlitlighet
- Fullt garantiskydd
- Bilen är alltid i besiktningsskick

Din Toyota är konstruerad och tillverkad med tanke på god driftekonomi och låga underhållskostnader. Många servicemoment som tidigare krävdes har helt eliminerats eller kan nu utföras med längre tidsintervall än tidigare. Det som återstår av serviceprogrammet är därför mycket viktigt. Följ alltid serviceschemat.

Komplett information om service och underhåll finns i ”Service & Garanti” i bilhandlingarna.

Vem ska utföra service?

För att hålla din bil i bästa möjliga skick rekommenderar Toyota att alla reparationer och allt underhåll utförs av en auktoriserad Toyota-återförsäljare eller -verkstad, eller annan verkstad med motsvarande kvalifikationer och utrustning. För reparationer och underhåll som täcks av bilens garanti bör du uppsöka en auktoriserad Toyota-återförsäljare eller -verkstad som använder Toyota originaldelar vid alla slags reparationer. Det kan också vara fördelaktigt att använda auktoriserade Toyota-återförsäljare eller -verkstäder för reparationer som inte täcks av bilens garanti. På grund av att de är erfarna specialister på Toyota-bilar kan medlemmar av Toyotas nätverk hjälpa dig vid alla sorts problem som kan dyka upp.

Din Toyota-återförsäljare eller -verkstad, eller annan verkstad med motsvarande kvalifikationer och utrustning utför noggrant alla moment enligt serviceschemat — tillförlitligt och ekonomiskt.

Arbeten du kan göra själv

Vissa serviceåtgärder är så enkla att du kan utföra dem själv om du bara är litet händig och har de vanligaste verktygen. Dessa moment är speciellt markerade i serviceschemat och på sidan 345 i del 7 finns kortfattade instruktioner om hur de ska utföras.

Andra serviceåtgärder kräver däremot både specialverktyg och specialkunskaper. Överlåt därför viktiga serviceåtgärder till kvalificerade fackmän. Även om du har lång erfarenhet av att själv arbeta med bilar rekommenderar vi att du låter en auktoriserad Toyota-återförsäljare eller -verkstad, eller annan verkstad med motsvarande kvalifikationer och utbildning utföra servicearbeten och reparationer. Varje auktoriserad Toyota-återförsäljare eller -verkstad noterar utfört underhåll i bilens garantihäfte vilket är värdefullt om du någonsin skulle behöva garantireparation. Skulle du välja att anlita en annan välkvalificerad och välutrustad verkstad än en auktoriserad Toyota-verkstad för reparationer eller underhåll av din bil rekommenderar vi att du begär att verkstaden arkiverar noteringar om bilens underhåll.

Serviceintervallen avgörs med hjälp av vägmätarställningen eller tiden, vilket som kommer först enligt serviceschemat.

Gummislangar (för kyl- och värmesystem samt broms- och bränslesystem) bör kontrolleras av en utbildad mekaniker i enlighet med Toyotas serviceschema.

Dessa är särskilt viktiga underhållsdetaljer. Byt dåliga eller skadade slangar omedelbart. Tänk på att gummislangar åldras, vilket kan leda till att de sväller, försvagas eller spricker.

Behöver bilen repareras?

Var uppmärksam på förändringar i prestanda och ljud samt synliga tecken på att bilen behöver service. Nedan beskrivs några tydliga tecken på att bilen behöver service:

- Motorn misständer, går ojämnt eller knackar
- Märkbart minskad kraft i motorn
- Konstiga ljud från motorn
- Läckage under bilen (vattendropp från luftkonditioneringen efter användning är dock normalt)
- Avgasljudet har ändrats (Det kan tyda på farligt läckage av koldioxid. Kör då med fönstren öppna och låt omedelbart kontrollera avgassystemet.)
- Lufttrycket i däcken verkar lågt. Däcken tjuter i kurvor eller är ojämnt slitna
- Bilen drar åt ena hållet vid körning på rak och jämn väg
- Konstiga ljud från fjädrar, stötdämpare eller hjulupphängning
- Minskad bromsverkan. Broms- och/eller kopplingspedalen känns svampig. Pedalen går nästan ner till golvet. Bilen drar åt ena sidan vid bromsning.
- Motortemperaturen ligger konstant över normalt värde.

Om du observerar något av dessa tecken skall du snarast lämna in bilen till en auktoriserad Toyota-återförsäljare eller -verkstad, eller annan verkstad med motsvarande kvalifikationer och utrustning. Bilen behöver antagligen justeras eller repareras.

⚠ VARNING

Fortsätt inte köra bilen utan att få den kontrollerad. Följden kan i vissa fall bli allvarliga skador på bilen och i värsta fall personskador.

Del 7-1
GÖR-DET-SJÄLV-SERVICE

Inledning

- Översikt av motorrummet 346
- Placering av säkringar 348
- Säkerhetsåtgärder när du själv arbetar med bilen 350
- Lyftpunkter för domkraften 351

Översikt av motorrummet

▶Bensinmotor

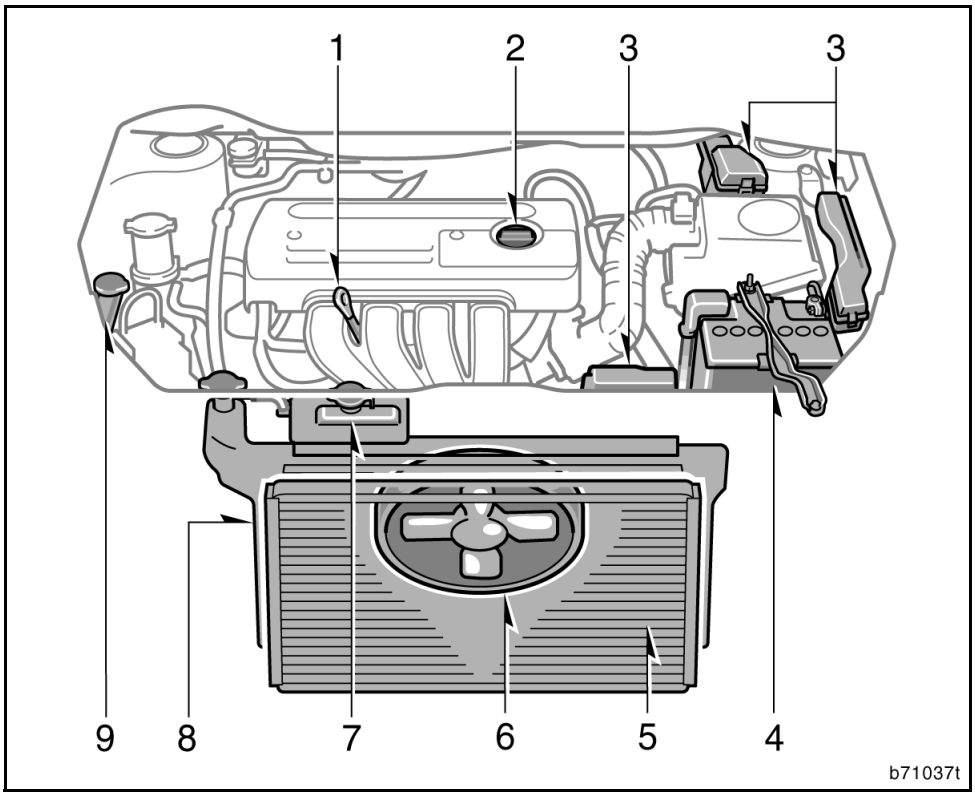

1. Mätsticka för motorolja
2. Lock för påfyllning av motorolja
3. Säkringsboxar
4. Batteri
5. Kondensor
6. Eldriven kylfläkt
7. Behållare för kylarvätska
8. Kylare
9. Behållare för spolarvätska till vindruta, bakruta och strålkastare

▶Dieselmotor

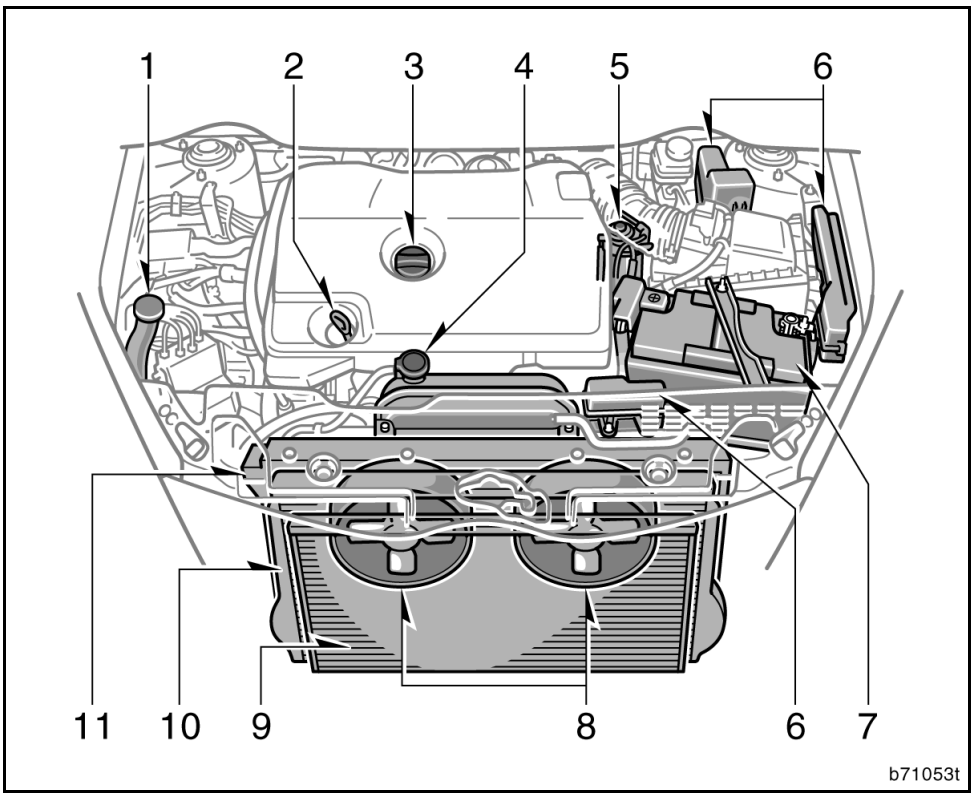

1. Behållare för spolarvätska till vindruta, bakruta och strålkastare
2. Mätsticka för motorolja
3. Lock för påfyllning av motorolja
4. Behållare för kylarvätska
5. Bränslefilter
6. Säkringsboxar
7. Batteri
8. Eldrivna kylfläktar
9. Kondensor
10. Intercooler
11. Kylare

Placering av säkringar

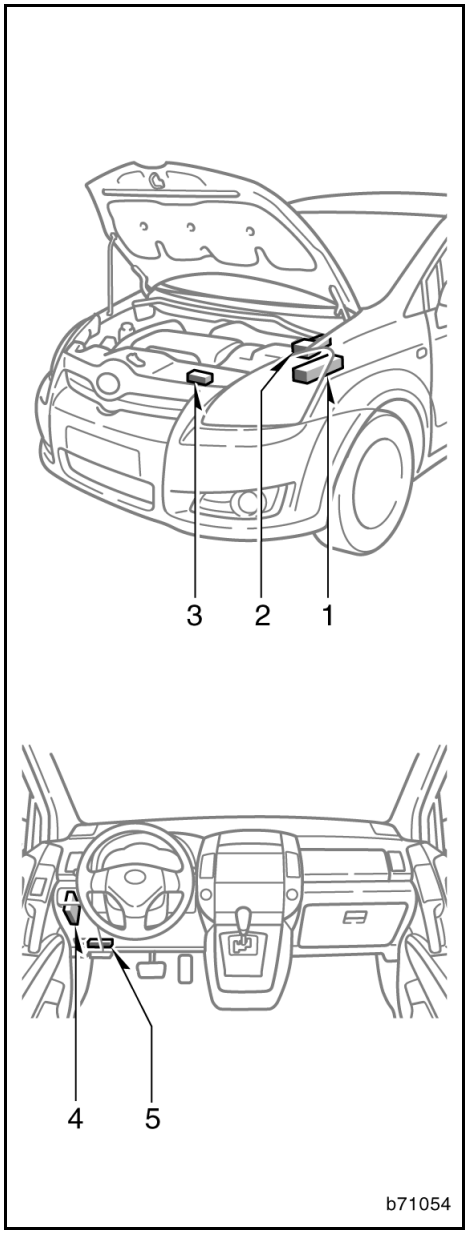

Vänsterstyrda bilar

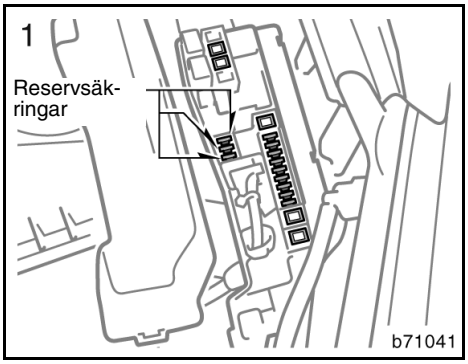

Bensinmotor

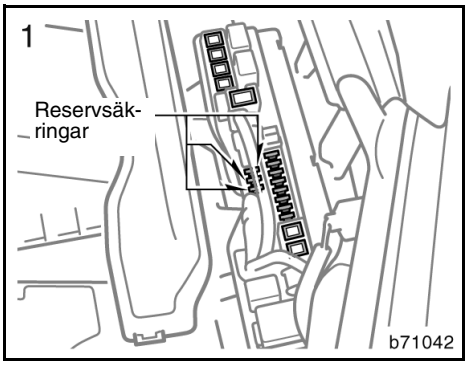

Dieselmotor

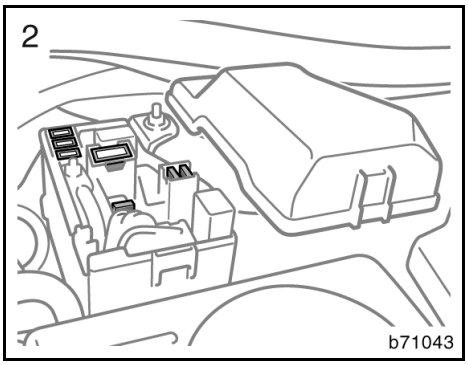

Bensinmotor

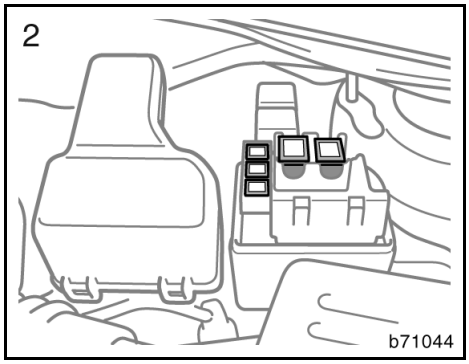

Dieselmotor

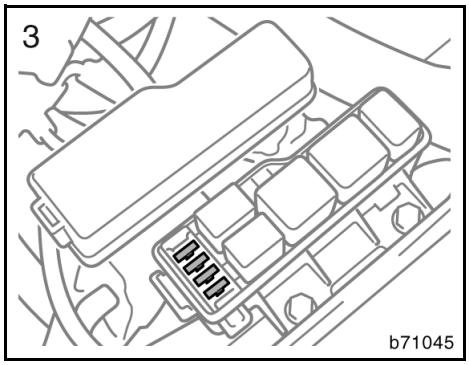

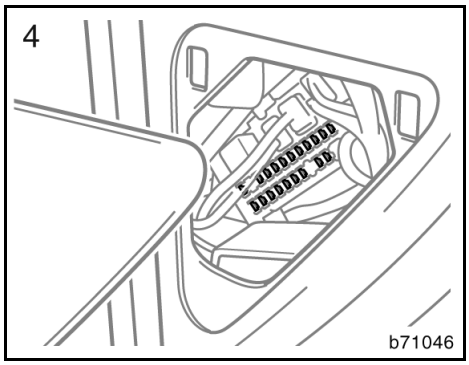

Vänsterstyrda bilar

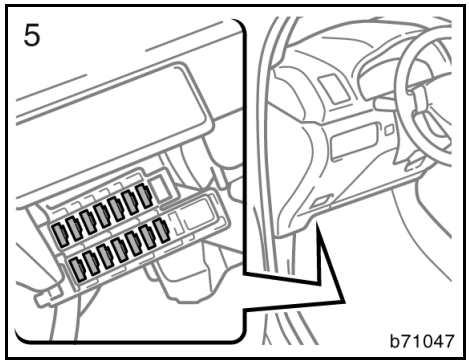

Vänsterstyrda bilar

Säkerhetsåtgärder när du själv arbetar med bilen

Följ anvisningarna i det här avsnittet om du utför något servicearbete på egen hand.

Tänk på att felaktigt eller ofullständigt underhållsarbete kan leda till problem med bilen.

Här beskrivs arbeten som du relativt lätt kan utföra själv. Som vi förklarat i del 6 måste många servicemoment utföras av en utbildad mekaniker med tillgång till specialverktyg.

Var mycket försiktig så att du inte skadar dig när du arbetar med bilen. Här följer några försiktighetsåtgärder som du alltid måste iaktta:

⚠ VARNING

- **Håll händer, kläder och verktyg borta från fläkten och drivremmarna när motorn går. (Det är lämpligt att ta av ringar, klockor, slips etc.)**
- **Omedelbart efter körning är motorrummet mycket varmt: motorn, kylaren, avgasgrenröret, vätskebehållaren för servovätskan, tändstiftskåporna etc, är mycket heta. Var försiktig så att du inte bränner dig. Motoroljan, andra vätskor och tändstiften kan också vara mycket heta.**
- **Ta inte av kylarlocket eller lossa avtappningspluggarna om motorn är mycket varm. Detta medför risk för brännskador.**
- **Lämna ingenting kvar i motorrummet som kan ta eld, t.ex. papper eller trasor.**
- **Rök inte, tänd ingen tändsticka eller cigarettändare och undvik gnistbildning i närheten av bränslesystem och batteri. Ångorna är explosiva.**
- **Var mycket försiktig när du arbetar med batteriet. Det innehåller svavelsyra, som är mycket giftig och starkt frätande.**
- **Kryp aldrig under bilen när den enbart är upplyft med domkraften. Använd alltid pallbockar eller andra stabila stöd.**
- **Kontrollera att tändningen är avstängd om du utför arbete nära elektriska kylfläktar eller kylare. Om kylarvätskan är varm eller luftkonditioneringen på kan elektriska kylfläktar starta automatiskt när tändningen är påslagen.**
- **Använd alltid skyddsglasögon när du arbetar vid eller under bilen om det finns risk att något kan falla ned, någon vätska spruta ut, etc.**
- **Gammal, använd motorolja innehåller skadliga föroreningar som kan orsaka hudsjukdomar som inflammation och hudcancer. Utsätt dig därför inte för långvarig kontakt med använd olja. Tvätta av använd motorolja omsorgsfullt från huden med tvål och vatten.**
- **Förvara inte gammal motorolja så att barn kan få tag på den.**
- **Gör dig av med gammal motorolja och gamla oljefilter på sätt som föreskrivs av myndigheterna, vanligen kommunens miljökontor eller motsvarande. Häll aldrig ut motorolja i handfat, vask, avloppsbrunn eller direkt på marken. Ring din Toyota-återförsäljare eller en bensinstation och tag reda på var du kan lämna oljan för återanvändning eller destruktion.**
- **Var försiktig när du fyller på broms- och kopplingsvätska. Bromsvätska är skadligt för händer och ögon! Spola omedelbart med rent vatten om du får vätska på händerna eller i ögonen. Om obehaget kvarstår i händer eller ögon ska du kontakta läkare.**

OBSERVERA

- ***Tänk på att batteri- och tändkablar har hög strömstyrka eller hög spänning. Var försiktig så att du inte av misstag orsakar kortslutning.***
- ***Använd endast "Toyota Super Long Life Coolant" eller likvärdig etylenglykolbaserad kylarvätska som inte innehåller silikat, amin, nitrit, eller borat med hybridorganisk syrateknik med lång livslängd. "Toyota Super Long Life Coolant" är en blandning av 50 % kylvätska och 50 % dejoniserat vatten.***
- ***Om du skulle spilla kylarvätska ska du omedelbart spola bort med vatten för att undvika skador på komponenter och lack.***
- ***Låt inte smuts eller något annat falla ner i motorns tändstiftshål.***
- ***Bänd inte in den yttre elektroden på tändstiften mot mittelektroden.***
- ***Använd endast rekommenderade tändstift. Andra typer av tändstift orsakar motorskador, sämre prestanda eller radiostörningar.***
- ***Servostyrningssystemet kan skadas om du fyller på för mycket vätska i behållaren.***
- ***Tvätta bort eventuellt bromsvätskespill med vatten för att förhindra skador på delar och lack.***
- ***Kör inte med luftrenaren borttagen. Det medför risk för kraftigt motorslitage. Det finns också risk för feltändning med brand i motorrummet som följd.***
- ***Var försiktig så att du inte repar vindrutan med torkararmarna.***
- ***Innan du stänger motorhuven ska du kontrollera att du inte har glömt några verktyg, trasor eller dylikt i motorrummet.***

Lyftpunkter för domkraften

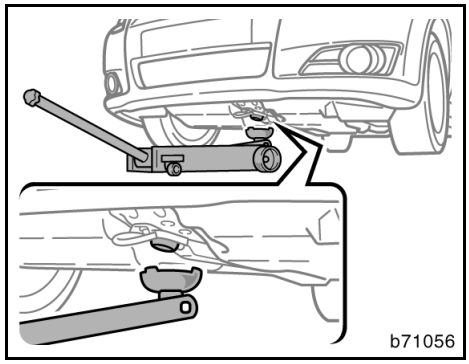

Fram

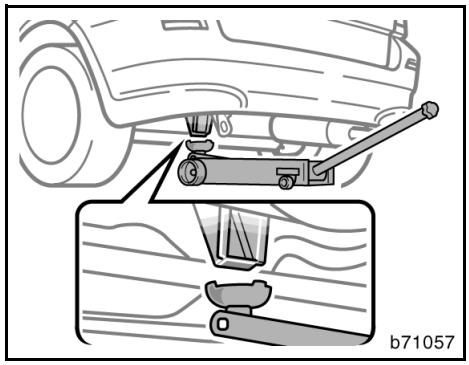

Bak

Om du ska lyfta upp bilen med en verkstadsdomkraft måste du hitta de korrekta lyftpunkterna enligt bilderna.

⚠ VARNING

Tänk på följande för att minska risken för dödsfall eller svåra olyckor när du använder domkraften:

- **Bilens egen domkraft är endast avsedd att användas i nödfall vid punktering. Den är inte avsedd för byte av sommar- och vinterdäck.**
- **Följ noga anvisningarna för användning av domkraften.**
- **Se till att ingen kroppsdel är under en bil som bara hålls upplyft med domkraft. Personskador kan annars uppstå.**
- **Starta inte motorn och låt den inte vara igång när bilen är upplyft med domkraften.**
- **Parkera om möjligt på plan, fast mark, dra åt parkeringsbromsen ordentligt och sätt växelväljaren i ”M1”. ”E1” eller ”R” (manuell ‘multi-mode’ växellåda), eller backläge (manuell växellåda). Blockera det diagonalt motsatta hjulet mot det punkterade, vid behov.**
- **Var noga med att placera domkraften exakt rätt i lyftpunkten. Om bilen lyfts och domkraften är felplacerad kan bilen skadas eller falla av domkraften med allvarliga personskador som följd.**
- **Kryp aldrig under en bil som bara vilar på en domkraft. Använd pallbockar.**
- **Låt ingen sitta kvar i bilen när du lyfter den med domkraft.**
- **Lägg inget mellan domkraften och bilen eller under domkraften när du lyfter bilen.**

OBSERVERA

Placera bara domkraften vid de angivna lyftpunkterna annars kan bilen skadas.

Del 7-2
GÖR-DET-SJÄLV-SERVICE

Motor och chassi

- Kontroll av motoroljenivån 354
- Kontroll av kylarvätskenivån. 357
- Kontroll av kylare, kondensor och intercooler 359
- Kontroll av lufttrycket i däcken 359
- Kontroll och byte av däck 360
- Däckrotation 362
- Montering av vinterdäck och snökedjor 362
- Fälgbyte 364
- Råd om aluminumfälgar 365

Kontroll av motoroljenivån

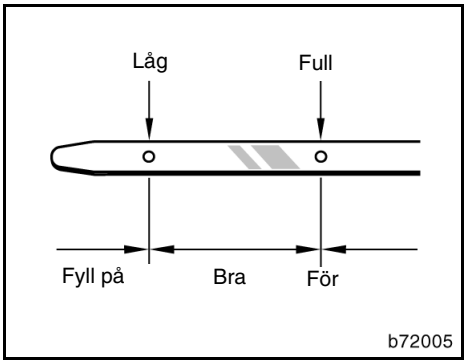

Bensinmotor

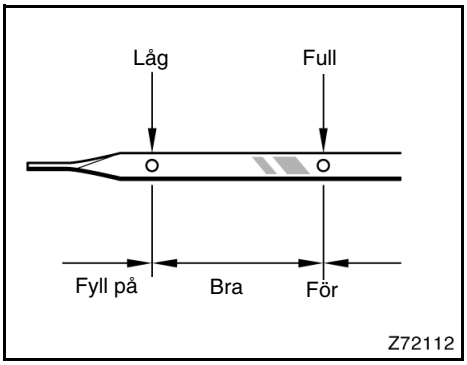

Dieselmotor

Stäng av motorn när den har normal arbetstemperatur. Kontrollera oljenivån i motorn med mätstickan.

1. För att avläsningen ska bli korrekt måste bilen stå på plan mark. Stäng av motorn och vänta några minuter så att all olja hinner rinna ner i oljetråget.
2. Dra ut mätstickan, håll en trasa under änden och torka av stickan.
3. Sätt tillbaka mätstickan. Tryck in den så långt det går, annars blir avläsningen inte korrekt.
4. Dra ut mätstickan och läs av oljenivån.

⚠ VARNING

Var försiktig så att du inte bränner dig på det heta avgasröret.

OBSERVERA

Var försiktig så att du inte droppar olja på bilen.

Fyll på olja av samma typ som redan finns i motorn om oljenivån ligger under eller bara något över minimimarkeringen.

Skruva av locket och häll i lite olja åt gången. Kontrollera med mätstickan. Vi rekommenderar att du använder tratt när du fyller på motorolja.

Ungefärlig mängd olja som behövs för att fylla upp mellan minimi- och maximimarkeringarna på mätstickan visas nedan.
1,5 liter

Se ”Servicedata” på sidan 389 i del 8 för ytterligare information om volymer.

När oljenivån ligger i rätt område ska du sätta tillbaka locket och dra åt det för hand.

OBSERVERA

- ***Var försiktig så att du inte spiller motorolja på bilen.***
- ***Fyll inte på för mycket olja eftersom detta medför risk för motorskador.***
- ***Kontrollera oljenivån med mätstickan igen när du har fyllt på olja.***

VAL AV MOTOROLJA

Bensinmotor —

Motorn i din Toyota är fylld med ”Toyota Genuine Motor Oil”. Toyota rekommenderar att du använder Toyotas godkända ”Toyota Genuine Motor Oil”. Annan motorolja av motsvarande kvalitet kan också användas.

Oljekvalitet:

20W-50 och 15W-40—
API grade SL eller SM multigrade motorolja

10W-30 och 5W-30—
API kvalitetsklass SL ”Energy-Conserving”, SM ”Energy-Conserving” eller ILSAC multigrade motorolja.

Rekommenderad viskositet (SAE):

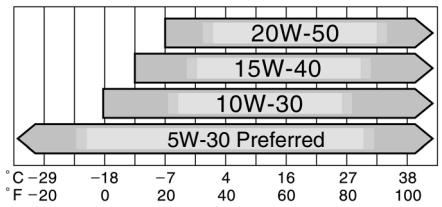

Medeltemperatur fram till nästa oljebyte.

OIL001

SAE 5W-30 är den lämpligaste motoroljan för din bil. Den ger god bränsleekonomi och goda startegenskaper i kallt väder.

Om du använder SAE 10W-30 eller högre viskositet i extremt kallt väder kan motorn bli svårstartad. Vi rekommenderar motorolja med viskositet SAE 5W-30.

EC-10

API kvalitetsmärke

API-02

ILSAC godkännandemärke

Kvalitetsmärken för motorolja

Något eller båda av de API-märkena finns på vissa oljeburkar/flaskor för att hjälpa dig att välja rätt olja.

API-märket kan sitta var som helst på utsidan av burken/flaskan.

Den översta delen av märket visar oljekvaliteten med en API-beteckning (American Petroleum Institute), t.ex. SM. I mitten anges viskositeten enligt SAE (Society of Automobile Engineers), t.ex. ”SAE 530”. Texten ”Energy-Conserving” i märkets nedre del anger att oljan har vissa bränslesparande egenskaper.

ILSAC-märket (International Lubricant Standardization and Approval Committee) är ett godkännandemärke som utfärdas av Internationella kommittén för standardisering och godkännande av smörjmedel. Märket finns på flaskans eller dunkens framsida.

Dieselmotor—

Motorn i din Toyota är fylld med ”Toyota Genuine Motor Oil”. Toyota rekommenderar att du använder Toyotas godkända ”Toyota Genuine Motor Oil”. Annan motorolja av motsvarande kvalitet kan också användas.

Oljekvalitet:

Utom 2,2 diesel med DPFpartikelfilter—

ACEA B1, API CF-4 eller CF
(Även API CE eller CD kan användas.)

2,2 diesel med DPF partikelfilter —

ACEA C2
(Om ACEA C2 inte är tillgänglig kan även ACEA B1 användas.)

OBSERVERA
Användning av annan motorolja än ACEA C2 (or B1) kan skada katalysatorn.

Rekommenderad viskositet (SAE):

Utom 2,2 diesel med DPFpartikelfilter—

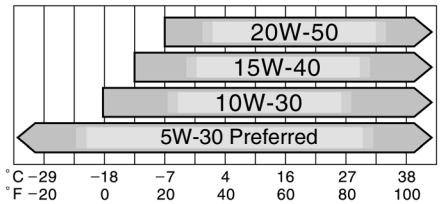

Medeltemperatur fram till nästa oljebyte.

OIL001

SAE 5W-30 är den lämpligaste motoroljan för din bil. Den ger god bränsleekonomi och goda startegenskaper i kallt väder.

Om du använder SAE 10W-30 eller högre viskositet i extremt kallt väder kan motorn bli svårstartad. Vi rekommenderar motorolja med viskositet SAE 5W-30.

2,2 diesel med DPF partikelfilter —

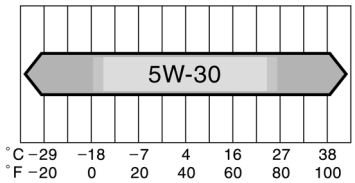

Utvändig temperatur

OIL019

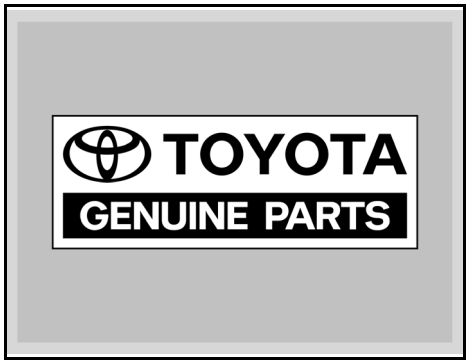

”Toyota Genuine Motor Oil” är testad och godkänd för alla Toyotas motorer. Toyota rekommenderar att du använder denna olja för att vara säker på att din motor får bästa möjliga smörjning.

En auktoriserad Toyota-återförsäljare eller -verkstad står gärna till tjänst med ytterligare information om ”Toyota Genuine Motor Oil”. Andra motoroljor av motsvarande kvalitet kan också användas.

Kontroll av kylarvätskenivån

Expansionstanken för kylarvätskan är genomskinlig. Rätt vätskenivå skall ligga mellan ”FULL”- och ”LOW”-linjerna när motorn är kall. Fyll på kylarvätska om nivån är låg. (Information om kylarvätskor finns nedan under ”Val av kylarvätska”.)

Kylarvätskans nivå i expansionstanken varierar med motortemperaturen.

Bensinmotor —
Om nivån ligger under ”LOW”-linjen ska du fylla på kylarvätska. Fyll på upp till ”FULL”-linjen.

Dieselmotor —
Om nivån ligger under ”LOW”-linjen ska du fylla på kylarvätska. Fyll på tills nivån är mellan ”FULL”- och ”LOW”-linjerna.

Om kylarvätskenivån sjunker kort efter påfyllning, kan det finnas en läcka i systemet. Kontrollera kylaren, slangarna, kylarlocket, avtappningspluggen och vattenpumpen.

Om du inte ser några tecken på läckage ska du låta en auktoriserad Toyota-återförsäljare eller -verkstad, eller annan verkstad med motsvarande kvalifikationer och utrustning provtrycka kylarlocket och kontrollera om det finns läckor i systemet.

⚠ VARNING

Undvik brännskador, tag aldrig av kylarlocket (bensinmotor) eller locket till expansionskärlet eller luftventilen (dieselmotor) medan motorn är varm.

Dieselmotor — Om byte är nödvändigt, låt en auktoriserad Toyota-återförsäljare eller -verkstad eller annan verkstad med motsvarande kvalifikationer och utrustning utföra arbetet.

Val av kylarvätska

Om du använder fel typ av kylarvätska så kan motorns kylsystem skadas.

Använd endast ”Toyota Super Long Life Coolant” eller likvärdig etylenglykolbaserad kylarvätska som inte innehåller silikat, amin, nitrit, eller borat med hybridorganisk syrateknik med lång livslängd. (Kylarvätska med hybridorganisk syrateknik med lång livslängd består av en kombination av låga fosfater och organiska syror.)

”Toyota Super Long Life Coolant” är en blandning av 50 % kylvätska och 50 % dejoniserat vatten. Kylvätskan skyddar bilen från frysning ner till cirka -35°C.

OBSERVERA
Använd inte enbart vatten.

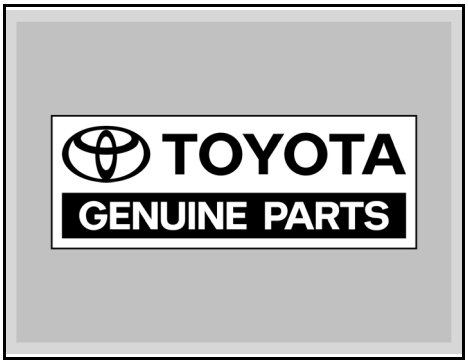

Toyota rekommenderar ”Toyota Super Long Life Coolant” som är testad för att garantera att den inte orsakar korrosion eller fel i motorns kylsystem, om den används på rätt sätt. ”Toyota Super Long Life Coolant” är formulerad med hybridorganisk syrateknik för lång livslängd och är särskilt anpassad för att undvika fel i motorns kylsystem på Toyotabilar.

Kontakta en auktoriserad Toyota-återförsäljare eller -verkstad för att få mer information.

Kontroll av kylare, kondensor och intercooler

Om någon av ovanstående delar är mycket smutsig eller om du inte är säker på dess skick ska du köra bilen till en auktoriserad Toyota-återförsäljare eller -verkstad, eller annan verkstad med motsvarande kvalifikationer och utrustning.

⚠ VARNING

Undvik brännskador, vidrör inte kylaren eller kondensorn när motorn är het.

OBSERVERA

Utför inte något arbete själv på kylaren, kondensorn eller intercoolern för att förhindra att skador uppstår.

Kontroll av lufttrycket i däcken

Håll alltid rätt lufttryck i däcken.

På sid 392 i del 8 finns uppgifter om dimensioner och rekommenderat lufttryck i kalla däck.

Kontrollera helst lufttrycket i däcken varannan vecka eller åtminstone en gång i månaden. Glöm inte reservdäcket.

Fel lufttryck i däcken kan ge sämre bränsleekonomi, försämra komforten, förkorta däckens livslängd och försämra bilens trafiksäkerhet.

Om du ofta måste fylla på luft bör du kontakta en auktoriserad Toyota-återförsäljare eller -verkstad, eller annan verkstad med motsvarande kvalifikationer och utrustning för kontroll.

Gör så här när du kontrollerar lufttrycket:

- **Kontrollera alltid lufttrycket när däcken är kalla.** Du får korrekt avläsning efter att bilen har stått parkerad i minst 3 timmar och körts högst 1,5 km sedan dess.
- **Använd alltid en tillförlitlig lufttrycksmätare.** Det är svårt att se på däcket om det har rätt tryck. Tänk på att avvikelser på bara några tiotal bar kan försämra både köregenskaper och åkkomfort.
- **Släpp aldrig ut luft för att minska trycket i däcken efter körning.** Det är normalt att trycket i däcken är högre efter körning.
- **Kom ihåg att sätta tillbaka ventilhattarna.** Utan ventilhattar kan det komma in smuts och fukt som orsakar luftläckage. Skaffa snarast nya ventilhattar om någon saknas.

⚠ VARNING

Håll alltid korrekt lufttryck i däcken. Annars kan följande situationer uppstå som kan orsaka en olycka med dödsfall eller allvarliga skador som resultat.

För lågt lufttryck i däcken —

- **Ökad förslitning**
- **Ojämn förslitning**
- **Dålig väghållning**
- **Risk för däckexplosion genom överhettning**
- **Försämrad tätning mot fälgen**
- **Deformation av fälgen och/eller däcket kan krängas av fälgen**
- **Större risk för att däcken skadas i gropar eller på vassa stenar på vägbanan**

För högt lufttryck i däcken —

- **Dålig väghållning**
- **Ökad förslitning**
- **Ojämn förslitning**
- **Större risk för att däcken skadas i gropar eller på vassa stenar på vägbanan**

Kontroll och byte av däck

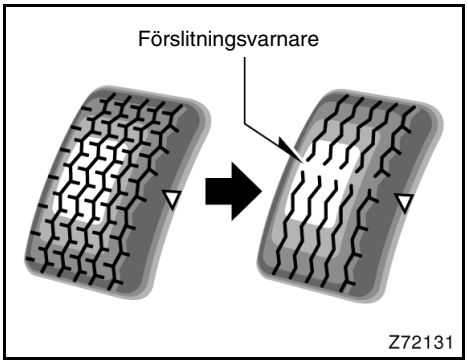

KONTROLLERA DÄCKEN

Kontrollera däckens slitbanor och titta på förslitningsvarnarna. Byt däck om förslitningsvarnarna syns. ”TWI” eller ”Δ” på sidan av däcket anger var förslitningsvarnarna sitter.

Däcken på din nya Toyota har inbyggda förslitningsvarnare som hjälper dig att bedöma när däcken måste bytas. När mönsterdjupet är nedslitet till 1,6 mm eller mindre framträder förslitningsvarnarna. Om däcket är nedslitet till förslitningsvarnaren i två eller flera närliggande spår måste däcket bytas. Ju mindre mönsterdjup, desto större är risken för sladd.

Vinterdäck med mindre mönsterdjup än 4 mm gör ingen nytta i snö.

Om det finns skärskador, sprickor eller andra skador i däcken så djupa att cordväven syns eller om det finns utbuktningar/svällningar som tyder på inre skador måste däcket omedelbart bytas.

Byt däck som ofta blir punkterade eller som inte går att reparera på grund av skadans storlek eller placering. Om du är tveksam ska du kontakta en auktoriserad Toyota-återförsäljare eller -verkstad, eller annan verkstad med motsvarande kvalifikationer och utrustning som kan ge dig råd.

Fortsätt inte att köra om lufttrycket sjunker i ett däck under färd. Däcket kan förstöras för gott redan efter en kort sträcka.

Alla däck som är äldre än sex år måste kontrolleras av en fackman även om de verkar oskadade.

Däck åldras och bryts ned även om de sällan eller aldrig används.

Detta gäller också reservdäcket, vinterdäck och däck som sparas för framtida bruk.

BYTE AV DÄCK

När du köper nya däck, välj då endast däck med samma dimension och uppbyggnad som originaldäcken, och med samma eller högre bärighet.

Om du väljer däck av annan typ eller annan dimension kan detta allvarligt inverka på körsäkerhet, åkkomfort, hastighetsmätarens och vägmätarens funktion, den fria markhöjden och utrymmet mellan hjulhus och däck eller utrymmet för snökedjorna.

⚠ VARNING

Var försiktig och tänk på följande. Annars kan en olycka hända med dödsfall eller allvarliga skador som resultat.

- **Blanda aldrig radialdäck och diagonaldäck. Olika däck på bilen kan ge farlig försämring av köregenskaperna och du kan plötsligt förlora kontrollen över bilen. I Tyskland är det dessutom förbjudet att använda däck som har olika konstruktion.**
- **Använd endast däck och fälgar med den dimension som rekommenderas av tillverkaren. Olika däck på bilen kan ge farlig försämring av köregenskaperna och du kan förlora kontrollen över bilen.**

Montera aldrig begagnade däck på din Toyota.

Det är alltid en stor risk att köpa begagnade däck vars tidigare öden är okända.

Toyota rekommenderar att alla fyra däcken eller åtminstone båda fram respektive bakdäcken byts på samma gång.

Se ”Om du får punktering” på sidan 314 i del 4.

När du byter däck ska du alltid låta balansera det kompletta hjulet.

Om ett hjul har obalans kan det påverka bilens köregenskaper och däckets livslängd. Även vid normal användning kan balanserade hjul så småningom bli obalanserade. Du bör därför låta balansera hjulen regelbundet.

Vid byte av slanglösa däck bör även luftventilen bytas.

Däckrotation

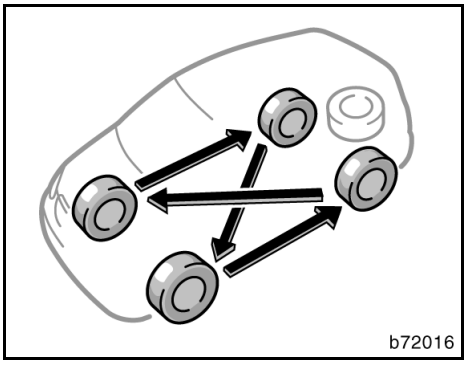

Med reservhjul av annan typ än de monterade hjulen.

För att få en jämn förslitning av däcken bör du flytta om dem ungefär var 1000:e mil. Lämplig tidpunkt att flytta om hjulen beror på ditt körsätt och vilka vägar du kör på.

Se ”Om du får punktering” på sidan 314 i del 4.

Passa på att se efter om däcken är ojämnt slitna eller skadade när du skiftar hjulen. Onormal förslitning beror vanligen på felaktigt lufttryck, felaktig hjulinställning, obalanserade hjul eller hårda inbromsningar.

⚠ VARNING

Ett s.k. nödhjul får inte användas vid omflyttning av hjulen. Det är endast avsett för tillfälligt bruk.

Montering av vinterdäck och snökedjor

NÄR SKA VINTERDÄCK ELLER SNÖKEDJOR ANVÄNDAS?

Vinterdäck och snökedjor rekommenderas vid körning på snö och is.

På våta eller torra vägbanor ger vanliga däck bättre grepp än vinterdäck.

VAL AV VINTERDÄCK

Välj vinterdäck med samma dimension, konstruktion och lastkapacitet som däcken som ursprungligen satt på din bil.

Använd aldrig däck av annan typ än de som rekommenderas. Montera aldrig dubbade vinterdäck utan först kontrollera gällande lokala bestämmelser för körning med dubbdäck.

⚠ VARNING

Använd endast vinterdäck med den dimension som rekommenderas av tillverkaren. Olika däck på bilen kan ge farlig försämring av köregenskaperna och du kan förlora kontrollen över bilen. Annars kan en olycka hända med dödsfall eller allvarliga skador som resultat.

MONTERING AV VINTERDÄCK

Montera vinterdäck på alla hjulen.

Montera inte bara vinterdäck på framhjulen eftersom skillnaden i väggrepp mellan fram- och bakhjulen kan göra att du tappar kontrollen över bilen.

Förvara däckuppsättningen som inte används på sval och torr plats.

Markera rotationsriktningen på däcken. Det är viktigt att montera däcken med samma rotationsriktning som tidigare.

⚠ VARNING

- **Kör inte med felaktigt lufttryck i vinterdäcken.**
- **Tänk på att inte överskrida den högsta tillåtna hastigheten för körning med vinterdäck.**

VAL AV SNÖKEDJOR

Använd snökedjor med rätt dimension.

Snökedjor kan inte monteras på 215/50R17-däck. Byt till 205/55R16-däck om du vill använda snökedjor.

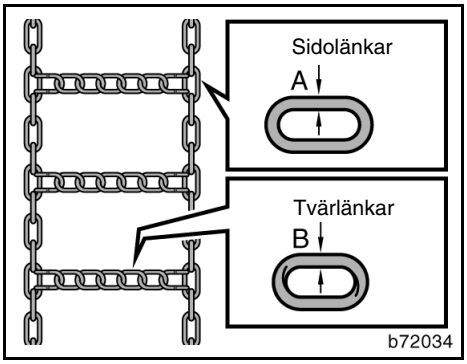

Till däck 205/55R16 skall snökedjor med följande dimensioner användas:

		mm
A	Diameter på sidolänkarna	3
B	Diameter på tvärlänkarna	4

Bestämmelserna för användning av snökedjor varierar. Innan du köper snökedjor bör du kontrollera vilka bestämmelser som gäller för körning med snökedjor.

OBSERVERA

Om du använder fel kombination av däck och kedja kan kedjorna skada karossen.

MONTERING AV SNÖKEDJOR

Montera snökedjorna på framhjulen. De skall sitta så hårt som möjligt. Montera inte snökedjor på bakhjulen. Efterspänn kedjorna efter 0,5—1 kilometers körning.

Följ tillverkarens anvisningar noga när du monterar snökedjorna.

Om du använder hjulsidor bör du ta bort dem innan du sätter på kedjorna för att undvika att de repas av kedjorna

⚠ VARNING

- **Kör inte fortare än 50 km/tim, dock högst så fort som tillverkaren av snökedjorna rekommenderar.**
- **Kör varsamt och undvik gupp, hål och skarpa svängar som kan göra att bilen studsar och kränger.**
- **Undvik tvära svängar och bromsning med låsta hjul eftersom snökedjorna försämrar bilens väghållning.**
- **När du kör med snökedjor ska du köra extra försiktigt. Sakta ner innan du kör in i en kurva så att du inte förlorar kontrollen över bilen. En olycka kan annars ske.**

OBSERVERA

Försök inte montera en snökedja på nödhjulet. Detta kan skada både bilen och nödhjulet.

Fälgbyte

NÄR BÖR DU BYTA FÄLGAR?

Fälgar som är deformerade, har sprickor eller kraftiga rostskador måste bytas mot nya.

Om du struntar i att byta en skadad fälg kan däcket halka av fälgen eller orsaka att bilen förlorar manöverförmågan.

VÄLJ RÄTT FÄLG

När du väljer fälgar måste du försäkra dig om att de nya fälgarna har samma bärighet, diameter, bredd och sidoförskjutning (offset) som originalfälgarna.

Din Toyota-återförsäljare eller -verkstad, eller annan verkstad med motsvarande kvalifikationer och utrustning kan leverera rätt fälgar till din bil.

Fälgar med annan dimension eller av annan typ kan försämra köregenskaperna, hjulets och hjullagrets livslängd, kylningen av bromsarna, hastighetsmätarens och vägmätarens funktion, bromsförmågan, strålkastarinställningen, stötfångarens höjd, bilens markfrigång samt det fria utrymmet i hjulhusen för däck eller snökedjor.

Det är olämpligt att köpa begagnade fälgar, eftersom dessa kan ha utsatts för omild behandling eller lång körsträcka och kan därför plötsligt spricka. Deformerade fälgar som riktats kan ha osynliga skador och bör därför inte användas. Montera aldrig en innerslang i ett läckande slanglöst däck på en fälg avsedd för slanglöst däck.

⚠ VARNING

Använd endast fälgar med den dimension som rekommenderas av tillverkaren. Annars kan bilens köregenskaper försämras och du kan förlora kontrollen över bilen. Annars kan en olycka hända med dödsfall eller allvarliga skador som resultat.

Råd om aluminumfälgar

- Efter de första 150 milens körning skall du kontrollera att hjulmuttrarna fortfarande är ordentligt åtdragna.
- Om du har flyttat om hjulen, lagat ett däck eller bytt fälg, ska du efter cirka 150 mils körning kontrollera att hjulmuttrarna sitter dragna med rätt moment.
- Var försiktig så att du inte skadar aluminiumfälgarna om du monterar snökedjor.
- Toyota rekommenderar att du använder originalhjulmuttrar från Toyota och en hylsnyckel som är avsedd för aluminiumfälgar. Andra muttrar och hylsnycklar av motsvarande kvalitet kan också användas.
- För balansering av hjulen rekommenderar Toyota att du använder originalbalansvikter från Toyota. Andra balansvikter kan även användas.
- Du ska regelbundet kontrollera aluminiumfälgarna, precis som stålfälgar, för att se om de har skador. Om en fälg är skadad måste den bytas omedelbart.

Del 7-3
GÖR-DET-SJÄLV-SERVICE

Elektriska detaljer

- Kontroll av batteriet 368
- Var försiktig när du laddar batteriet 372
- Kontroll och byte av säkringar 372
- Påfyllning av spolarvätska 374
- Glödlampsbyte 374

Kontroll av batteriet

Försiktighetsåtgärder

⚠ VARNING

HANDSKAS FÖRSIKTIGT MED BATTERIET

Batteriet utvecklar vätgas som tillsammans med luft ger knallgas - en mycket explosiv gas.

- **Var försiktig så att det inte bildas gnistor från verktygen i närheten av batteriet.**
- **Rök inte och tänd inte tändstickor i närheten av batteriet.**

  Elektrolyten i batteriet innehåller svavelsyra, som är giftig och frätande.
- **Undvik kontakt med ögon, hud och kläder.**
- **Se till att ingen får i sig batterivätska.**
- **Använd skyddsglasögon när du arbetar i närheten av batteriet.**
- **Håll barn borta från batteriet.**

ÅTGÄRDER VID EN OLYCKA MED BATTERISYRA

- **Skölj omedelbart med rent vatten om du får batterisyra i ögonen. Åk omedelbart till läkare eller sjukhus. Fortsätt under färden att skölja det skadade stället med vatten. Använd svamp eller handduk.**
- **Skölj noga om du får batterisyra på huden. Sök omedelbar läkarhjälp om du får ont eller huden känns bränd.**
- **Om du får batterisyra på kläderna kan syran tränga igenom tyget och in till huden. Tag därför omedelbart av dig plagget i fråga och följ ovanstående instruktioner om så behövs.**
- **Om du råkar svälja batterisyra ska du omedelbart dricka stora mängder vatten eller mjölk. Drick också någon alkalisk lösning som neutraliserar syran, t.ex. ett vispat rått ägg eller vegetabilisk olja. Åk sedan omedelbart till läkare eller sjukhus.**

OBSERVERA

Om batteriet måste bytas, kontrollera att ersättningsbatteriet är av samma standard som det ursprungliga. Annars sitter batteriet inte säkert på plats.

Innebörden av respektive symbol som finns ovanpå batteriet är följande:

	Rök ej, använd ingen öppen eld och orsaka inte gnistor
	Skydda ögonen
	Håll barn på avstånd
	Batterisyra
	Observera anvisningar för användning
	Explosiv gas

Utvändig kontroll av batteriet

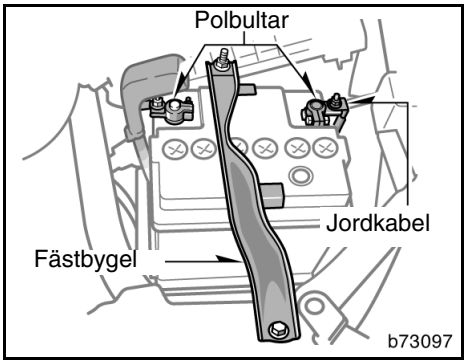

Kontrollera att kabelskorna inte är anfrätta och att de sitter fast, att batterikärlet inte har några sprickor och att fästbygeln håller fast batteriet.

a. Tvätta av eventuell korrosion från batteriet med en blandning av varmt vatten och bakpulver. Smörj in polklämmorna med fett för att motverka korrosion.

b. Dra åt polskorna om de sitter löst. Dra dock inte för hårt.

c. Dra åt batteriklämman så pass att batteriet sitter fast ordentligt. Drag inte så hårt att batterihöljet riskerar att skadas.

OBSERVERA

- ***Motorn och all elektrisk utrustning ska vara avstängd innan du börjar arbeta med batteriet.***
- ***När du kontrollerar batteriet skall jordkabeln först lossas från den negativa polen (”–” märkning). Sätt inte tillbaka jordkabeln förrän arbetet är klart.***
- ***Var försiktig så att du inte orsakar kortslutning med något verktyg.***
- ***Var försiktig när du tvättar batteriet så att inte tvättvatten rinner ned genom batteripluggarna.***

Om batteriet är frånkopplat eller dåligt laddat bör du återställa elfönsterhissarna, takluckan och startkontaktsystemet. Läs i så fall anvisningarna under respektive avsnitt, enligt nedan.

- Elfönsterhissar (Se sid 28.)
- Taklucka (Se sidan 36.)
- Startkontaktsystem (Se sidan 128.)

Kontroll av batterivätskan

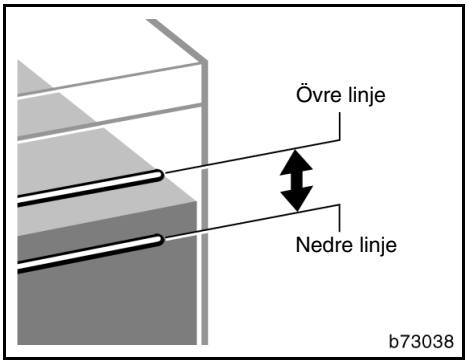

KONTROLL MED HJÄLP AV NIVÅLINJERNA (ENDAST ICKE-UNDERHÅLLSFRITT BATTERI)

Vätskan (elektrolyten) ska alltid ligga mellan den övre och den undre linjen.

Kontrollera alltid alla sex cellerna, inte bara en eller två.

Fyll på destillerat vatten om elektrolytnivån ligger under den undre linjen. (Se ”Påfyllning av destillerat vatten” på sidan 371.)

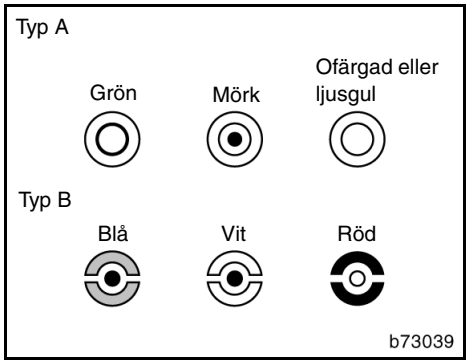

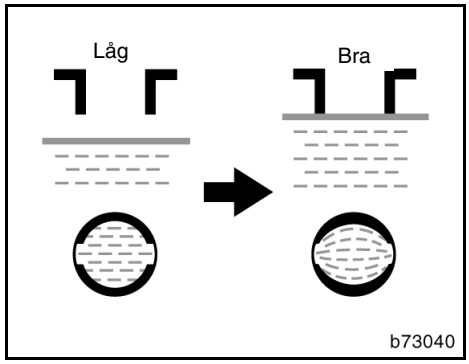

KONTROLL MED HYDROMETER

Kontrollera laddningstillståndet med hjälp av färgen på hydrometern i varje cellpropp.

Hydrometerns färg		Laddningstillstånd
Typ A	Typ B	
Grön	Blå	Bra
Mörk	Vit	Måste laddas. Låt en auktoriserad Toyota-återförsäljare eller -verkstad, eller annan verkstad med motsvarande kvalifikationer och utrustning kontrollera batteriet.
Ofärgad eller ljusgul	Röd	Påfyllning av destillerat vatten*

*: Se ”Påfyllning av destillerat vatten” på sidan 371.

PÅFYLLNING MED DESTILLERAT VATTEN (ENDAST ICKE-UNDERHÅLLSFRIA BATTERIER)

1. Ta bort cellhattarna.
2. Fyll på destillerat vatten i de celler som innehåller för lite vätska.

Om det är svårt att se från sidan av batteriet kan du titta rakt ner i cellen. Se bilden ovan.

3. Skruva på cellhattarna ordentligt.

OBSERVERA
Fyll inte på för mycket vatten i cellerna. Om elektrolytnivån är för hög kan batterivätska spruta ut ur batteriet under laddning och orsaka korrosion eller andra skador.

Var försiktig när du laddar batteriet

Startbatteriet avger vätgas när det laddas.

Gör därför följande innan du börjar ladda batteriet:

1. Icke-underhållsfritt batteri — Ta bort cellhattarna.
2. Lossa jordkabeln om startbatteriet ska sitta kvar i bilen under laddningen.
3. Innan du ansluter kablarna från batteriladdaren ska du kontrollera att laddaren är avstängd. Batteriladdaren ska också vara avstängd när du tar bort kablarna från batteriet.

⚠ VARNING

- **Batteriet ska helst stå fritt vid laddning. Ladda inte batteriet i ett stängt garage eller annat utrymme utan god ventilation.**
- **Underhållsfritt batteri: Ladda startbatteriet långsamt (5 A eller lägre). Snabbladdning är farligt. Batteriet kan explodera och orsaka personskador.**

  Icke-underhållsfritt batteri: Ta bort cellhattarna innan du börjar ladda batteriet.

OBSERVERA

Ladda aldrig batteriet med motorn igång. Förvissa dig också om att all elektrisk utrustning är avstängd.

Kontroll och byte av säkringar

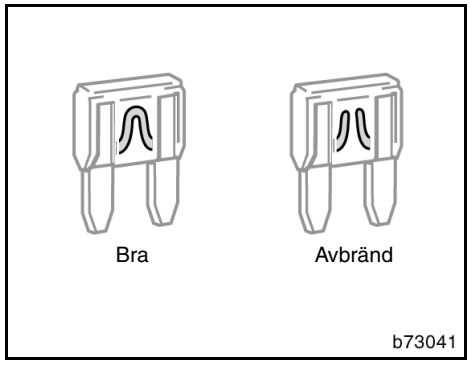

Typ A

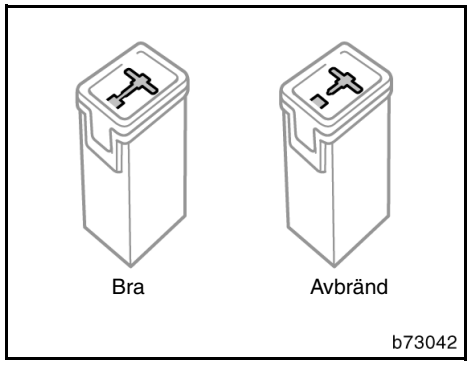

Typ B

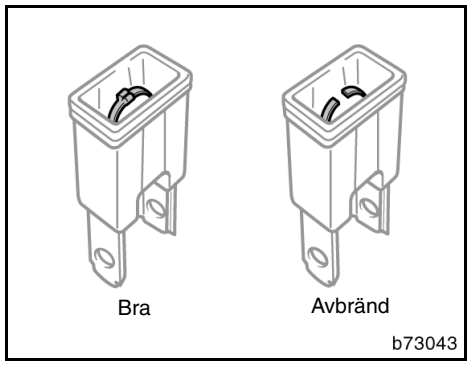

Typ C

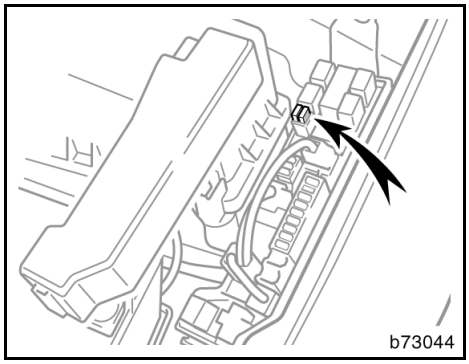

Kontrollera säkringarna om strålkastarna eller någon annan elektrisk utrustning inte fungerar. Om någon eller några säkringar är avbrända måste de bytas.

Var säkringarna sitter framgår av avsnittet ”Placering av säkringar” på sidan 348 i del 7-1.

Stäng av motorn och den utrustning som inte fungerar. Drag den misstänkta säkringen rakt utåt och undersök den.

Tag reda på vilken säkring som eventuellt är orsaken till problemet. Namnen på de olika elektriska kretsarna står angivet på locket till säkringsboxen. På sid393 i del 8 anges vilka funktioner de olika kretsarna skyddar.

Säkringar av typ A kan dras ut med säkringsutdragaren. Utdragarens placering visas på bilden.

Om du inte är säker på om säkringen har brunnit av eller inte kan du pröva med en säkring som du vet är hel.

Tryck fast en ny säkring i säkringshållaren om den gamla är avbränd.

Den nya säkringen måste ha samma amperetal som anges på säkringsboxens lock.

Om du inte har några reservsäkringar kan du i värsta fall dra ut säkringen från ”P/POINT”- eller ”A/C”-kretsen som inte är nödvändiga vid normal körning. Säkringen får dock endast användas om den har samma amperetal som den brända säkringen.

Om du inte har en säkring med rätt amperetal kan du tillfälligt använda en säkring med något lägre amperetal. Om amperetalet är lägre kan det hända att säkringen går sönder igen, vilket dock inte nödvändigtvis betyder att något är fel i kretsen. Installera en säkring med rätt amperetal så snart som möjligt.

Det är lämpligt att alltid ha en uppsättning reservsäkringar i bilen.

Om den nya säkringen brinner av omedelbart är det något fel i elsystemet. Låt en auktoriserad Toyota-återförsäljare eller -verkstad eller annan verkstad med motsvarande kvalifikationer åtgärda felet snarast möjligt.

⚠ VARNING

Sätt aldrig i en säkring med högre amperetal än det angivna och sätt aldrig i ett annat föremål än en säkring. Detta medför risk för omfattande skador i systemet och brandrisken blir mycket stor.

Påfyllning av spolarvätska

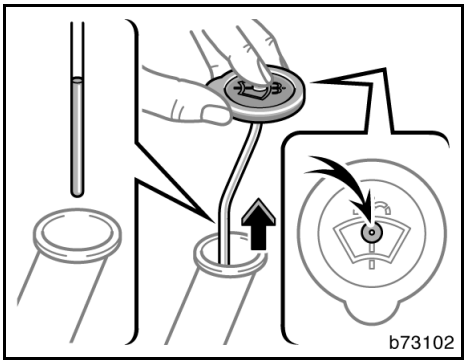

Om någon spolare inte fungerar kan det bero på att spolarvätskan är slut. Kontroll av spolarvätskenivån.

Lossa locket till behållaren. Lyft upp locket medan du håller kvar fingret i hålets mitt. Kontrollera vätskenivån i slangen som är ansluten till locket. Om vätskenivån är mycket låg ska du fylla på spolarvätska.

Du kan använda rent vatten som spolarvätska. Men när det är kallt, under fryspunkten, måste du alltid använda spolarvätska med frysskyddsmedel. Varje auktoriserad Toyota-återförsäljare eller -verkstad, de flesta bensinstationer eller annan verksamhet med kvalificerad personal säljer lämplig spolarvätska. Följ tillverkarens anvisningar för eventuell blandning av spolarvätskan med vatten.

OBSERVERA
Använd aldrig frostskyddsmedel avsett för motorns kylsystem eller annan vätska som kan skada lacken.

Glödlampsbyte

Bilderna på följande sidor visar var de olika glödlamporna är placerade. Stäng av motorn och belysningskontakten innan du byter glödlampa. Använd endast lampor med det watttal som står i tabellen nedan.

⚠ **VARNING**
• **Byt inte glödlampor medan de är heta för att undvika brännskador.** • **Halogenlampor är fyllda med gas under högt tryck och måste därför hanteras försiktigt. De kan explodera eller splittras om de repas eller tappas i golvet. Lampor av denna typ får endast hållas i plast- eller metalldelen. Vidrör inte lampglaset med bara händerna.**

OBSERVERA
Använd endast lampor av den typ som anges i tabellen.

Insidan av strålkastarglasen kan tillfälligt bli immiga i regnigt väder eller i en biltvätt. Detta är inget problem eftersom imman orsakas av skillnaden i temperatur mellan utsidan och insidan på glaset, på samma sätt som vindrutan kan imma igen när det regnar. Om en större mängd vatten samlas i en strålkastare bör du låta en auktoriserad Toyota-återförsäljare eller -verkstad, eller annan verkstad med motsvarande kvalifikationer och utrustning kontrollera.

Glödlampor	W	Typ
Strålkastare (helljus)	60	A
Strålkastare (halvljus)	51	B
Dimljus, fram	55	C
Parkeringslampor	5	D
Körriktningsvisare, fram	21	E
Körriktningsvisare, sida	5	F
Körriktningsvisare, bak	21	E
Broms- och bakljus	21/5	G
Backlampor	21	G
Dimljus, bak	21	G
Högt monterat bromsljus	5	D
Nummerskyltslampor	5	D
Kupélampor	8	H
Läslampor	5	H
Sminkspegellampor	5	G
Handskfackslampa	1.2	D
Bagagerumsbelysning	5	H

A: HB3 halogenlampa
B: HB4 halogenlampa
C: H11 halogenlampa
D: Kilsockel (genomskinlig)
E: Bajonettsockel (gul)
F: Kilsockel (gul)
G: Bajonettsockel (genomskinlig)
H: Spolformad

Strålkastare

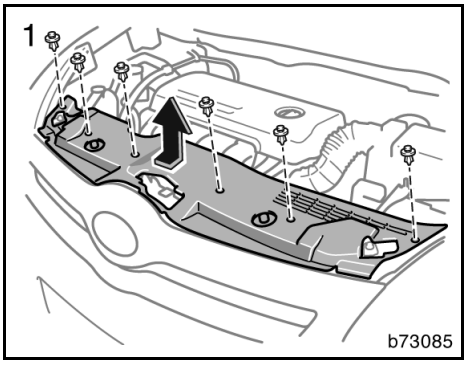

1. VÄNSTER STRÅLKASTARE: Tag bort clipsen och kåpan.

Tag bort och sätt tillbaka clipsen som bilderna visar.

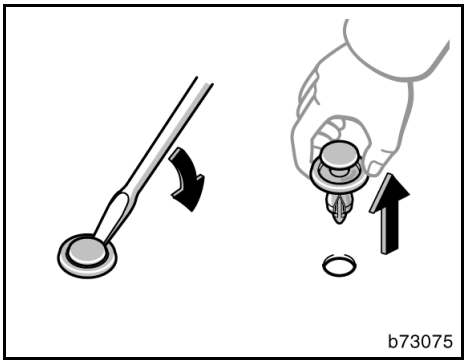

Tag bort clipset

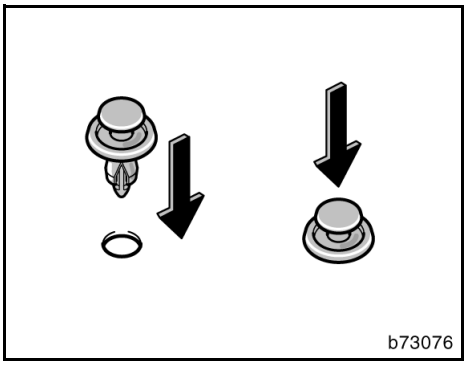

Montera clipset

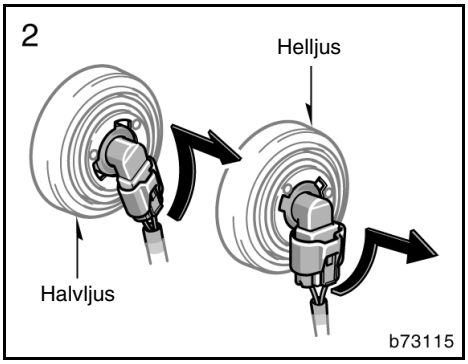

2. Vrid glödlampans fattning moturs och framåt och dra ut den som bilden visar.

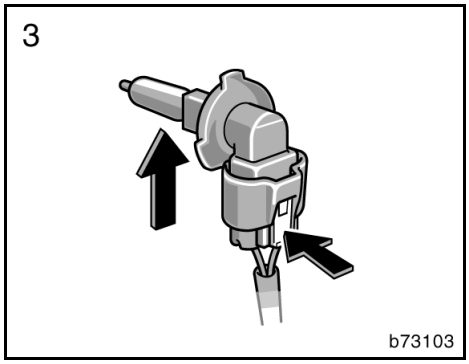

3. **Dra ut glödlampan ur fattningen medan du trycker ned spärren. Sätt i en ny glödlampa.**

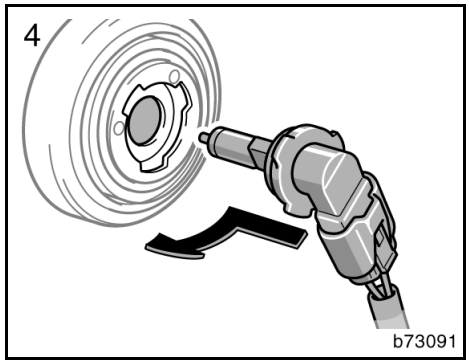

4. **Sätt i glödlampans fattning genom att vrida den medurs framåt.**

Strålkastarna behöver normalt inte ställas in efter byte av glödlampa. Om du behöver låta ställa in strålkastarna ska du uppsöka en auktoriserad Toyota-återförsäljare eller -verkstad, eller annan verkstad med motsvarande kvalifikationer och utrustning.

Dimstrålkastare, fram

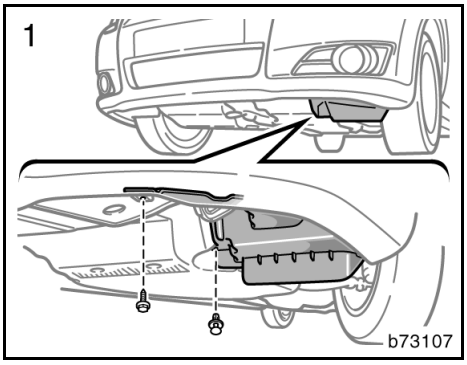

1. Skruva ur skruven och ta bort klämman.

Hur du demonterar och monterar låsclips visas i följande bilder.

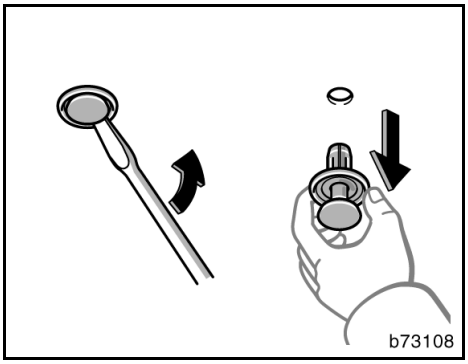

Tag bort clipset

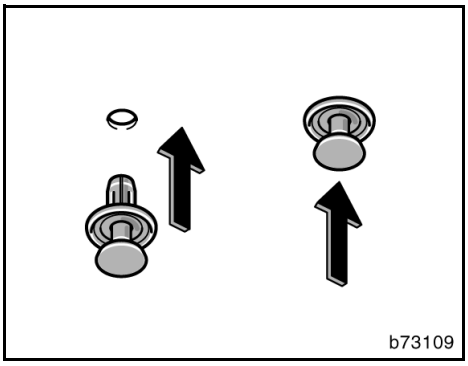

Montera clipset

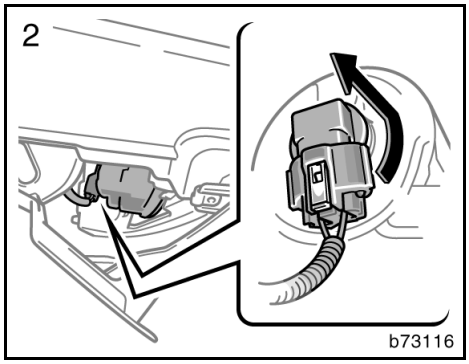

2. **Vrid glödlampans fattning moturs och framåt och dra ut den som bilden visar.**

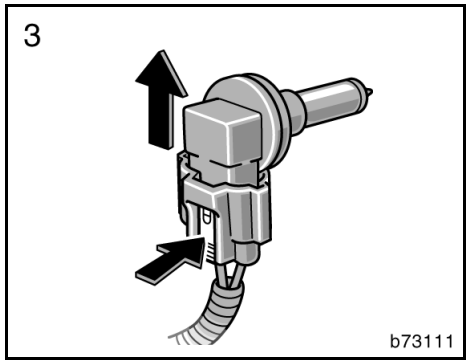

3. **Dra ut glödlampan ur fattningen medan du trycker ned spärren. Sätt i en ny glödlampa.**

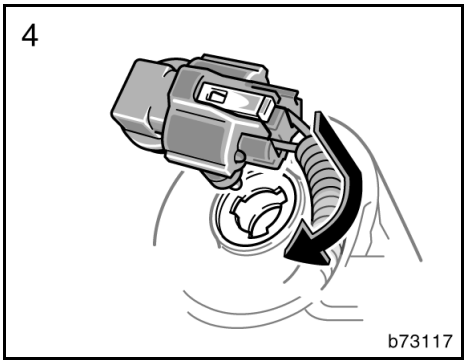

4. Sätt i glödlampans fattning genom att vrida den medurs framåt.

Parkeringsljus

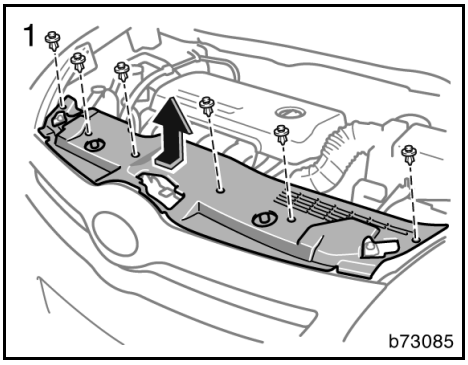

1. VÄNSTER PARKERINGSLJUS: Tag bort clipsen och kåpan.

Tag bort och sätt tillbaka clipsen som bilderna visar.

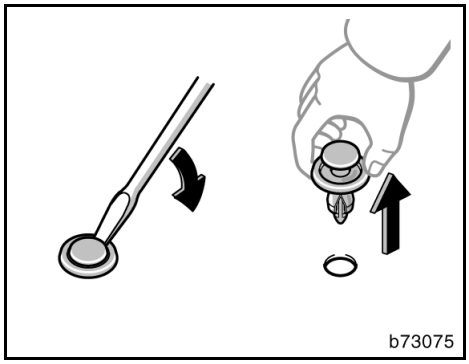

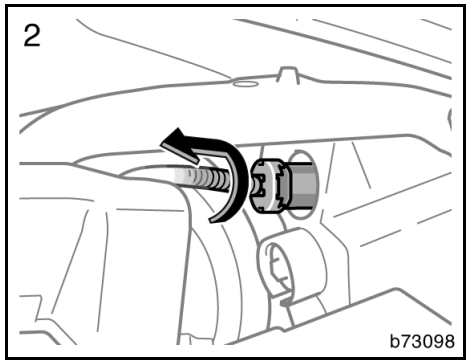

Tag bort clipset

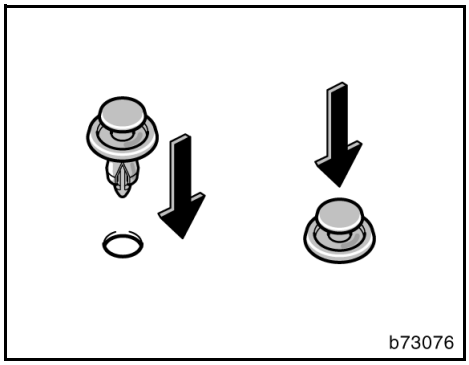

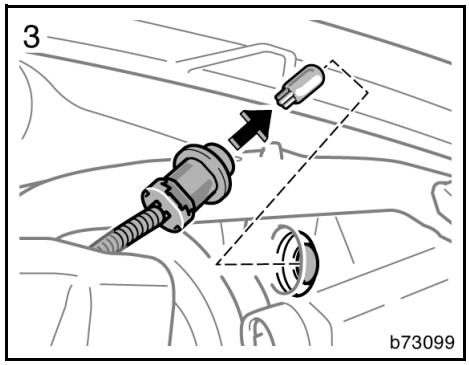

Montera clipset

Främre körriktningsvisare

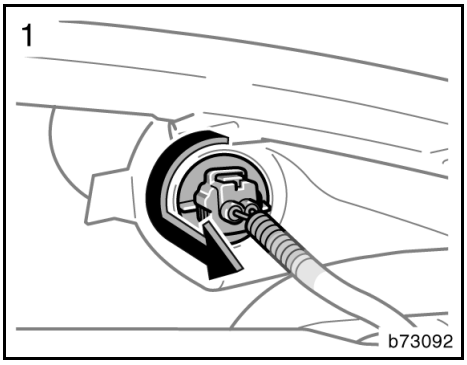

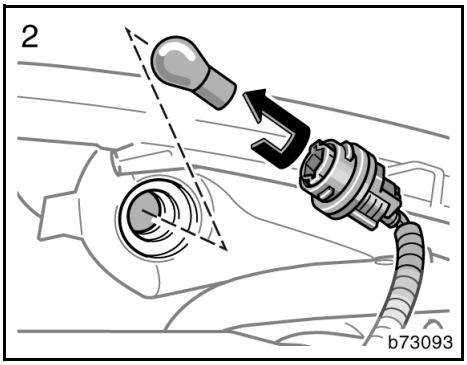

Körriktningsvisare, sida

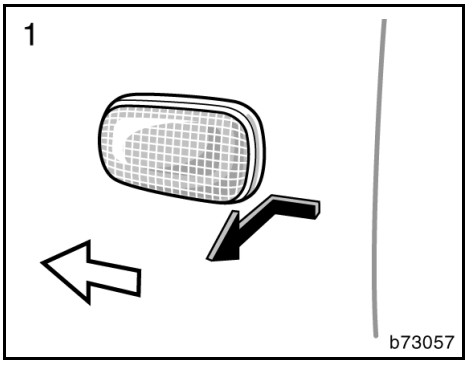

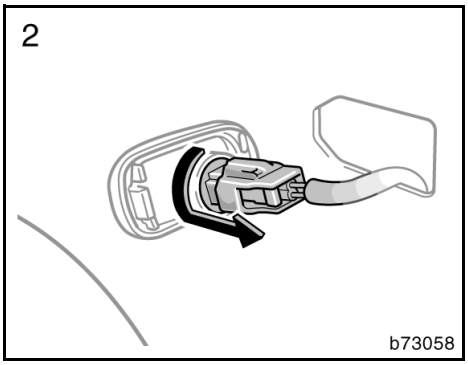

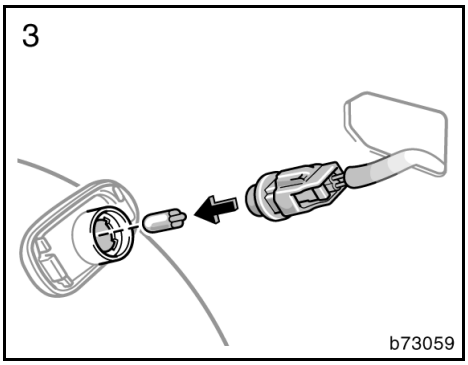

Körriktningsvisare bak-, broms- och bakljus, backljus och bakre dimljus

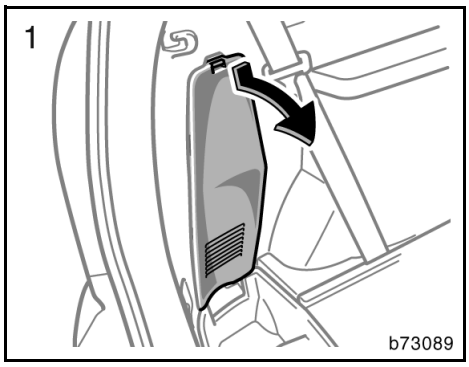

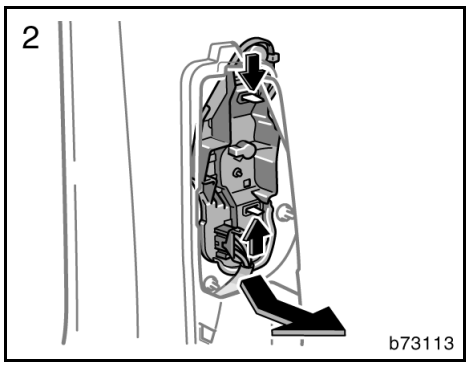

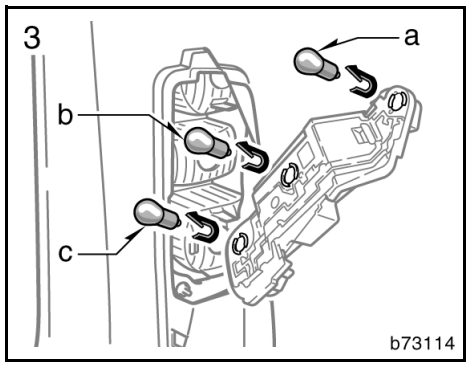

a: Broms- och bakljus
b: Bakre körriktningsvisare
c: Bakre dimljus (endast förarsidan)
Backlyktor (endast passagerarsidan)

Högt monterat bromsljus

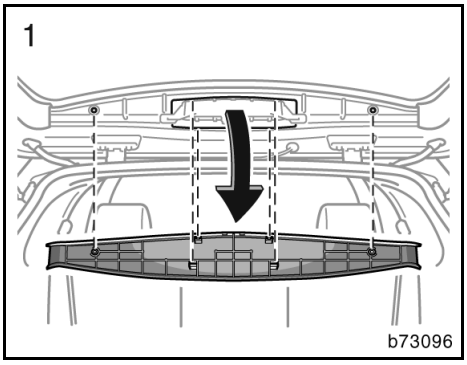

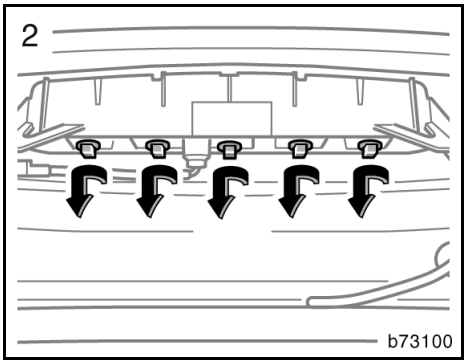

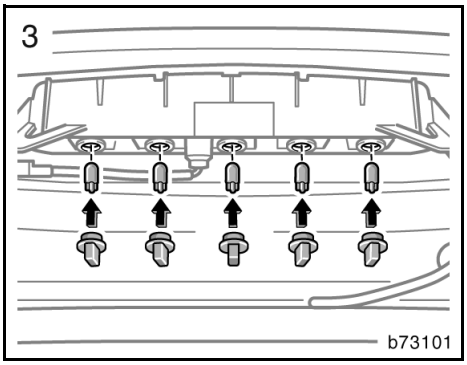

Nummerskyltsbelysning

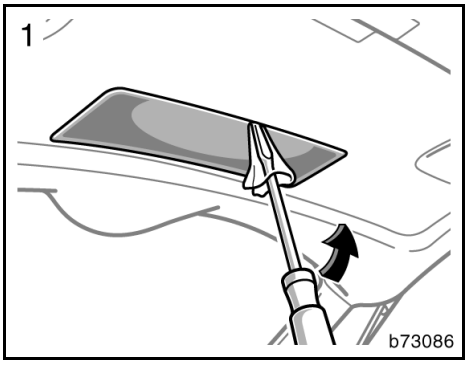

Använd en skruvmejsel med platt blad inlindad i en trasa.

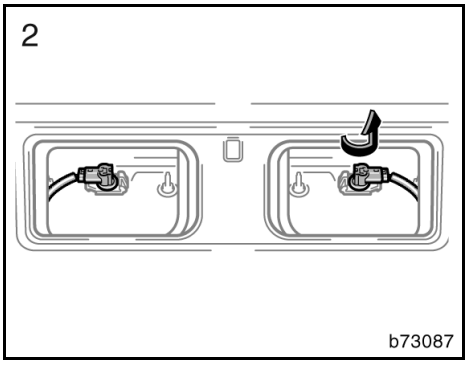

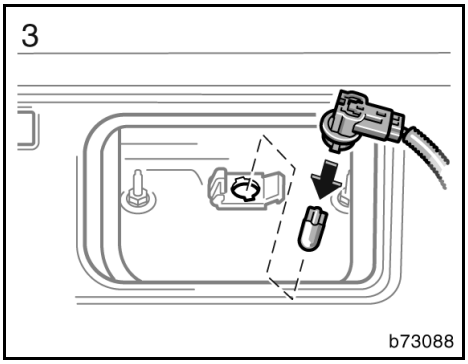

Del 8
TEKNISKA UPPGIFTER

- Mått 386
- Vikt 387
- Motor 388
- Bränsle 388
- Servicedata 389
- Däck 392
- Säkringar 393

Mått

	mm	
Totallängd	4370	
Totalbredd	1770	
Totalhöjd	1620	*1, 3
	1625	(64.0)*1, 4
	1660	(65.2)*2, 3
	1665	(65.4)*2, 4
Axelavstånd	2750	
Spårvidd fram	1505	
Spårvidd bak	1495	

*1 Utan takräcke
*2: Med takräcke
*3: Med 205/55R16 däck
*4: Med 215/50R17 däck

Vikt

kg

Modell	Totalvikt (GVM)	Max tillåtet axeltryck (MPAC)	
		Fram	Bak
1,6 bensin	2035	1150	1150
1,8 bensin	2035	1150	1150
2,2 diesel	2160	1150	1150
2,2 diesel	2165	1150	1150

kg

Modell	Kultryck	Släpvagnsvikt	
		Bromsad	Obromsad
1,6 bensin	55	1200	450
1,8 bensin	55	1300	450
2,2 diesel	55	1300	450
2,2 diesel	55	1300	450

Motor

Modell:

1,6 bensin, 1,8 bensin, 2,2 diesel och 2,2 diesel

Typ:

1,6-liters bensin- och 1,8-liters bensinmotorer

4-cylindrig radmotor, 4-takt, bensin

2AD-FTV- och 2AD-FHV-motorer

4-cylindrig radmotor, 4-takt, diesel (med turbo)

Cylinderdiameter och slaglängd, mm:

3ZZ-FE-motor

79.0 81.5 (3.11 3.21)

1ZZ-FE-motor

79.0 91.5 (3.11 3.60)

2AD-FTV- och 2AD-FHV-motorer

86.0 96.0 (3.39 3.78)

Motorvolym, cm^3:

3ZZ-FE-motor	1598
1ZZ-FE-motor	1794
2AD-FTV och 2AD-FHV-motorer	2231 (136.1)

Bränsle

Bränsle:

Bensinmotor —

Premium blyfri, oktantal 95 eller högre

Dieselmotor —

2AD-FTV-motorn (utan partikelfilter)

Ett bränsle som innehåller högst 500 ppm svavel, cetantal 48 eller högre

2AD-FTV- (med partikelfilter) och 2AD-FHV-motorer

Ett bränsle som innehåller högst 50 ppm svavel, cetantal 48 eller högre

Tankrymd, liter:

Bensinmotor	60
Dieselmotor	55

Servicedata

MOTOR

Ventilspel (kall motor), mm:

Bensinmotor

Insug	0,15—0,25
Avgas	0,25—0,35

Tändstift:

DENSO	K16R-U11
NGK	BKR5EYA11

Elektrodavstånd, mm:
1.1 (0.043)

MOTOROLJA

Oljevolym (dränering och påfyllning)
Liter:

Bensinmotor

Med filter	4.2
Utan filter	4.0

Dieselmotor

Med filter	5.9
Utan filter	5.5

Motorn i din Toyota är fylld med ”Toyota Genuine Motor Oil”. Toyota rekommenderar att du använder Toyotas godkända ”Toyota Genuine Motor Oil”. Annan motorolja av motsvarande kvalitet kan också användas.

Oljekvalitet:

Bensinmotor

20W-50 och 15W-40—
API grade SL eller SM multigrade motorolja

10W-30 och 5W-30—
API kvalitetsklass SL ”Energy-Conserving”, SM ”Energy-Conserving” eller ILSAC multigrade motorolja.

Dieselmotor

Utom 2,2 diesel med DPFpartikelfilter —

ACEA B1, API CF-4 eller CF
(Även API CE eller CD kan användas.)

2,2 diesel med DPF partikelfilter —

ACEA C2
(Om ACEA C2 inte är tillgänglig kan även ACEA B1 användas.)

Observera: Användning av annan motorolja än ACEA C2 (or B1) kan skada katalysatorn.

Rekommenderad oljeviskositet (SAE):

Utom 2,2 diesel med DPFpartikelfilter —

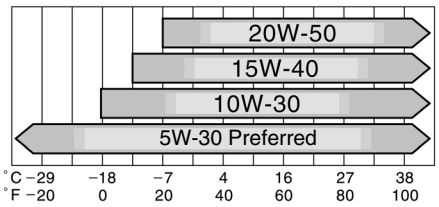

Ungefärlig medeltemperatur fram till nästa oljebyte

OIL001

2,2 diesel med DPF partikelfilter —

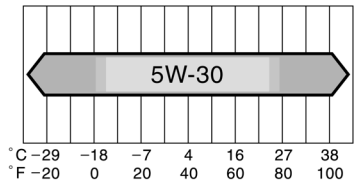

Utvändig temperatur

OIL019

Kontakta en auktoriserad Toyota-återförsäljare eller -verkstad, eller annan verkstad med motsvarande kvalifikationer och utrustning för mer information.

KYLSYSTEM

Kylsystemets rymd, liter:

Bensinmotor

Vänsterstyrda bilar 5.8 (6.1, 5.1)

Högerstyrda bilar 5.9 (6.2, 5.2)

Dieselmotor 8,0

Kylarvätska:

Kylsystemet i din Toyota är fyllt med ”Toyota Super Long Life Coolant” från fakbriken. Använd endast ”Toyota Super Long Life Coolant” eller likvärdig etylenglykolbaserad kylarvätska som inte innehåller silikat, amin, nitrit, eller borat med hybridorganisk syrateknik med lång livslängd. (Kylarvätska med hybridorganisk syrateknik med lång livslängd består av en kombination av låga fosfater och organiska syror.)

Använd inte enbart vatten.

Kontakta en auktoriserad Toyota-återförsäljare eller -verkstad, eller annan verkstad med motsvarande kvalifikationer och utrustning för mer information.

BATTERI

Icke-underhållsfritt batteri—

Elektrolytens densitet vid 20°C :

1,250—1,290	Fulladdat
1,160—1,200	Halvladdat
1,060—1,100	Urladdat

Laddströmstyrka:

Snabbladdning	max 15 A
Normalladdning	max 5 A

Observera: Om batteriet måste bytas, kontrollera att ersättningsbatteriet är av samma standard som det ursprungliga. Annars sitter batteriet inte säkert på plats.

Icke-underhållsfritt batteri

Tomgångsspänning* vid 20°C:

12,6—12,8 V	Fulladdat
12,2—12,4 V	Fulladdat
11,8—12,0 V	Urladdat

*: Spänning som mäts 20 minuter efter att startnyckeln tagits ur och alla lampor släckts

Laddströmstyrka:
max 5 A.

KOPPLING

Pedalens spel, mm:
5—15 (0.2—0.6)

Vätska typ:
SAE J1704 eller FMVSS No.116 DOT 4

MANUELL VÄXELLÅDA ’MULTI-MODE’

Oljevolym, liter:
1.9 (2.0, 1.7)

Olja typ:
Växellådsolja API GL-4 eller GL-5

Rekommenderad oljeviskositet:
SAE 75W-90

MANUELL VÄXELLÅDA

Oljevolym, liter:

Bensinmotor	1,9
Dieselmotor	2,3

Olja typ:

Bensinmotor
Växellådsolja API GL-4 eller GL-5

Dieselmotor
TOYOTA Genuine Manual Transmission Gear Oil LV API GL-4

Rekommenderad oljeviskositet:

Bensinmotor
SAE 75W-90

Dieselmotor
SAE 75W

Oljan till den manuella växellådan skall bara bytas vid behov.

Allmänt sett behöver den manuella växellådans olja bara bytas om bilen har körts under hårda förhållanden, som finns angivna i Toyota Servicebok eller Toyota Garantibok.

Dieselmotor

Vid byte av olja i den manuella växellådan skall endast ”TOYOTA Genuine Manual Transmission Gear Oil LV API GL-4 SAE 75W” användas för att garantera optimal funktion.

Observera: Om annan olja används i den manuella växellådan än ”TOYOTA Genuine Manual Transmission Gear Oil LV API GL-4 SAE 75W” kan det leda till missljud och förhöjd bränsleförbrukning.

Kontakta en auktoriserad Toyota-återförsäljare eller -verkstad, eller annan verkstad med motsvarande kvalifikationer och utrustning för mer information.

BROMSAR

Minsta tillåtna pedalspel när pedalen trampas ner med kraften 490 N (50 kg) och motorn igång, mm:

Bensinmotor	65
Dieselmotor	
Vänsterstyrda bilar	50
Högerstyrda bilar	60

Pedalens spel, mm:
1—6 (0.04—0.24)

Parkeringsbromsens justering när spaken dras till med 196 N:
6—9 hack

Vätska typ:
SAE J1704 eller FMVSS No.116 DOT 4

STYRSYSTEM

Spel i ratten:
Mindre än 30 mm

Vätska för servostyrning:
Automatväxelolja DEXRON®II eller III

Däck

Dimension och lufttryck (kallt däck):

För hastigheter över 160 km/h—

kPa [2] eller bar

Däckdimension	Motor	1-4 passagerare		5-4 passagerare, full last	
		Fram	Bak	Fram	Bak
205/55R16 91V	1,6, 1,8 bensin	240	220	260	280
	2,2 diesel	260	240	270	280
215/50R17 91V	1,6, 1,8 bensin	240	240	260	280
	2,2 diesel	260	240	270	280

För hastigheter högst 160 km/h—

kPa [2] eller bar

Däckdimension	Motor	1-4 passagerare		5-4 passagerare, full last	
		Fram	Bak	Fram	Bak
205/55R16 91V	1,6, 1,8 bensin	240	220	240	230
	2,2 diesel	250	240	250	240
215/50R17 91V	1,6, 1,8 bensin	240	240	240	240
	2,2 diesel	250	240	250	240

Nödhjul	kPa (kp/cm^2 eller bar)
T125/70D17	420

Åtdragningsmoment för hjulmuttrar, Nm·
103 (10.5, 76)

OBSERVERA:

- Vid körning med släp- eller husvagn, öka med 20.0 kPa (0.2 kgf/cm^2 eller bar över rekommenderat lufttryck och kör inte över 100 km/tim.
- För kompletterande information om däck (t.ex. byte av däck eller fälgar), se ”Kontroll av lufttrycket” till och med ”Aluminiumfälgar” på sidorna 359 t.o.m. 365 i del 7-2.

Säkringar

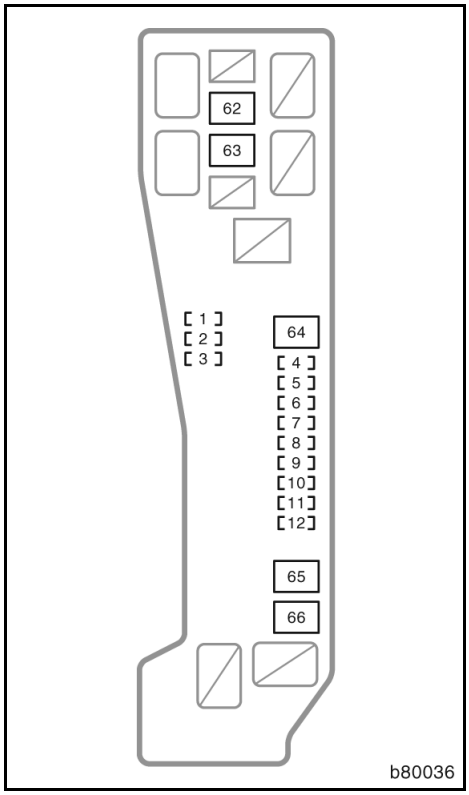

Motorrummet (bensinmotor)

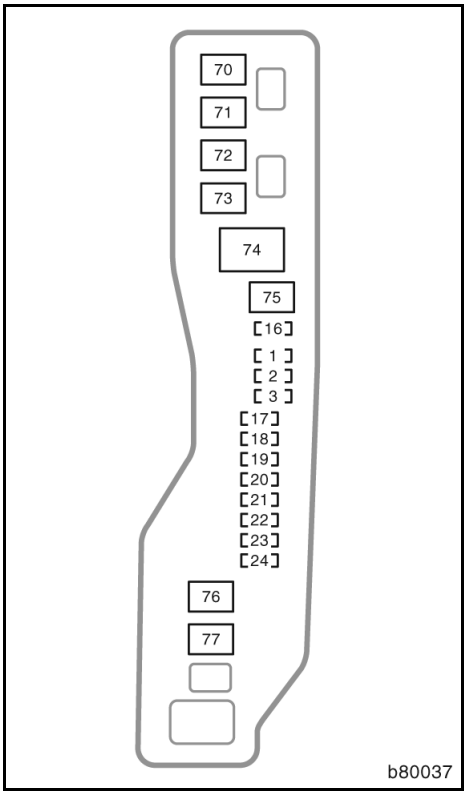

Motorrummet (dieselmotor)

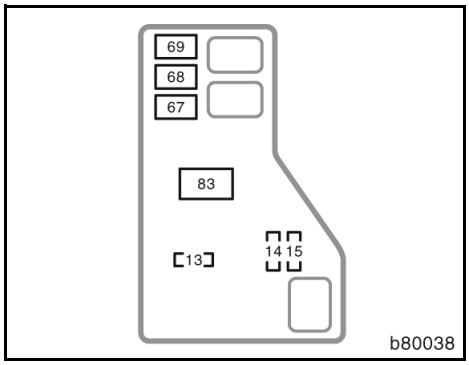

Motorrummet (bensinmotor)

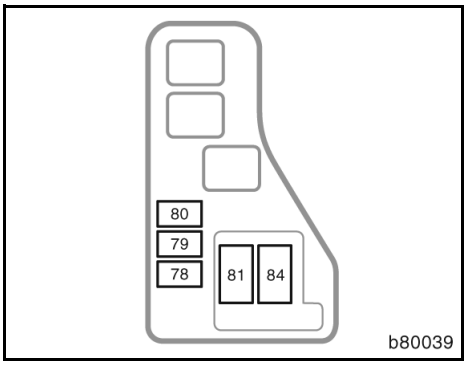

Motorrummet (dieselmotor)

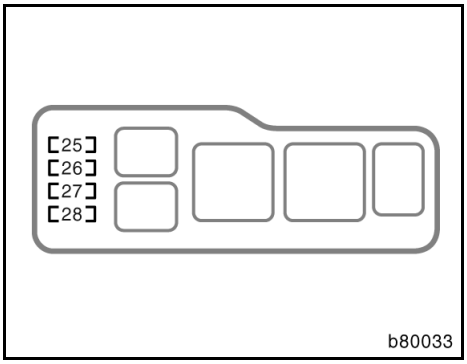

Motorrummet

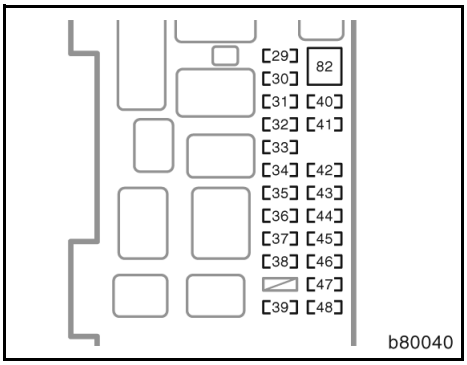

Instrumentpanel

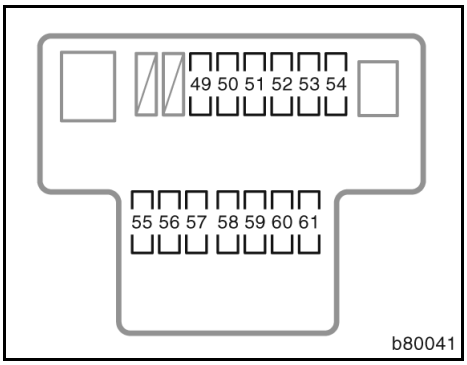

Instrumentpanel

Säkringar (typ A)

1. **SPARE 15 A:** Reservsäkring
2. **SPARE 10 A:** Reservsäkring
3. **SPARE 7,5 A:** Reservsäkring
4. **AM2 NO.2 7.5 A:** Motoromkopplare
5. **DCC 30 A:** Säkringar ”DOME”, ”RAD NO.2” och ”ECU-B NO.2”
6. **EFI 20 A:** Flerports bränsleinsprutningssystem/sekventiellt flerports bränsleinsprutningssystem, EFI NO 1 och EFI NO 2 säkringar
7. **IG2 20 A:** Flerports bränsleinsprutningssystem/sekventiellt flerports bränsleinsprutningssystem, startsystem
8. **ALT-S 7,5 A:** Laddningssystem
9. **HAZARD 10 A:** Varningsblinkers, körriktningsvisare
10. **HORN 15 A:** Signalhorn
11. **ETCS 10 A:** Bränsleinsprutningssystem
12. **STR LOCK 20 A:** Rattlås
13. **ABS 25 A (modeller utan antisladdsystem)** ABS-bromsar

    VCS 25 A (modeller med antisladdsystem) Antisladdsystem
14. **EFI NO.2 7.5 A:** Bränsleinsprutningssystem
15. **EFI NO.1 10 A:** Bränsleinsprutningssystem
16. **ABS 25 A (modeller utan antisladdsystem)** ABS-bromsar

    VCS 25 A (modeller med antisladdsystem) Antisladdsystem

17. **ALT-S 7.5 A (2,2 diesel med DPR partikelfilter samt 2,0 diesel)** Laddningssystem

    F:A/F 15A (2,2 diesel utan DPF partikelfilter): Bränsleinsprutningssystem
18. **DCC 30 A:** Säkringar ”DOME”, ”RAD NO.2” och ”ECU-B NO.2”
19. **AM2 NO.2 7.5 A:** Motoromkopplare
20. **HAZARD 10 A:** Varningsblinkers, körriktningsvisare
21. **F-HTR 25 A (2,2 diesel utan DPF partikelfilter och 2,2 diesel med antisladdsystem):** Bränslevärmare

    F-HTR 25A (2,2 diesel med DPF partikelfilter utom modeller med antisladdsystem): Används ej
22. **HORN 15 A:** Signalhorn
23. **EFI 20 A:** Bränsleinsprutningssystem
24. **STR LOCK 20 A:** Rattlås
25. **H-LP HI LH 10 A:** Vänster strålkastare (helljus)
26. **H-LP HI RH 10 A:** Höger strålkastare (helljus)
27. **H-LP LH 15 A:** Vänster strålkastare (halvljus)
28. **H-LP RH 15 A:** Höger strålkastare (halvljus)
29. **IGN 10 A:** Bränsleinsprutningssystem, krockkuddesystem, rattlås
30. **S/ROOF 20 A:** Elmanövrerad taklucka
31. **RR FOG 7,5 A:** Bakre dimljus, instrument och mätare
32. **FR FOG 15 A:** Främre dimljus, instrument och mätare
33. **AM1 No.2 7.5 A:** Motoromkopplare
34. **PANEL 7,5 A:** Stolsvärme, luftkonditionering, navigationssystem, ljudanläggning, stabiliseringssystem, startsystem, höjdinställning strålkastare, handskfacksbelysning, instrument och mätare, cigarettändare, strålkastarspolare, uppvärmd bakruta, indikeringslampa manuell ’multi-mode’ växellåda, Toyota parkeringsassistanssystem, multiplex kommunikationssystem, startknapp
35. **RR WIP 20 A:** Bakrutetorkare, bakrutespolare
36. **GAUGE No.2 7.5 A:** Baklyktor, varningsblinkers, monitor i Toyota parkeringsassistanssystem
37. **CIG 15 A:** Cigarettändare
38. **HTR 10 A:** Luftkonditionering
39. **RAD NO 1 7,5 A:** Minotor i Toyota parkeringsassistanssystem, ljudanläggning. navigationssystem, eluttag, elmanövrerade backspeglar
40. **TAIL 10 A:** Baklyktor, nummerskyltsbelysning, parkeringsljus, dimljus fram, dimljus bak, instrument och mätare, strålkastarnas nivåinställning
41. **OBD2 7.5 A:** Självdiagnossystem
42. **P/POINT 15 A:** Eluttag
43. **DOOR 25 A:** Centrallåssystem
44. **WIP 25 A:** Vindrutetorkare och -spolare, strålkastarspolare
45. **ECU-IG 7,5 A:** Elektriska kylfläktar, laddningssystem, ABS-bromsar, stabiliseringssystem, bränslevärmare
46. **S-HTR 20 A:** Stolvärme

47. **GAUGE No.1 10 A:** Toyota parkeringsassistansmonitor, multiportsekvensiellt bränsleinsprutningssystem, ABS-system, antisladdsystem, elmanövrerad taklucka, elfönsterhissar, farthållare, varningssignal till framsätespassagerarens säkerhetsbälte, eluppvärmd bakruta, elmanövrerade ytterbackspeglar, Toyota parkeringsassistanssystem
48. **STOP 15 A:** Bromsljus, högt monterat bromsljus
49. **ECU-B NO.1 7.5 A:** Manuell växellåda 'multi-mode'
50. **FR P/W 20 A:** Elfönsterhissar
51. **FL P/W 20 A:** Elfönsterhissar
52. **RR P/W 20 A:** Elfönsterhissar
53. **RL P/W 20 A:** Elfönsterhissar
54. **ACC 25 A:** Säkringar till "RAD NO.1", "CIG" och "IGN"
55. **ECU-B NO.2 7.5 A:** Fjärrkontroll, luftkonditioneringssystem
56. **DOME 7.5 A:** Läslampor, kupébelysning, bagagerumsbelysning, sminkspegelbelysning, instrument och mätare, nyckelhålsbelysning
57. **RAD NO.2 15 A:** Monitor till Toyota parkeringsassistans, ljudanläggning, navigationssystem
58. **MIR HTR 10 A:** Eluppvärmning yttre backspegel
59. **DEF I/UP 7.5 A:** Bränsleinsprutningssystem
60. **MET 5 A:** Instrument och mätare
61. **A/C 10 A:** Luftkonditionering

Säkringar (typ B)

62. **RDI 40 A:** Elektrisk kylfläkt
63. **HTR 40 A:** Luftkonditionering
64. **MAIN 50 A:** Säkringar till H-LP RH, H-LP LH, H-LP HI RH och H-LP HI LH
65. **AMT 50 A:** Manuell växellåda 'multi-mode'
66. **AM2 NO.1 30 A:** Startsystem
67. **ABS 40 A (modeller utan antisladdsystem)** ABS-bromsar

    VCS 50 A (modeller med antisladdsystem) Antisladdsystem
68. **AM1 NO.1 50 A:** Säkringar till "FL P/W", "FR P/W", "RL P/W", "RR P/W", "ECU-B NO.1" och "ACC"
69. **H-LP CLN 30 A:** Strålkastarspolare
70. **AM1 NO.1 50 A:** Säkringar till "FL P/W", "FR P/W", "RL P/W", "RR P/W" och "ACC"
71. **H/CLN 30 A:** Strålkastarspolare
72. **HTR 40 A:** Luftkonditionering
73. **CDS 30 A:** Säkringar till "CDS FAN MTR"
74. **RDI 40 A:** Säkring till "RDI FAN MTR"
75. **ABS 40 A (modeller utan antisladdsystem)** ABS-bromsar

    VCS 50 A (modeller med antisladdsystem) Antisladdsystem
76. **AM2 NO.1 30 A:** "ST" säkring
77. **MAIN 50 A:** Säkringar till H-LP RH, H-LP LH, H-LP HI RH och H-LP HI LH
78. **RFG HTR 30 A:** Luftkonditionering
79. **HTR NO.2 50 A:** Luftkonditionering
80. **HTR NO.1 50 A:** Luftkonditionering
81. **GLOW 80 A:** Motorns glödsystem

82. RR DEF 30 A: Säkringar till eluppvärmd bakruta, ”MIR HTR” och ”DEF I/UP”

Säkringar (typ C)

83. ALT 100 A: Säkringar till laddningssystem, ”ABS”, ”VSC”, ”H-LP CLN”, ”AM1 NO.1”, ”AM1 NO.2”, ”ECU-IG”, ”GAUGE NO.1”, ”GAUGE NO.2”, ”WIP”, ”RR WIP”, ”HTR”, ”S-HTR”, ”TAIL”, ”PANEL”, ”RR DEF”, ”DOOR”, ”S/ROOF”, ”OBD2”, ”FR FOG”, ”RR FOG”, ”STOP”, ”P/POINT”, ”RDI”, ”EFI”, ”MAIN”, ”HORN”, ”AM2 NO.1”, ”AM2 NO.2”, ”IG2”, ”DCC”, ”STR LOCK”, ”HAZARD”, ”ALT-S”, ”AMT”, ”RDI” och ”ETCS”

84. ALT 140 A: Säkringar till laddningssystem, ”GLOW”, ”HTR NO.1”, ”HTR NO.2”, ”RFG HTR”, ”AM1 NO.2”, ”ECU-IG”, ”GAUGE NO.1”, ”GAUGE NO.2”, ”WIP”, ”RR WIP”, ”HTR”, ”S-HTR”, ”TAIL”, ”PANEL”, ”RR DEF”, ”DOOR” ”OBD2”, ”FR FOG”, ”RR FOG”, ”STOP”, ”P/POINT”, ”ABS”, ”VSC”, ”AM1 NO.1”, ”CDS”, ”RDI”, ”F-HTR”, ”EFI”, ”MAIN”, ”HORN”, ”AM2 NO.1”, ”AM2 NO.2”, ”DCC”, ”H/CLN”, ”HAZARD”, ”ALT-S” och ”STR LOCK”

Del 9
ALFABETISKT REGISTER

A

ABS-systemet, varningslampa
(varningslampa för bromsservon)..... 117
Allmänna anvisningar vid inställning
Framsäten 41
Andra stolsraden..... 43,45
Antisladdsystem (VSC) 156
Antispinnsystem (TRC) 153
Antisladdsystem och antispinnsystem,
varningslampa 117
Arbeten du kan göra själv
Säkerhetsanvisningar..... 350
Armstöd..... 53
Askkopp 255
Automatisk luftkonditionering..... 195
Avimning
Sidospeglar 109
Bakruta 109
Avstängningssystem för
bränslepumpen..... 269

B

Backspeglar, yttre
Backspegel..... 94
Backspegel
invändig med bländningsskydd 96
Bakdörr 32,332
Bakre dimljus 103
Bakre monitor..... 224
Bakrutetorkare och spolare..... 108
Baksäte
Insteg till tredje stolsraden..... 45
Baksäte..... 43
Batteri
Gasvarning..... 368
Kontroll av batteriet 368
Säkerhetsanvisningar..... 372
Säkerhetsföreskrifter 368
Vinterkörning 295
Behöver bilen repareras?..... 343
Belysning, kupé
Kupébelysning..... 103,104
Läslampor..... 104
Nyckelhål..... 105
Bilbarnstol
Använda övre remmen. 116
Bilbarnstol..... 90
ISOFIX bilbarnstol 119
Montering 104,92
Montering med ISOFIX-fäste..... 119
Försiktighetsåtgärder..... 89
Olika typer av bilbarnstolar..... 99
Bilvård
Invändig rengöring 337
Skydda din Toyota mot rost 334
Tvättning och vaxning 335
Bromsar
Parkering.....158
Slitagevarnare för bromsbelägg.....282
Bromsar.....276
Bromssystem, varningslampa 117
Bränsle
Avstängningssystem för
bränslepumpen.....269
Bränsleekonomi 302
Körning utomlands.....270
Luftning av bränslesystemet 308
Mätare.....112
Om du kör slut på bränslet i
tanken och motorn stannar.....308
Tanklock.....34
Öppnare till
bränslepåfyllningslucka 34
Bränslefilter, varningslampa 117
Bränsleinformation.....268
Burkhållare 258
Bältessträckare.....64
Bältesvarnare för
framsätespassageraren 117
Bältesvarnare, förarplatsen 117

C

CD-spelare 162
CD-växlare.....162
Chassinummer och typskylt.....284
Cigarettändare.....255

D

Diesel Clean Advanced Technology 273
Dimljus, strömbrytare
  Bak 103
  Fram 103
Domkraft
  Plats 316
DPF Partikelfilter 272
DPNR-katalysator 273
Dubbelsidig låsning 26
Däck
  Byta 314
  Byte av fälgar 364
  Dimension 392
  Däckrotation 362
  Kontroll och byte 360
  Lufttryck 359, 392
  Punktering 314
  Reserv 316
  Vinterdäck och snökedjor 362
Dörrar 24

E

Ekonomisk körning
  Spara pengar på såväl bränsle som reparationer 302
Elfönsterhissar 28
Elmanövrerad taklucka 36
Elsystem
  Batteri 368,372
  Placering av säkringar 348
  Säkringar 372
Elsystemet, indikeringslampa 117
Eluppvärmd bakruta, eluppvärmda sidospeglar 109
Eluppvärmda stolar 54
Eluttag 256

F

Farthållare 158
Fel i laddningssystemet, varningslampa 117
Fjädring och chassi 285
Fjärrkontroll för dörrlåsen 19
Fjärrkontroll för ljudanläggningen 179
Flaskhållare 258
Främre dimstrålkastare 103
Framsäten 41,42
Framsätespassagerarens bälte, påminnelsesummer 117
Förarens säkerhetsbälte, påminnelsesummer 117
Förslitningsvarnare för bromsbeläggen 282
Förvaringsfack 287
Fälgar
  Aluminiumfälgar 365
  Byte av fälgar 364
Färdinformation 212

G

Glödlampa, byte 374
Glödlampor
  Backljus 383
  Bakre körriktningsvisare 383
  Broms- och bakljus 383
  Dimljus, bak 383
  Dimljus, fram 378
  Främre körriktningsvisare 382
  Högt monterat bromsljus 384
  Körriktningsvisare, sida 382
  Nummerskyltsbelysning 384
  Parkeringsljus 380
  Strålkastare 375
Goda råd för körning 133,151
Golvmatta 265

H

Handskfack 256
Helljusblink..... 100
Hjälpmonitor vid körning runt hörn 219
Hållare för förstahjälpen..... 259
Hög hastighet
Under inkörning 268
Högsta tillåtna hastigheter
Manuell växellåda..... 133,151
Höjdinställning av strålkastare 101

I

Identifiering
Motor 285
Bil 284
Indikeringslampor..... 117
Indikeringssymboler 11
Information om oljeförbrukning 275
Informationsfönster 214
Inkörningsperiod 268
Innan du startar motorn..... 288
Instrumentbelysning..... 114
Instrumentpanel
Kontroll av ljusstyrka 114
Bränslemätare 112
Indikeringssymboler 11
Vägmätare..... 114
Varvräknare..... 113
Trippmätare 114
Inställning
Framsäten 42
Säkerhetsbälten 55
Andra stolsraden 43
Insynsskydd 261
Intercooler
Kontrollera intercoolern 359
Invändig backspegel med
automatiskt bländningsskydd 96
Invändig backspegel med
bländskydd 96
Invändig rengöring 337

K

Kall väderlek
Funktion 295
Katalysator.....271, 272,273
Klocka.....213
Koldioxidvarning 274
Kondensor
Kontroll av kondensorn 359
Kontroll av kylare, kondensor
och intercooler 359
Kontroll av ljusstyrka.....114
Kontroll av motoroljenivån 354
Kontroll och byte av filter till
luftkonditioneringen.....204
Kontroll och byte av säkringar 372
Kontroller före längre körning 292
Krockkuddar 67,74,79
Krockkudde för förare och
framsätespassagerare,
knäkrockkudde för föraren 67
Krockkuddesystem, varningslampa.....117
Kupévärmare.....203
Kylare
Kontroll av kylaren 359
Kylarvätska, motorn 357
Kylarvätska
Temperaturmätare 112
Vinterkörning.....295
Kylsystem
Kylare och behållare 357
Kylarlock 313
Kylarvätskenivå.....357
Vinterkörning.....295
Överhettad motor 313
Köra
Körtips.....288
Manuell växellåda 133,151
Köra i regn 294
Körriktningsvisare 100
Körning med släp
Bärgning i nödfall 329
Om bilen måste bärgas eller
bogseras.....327
Släp-/husvagn 296
Körning med släp- eller husvagn 296
Körning utomlands.....270
Körriktningsvisare 100
Körtips
Ekonomisk körning.....303
Goda råd för körning 133,151
Kontroller före längre körning.....292
Köra i regn 294
Köra med manuell växellåda.....133,151
Körtips för olika förhållanden 293
Vinterkörning.....295

L

Lastsäkringsringar 260
Ljudanläggning 162
Ljudanläggning, råd och anvisningar..... 180
Ljusvarnare 117
Luftkonditionering
  Automatisk luftkonditionering 195
  Manuell luftkonditionering 188
Luftkonditioneringsfilter..... 204
Luftning 308
Lås
  Dörrar 24
  Rattstång..... 130
Låg bränslenivå, varningslampa 117
Lastning, säkerhetsanvisningar 282
Lyftpunkter för domkraft..... 351

M

'Multi-mode' manuell växellåda,
  varningsindikering 117
Manuell luftkonditionering 188
Manuell växellåda
  Köra med manuell växellåda..... 133,151
  Växellägen 133,151
Manuell växellåda 'multi-mode'..... 133
Manuell växellåda 'multi-mode'
  Frikopplingsknapp 330
Manuellt i- och urkopplingssystem,
  krockkudde..... 88
Monitor
  Hjälpmonitor vid körning runt hörn 219
  Parkeringsassistans 224
Monitor fram..... 219
Motor
  Att starta motorn..... 288
  Avgasrening 270,271,272,273
  DPF Partikelfilter 272
  DPNR-katalysator 273
  Identifikationsnummer 285
  Innan du startar motorn..... 288
  Katalysator 271, 272,273
  Kontroll av kylarvätskenivån..... 357
  Motorhuvspärr 33
  Motorrummet..... 346
  Oljeförbrukning:..... 275
  Oljenivå 354
  Trevägskatalysator..... 270
  Varning för avgaser..... 274
  Varning vid avstängning av
    turbomotor 292
  Överhettning..... 313
Motorhuvspärr 33
Motorolja
  Styrsystem för
    oljeunderhåll.....115
  Vinterkörning.....295
Motoroljebyte, påminnelselampa.....117
Mätare
  Bränsle.....112
  Kylarvätsketemperatur.....112

N

Nackskydd.....53
Nyckelhål.....105,128
Nycklar 16,331
Nödsituation
  Avbränd säkring.....372
  Bogsering.....327
  Luftning av bränslesystemet.....308
  Om bilen fastnar 326
  Om bilen måste bärgas eller
    bogseras 327
  Om det inte går att flytta
    växelväljaren till den manuella
    'multi-mode' växellådan.....330
  Om du inte kan öka motorns
    varvtal.....312,313
  Om du kör slut på bränslet i
    tanken och motorn stannar 308
  Om du tappat bort bilnycklarna.....331
  Om motorn stannar under
    körning 312
  Om motorn inte startar.....306,307
  Om öppnaren till bakluckan
    inte fungerar.....332
  Punktering.....314
  Start med startkablar 309
  Varningsblinkers 102
  Överhettning 313

O

Olja
  Förbrukning.....275
  Styrsystem för oljeunderhåll 115
  Viskositet och kvalitet 354
Oljeförbrukning:.....275
OMMS 115

P

Parkeringsassistans 224
Parkeringsbroms
  Funktion 158
  Påminnelselampa 158
Parkeringsassistansmonitor 224
Placering av säkringar 348
Polering 335
Punktering
  Byta hjul 323
  Efter ett hjulbyte 326
  Hissa upp bilen 323
  Hjulblock 321
  Hjulmuttrar 324
  Lossa hjulmuttrarna 322
  Lyftpunkter för domkraft 322
  Montering av hjulsida 325
  Om du får punktering 314
  Sänk ned bilen 325
  Säkerhetsanvisningar för
    användning av domkraft 314
  Tag bort hjulsidan 321
Påfyllning av spolarvätska 374

R

Radio 162
Rattreglage för ljudanläggning 179
Rattstång
  Rattlås 130
Reglage, instrumentpanel 2,9
Reservdäck 316
Reservsäkringar 372
Rockhängare 260
Rostskydd 334
Råd om aluminumfälgar 365

S

Sidodörrlås 24
Sidokrockkuddar 74
Sidokrockkuddar och
  sidokrockgardiner 79
Sidospegelreglage, elektriskt 95
Skydda din Toyota mot rost 334
Sminkspeglar 98
Speglar
  Infällbara backspeglar 95
  Invändig backspegel med
    automatiskt bländningsskydd 96
  Invändig backspegel med
    bländningsskydd 96
    Sminkspeglar 98
  Yttre backspeglar,
    elmanövrerade 95
Spolarvätska
  Påfyllning av spolarvätska 374
Start av motorn 288
Start med startkablar 309
Starta
  Kall väderlek 288
  Motor 288
  Om du kör slut på bränslet i
    tanken och motorn stannar 308
  Start med startkablar 309
  Startknappssystem 128
Startknapp 129
Startknappssystem 128
Startspärr 18
Strålkastare 100
Strålkastare, halvljus 100
Strålkastarspolare 109
Styrsystem
  Ställa in ratten 94
Ställbar ratt 94
Stödstag, motorhuv 33
Säkerhetsanvisningar i baksätet 43
Säkerhetsbälten
  Bältessträckare 64
  Fastspänning 55
  Rengöring 337
  Säkerhetsbälten,
    säkerhetsåtgärder 55
Säkerhetskontroller, före
  körning 292
Säkerhetsåtgärder vid
  avstängning av motor med turbo 292
Säkring
  Säkringsbox 372
Säten 40

T

Taklucka 36
Tangent
Bakrutetorkare och -spolare..... 108
Dimljus, bak..... 103
Dimstrålkastare, fram 103
Eluppvärmd bakruta 109
Eluppvärmda yttre backspeglar..... 109
Helljus/halvljus och
körriktningsvisare..... 100
Krockkudde, manuellt
i/urkopplingssystem 88
Motor 129
Varningsblinkers..... 102
Vindrutetorkare och spolare 106,107
Teleskopisk rattstång..... 94
Tekniska uppgifter 386
Temperaturmätare för
kylarvätska 112
Tips om lastning på takräcke 283
Toyotas hjälpmonitor vid
körning runt hörn 219
Toyotas system för
parkeringsassistans 216
Trevägskatalysator 270
Trippmätare 114
Tvättning och vaxning 335
Tändsystem 130

U

Under
inkörningsperioden..... 268
Underhåll
Behöver bilen repareras?..... 343
Fakta om underhåll 342
Gör-det-själv-service 350
Vem skall utföra service?..... 342
Underhåll och reparationer 342
Utetermometer..... 213
Utomlands, körning 270

V

Varning för avgaser 274
Varningsblinkers.....102
Varningslampa för hög
kylvätsketemperatur.....117
Varningslampa för låg oljenivå
i motorn.....117
Varningssummer för glömd nyckel 117
Varningssummer, manuell
växellåda 'multi-mode' 117
Varvräknare.....113
Varningsblinkers.....102
Varningslampa 117
Varningslampa för lågt oljetryck 117
Varningssummer 117
Verktyg 316
Vindrutetorkare och spolare 106,107
Vinterkörning 295
Vägmätare.....114
Vätskenivå
Spolarvätska 374

Y

Yttre backspeglar
Elmanövrerade 95
Infällbara 95

Ö

Öppen dörr, varningslampa.....117
Överhettad koppling,
varningssignal.....117
Överhettning, kylarvätska.....112
Överhettning, motor.....313
Översikt av instrumentpanelen.....2,9
Översikt
Motorrummet 346