Förord

Vi hälsar dig välkommen till den växande kretsen av kvalitetsmedvetna bilägare som kör Toyota. Vi är stolta över den avancerade konstruktionen och den höga kvaliteten hos våra bilar.

I den här instruktionsboken beskrivs utrustningen och funktionerna hos din nya Toyota. Läs instruktionerna noggrant och se till att alla i bilen följer dem. Då kan du njuta av många års säker och problemfri körning. Läs denna instruktionsbok mycket noga, den innehåller viktig information om din Toyota.

När det gäller service, tänk då på att din Toyota–återförsäljare känner din bil bäst och att det ligger i hans intresse att du är nöjd med din bil. Lexus återförsäljare ger dig all den kvalificerade service och annan hjälp du kan behöva.

Låt denna instruktionsbok följa med bilen om du säljer den. Informationen är viktig även för nästa ägare.

All information och alla uppgifter i instruktionsboken är de som gällde vid tryckningen. Eftersom Toyota utvecklar sina produkter löpande förbehåller vi oss rätten att när som helst ändra specifikationerna utan föregående meddelande.

Lägg märke till att instruktionsboken gäller flera modeller och beskriver olika utföranden, inklusive utrustning som ej är standard. Det kan därför finnas beskrivningar av system och detaljer som inte finns på din bil.

TOYOTA MOTOR CORPORATION

© 2004 TOYOTA MOTOR CORPORATION

Alla rättigheter förbehålles. Denna instruktionsbok får inte reproduceras eller kopieras, helt eller delvis, utan skriftligt tillstånd från Toyota Motor Corporation.

Viktig information om denna instruktionsbok

Varningstexter för olyckor och skador på bilen

I instruktionsboken ser du ibland avsnitt märkta VARNING eller OBSERVERA. Följ varningstexterna noggrant för att undvika person– eller bilskador.

Vi beskriver de olika varningstyperna nedan, hur de ser ut och hur den används i handboken.

⚠ VARNING

Varnar för risker som kan medföra personskador om varningstexten ignoreras. Texten talar om vad du skall göra eller inte göra för att undvika eller minska risken för dig själv och andra.

OBSERVERA

Varnar för risker som kan medföra skador på bilen eller annan utrustning om varningstexten ignoreras. Texten talar om vad du skall göra eller inte göra för att undvika eller minimera risken för skador på bilen och övrig egendom.

Varningsmärke

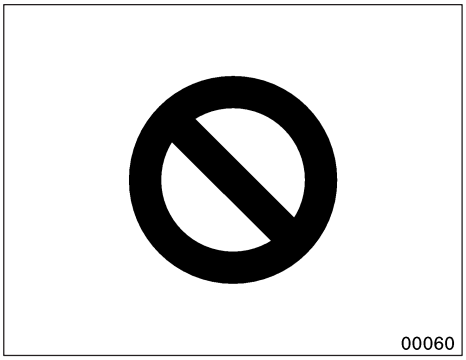

När du ser varningssymbolen ovan betyder det: ”Gör inte...”, ”Låt bli”, eller ”Låt inte detta hända”.

Viktig information om din Toyota

Tillbehör, reservdelar och ändringar av din Toyota

Det finns idag ett stort utbud av originalreservdelar och tillbehör till din Toyota såväl som produkter från andra leverantörer. Om någon eller några av originaldelarna eller originaltillbehören som levererades tillsammans med din bil behöver bytas rekommenderar Toyota att Toyota originaldelar eller originaltillbehör används. Andra delar eller tillbehör av motsvarande kvalitet kan även användas. Toyota ikläder sig inget ansvar för reservdelar eller tillbehör som inte är Toyota originaldelar och inte heller för utbytes– eller monteringsarbete som innefattar sådana delar. Dessutom täcker garantin inte skador eller prestandaproblem som uppstått på grund av användning av icke–originaldelar eller tillbehör för Toyota.

Installation av mobil kommunikationsradioutrustning

Installation av mobil kommunikationsutrustning i bilen kan påverka elektroniken i system som flerports bränsleinsprutningsssystem/sekvensinsprutningssystem, elektroniskt styrd bränslepump, elektronisk styrning av gaspedalen, elektroniskt motorstyrningssystem, farthållare, ABS–system, antispinnsystem, stabiliseringssystem, krockkuddesystem och bältessträckarsystem. Kontrollera därför med din auktoriserade Toyota–återförsäljare eller –verkstad eller annan verkstad med motsvarande kvalifikationer och utrustning vilka försiktighetsåtgärder och särskilda förfaranden som behöver vidtas i samband med installationen.

Service och underhåll

Se det särskilda ”service– ”eller ”garantihäftet”.

Om bilen skall skrotas

Krockkudde– och bältessträckarsystemen i din Toyota innehåller explosiva kemikalier. Om bilen skrotas med krockkudde– och bältessträckarsystem kvar i bilen kan de orsaka brand eller annan olycka. Se till att krockkudde– och bältessträckarsystemen demonteras och tas om hand av en kvalificerad verkstad eller Toyota–återförsäljare eller –verkstad, eller annan verksamhet med motsvarande kvalifikationer och utrustning innan du lämnar bilen till skrotning.

Innehållsförteckning

1 INSTRUMENT OCH MANÖVERORGAN Sida

1 Översikt av instrument och manöverorgan 1
2 Nycklar och dörrar 17
3 Säten, bälten, ratt och speglar 53
4 Belysning, torkare samt eluppvärmd bakruta 127
5 Instrument, mätare och varningslampor 139
6 Tändningslås, växellåda och parkeringsbroms 153
7 Ljudanläggning 169
8 Luftkonditionering 191
9 Övrig utrustning 213

2 INNAN DU BÖRJAR KÖRA DIN NYA TOYOTA 229
3 START OCH KÖRNING 249
4 I EN NÖDSITUATION 267
5 ROSTSKYDD OCH BILVÅRD 291
6 FAKTA OM UNDERHÅLL 299
7 ARBETEN DU KAN GJÖRA SJÄLV

1 Inledning 303
2 Motor och chassi 313
3 Elektriska komponenter 327

8 TEKNISKA DATA 371
9 ALFABETISKT REGISTER 387

Del 1–1
INSTRUMENT OCH MANÖVERORGAN

Översikt av instrument och manöverorgan

- Översikt av instrumentpanelen 2
- Översikt av instrumenten 12
- Indikerings– och kontrollampor på instrumentpanelen . . 14

Översikt av instrumentpanelen

▶Vänsterstyrda bilar (bild A)

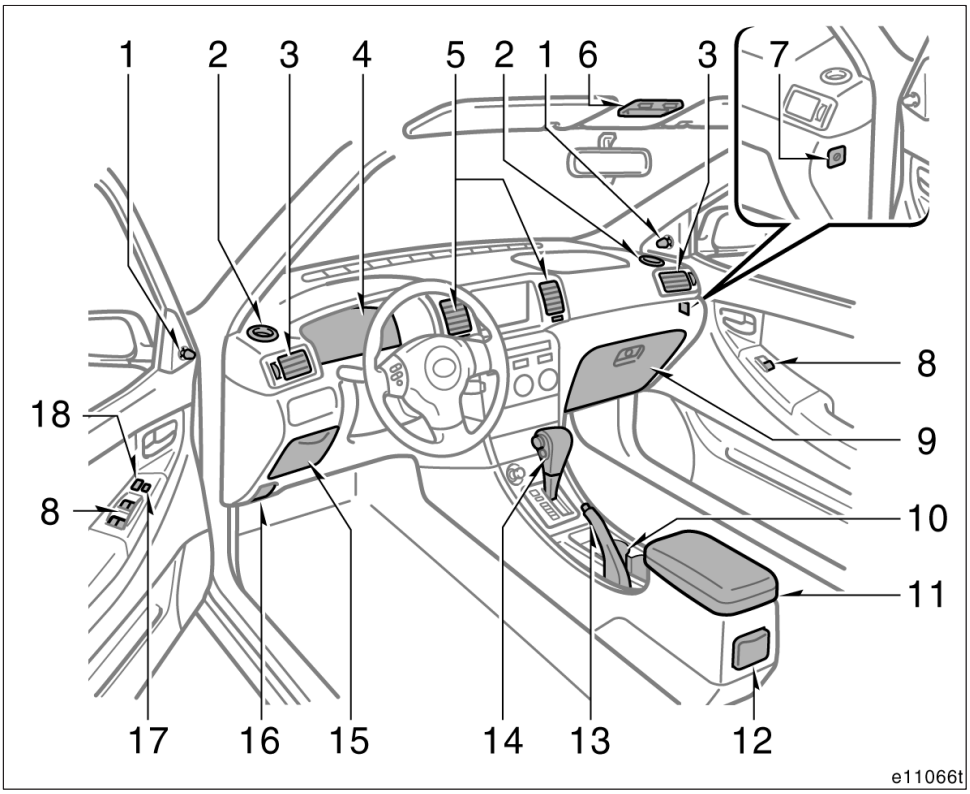

1. Spakar för inställning av backspegel
2. Defroster för sidofönster
3. Sidoventiler
4. Instrumentgrupp
5. Mittenventiler
6. Strömbrytare för elmanövrerad taklucka och läslampa
7. Manuell i– och urkoppling, krockkudde
8. Elfönsterhissreglage
9. Handskfack
10. Burkhållare
11. Bakre förvaringsfack
12. Askkopp
13. Parkeringsbroms
14. Växelväljare för automatisk växellåda eller växelspak för manuell växellåda
15. Förvaringsfack
16. Spak för frikoppling av motorhuven
17. Spärrtangent fönster
18. Centrallås

▶Vänsterstyrda bilar (bild B, med manuell luftkonditionering)

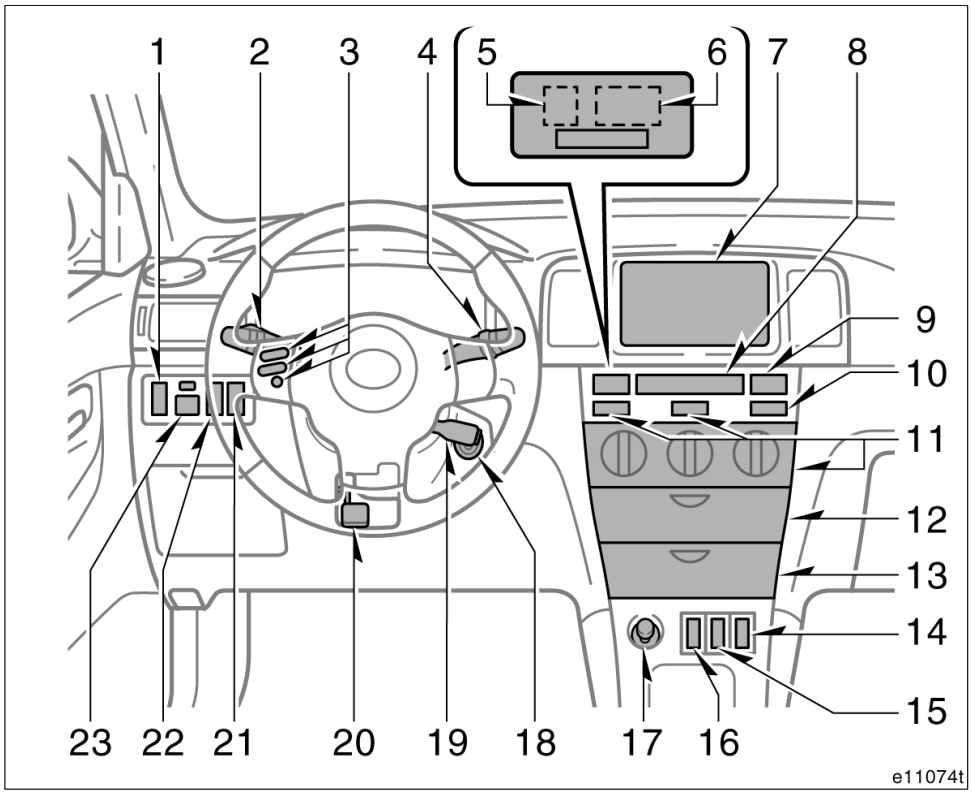

1. Höjdinställning av strålkastare
2. Omkopplare för strålkastare, blinkers samt dimljus fram och bak
3. Fjärrkontroller för ljudanläggningen
4. Torkar– och spolaromkopplare
5. Bältesvarnare för framsätespassageraren
6. ”AIRBAG OFF” indikeringslampa, krockkudde urkopplad
7. Färdinformationsdisplay och ljudanläggning
8. Klocka
9. Varningsblinkers
10. Elvärme för bakruta och yttre backspeglar
11. Luftkonditioneringsreglage
12. Förvaringsfack
13. Askkopp
14. Strömbrytare för stolsvärme
15. Strömbrytare för snabbvärme
16. Strålkastarspolare
17. Cigarettändare
18. Tändningslås
19. Reglage för farthållare

20. Spak för frikoppling av rattens vinklings– och teleskopfunktion
21. Antispinnsystem avstängt (”TRC OFF”)
22. Indikeringslampa för startspärr
23. Elinställning av backspeglarna

▶Vänsterstyrda bilar (bild B, med automatisk luftkonditionering)

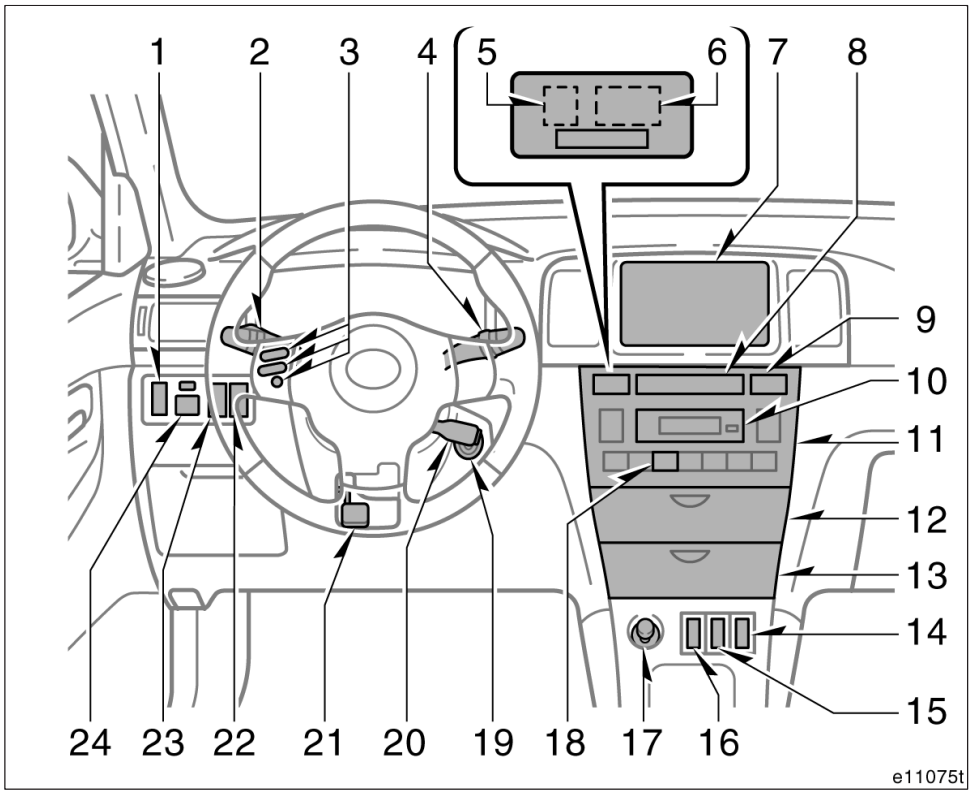

1. Höjdinställning av strålkastare
2. Omkopplare för strålkastare, blinkers samt dimljus fram och bak
3. Fjärrkontroller för ljudanläggningen
4. Torkar– och spolaromkopplare
5. Bältesvarnare för framsätespassageraren
6. ”AIRBAG OFF” indikeringslampa, krockkudde urkopplad
7. Färdinformationsdisplay och ljudanläggning
8. Klocka
9. Varningsblinkers
10. Informationsfönster för luftkonditionering och yttertemperatur
11. Luftkonditioneringsreglage
12. Förvaringsfack
13. Askkopp
14. Strömbrytare för stolsvärme
15. Strömbrytare för snabbvärme
16. Strålkastarspolare
17. Cigarettändare
18. Elvärme för bakruta och yttre backspeglar
19. Tändningslås

20. Reglage för farthållare
21. Spak för frikoppling av rattens vinklings– och teleskopfunktion
22. Antispinnsystem avstängt (”TRC OFF”)
23. Indikeringslampa för startspärr
24. Elinställning av backspeglarna

▶Högerstyrda bilar (bild A)

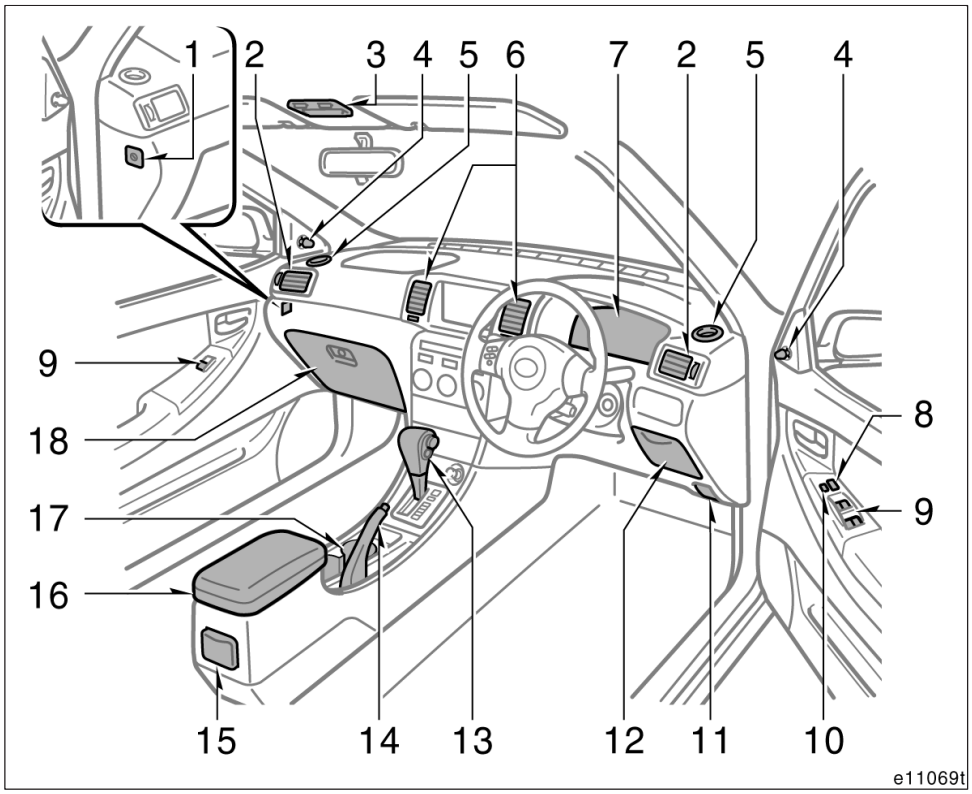

1. Manuell i– och urkoppling, krockkudde
2. Sidoventiler
3. Strömbrytare för elmanövrerad taklucka och läslampa
4. Spakar för inställning av backspegel
5. Defroster för sidofönster
6. Mittenventiler
7. Instrumentgrupp
8. Centrallås
9. Elfönsterhissreglage
10. Spärrtangent fönster
11. Spak för frikoppling av motorhuven
12. Förvaringsfack
13. Växelväljare för automatisk växellåda eller växelspak för manuell växellåda
14. Parkeringsbroms
15. Askkopp
16. Bakre förvaringsfack
17. Burkhållare
18. Handskfack

▶Högerstyrda bilar (bild B, med manuell luftkonditionering)

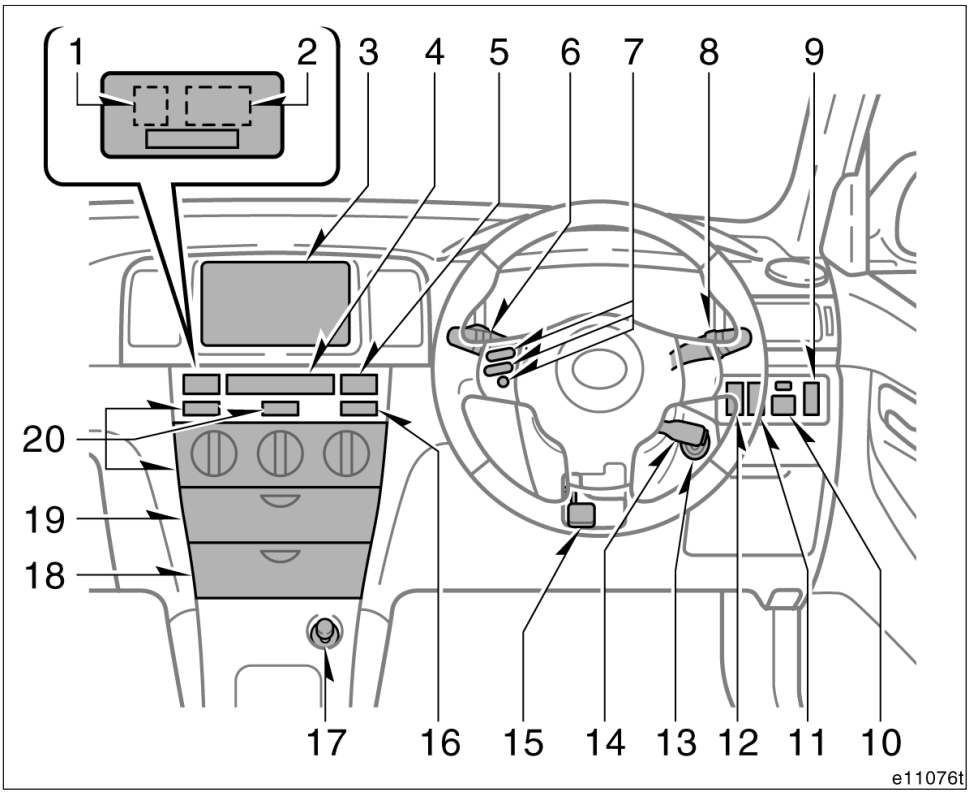

1. Bältesvarnare för framsätespassageraren
2. ”AIRBAG OFF” indikeringslampa, krockkudde urkopplad
3. Färdinformationsdisplay och ljudanläggning
4. Klocka
5. Varningsblinkers
6. Omkopplare för strålkastare, blinkers samt dimljus fram och bak
7. Fjärrkontroller för ljudanläggningen
8. Torkar– och spolaromkopplare
9. Höjdinställning av strålkastare
10. Elinställning av backspeglarna
11. Indikeringslampa för startspärr/stöldskydd
12. Antispinnsystem avstängt (”TRC OFF”)
13. Tändningslås
14. Reglage för farthållare
15. Spak för frikoppling av rattens vinklings– och teleskopfunktion
16. Elvärme för bakruta och yttre backspeglar
17. Cigarettändare

18. Askkopp
19. Förvaringsfack
20. Luftkonditioneringsreglage

▶Högerstyrda bilar (bild B, med automatisk luftkonditionering)

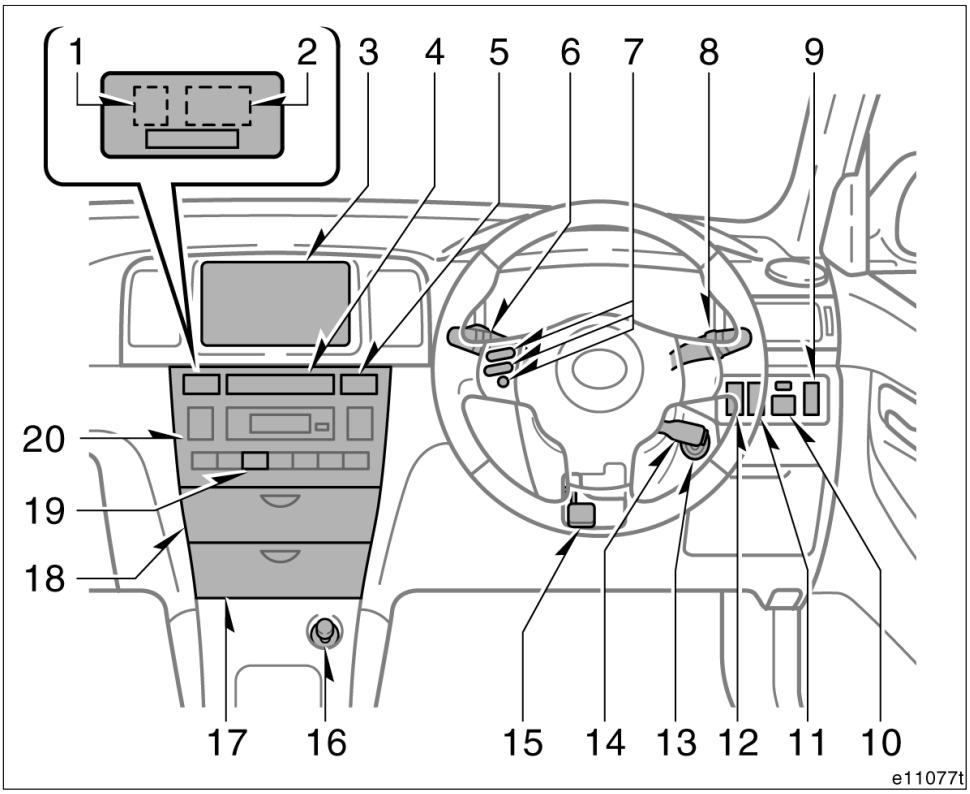

1. Bältesvarnare för framsätespassageraren
2. ”AIRBAG OFF” indikeringslampa, krockkudde urkopplad
3. Färdinformationsdisplay och ljudanläggning
4. Klocka
5. Varningsblinkers
6. Omkopplare för strålkastare, blinkers samt dimljus fram och bak
7. Fjärrkontroller för ljudanläggningen
8. Torkar– och spolaromkopplare
9. Höjdinställning av strålkastare
10. Elinställning av backspeglarna
11. Indikeringslampa för startspärr/stöldskydd
12. Antispinnsystem avstängt (”TRC OFF”)
13. Tändningslås
14. Reglage för farthållare
15. Spak för frikoppling av rattens vinklings– och teleskopfunktion
16. Cigarettändare
17. Askkopp
18. Förvaringsfack

19. Elvärme för bakruta och yttre backspeglar

20. Luftkonditioneringsreglage

Översikt av instrumenten

▶Typ A

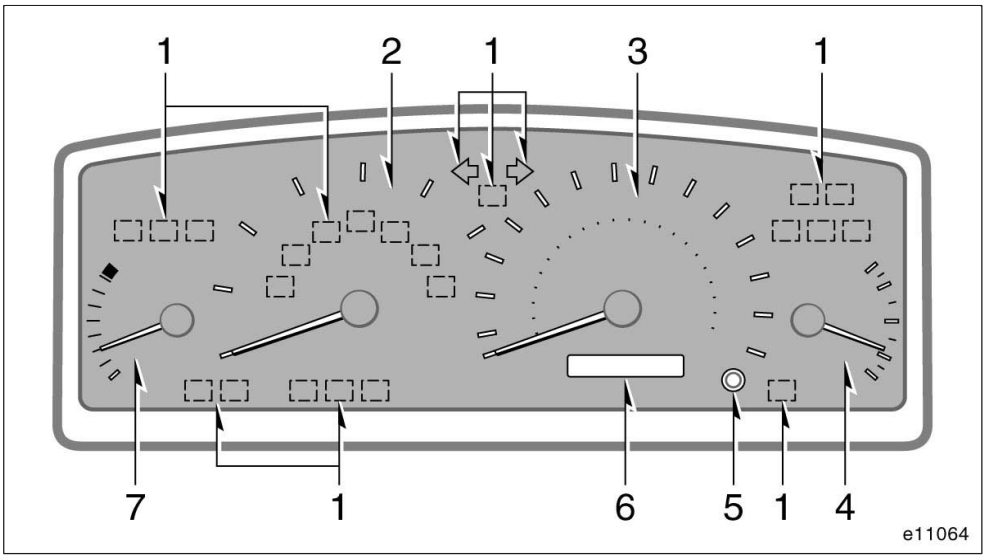

1. Indikerings– och kontrollampor
2. Varvräknare
3. Hastighetsmätare
4. Bränslemätare
5. Nollställningsknapp för trippmätare/reglage för instrumentbelysning
6. Vägmätare, dubbla trippmätare och instrumentbelysning
7. Temperaturmätare för kylarvätska

▶Typ B

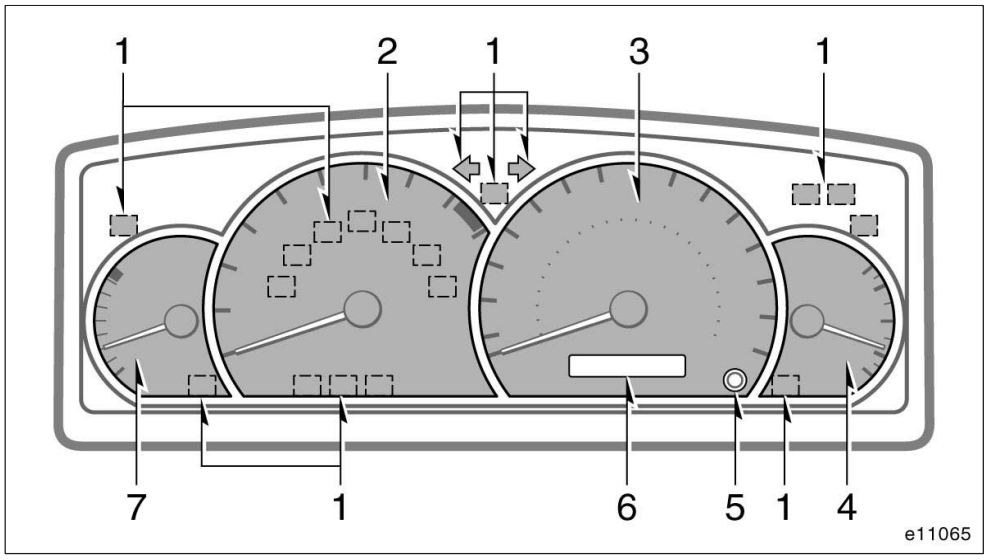

1. Indikerings– och kontrollampor
2. Varvräknare
3. Hastighetsmätare
4. Bränslemätare
5. Nollställningsknapp för trippmätare/reglage för instrumentbelysning
6. Vägmätare, dubbla trippmätare och instrumentbelysning
7. Temperaturmätare för kylarvätska

Symboler på instrumentpanel

	Varningslampa för bromssystemet*1
	Bältesvarnare för förarplatsen*1
PASSENGER	Bältesvarnare för framsätespassageraren*1
	Laddningsvarningslampa*1
	Oljetryckvarningslampa*1
	Oljenivåvarningslampa*1
	Varningslampa för elsystemet*1
	Varningslampa för låg bränslenivå*1
ABS	Varningslampa för ABS–systemet*1
VSC	Varningslampa för stabiliserings–/antispinnsystem*1
	Dörrvarningslampa*1
	Varningslampa för krockkuddesystemet*1
	Töm vattenavskiljaren*1

P/S	Varningslampa, eldrivet servostyrningssystem*1
AIRBAG OFF	Indikeringslampa, krockkudde urkopplad
	Indikeringslampa för bakljuset
	Helljuset tänt
	Körriktningsvisare
	Indikeringslampa, främre dimljus
	Indikeringslampa, bakre dimljus
O/D OFF	Indikeringslampa, överväxeln bortkopplad
	Indikeringslampa, antislirsystem
TRC OFF	Indikeringslampa, antispinnsystemet avstängt
CRUISE	Indikeringslampa, farthållare*2
	Indikeringslampa, förvärmning pågår

*1: Närmare information finns i avsnittet ”Servicelampor och varningssummer” på sid 144 i del 1–5.

*2: Om lampan blinkar, se ”Farthållare” på sid 165 i del 1–6.

Del 1–2
INSTRUMENT OCH MANÖVERORGAN

Nycklar och dörrar

- Nycklar 18
- Startspärr 21
- Fjärrkontroll för dörrlåsen 24
- Dörrar 32
- Stöldskydd 35
- Elektriska fönsterhissar 40
- Baklucka 44
- Bakdörr 45
- Motorhuv 47
- Tanklock 48
- Elmanövrerad taklucka 50

Nycklar

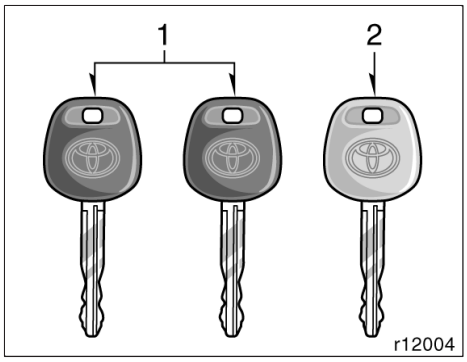

Utan fjärrkontrollsystem

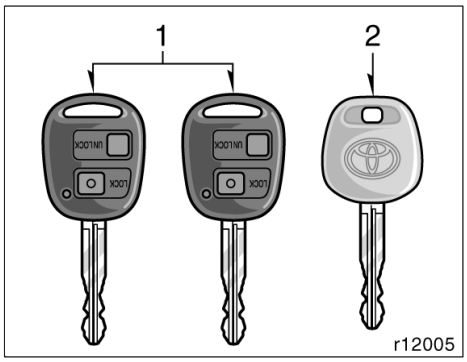

Med fjärrkontrollsystem

Med bilen levereras två typer av nycklar.

1. Huvudnycklar (svart)—går till alla lås. Om du behöver en ny nyckel behöver din auktoriserade Toyota–återförsäljare eller –verkstad eller annan verkstad med motsvarande kvalifikationer och utrustning låna en av nycklarna för att kunna göra en ny nyckel med inbyggd transponder.
2. Servicenyckel (grå)—Denna nyckel går ej till handskfacket eller bakluckan/bakdörren.

I nyckelgreppet på huvud– och servicenycklarna sitter ett transponderchip som är helt avgörande för startspärrsystemets funktion. Var försiktig så att du inte förlorar dessa nycklar. Vanliga kopior av dessa nycklar kan inte användas för att stänga av systemet eller starta motorn.

För att skydda saker i bagagerummet eller handskfacket mot stöld bör du endast lämna ifrån dig servicenyckeln till vakten på en bevakad parkering.

Eftersom dörrarna och bakluckan sedanmodell) eller bakdörren (3–D/5–D och Touring) kan låsas utan nyckel bör du alltid ha med dig en reservnyckel om du skulle råka låsa in nycklarna i bilen.

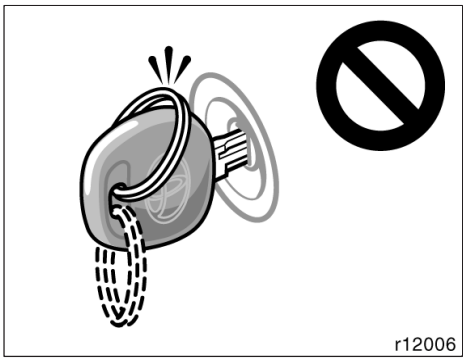

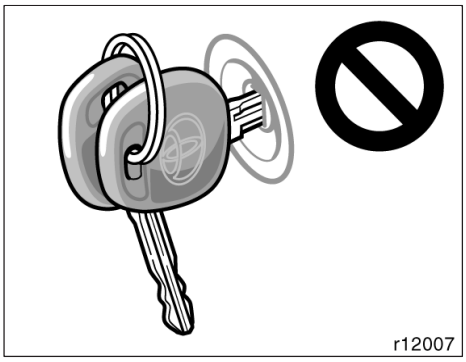

OBSERVERA

Observera följande när du använder en nyckel med inbyggd transponder:

- ***Låt inte nyckelringen vila mot nyckelgreppet när du startar bilen, och tryck inte nyckelringen mot nyckelgreppet. Detta kan göra att motorn inte startar, eller att den stannar kort efter start.***
- ***När du startar motorn får inte nyckeln komma i kontakt med någon annan nyckel med transponder (inklusive nycklar till andra bilar) och tryck aldrig en annan nyckel mot nyckelgreppet. Detta kan göra att motorn inte startar, eller att den stannar kort efter start. Om detta skulle hända skall du ta ur nyckeln och sätta in den igen efter det att du tagit bort andra transponder-nycklar (inklusive nycklar till andra bilar) från nyckelringen. Du kan också täcka över dem med handen när du startar motorn.***

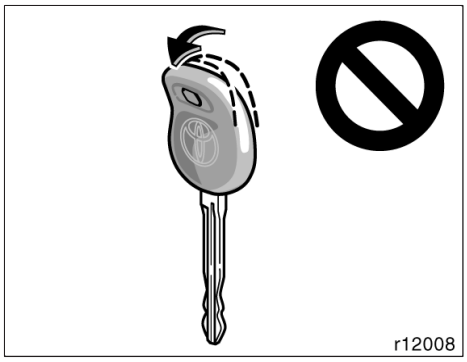

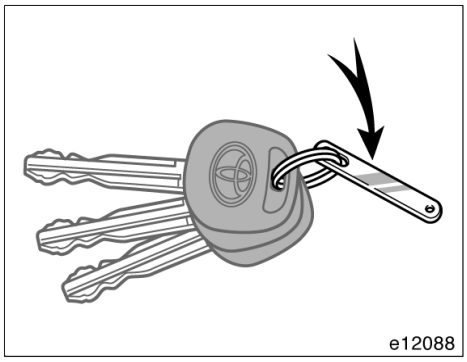

- ***Böj inte nyckelgreppet.***
- ***Täck inte över nyckelgreppet med något material som blockerar elektromagnetisk strålning.***
- ***Slå inte nyckeln hårt mot andra föremål.***
- ***Låt inte nyckeln ligga så att den utsätts för stark värme under längre tid, t.ex. på instrumentpanelen eller motorhuven i starkt solsken.***
- ***Lägg inte nyckeln i vatten och tvätta den inte i ultraljudstvätt.***
- ***Låt inte nycklarna komma nära elektromagnetisk apparatur.***

BRICKA MED NYCKELNUMMER

Ditt nyckelnummer finns på nyckelbrickan. Förvara nyckelbrickan på en säker plats, t.ex. i plånboken – inte i bilen.

Om du skulle förlora nycklarna eller behöva extranycklar kan varje auktoriserad Toyota–återförsäljare eller –verkstad eller annan verksamhet med motsvarande kvalifikationer och utrustning göra dubblettnycklar med hjälp av nyckelnumret.

Vi rekommenderar att du antecknar nyckelnumret och förvarar det på säker plats.

Startspärr

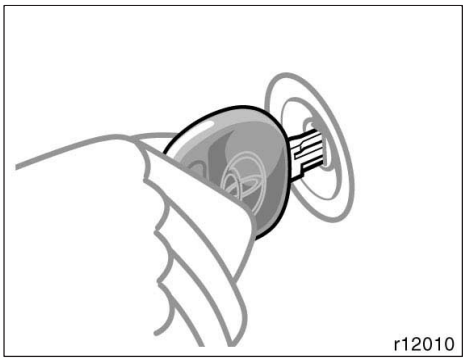

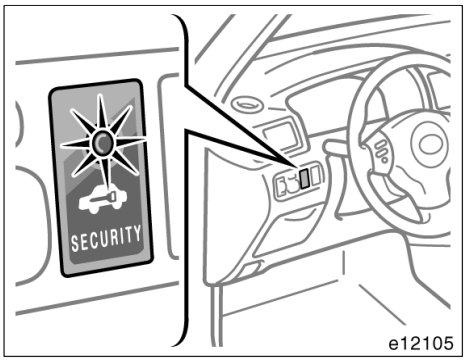

Startspärren är ett stöldskyddssystem. När du sätter nyckeln i tändningslåset sänder transponderchipet i nyckelgreppet en elektronisk kod till bilen. Motorn startar bara om den elektroniska koden i chipet överensstämmer med den ID–kod som är lagrad i bilen.

Systemet aktiveras automatiskt när du tar ut nyckeln ur tändningslåset. Stöldskyddsindikatorn blinkar för att visa att billarmet är aktivt.

Om något av följande skulle inträffa skall du kontakta en auktoriserad Toyota–återförsäljare eller –verkstad eller annan verksamhet med motsvarande kvalifikationer och utrustning.

- Indikeringslampan lyser utom när startspärrsystemet ställs in eller aktiveras. (Se ”Stöldskydd” på sid 35 i den här delen.)
- Indikeringslampan börjar inte blinka när nyckeln tas ur tändningslåset.
- Indikeringslampan blinkar oregelbundet.

När du sätter in nyckeln i tändningslåset stängs systemet automatiskt av och du kan starta motorn. Indikeringslampan släcks.

Om du behöver en ny nyckel måste din auktoriserade Toyota–återförsäljare eller –verkstad eller annan verksamhet med motsvarande kvalifikationer och utrustning få ditt nyckelnummer och din huvudnyckel. Det finns dock en gräns för hur många extranycklar som kan tillverkas åt dig.

Vanliga kopior av dessa nycklar kan inte användas för att stänga av systemet eller starta motorn.

OBSERVERA
Försök inte modifiera, demontera eller koppla bort startspärrsystemet. Systemets funktion garanteras inte om det utsätts för oauktoriserad ändring eller modifiering.

Declaration of Conformity appropriate to the Directive 1999/5/EC (R&TTE)
Annex IV

Visteon Deutschland GmbH
.....
Manufacturer,

Notified Body consulted: **Phoenix Test-Lab, Königswinkel 10, D-32825 Blomberg**
ID-Number of Notified Body: **0700**

declare under our responsibility that the product: **Amplifier Transponder Key**

Type: **2U3F-15607-A**

☐ Telecommunications Terminal Equipment ☒ Radio Equipment

Immobiliser System Transceiver **2**
....
Intended Purpose Equipment Class

complies with the appropriate essential requirements of the Article 3 of the R&TTE and the other relevant provisions, when used for its intended purpose.

Health and Safety requirements contained in Article 3 (1) a)

EN 60 950: 1992 Safety of information technology equipment + Amendment A1:1993, Amendment A2:1993, Amendment A3:1995, Amendment A4:1997, Amendment A11:1997

Protection requirements with respect to electromagnetic compatibility Article 3 (1) b)

89/336/EEC, amended by 92/31/EEC and 93/68/EEC
95/54/EC, adapting to 72/245/EEC and amending 89/491/EEC
ETS 300 683: 07/1997, Radio Equipment and Systems (RES); ElectroMagnetic Compatibility (EMC) standard for Short Range Devices (SRD) operating on frequencies between 9 kHz and 25 GHz

Means of the efficient use of the radio frequency spectrum

☒ Air interface specification of the radio path contained in Article 3(3)

EN 300 330: 05/1999, Electromagnetic compatibility and Radio spectrum Matters (ERM); Short Range Devices (SRD); Technical characteristics and test methods for radio equipment in the frequency range 9 kHz to 25 MHz and inductive loop systems in the frequency range 9 kHz to 30 MHz.

Address:

Visteon Deutschland GmbH
Weinsbergstrasse 195
D-50818 Köln (Cologne)
Germany
URL: www.visteon.com

CE 0700

Trådlös fjärrkontroll—

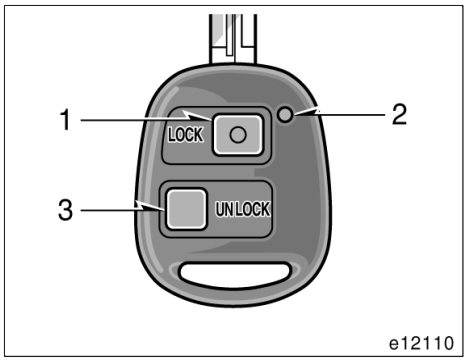

1. ”LOCK”–tangent
2. Indikeringslampa
3. ”UNLOCK”–tangent

Bilens fjärrlåssystem är avsett för låsning eller upplåsning av alla sidodörrarna och bakluckan på cirka 1 meters avstånd från bilen.

Tryck på sändarens knappar långsamt och stadigt när du låser eller låser upp. Indikeringslampan blinkar en gång.

Fjärrkontrollnyckeln är en elektronisk komponent. Observera följande för att inte skada nyckeln.

- Låt inte nyckeln ligga där det kan bli mycket varmt, t ex på instrumentbrädan.
- Tag inte isär den.
- Slå den inte hårt mot andra saker och var försiktig så att du inte tappar den.
- Lägg den inte i vatten.

Det går att använda upp till fyra fjärrkontrollnycklar för en och samma bil. Kontakta en auktoriserad Toyota–återförsäljare eller –verkstad eller annan verksamhet med motsvarande kvalifikationer och utrustning för att få mer information.

Om fjärrkontrollnyckeln inte fungerar alls eller inte fungerar på normalt avstånd eller om indikeringslamporna på nyckeln lyser svagt eller inte alls:

- Om det finns en radiosändare i närheten, t ex tillhörande en radiostation eller flygplats, som kan störa fjärrkontrollens funktion.
- Om batteriet är urladdat. Kontrollera batteriet i nyckeln. Hur du byter batteriet beskrivs i avsnittet ”—Byte av batteri” på sid 26 i denna del.

Vänd dig till en auktoriserad Toyotaåterförsäljare eller –verkstad eller annan verksamhet med motsvarande kvalifikationer och utrustning om du förlorar fjärrkontrollnyckeln. Gör helst detta omedelbart för att minimera risken för stöld eller en olycka. (Se även ”Om du blir av med nycklarna” på sid 289 i del 4.)

—Låsa och låsa upp

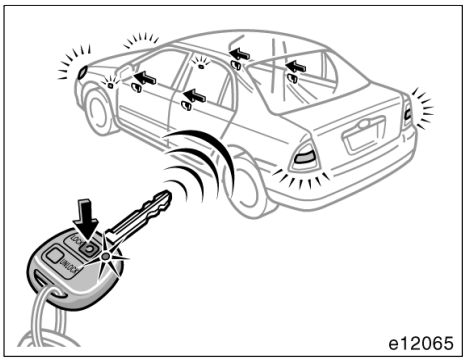

Att låsa sedanmodell)

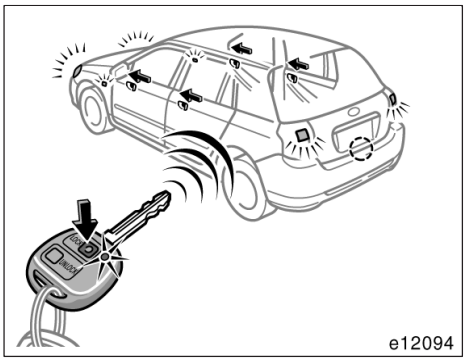

Att låsa (3/5–dörrars modell och Touring)

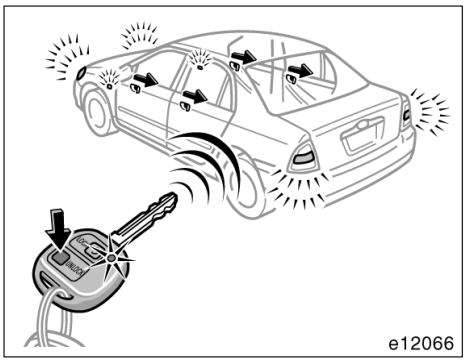

Att låsa sedanmodell)

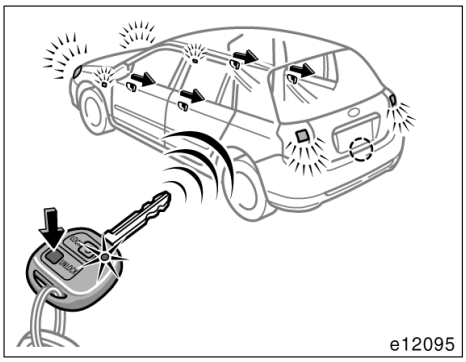

Att låsa upp (3/5–dörrars modell och Touring)

Tryck lugnt och stadigt på tangenterna när du låser eller låser upp sidodörrarna och bakdörren.

Om du låser alla sidodörrarna och bakluckan med fjärrkontrollen, när nyckeln är borttagen, kan de inte låsas upp med centrallåstangenten. Centrallåstangenten kan aktiveras igen om du låser upp med fjärrkontrollnyckeln. (Se ”Sidodörrar” på sid 32 i den här delen.)

Om din bil har dubbelsidigt låssystem och stöldskydd kan du ställa in och koppla bort dessa system med fjärrkontrollnyckeln. (Se ”—Dubbelsidigt låssystem” på sid 31 och ”Stöldskydd” på sid 35 den här delen.)

Låsa: Tryck på ”LOCK”. Alla sidodörrar samt bakluckan låses samtidigt. Körriktningsvisarna blinkar en gång.

Kontrollera att alla sidodörrar och bakluckan verkligen är låsta.

Om någon av sidodörrarna eller bakluckan inte är helt stängd, eller om tändningsnyckeln sitter i tändningslåset går dörrarna inte att låsa med ”LOCK”–knappen.

Låsa upp: Tryck på ”UNLOCK”. Alla sidodörrarna och bakluckan låses upp samtidigt. Körriktningsvisarna blinkar två gånger.

När kupébelysningen är i ”DOOR”–läge och alla sidodörrarna och bakluckan låses upp samtidigt med fjärrkontrollnyckeln tänds kupébelysningen och lyser i cirka 15 sekunder innan den slocknar. (Se ”Kupébelysning” på sid 132 i del 1–4.)

Du har 30 sekunder på dig att öppna någon av dörrarna efter att du låst upp dem med fjärrkontrollsystemet. Om du inte öppnar någon av sidodörrarna eller bakluckan under den tiden låses alla dörrar automatiskt igen.

Om båda tangenterna ”LOCK” och. ”UNLOCK” trycks in samtidigt kommer funktionen inte att upprepas. Släpp tangenten och tryck en gång till.

—Byte av batteri

Ett batteri av typen CR2016 eller motsvarande skall användas. Använd en specialmejsel.

⚠ VARNING

Vidtag åtgärder så att inte småbarn får i sig det gamla batteriet eller några andra delar.

OBSERVERA

- ***Se upp så att du inte tappar bort några delar när du byter batteri.***
- ***Byt bara ut batteriet mot ett likadant eller av motsvarande typ som rekommenderas av en auktoriserad Toyota–återförsäljare eller –verkstad eller annan verksamhet med motsvarande kvalifikationer och utrustning.***
- ***Följ gällande bestämmelser för deponering av använda batterier.***

Gör så här vid byte av batteri:

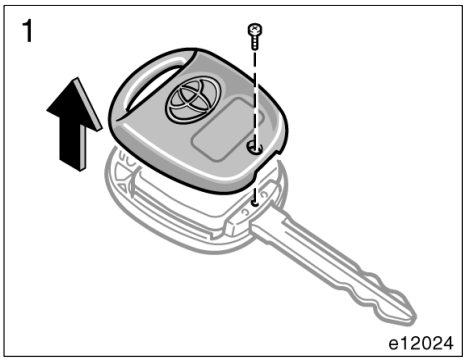

1. Skruva ur skruven och tag av kåpan.

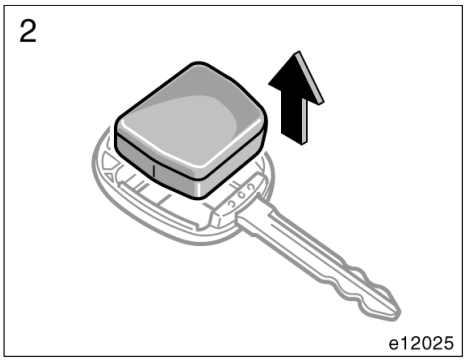

2. Tag bort modulen från nyckeln.

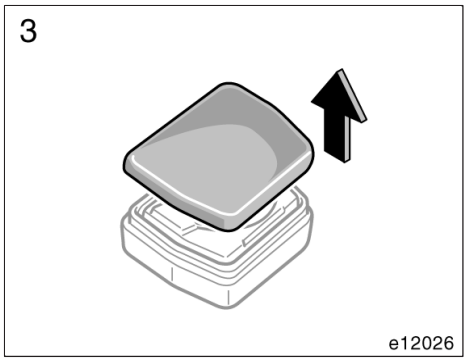

3. Ta bort locket.

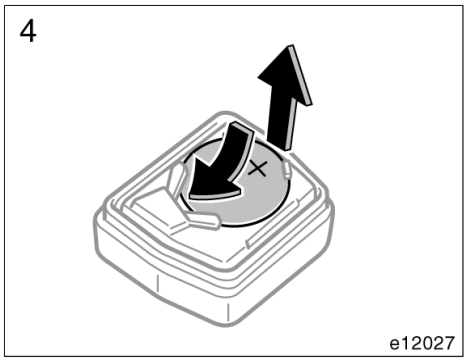

4. Flytta på det urladdade batteriet så att det lossnar och kan tas ur.

OBSERVERA
Gör aldrig några ändringar i batterifacket. Det kan orsaka problem.

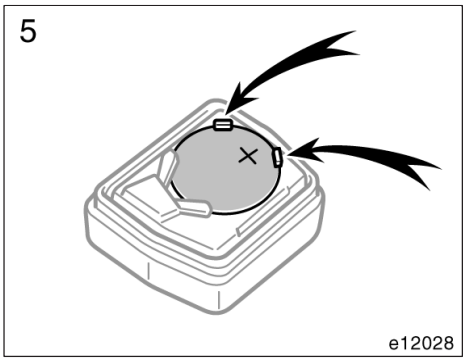

5. Lägg dit ett nytt batteri med den positiva sidan upp. Kontrollera att batteriet hålls fast av hakarna.
6. Sätt tillbaka locket.
7. Kontrollera att indikeringslampan tänds när du trycker på någon av tangenterna på fjärrkontrollnyckeln.

OBSERVERA

- ***Kontrollera att batteriets positiva sida sitter uppåt.***
- ***Byt inte batteri med våta händer. Fukt kan orsaka rost.***
- ***Du skall inte vidröra eller flytta komponenter inne i sändaren, det kan försätta sändaren ur funktion.***
- ***Var försiktig när du sätter in batteriet så att du inte böjer elektroden i batterifacket och så att inte smuts eller olja fastnar på modulen.***
- ***Var försiktig så att du inte tappar skruven.***
- ***Stäng locket ordentligt.***

Kontrollera att nyckeln fungerar som den skall efter batteribytet. Om nyckeln ändå inte fungerar som den skall bör du kontakta en auktoriserad Toyota–återförsäljare eller –verkstad, eller annan verkstad med motsvarande kvalifikationer och utrustning.

DECLARATION OF CONFORMITY

CE 0165

This declaration is the responsibility of the manufacturer / authorised representative within the Community :

VALEO ELECTRONIQUE
2, Avenue Fernand Pouillon 94042 CRETEIL Cedex - France
(Name / Address)

This certifies that the following designated products

.....VALTX08, VALRX11.....
(Product identification)

complies with the essential protection requirements of R&TTE Directive 1999/5/ EC on the approximation of the laws of the Member States relating to ***Radio Spectrum Matters, EMC*** and ***Electrical Safety.***
This declaration applies to all specimens manufactured in accordance with the technical documentation described in the annex II. Valeo keep this documentation at the proposal of the relevant national authorities of any Member State for inspection purpose.
Assessment of compliance of the product with the requirements relating to the essential requirements acc. to Article 3 R&TTE was based on Annex IV of the Directive 1999/5/ EC and the following standards:

Radio Spectrum : .....EN 300 220-1.....
(Identification of regulations / standards)

EMC : .....95/54/EC and ETS 301 489 part 1 & 3.....
(Identification of regulations / standards)

Safety : .....EN 60950.....
(Identification of regulations / standards)

—Dubbelt låssystem

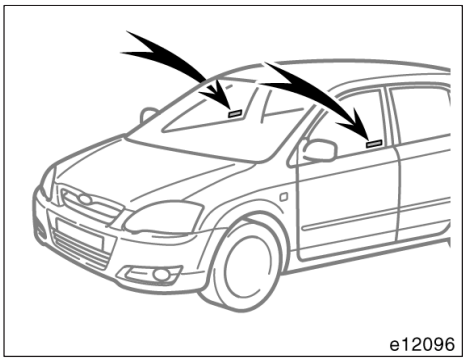

Det dubbelsidiga låssystemet är ett stöldskydd. Dekaler på de främre sidorutorna visar att bilen har dubbelsidigt låssystem. Systemet aktiveras när du låser alla sidodörrarna och bakluckan med fjärrkontrollnyckeln. När systemet är aktiverat kan sidodörrarna och bakluckan varken låsas upp inifrån eller utifrån.

⚠ VARNING

Det dubbelsidiga låssystemet får aldrig aktiveras medan det finns människor i bilen eftersom varken sidodörrarna eller bakluckan kan öppnas inifrån bilen. Tryck på fjärrkontrollnyckelns ”UNLOCK”–del om du skulle låsa dörrarna av misstag.

AKTIVERA SYSTEMET

1. Vrid startnyckeln till ”LOCK”–läge och ta bort den.
2. Be alla passagerarna att stiga ur bilen.
3. Öppna och stäng förardörren. Kontrollera att alla sidodörrarna och bakdörren verkligen är låsta.
4. Tryck TVÅ GÅNGER på fjärrkontrollnyckelns ”LOCK”–del inom 5 sekunder.

   Modeller med stöldskydd—Stöldskyddssystemet aktiveras samtidigt. (Se ”Stöldskydd” på sid 35 i den här delen.)

   Systemet kan inte aktiveras förrän du använder fjärrkontrollnyckeln.

   Bilens körriktningsvisare blinkar en gång för varje gång du trycker på ”LOCK”–delen.

FRÅNKOPPLING AV SYSTEMET

Tryck på fjärrkontrollnyckelns ”UNLOCK”–del.

Bilens körriktningsvisare blinkar två gånger för att bekräfta att systemet är inaktiverat.

Du kan öppna förardörren med nyckel om batteriet i fjärrkontrollnyckeln är slut. Dock kommer stöldlarmet att gå igång. (Se ”Stöldskydd” på sid 35 i den här delen.)

KONTROLLERA SYSTEMET (modeller utan stöldskydd)

1. Öppna alla fönster.
2. Vrid startnyckeln till ”LOCK”–läge och ta bort den.
3. Be alla passagerarna att stiga ur bilen.
4. Öppna och stäng förardörren. Kontrollera att alla sidodörrarna och bakluckan verkligen är låsta.
5. Tryck TVÅ GÅNGER på fjärrkontrollnyckelns ”LOCK”–del inom 5 sekunder.
6. Försök att låsa upp alla sidodörrarna inifrån.

   Den invändiga låsknappen bör återgå till låst läge.

7. Tryck på fjärrkontrollnyckelns ”UNLOCK”–del och kontrollera att systemet är inaktiverat.

Om systemet inte fungerar som det skall bör du uppsöka en auktoriserad Toyota–återförsäljare eller –verkstad eller annan verkstad med motsvarande kvalifikationer och utrustning för kontroll.

KONTROLLERA SYSTEMET (modeller med stöldskydd)

1. Öppna alla fönster.
2. Vrid startnyckeln till ”LOCK”–läge och ta bort den.
3. Be alla passagerarna att stiga ur bilen.
4. Medan förardörren är öppen, tryck på centrallåstangentens låsnings– och upplåsningslägen 3 gånger i följd. Indikeringslampan till motorns startspärrsystem blinkar snabbt. Avsluta steg 5 inom 5 minuter.
5. Stäng alla sidodörrarna och bakdörren, tryck TVÅ GÅNGER på fjärrkontrollnyckelns ”LOCK”–del inom 5 sekunder.

   Det dubbla låssystemet och stöldskyddet är nu aktiverat utan att aktivera radarsensorfunktionen. (Se ”Stöldskydd” på sid 35 i den här delen.)
6. Försök att låsa upp alla sidodörrarna inifrån.

   Den invändiga låsknappen bör återgå till låst läge.
7. Tryck på fjärrkontrollnyckelns ”UNLOCK”–del och kontrollera att systemet är inaktiverat.

Om systemet inte fungerar som det skall bör du uppsöka en auktoriserad Toyota–återförsäljare eller –verkstad eller annan verkstad med motsvarande kvalifikationer och utrustning för kontroll.

Sidodörrar

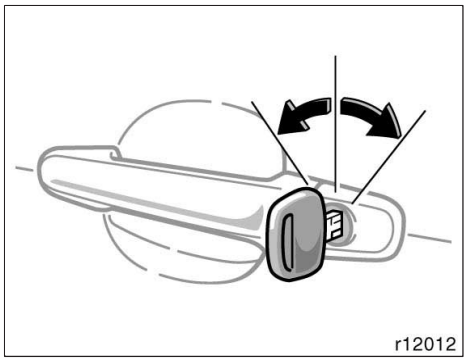

LÅSA OCH LÅSA UPP MED NYCKEL

Sätt i nyckeln i nyckelhålet och vrid om.

Låsa: Vrid nyckeln framåt.
Låsa upp: Vrid nyckeln bakåt.

Bilar med centrallås—Alla sidodörrar och bakdörren låses och låses upp samtidigt med förardörren.

Modeller med fjärrkontrollåsning—När kupébelysningen är i ”DOOR”–läge och sidodörrarna och bakluckan låses upp samtidigt med nyckel tänds kupébelysningen och lyser i cirka 15 sekunder innan den slocknar. (Se ”Kupébelysning” på sid 132 i del 1–4.)

Bilar med stöldskydd—
Stöldlarmet ljuder om du låser upp en dörr med nyckeln när stöldskyddet är aktiverat. (Se ”Stöldskydd” på sid 35 i den här delen.)

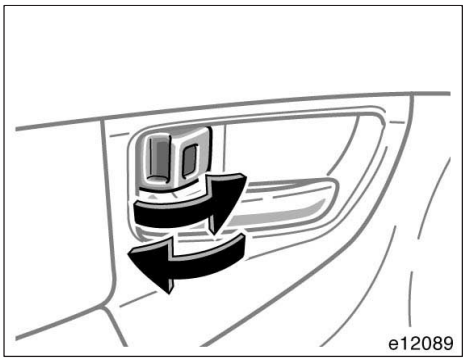

LÅSA OCH LÅSA UPP MED LÅSKNAPPEN PÅ INSIDAN

Använd låsknappen.

Låsa: Tryck knappen framåt.
Låsa upp: Drag knappen bakåt.

Om du vill låsa dörren utifrån trycker du ner knappen innan du stänger dörren. Håll sedan upp dörrhandtaget på utsidan medan du stänger framdörren. Kontrollera att du inte har glömt nycklarna i bilen.

Modeller med centrallås—

Låstangenten på insidan stannar inte kvar i låst läge om förardörren är öppen med startnyckeln i tändningslåset.

Låsta dörrar låses upp om du försöker att låsa någon dörr från förardörren medan förardörren är öppen och startnyckeln sitter i tändningslåset.

När förardörren är låst kan den öppnas med det invändiga dörrhandtaget, även om låsknappen är i låst läge.

Modeller med dubbelt låssystem—
Om ett lås med dubbelsidig låsning är låst kan dörrarna inte låsas upp med någon av de invändiga låsknapparna. (Se ”—Dubbelsidigt låssystem” på sid 31 i den här delen.)

Modeller med stöldskydd—Stöldlarmet går igång om du låser upp dörren med någon av de invändiga låsknapparna, när stöldskyddet är aktiverat. Dörren låses då igen. (Se ”Stöldskydd” på sid 35 i den här delen.)

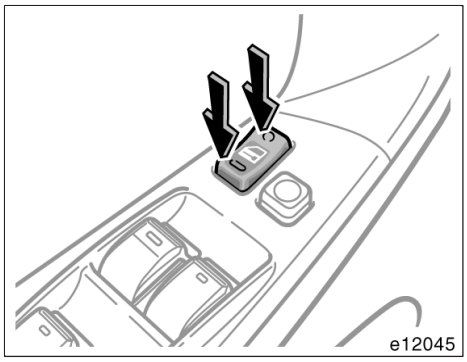

LÅSA OCH LÅSA UPP MED CENTRALLÅSTANGENTEN

Tryck på tangenten.

Låsa: Tryck på tangentens framkant.
Låsa upp: Tryck på tangentens bakre kant.

Sidodörrarna och bakluckan låses eller låses upp samtidigt.

Om du gör något av följande när nyckeln är borttagen kan ingen av sidodörrarna eller bakluckan låsas upp med centrallåstangenten.

- Modeller med fjärrkontrollsystem—Lås alla sidodörrarna och bakdörren med fjärrkontrollnyckeln.
- Tryck centrallåstangenten på förardörren till låst läge och stäng förardörren medan du håller upp det yttre dörrhandtaget.
- Lås alla sidodörrarna och bakdörren samtidigt med förardörren.

Centrallåstangenten kan aktiveras på följande sätt.

- Vrid startnyckeln till ”ON”.
- Lås alla sidodörrarna och bakluckan samtidigt med förardörren.
- Modeller med fjärrkontrollsystem—Lås upp alla sidodörrarna och bakluckan med fjärrkontrollnyckeln.
- Lås upp förardörren med den invändiga låsknappen och lås därefter upp alla sidodörrarna med centrallåstangenten.

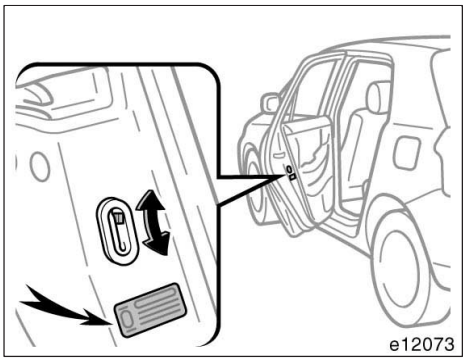

BARNSÄKRA LÅS PÅ BAKDÖRRAR

Skjut spärren till ”LOCK”–läget som dekalen visar.

När det barnsäkra låset är aktiverat kan bakdörren inte öppnas med det invändiga dörrhandtaget. Vi rekommenderar att du använder barnspärren om du har småbarn i bilen.

⚠ VARNING

- **Kontrollera att dörrarna är stängda innan du kör iväg.**
- **Använd de barnsäkra låsen om du har småbarn i baksätet, så att de inte kan råka öppna dörrarna under körning.**
- **Om dörrarna lämnas olåsta under körning kan de snabbare öppnas utifrån för att underlätta hjälp om du råkar ut för en olycka.**

Stöldskydd

Stöldskyddssystemet är avsett att förhindra bilstöld. Om någon försöker att skada eller bryta sig in i din bil blinkar körriktningsvisarna och ett larm går igång. Dessutom tänds kupébelysningen om takbelysningens strömställare är i ”DOOR”–läge.

Systemet ger larm i följande fall.

- Någon av sidodörrarna låses upp eller öppnas utan fjärrkontrollnyckeln.
- Om någon bryter upp bakluckan eller motorhuven.
- Om tändningslåset är tjuvkopplat.
- Om någon kopplar bort batteriet och sedan ansluter det.
- Om någon eller något rör sig inne i bilen medan rörelsedetektorn är aktiverad.

Du kan stänga av rörelsedetektorn vid behov, om exempelvis ett husdjur är kvar i bilen.

Använd fjärrkontrollnyckeln för att aktivera och deaktivera stöldskyddet och för att stänga av larmet. (Mer uppgifter om fjärrkontrollnyckeln finns i ”Fjärrkontrollnyckel” på sid 24 i det här avsnittet.)

Stöldlarmet ljuder när stöldlarmet är aktiverat om du öppnar en sidodörr/bakluckan eller låser upp den med nyckel.

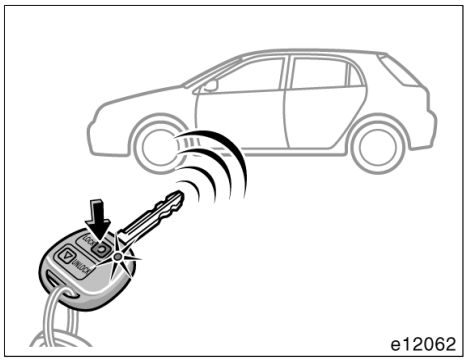

AKTIVERA SYSTEMET

Du kan ställa in stöldskyddet med eller utan rörelsedetektorn inkopplad. Utför steg 3 för att stänga av rörelsedetektorn. Hoppa över steg 3 för att ställa in rörelsedetektorn.

1. Vrid startnyckeln till ”LOCK”–läge och ta bort den.
2. Be alla passagerarna att stiga ur bilen.
3. Stänga av rörelsedetektorn: Medan förardörren är öppen, tryck på centrallåstangentens låsnings– och upplåsningslägen 3 gånger i följd. Indikeringslampan blinkar snabbt. Avsluta steg 5 inom 5 minuter.
4. Stäng alla sidodörrarna, motorhuven och bakluckan ordentligt.
5. Tryck på fjärrkontrollnyckelns ”LOCK”–del. Körriktningsvisarna blinkar en gång och indikeringslampan tänds.

Om någon av sidodörrarna, bakluckan eller motorhuven är öppen när du trycker på ”LOCK” sker ingen aktivering förrän alla sidodörrarna, bakluckan och motorhuven är riktigt stängda.

Systemet aktiveras automatiskt efter 30 sekunder. Samtidigt börjar stöldskyddsindikatorn på instrumentpanelen blinka.

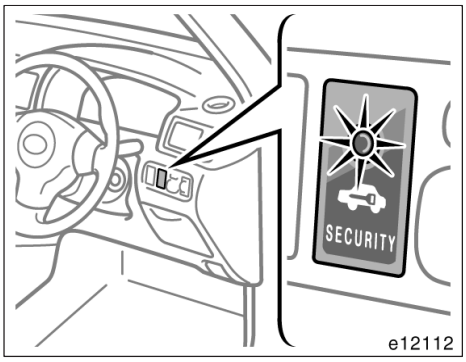

6. Kontrollera att indikeringslamporna blinkar innan du lämnar bilen.

Låt aldrig någon sitta kvar i bilen när du ställer systemet. Om en dörr låses upp inifrån aktiveras larmet.

Om du av misstag skulle trycka på ”LOCK” två eller flera gånger, måste du trycka på ”UNLOCK” för att avaktivera den dubbelsidiga låsningen. (Se ”—Dubbelsidigt låssystem” på sid 31 i den här delen.)

⚠ VARNING

Det dubbelsidiga låssystemet får aldrig aktiveras medan det finns människor i bilen eftersom sidodörrarna inte kan öppnas inifrån bilen. Tryck på fjärrkontrollnyckelns ”UNLOCK”–del om du skulle låsa dörrarna av misstag.

FRÅNKOPPLING AV SYSTEMET

Du kan bara koppla ur systemet med fjärrkontrollnyckeln.

Tryck på fjärrkontrollnyckelns ”UNLOCK”–del.

Om bilens körriktningsvisare blinkar två gånger är systemet inte aktiverat. Om bilens körriktningsvisare blinkar tre eller fler gånger är stöldskyddet aktiverat. Kontrollera bilen för att upptäcka om något inte är som det skall.

Om en sidodörr, motorhuven eller bakdörren inte öppnas inom 30 sekunder kommer alla dörrarna att låsas automatiskt och stöldskyddet aktiveras efter 30 sekunder.

AKTIVERING AV SYSTEMET

Larmet går igång under följande förutsättningar:

- Någon av sidodörrarna låses upp eller öppnas utan fjärrkontrollnyckeln.
- Om någon bryter upp bakluckan eller motorhuven.
- Om tändningslåset är tjuvkopplat.
- Om någon kopplar bort batteriet och sedan ansluter det.
- Om någon eller något rör sig inne i bilen medan rörelsedetektorn är aktiverad.

Indikeringslampan tänds när systemet aktiveras.

Körriktningsvisarna blinkar och larmet går igång. Dessutom tänds kupébelysningen om takbelysningens strömställare är i ”DOOR”–läge.

Om dörren låses upp på annat sätt än med fjärrkontrollnyckeln kommer alla sidodörrarna och bakdörren att låsas igen automatiskt.

När larmet slutar att tjuta börjar indikeringslampan att blinka.

Återaktivering av larmet

När systemet är aktiverat, även om larmet har stoppats, fortsätter det att vara aktiverat enligt förutsättningarna i avsnittet ”AKTIVERING AV SYSTEMET”. Larmet kan ljuda på nytt och aktivering kan ske maximalt tio gånger.

Avbryta larmet

Stäng av larmet genom att trycka på fjärrkontrollens ”UNLOCK” del.
Systemet kopplas då ur.

Larmet börjar eventuellt tjuta om batteriet laddas upp eller byts ut. Om detta händer kan du koppla bort larmet enligt metoden som beskrivits ovan.

KONTROLLERA STÖLDSKYDDET

1. Öppna alla fönster.
2. Vrid startnyckeln till ”LOCK”–läge och ta bort den.
3. Be alla passagerarna att stiga ur bilen.
4. Medan förardörren är öppen, tryck på centrallåstangentens låsnings– och upplåsningslägen 3 gånger i följd. Indikeringslampan blinkar snabbt. Avsluta steg 6 inom 5 minuter.
5. Stäng alla sidodörrarna, motorhuven och bakluckan ordentligt.
6. Tryck på fjärrkontrollnyckelns ”LOCK”–del. Körriktningsvisarna blinkar en gång och indikeringslampan tänds. Indikeringslampan börjar blinka efter 30 sekunder.

   Nu aktiveras stöldskyddet, utan att aktivera rörelsedetektorn.
7. Lås upp förardörren med en nyckel eller med den invändiga låsknappen. Larmet skall gå igång.
8. Stäng av larmet genom att trycka på fjärrkontrollens ”UNLOCK” del.
9. Upprepa samma sak för de andra sidodörrarna, bakluckan och motorhuven.

Om systemet inte fungerar som det skall bör du uppsöka en auktoriserad Toyota–återförsäljare eller –verkstad eller annan verkstad med motsvarande kvalifikationer och utrustning för kontroll.

KONTROLLERA RÖRELSEDETEKTORN

1. Öppna alla fönster.
2. Vrid startnyckeln till ”LOCK”–läge och ta bort den.
3. Be alla passagerarna att stiga ur bilen.
4. Stäng alla sidodörrarna, motorhuven och bakluckan ordentligt.
5. Tryck på fjärrkontrollnyckelns ”LOCK”–del. Körriktningsvisarna blinkar en gång och indikeringslampan tänds. Indikeringslampan börjar blinka efter 30 sekunder.

   Nu aktiveras stöldskyddet, samtidigt med rörelsedetektorn.
6. Sätt in handen genom det öppna fönstret, håll den nära förarsätet och drag sedan tillbaka den. Larmet skall gå igång.
7. Stäng av larmet genom att trycka på fjärrkontrollens ”UNLOCK” del.

Om systemet inte fungerar som det skall bör du uppsöka en auktoriserad Toyota–återförsäljare eller –verkstad eller annan verkstad med motsvarande kvalifikationer och utrustning för kontroll.

FUJITSU TEN LIMITED
Technical Administration Department
2-28, Gosho-dori 1-chome, Hyogo-ku, Kobe, 652-8510 Japan
Tel.: +81.78-682-2031 Fax.: +81.78-671-7160

DECLARATION of CONFORMITY

We, **FUJITSU TEN LIMITED** hereby declare, at our sole responsibility, that the following product conforms to the Essential Requirements of the Radio and Telecommunications Terminal Equipment Directive 1999/5/EC in accordance with the tests conducted to the appropriate requirements of the relevant standards, as listed herewith.

Product **: Motion Sensor**

Model / Type Number **: FTL 186**

Directive and Standards used:

Radio : I-ETS 300 440: 1995
EMC : 95/54/EC & ISO 7637-1: 1990
Safety : EN60065:1998

Year of affixing CE marking **: 2001**

Short range device using ISM-frequencies.
Frequency Band **:2445 MHz ～ 2455 MHz**

Countries of intended use **:ALL EU Countries**

CE Marking :

CE0891①

Elektriska fönsterhissar

Fönstren kan öppnas och stängas med reglagen i respektive sidodörr.

Elfönsterhissarna kan användas när startnyckeln vrids till ”ON”–läget.

Klämningsskydd: När fönstret stängs automatiskt stoppas fönstret och fortsätter till halvöppet om något fastnar mellan rutan och fönsterkarmen.

Om man råkar stöta till rutan kan funktionen utlösas även om inget har fastnat i fönstret.

Om bilens batteri har kopplats bort eller är dåligt laddat kommer elfönsterhissen eventuellt inte att fungera automatiskt och klämskyddet kommer inte att fungera korrekt efter det att du anslutit, bytt ut eller laddat upp batteriet. I samtliga fall bör du normalisera elfönsterhissen.

Normalisering av elfönsterhiss:

1. Tryck ned elfönsterhisstangenten och sänk ned fönstret halvvägs.
2. Drag upp tangenten tills fönstret stängs och håll kvar tangenten en sekund.

Kontrollera att det går att öppna och stänga fönstret automatiskt. Om elfönsterhissen inte fungerar som den skall bör du låta kontrollera den av en auktoriserad Toyota–återförsäljare eller –verkstad eller annan verkstad med motsvarande kvalifikationer och utrustning.

⚠ VARNING

- **Försök aldrig att aktivera klämskyddet genom att avsiktigt placera någon kroppsdel mellan rutan och fönsterkarmen.**
- **Klämskyddet kan sättas ur funktion om något fastnar i fönstret strax innan det stängs helt.**

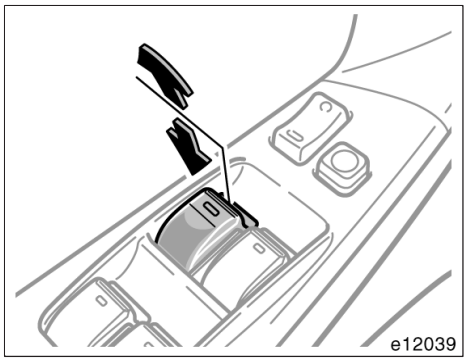

ÖPPNA OCH STÄNGA FÖNSTRET PÅ FÖRARSIDAN

Använd reglaget i förarens dörr.

Normal användning: Fönstret rör sig så länge du håller in tangenten.

Öppna: Tryck lätt på tangenten.
Stänga: Drag tangenten lätt uppåt.

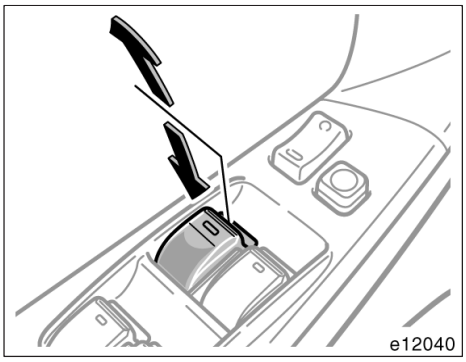

Automatisk funktion: Tryck ned eller drag upp tangenten helt och släpp den. Fönstret kommer då att öppnas eller stängas helt. Du kan stoppa fönstret halvvägs genom att bara lätt röra tangenten i motsatt riktning och sedan släppa den.

Om bilens batteri har kopplats bort eller är dåligt laddat kommer elfönsterhissen eventuellt inte att fungera automatiskt och klämskyddet kommer inte att fungera korrekt efter det att du anslutit, bytt ut eller laddat upp batteriet. I samtliga fall bör du normalisera elfönsterhissen.

Normalisering av elfönsterhiss:

1. Tryck ned elfönsterhisstangenten och sänk ned fönstret halvvägs.
2. Drag upp tangenten tills fönstret stängs och håll kvar tangenten en sekund.

Kontrollera att det går att öppna och stänga fönstret automatiskt. Om elfönsterhissen inte fungerar som den skall bör du låta kontrollera den av en auktoriserad Toyota–återförsäljare eller –verkstad eller annan verkstad med motsvarande kvalifikationer och utrustning.

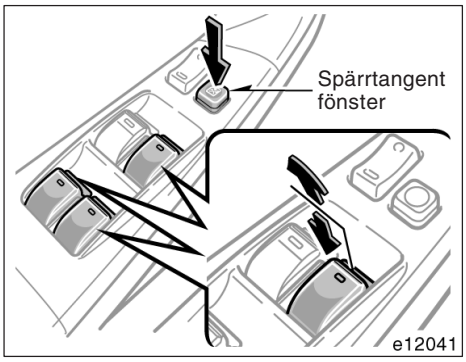

Förare

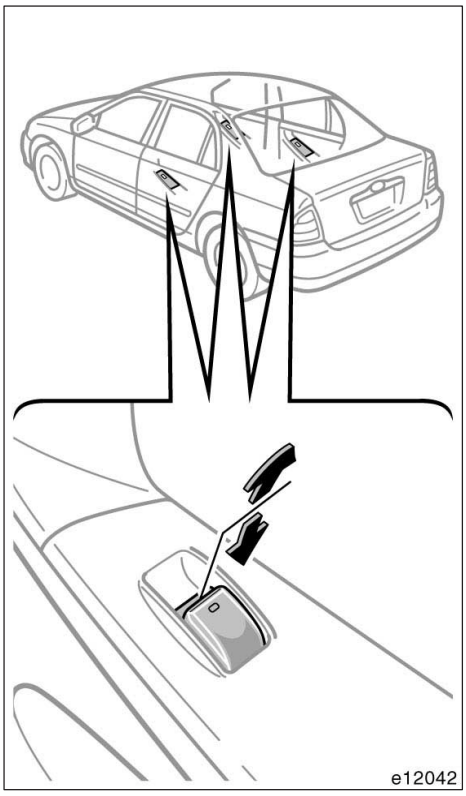

Passagerare

ÖPPNA OCH STÄNGA FÖNSTRET PÅ PASSAGERARSIDORNA

Använd tangenten på respektive passagerardörr eller tangenterna på förardörren för att öppna eller stänga respektive passagerares fönster.

Normal användning: Fönstret rör sig så länge du håller in tangenten.

Öppna: Tryck lätt på tangenten.
Stänga: Drag tangenten lätt uppåt.

Om du trycker in spärrtangenten i förardörren kan fönstren i sidodörrarna varken öppnas eller stängas.

Indikeringslampor i tangenterna visar vilka tangenter som kan användas.

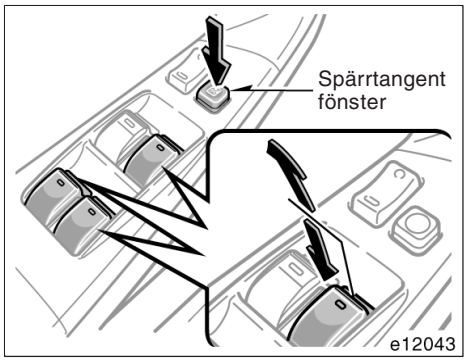

Förare

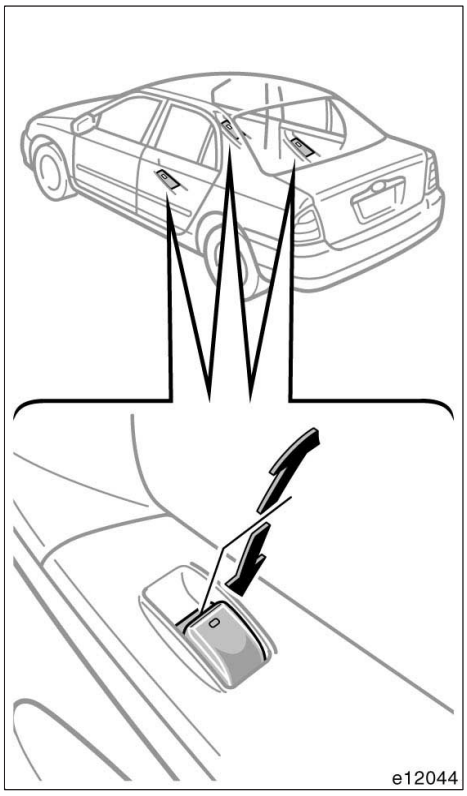

Passagerare

Automatisk funktion: Tryck ned eller drag upp tangenten helt och släpp den. Fönstret kommer då att öppnas eller stängas helt. Du kan stoppa fönstret halvvägs genom att bara lätt röra tangenten i motsatt riktning och sedan släppa den.

Om bilens batteri har kopplats bort eller är dåligt laddat kommer elfönsterhissen eventuellt inte att fungera automatiskt och klämskyddet kommer inte att fungera korrekt efter det att du anslutit, bytt ut eller laddat upp batteriet. I vart och ett av ovanstående fall skall du normalisera elfönsterhissen med det reglage som finns på varje dörr.

Normalisering av elfönsterhiss:

1. Tryck ned elfönsterhisstangenten och sänk ned fönstret halvvägs.
2. Drag upp tangenten tills fönstret stängs och håll kvar tangenten en sekund.

Kontrollera att det går att öppna och stänga fönstret automatiskt. Om elfönsterhissen inte fungerar som den skall bör du låta kontrollera den av en auktoriserad Toyota–återförsäljare eller –verkstad eller annan verkstad med motsvarande kvalifikationer och utrustning.

⚠ VARNING

Observera följande för att undvika allvarliga personskador.

- **Kontrollera att ingen är nära fönstren innan du stänger dem med fönsterhissfunktionen. Kontrollera också att passagerarnas händer, huvud och andra kroppsdelar är fullständigt inuti bilen. Om någon fastnar med hals, huvud eller händer i ett fönster finns det risk för svåra skador. Fönsterhissarna skall alltid hanteras med gott omdöme.**
- **Låt aldrig små barn använda fönsterhissreglagen utan tillsyn. Spärra fönsterhissarna med fönsterlåstangenten när det finns barn i bilen.**
- **Kontrollera att du har tagit ur startnyckeln när du lämnar bilen.**
- **Lämna aldrig någon (speciellt inte småbarn) ensamma i bilen, och absolut inte om nyckeln sitter i tändningslåset. Annars kan han/hon använda reglagen till elfönsterhissarna och riskera att fastna i fönstret. Personer som lämnas ensamma i bilen (speciellt små barn) kan orsaka svåra olyckor.**

Baklucka—

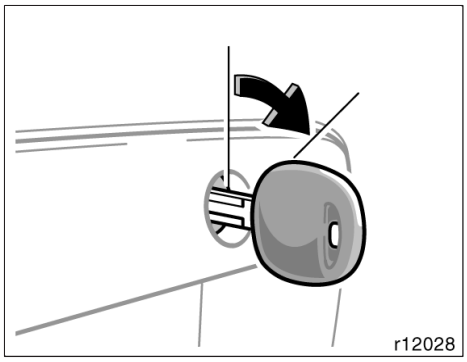

Sätt i huvudnyckeln och vrid den medurs för att låsa upp bakluckan från utsidan.

Avsnittet ”Säkerhetsanvisningar vid lastning” på sid 243 i del 2 innehåller säkerhetsanvisningar vid lastning av bilen.

Stäng bakluckan genom att fälla ner den och trycka på den så att den stängs. Försök att dra bakluckan uppåt för att kontrollera att den är ordentligt stängd.

⚠ VARNING

Bakluckan skall vara stängd under färd. Den måste vara stängd, för att förhindra att saker ramlar ut och att avgaser sugs in i bilen.

—Öppningsspärr

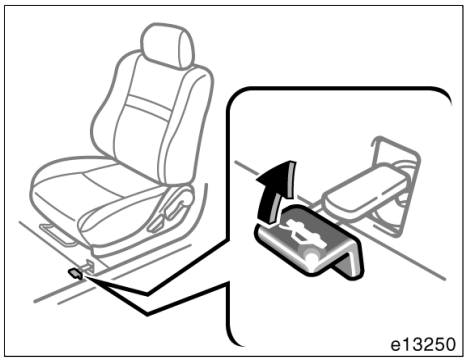

Bakluckan kan öppnas från förarplatsen med spaken vid sidan om stolen.

—Öppningsspak, urkoppling

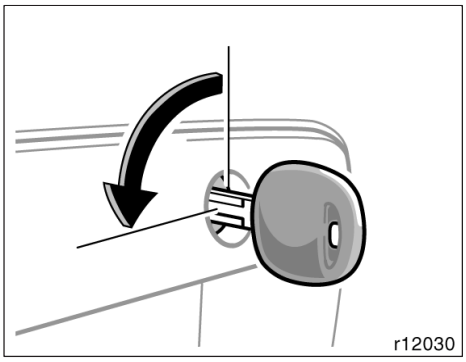

Sätt i huvudnyckeln och vrid den moturs när du har stängt bakluckan. Detta kopplar bort öppningsspaken.

Försök att dra bakluckan uppåt för att kontrollera att den är ordentligt låst.

Baklucka

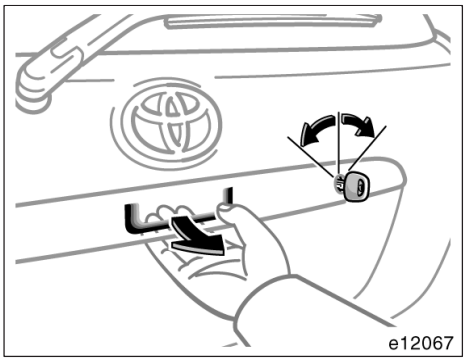

LÅSA OCH LÅSA UPP MED NYCKEL (utom för Touringmodeller med dubbelt låssystem)

Sätt i nyckeln i nyckelhålet och vrid om.

Låsa: Vrid nyckeln medurs.
Låsa upp: Vrid nyckeln moturs.

ÖPPNA OCH STÄNGA

Drag i spärren för att öppna bakluckan.

Modeller med centrallås—

Om du trycker på centrallåset eller fjärrkontrollen samtidigt blir bakluckan låst eller upplåst. (Se ”—Låsa och låsa upp dörrar” på sid 25 och ”Sidodörrar” på sid 32 i den här delen.)

Låsta dörrar låses upp om du försöker att låsa någon dörr från förardörren medan förardörren är öppen och startnyckeln sitter i tändningslåset.

Avsnittet ”Säkerhetsanvisningar vid lastning” på sid 243 i del 2 innehåller säkerhetsanvisningar vid lastning av bilen.

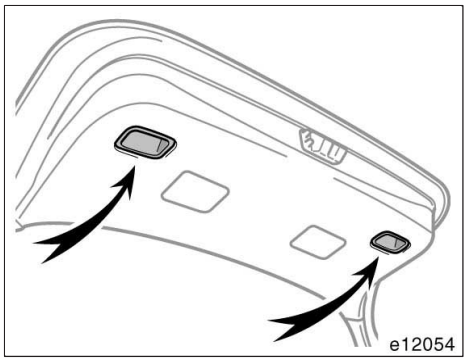

3–D/5–D

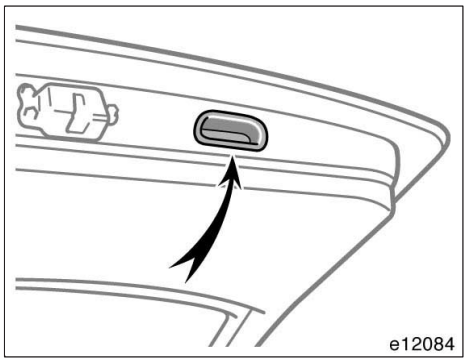

Touring

Stäng bakdörren med hjälp av det invändiga handtaget.

Stäng bakdörren genom att fälla ner den och trycka på den så att den stängs. Försök att dra upp bakdörren för att kontrollera att den är ordentligt stängd.

⚠ VARNING

Håll alltid bakdörren stängd under färd. Den måste vara stängd, för att förhindra att saker ramlar ut och att avgaser sugs in i bilen.

OBSERVERA

Undvik skada på bakdörrens dämpare genom att inte utöva onödig kraft på dem, måla dem inte och se till att inget smuts eller liknande fastnar på dem.

Motorhuv

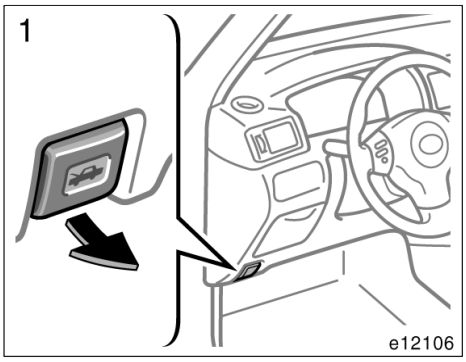

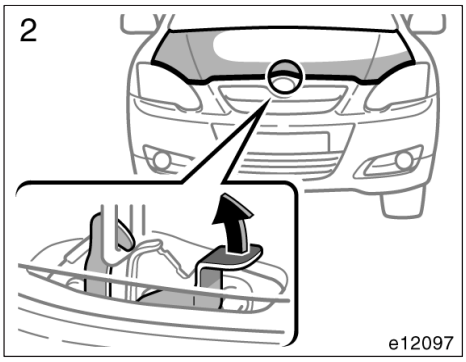

Öppna motorhuven:

1. **Drag i motorhuvspärren. Motorhuven öppnas en bit.**

⚠ VARNING

Kontrollera att motorhuven är säkert stängd innan du börjar köra. Om motorhuven flyger upp under körning kan det leda till en olycka.

2. **Ställ dig framför bilen, drag upp spärren och lyft upp huven.**

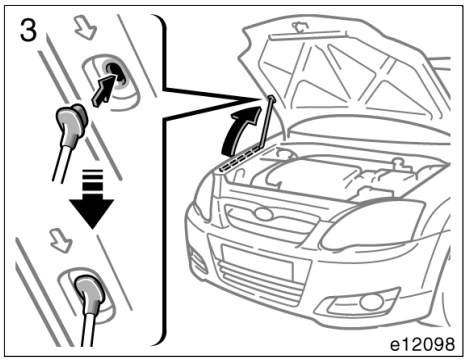

3. Ställ upp motorhuven genom att sätta in stödstaget i urtaget i huven.

För stödstaget rakt uppåt för att kunna placera det i urtaget. Om du för det åt sidan eller mot bilens kupé kan det lossna.

Kontrollera att du inte har glömt några verktyg, trasor eller dylikt innan du stänger huven. Lägg ned och sätt fast stödstaget i sin hållare så att det inte ligger och skramlar. Fäll ner huven och släpp den så att den låser ordentligt. Tryck lätt på framkanten för att stänga den, om det behövs.

⚠ VARNING

Kontrollera att stödstaget är noga fastsatt i sin hållare och hindrar huven från att ramla ner på ditt huvud eller kropp.

OBSERVERA

Se till att du lägger ner stödstaget i dess hållare innan du stänger motorhuven. Om huven stängs och stödstaget är uppfällt kan motorhuven skadas.

Tanklock

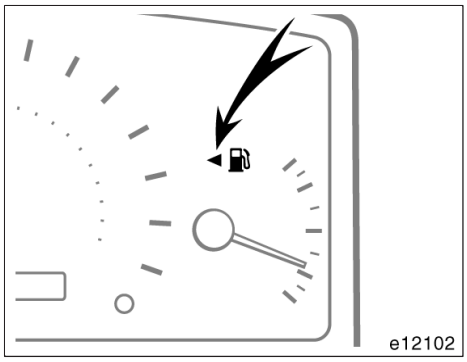

Typ A

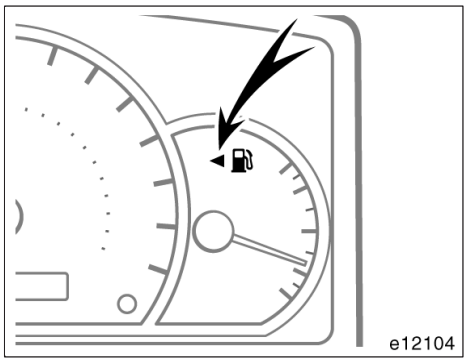

Typ B

Symbolen visar att tankluckan finns på bilens vänstra sida.

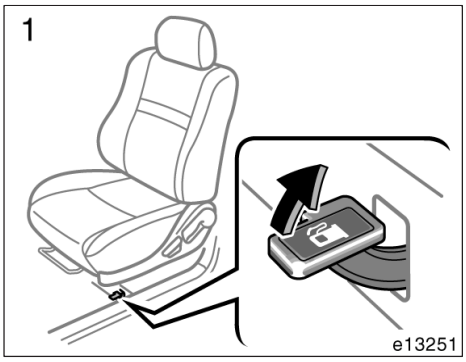

1. **Drag upp spaken för att öppna tanklocket.**

   Stäng av motorn vid tankning.

⚠ VARNING

- **Rök inte, använd inte öppen eld och undvik gnistbildning under tankningen. Bränsleångor är brandfarliga.**
- **Tag inte bort tanklocket för snabbt när du öppnar det. Om det är varmt ute kan trycket i tanken göra att bränslet sprutar ut ur påfyllningsröret om locket plötsligt tas bort.**

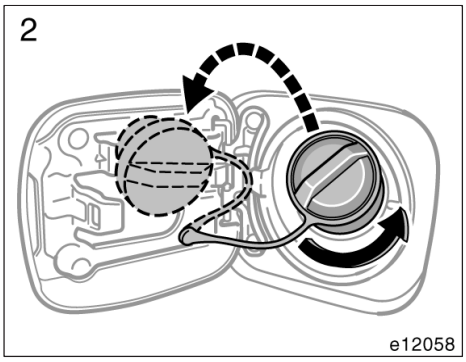

2. **Tag bort tanklocket genom att långsamt vrida det moturs. Gör en kort paus innan du tar bort locket. Häng locket på hållaren i luckan.**

Ofta hörs ett lätt väsljud när man tar bort tanklocket. Skruva locket medsols tills det klickar till när du har tankat klart.

⚠ VARNING

- **Kontrollera att locket är väl fastskruvat för att undvika bränslespill vid en eventuell olycka.**
- **Tanklocket är avsett att reglera trycket i bränsletanken. Därför rekommenderar Toyota användning av Toyota originaltanklock. Annat tanklock av motsvarande kvalitet kan även användas.**

Elmanövrerad taklucka

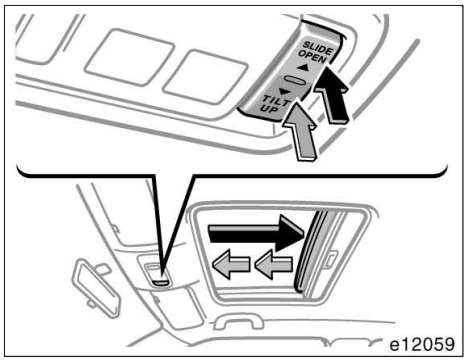

Öppning framåt/bakåt

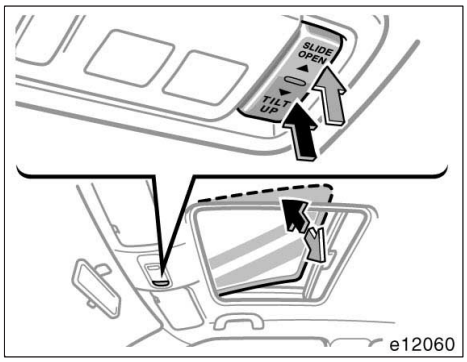

Tippning uppåt/nedåt

Tryck på strömbrytaren bredvid läslampan när du vill använda takluckan.

Elmanövrering av takluckan kan användas när startnyckeln vrids till ”ON”–läget.

Solskyddet kan öppnas och stängas för hand.

Öppning framåt/bakåt—

Öppna: Tryck på tangentens ”SLIDE OPEN”–sida.

Solskyddet öppnas samtidigt med takluckan.

Stänga: Tryck på tangentens ”TILT UP”–sida.

Som säkerhetsåtgärd vid stängning stannar takluckan halvvägs innan den stängs helt. Släpp tangenten och tryck på den igen för att stänga takluckan helt.

Uppfällning/nedfällning—

Fälla upp: Tryck på tangentens ”TILT UP”–sida.
Sänka: Tryck på tangentens ”SLIDE OPEN”–sida.

Du kan stoppa takluckan i vilket läge som helst. Takluckan rör sig så länge tangenten trycks ner och stannar när den släpps.

⚠ VARNING

Observera följande för att undvika allvarliga personskador.

- **Håll huvud, händer och andra kroppsdelar borta från taköppningen under körning. Allvarliga skador kan annars uppstå om bilen stannar plötsligt eller utsätts för en olyckshändelse.**
- **Kontrollera att ingen är nära takluckan innan du stänger den. Se alltid till att ingen har huvud, händer eller andra kroppsdelar i taköppningen. Om någon fastnar med hals, huvud eller händer i taköppningen finns det risk för svåra skador. Kontrollera att takluckan kan stängas utan risk om du låter någon annan göra det.**
- **Kontrollera att du har tagit ur startnyckeln när du lämnar bilen.**
- **Lämna aldrig någon (speciellt inte småbarn) ensamma i bilen, och absolut inte om nyckeln sitter i tändningslåset. Annars kan han/hon använda reglagen till takluckan och fastna i taköppningen. Personer som lämnas ensamma i bilen (speciellt små barn) kan orsaka svåra olyckor.**
- **Sitt aldrig på taket i närheten av takluckan.**

Del 1–3
INSTRUMENT OCH MANÖVERORGAN

Säten, bälten, ratt och speglar

- Säten 54
- Framsäten 54
- Nedfällning av baksätet 57
- Nackskydd 61
- Eluppvärmda stolar 62
- Säkerhetsbälten 63
- Krockkuddar för förare och framsätespassagerare 73
- Sidokrockkuddar 82
- Sidokrockkuddar och sidokrockgardiner 88
- Manuellt i– och urkopplingssystem, krockkudde 98
- Bilbarnstol 99
- Höjdställbar ratt med teleskopfunktion 120
- Yttre backspeglar 121
- Invändig backspegel med bländskydd 123
- Invändig backspegel med automatisk avbländning 123
- Sminkspeglar 125

Säten

Under körning bör alla passagerare sitta med uppfällda ryggstöd, lutade mot ryggstödet och väl fastspända med sina säkerhetsbälten.

⚠ VARNING

- **Börja inte köra förrän alla passagerare sitter ordentligt på plats. Ingen får sitta på ett nerfällt ryggstöd eller i last– eller bagageutrymmet. Den som inte sitter rätt och väl fastspänd kan skadas mycket allvarligt vid en häftig inbromsning eller en eventuell olycka.**
- **Låt aldrig någon ställa sig upp eller flytta sig i bilen under körning. Risken för allvarliga skador vid en häftig inbromsning eller en eventuell olycka är mycket stor.**

Framsäten—
—Extra försiktighet i framsätet

⚠ VARNING

Sidokrockkuddarna är monterade i förarstolen och i framsätespassagerarens stol. Var försiktig och tänk på följande.

- **Sitt inte lutad mot en framdörr. En sidokrockkudde blåses upp mycket snabbt och med våldsam kraft. Den som sitter för nära riskerar att få livsfarliga skador.**
- **Använd inga tillbehör på stolarna som kan hindra uppblåsningen av sidokrockkuddarna och orsaka livshotande personskador. Följden kan bli att utlösningen inte sker på rätt sätt eller risk för livsfarliga eller svåra skador.**
- **Utför inga ändringar av och byt inte ut framstolar som innehåller sidokrockkuddar, eller stolarnas klädsel. Det finns stor risk att systemet plötsligt och oväntat utlöses med livsfarliga personskador som följd, eller att systemet inte fungerar när det behövs. Kontakta en auktoriserad Toyota–återförsäljare eller –verkstad eller annan verksamhet med motsvarande kvalifikationer och utrustning om du absolut måste göra ändringar av detta slaget.**

—Försiktighetsanvisningar vid stolinställning

Ställ in förarstolen så att du har pedaler, ratt och reglage bekvämt inom räckhåll och ser instrumenten bra.

VARNING

- **Gör inga inställningar under körning eftersom du riskerar att tappa kontrollen över bilen om sätet plötsligt ändrar läge.**
- **Var försiktig så att du inte skadar någon passagerare eller bagage när du ställer in stolen.**
- **När du ställt in stolen i rätt läge, skjut den framåt och bakåt för att kontrollera att den åter är fastlåst.**
- **Placera inga föremål under stolarna. Föremålen kan hindra låsmekanismen eller få den att släppa så att stolen plötsligt flyttar sig och du tappar kontrollen över körningen.**
- **Stick aldrig in handen under stolen när du skall ställa om den. Det är stor risk att du klämmer fingrarna.**

—Inställning av framsätena

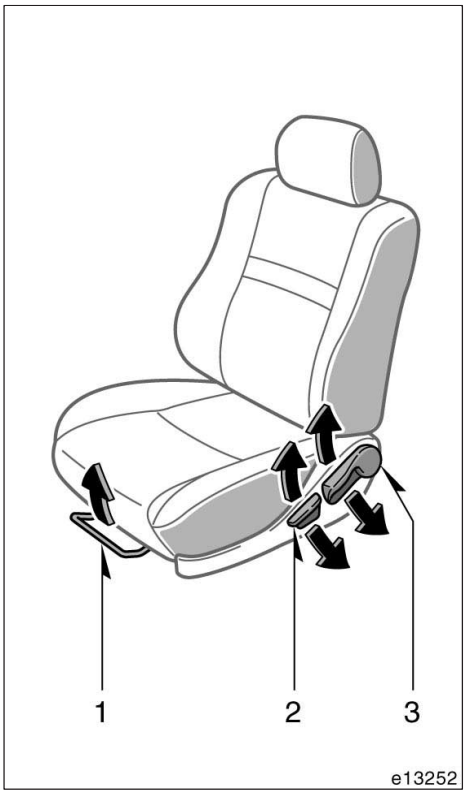

1. HANDTAG FÖR INSTÄLLNING I LÄNGDLED

Fatta tag på handtagets mitt och drag uppåt. Skjut stolen till önskat läge med hjälp av kroppstyngden och släpp spaken.

2. HANDTAG FÖR INSTÄLLNING I LÄNGDLED

Tryck spaken uppåt eller nedåt.

3. SPAK FÖR INSTÄLLNING AV RYGGSTÖDETS LUTNING

Tryck spaken uppåt eller nedåt.

VARNING

- **Inställningar får aldrig göras medan bilen är i rörelse.**
- **För att minska risken att glida under bältet vid en eventuell olycka skall ryggstödet inte vara mer tillbakalutat än nödvändigt. Säkerhetsbältena ger maximalt skydd vid kollisioner framifrån eller bakifrån om föraren och passagerarna sitter upprätt och ordentligt bakåtlutade mot ryggstöden. Om man sitter mycket tillbakalutad kan bältet glida upp över höfterna och trycka direkt mot magen. Risken för personskador vid en frontalkollision ökar ju mer bakåtlutat ryggstödet är.**
- **När ryggstödets lutning är inställd, pressa litet extra mot ryggstödet för att kontrollera att det sitter fast.**

—Flytta framstolarna för insteg till baksätet (3D)

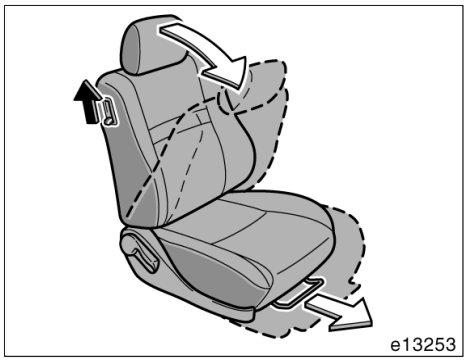

För att underlätta insteg till baksätet:

1. Lyft upp låsspaken till ryggstödet
2. Skjut fram stolen så långt det går.

När alla passagerare är på plats, lyft upp ryggstödet och kontrollera att stolen är fastlåst.

VARNING

När stolen är i rätt läge skall du skjuta den framåt och bakåt för att kontrollera att det är ordentligt fastlåst.

Nedfällbart baksäte sedanmodell)

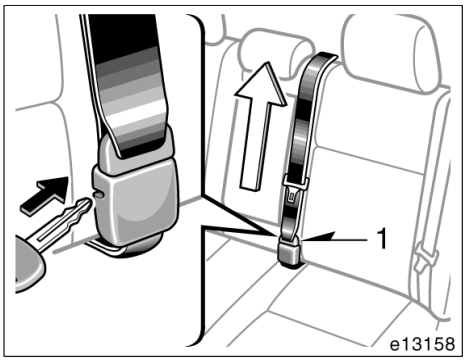

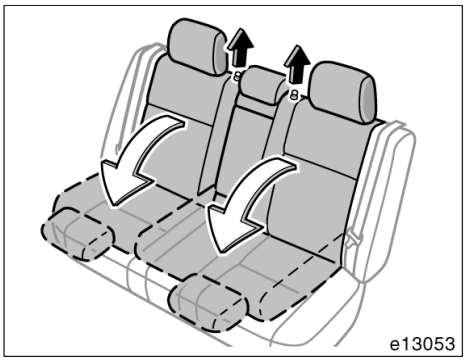

(A) INNAN DU FÄLLER NED BAKSÄTET

Vid nedfällning av den vänstra delen av baksätet finns risk för att last i det förlängda bagageutrymmet skadar bältet på mittplatsen bak. Koppla loss bältet till baksätets mittenplats för att undvika skada.

Sätt in nyckeln i hålet på spännet för att lossa låsblecket 1 (med hake) och låt bältet rullas upp.

⚠ VARNING

Bältet till mittenplatsen i baksätet får bara kopplas loss i ovanstående fall.

(B) NEDFÄLLNING AV BAKSÄTET

Lossa spärren till ryggsätet genom att dra upp spärrknappen överst på ryggstödet och fäll ned det.

Bagageutrymmet utvidgas nu fram till framstolens ryggstöd. Avsnittet ”Säkerhetsanvisningar vid lastning” på sid 243 i del 2 innehåller säkerhetsanvisningar vid lastning av bilen.

Ryggstöden kan också fällas ner separat, vid behov.

⚠ VARNING

När du har fällt tillbaka ryggstödet till upprätt läge skall du vidtaga följande åtgärder för att undvika personskador vid häftig inbromsning eller en olycka.

- **Kontrollera att ryggstödet sitter ordentligt fast genom att hålla fast i överkanten och skjuta det framåt och bakåt samt att det röda märket överst på ryggstödet inte syns. Om sätet sitter löst finns det risk att säkerhetsbältena inte har avsedd verkan.**
- **Kontrollera att säkerhetsbältena inte är vridna eller har fastnat i ryggstödet. Se till att säkerhetsbältena sitter rätt och är klara för användning.**

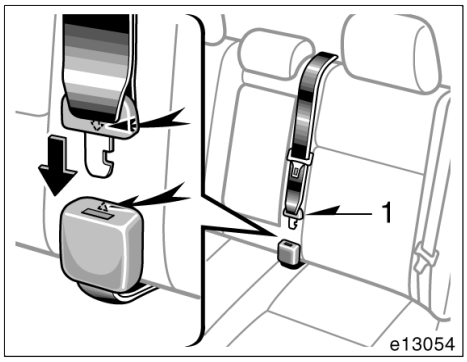

När du har återställt ryggstödet till upprätt läge skall mittenplatsens bälte anslutas så att det är klart att användas.

För in låsblecket 1 (med hake) i låsspännet så att markeringarna stämmer.

Det skall höras ett tydligt klick när låstungan låses fast i låset.

⚠ VARNING

- **Se till att låsblecken är låsta i rätt låsspänne. För inte in låsblecket 1 (med hake) i fel låsspänne. Se ”Säkerhetsbälten” på sid 63 i den här delen för anvisningar om korrekt matchning av låsbleck och låsspänne.)**
- **När du skjutit in låsblecket i låsspännet skall du kontrollera att bältet verkligen är låst.**
- **Peta inte in något i låset som hindrar låsningen, t.ex. ett mynt, ett gem, en glasspinne eller liknande.**
- **Kontrollera att säkerhetsbältet inte är vridet och att det inte har fastnat under sittdynan. Se till att det sitter rätt och är klart för användning.**
- **Om säkerhetsbältet inte fungerar som det skall bör du omedelbart kontakta en auktoriserad Toyota–återförsäljare eller –verkstad eller annan verksamhet med motsvarande kvalifikationer och utrustning.**

Nedfällbart baksäte (3D/5D, Touring)

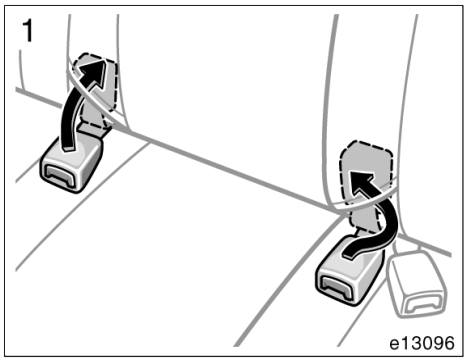

INNAN DU FÄLLER NED BAKSÄTET

1. **Stoppa undan låsspännena till säkerhetsbältena i baksätet, som bilden visar.**

Då kan låsen inte falla ut när du fäller ned ryggstödet.

OBSERVERA

Du måste stoppa undan låsspännena innan du fäller ned ryggstödet.

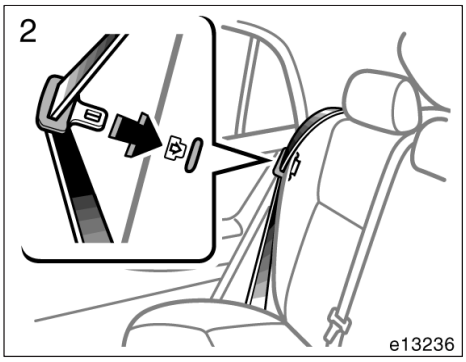

(5D och Touring)

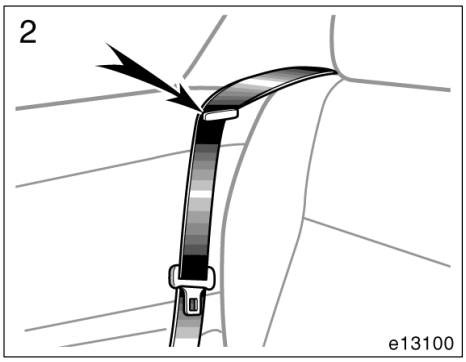

(3D)

2. **5D och Touring–För in låstungan till bältet på baksätets ytterplats, som bilden visar.**

   3D–För in bältets axelrem genom hängaren, som bilden visar.

Det förhindrar skador på bältet.

Se till att bältet inte fastnar i baksätets ryggstöd när du återställer ryggstödet till upprätt läge.

⚠ VARNING

Bältena måste tas bort från hålet resp. hängaren när baksätet skall användas.

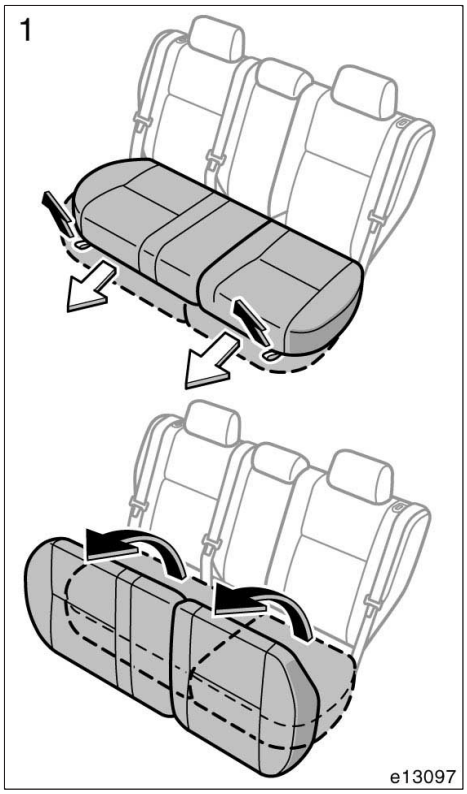

NEDFÄLLNING AV BAKSÄTET

1. **Drag båda remmarna uppåt och framåt för att svänga upp sittdynorna.**

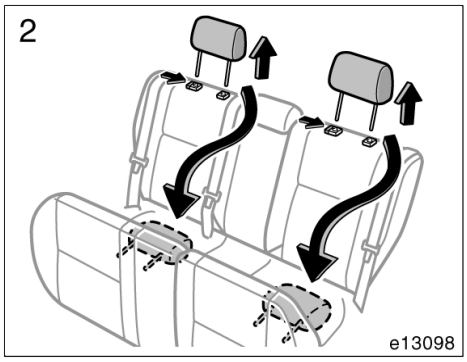

2. **Tag bort de yttre nackskydden och förvara dem som bilden visar.**

Lastvolymen ökar nu och bagage kan lastas ända fram till den uppfällda sittdynan. Avsnittet ”Säkerhetsanvisningar vid lastning” på sid 243 i del 2 innehåller säkerhetsanvisningar vid lastning av bilen.

Ryggstöden kan också fällas ner separat, vid behov.

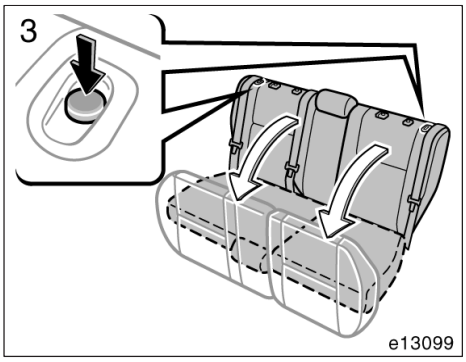

3. **Lossa spärren till ryggstöden genom att trycka in knapparna på sidorna, fäll ryggstödet framåt.**

⚠ VARNING

Låt inte någon sitta på det hopfällda sätet eller i bagageutrymmet under körning, sätet får bara användas i normalt läge.

När du återställer ryggstödet till upprätt läge och sittdynan till sitt ursprungliga läge bör du observera följande för att undvika personskador vid en kollision eller häftig inbromsning.

- **Kontrollera att ryggstödet och sittdynan sitter ordentligt fast genom att skjuta ryggstödet framåt och bakåt medan du håller fast i överkanten eller genom att försöka lyfta upp sittdynan nära remmen. Om sätet sitter löst finns det risk att säkerhetsbältena inte har avsedd verkan. Sätt tillbaka nackskyddet.**
- **Kontrollera att säkerhetsbältena inte är vridna eller har fastnat i ryggstödet eller sittdynan. Se till att säkerhetsbältena sitter rätt och är klara för användning.**

Nackskydd

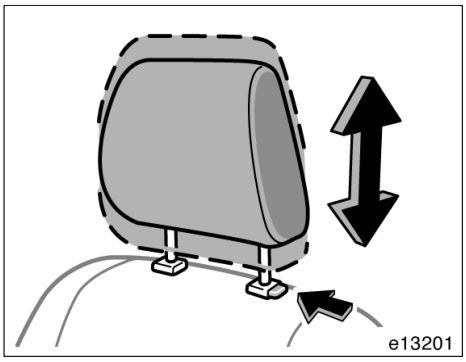

Fram

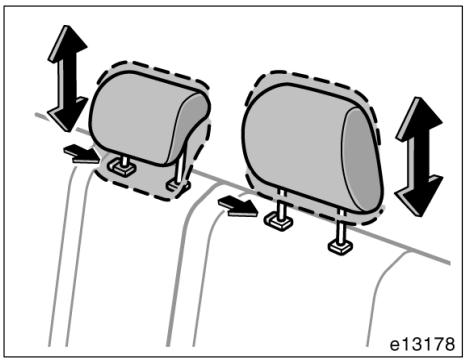

Bak

Av säkerhetsskäl är det viktigt ställa in nackskydden rätt före avfärd.

Höja: Drag det uppåt.
Sänka: Håll in spärren och tryck nackskyddet nedåt.

Mittnackstödet i baksätet—om någon sitter på mittplatsen i baksätet skall mittnackstödet alltid fällas upp till spärrläget.

Nackskyddet är mest effektivt när det sitter nära huvudet. Därför bör ingen ha en kudde bakom ryggen.

VARNING

- **Ställ in nackskyddet så att mitten ligger i höjd med öronens överkant.**
- **Kontrollera att nackskyddet sitter fast efter inställningen.**
- **Kör aldrig med nackskydden borttagna.**

Eluppvärmda stolar

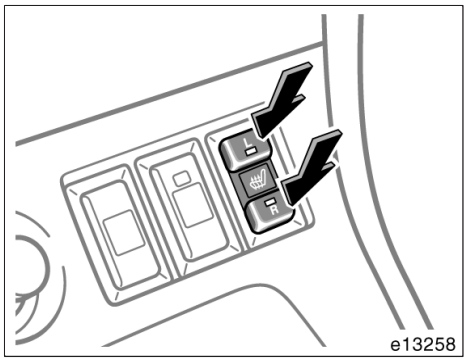

Koppla på värmen i stolarna genom att trycka på strömbrytarna (”L” för vänster stol och ”R” för höger stol i framsätet). En indikeringslampa tänds när stolvärmen är i funktion.

Tryck en gång till på strömbrytaren för att stänga av.

Nyckeln måste vara i ”ON”–läge för att stolsvärmen skall aktiveras.

VARNING

Var försiktig vid användning av elvärmen så att ingen känner obehag eller bränner sig. Var särskilt försiktig med:

- **Spädbarn, småbarn, äldre personer, sjuka och personer med fysiska handikapp.**
- **Personer med ömtålig hud**
- **Personer som är mycket utmattade.**
- **Personer som är påverkade av alkohol eller mediciner (sömnmedel, influensamediciner etc.)**

För att stolen inte skall bli överhettad får du inte lägga en filt, kudde eller annat isolerande material som täcker stolen när elvärmen är påkopplad.

OBSERVERA

- ***Belasta inte stolsdynan ojämnt med något tungt föremål och stick inte något vasst föremål i stolsdynan (t.ex. en nål eller en spik).***
- ***Rengör inte sätena med organiska lösningsmedel (thinner, lacknafta, fotogen, rödsprit etc). Sådana ämnen kan skada värmetrådarna och klädseln.***
- ***För att undvika att batteriet laddas ur bör eluppvärmningen stängas av när motorn är avstängd.***

Säkerhetsbälten——Säkerhetsbälten, försiktighetsåtgärder

Toyota framhåller med styrka att förare och alla passagerare ska använda säkerhetsbältena vid alla tillfällen. Om man inte använder säkerhetsbältet ökas väsentligt risken för skador och/eller skadornas svårighetsgrad vid en eventuell olycka.

Säkerhetsbältena i din bil är avsedda att användas av personer av vuxenstorlek, dvs som är tillräckligt stora att använda dem.

Barn. Använd bilbarnstol avpassad för barnets storlek tills barnet är tillräckligt stort för att använda de vanliga säkerhetsbältena. Toyota rekommenderar användning av bilbarnstolar som uppfyller standarden ”ECE No. 44”. Se ”Bilbarnstol” på sid 99 för närmare detaljer.

Barn som vuxit ur bilbarnstolen skall alltid använda bilens ordinarie säkerhetsbälte och eventuellt sitta på en bälteskudde. Olycksstatistiken visar att barn som sitter rätt fastspända i baksätet är säkrare än om de sitter i framsätet.

Om barnet måste sitta i framsätet skall säkerhetsbältet sitta rätt och vara väl spänt. Om barnet inte använder bälte kan den blixtsnabba uppblåsningen av en krockkudde vid en olycka kan göra att barnet får livshotande eller allvarliga skador.

Låt aldrig ett barn stå upp eller stå på knä på baksätet eller framsätet. Barn som inte är väl fastspända löper risk att skadas svårt eller dö vid en kraftig inbromsning eller kollision. Låt inte heller barnen sitta i knät på dig. Det ger inte tillräckligt kollisionsskydd.

Gravida kvinnor. Toyota rekommenderar användning av säkerhetsbälte. Rådgör med din läkare för specifika rekommendationer. Midjebältet skall sitta så lågt som möjligt och vara väl spänt över höfterna, inte över midjan.

Skadade personer. Toyota rekommenderar användning av säkerhetsbälte. Rådgör med läkare om särskilda rekommendationer beroende på skadans typ.

Om du skall använda bilen i ett land där någon särskild typ av bälte krävs kan en auktoriserad Toyota–återförsäljare eller –verkstad eller annan verksamhet med motsvarande kvalifikationer och utrustning hjälpa dig med byte eller montering.

⚠ VARNING

Alla som färdas i bilen måste sitta rätt fastspända under färd. Risken för svåra skador eller dödsfall ökar annars betydligt vid en kraftig inbromsning eller kollision.

Observera följande när du använder bältet:

- **Varje säkerhetsbälte är avsett för endast en person. Använd aldrig ett bälte för två eller flera personer och absolut inte för en vuxen och ett barn samtidigt.**
- **Undvik att luta ryggstöden alltför mycket bakåt. Säkerhetsbältena ger bäst skydd när ryggstödet är upprätt. (Se anvisningarna för inställning av stolarna.)**
- **Var noga med att inte skada bältena eller dess fästen. Se till så att bältena inte kommer i kläm i stolar eller dörrar.**
- **Kontrollera säkerhetsbältena med jämna mellanrum. Se efter om det finns skärskador och slitage, och att inga delar har lossnat. Skadade delar måste bytas. Tag inte isär bältena och ändra inte systemet.**
- **Håll bältena rena och torra. Om bältena behöver rengöras skall du använda en mild tvållösning eller ljummet vatten. Använd aldrig blekmedel, färg eller starka tvättmedel— detta kan förstöra säkerhetsbältena. (Se ”Invändig rengöring” på sid 295 i del 5.)**
- **Byt bältena (inklusive bultarna) om bilen har utsatts för en kraftig kollision. Alla delar i bältesanordningen måste bytas även om det inte finns några synliga skador.**

—Säkerhetsbälten

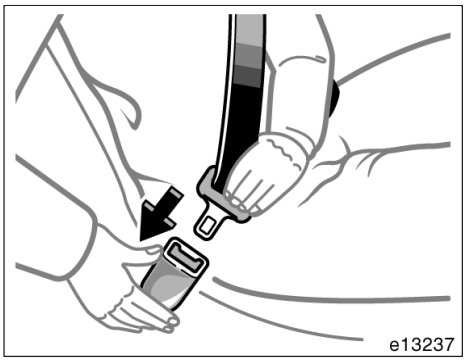

Ställ in stolen i önskat läge (gäller framsätet) och sitt upprätt och lutad mot ryggstödet. Drag därefter ut bältet ur rullmekanismen och skjut in låsblecket i bälteslåset.

Det skall höras ett tydligt klick när låstungan låses fast i låset.

Rullbältets längd anpassas automatiskt till kroppsstorlek och stolens läge.

Rullmekanismen låser automatiskt bältet omedelbart vid en häftig inbromsning. Bältet låses också om du lutar dig framåt snabbt. Om du däremot rör dig sakta låser inte bältet och du kan röra dig tämligen obehindrat.

Om det inte går att dra ut säkerhetsbältet ur rullmekanismen, skall du rycka hårt en gång och sedan släppa. Sedan kan du dra ut det sakta.

Om axelremmen på säkerhetsbältet dras ut så långt det går och sedan dras in något, låses bältet i det läget och kan inte dras ut igen. Denna funktion är avsedd att hålla fast en bilbarnstol i säkert grepp. (Se ”Bilbarnstolar” på sid 99 i detta kapitel.) Du lossar bältet genom att först låta det dras in helt och därefter dra ut det igen.

⚠ VARNING

- **När du skjutit in låsblecket i låsspännet skall du kontrollera att låset verkligen är låst och att säkerhetsbältet inte är vridet.**
- **Peta inte in något i låset som hindrar låsningen, t.ex. ett mynt, ett gem, en glasspinne eller liknande.**
- **Om säkerhetsbältet inte fungerar som det skall bör du omedelbart kontakta en auktoriserad Toyota–återförsäljare eller –verkstad eller annan verksamhet med motsvarande kvalifikationer och utrustning. Använd inte platsen förrän bältet är lagat. Defekta bälten skyddar varken barn eller vuxna från skador.**

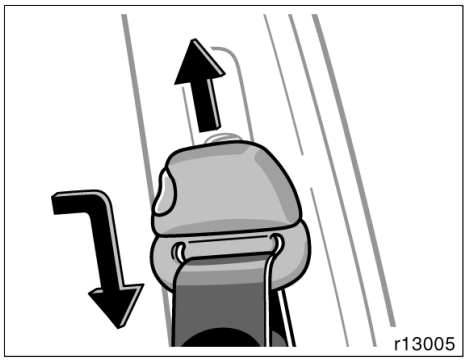

Säkerhetsbälten med ställbart övre fäste—

Ställ in axelfästet så det passar din egen kroppslängd.

Höja: Skjut fästet uppåt.
Sänka: Tryck in spärren och drag fästet nedåt.

Kontrollera sedan att fästet sitter fast i sitt nya läge.

⚠ VARNING

Säkerhetsbältet skall alltid ligga stadigt över ena axeln. Bältet skall inte ligga mot halsen men inte heller så långt ut på axeln att det faller av. Om säkerhetsbältet inte sitter rätt minskar skyddet och risken för skador ökar vid en eventuell olycka.

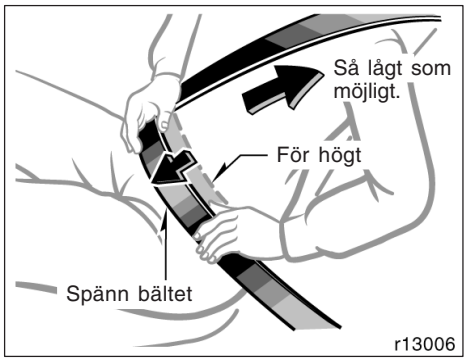

Placera bältet rätt över höfter och axel.

Placera midjeremmen så lågt som möjligt över höfterna—inte över midjan. Drag i överdelen så att det sitter helt sträckt mot kroppen.

⚠ VARNING

- **Om midjeremmen sitter för högt och axelremmen sitter löst ökar risken för svåra skador genom att barnet kan glida under midjeremmen vid en kollision eller annan typ av olycka. Placera midjeremmen så lågt som möjligt över höfterna.**
- **Av säkerhetsskäl får den övre delen av bältet inte placeras under armen.**

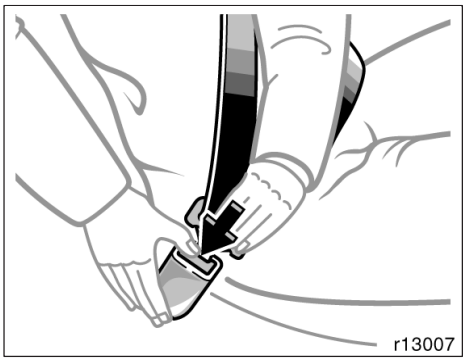

Lossa bältet genom att trycka på spärren och låt bältet rullas upp.

Om bältet inte rullas in ordentligt – drag ut det och kontrollera att det inte är vikt eller snott. Se sedan till att rullas in rätt och utan veck i rullmekanismen.

⚠ VARNING

Separera inte låsspännet med den ljusgrå spärrknappen. Annars fungerar bältet inte ordentligt. Se information i följande spalter.

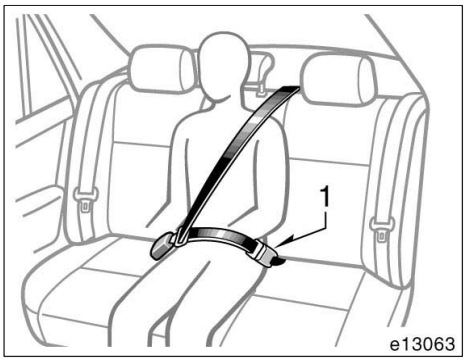

SÄKERHETSBÄLTE FÖR BAKSÄTETS MITTENPLATS (endast sedanmodeller med nedfällbart baksäte)

Säkerhetsbältet för baksätets mittplats är ett 3–punktsbälte med två låsspännen. Båda låsen måste placeras rätt och låsas korrekt för att ge bältet rätt funktion.

Kontrollera att låsspänne 1 är ordentligt låst och färdigt för användning.

Låsspänne 1 får bara separeras när baksätets högra del är nedfällt. Annars finns risk för att last i det förlängda bagageutrymmet skadar bältet på mittplatsen bak. (Se ”Nedfällning av baksätet (sedan)” på sid 57 i den här delen för anvisningar om hur säkerhetsbältet sätts fast.)

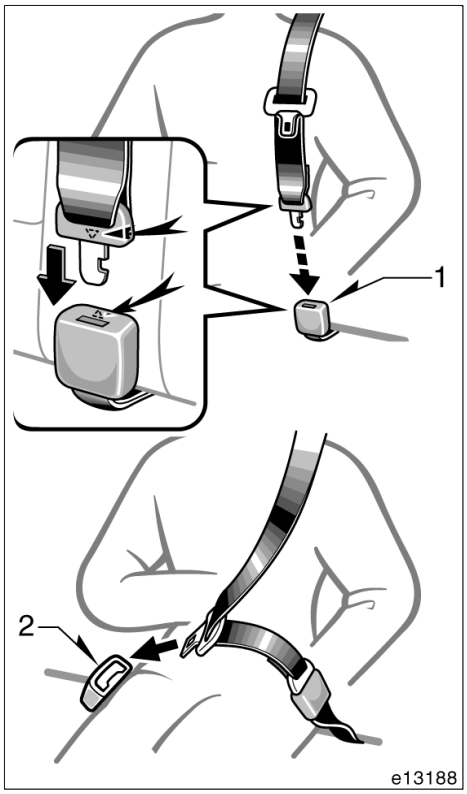

Det finns två lås och låsbleck till mittplatsen i baksätet

Bältet kan inte spännas på fel sätt eftersom de båda låsblecken har olika form.

Låsspänne 1–Motsvaras av låsbleck med hake
Låsspänne 2–Motsvaras av rundat låsbleck

Passa in låsblecket med hake i låsspänne 1 och kontrollera att markeringarna stämmer.

⚠ VARNING

Se till att båda låsen är korrekt identifierade och låsta på säkert sätt. Om lås och låsbleck inte passar ihop kan det ge upphov till svåra skador vid en olycka eller kollision.

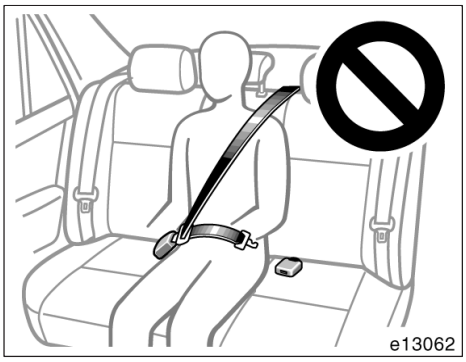

⚠ VARNING

Använd inte bältet till baksätets mittplats om något av låsen har lossats. Att använda bara axelremmen eller midjeremmen kan medföra svåra skador vid en häftig inbromsning eller en kollision.

—Förvaring av låsspännen i baksätet (3D/5D och Touring)

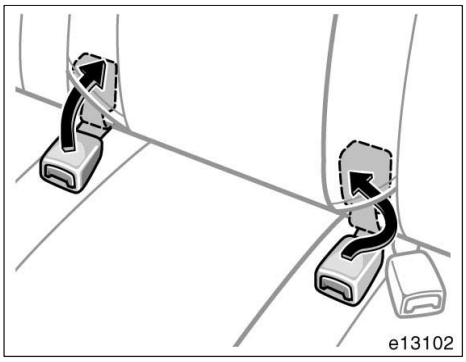

Låsspännena i baksätet kan stoppas undan när de inte används.

Du måste stoppa undan låsspännena till säkerhetsbältena innan du fäller ryggstödet. (Se ”Nedfällbart baksäte (3D/5D och Touring)” på sid 58 i den här delen.)

—Främre bälten med bältessträckare

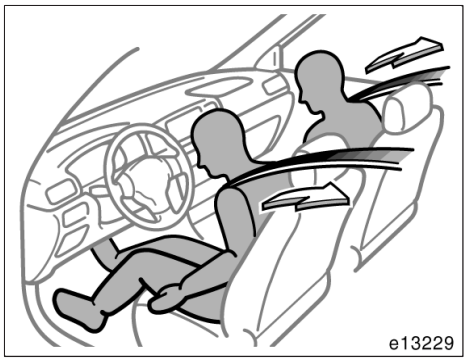

Bältena på förar– och den främre passagerarplatsen är försedda med bältessträckare som aktiveras vid en kraftig frontalkollision.

När sensorn i krockkuddesystemet känner av en kraftig frontalkollision dras bältena i framsätet snabbt in av bältessträckarna så att bältena håller de åkande säkert på plats.

Bältessträckarna aktiveras på passagerarplatsen även om ingen sitter där.

Kollisioner vid vissa hastigheter eller vinklar kan göra att bältessträckarna eller krockkuddarna inte utlöses alls.

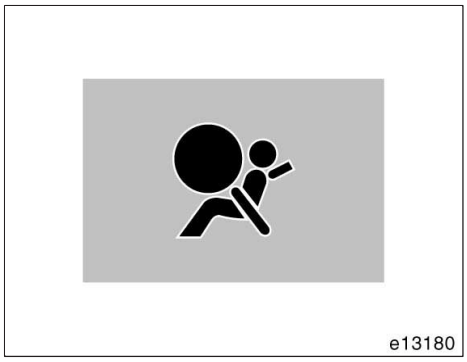

Den här indikeringslampan tänds när tändningsnyckeln vrids till ”ON”–läget. Den slocknar efter cirka sex sekunder. Detta innebär att bältessträckarna i framsätet fungerar som de skall.

Kontrollsystemet övervakar funktionen hos sensorerna till det centrala krockkuddesystemet, de främre krockkuddarna, sidokrockkuddarna, sido– och sidokrockgardinerna, sidokrockgardinerna, förarsätets läge, strömbrytaren till förarplatsens bälteslås, indikeringslampan till manuell in/urkoppling av krockkuddarna ”AIRBAG OFF”, bältessträckarna i framsätet, uppblåsningsanordningar, varningslampor, kablage och spänningskällor. (Närmare information finns i avsnittet ”Kontrollampor och varningssummer” på sid 144 i del 1–5.)

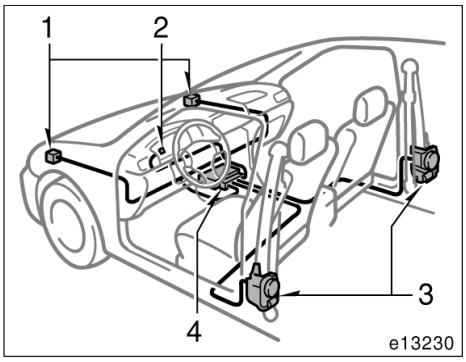

Framsätets bältessträckarsystem består huvudsakligen av följande delar, vars placering framgår av bilden.

1. Sensorer i fronten
2. Varningslampa, krockkuddesystemet
3. Bältessträckare i framsätet
4. Krockkuddesensor

Framsätets bältessträckare kontrolleras av krockkuddesensorerna. Sensorenheten består av kontrollsensor och krockkuddesensor.

När bältessträckarna utlöses hörs ett kraftigt ljud och små mängder rökliknande gas kan strömma ut. Denna gas är ofarlig och tyder inte på att det brinner i bilen.

När bältessträckarna har löst ut är säkerhetsbältet låst i rullmekanismen.

⚠ VARNING

Ändra inte, tag inte bort, slå inte på och öppna inte några komponenter såsom bältessträckarmodulerna, krockkuddesensorerna eller omgivande kablar och områden. Detta kan leda till att bältessträckarmekanismen i framsätet plötsligt utlöses eller att systemet upphör att fungera, vilket medför risk för dödsfall eller svåra skador.

Anvisningarna i det här avsnittet måste följas för att undvika dödsfall eller svåra skador. Kontakta en auktoriserad Toyota–återförsäljare eller –verkstad eller annan verksamhet med motsvarande kvalifikationer och utrustning beträffande eventuella reparationer eller ändringar.

OBSERVERA

Utför inte någon av följande ändringar utan att först ha kontaktat en auktoriserad Toyota–återförsäljare eller –verkstad eller annan verksamhet med motsvarande kvalifikationer och utrustning. Det finns risk att du skadar systemet så att bältessträckarna inte fungerar vid en eventuell olycka.

- ***Montering av elektronisk utrustning som mobil kommunikationsradio, kassettbandspelare eller CD–spelare.***
- ***Reparation av eller i närheten av framsätets bältessträckare.***
- ***Ändring av bilens fjädringssystem.***
- ***Ändring av framvagnsstrukturen.***
- ***Montering av grillskydd (viltskydd eller liknande), snöplog, vinsch eller annan utrustning på framvagnen.***
- ***Reparation av eller i närheten av framvagn eller konsol.***

e13180

Bältessträckarsystemet är försett med en indikeringslampa som informerar föraren om eventuella problem. Om något av följande inträffar tyder det på en defekt i krockkudde– eller bältessträckarsystemen. Kontakta snarast en auktoriserad Toyota–återförsäljare eller –verkstad eller annan verksamhet med motsvarande kvalifikationer och utrustning för reparation.

- Varningslampan tänds inte när startnyckeln vrids till ”ON”–läget, eller lampan släcks inte.
- Varningslampan tänds eller blinkar under körning.
- Om något av bältena i framsätet inte rullas upp eller inte går att dra ut på grund av att bältessträckarna har löst ut eller fungerar fel.

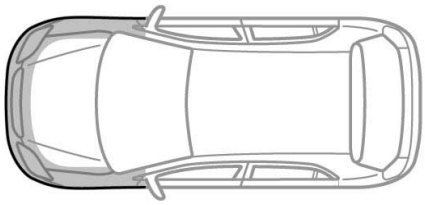

e13110

Om något av följande inträffar skall du snarast kontakta en auktoriserad Toyota–återförsäljare eller –verkstad eller annan verksamhet med motsvarande kvalifikationer:

- Om bilens front (skuggat parti på bilden) blivit skadad vid en kollision som inte varit så kraftig att bältessträckarna löst ut.
- Om någon av bältessträckarna eller angränsande partier blivit repiga, spruckna eller på annat sätt skadade.

Krockkuddar för förare och framsätespassagerare

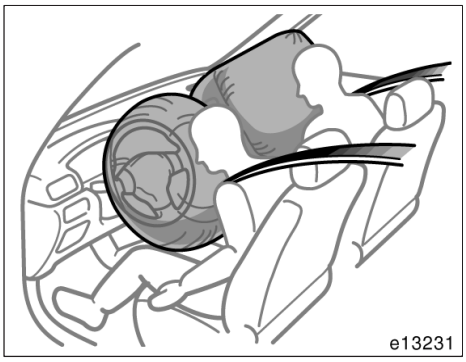

Krockkuddesystemet (SRS – Supplementary Restraint System) är avsett att ge föraren och framsätespassageraren ytterligare skydd mot skador, utöver det primära skydd som säkerhetsbältena ger.

Vid en kraftig stöt i fronten blåses de främre krockkuddarna upp och bidrar i samverkan med bältena till en minskning av skaderisken. Därmed minskar risken att föraren eller framsätespassageraren skadar huvudet eller bröstet genom att man slår i ratten eller instrumentpanelen. Krockkudden på passagerarsidan löser ut även om den främre passagerarstolen är tom.

Använd alltid säkerhetsbältet på rätt sätt.

⚠ VARNING

Det finns risk för dödsfall eller svåra skador om föraren eller framsätespassageraren sitter för nära ratten eller instrumentbrädan då krockkudden blåses upp. Toyota rekommenderar därför med skärpa att:

- **Föraren sitter så långt från ratten som möjligt utan att kontrollen över bilen påverkas.**
- **Framsätespassageraren sitter så långt från instrumentbrädan som möjligt.**
- **Alla som färdas i bilen alltid sitter rätt fastspända med respektive bälten.**

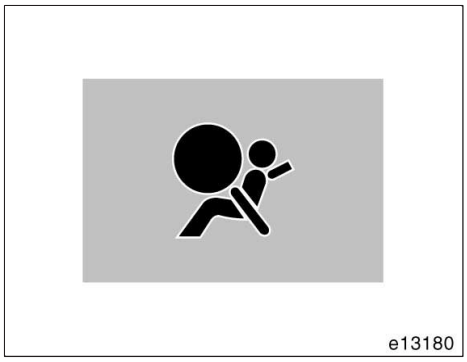

Den här indikeringslampan tänds när tändningsnyckeln vrids till ”ON”–läget. Den slocknar efter cirka sex sekunder. Detta innebär att framsätets krockkuddesystem fungerar korrekt.

Kontrollsystemet övervakar funktionen hos sensorerna till det centrala krockkuddesystemet, de främre krockkuddarna, sidokrockkuddarna, sido– och sidokrockgardinerna, sidokrockgardinerna, förarsätets läge, strömbrytaren till förarplatsens bälteslås, indikeringslampan till manuell in/urkoppling av krockkuddarna ”AIRBAG OFF”, bältessträckarna i framsätet, uppblåsningsanordningar, varningslampor, kablage och spänningskällor. (Närmare information finns i avsnittet ”Kontrollampor och varningssummer” på sid 144 i del 1–5.)

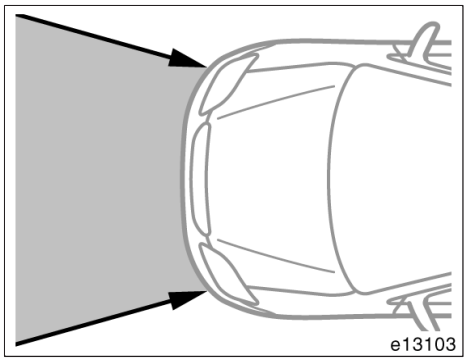

Krockkuddesystemet är avsett att utlösas vid en kraftig stöt i fronten inom det skuggade området mellan pilarna i bilden.

Krockkuddarna utlöses om kollisionskraften överstiger ett gränsvärde motsvarande en kollision i cirka 30 km/h mot ett fast hinder som inte ger efter eller deformeras.

Om kraften i kollisionen understiger den givna gränsvärdet är det inte säkert att framsätets krockkuddar utlöses.

Denna lägsta hastighet vid vilken utlösning sker kan emellertid vara betydligt högre om bilen kör på ett föremål som deformeras eller flyttar sig, t.ex. en parkerad bil eller trafikskylt, eller vid en kollision där fronten av bilen kläms fast under lastbryggan på en lastbil eller liknande.

Om stöten är svagare än ovan angivet värde kommer krockkuddar och bältessträckare inte att utlösas alls.

Även i bil med krockkudde måste säkerhetsbälte alltid användas.

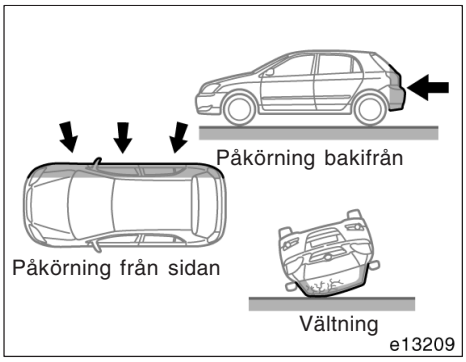

Krockkuddarna fram är inte avsedda att utlösas om bilen är utsatt för påkörning från sidan eller bakifrån, om bilen välter eller om den blir påkörd i låg hastighet framifrån.

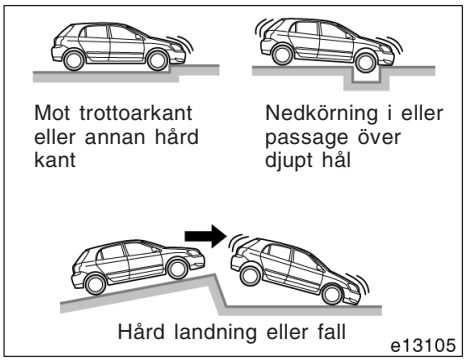

Framsätets krockkuddar kan lösas ut om bilens underrede utsätts för en kraftig stöt. Några exempel visas på bilden.

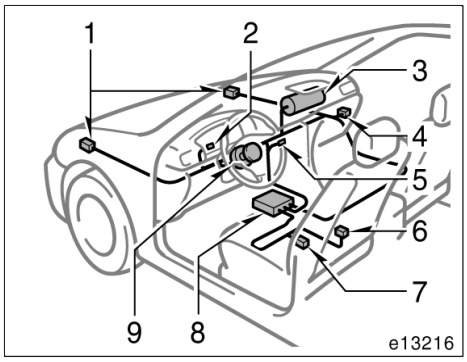

Krockkuddesystemet består i huvudsak av följande komponenter vars placering framgår av bilden.

1. Sensorer i fronten
2. Varningslampa, krockkuddesystemet
3. Krockkuddemodul på passagerarsidan (krockkudde och uppblåsningsenhet)
4. Manuell i– och urkoppling, krockkudde
5. ”AIRBAG OFF” indikeringslampa, krockkudde urkopplad
6. Strömbrytare för förarplatsens bälteslås
7. Sensor för förarplatsens körställning
8. Krockkuddesensor
9. Krockkuddemodul på förarsidan (krockkudde och uppblåsningsenhet)

Sensorenheten består av kontrollsensor och krockkuddesensor.

Vid en kraftig frontalkollision känner sensorerna av hastighetsminskningen så att systemet aktiverar krockkuddarnas uppblåsningsanordningar. En kemisk reaktion startas i uppblåsningsenheterna och krockkuddarna blåses upp mycket snabbt med ofarlig gas. Den uppblåsta krockkudden fångar upp förarens eller passagerarens rörelse framåt.

När krockkuddarna blåses upp hörs en ganska skarp smäll och dessutom frigörs rök och damm tillsammans med den giftfria gasen. Denna rök tyder inte på att det brinner i bilen. Röken/gasen är helt ofarlig men den som har ömtålig hud kan känna viss hudirritation. Tvätta dig därför snarast om du fått rester av röken/gasen på huden för att förebygga eventuell hudirritation.

Krockkuddarna måste blåsas upp på bråkdelar av en sekund, och det krävs därför stor kraft för att blåsa upp dem. Eftersom systemet är konstruerat för att minska skadorna vid allvarliga olyckor kan det emellertid orsaka mindre hudskador och blåmärken.

Delar av krockkuddemodulen (rattnavet, instrumentbrädan) kan fortfarande vara heta efter flera minuter, men själva krockkuddarna blir inte heta. Krockkuddarna är endast avsedda att blåsas upp en gång.

Vid en kollision som är så kraftig att krockkuddarna blåses upp kan vindrutan krossas när bilen deformeras. I bilar med krockkudde på passagerarsidan kan vindrutan också skadas då den tar upp en del av kraften från den expanderande krockkudden.

⚠ VARNING

- **Krockkuddesystemet är uteslutande avsett som komplement till förarens och framsätespassagerarens bilbälten. Personerna i framsätet kan dödas eller skadas svårt av krockkuddarna när de blåses upp om de inte använder säkerhetsbältena. Vid en plötslig inbromsning omedelbart före en krock kan föraren och framsätespassageraren glida framåt i stolarna så att de hamnar omedelbart framför krockkuddarna som sedan kan lösas ut vid kollisionen. För att ha maximalt skydd vid en olycka måste föraren och alla passagerare använda säkerhetsbältet på rätt sätt. Ett ordentligt påsatt säkerhetsbälte minskar risken för dödsfall och svåra skador och även för att slungas ut ur bilen vid en olycka. Anvisningar och försiktighetsåtgärder i samband med användning av säkerhetsbältena finns i avsnittet ”Säkerhetsbälten” på sid 63 i denna del.**
- **Spädbarn och småbarn som sitter fel och/eller är dåligt fastspända kan dödas eller skadas svårt då krockkuddarna blåses upp. Barn som är för små för att använda säkerhetsbälte skall sitta rätt fastspända i bilbarnstol. Toyota rekommenderar starkt att spädbarn och småbarn alltid placeras i baksätet och spänns fast på rätt sätt. Baksätet är den säkraste platsen för spädbarn och småbarn. Ytterligare anvisningar om installation av bilbarnstol finns i avsnittet ”Bilbarnstol” på sid 99 i denna del.**

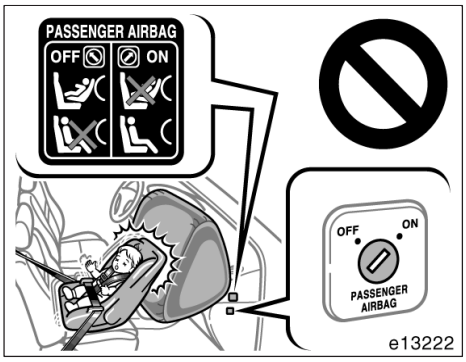

- **Bakåtvänd barnstol: Placera aldrig en bakåtvänd bilbarnstol i framsätet om det manuella in/urkopplingsreglaget är i läge ”ON”. Om en olycka skulle inträffa kan den explosiva uppblåsningen av krockkudden på passagerarsidan döda eller skada barnet mycket allvarligt. En varningsdekal på instrumentpanelen på passagerarsidan är avsedd som påminnelse om att aldrig placera en bakåtvänd barnstol i framsätet.**

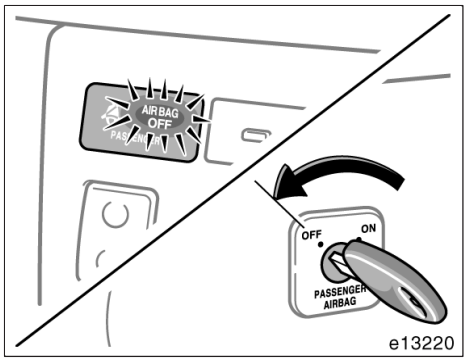

Din bil har ett reglage för manuell i– och urkoppling av krockkudde. När du vrider reglaget till läge ”ON” aktiveras krockkuddarna fram och på sidan av framsätespassagerarplatsen. När du vrider reglaget till läge ”OFF” kopplas de ur. Indikeringslampan tänds för att bekräfta att krockkuddarna har kopplats ur.

Se vidare ”Manuellt i– och urkopplingssystem, krockkudde” på sid 98 i den här delen.)

⚠ VARNING

- **Du måste koppla ur krockkuddarna fram och på sidan av framsätespassagerarplatsen om det är oundvikligt att en bilbarnstol placeras på den platsen.**
- **Placera aldrig en bakåtvänd bilbarnstol på framsätespassagerarens plats om krockkuddarna är aktiverade. Annars kan den explosiva uppblåsningen av krockkuddarna på passagerarsidan döda eller skada barnet mycket allvarligt.**
- **Om ingen bilbarnstol är installerad på framsätespassagerarplatsen skall krockkuddarna vara aktiverade för att passageraren i framsätet skall undvika livshotande eller allvarliga skador. Kontrollera att indikeringslampan ”AIRBAG OFF” är släckt.**
- **Om krockkuddarna urkopplas kan funktionen hos krockkuddesystemet reduceras i vissa olyckor och öka sannolikheten av allvarliga eller livshotande skador på passageraren i framsätet.**

Skjut stolen till sitt bakersta läge

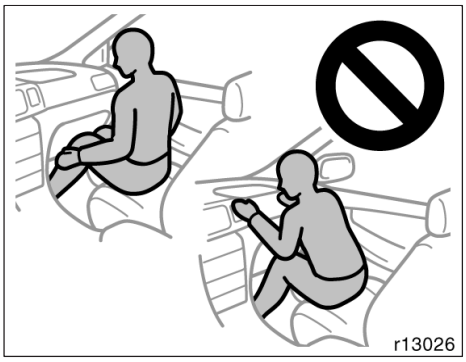

- **Bara om du absolut måste placera en framåtvänd bilbarnstol i framsätet skall sätet av säkerhetsskäl flyttas så långt bakåt, från krockkudden som möjligt. Skjut i så fall stolen till sitt bakersta läge. En krockkudde blåses upp med våldsam kraft och kan ge barnet livsfarliga skador.**
- **Låt inte ett barn luta sig mot eller i närheten av sidodörrarna även om han/hon sitter i en bilbarnstol. Om sidokrockkudden och/eller sidokrockgardinen blåses upp kan barnet få livsfarliga skador om det sitter för nära dörren.**
- **Ytterligare anvisningar om installation av bilbarnstol finns i avsnittet ”Bilbarnstol” på sid 99 i denna del.**

- **Sitt inte på kanten av sätet och luta dig inte över instrumentbrädan under färd eftersom krockkuddarna fram blåses upp med våldsam kraft och hastighet. Den som sitter för nära riskerar att få livsfarliga skador. Sitt alltid upprätt och väl lutad mot ryggstödet. Använd alltid bilbältet på rätt sätt.**

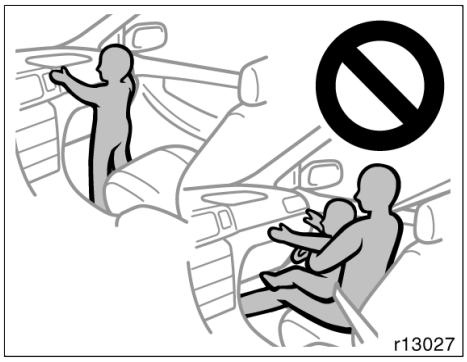

- **Låt inte barn stå upp eller stå på knä på framsätet eftersom krockkuddarna i framsätet blåses upp med våldsam kraft och hastighet. Barnet riskerar då att få livsfarliga skador.**
- **Åk inte med ett barn i knät eller i armarna. Använd en bilbarnstol som monteras i baksätet. Ytterligare anvisningar om installation av bilbarnstol finns i avsnittet ”Bilbarnstol” på sid 99 i denna del.**

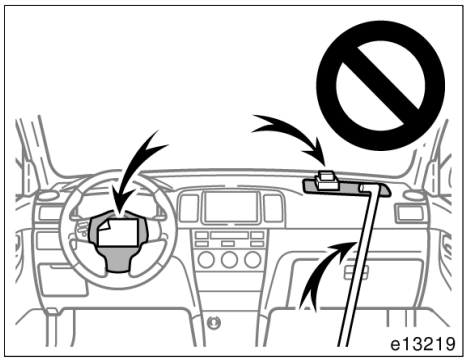

- **Lägg inga föremål och låt inte husdjur åka på instrumentpanelen eller framför den del av rattdynan som innehåller krockkudden. Uppblåsningen av krockkudden kan hindras. De kan också orsaka mycket allvarliga skador när de med mycket stor kraft slungas bakåt i kupén. Föraren och framsätespassageraren skall inte heller hålla något i armarna eller ha något på knät.**
- **Tag inte bort och ändra inte på några kablar. Du får inte ta bort, ändra, slå på eller öppna delar såsom rattdyna, ratt, rattstångskåpa, kåpa över krockkudden på passagerarsidan eller krockkuddesensorenheten. Om man manipulerar dessa detaljer kan krockkudden plötsligt blåsas upp eller systemet sättas ur funktion vilket medför risk för livsfarliga skador.**

Följ dessa instruktioner för att undvika svåra eller livshotande personskador. Kontakta en auktoriserad Toyota–återförsäljare eller –verkstad eller annan verksamhet med motsvarande kvalifikationer och utrustning beträffande eventuella reparationer eller ändringar.

OBSERVERA

Utför inte någon av följande ändringar utan att först ha kontaktat en auktoriserad Toyota–återförsäljare eller –verkstad eller annan verksamhet med motsvarande kvalifikationer och utrustning. Ändringar av detta slag kan i vissa fall påverka framsätets krockkuddefunktion.

- ***Montering av elektronisk utrustning som mobil kommunikationsradio, kassettbandspelare eller CD–spelare.***
- ***Ändring av bilens fjädringssystem.***
- ***Ändring av framvagnsstrukturen.***
- ***Montering av grillskydd (viltskydd eller liknande), snöplog, vinsch eller annan utrustning på framvagnen.***
- ***Reparation på eller intill bilens framskärmar, framvagnstrukturen, konsolen, rattstång, ratt eller instrumentbrädan i närheten av krockkudden på passagerarsidan.***

e13180

Framsätets krockkuddesystem är försett med en indikeringslampa som informerar föraren om eventuella problem. Följande tyder på att krockkuddesystemet inte fungerar som det skall. Kontakta snarast en auktoriserad Toyota–återförsäljare eller –verkstad eller annan verksamhet med motsvarande kvalifikationer och utrustning för reparation.

- Varningslampan tänds inte när startnyckeln vrids till ”ON”–läget, eller lampan släcks inte.
- Lampan tänds under körning.

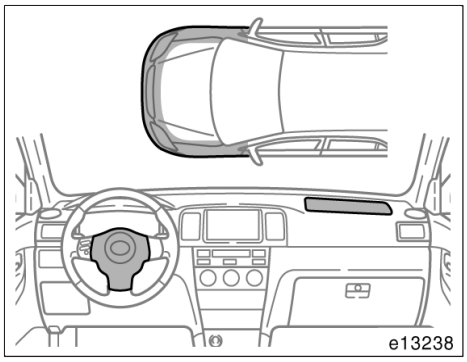

Om något av följande inträffar skall du snarast kontakta en auktoriserad Toyota–återförsäljare eller –verkstad eller annan verksamhet med motsvarande kvalifikationer:

- Framsätets krockkuddar har löst ut.
- Om frampartiet på bilen (det skuggade partiet på bilden) blivit utsatt för en skada men inte så kraftig att framsätets krockkuddesystem löst ut.
- Rattdynan eller skyddet för passagerarsidans krockkudde (skuggade på bilden) är repade, spruckna eller skadade på annat sätt.

OBSERVERA

Lossa inte batterikablarna utan att först ha kontaktat en auktoriserad Toyota–återförsäljare eller –verkstad eller annan verksamhet med motsvarande kvalifikationer och utrustning.

Sidokrockkuddar

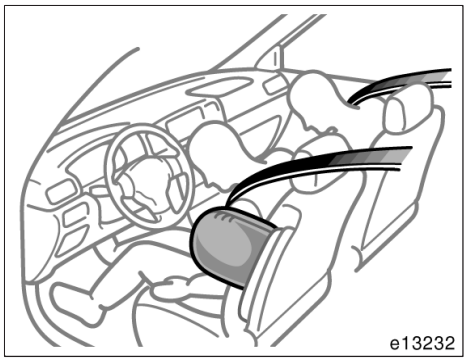

Sidokrockkuddarna är avsedda att ge föraren och framsätespassageraren ytterligare skydd mot skador, utöver det skydd som ges av bilbältena.

Vid en kraftig kollision från sidan blåses krockkuddarna upp och bidrar i samverkan med bältena till en minskning av skaderisken. Sidokrockkuddarna minskar risken att föraren eller passageraren får skador på bröstet. Sidokrockkudden på passagerarsidan löser ut även om den främre passagerarstolen är tom.

Använd alltid säkerhetsbältet på rätt sätt.

⚠ VARNING

En sidokrockkudde blåses upp med våldsam kraft. För att undvika livshotande eller svåra skador skall förare och framsätespassagerare:

- **Använda säkerhetsbältena på rätt sätt.**
- **Sitta rätt i stolarna, ha ryggstöden uppresta och väl lutade mot ryggstöden.**

e13180

Den här indikeringslampan tänds när tändningsnyckeln vrids till ”ON”–läget. Den slocknar efter cirka sex sekunder. Detta innebär att sidokrockkuddesystemet fungerar som det skall.

Kontrollsystemet övervakar funktionen hos sensorerna till krockkuddesystemet, de främre krockkuddarna, sidokrockkuddarna, förarsätets läge, strömbrytaren till förarplatsens bälteslås, indikeringslampan till manuell in/urkoppling av krockkuddarna ”AIRBAG OFF”, bältessträckarna i framsätet, uppblåsningsanordningar, varningslampor, kablage och spänningskällor. (Närmare information finns i avsnittet ”Kontrollampor och varningssummer” på sid 144 i del 1–5.)

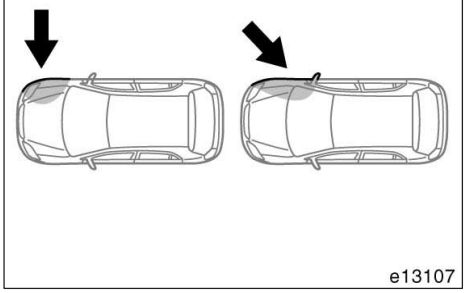

e13107

Sidokrockkuddesystemet reagerar eventuellt ej om bilen blir påkörd snett från sidan eller träffas på någon annan del än passagerarutrymmet, som bilden visar.

Sidokrockkuddarna är konstruerade så att de utlöses när det främre passagerarutrymmet utsätts för en kraftig påkörning från sidan.

Även i bil med krockkudde måste säkerhetsbälte alltid användas.

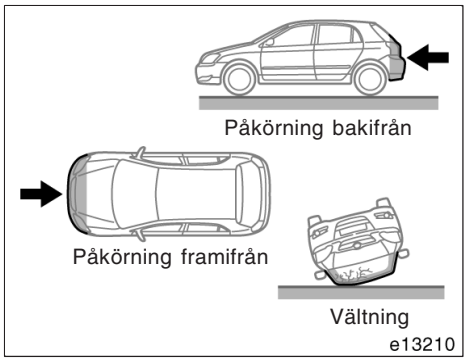

Sidokrockkuddarna är inte avsedda att utlösas om bilen är utsatt för påkörning framifrån eller bakifrån, om bilen rullar runt eller om den blir påkörd i låg hastighet från sidan.

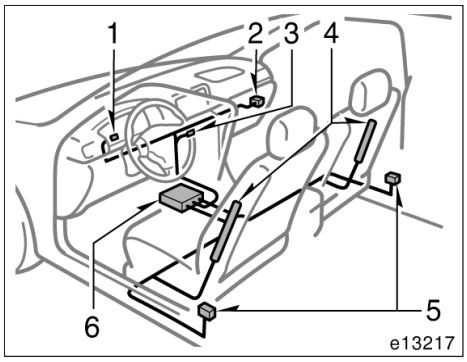

Sidokrocksystemet består i huvudsak av följande delar och placeringen framgår av bilden ovan.

1. Varningslampa, krockkuddesystemet
2. Manuell i– och urkoppling, krockkudde
3. ”AIRBAG OFF” indikeringslampa, krockkudde urkopplad
4. Sidokrockkuddens komponenter (krockkudde och uppblåsningsenhet)
5. Sensorer för sidokrockkuddar
6. Krockkuddesensor

Sidokrockkuddesystemet styrs av den centrala sensorenheten. Sensorenheten består av kontrollsensor och krockkuddesensor.

Vid en kraftig sidokollision reagerar sensorerna på stöten och utlöser tändaren till sidokrockkudden. En kemisk reaktion startas i uppblåsningsenheterna och krockkuddarna blåses upp mycket snabbt med ofarlig gas. Den uppblåsta krockkudden fångar upp förarens eller passagerarens rörelse i sidled.

När krockkuddarna blåses upp hörs en ganska skarp smäll och dessutom frigörs rök och damm tillsammans med den giftfria gasen. Denna rök tyder inte på att det brinner i bilen. Röken/gasen är helt ofarlig men den som har ömtålig hud kan känna viss hudirritation. Tvätta dig därför snarast om du fått rester av röken/gasen på huden för att förebygga eventuell hudirritation.

Krockkuddarna måste blåsas upp på bråkdelar av en sekund, och det krävs därför stor kraft för att blåsa upp dem. Eftersom systemet är konstruerat för att minska skadorna vid allvarliga olyckor kan det emellertid orsaka mindre hudskador och blåmärken.

Framstolarna kan vara varma under flera minuter efter utlösning, men själva krockkuddarna blir inte heta. Krockkuddarna är endast avsedda att blåsas upp en gång.

⚠ VARNING

- **Krockkuddesystemet är konstruerat uteslutande som komplement till förarens och framsätespassagerarens bilbälten. För att ha maximalt skydd vid en olycka måste föraren och alla passagerare använda säkerhetsbältet på rätt sätt. Ett ordentligt påsatt säkerhetsbälte minskar risken för dödsfall och svåra skador och även för att slungas ut ur bilen vid en olycka. Anvisningar och försiktighetsåtgärder i samband med användning av säkerhetsbältena finns i avsnittet ”Säkerhetsbälten” på sid 63 i denna del.**
- **Spädbarn och småbarn som sitter fel och/eller är dåligt fastspända kan dödas eller skadas svårt då krockkuddarna blåses upp. Barn som är för små för att använda säkerhetsbälte skall sitta rätt fastspända i bilbarnstol. Toyota rekommenderar starkt att spädbarn och småbarn alltid placeras i baksätet och spänns fast på rätt sätt. Baksätet är den säkraste platsen för spädbarn och småbarn. Ytterligare anvisningar om installation av bilbarnstol finns i avsnittet ”Bilbarnstol” på sid 99 i denna del.**
- **Låt inte ett barn luta huvudet eller någon annan kroppsdel mot framdörren eller mot stolsytan där sidokrockkudden blåses upp även om han/hon sitter i en bilbarnstol. En sidokrockkudde blåses upp med våldsam kraft och kan orsaka livsfarliga skador. Ytterligare anvisningar om installation av bilbarnstol finns i avsnittet ”Bilbarnstol” på sid 99 i denna del.**

- **Sitt inte lutad mot en framdörr. En sidokrockkudde blåses upp mycket snabbt och med våldsam kraft. Den som sitter för nära riskerar att få svåra eller livshotande skador. Var extra försiktig om småbarn finns i bilen.**
- **Sitt rakt och luta dig bakåt mot ryggstödet. Fördela kroppsvikten jämnt över hela sätet. Belasta inte ytterkanten av främre ryggstöden och tryck inte hårt på dem om de är försedda med sidokrockkudde.**

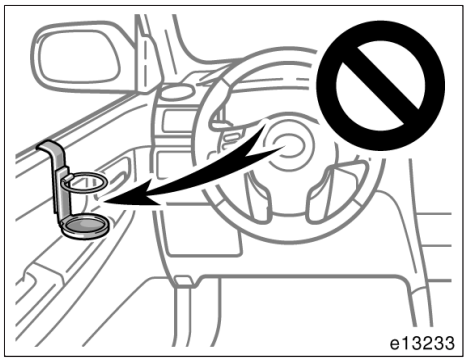

- **Häng inte en burkhållare eller liknande på dörren. Om sidokrockkudden blåses upp kommer burkhållaren eller andra föremål att kastas åt sidan med mycket stor kraft och orsaka personskador. Detta kan leda till att sidokrockkudden inte fungerar när den behövs vilket kan orsaka livshotande skador. Föraren och framsätespassageraren skall inte heller hålla något i armarna eller ha något på knät.**
- **Använd inga tillbehör på stolarna som kan hindra uppblåsningen av sidokrockkuddarna och orsaka livshotande personskador. Följden kan bli att utlösningen inte sker på rätt sätt eller risk för livsfarliga eller svåra skador.**
- **Utför inga ändringar av framstolar som innehåller sidokrockkuddar, eller stolarnas klädsel. Byt inte heller ut stolar som innehåller sidokrockkuddar. Det finns stor risk att systemet plötsligt och oväntat utlöses med livsfarliga personskador som följd, eller att systemet inte fungerar när det behövs.**

Följ dessa instruktioner för att undvika svåra eller livshotande personskador. Kontakta en auktoriserad Toyota–återförsäljare eller –verkstad eller annan verksamhet med motsvarande kvalifikationer och utrustning beträffande eventuella reparationer eller ändringar.

OBSERVERA

Utför inte någon av följande ändringar utan att först ha kontaktat en auktoriserad Toyota–återförsäljare eller –verkstad eller annan verksamhet med motsvarande kvalifikationer och utrustning. Ändringar av detta slag kan i vissa fall påverka sidokrockkuddarnas funktion.

- ***Montering av elektronisk utrustning som mobil kommunikationsradio, kassettbandspelare eller CD–spelare.***
- ***Ändring av bilens fjädringssystem.***
- ***Ändring av bilens konstruktion i sidan av passagerarutrymmet.***
- ***Reparation på eller intill mittkonsolen, eller på framsätet.***

e13180

Krockkuddesystemet är försett med en varningslampa som informerar föraren om eventuella problem. Följande tyder på att krockkuddesystemet inte fungerar som det skall. Kontakta snarast en auktoriserad Toyota–återförsäljare eller –verkstad eller annan verksamhet med motsvarande kvalifikationer och utrustning för reparation.

- Varningslampan tänds inte när startnyckeln vrids till ”ON”–läget, eller lampan släcks inte.
- Varningslampan tänds eller blinkar under körning.

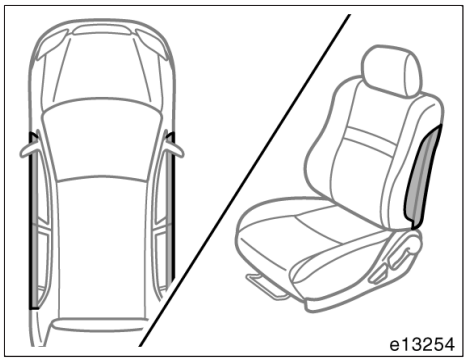

Om något av följande inträffar skall du snarast kontakta en auktoriserad Toyota–återförsäljare eller –verkstad eller annan verksamhet med motsvarande kvalifikationer:

- Sidokrockkuddarna har löst ut.
- Om dörrpartiet (det skuggade partiet på bilden) har blivit utsatt för en skada men inte så kraftig att framsätets krockkuddesystem löst ut.
- Om sidan på ryggstöden där sidokrockkudden sitter (skuggade partier på bilden) har blivit repad, sprucken eller på annat sätt skadad.

OBSERVERA
Lossa inte batterikablarna utan att först ha kontaktat en auktoriserad Toyota–återförsäljare eller –verkstad eller annan verksamhet med motsvarande kvalifikationer och utrustning.

Sidokrockkuddar och sidokrockgardiner

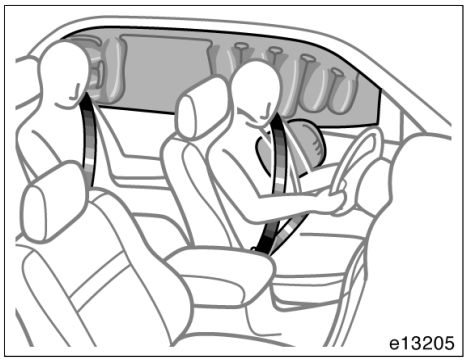

Sidokrockkuddar och sidokrockgardiner är avsedda att ge föraren och framsätespassageraren samt passagerarna på baksätets ytterplatser ytterligare skydd mot skador, utöver det skydd som ges av bilbältena.

Vid en kraftig kollision från sidan blåses sidokrockkuddarna och sidokrockgardinerna upp och bidrar, i samverkan med säkerhetsbältena, till en minskning av skaderisken. Sidokrockkuddarna bidrar till minskade skador på förarens eller framsätespassagerarens bröst; sidokrockgardinerna bidrar till minskade skador på förarens och framsätespassagerarens huvud, eller på huvudet på passagerarna på baksätets ytterplatser. Sidokrockkuddar och sidokrockgardiner på passagerarsidan löser ut även om den främre passagerarstolen är tom.

Sidokrockgardinerna kan lösas ut även om sidokrockkuddarna inte aktiveras.

Använd alltid säkerhetsbältet på rätt sätt.

⚠ VARNING

Sidokrockkuddar och sidokrockgardiner blåses upp med våldsam kraft. För att undvika livshotande eller svåra skador skall förare, framsätespassagerare samt passagerarna på baksätets ytterplatser:

- **Använda säkerhetsbältena på rätt sätt.**
- **Sitta rätt i stolarna, ha ryggstöden uppresta och väl lutade mot ryggstöden.**

e13180

Den här indikeringslampan tänds när tändningsnyckeln vrids till ”ON”–läget. Den slocknar efter cirka sex sekunder. Detta innebär att sidokrockkuddar och sidokrockgardiner fungerar som de skall.

Kontrollsystemet övervakar funktionen hos sensorerna till krockkuddesystemet, de främre krockkuddarna, sidokrockkuddarna, sidokrockgardinerna, förarsätets läge, strömbrytaren till förarplatsens bälteslås, indikeringslampan till manuell in/urkoppling av krockkuddarna ”AIRBAG OFF”, bältessträckarna i framsätet, uppblåsningsanordningar, varningslampor, kablage och spänningskällor. (Närmare information finns i avsnittet ”Kontrollampor och varningssummer” på sid 144 i del 1–5.)

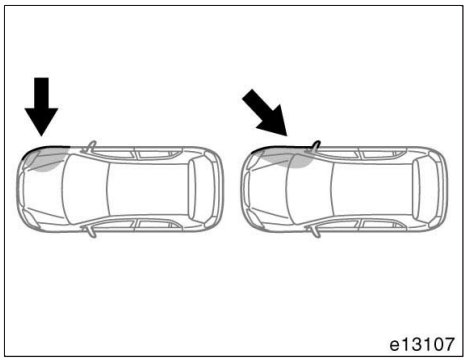

Sidokrockkudde– och sidokrockgardinsystemet aktiveras eventuellt ej om bilen blir påkörd snett från sidan eller träffas på någon annan del än passagerarutrymmet, som bilden visar.

Sidokrockkuddarna och sidokrockgardinerna är konstruerade så att de utlöses när det främre passagerarutrymmet utsätts för en kraftig påkörning från sidan.

Även i bil med krockkudde måste säkerhetsbälte alltid användas.

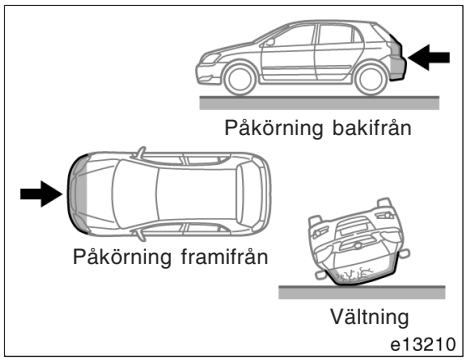

Sidokrockkuddarna och sidokrockgardinerna är inte avsedda att utlösas om bilen utsätts för påkörning framifrån eller bakifrån, om bilen rullar runt eller om den blir påkörd i låg hastighet från sidan.

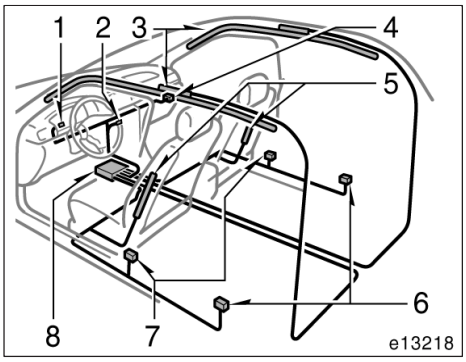

Sidokrockkudde– och sidokrockgardinsystemet består i huvudsak av följande delar och placeringen framgår av bilden ovan.

1. Varningslampa, krockkuddesystemet
2. ”AIRBAG OFF” indikeringslampa, krockkudde urkopplad
3. Moduler i sidokrockgardinsystemet (krockkudde och uppblåsningsenhet)
4. Manuell i– och urkoppling, krockkudde
5. Moduler i sidokrockkuddesystemet (krockkudde och uppblåsningsenhet)
6. Sensorer i sidokrockgardinsystemet
7. Givare till sidokrockkuddar och sidokrockgardiner
8. Krockkuddesensor

Systemet för sidokrockkuddar och sidokrockgardiner styrs av den centrala sensorenheten. Sensorenheten består av kontrollsensor och krockkuddesensor.

Vid en kraftig sidokollision reagerar sensorerna på stöten och utlöser tändaren till sidokrockkuddarna och sidokrockgardinerna och/eller tändaren till sidokrockgardinerna. En kemisk reaktion startas i uppblåsningsenheterna och krockkuddarna blåses upp mycket snabbt med ofarlig gas. Den uppblåsta krockkudden fångar upp förarens eller passagerarens rörelse i sidled.

När krockkuddarna blåses upp hörs en ganska skarp smäll och dessutom frigörs rök och damm tillsammans med den giftfria gasen. Denna rök tyder inte på att det brinner i bilen. Röken/gasen är helt ofarlig men den som har ömtålig hud kan känna viss hudirritation. Tvätta dig därför snarast om du fått rester av röken/gasen på huden för att förebygga eventuell hudirritation.

Krockkuddarna måste blåsas upp på bråkdelar av en sekund, och det krävs därför stor kraft för att blåsa upp dem. Eftersom systemet är konstruerat för att minska skadorna vid allvarliga olyckor kan det emellertid orsaka mindre hudskador och blåmärken.

Framsätena såväl som delar av de främre och bakre dörrstolparna samt taket kan vara heta i flera minuter, men själva krockkuddarna blir inte heta. Krockkuddarna är endast avsedda att blåsas upp en gång.

⚠ VARNING

- **Sidokrockkuddarna och sidokrockgardinerna är uteslutande avsedda att utgöra ett komplement till säkerhetsbältena som föraren, framsätespassageraren och passagerarna på baksätets ytterplatser använder. För att ha maximalt skydd vid en olycka måste föraren och alla passagerare använda bilbälte. Säkerhetsbältet minskar risken för dödsfall och svåra skador, och även för att man slungas ut ur bilen vid en olycka. Anvisningar och försiktighetsåtgärder i samband med användning av säkerhetsbältena finns i avsnittet ”Säkerhetsbälten” på sid 63 i denna del.**
- **Spädbarn och småbarn som sitter fel och/eller är dåligt fastspända kan dödas eller skadas svårt då krockkuddarna blåses upp. Barn som är för små för att använda säkerhetsbälte skall sitta rätt fastspända i bilbarnstol. Toyota rekommenderar starkt att spädbarn och småbarn alltid placeras i baksätet och spänns fast på rätt sätt. Baksätet är den säkraste platsen för spädbarn och småbarn. Ytterligare anvisningar om installation av bilbarnstol finns i avsnittet ”Bilbarnstol” på sid 99 i denna del.**
- **Låt inte ett barn luta huvudet eller någon annan kroppsdel mot framdörren eller mot den del av stolen, främre stolpen, bakre stolpen eller taket där sidokrockkuddar och sidokrockgardiner blåses upp även om han/hon sitter i en bilbarnstol. Sidokrockkuddar och sidokrockgardiner blåses upp med våldsam kraft och kan ge barnet livshotande skador. Ytterligare anvisningar om installation av bilbarnstol finns i avsnittet ”Bilbarnstol” på sid 99 i denna del.**

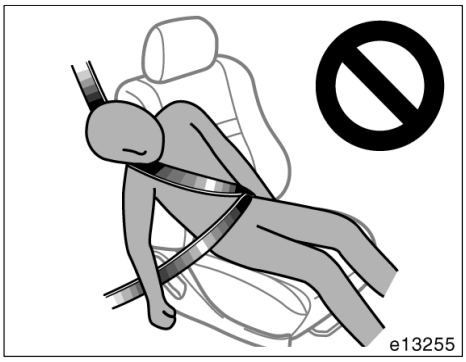

- **Sitt inte lutad mot en framdörr medan bilen är i gång. En sidokrockkudde och sidokrockgardin blåses upp mycket snabbt och med våldsam kraft. Den som sitter för nära riskerar att få livsfarliga skador. Var extra försiktig om småbarn finns i bilen.**
- **Sitt rakt och luta dig bakåt mot ryggstödet. Fördela kroppsvikten jämnt över hela sätet. Belasta inte eller tryck inte hårt på ytterkanten av framsätet om det finns sidokrockkuddar och på den del av främre och bakre dörrstolpen samt taket som innehåller en sidokrockgardin.**

- **Försök att inte ha huvudet nära området där sidokrockkudden och sidokrockgardinen blåses upp. Krockkuddarna blåses upp mycket snabbt och med våldsam kraft. Den som sitter för nära riskerar att få livsfarliga skador. Var extra försiktig om småbarn finns i bilen.**

- **Barn får inte stå på knäna på passagerarsätet i riktning mot de främre och bakre sidodörrarna. Sidokrockkudden och sidokrockgardinen blåses upp mycket snabbt och med våldsam kraft. Barnet riskerar då att få livsfarliga skador.**

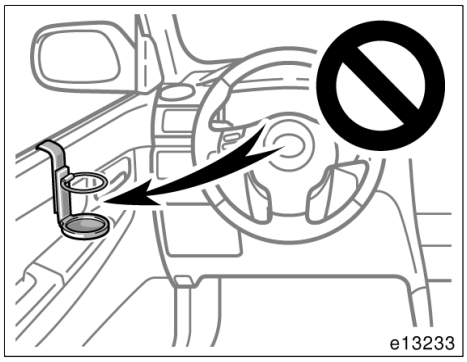

- **Häng inte en burkhållare eller liknande på dörren. Om sidokrockkudden blåses upp kommer burkhållaren eller andra föremål att kastas åt sidan med mycket stor kraft och orsaka personskador. Detta kan leda till att sidokrockkudden inte fungerar när den behövs vilket kan orsaka livshotande skador. Föraren och framsätespassageraren skall inte heller hålla något i armarna eller ha något på knät.**

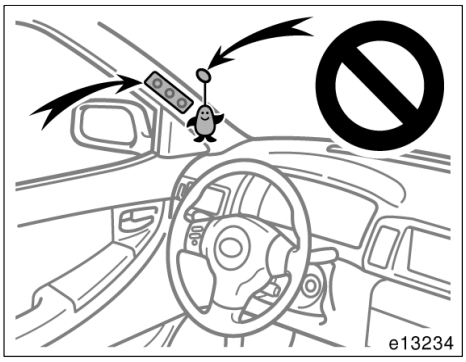

- **Placera inte en mikrofon eller något annat på eller intill området där sidoskyddsgardinen sitter, dvs vindrutan, fönstret i sidodörren, stolpar och omgivande delar av taket samt handtag. Om sidokrockgardinen blåses upp kommer mikrofonen eller andra föremål att kastas åt sidan med mycket stor kraft. Detta kan leda till att sidokrockgardinen inte fungerar när den behövs vilket kan orsaka svåra eller livshotande skador.**
- **Häng inte en galge, tunga, vassa eller spetsiga föremål på rockhängaren. Om sidoskyddsgardinen blåses upp kommer sådana föremål att kastas åt sidan med mycket stor kraft och eventuellt kommer sidokrockgardinen inte att fungera som den skall. Häng kläder direkt på hängaren.**
- **Använd inga tillbehör på stolarna som kan hindra uppblåsningen av sidokrockkuddarna och orsaka livshotande personskador. Följden kan bli att utlösningen inte sker på rätt sätt eller risk för livsfarliga eller svåra skador.**
- **Utför inga ändringar av framstolar som innehåller sidokrockkuddar, eller stolarnas klädsel. Byt inte heller ut stolar som innehåller sidokrockkuddar. Det finns stor risk att systemet plötsligt och oväntat utlöses med livsfarliga personskador som följd, eller att systemet inte fungerar när det behövs.**
- **Tag inte isär och utför inga reparationer på de främre eller bakre dörrstolparna och den del av taket som innehåller sidokrockgardinerna. Sådant arbete kan göra att systemet plötsligt och oväntat utlöses med livsfarliga personskador som följd, eller att systemet inte fungerar när det behövs.**

Följ dessa instruktioner för att undvika svåra eller livshotande personskador. Kontakta en auktoriserad Toyota–återförsäljare eller –verkstad eller annan verksamhet med motsvarande kvalifikationer och utrustning beträffande eventuella reparationer eller ändringar.

OBSERVERA

Utför inte någon av följande ändringar utan att först ha kontaktat en auktoriserad Toyota–återförsäljare eller –verkstad eller annan verksamhet med motsvarande kvalifikationer och utrustning. Ändringar av detta slag kan i vissa fall påverka funktionen hos sidokrockkuddarna och sidokrockgardinerna.

- ***Montering av elektronisk utrustning som mobil kommunikationsradio, kassettbandspelare eller CD–spelare.***
- ***Ändring av bilens fjädringssystem.***

- ***Ändring av bilens konstruktion i sidan av passagerarutrymmet.***
- ***Reparation på eller intill mittkonsolen.***

e13180

Systemet för sidokrockkuddar och sidokrockgardiner är försett med en servicelampa som informerar föraren om eventuella problem. Följande tyder på att krockkuddesystemet inte fungerar som det skall. Kontakta snarast en auktoriserad Toyota–återförsäljare eller –verkstad eller annan verksamhet med motsvarande kvalifikationer och utrustning för reparation.

- Varningslampan tänds inte när startnyckeln vrids till ”ON”–läget, eller lampan släcks inte.
- Varningslampan tänds eller blinkar under körning.

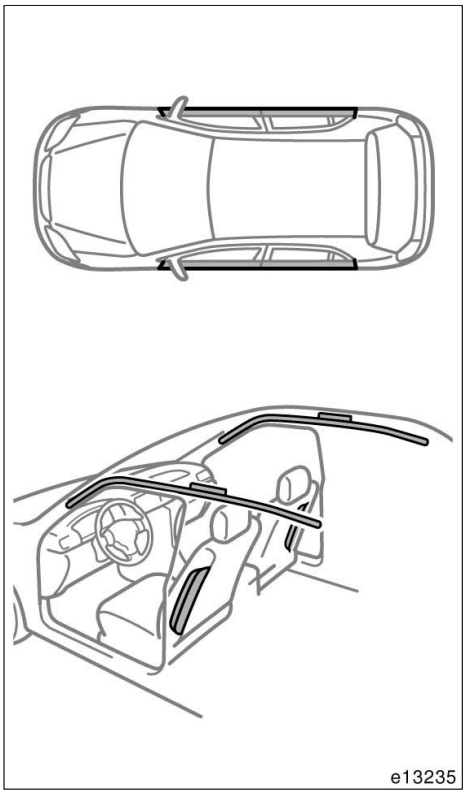

Om något av följande inträffar skall du snarast kontakta en auktoriserad Toyota–återförsäljare eller –verkstad eller annan verksamhet med motsvarande kvalifikationer:

- Om sidokrockkuddarna eller sidokrockgardinerna blivit utlösta.
- Om dörrpartiet (det skuggade partiet på bilden) har blivit utsatt för en skada men inte så kraftig att sidokrockkuddarna och sidokrockgardinerna löst ut.
- Om sidan på ryggstöden där sidokrockkudden sitter (skuggade partier på bilden) har blivit repad, sprucken eller på annat sätt skadad.
- Om klädseln på främre dörrstolpen, bakre dörrstolpen och takklädseln där sidokrockgardinen sitter (skuggade partier på bilden) har blivit repad, sprucken eller på annat sätt skadad.

OBSERVERA
Lossa inte batterikablarna utan att först ha kontaktat en auktoriserad Toyota–återförsäljare eller –verkstad eller annan verksamhet med motsvarande kvalifikationer och utrustning.

Manuellt i– och urkopplingssystem, krockkudde (framsätespassagerare)

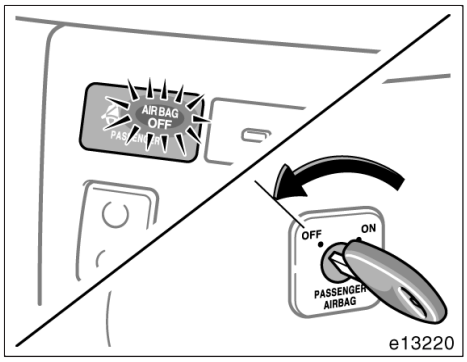

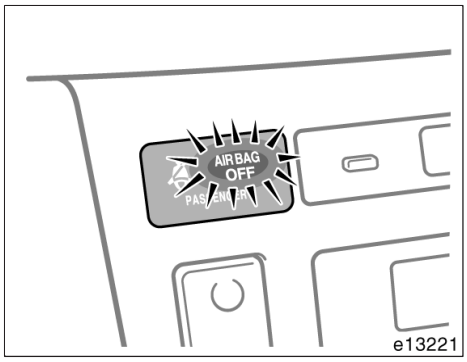

I/urkopplingssystemet för krockkuddar består av en manuell till/frånkontakt och en indikeringslampa. Kontakten kopplar endast ur krockkuddarna fram och på sidan av passagerarplatsen i framsätet. Indikeringslampan ”AIRBAG OFF” tänds när krockkuddarna är urkopplade. Koppla bara ur krockkuddarna när en bakåtvänd bilbarnstol oundvikligen måste installeras på framsätespassagerarens plats.

Kontakten till manuell i/urkoppling av krockkuddarna på instrumentpanelen på framsätespassagerarsidan och indikeringslampan ”AIRBAG OFF” är placerade mitt på instrumentpanelen.

Innan du använder den manuella i/uppkopplingskontakten ska du först stanna bilen och stänga av motorn. Öppna passagerardörren till framsätet, sätt in nyckeln i nyckelhålet och vrid om. Vrid nyckeln till läge ”OFF” för att koppla ur krockkuddarna. Indikeringslampan ”AIRBAG OFF” tänds för att bekräfta att krockkuddarna har kopplats ur när motorn är igång. (Se följande beskrivningar beträffande indikeringslampan.) Kom ihåg att ta bort nyckeln från låscylindern.

Modeller med sidokrockgardiner—Detta system kan inte koppla ur sidokrockgardinerna.

”AIRBAG OFF” indikeringslampa, krockkudde urkopplad

Varningslampan tänds när du vrider startnyckeln till ”ON”–läge. Den slocknar efter några sekunder. Det bekräftar att det manuella i/urkopplingssystemet fungerar korrekt. Efter några sekunder tänds indikeringslampan igen om kontakten är i läge ”OFF” och krockkuddarna urkopplade.

Kontakta en auktoriserad Toyota–återförsäljare eller –verkstad eller annan verkstad med motsvarande kvalifikationer och utrustning om något av följande inträffar:

- Indikeringslampan tänds inte när startnyckeln vrids till ”ON”–läge.
- Lampan förblir tänd även om den manuella i/urkopplingskontakten har vridits till läge ”ON”.
- Låscylindern kan inte vridas om.
- Varningslampan för krockkuddesystemet förblir tänd vare sig indikeringslampan ”AIRBAG OFF” är tänd eller ej.

⚠ VARNING

- **Du måste koppla ur krockkuddarna fram och på sidan av framsätespassagerarplatsen om det är oundvikligt att en bilbarnstol placeras på den platsen.**
- **Placera aldrig en bakåtvänd bilbarnstol i på framsätespassagerarens plats om krockkuddarna är aktiverade. Annars kan den explosiva uppblåsningen av krockkuddarna på passagerarsidan döda eller skada barnet mycket allvarligt.**
- **Om ingen bilbarnstol är installerad på framsätespassagerarplatsen skall krockkuddarna vara aktiverade för att passageraren i framsätet skall undvika livshotande eller allvarliga skador. Kontrollera att indikeringslampan ”AIRBAG OFF” är släckt.**
- **Om krockkuddarna urkopplas kan funktionen hos krockkuddesystemet reduceras i vissa olyckor och öka sannolikheten av allvarliga eller livshotande skador på passageraren i framsätet.**

För ytterligare information, se ”Krockkudde för förare och framsätespassagerare” på sid 73 i denna del.

Bilbarnstol—
—Försiktighetsåtgärder vid användning av bilbarnstol

Toyota rekommenderar starkt att bilbarnstol används för barn som är små nog att sitta i en sådan.

Barn som vuxit ur bilbarnstolen skall alltid använda bilens ordinarie säkerhetsbälte och eventuellt sitta på en bälteskudde. Se ”Säkerhetsbälten” på sid 63 för närmare detaljer.

⚠ VARNING

- **För att vara effektivt skyddade vid trafikolyckor och häftiga inbromsningar måste barn sitta fastspända med antingen säkerhetsbälte eller i bilbarnstol, beroende på barnets ålder och storlek. Att hålla ett barn i armarna ger inget skydd som kan jämföras med en barnstol. Vid en olycka kan barnet slungas mot vindrutan eller klämmas mellan dig och kupéinteriören.**
- **Toyota framhåller med skärpa vikten av att barn alltid skall sitta i för deras storlek och vikt lämpliga bilbarnstolar om de är för små för att använda bilens ordinarie säkerhetsbälten. Olycksstatistiken visar att barn som sitter rätt fastspända i baksätet är säkrare än om de sitter i framsätet.**
- **Placera aldrig en bakåtvänd bilbarnstol i framsätet om det manuella in/urkopplingsreglaget är i läge ”ON”. Om en olycka skulle inträffa kan den explosiva uppblåsningen av krockkudden på passagerarsidan döda eller skada barnet mycket allvarligt.**

- **Bara om du absolut måste placera en framåtvänd bilbarnstol i framsätet skall sätet av säkerhetsskäl flyttas så långt bakåt, från krockkudden som möjligt. Skjut i så fall stolen till sitt bakersta läge. En krockkudde blåses upp med våldsam kraft och kan ge barnet livsfarliga skador.**
- **Låt inte ett barn luta sig mot eller i närheten av sidodörrarna även om han/hon sitter i en bilbarnstol. Om sidokrockkudden och/eller sidokrockgardinen blåses upp kan barnet få livsfarliga skador om det sitter för nära dörren.**
- **Följ noga alla instruktioner som lämnas av bilbarnstolstillverkaren, och kontrollera efter installationen att bilbarnstolen är stadigt förankrad.**

—Bilbarnstol

Bilbarnstolar för småbarn eller spädbarn måste förankras på sätet med midjedelen av ett 3–punktsbälte. Följ noga tillverkarens bruksanvisning som medföljer bilbarnstolen.

För att ge fullgott skydd måste bilbarnstolen användas enligt tillverkarens instruktioner, och vara avpassad för barnets ålder och storlek.

Toyota rekommenderar användning av bilbarnstolar som uppfyller standarden ”ECE No. 44”.

Montera bilbarnstolen på rätt sätt enligt tillverkarens bruksanvisning. Bilderna på följande sidor ger också generella anvisningar.

En bilbarnstol bör monteras i baksätet. Olycksstatistiken visar att barn som sitter rätt fastspända i baksätet är säkrare än om de sitter i framsätet.

⚠ VARNING

- **Placera aldrig en bakåtvänd bilbarnstol i framsätet om det manuella in/urkopplingsreglaget är i läge ”ON”. Om en olycka skulle inträffa kan den explosiva uppblåsningen av krockkudden på passagerarsidan döda eller skada barnet mycket allvarligt.**
- **Bara om du absolut måste placera en framåtvänd bilbarnstol i framsätet skall sätet av säkerhetsskäl flyttas så långt bakåt, från krockkudden som möjligt. Skjut i så fall stolen till sitt bakersta läge. En krockkudde blåses upp med våldsam kraft och kan ge barnet livsfarliga skador.**

- **Låt inte ett barn luta sig mot eller i närheten av sidodörrarna även om han/hon sitter i en bilbarnstol. Om sidokrockkudden och/eller sidokrockgardinen blåses upp kan barnet få livsfarliga skador om det sitter för nära dörren.**
- **Följ noga alla instruktioner som lämnas av bilbarnstolstillverkaren, och kontrollera efter installationen att barnstolen är stadigt förankrad. En felaktigt monterad bilbarnstol kan göra att barnet får livshotande skador vid en kollision eller ett häftigt stopp.**

Håll bilbarnstolen fastspänd med bältet eller förvara den utanför kupén när den inte används. En löst liggande stol kan skada de åkande vid ett plötsligt stopp eller en olycka.

Olika typer av trepunktsbälten

Det finns två typer av trepunktsbälten. Kontrollera bältestypen innan du monterar en barnstol.

ALR/ELR (självlåsande säkerhetsspärr)—
Bältet låser om det dras ut snabbt. Dessutom har bältet en extra säkerhetsspärr: om man drar ut bältet helt ur upprullningsmekanismen och sedan låter det rullas upp en aning låses det i detta läge, och kan inte dras ut igen. När du monterar en bilbarnstol skall du alltså först dra ut bältet helt så att säkerhetsspärren aktiveras.

ALR/ELR–bälten används vid platserna i baksätet.

ELR (självlåsande)—
Bältet låser vid hastig rörelse framåt, men det har inte den extra låsfunktionen. Om du monterar bilbarnstolen med ett bälte av den här typen behöver du ett extra låsklips.

Om din bilbarnstol saknar låsklips kan det köpas från en auktoriserad Toyota–återförsäljare eller –verkstad eller verksamhet med motsvarande kvalifikationer och utrustning.

Låsklips för bilbarnstol (Artikelnummer 73119–22010)

—Typer av bilbarnstolar

Bilbarnstolar delas in i följande 5 storleksklasser, enligt standarden ECE No.44.

Grupp 0: Upp till 10 kg (0–9 månader)
Grupp 0+: Upp till 13 kg (0–2 år)
Grupp I: 9 till 18 kg (9 månader–4 år)
Grupp II: 15–25 kg (4–7 år)
Grupp III: 22–36 kg (6–12 år)

I denna instruktionsbok beskrivs hur du monterar följande tre vanliga typer av bilbarnstolar med hjälp av bilbältena.

(A) Spädbarnsstol . . motsvarar Grupp 0 och 0+enligt ECE No. 44
(B) Barnstol . . . . . motsvarar Grupp 0+, I och II enligt ECE No. 44
(C) Bälteskudde . . . . motsvarar Grupp III enligt ECE No. 44

Rådgör med försäljaren om vilken typ av bilbarnstol som passar ditt barn och bilen i samband med köpet.

Se nedanstående tabell och välj en bilbarnstol som passar ditt barn och bilen.

Ett ISOFIX–system som är godkänt för barnsäkerhet i bilen kan också användas. Se ”—Montering med ISOFIX” på sid 119 i den här delen.

Följ alltid tillverkarens anvisningar vid montering av bilbarnstol.

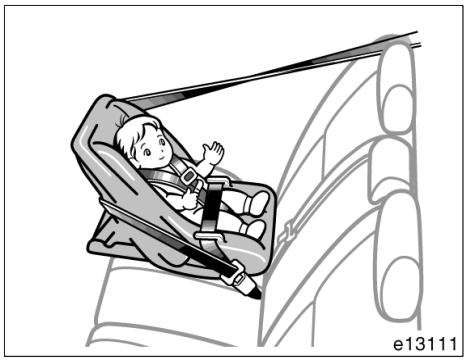

(A) Spädbarnsstol

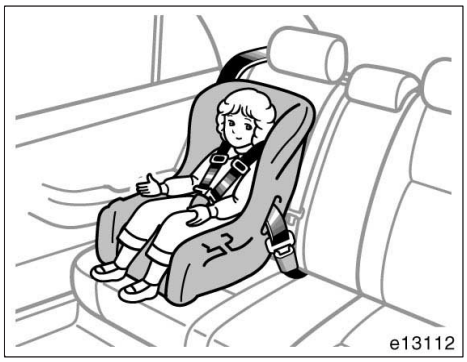

(B) Barnstol

(C) Bälteskudde

—Lämpliga placeringar av bilbarnstol sedanmodell)

Informationen i nedanstående tabell visar var i bilen det är lämpligt att placera bilbarnstolen.

Ålder/vikt	Framsätespassagerarsäte		Baksäte	
	Manuell i– och urkoppling, krockkudde			
	ON	OFF	Ytterplats	Mitten
0 Upp till 10 kg (0–9 månader)	X Aldrig	U	L1	U
0+ Upp till 13 kg (0–2 år)	X Aldrig	U	L1	U
I 9 till 18 kg (9 månader–4 år)	Bakåtvänd– X Aldrig	U	L2	U
	Framåtvänd– UF			
II, III 15 till 36 kg (4–12 år)	UF		L3	U

Förklaring:
U: Lämplig för ”generell” bilbarnstol som är godkänd för denna viktgrupp.
UF: Lämplig för framåtvänd ”generell” bilbarnstol som är godkänd för denna grupp.
L1: Lämplig för ”TOYOTA BABYSAFE (0 till 13 kg)” som är godkänd för denna viktgrupp.
L2: Lämplig för Toyota original bilbarnstol ”TOYOTA DUO (med ISOFIX, 9 till 18 kg)” som är godkänd för denna grupp.
L3: Lämplig för ”TOYOTA KID (15 till 36 kg)” som är godkänd för denna viktgrupp.
X: Ej lämplig placering för bilbarnstol i denna viktgrupp

Bilbarnstolarna som nämns i tabellen ovan finns eventuellt inte utanför EU–området.

Andra bilbarnstolar, som skiljer sig från de som redovisas i tabellen, kan användas. Kontrollera dock noggrant lämpligheten med bilbarnstolens tillverkare och återförsäljare.

VARNING

En bilbarnstol som inte är lämplig för den här bilen utgör inte ett fullgott skydd för ett spädbarn eller barn. De kan därför riskera att få livshotande eller allvarliga skador.

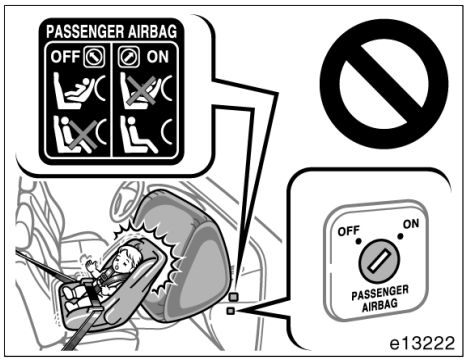

Bakåtvänd bilbarnstol

Framåtvänd bilbarnstol

VARNING

- **Placera aldrig en bakåtvänd bilbarnstol i framsätet om det manuella in/urkopplingsreglaget är i läge ”ON”.**
- **Bara om du absolut måste placera en framåtvänd bilbarnstol i framsätet skall sätet av säkerhetsskäl flyttas så långt bakåt, från krockkudden som möjligt. Skjut alltid stolen så långt bakåt som det går.**

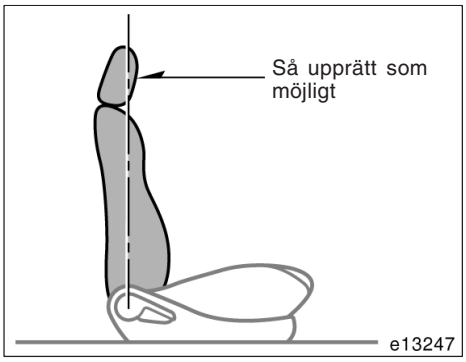

BILD 1
Res upp ryggstödet och lås fast det i upprätt läge.

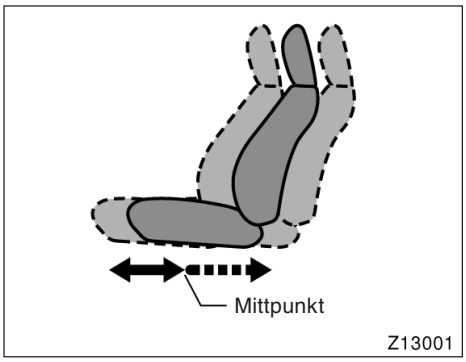

BILD 2

OBSERVERA:

- När du måste använda en framåtvänd bilbarnstol i framsätet skall du sätta ryggstödet i upprätt läge och låsa fast det i det läget. (Se Bild 1.)
- När du använder originalsystemet Toyota ISOFIX bilbarnstol ”TOYOTA DUO” måste framsätet skjutas framåt från mittpunkten och ryggstödet måste vara i upprätt läge. (Se Bild 2.)

För ytterligare information, se ”—Montering med säkerhetsbälte (ALR/ELR)” på sid 108, ”—Montering med säkerhetsbälte (ELR)” på sid 116 och ”—Montering med ISOFIX–system” på sid 119 i den här delen.)

—Lämpliga placeringar av bilbarnstol (3D/5D och Touring)

Informationen i nedanstående tabell visar var i bilen det är lämpligt att placera bilbarnstolen.

Ålder/vikt	Framsätespassagerarsäte		Baksäte	
	Manuell i– och urkoppling, krockkudde			
	ON	OFF	Ytterplats	Mitten
0 Upp till 10 kg (0–9 månader)	X Aldrig	U	U	L1
0+ Upp till 13 kg (0–2 år)	X Aldrig	U	U	L1
I 9 till 18 kg (9 månader–4 år)	Bakåtvänd– X Aldrig	U	U, L2	UF
	Framåtvänd– UF			
II, III 15 till 36 kg (4–12 år)	UF		U	UF

Förklaring:
U: Lämplig för ”generell” bilbarnstol som är godkänd för denna viktgrupp.
UF Lämplig för framåtvänd” generell” bilbarnstol som är godkänd för denna grupp.
L1: Lämplig för ”TOYOTA BABYSAFE (0 till 13 kg)” som är godkänd för denna viktgrupp.
L2: Lämplig för Toyota original bilbarnstol ”TOYOTA DUO (med ISOFIX, 9 till 18 kg)” som är godkänd för denna grupp.
X: Ej lämplig placering för bilbarnstol i denna viktgrupp

Bilbarnstolarna som nämns i tabellen ovan finns eventuellt inte utanför EU–området.

Andra bilbarnstolar, som skiljer sig från de som redovisas i tabellen, kan användas. Kontrollera dock noggrant lämpligheten med bilbarnstolens tillverkare och återförsäljare.

⚠ VARNING

En bilbarnstol som inte är lämplig för den här bilen utgör inte ett fullgott skydd för ett spädbarn eller barn. De kan därför riskera att få livshotande eller allvarliga skador.

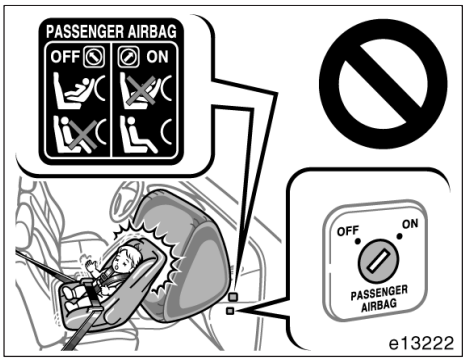

Bakåtvänd bilbarnstol

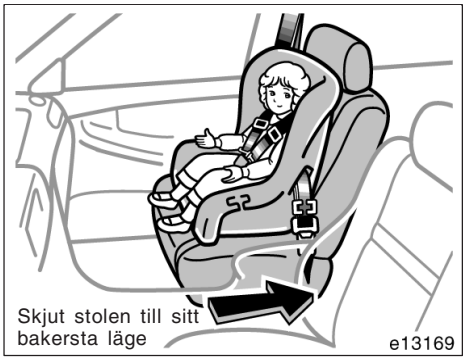

Framåtvänd bilbarnstol

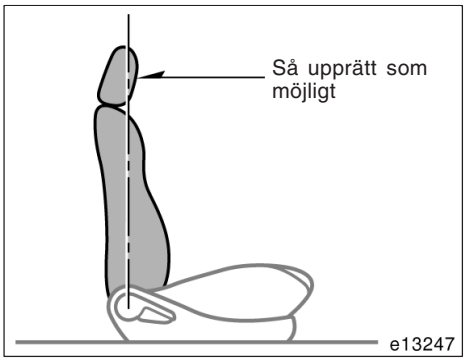

BILD 1
Res upp ryggstödet och lås fast det i upprätt läge.

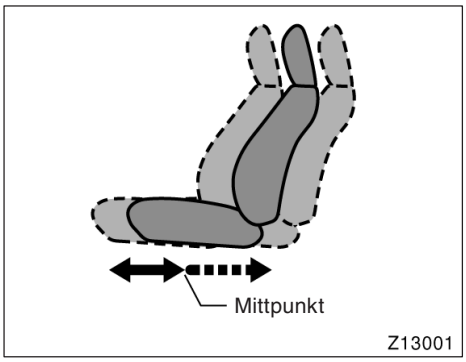

BILD 2

⚠ VARNING

- **Placera aldrig en bakåtvänd bilbarnstol i framsätet om det manuella in/urkopplingsreglaget är i läge ”ON”.**
- **Bara om du absolut måste placera en framåtvänd bilbarnstol i framsätet skall sätet av säkerhetsskäl flyttas så långt bakåt, från krockkudden som möjligt. Skjut alltid stolen så långt bakåt som det går.**

OBSERVERA:

- När du måste använda en framåtvänd bilbarnstol i framsätet skall du sätta ryggstödet i upprätt läge och låsa fast det i det läget. (Se Bild 1.)
- När du använder originalsystemet Toyota ISOFIX bilbarnstol ”TOYOTA DUO” måste framsätet skjutas framåt från mittpunkten och ryggstödet måste vara i upprätt läge. (Se Bild 2.)

—Montering med säkerhetsbälte av ALR/ELR–typ.

För ytterligare information, se ”—Montering med säkerhetsbälte (ALR/ELR)” på sid 108, ”—Montering med säkerhetsbälte (ELR)” på sid 116 och ”—Montering med ISOFIX–system” på sid 119 i den här delen.)

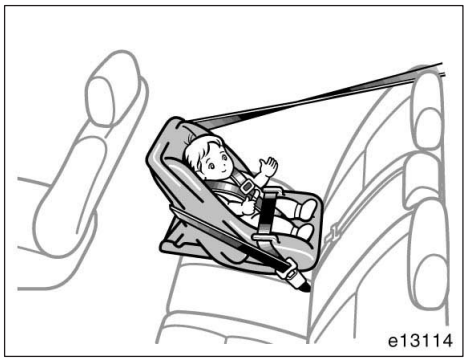

(A) MONTERING AV SPÄDBARNSSTOL

Spädbarnstolar monteras alltid bakåtvända.

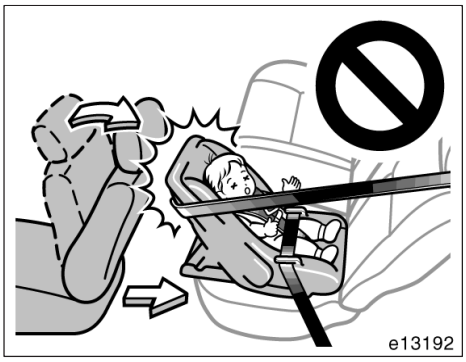

VARNING

- **Montera inte en bilbarnstol i baksätet om den blockerar låsmekanismen på stolarna framför. Detta kan medföra risk för att barnet och passageraren i framsätet skadas allvarligt eller dödas vid ett plötsligt stopp eller en olycka.**
- **Om det inte finns tillräckligt med utrymme bakom förarstolen så att bilbarnstolen kan monteras på säkert sätt skall bilbarnstolen placeras på baksätets högra del (vänsterstyrd bil) eller vänstra del (högerstyrd bil).**

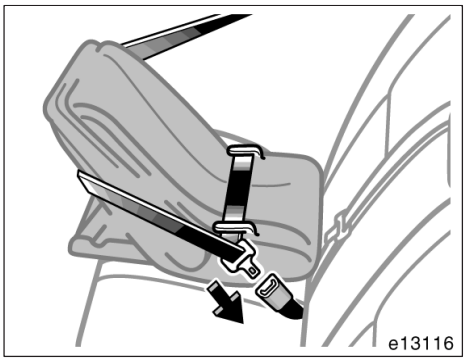

1. Drag axel– och midjebältet genom eller runt spädbarnstolen enligt tillverkarens instruktioner. Tryck in låstungan i spännet och kontrollera att bältet inte har snott sig. Håll säkerhetsbältets midjedel ordentligt sträckt.

VARNING

- **När du har skjutit in låsblecket i låset skall du kontrollera att låset verkligen är låst och att varken axel– eller midjedelen av bältet har snott sig.**
- **Peta inte in något i låset som hindrar låsningen, t.ex. ett mynt, ett gem, en glasspinne eller liknande.**
- **Om ett säkerhetsbälte inte fungerar ordentligt kan det inte skydda ditt barn från skador. Kontakta en auktoriserad Toyota–återförsäljare eller –verkstad eller annan verksamhet med motsvarande kvalifikationer och utrustning omedelbart. Använd inte bilbarnstolen förrän bältet är lagat.**

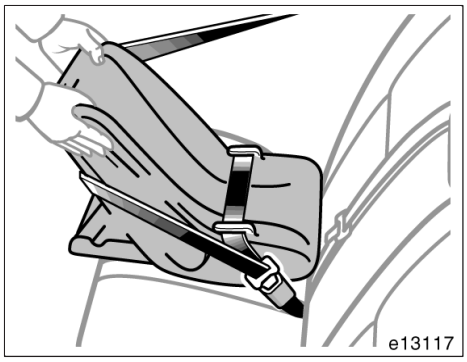

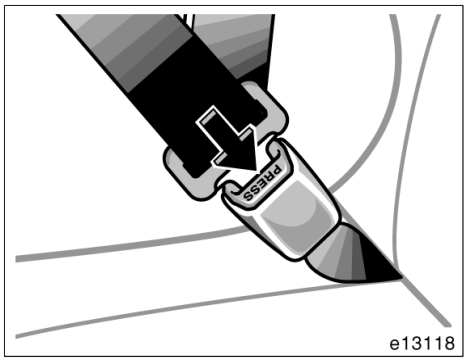

VARNING

Drag kraftigt i bilbarnstolen åt olika håll för att försäkra dig om att den verkligen sitter fast. Följ noga monteringsanvisningen från tillverkaren.

2. Tryck på låsknappen och låt bältet rullas upp när spädbarnstolen skall tas bort. Säkerhetsbältet kan nu löpa fritt igen och är klart för användning av vuxna eller större barn.

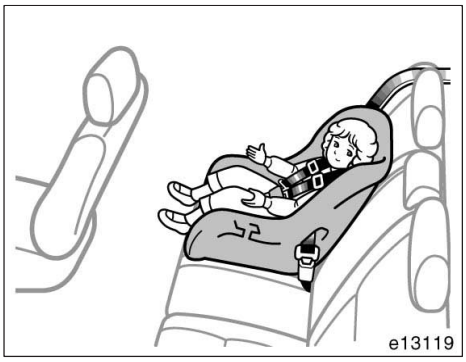

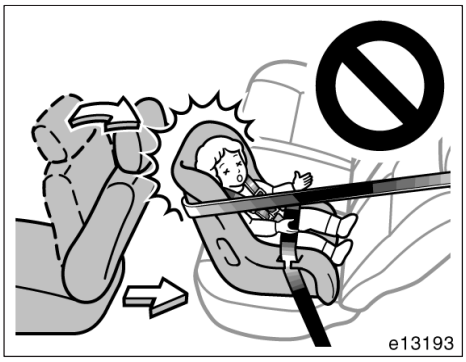

(B) MONTERING AV BARNSSTOL

Barnstolar för något större barn är avsedda för framåtvänd eller bakåtvänd montering beroende på barnets storlek och ålder. Följ tillverkarens rekommendationer angående storlek och ålder, samt monteringsinstruktionen.

⚠ VARNING

- **Montera inte en bilbarnstol i baksätet om den blockerar låsmekanismen på stolarna framför. Detta kan medföra risk för att barnet och passageraren i framsätet skadas allvarligt eller dödas vid ett plötsligt stopp eller en olycka.**
- **Om det inte finns tillräckligt med utrymme bakom förarstolen så att bilbarnstolen kan monteras på säkert sätt skall bilbarnstolen placeras på baksätets högra del (vänsterstyrd bil) eller vänstra del (högerstyrd bil).**

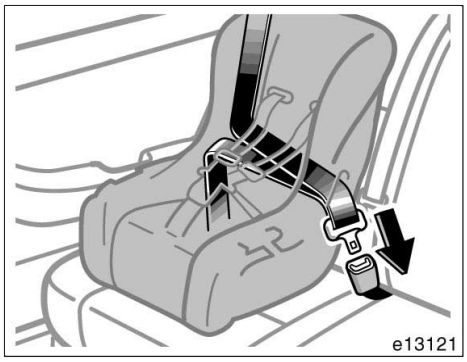

1. Drag bältets axel– och midjedelar genom eller runt barnstolen enligt tillverkarens instruktioner. Spänn fast bältet och kontrollera att det inte har vridit eller snott sig. Håll säkerhetsbältets midjedel ordentligt sträckt.

⚠ VARNING

- **När du har skjutit in låsblecket i låset skall du kontrollera att låset verkligen är låst och att varken axel– eller midjedelen av bältet har snott sig.**
- **Peta inte in något i låset som hindrar låsningen, t.ex. ett mynt, ett gem, en glasspinne eller liknande.**
- **Om ett säkerhetsbälte inte fungerar ordentligt kan det inte skydda ditt barn från skador. Kontakta en auktoriserad Toyota–återförsäljare eller –verkstad eller annan verksamhet med motsvarande kvalifikationer och utrustning omedelbart. Använd inte bilbarnstolen förrän bältet är lagat.**

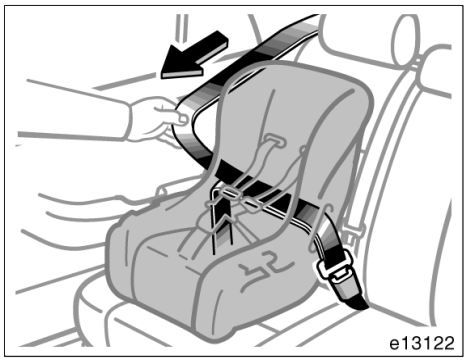

2. Drag ut bältets axeldel helt ur mekanismen så att säkerhetsspärren aktiveras. Om bältet rullas upp en aning kan det inte dras ut igen.

För att barnet skall sitta så säkert som möjligt är det viktigt att säkerhetsspärren aktiveras på detta sätt innan du låter bältet rullas upp.

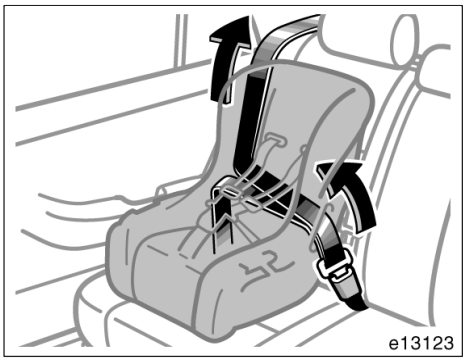

3. Tryck bilbarnstolen hårt mot sätet och ryggstödet och låt axelremmen rullas upp så långt det går så att bilbarnstolen verkligen sitter stadigt fast.

⚠ VARNING

Drag kraftigt i bilbarnstolen åt olika håll för att försäkra dig om att den verkligen sitter fast. Följ noga monteringsanvisningen från tillverkaren.

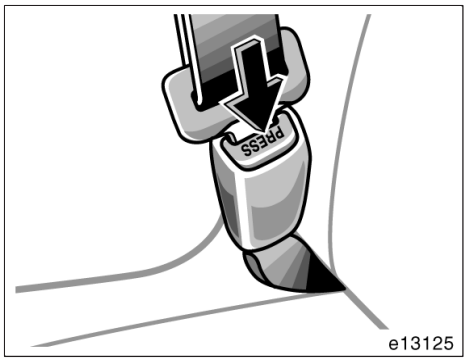

4. Tryck på bältesspärren och låt bältet rullas upp helt när bilbarnstolen skall tas bort. Säkerhetsbältet kan nu löpa fritt igen och är klart för användning av vuxna eller större barn.

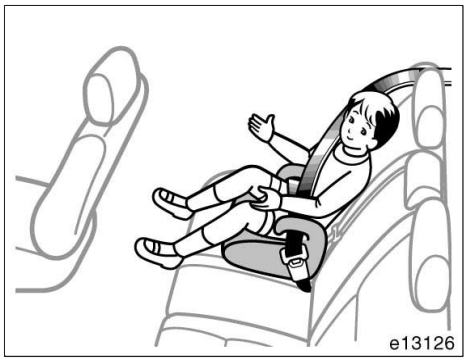

(C) MONTERING AV BÄLTESKUDDE

En bälteskudde används alltid framåtvänd.

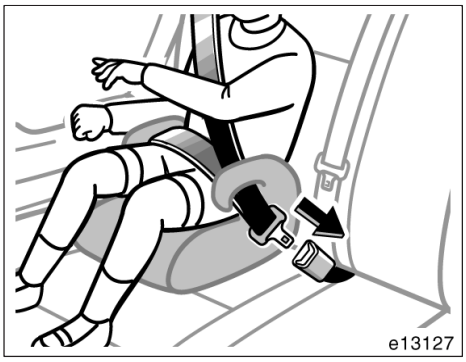

1. Sätt barnet på bälteskudden. Drag bältets axel– och midjedelar genom eller runt bälteskudden och barnet enligt tillverkarens instruktioner. Kontrollera att bältet inte har snott sig och spänn sedan fast det.

Kontrollera att säkerhetsbältet sitter rätt över barnets axel och att midjeremmen sitter så lågt över barnets höfter som möjligt. Se ”Säkerhetsbälten” på sid 63 för närmare detaljer.

⚠ VARNING

- **Kontrollera att säkerhetsbältet sitter rätt över barnets axel. Säkerhetsbältet får inte ligga mot halsen, men det får heller inte sitta så att det kan glida ner från axeln. Om säkerhetsbältet inte sätter rätt minskar dess skyddsverkan vid en olycka och skaderisken ökar.**
- **Om midjeremmen sitter för högt och axelremmen sitter löst ökar risken för svåra skador genom att barnet kan glida under midjeremmen vid en kollision eller annan typ av olycka. Placera bältet så lågt som möjligt över barnets höfter.**
- **För barnets säkerhet får säkerhetsbältet inte dras under armen.**
- **När du har skjutit in låsblecket i låset skall du kontrollera att låset verkligen är låst och att varken axel– eller midjedelen av bältet har snott sig.**
- **Se till att barnet inte petar in något i låset som hindrar låsningen, t.ex. ett mynt, ett gem, en glasspinne eller liknande.**
- **Om ett säkerhetsbälte inte fungerar ordentligt kan det inte skydda ditt barn från skador. Kontakta en auktoriserad Toyota–återförsäljare eller –verkstad eller annan verksamhet med motsvarande kvalifikationer och utrustning omedelbart. Använd inte bilbarnstolen förrän bältet är lagat.**

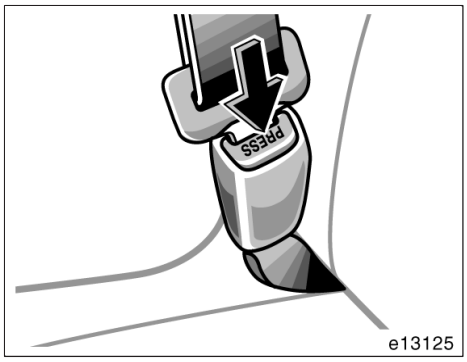

2. Tag bort bälteskudden genom att trycka på bältesspärren och låt bältet rulla upp sig.

—Montering med säkerhetsbälte av ELR–typ

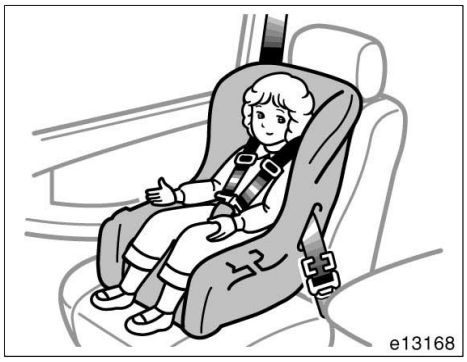

Följ tillverkarens anvisningar för installation av bilbarnstol.

Beroende på typ av bilbarnstol behöver du antagligen ett extra låsklips till denna typ av säkerhetsbälte för att bältet skall sitta rätt.

Om din bilbarnstol saknar låsklips kan det köpas från en auktoriserad Toyota–återförsäljare eller –verkstad eller verksamhet med motsvarande kvalifikationer och utrustning. (Se ”—Bilbarnstol” på sid 100).

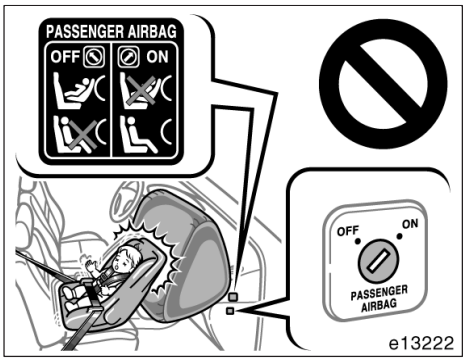

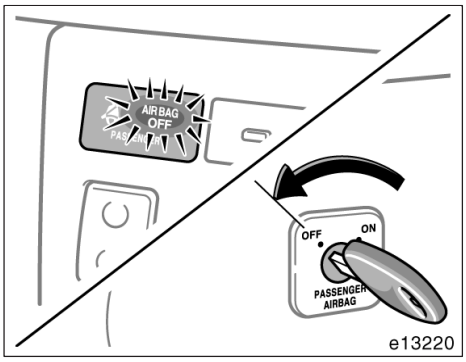

VARNING

- **Bakåtvänd barnstol: Placera aldrig en bakåtvänd bilbarnstol i framsätet om det manuella in/urkopplingsreglaget är i läge ”ON”. Om en olycka skulle inträffa kan den explosiva uppblåsningen av krockkudden på passagerarsidan döda eller skada barnet mycket allvarligt. En varningsdekal på instrumentpanelen på passagerarsidan är avsedd som påminnelse om att aldrig placera en bakåtvänd barnstol i framsätet.**

- **Om det är oundvikligt att installera en bakåtvänd bilbarnstol på framsätespassagerarplatsen måste krockkuddarna fram och på sidan av passagerarplatsen kopplas ur. Kontrollera att den manuella i/urkopplingskontakten för krockkuddarna är i läge ”OFF” och att indikeringslampan är tänd. (För ytterligare information, se ”Krockkudde för förare och framsätespassagerare” på sid 73 i denna del.)**

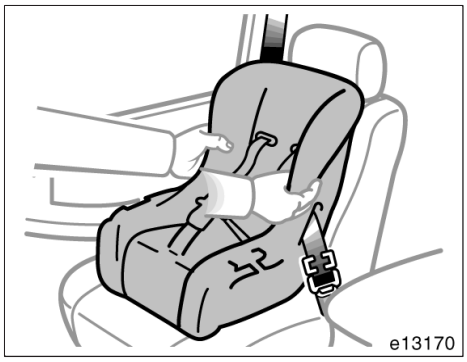

- **Bara om du absolut måste placera en framåtvänd bilbarnstol i framsätet skall sätet av säkerhetsskäl flyttas så långt bakåt, från krockkudden som möjligt. Skjut i så fall stolen till sitt bakersta läge. En krockkudde blåses upp med våldsam kraft och kan ge barnet livsfarliga skador.**
- **Låt inte ett barn luta sig mot framdörren eller mot stolsytan där sidokrockkudden blåses upp även om han/hon sitter i en bilbarnstol. Om sidokrockkudden och/eller sidokrockgardinen blåses upp kan barnet få livsfarliga skador om det sitter för nära dörren.**

- **När du har skjutit in låsblecket i låset skall du kontrollera att låset verkligen är låst och att varken axel– eller midjedelen av bältet har snott sig.**
- **Peta inte in något i låset som hindrar låsningen, t.ex. ett mynt, ett gem, en glasspinne eller liknande.**
- **Om ett säkerhetsbälte inte fungerar ordentligt kan det inte skydda ditt barn från skador. Kontakta en auktoriserad Toyota–återförsäljare eller –verkstad eller annan verksamhet med motsvarande kvalifikationer och utrustning omedelbart. Använd inte bilbarnstolen förrän bältet är lagat.**
- **Drag kraftigt i bilbarnstolen åt olika håll för att försäkra dig om att den verkligen sitter fast. Följ noga monteringsanvisningen från tillverkaren.**

—Montering med ISOFIX–fäste (ISOFIX bilbarnstol)

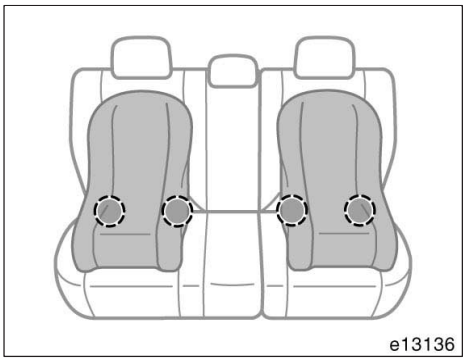

Baksätet är utrustat med ISOFIX–fästen för bilbarnstolar. Systemet uppfyller specifikation enligt ISO.

Fästena är monterade i utrymmet mellan sittdynan och ryggstödet på de båda yttre platserna.

En bilbarnstol kan förankras på detta fäste via en fästanordning som uppfyller ISO–mått. Bilbarnstolen behöver inte förankras med bilens säkerhetsbälte.

OBSERVERA
Fråga leverantören av bilbarnstolen om den är godkänd för ISOFIX barnstolsfästen.

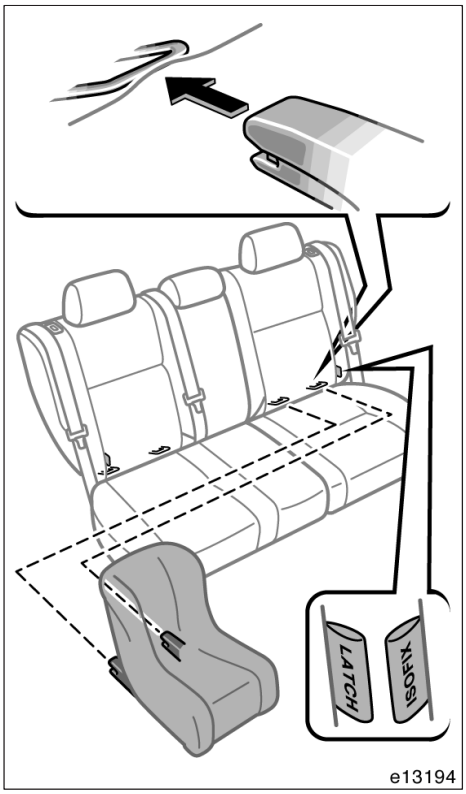

MONTERING AV BILBARNSTOL

1. **Öka utrymmet något mellan sittdynan och ryggstödet och kontrollera hur fästet är anbringat under etiketterna på ryggstödet.**
2. **Fäst låsspännena på fästena.**

Följ noga den monteringsanvisning, som medföljer varje bilbarnstol.

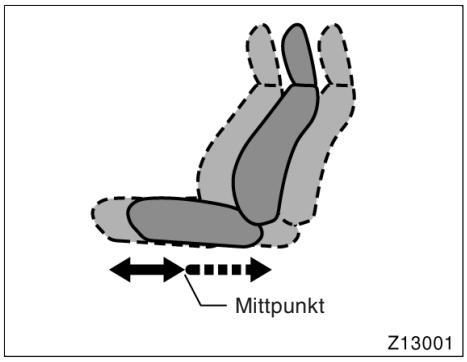

OBSERVERA:

När du använder originalsystemet Toyota ISOFIX bilbarnstol ”TOYOTA DUO” måste framsätet skjutas framåt från mittpunkten och ryggstödet måste vara i upprätt läge.

VARNING

- **Kontrollera att inga onödiga föremål finns i närheten av ISOFIX–fästena och att säkerhetsbältet inte har fastnat där.**
- **Drag kraftigt i bilbarnstolen åt olika håll för att försäkra dig om att den verkligen sitter fast. Följ noga monteringsanvisningen från tillverkaren.**
- **Montera inte en bilbarnstol i baksätet om den blockerar låsmekanismen på stolarna framför. Detta kan medföra risk för att barnet och passageraren i framsätet skadas allvarligt eller dödas vid ett plötsligt stopp eller en olycka.**

Höjdställbar ratt med teleskopfunktion

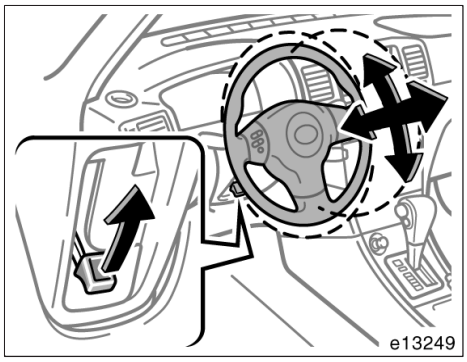

Drag upp spärrspaken för att ställa in rattens läge. Luta sedan ratten till önskad vinkel, tryck på ratten eller drag i den tills rattstången får önskad längd och låt spaken återgå till ursprungsläget.

VARNING

- **Ändra inte rattinställningen när bilen är i rörelse. Det är då lätt att tappa kontrollen över bilen, med risk för allvarliga eller livshotande skador som följd.**
- **När ratten har rätt inställning skall du kontrollera att den är säkert låst i sitt nya läge genom att dra den uppåt och nedåt eller framåt och bakåt.**

Yttre backspeglar—

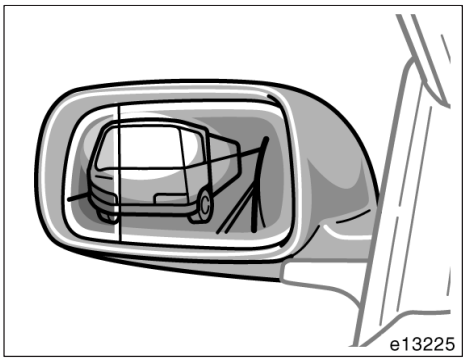

Ställ in speglarna så att du nätt och jämnt ser bilens utvändiga linjer i speglarna.

Backspegeln på förarsidan är en vidvinkelspegel med olika böjning som förenas vid en linje. Spegelns inre och yttre delar ger olika avstånd till avspeglade föremål. Föremål som avspeglas i spegelns yttre del verkar vara längre bort än föremål som avspeglas i den inre delen.

Vissa modeller har eluppvärmda speglar. Tryck då på knappen för eluppvärmningen av bakrutan för att snabbt ta bort imma och frost från speglarna. (Se ”Eluppvärmd bakruta, eluppvärmda backspeglar” på sid 138 i del 1–4.)

⚠ VARNING

- **Ställ inte in spegeln under körning. Det är då lätt att tappa kontrollen över bilen, med risk för allvarliga eller livshotande skador som följd.**
- **De yttre backspeglarna kan bli mycket heta när elvärmen till bakrutan är påkopplad. Akta fingrarna.**

—Elmanövrerade backspeglar

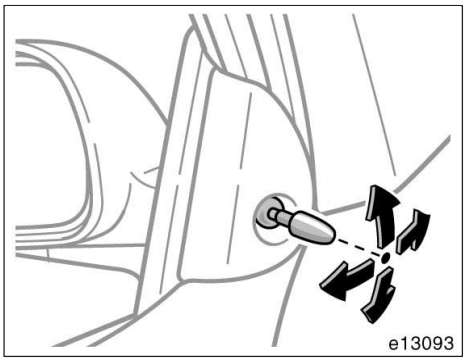

Ställ in de yttre backspeglarna med reglagen.

OBSERVERA

Om speglarna frusit fast får du inte använda elinställningen. Skrapa inte på speglarna. Tag bort isen med avisningsspray.

—Backspegelreglage, elektriskt

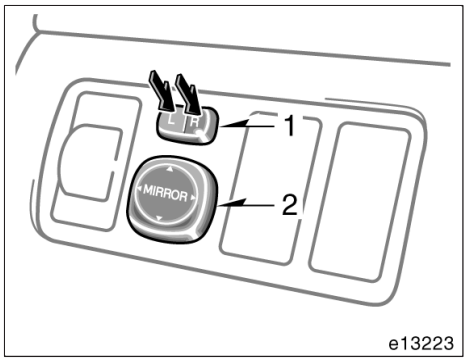

Ställ in speglarna med reglagen.

1. Spegelväljare—för att välja den spegel som skall ställas in.
   Ställ reglaget på ”L” (vänster) eller ”R” (höger).
2. Inställningsreglage—För att ställa in spegeln
   Flytta reglaget i önskad riktning.

Speglarna kan justeras när startnyckeln är i läge ”ACC” eller ”ON”.

OBSERVERA
Om speglarna frusit fast får du inte använda elinställningen. Skrapa inte på speglarna. Tag bort isen med avisningsspray.

—Infällbara backspeglar

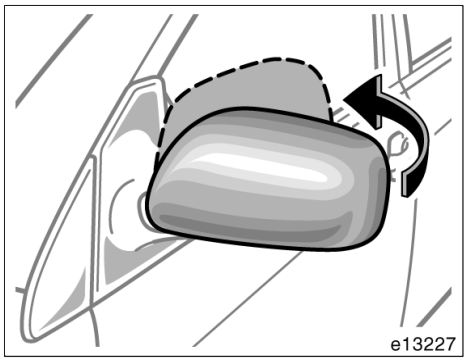

Backspeglarna kan fällas in, t.ex. vid parkering i trånga utrymmen.

Tryck för hand och fäll backspegeln inåt så långt det går.

⚠ **VARNING**
Kör inte med infällda backspeglar. Speglarna på både förar– och passagerarsidorna måste vara utfällda och rätt inställda innan du börjar köra.

Avbländbar inre backspegel

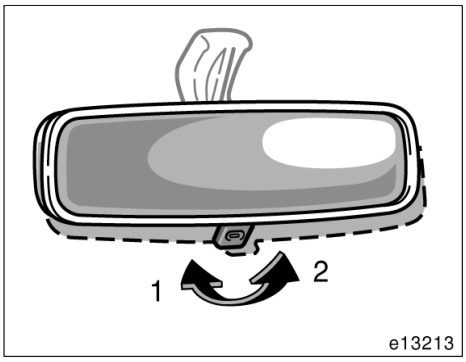

Ställ in spegeln så att du nätt och jämnt ser bilens bakvagn genom den.

Ställ om spaken under spegeln under mörkerkörning för att minska bländningsrisken från bakomvarande fordon.

Körning i dagsljus—spaken i läge 1

Bilden i spegeln är klarare och tydligare i detta läge.

Mörkerkörning—spaken i läge 2

Tänk på att du förlorar en del av skärpan i spegeln när du minskar reflexerna i den.

⚠ VARNING

Ställ inte in spegeln under körning. Det är då lätt att tappa kontrollen över bilen, med risk för allvarliga eller livshotande skador som följd.

Invändig backspegel med automatiskt bländningsskydd

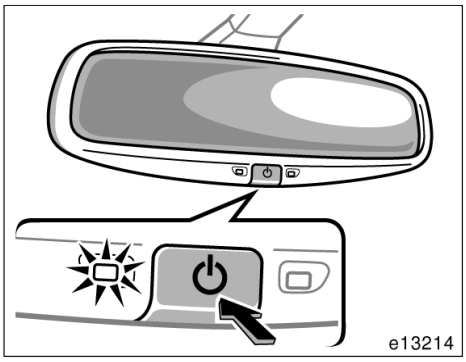

Ställ in spegeln så att du nätt och jämnt ser bilens bakvagn genom den.

Den här spegeln är försedd med automatisk avbländning. Funktionen är avsedd att minska bländningen från bakomvarande bilar vid mörkerkörning.

Den inre backspegeln är alltid inställd på automatisk avbländning när du sätter i och vrider om startnyckeln.

Indikeringslampan tänds för att visa att funktionen är aktiverad.

När spegeln känner av strålkastarna från bakomvarande trafik mörknar ytan något för att reducera det reflekterade ljuset.

Tryck in ”⏻” tangenten för att koppla bort den automatiska funktionen.

Tryck in ”⏻” tangenten igen för att aktivera den automatiska funktionen.

Ställ in backspegeln innan du kör iväg så att sikten bakåt är optimal.

Om det är kallt i bilen kan det ta lite längre tid för spegeln att mörkna när den känner av ljusen från strålkastarna.

⚠ VARNING

Ställ inte in spegeln under körning. Det är då lätt att tappa kontrollen över bilen, med risk för allvarliga eller livshotande skador som följd.

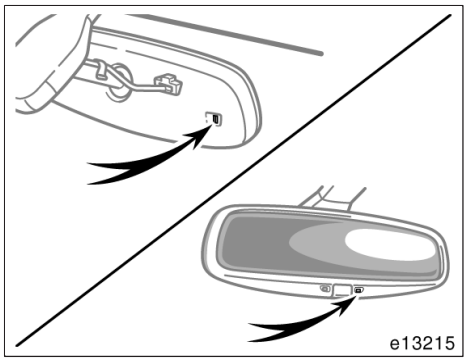

Bländningsskyddets sensorer är placerade på spegelns baksida. Om spegeln skall fungera korrekt får de inte vidröras eller täckas över med fingret, en tygbit eller dylikt.

Sminkspeglar

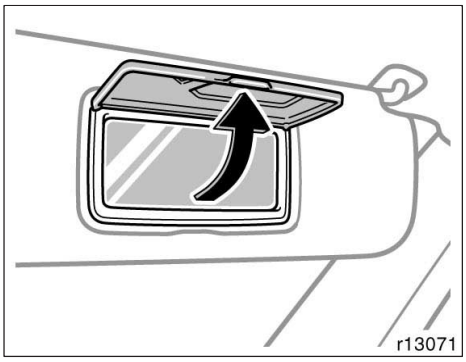

Fäll ner solskyddet och öppna luckan när du vill använda spegeln.

Del 1–4
INSTRUMENT OCH MANÖVERORGAN

Belysning, torkare samt eluppvärmd bakruta

- Strålkastare och körriktningsvisare 128
- Höjdinställning av strålkastare 129
- Varningsblinkers 130
- Dimljus, fram och bak 131
- Dimljus, bak 131
- Kupébelysning 132
- Läslampor 133
- Bagagerumsbelysning 133
- Vindrutetorkare och –spolare 134
- Bakrutetorkare och –spolare 137
- Strålkastarspolare 137
- Bakruta, yttre backspeglar
  med eluppvärmning 138

Strålkastare och körriktningsvisare

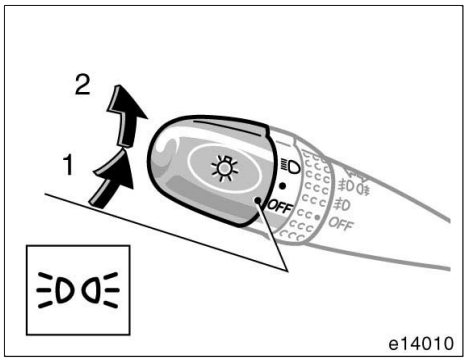

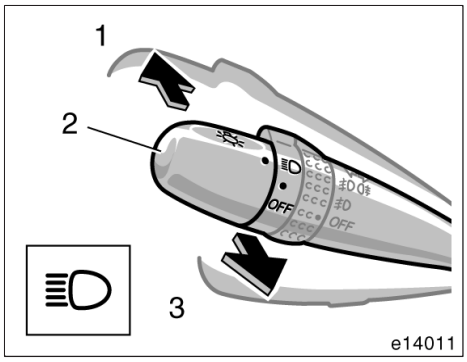

STRÅLKASTARE

Gör så här för att slå på följande belysning: Vrid på strålkastar/körriktningsvisarspaken.

Läge 1—Parkering, baklyktor, nummerskyltsbelysning och instrumentpanelbelysning.

Indikeringslampan (grön lampa) tänds på instrumentpanelen när baklyktorna är tända.

Läge 2—Strålkastarna och all annan färdbelysning

På vissa modeller tänds dock ovanstående belysning även om bilen startas med ljusströmställaren frånslagen.

Ställ in strålkastarnas höjd innan de tänds. (Se ”Höjdinställning av strålkastarna” på sid 129 i den här delen.)

Varningssummer, strålkastarna tända

En summerton påminner dig om att släcka strålkastarna om förardörren öppnas och du har tagit ur startnyckeln med strålkastarna tända.

OBSERVERA
För att spara batteriet skall du inte lämna belysningen tänd längre än nödvändigt om motorn inte är igång.

Hel/halvljus—Slå på strålkastarna och skjut spaken ifrån dig för att få helljus (läge 1). Dra spaken mot dig (läge 2) för halvljus.

En blå lampa tänds på instrumentpanelen när helljuset är tänt.

Helljusblink (läge 3)—Drag spaken mot dig så långt det går. Helljuset slocknar när du släpper spaken.

Helljusblink kan användas även om vredet i änden av spaken står i ”OFF”–läge.

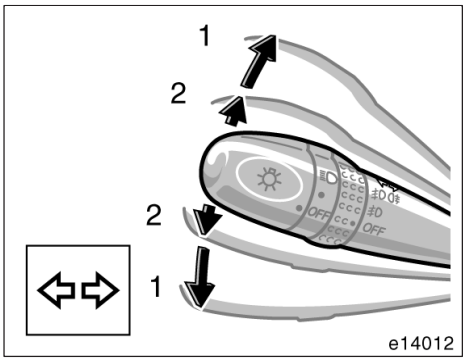

KÖRRIKTNINGSVISARE

För belysnings/körriktningsspaken uppåt eller nedåt till läge 1 för att visa åt vilket håll du skall svänga.

Tändningen måste vara i ”ON”–läge.

Spaken återgår automatiskt till ursprungsläget efter svängen, men vid små rattutslag, t.ex. om du byter fil, kan du behöva återställa den för hand.

Du kan signalera filbyte genom att föra spaken uppåt eller nedåt tills det tar emot något (läge 2) och hålla den där.

Om den gröna indikeringslampan på instrumentpanelen blinkar snabbare än vanligt är någon av blinkerslamporna fram eller bak trasig.

Höjdinställning av strålkastare

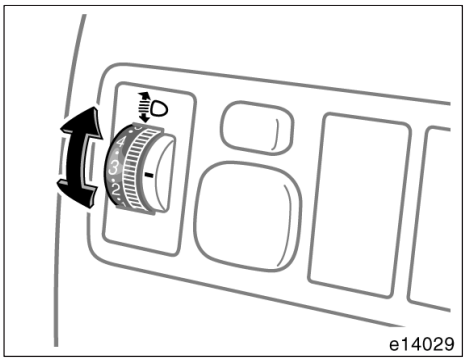

Justera strålkastarnas höjdinställning med inställningsratten.

Följande tabell visar några lämpliga strålkastarinställningar. Vid annan belastning än vad som upptas i tabellen skall strålkastarna justeras så att halvljuset ligger på samma höjd som när föraren är ensam i bilen. Ju högre siffra på reglaget, desto lägre inställning av strålkastaren.

Håll alltid strålkastarna rätt inställda för att inte blända mötande trafikanter.

BELASTNING OCH INSTÄLLNING

Exkl. baksäte

Belastning	Inställning
Endast förare	0
Förare och fullt bagagerum	4

Inkl. baksäte

Utom 2ZZ–GE–motorn—

Belastning	Inställning
Endast förare, eller förare + en passagerare i framsätet	0
Bilen fullsatt	2
Bilen fullsatt och fullt bagagerum	3
Förare och fullt bagagerum	4

2ZZ–GE–motor—

Belastning	Inställning
Endast förare	0
Förare + en passagerare i framsätet	0,5
Bilen fullsatt	1,5
Bilen fullsatt och fullt bagagerum	2
Förare och fullt bagagerum	3

Varningsblinkers

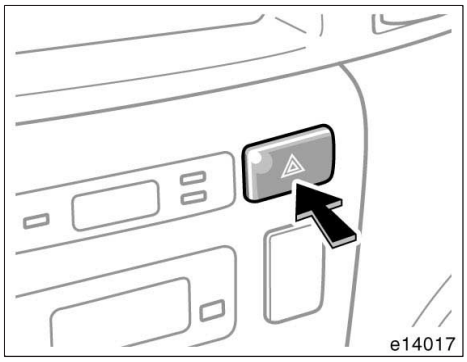

Tryck in tangenten för att tända varningsblinkers.

Alla körriktningsvisare börjar att blinka. Tryck en gång till för att släcka.

Varningsblinkers skall användas för att varna övriga trafikanter om du måste stanna bilen där den utgör en trafikfara.

Stanna alltid bilen så långt från körbanan som möjligt.

Blinkersspaken fungerar inte så länge varningsblinkers är påkopplade.

OBSERVERA
För att inte batteriet skall bli urladdat, bör du inte ha varningsblinkers påkopplade längre än nödvändigt om motorn inte är igång.

Dimljus, fram och bak

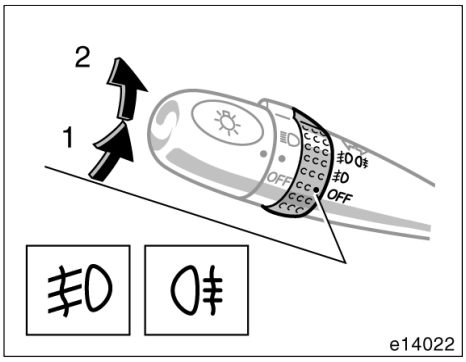

Tänd följande lampor genom att vrida ringen på belysnings–/blinkersspaken när baklyktorna och/eller strålkastarna är påslagna.

Läge 1—Dimljus, fram

Indikeringslampan tänds på instrumentpanelen när de främre dimstrålkastarna är tända.

Läge 2—Dimstrålkastare, fram och bak

Indikeringslamporna för dimljus fram och bak tänds på instrumentpanelen när dimljusen fram och bak är tända.

De främre och bakre dimljusen släcks automatiskt när den övriga belysningen stängs av.

När du har stängt av strålkastarna tänds bakre dimljuset inte när du åter tänder strålkastarna.

Tänd då de bakre dimljusen genom att vrida ringen på belysnings–/blinkersspaken till läget för de bakre dimljusen.

Dimljus bak

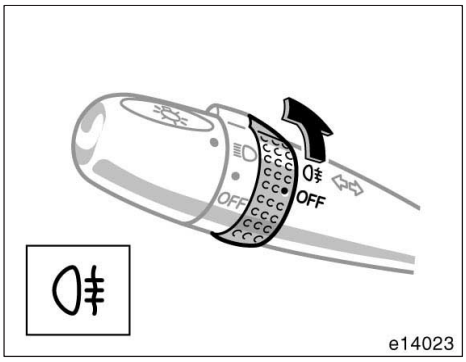

Tänd dimljuset bak genom att vrida ringen på belysnings–/blinkersspaken. De tänds endast om strålkastarna är tända.

En indikeringslampa tänds på instrumentpanelen när bakre dimljuset är tänt.

Det bakre dimljuset släcks automatiskt när den övriga belysningen stängs av.

När du har stängt av strålkastarna tänds bakre dimljuset inte när du åter tänder strålkastarna.

Tänd bakre dimljuset genom att igen vrida ringen på belysnings–/blinkersspaken till läget för bakre dimljus under ovanstående förutsättningar.

Kupébelysning

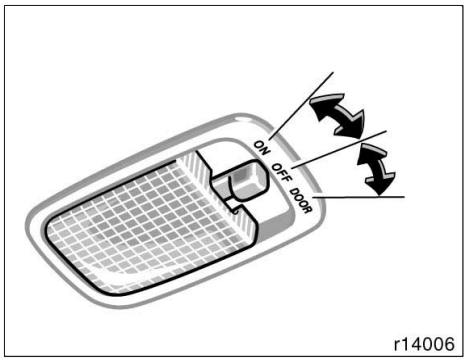

Flytta tangenten för att tända kupébelysningen.

Strömbrytaren har följande lägen:

”ON”—Taklampan tänd hela tiden.

”OFF”—Taklampan släcks.

”DOOR”—Taklampan tänds när någon av sidodörrarna eller bakdörren öppnas. Lampan slocknar när alla sidodörrarna och bakdörren är stängda.

Modeller med stöldskydd—När stöldskyddssystemet är aktiverat tänds kupébelysningen om strömställaren till takbelysningen är i ”DOOR”–läge. (Se ”Stöldskydd” på sid 35 i del 1–2.)

INSTEGSBELYSNING (modeller med fjärrkontrollsystem)

När strömställaren är ”DOOR”–läge tänds belysningen när någon av sidodörrarna eller bakluckan öppnas. När alla sidodörrarna och bakluckan har stängts är belysningen tänd i cirka 15 sekunder innan den slocknar.

I följande fall släcks emellertid belysningen direkt.

- När alla sidodörrarna och bakluckan har stängts och startnyckeln är i läge ”ON”.
- Om startnyckeln vrids till läge ”ON” när alla sidodörrarna och bakluckan är stängda.
- Alla sidodörrarna och bakdörren är stängda och förardörren är låst.

När alla sidodörrarna och bakluckan låses upp med nyckel eller fjärrkontroll (modeller utan dubbelsidig låsning) tänds kupébelysningen. Den lyser i cirka 15 sekunder och slocknar därefter.

AUTOMATISK SLÄCKNING AV KUPÉBELYSNING (modeller med fjärrkontrollsystem)

Om någon lampa inne i bilen lyser när du vrider startnyckeln till ”DOOR”–läge kommer lampan automatiskt att släckas efter 20 minuter.

Om du öppnar någon stängd dörr medan systemet är aktiverat nollställs systemet automatiskt.

Läslampor

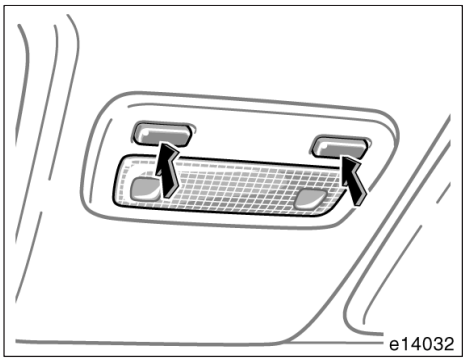

Utan elmanövrerad taklucka

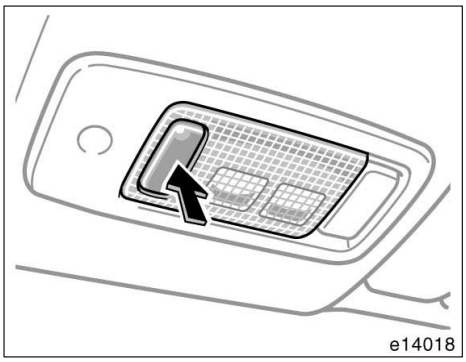

Med elmanövrerad taklucka

Tryck på strömbrytaren för att tända läslampan. Tryck igen för att släcka.

Bagagerumsbelysning

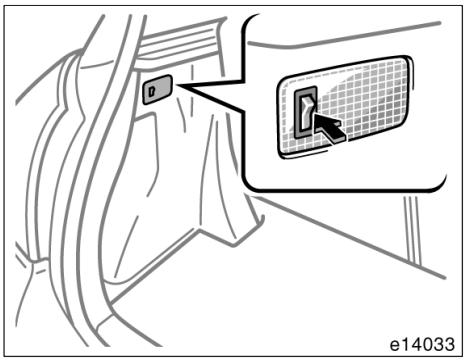

3–D/5–D

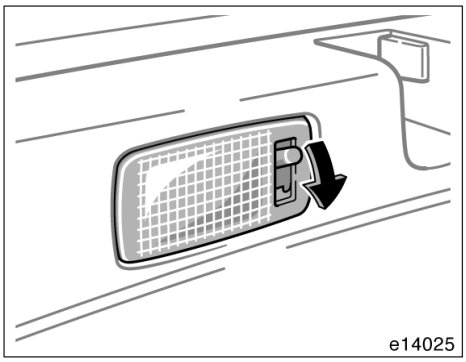

Kombi

Tända belysningen i bagagerummet:
3–D/5–D—Tryck på strömställaren för att öppna bakdörren.
Touring—Öppna bakdörren och tryck tangenten nedåt.

Stäng bakdörren för att släcka bagagerumsbelysningen.

Vindrutetorkare och spolare (med intervallinställning)

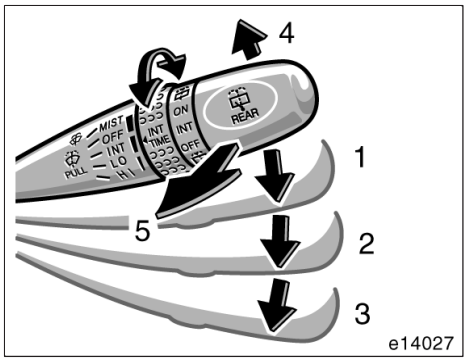

Ställ spaken i önskat läge för att starta vindrutetorkarna.

Tändningen måste vara i ”ON”–läge.

Spakens läge	Funktion
Läge 1	Intervallfunktion
Läge 2	Låg hastighet
Läge 3	Hög hastighet
Läge 4	Ett torkarslag
Läge 5	Spolare

Med ringen ”INT TIME” kan intervallen mellan torkarslagen varieras när torkarspaken är i läge 1, intervallgång. Vrid ringen uppåt för att öka pausen mellan torkarslagen och nedåt för att minska pausen.

Drag spaken mot dig för att spruta spolarvätska på rutan (läge 5).

Vindrutetorkarna gör några slag efter varje spolning av vindrutan även om torkarna är avstängda.

Anvisningar för påfyllning av spolarvätska finns i ”Påfyllning av spolarvätska” på sid 334 (3D/5D) eller på sid 335 (4D/Touring) i del 7–3.

Vintertid bör du värma vindrutan med defrosterläget på varmluft innan du använder vindrutespolaren. Det förhindrar att spolarvätskan fryser fast på vindrutan och skymmer sikten.

OBSERVERA
Starta inte vindrutetorkarna om vindrutan är torr. Glaset kan repas.

Om du vaxar bilen ska du se till att munstyckena för spolarvätskan inte blir blockerade. Om ett munstycke blir igensatt skall du kontakta en auktoriserad Toyota–återförsäljare eller –verkstad eller annan verksamhet med motsvarande kvalifikationer och utrustning.

OBSERVERA
Om ett munstycke blockeras skall du inte peta i det med nålar eller andra föremål. Munstycket kan skadas.

Vindrutetorkare och –spolare (med automatisk inställning)

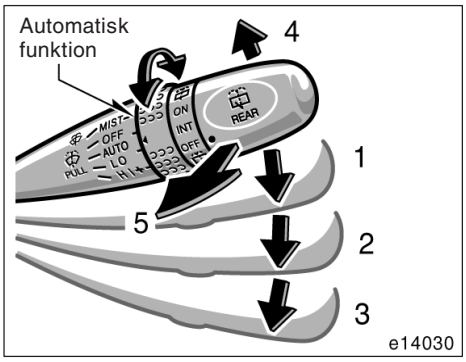

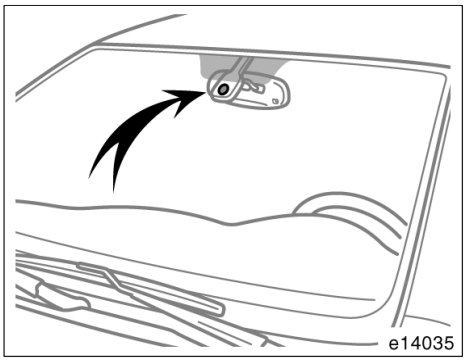

Ställ spaken i önskat läge för att starta vindrutetorkarna.

Tändningen måste vara i ”ON”–läge.

Spakens läge	Funktion
Läge 1	Automatisk funktion
Läge 2	Låg hastighet
Läge 3	Hög hastighet
Läge 4	Ett torkarslag
Läge 5	Spolare

Automatisk funktion (läge 1)

Torkarens hastighet beror på antalet regndroppar som sensorn för den automatiska torkarfunktionen känner av.

Sensorn för automatisk torkarfunktion är placerad på vindrutans insida som bilden visar.

Den automatiska torkarfunktionens känslighet kan ställas in genom en vridning på spaken. Vrid mot ”–” så krävs fler regndroppar för att starta vindrutetorkaren, vrid spaken mot ”+” så krävs färre regndroppar för att starta den.

När tändningen är avstängd och torkarspaken är i läge 1, och startnyckeln vrids om igen fungerar den automatiska funktionen ibland inte även om det finns regndroppar på vindrutan.

Flytta i så fall spaken till ett annat läge och återgå därefter till läge 1 igen.

⚠ VARNING

Var försiktig så att du inte klämmer fingrarna mellan torkarbladen och vindrutan.

När torkaromkopplaren är i läge 1 och tändningen är på kan den automatiska torkarfunktionen aktiveras i följande fall:

- **Om du rör vid vindrutans övre mellersta del i närheten av sensorn.**
- **Om du torkar av vindrutans övre mellersta del (i närheten av sensorn) med en trasa eller liknande.**
- **Om vindrutan vibrerar.**
- **Om du trycker på sensorn.**

OBSERVERA

- ***Låt inte rengöringsmedel eller vätska komma på sensorn för den automatiska torkarfunktionen vid rengöring av vindrutans insida.***
- ***Kör inte in bilen i en automatisk biltvätt med torkaromkopplaren i läge 1. Om torkarna aktiveras kan de skadas.***

Drag spaken mot dig för att spruta spolarvätska på rutan (läge 5).

Vindrutetorkarna gör några slag efter varje spolning av vindrutan även om torkarna är avstängda.

Anvisningar för påfyllning av spolarvätska finns i ”Påfyllning av spolarvätska” på sid 334 (3D/5D) eller på sid 335 (sedanmodell/Touring) i del 7–3.

Vintertid bör du värma vindrutan med defrosterläget på varmluft innan du använder vindrutespolaren. Det förhindrar att spolarvätskan fryser fast på vindrutan och skymmer sikten.

OBSERVERA

Starta inte vindrutetorkarna om vindrutan är torr. Glaset kan repas.

Om du vaxar bilen ska du se till att munstyckena för spolarvätskan inte blir blockerade. Om ett munstycke blir igensatt skall du kontakta en auktoriserad Toyota–återförsäljare eller –verkstad eller annan verksamhet med motsvarande kvalifikationer och utrustning.

OBSERVERA

Om ett munstycke blockeras skall du inte peta i det med nålar eller andra föremål. Munstycket kan skadas.

Bakrutetorkare och spolare

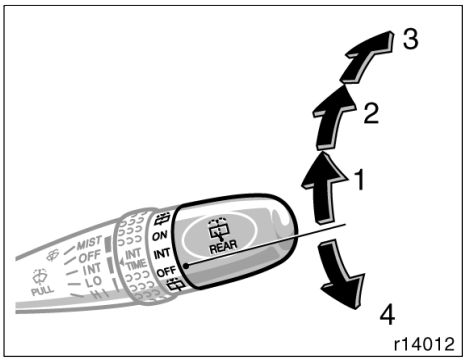

Vrid knoppen i änden av spaken uppåt för att starta bakrutetorkaren.

Tändningen måste vara i ”ON”–läge.

Spakens läge	Hastighet
Läge 1	Intervall
Läge 2	Normal

Vrid knoppen uppåt eller nedåt så långt som möjligt (läge 3 eller 4) för att spruta spolarvätska på bakrutan. Knoppen återgår automatiskt från dessa lägen när du släpper den.

Anvisningar för påfyllning av spolarvätska finns i ”Påfyllning av spolarvätska” på sid 334 (3D/5D) eller på sid 335 (sedanmodell/Touring) i del 7–3.

OBSERVERA
Starta inte bakrutetorkaren om bakrutan är torr. Glaset kan repas.

Strålkastarspolare

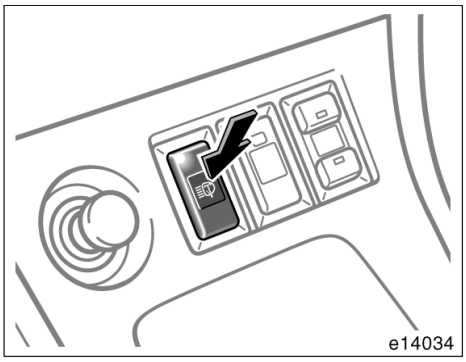

Tryck på knappen när strålkastarna är tända för att spruta vätska på strålkastarglasen.

Tändningen måste vara i ”ON”–läge.

Kontrollera regelbundet vätskenivån i den genomskinliga behållaren för spolarvätskan.

Fyll på med spolarvätska. Anvisningar för påfyllning av spolarvätska finns i ”Påfyllning av spolarvätska” på sid 334 (3D/5D) eller på sid 335 (sedanmodell/Touring) i del 7–3.

OBSERVERA
Sätt inte på strålkastarrengöringen om spolarvätsketanken är tom. Spolarmotorn kan överhettas.

Bakruta, yttre backspeglar med eluppvärmning

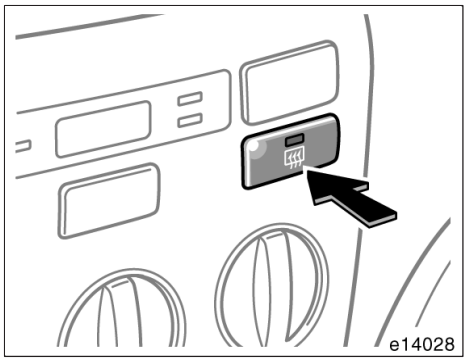

Med manuell luftkonditionering

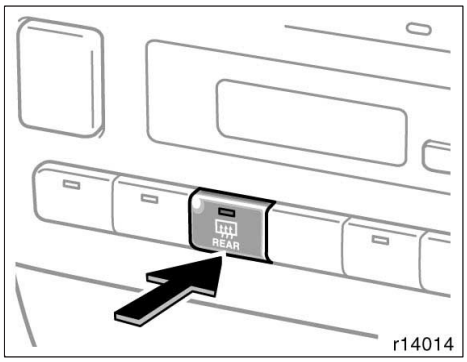

Med automatisk luftkonditionering

Tryck på strömbrytaren för att ta bort imma eller frost från bakrutan.

Tändningen måste vara i ”ON”–läge.

De tunna värmetrådarna på insidan av bakrutan avlägsnar snabbt imma och frost från bakrutan. En indikeringslampa visar när eluppvärmningen är på.

På vissa modeller värms också de yttre backspeglarna för att avlägsna frost och imma.

Tryck på strömbrytaren en gång till för att stänga av eluppvärmningen.

Med timer: Eluppvärmningen stängs av automatiskt efter cirka 15 minuter.

⚠ VARNING

Backspeglarna kan bli mycket heta när elvärmen till bakrutan är påkopplad. Akta fingrarna.

Eluppvärmningen skall vara avstängd när sikten genom bakrutan är fri. Om eluppvärmningen är på i onödan kan batteriet urladdas, särskilt vid upprepade korta körningar. Eluppvärmningen är inte avsedd att torka bort regnvatten eller smälta bort snö.

Om de yttre backspeglarna är fastfrusna måste du använda defrosterspray innan du gör eventuella inställningar.

OBSERVERA

- ***Utan timer: För att undvika att batteriet laddas ur bör eluppvärmningen stängas av när motorn är avstängd.***
- ***Var försiktig så att du inte repar eller skadar de tunna värmetrådarna eller kontakterna när du rengör bakrutans insida.***

Del 1–5
INSTRUMENT OCH MANÖVERORGAN

Instrument, mätare och varningslampor

- Bränslemätare 140
- Temperaturmätare för kylarvätska 141
- Varvräknare 142
- Vägmätare, dubbla trippmätare och instrumentbelysning 142
- Varningslampor och varningssummer 144

Bränslemätare

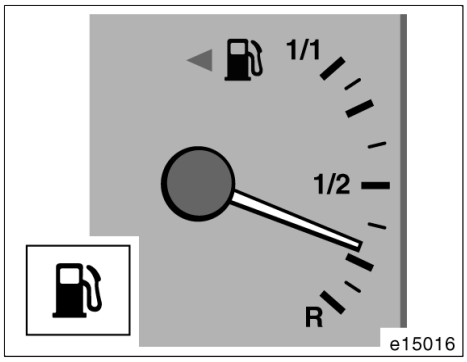

Typ A

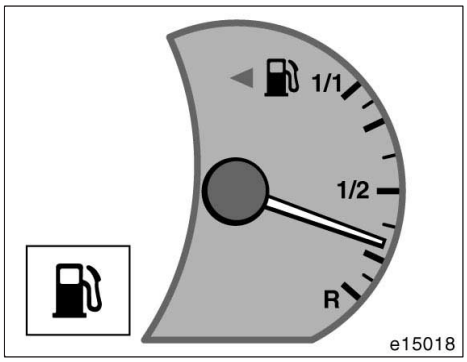

Typ B

Mätaren indikerar ungefärlig bränslenivå när tändningen är påslagen.

Nästan full—Nålen vid ”1/1”
Nästan tom—Nålen vid ”R”

Fyll på bränsle när en kvarts tank återstår.

Vid inbromsning, acceleration eller när bilen går i kurvor kan visarnålen röra sig. Det beror på att bränslet i tanken rör sig.

När bränslenivån närmar sig ”R” eller om bränslevarningslampan tänds måste du fylla på bränsle snarast möjligt.

I upp– eller nedförsbackar eller i kurvor kan bränslet röra sig i tanken så att visarnålen svänger upp och ned. Varningslampan kan då tändas tidigare än vanligt.

Även om visarnålen återgår till ”R” när startnyckeln vrids till ”START” betyder det inte att systemet är defekt.

På vissa modeller—

Om bränsletanken är helt tom tänds felvarningslampan. Då måste du fylla på bränsle omedelbart.

Varningslampan släcks efter påfyllning. Om varningslampan inte släcks skall du snarast kontakta en auktoriserad Toyota–återförsäljare eller –verkstad eller annan verksamhet med motsvarande kvalifikationer:

Temperaturmätare för kylarvätska

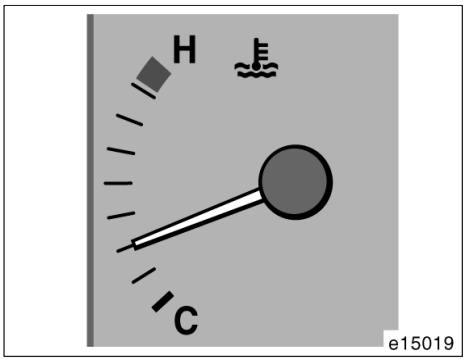

Typ A

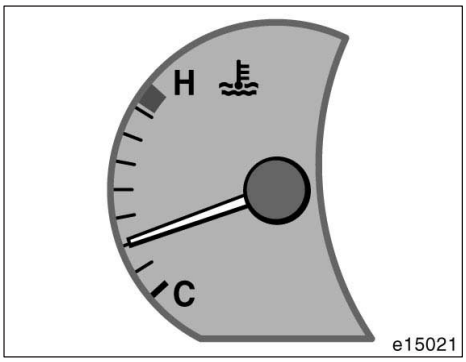

Typ B

Mätaren visar kylarvätskans temperatur när tändningen är påslagen. Motorns arbetstemperatur varierar beroende på väderlek och motorbelastning.

Om nålen går in i det röda området är motorn för varm. Stanna bilen och vänta tills motorn svalnat om den har blivit överhettad.

Under vissa förhållanden kan bilen bli överhettad, t.ex.:

- Vid körning i långa uppförsbackar i varmt väder.
- När du stannar eller kör långsamt efter körning i hög hastighet.
- Körning på tomgång med luftkonditioneringen på i stadstrafik med långa köer.
- Vid körning med släp

Även om visaren i kylvätsketemperaturmätaren återgår till ”C” när startnyckeln vrids till ”START” betyder det inte att systemet är defekt.

OBSERVERA

- ***Tag inte bort termostaten ur kylarsystemet eftersom detta kan göra att motorn överhettas. Termostatens uppgift är att reglera kylvätskeflödet så att motortemperaturen håller sig inom ett bestämt område.***
- ***Fortsätt inte köra om motorn är överhettad. Se ”Om bilen blir överhettad” på sid 274 del 4.***

Varvräknare

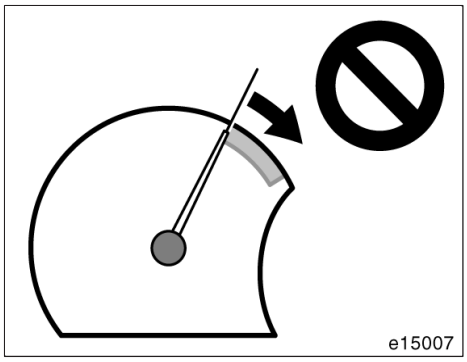

Varvräknaren visar motorns varvtal i tusentals varv per minut. Använd varvräknaren för att växla vid rätt tillfälle och för att undvika att motorn hackar eller övervarvas.

Körning på för högt varvtal ger onormalt motorslitage och drar mycket bränsle. Ett lägre varvtal ger nästan alltid bättre bränsleekonomi.

Om varvräknarens visare återgår till det nedersta läget när startnyckeln vrids till ”START” betyder det inte att systemet är defekt.

OBSERVERA
Låt inte mätarnålen gå in i det röda området. Motorn kan få allvarliga skador.

Vägmätare, dubbla trippmätare och instrumentbelysning

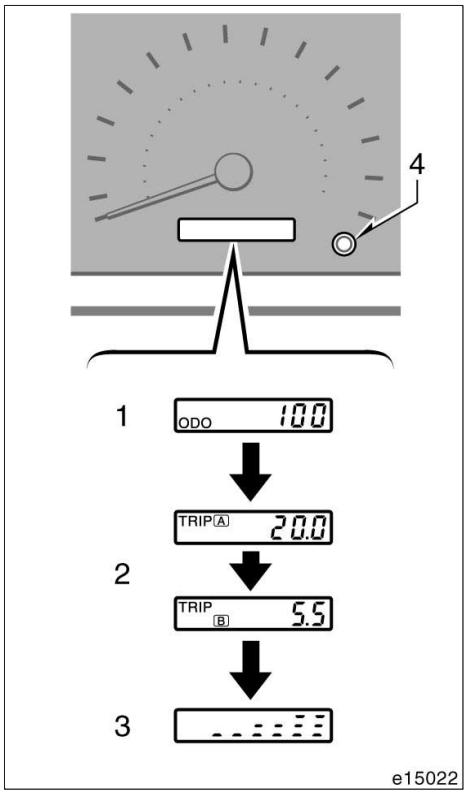

Följande information visas i informationsfönstret.

1. Vägmätare—Visar bilens totala körsträcka.
2. Två trippmätare—Visar körsträckorna oberoende av varandra sedan respektive mätare senast nollställdes.

   Du kan använda den ena trippmätaren för att mäta bränsleförbrukningen och den andra för att mäta körsträckan på varje resa. Om batteriet kopplas ur försvinner värdena i de båda trippmätarna.

3. Visning av instrumentpanelbelysningen (när strålkastarna är tända)—Visar instrumentpanelbelysningens ljusstyrka. Ju längre strecket blir desto ljusare blir instrumentpanelbelysningen.

   Visa mätaren för instrumentpanelbelysning genom att trycka på knappen och hålla den nedtryckt tills önskad ljusstyrka har erhållits.

4. Nollställningsknapp för trippmätare/knapp för instrumentpanelbelysning—Nollställer båda trippmätarna, ändrar mätarvisningen och justerar ljusstyrkan av instrumentpanelbelysningen.

   Tryck snabbt på knappen för att byta visning i displayen. Mätaren växlar för varje tryck på knappen från vägmätare, trippmätare A, trippmätare B och instrumentpanelbelysning, och tillbaka till vägmätare.

   Nollställ trippmätare A genom att först välja trippmätare A och tryck sedan på nollställningsknappen tills mätaren är nollställd. Nollställ trippmätare B på motsvarande sätt.

Varningslampor och varningssummer

Om lampan tänds eller summern hörs...		Gör så här:
(a)		Om parkeringsbromsen inte är anlagd, stanna genast och kontakta en auktoriserad Toyota–återförsäljare eller –verkstad eller annan verksamhet med motsvarande kvalifikationer och utrustning.
(b)	(indikeringslampa och summer)	Tag på säkerhetsbältet – föraren.
(c)	PASSENGER (indikeringslampa och summer)	Tag på säkerhetsbältet – framsätespassageraren
(d)		Stanna och kontrollera.
(e)		Stanna och kontrollera.
(f)		Fyll på motorolja.
(g)		Kör bilen till en auktoriserad Toyota–återförsäljare eller –verkstad eller annan verksamhet med motsvarande kvalifikationer och utrustning.
(h)		Fyll på bränsle.
(i)	ABS	Kör bilen till en auktoriserad Toyota–återförsäljare eller –verkstad eller annan verksamhet med motsvarande kvalifikationer och utrustning. Om också bromsvarningslampan lyser, stanna genast och kontakta en auktoriserad Toyota–återförsäljare eller –verkstad eller annan verksamhet med motsvarande kvalifikationer och utrustning.
(j)	VSC	Kör bilen till en auktoriserad Toyota–återförsäljare eller –verkstad eller annan verksamhet med motsvarande kvalifikationer och utrustning.

Om lampan tänds eller summern hörs...		Gör så här:
(k)		Stäng alla dörrarna och bakluckan.
(l)		Kör genast bilen till en auktoriserad Toyota–återförsäljare eller –verkstad eller annan verksamhet med motsvarande kvalifikationer och utrustning.
(m)		Kör bilen till en auktoriserad Toyota–återförsäljare eller –verkstad eller annan verksamhet med motsvarande kvalifikationer och utrustning.
(n)	**P/S**	Kör genast bilen till en auktoriserad Toyota–återförsäljare eller –verkstad eller annan verksamhet med motsvarande kvalifikationer och utrustning.
(o)	Varningssummer för glömd nyckel	Tag bort startnyckeln.
(p)	Varningssummer, strålkastarna tända	Stäng av strålkastarna.

(a) Varningslampa för bromssystemet

Varningslampan tänds i följande fall, när startnyckeln är i ”ON”–läge.

- **När parkeringsbromsen är åtdragen...**

Denna lampa tänds och lyser några sekunder när tändningslåset vridits till ”ON”–läge även om parkeringsbromsen inte är åtdragen.

- **Om bromsvätskenivån är låg...**

⚠ VARNING

Det är livsfarligt att fortsätta köra som vanligt med för låg bromsvätskenivå.

- **Lågt undertryck (dieseldrivna fordon)...**

Låt en auktoriserad Toyota–återförsäljare eller –verkstad eller annan verksamhet med motsvarande kvalifikationer och utrustning kontrollera bilen i följande fall:

- Varningslampan tänds inte även om parkeringsbromsen är ansatt och startnyckeln är i ”ON”–läge.
- Varningslampan tänds inte även om parkeringsbromsen är lossad och startnyckeln är i ON–läge.

Det är emellertid normalt att varningslampan tänds under körning och sedan omedelbart slocknar igen.

⚠ VARNING

Om något av följande inträffar skall du omedelbart stanna bilen där det är säkert att göra så och kontakta en auktoriserad Toyota–återförsäljare eller –verkstad eller annan verksamhet med motsvarande kvalifikationer och utrustning.

- **Lampan slocknar inte även om du lossar parkeringsbromsen medan motorn är igång.**

  I detta fall kan bromsarna vara defekta, vilket förlänger bromssträckan. Trampa hårt på bromspedalen och stanna bilen omedelbart.

- **Bromsvarningslampan tänds samtidigt med ”ABS”–varningslampan.**

  Om detta inträffar betyder det inte bara att ABS–systemet är ur funktion, bilen blir dessutom extremt instabil vid inbromsning.

(b) Varningslampa och summer, påminnelse förarplatsens säkerhetsbälte

Lampan påminner om att föraren inte har satt på sig säkerhetsbältet.

Lampan tänds om föraren inte har tagit på sig bältet när tändningsnyckeln vrids till ”ON” eller ”START”–läge. Lampan fortsätter att blinka tills föraren tar på sig bältet.

Varningssummern hörs i 30 sekunder om bilens hastighet är högre än 15 km/tim och säkerhetsbältet inte är fastspänt. Om säkerhetsbältet ändå inte är fastspänt ljuder varningssummern med en annan ton i ytterligare 90 sekunder. Om bilens hastighet sjunker under 15 km/h fortsätter summern att ljuda. Summertonen avbryts när säkerhetsbältet spänns fast.

(c) Varningslampa och summer för framsätespassagerarens säkerhetsbälte

Lampan påminner om att framsätespassageraren inte har satt på sig säkerhetsbältet.

Lampan tänds om passageraren i framsätet inte har tagit på sig bältet när tändningsnyckeln vrids till ”ON” eller ”START”–läget. Lampan fortsätter att blinka tills framsätespassageraren tar på sig bältet.

Varningssummern hörs i 30 sekunder om bilens hastighet är högre än 15 km/tim och säkerhetsbältet inte är fastspänt. Om säkerhetsbältet ändå inte är fastspänt ljuder varningssummern med en annan ton i ytterligare 90 sekunder. Om bilens hastighet sjunker under 15 km/h fortsätter summern att ljuda. Summertonen avbryts när säkerhetsbältet spänns fast.

Om bagage eller annan last placeras på framsätet kan sensorerna, beroende på vikt och placering, uppfatta detta som att en person sitter i framsätet och då blinkar också varningslampan.

(d) Varningslampa för urladdning

Lampan tänds när batteriet urladdas.

Om lampan tänds under körning är något fel i laddningssystemet. Batteriet kan laddas ur om du fortsätter att köra om drivremmen är av eller sitter löst.

Motorns tändsystem fortsätter emellertid att fungera så länge batteriet inte är helt urladdat. Stäng av luftkonditioneringen, fläkten, radion etc och kör direkt till närmaste auktoriserade Toyota–återförsäljare eller –verkstad eller annan verkstad med motsvarande kvalifikationer och utrustning.

OBSERVERA
Fortsätt inte köra om drivremmen är av eller sitter löst.

(e) Varningslampa för lågt oljetryck

Denna lampa tänds om motoroljans tryck är för lågt.

Om den blinkar eller lyser under körning skall du omedelbart stanna bilen vid sidan av vägen där det är lämpligt och stänga av motorn. Ring en auktoriserad Toyota–återförsäljare eller –verkstad eller annan verkstad med motsvarande kvalifikationer och utrustning och be om hjälp.

Lampan kan ibland blinka när motorn går på tomgång eller tändas kort efter en hård inbromsning. Detta är normalt och lampan slocknar om du ökar varvtalet något.

Varningslampan kan tändas om motoroljenivån är mycket låg. Den får inte betraktas som en indikator för låg oljenivå. Oljenivån måste kontrolleras med mätstickan för motorolja.

OBSERVERA
Kör inte om varningslampan för lågt oljetryck lyser, inte ens några meter. Detta kan leda till motorhaveri.

(f) Varningslampa för låg motoroljenivå (dieselmotor)

Den här lampan varnar för att motoroljenivån behöver kontrolleras. Om lampan tänds medan du kör på ojämnt underlag eller i brant backe bör du köra bilen till plan mark för att kontrollera om den släcks. Kontrollera oljenivån i motorn om lampan fortsätter att lysa. Se ”Kontroll av motoroljenivån (dieselmotor)” på sid 317 i del 7–2.

Vid körning på mycket dålig väg eller väg med stark lutning där bilen kränger kraftigt kan lampan tändas på grund av oljans rörelser i motorn.

Under normala omständigheter kan lampan tändas tidigare än vid specificerade serviceintervall på grund av förbrukning av motorolja. Det beror på att motoroljan har nått den lägre nivån inom det specificerade underhållsintervallet och innebär inte att något är fel. (Se ”Information om oljeförbrukning” på sid 236 i del 2.)

OBSERVERA
Fortsätt inte att köra med för låg oljenivå. Motorn kan skadas allvarligt.

(g) Varningslampa för elsystemet

Bil med bensinmotor

Lampan tänds i följande fall.

a. På vissa modeller—Bränsletanken är helt tom. (Se ”Bränslemätare” på sid 140 för ytterligare anvisningar.)

b. Ett fel har uppstått i motorn, i den automatiska växellådans elsystem eller det elektroniska systemet för gaspedalen.

Om lampan tänds medan du kör enligt b. ovan, skall du låta en auktoriserad Toyota–återförsäljare eller –verkstad eller annan verkstad med motsvarande kvalifikationer och utrustning kontrollera bilen snarast möjligt.

3ZZ–FE–motor—

Om motorns varvtal inte ökar när gaspedalen är nedtryckt kan det vara något problem i det elektroniska systemet för kontroll av gasspjället.

Vibrationer kan uppstå i detta läget. Om du emellertid trycker ned gaspedalen hårt och långsamt kan du köra bilen med låg hastighet. Låt en auktoriserad Toyota–återförsäljare eller –verkstad eller annan verkstad med motsvarande kvalifikationer kontrollera bilen snarast möjligt.

Även om problemet i det elektroniska systemet för kontroll av gasspjället rättar till sig vid körning i låg fart har systemet antagligen inte återställts helt förrän du stängt av motorn och vridit startnyckeln till ”ACC” eller ”LOCK”–läge.

⚠ **VARNING**
Se till att du använder pedalen på rätt sätt.

Bil med dieselmotor

Varningslampan tänds om problem föreligger i motorns elektriska system, det elektroniska motorstyrningssystemet eller avgasreningssystemet.

Om lampan tänds medan du kör skall du låta en auktoriserad Toyota–återförsäljare eller –verkstad eller annan verkstad med motsvarande kvalifikationer och utrustning kontrollera bilen snarast möjligt.

Om motorns varvtal inte ökar när gaspedalen är nedtryckt kan det vara något problem i motorns elektroniska styrningssystem. Stanna bilen och kontakta en auktoriserad Toyota–återförsäljare eller –verkstad eller annan verkstad med motsvarande kvalifikationer och utrustning, eller kör bilen försiktigt eftersom dess prestanda är starkt nedsatt, snarast möjligt till en auktoriserad Toyota–återförsäljare eller –verkstad eller annan verkstad med motsvarande kvalifikationer och utrustning.

Även om problemet i det elektroniska systemet för kontroll av gasspjället rättar till sig vid körning i låg fart har systemet antagligen inte återställts helt förrän du stängt av motorn och vridit startnyckeln till ”ACC” eller ”LOCK”–läge.

(h) Varningslampa för låg bränslenivå

Lampan tänds när bränslet i tanken håller på att ta slut. Fyll på bränsle så snart som möjligt.

I backar eller vid körning i kurvor flyttar sig bränslet i tanken, vilket kan göra att bränslevarningslampan tänds tidigare än normalt.

(i) ”ABS”–varningslampa

Varningslampan tänds när du vrider startnyckeln till ”ON”–läge. Om ABS– och bromsservosystemen fungerar som de skall släcks lampan efter några sekunder. Om något av systemen är defekt tänds varningslampan igen.

När ”ABS”–varningslampan lyser (men inte bromsvarningslampan) fungerar inte ABS–systemet, bromsservosystemet, antispinnsystemet och stabiliseringssystemet, men bromsarna fungerar på konventionellt sätt. När ”ABS”–varningslampan tänds (men inte bromsvarningslampan) fungerar inte ABS–systemet. Då finns det risk för att något eller några av hjulen kan låsas vid häftig inbromsning eller vid inbromsning på hal eller våt vägbana.

Om något av följande inträffar innebär det att en defekt har uppstått i de komponenter som övervakas av varningssystemet. Kontakta snarast en auktoriserad Toyota–återförsäljare eller –verkstad eller annan verksamhet med motsvarande kvalifikationer och utrustning för reparation.

- Varningslampan tänds inte när startnyckeln vrids till ”ON”–läget, eller den slocknar inte.
- Varningslampan tänds under körning.

Det är emellertid normalt att varningslampan tänds under körning och sedan omedelbart slocknar igen.

⚠ VARNING

Om ”ABS”–varningslampan är tänd samtidigt som bromsvarningslampan lyser skall du omedelbart stanna bilen på säker plats. Kontakta en auktoriserad Toyota–återförsäljare eller –verkstad eller annan verkstad med motsvarande kvalifikationer och utrustning.

Om detta inträffar betyder det inte bara att ABS–systemet är ur funktion, bilen blir dessutom extremt instabil vid inbromsning.

(j) ”VSC” Varningslampa

Varningslampan tänds om något är fel i bilens stabiliseringsystem eller antispinnsystem.

Lampan tänds när du vrider startnyckeln till ”ON”–läge och släcks efter några sekunder.

Om varningslampan tänds under körning är systemet ur funktion. Eftersom det vanliga bromssystemet fortfarande fungerar går det dock att köra vidare.

Om något av följande inträffar skall du kontakta en auktoriserad Toyota–återförsäljare eller –verkstad eller annan verkstad med motsvarande kvalifikationer och utrustning:

- Varningslampan tänds inte när startnyckeln vrids till ”ON”–läget.
- Varningslampan släcks inte när startnyckeln vridits till ”ON”–läget.
- Lampan tänds under körning.

Varningslampan ”TRC OFF” tänds när varningslampan ”VSC” tänds även om tangenten ”TRC OFF” inte är nedtryckt.

(k) Varningslampa för öppen dörr

Denna lampa lyser tills alla sidodörrar och bakdörren är ordentligt stängda.

(l) Varningslampa för krockkuddesystemet

Lampan tänds när tändningsnyckeln vrids till ”ON”–läget. Lampan slocknar efter cirka sex sekunder. Detta betyder att krockkudde– och bältessträckarsystemen fungerar som de skall.

Kontrollsystemet övervakar funktionen hos sensorerna till det centrala krockkuddesystemet, de främre krockkuddarna, sidokrockkuddarna, sido– och sidokrockgardinerna, sidokrockgardinerna, förarsätets läge, strömbrytaren till förarplatsens bälteslås, indikeringslampan till manuell in/urkoppling av krockkuddarna ”AIRBAG OFF”, bältessträckarna i framsätet, uppblåsningsanordningar, varningslampor, kablage och spänningskällor.

Om något av följande inträffar innebär det att en defekt har uppstått i de komponenter som övervakas av varningssystemet. Kontakta snarast en auktoriserad Toyota–återförsäljare eller –verkstad eller annan verksamhet med motsvarande kvalifikationer och utrustning för reparation.

- Varningslampan tänds inte när startnyckeln vrids till ”ON”–läget, eller den slocknar inte.
- Varningslampan tänds eller blinkar under körning.

(m) Varningslampa för bränslefilter (dieselmotor)

Varningslampan tänds när ansamlat vatten i bränslefiltret har nått specificerad nivå.

Om den tänds skall du kontakta en auktoriserad Toyota–återförsäljare eller –verkstad eller annan verkstad med motsvarande kvalifikationer kontrollera bilen snarast möjligt.

OBSERVERA
Du skall aldrig köra din bil med varningslampan tänd. Fortsatt körning med vatten i bränslefiltret skadar insprutningspumpen.

(n) Varningslampa för det elektriska servostyrningssystemet

Varningslampan tänds när du vrider startnyckeln till ”ON”–läge. Om det eldrivna servostyrningssystemet fungerar som det skall släcks lampan efter några sekunder. Om systemet är defekt tänds varningslampan igen.

Om något av följande uppstår innebär det att en defekt har uppstått i någon del som övervakas av varningssystemet. Kontakta snarast en auktoriserad Toyota–återförsäljare eller –verkstad eller annan verksamhet med motsvarande kvalifikationer och utrustning för reparation.

- Varningslampan tänds inte när startnyckeln vrids till ”ON”–läget, eller den slocknar inte.
- Varningslampan lyser under körning.

Om varningslampan tänds när du rusar motor under en längre stund behöver det inte innebära att systemet är defekt. Starta om motorn för att få lampan att slockna.

⚠ VARNING

Om varningslampan för det elektriska servostyrningssystemet tänds skall du snarast lämna in bilen till en auktoriserad Toyota–återförsäljare eller –verkstad, eller annan verkstad med motsvarande kvalifikationer och utrustning. Du kommer att behöva använda mer kraft för att vrida ratten. Håll hårt i ratten medan du kör.

(o) Varningssummer för glömd nyckel

Summertonen påminner dig att ta bort startnyckeln om du öppnar förardörren och startnyckeln är i ”ACC–” eller ”LOCK”–läge.

(p) Varningssignal för tända strålkastare

Om du har glömt att släcka strålkastarna när öppnar dörren på förarsidan efter det att startnyckeln tagits ur hörs en varningssignal.

KONTROLL AV VARNINGSLAMPOR (utom varningslampan för låg bränslenivå):

1. Trampa ned parkeringsbromsen.
2. Öppna någon av sidodörrarna eller bakdörren.
   Varningslampan för öppen dörr skall tändas.
3. Stäng dörren.
   Varningslampan för öppen dörr skall slockna.
4. Vrid tändningsnyckeln till ”ON” utan att starta motorn.
   Alla varningslampor utom varningslampan för öppen dörr skall tändas. Varningslamporna för ”ABS–”, ”VSC” systemen och det eldrivna styrservosystemet skall släckas efter några sekunder. Varningslampan för krockkuddesystemet skall släckas efter cirka 6 sekunder.

Om någon varningslampa eller varningssummer inte fungerar på ovanstående sätt bör du låta en auktoriserad Toyota–återförsäljare eller –verkstad, eller annan verkstad med motsvarande kvalifikationer och utrustning kontrollera systemet.

Del 1–6
INSTRUMENT OCH MANÖVERORGAN

Tändningslås, växellåda och parkeringsbroms

- Startnyckel och rattlås 154
- Automatisk växellåda 156
- Manuell växellåda 159
- Antispinnsystem (TRC) 161
- Stabiliseringskontroll (VSC) 163
- Parkeringsbroms 164
- Farthållare 165

Tändningslås med rattlås (bensinmotor)

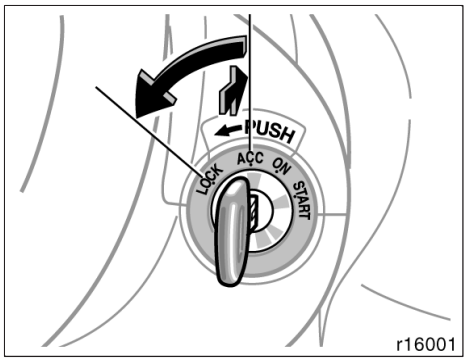

”START”—Startmotorn kopplas in. När du släpper nyckeln återgår den till ”ON”–läget.

Se sid 249 i del 3 för att få starttips.

Även om varvräknarens, bränslemätarens eller kylvätsketemperaturmätarens visare återgår till det nedersta läget när startnyckeln vrids till ”START” är systemet inte defekt.

”ON”—Motorn går och all elektrisk utrustning är inkopplad.

Detta är det normala läget vid körning.

Även om hastighetsmätarens visare rör sig när startnyckeln vrids till ”ON” betyder det inte att systemet är defekt.

”ACC”—Elektrisk utrustning, t.ex. radion, fungerar men motorn är avstängd.

En summerton påminner dig att ta bort startnyckeln om du öppnar förardörren och startnyckeln är i ”ACC–” eller ”LOCK”–läge.

”LOCK”—Motorn är avstängd och ratten är låst. Nyckeln kan endast tas ur i det här läget.

Du måste först trycka in nyckeln för att kunna vrida den från ”ACC” till ”LOCK”. På bilar med automatisk växellåda måste växelväljaren sättas i ”P”–läge innan du vrider nyckeln från ”ACC–” till ”LOCK–” läget.

När du tar ur startnyckeln aktiveras startspärren för motorn automatiskt. (Se ”Startspärr” på sid 21 i del 1–2.)

När du skall starta motorn kan det ibland kännas som om nyckeln sitter fast i ”LOCK”–läget. Kontrollera då först att du tryckt in nyckeln så långt det går och vrid sedan ratten en aning fram och tillbaka medan du samtidigt försiktigt vrider nyckeln.

⚠ VARNING

Bil med manuell växellåda:

Tag aldrig ur nyckeln när bilen är i rörelse eftersom rattlåset då kopplas in så att bilen inte går att styra.

OBSERVERA

Låt inte nyckeln sitta kvar i ”ON”–läget när motorn är avstängd. I så fall laddas batteriet ur och tändningssystemet kan skadas.

Tändningslås med rattlås (dieselmotor)

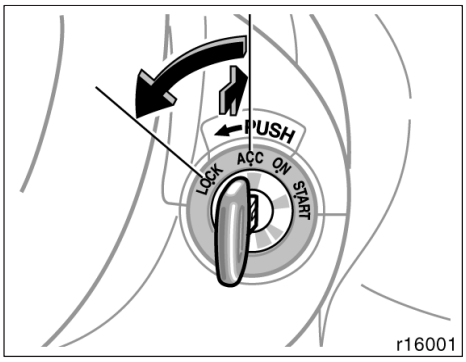

”START”—Startmotorn kopplas in. När du släpper nyckeln återgår den till ”ON”–läget.

Se sid 249 i del 3 för att få starttips.

Även om varvräknarens, bränslemätarens eller kylvätsketemperaturmätarens visare återgår till det nedersta läget när startnyckeln vrids till ”START” är systemet inte defekt.

”ON”—Motorn går och all elektrisk utrustning är inkopplad. Före starten måste motorn förvärmas med glödstiften.

Detta är det normala läget vid körning.

Även om hastighetsmätarens visare rör sig när startnyckeln vrids till ”ON” betyder det inte att systemet är defekt.

”ACC”—Elektrisk utrustning, t.ex. radion, fungerar men motorn är avstängd.

En summerton påminner dig att ta bort startnyckeln om du öppnar förardörren och startnyckeln är i ”ACC–” eller ”LOCK”–läge.

”LOCK”—Motorn är avstängd och ratten är låst. Nyckeln kan endast tas ur i det här läget.

Du måste först trycka in nyckeln för att kunna vrida den från ”ACC” till ”LOCK”.

När du tar ur startnyckeln aktiveras startspärren för motorn automatiskt. (Se ”Startspärr” på sid 21 i del 1–2.)

När du skall starta motorn kan det ibland kännas som om nyckeln sitter fast i ”LOCK”–läget. Kontrollera då först att du tryckt in nyckeln så långt det går och vrid sedan ratten en aning fram och tillbaka medan du samtidigt försiktigt vrider nyckeln.

⚠ VARNING

Tag aldrig ur nyckeln när bilen är i rörelse eftersom rattlåset då kopplas in så att bilen inte går att styra.

OBSERVERA

Låt inte nyckeln sitta kvar i ”ON”–läget när motorn är avstängd. Batteriet urladdas.

Automatisk växellåda

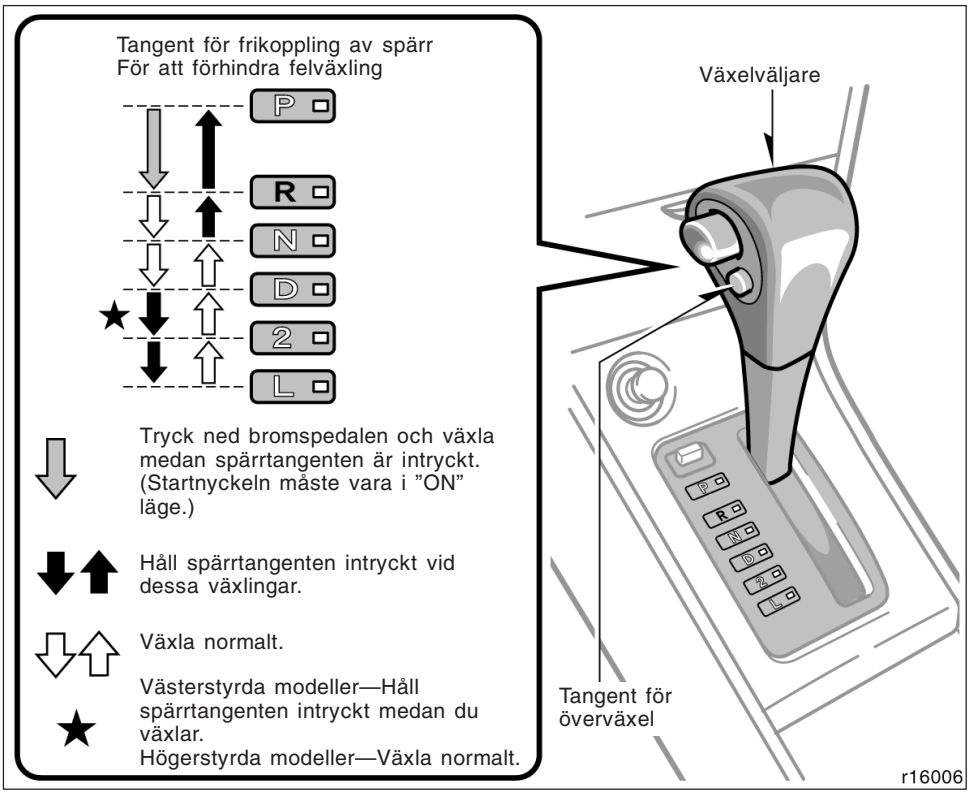

Den automatiska växellådan har en spärr som minimerar risken för felaktig växling. Detta innebär att du bara kan flytta växelväljaren från ”P”–läget när bromspedalen är nedtryckt (med startnyckeln i ”ON”–läge och spärrtangenten intryckt).

(a) Växelväljare

P: Parkering, start av motorn och borttagning av nyckel

R: Back

N: Friläge

D: Normal körning (uppväxling till överväxel möjlig)

2: Kraftigare motorbromsning

L: Maximal motorbromsning

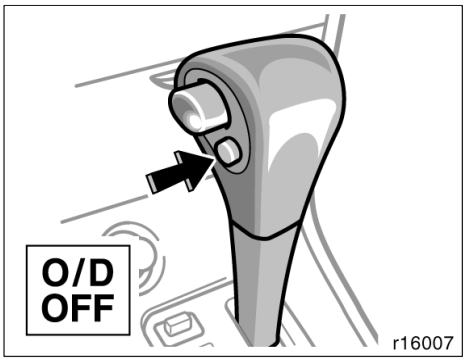

(b) Tangent för överväxel

Välj antingen treans växel (med överväxeln urkopplad) eller fyrans växel (med överväxeln inkopplad) genom att trycka in tangenten.

Tryck in tangenten för att koppla bort överväxeln. Indikeringslampan ”O/D OFF” skall tändas. Tryck en gång till för att koppla in överväxeln. Indikeringslampan ”O/D OFF” skall slockna.

Kör alltid med överväxeln inkopplad för att få bästa bränsleekonomi och lägre motorljud.

Om motorn stängs av när överväxeln är urkopplad och sedan startas på nytt kopplas överväxeln in automatiskt.

Modeller med farthållare—När farthållaren är inkopplad sker ingen motorbromsning eftersom farthållaren inte kopplas ur, även om du växlar ned genom att trycka på reglaget för överväxeln och sedan släppa den.

Avsnittet ”Farthållare” på sid 165 i detta avsnitt innehåller anvisningar om olika sätt att minska bilens hastighet.

(c) Normal körning

1. Starta motorn på det sätt som beskrivs i ”Start av motorn” på sid 250 i del 3. Växelväljaren måste vara i läge ”P” eller ”N”.
2. Tryck ned bromspedalen och för växelväljaren till läge ”D”.

I läge ”D” väljer växellådan automatiskt lämpligaste växel för rådande förhållanden, t.ex. normal körning, branta uppförsbackar, körning med tungt släp etc.

Kör alltid med överväxeln inkopplad för bästa bränsleekonomi och lägre motorljud. Om motortemperaturen är låg kommer växellådan inte att växla till överväxel även om tangenten är intryckt.

⚠ VARNING

Trampa aldrig på gaspedalen under växling.

3. Lossa parkeringsbromsen och släpp bromspedalen. Tryck försiktigt ned gaspedalen och starta mjukt.

(d) Motorbromsning

För att bromsa med motorn skall du växla ned på följande sätt:

- Tryck på tangenten för överväxeln. Indikeringslampan ”O/D OFF” tänds och nedväxling sker till 3:an.
- Växla till läge ”2” när hastigheten är lägre än cirka 91 km/h. Nedväxling sker till tvåan, vilket ger en kraftigare motorbromsning.
- Växla till läge ”L” när hastigheten är lägre än cirka 43 km/h. Nedväxling sker till ettan, vilket gör att motorn bromsar maximalt.

⚠ VARNING

Var försiktig vid nedväxling på hal vägbana. Den snabba uppbromsningen av drivhjulen kan göra att bilen börjar sladda.

(e) Användning av läge ”2” och ”L”

Läge ”2” och läge ”L” används för kraftigare motorbromsning som tidigare beskrivits.

När växelväljaren är i läge ”2” eller läge ”L” startar bilen på samma sätt som i läge ”D”.

Med växelväljaren i läge ”2” startar bilen på 1:an och växlar sedan automatiskt upp till 2:an.

När växelväljaren är i läge ”L” stannar bilen kvar i ettans växel.

OBSERVERA

- ***Var försiktig så att motorn inte övervarvas. Titta på varvräknaren och se till att varvtalet inte går in i den röda sektorn. Högsta tillåtna hastighet (ungefärliga värden) på de olika växlarna anges nedan:***

  ”2” . . . . . 110 km/h
  ”L” . . . . . 60 km/h

- ***Kör inte länge i uppförsbacke eller med tungt släp med växelväljaren i läge ”2” eller ”L”. Det kan orsaka allvarliga skador i växellådan genom överhettning. För att undvika sådana skador skall du använda ”D”–läget i branta uppförsbackar och vid tung bogsering.***

(f) Backning

1. Stanna bilen helt.
2. Trampa ned bromspedalen och för växelväljaren till ”R”–läge.

OBSERVERA

Växla aldrig till backväxel när bilen är i rörelse.

(g) Parking

1. Stanna bilen helt.
2. Drag åt parkeringsbromsen hårt.
3. Håll bromspedalen nedtrampad och flytta växelväljaren till läge ”P”.

⚠ VARNING

När bilen är i rörelse får du aldrig under några omständigheter föra växelväljaren till läge ”P”. Det kan ge allvarliga mekaniska skador i växellådan och du kan helt förlora kontrollen över bilen.

(h) Goda råd för körning

- Om växellådan gång på gång växlar upp och ned mellan 3:an och överväxeln vid körning i måttligt brant uppförsbacke bör du koppla bort överväxeln. Men kom ihåg att koppla in överväxeln igen när du kommit upp för backen.
- Om du kör med husvagn eller släpvagn är det bra att alltid ha viss motorbromsverkan. Kör då med överväxeln bortkopplad.

⚠ VARNING

Håll alltid foten på bromspedalen om du stannar med motorn igång. Det hindrar bilen från att krypa sakta framåt.

OBSERVERA
Använd alltid bromspedalen eller parkeringsbromsen för att hålla bilen stilla i en uppförsbacke. Håll aldrig bilen stillastående med gaspedalen eftersom växellådan kan bli överhettad.

(i) Om det inte går att flytta växelväljaren ur ”P”–läge.

Om du inte kan flytta växelväljaren ur ”P”–läge trots att bromspedalen är nedtryckt, skall du använda knappen för urkoppling av skiftspärren. Se ”Om det inte går att flytta växelväljaren” på sid 288 i del 4.

Manuell växellåda

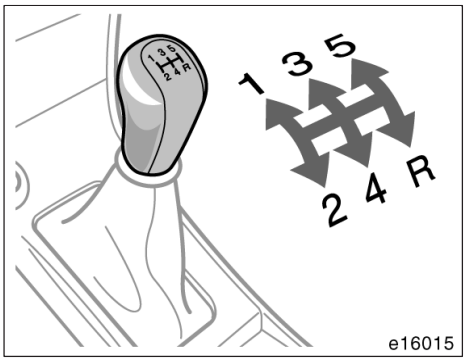

Utom 2ZZ–GE–motorn

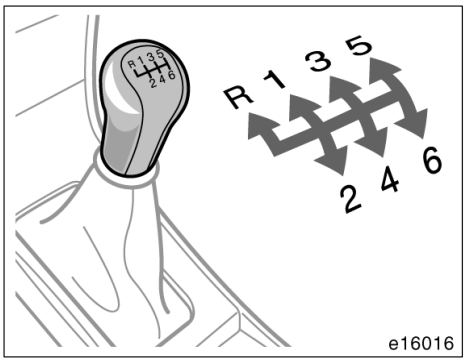

2ZZ–GE–motor

Växellägena visas på bilden ovan.

Om din bil har en 6–växlad manuell växellåda hörs en varningston om du försöker växla till ”R” (backläge).

Trampa ned kopplingspedalen helt vid växling och släpp upp den sakta. Kör inte med foten vilande mot kopplingspedalen eftersom det ger onormalt stort slitage på kopplingen. Håll inte bilen på plats i uppförsbacke genom att slira på kopplingen—använd parkeringsbromsen.

Om du växlar upp för tidigt eller växlar ner för sent kan gången bli ryckig och motorn kan eventuellt börja knacka. Om du väntar med att växla tills bilen nått maximal fart på respektive växel kommer motorn att slitas onödigt hårt och bränsleförbrukningen att öka.

Högsta tillåtna hastigheter

När du kör ut på en motorväg eller vid omkörning kan du behöva full acceleration. Överskrid dock inte följande högsta tillåtna hastigheter på respektive växel:

4ZZ–FE– och 3ZZ–FE–motorer

växel	km/h
1	46
2	86
3	125
4	169

2ZZ–GE–motor

växel	km/h
1	64
2	99
3	137
4	175
5	222

1CD–FTV–motor

växel	km/h
1	45
2	82
3	125
4	172

OBSERVERA

Växla aldrig ner om du redan kör fortare än maximalt tillåten hastighet för närmast lägre växel.

Goda råd för körning

- Om det är svårt att få i backväxeln, ställ växelspaken först i friläge, släpp upp kopplingspedalen ett ögonblick och försök igen.
- Om du kör med släpvagn är det bra att ha viss motorbromsverkan. Undvik därför att använda 5:ans växel (utom 2ZZ–GE–motorn) eller 6:ans växel (2ZZ–GE–motorn).

⚠ VARNING

Var försiktig vid nedväxling på hal vägbana. Den snabba uppbromsningen av drivhjulen kan göra att bilen börjar sladda.

OBSERVERA

Bilen måste stå helt stilla innan du lägger i backväxeln.

Antispinnsystem (TRC)

Systemet för aktiv antispinnkontroll hjälper till att begränsa hjulspinnet på framhjulen vid t.ex. start eller acceleration på halt underlag.

Systemet aktiveras automatiskt när tändningsnyckeln vrids till ”ON”–läge.

⚠ VARNING

Vid mycket halt väglag kan hjulspinn inte helt undvikas och tillräcklig drivkraft kan då inte överföras till framhjulen, även om antispinnsystemet är i funktion. Kör aldrig så fort eller på sådant sätt att hjulen förlorar greppet och börjar slira. På snö och is bör vinterdäck eller snökedjor användas. Framför allt, kör långsamt och försiktigt när det är halt.

e16022

NORMAL KÖRNING

Systemet bör alltid vara inkopplat så att det kan gripa in om det plötsligt skulle behövas.

Det kan höras ett speciellt ljud från motorrummet under några sekunder när motorn startas, eller omedelbart efter att bilen är i rörelse. Detta visar att antispinnsystemet genomför en självtest och är inte tecken på att något är fel.

När antispinnsystemet griper in kan följande hända:

- Systemet kontrollerar hjulspinn på framhjulen. Indikeringslampan för antispinn blinkar.
- Vibrationer eller oljud kan uppstå i bilen, vilket orsakas av bromsarna. Detta är ett tecken på att systemet fungerar korrekt.

Antislirlampan tänds under några sekunder när startnyckeln vrids till ”ON”–läge. Om indikeringslampan inte tänds när startnyckeln vrids om bör du omedelbart kontakta en auktoriserad Toyota–återförsäljare eller –verkstad eller annan verkstad med motsvarande kvalifikationer och utrustning.

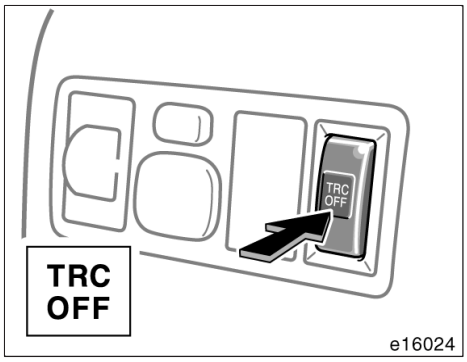

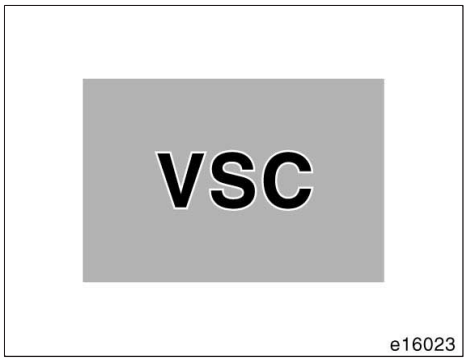

ANTISPINNSYSTEM AVSTÄNGT

Stäng av antispinnsystemet om du ska manövrera ut bilen ur lera, nysnö eller liknande. Systemet, som styr motorns prestationsförmåga hindrar framhjulen från att komma loss.

Stänga av: Tryck på tangenten ”TRC OFF”.

Indikeringslampan ”TRC OFF” tänds.

Bilens stabiliseringssystem är alltid aktiverat även om antispinnsystemet stängs av.

Koppla in: Tryck på tangenten ”TRC OFF”igen.

Indikeringslampan ”TRC OFF” släcks.

Indikeringslampan ”TRC OFF” tänds under några sekunder när tändningsnyckeln vrids till ”ON”–läge. Den tänds igen när du trycker på ”TRC OFF”–tangenten för att stänga av systemet.

Om något av följande inträffar skall du kontakta en auktoriserad Toyota–återförsäljare eller –verkstad eller annan verkstad med motsvarande kvalifikationer och utrustning:

- Lampan tänds inte när startnyckeln vrids till ”ON”–läget.
- Indikeringslampan slocknar inte när tändningen har vridits om.
- Indikeringslampan tänds i normalt körläge under körning.

”VSC” varningslampa

Varningslampan tänds om det är något problem i systemen för bilens stabilitetskontroll eller antispinnkontroll.

Lampan tänds när du vrider startnyckeln till ”ON”–läge och släcks efter några sekunder.

Om varningslampan tänds under körning är systemet ur funktion. Eftersom det vanliga bromssystemet fortfarande fungerar går det dock att köra vidare.

Om något av följande inträffar skall du kontakta en auktoriserad Toyota–återförsäljare eller –verkstad eller annan verkstad med motsvarande kvalifikationer och utrustning:

- Varningslampan tänds inte när startnyckeln vrids till ”ON”–läget.
- Varningslampan släcks inte när startnyckeln vridits till ”ON”–läget.
- Lampan tänds under körning.

Varningslampan ”TRC OFF” tänds när varningslampan ”VSC” tänds även om tangenten ”TRC OFF” inte är nedtryckt.

Stabiliseringssystem

Systemet för stabilitetskontroll bidrar till effektiv kontroll av och samverkan mellan flera olika system såsom ABS, antispinn, motorstyrning etc. Systemet kontrollerar automatiskt bromsarnas ansättning och motorns effekt för att motverka att bilen sladdar vid körning i kurvor på hal vägbana eller vid häftiga rörelser i en nödsituation.

Systemet aktiveras när hastigheten överstiger cirka 15 km/h.

Det kan höras ett speciellt ljud från motorrummet under några sekunder när motorn startas, eller omedelbart efter att bilen är i rörelse. Det visar att systemet genomför en självtest och är inte tecken på att något är fel.

⚠ VARNING

- **Förlita dig inte för mycket på bilens stabilitetskontrollsystem. Även om stabiliseringssystemet är i funktion måste du alltid köra försiktigt och med omdöme för att undvika olyckor. Omdömeslös körning kan resultera i en plötslig olycka. Om antispinnlampan blinkar måste du minska hastigheten och köra extra försiktigt.**
- **Använd endast specificerade däck. Däckdimension, tillverkare, typ och däckmönster skall vara samma för alla fyra hjulen. Om du kör med andra däck än de specificerade eller av annan dimension eller typ, kommer inte stabilitetskontrollen att fungera korrekt. Vid byte av däck eller fälgar skall du kontakta en auktoriserad Toyota–återförsäljare eller –verkstad eller annan verkstad med motsvarande kvalifikationer och utrustning: (Se ”Kontroll och byte av däck” på sid 322 i del 7–2.)**

e16022

Om bilen börjar sladda under körning blinkar antispinnlampan, samtidigt som upprepade varningssignaler hörs. Kör alltid med tanke på säkerheten.

Antislirlampan tänds under några sekunder när startnyckeln vrids till ”ON”–läge. Om indikeringslampan inte tänds när startnyckeln vrids om bör du omedelbart kontakta en auktoriserad Toyota–återförsäljare eller –verkstad eller annan verkstad med motsvarande kvalifikationer och utrustning.

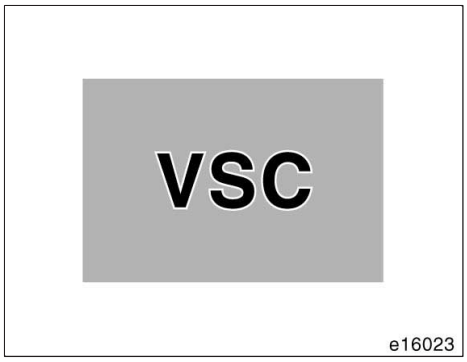

”VSC” varningslampa

Varningslampan tänds om det är något problem i systemen för bilens stabilitetskontroll eller antispinnkontroll.

Lampan tänds när du vrider startnyckeln till ”ON”–läge och släcks efter några sekunder.

Om varningslampan tänds under körning är systemet ur funktion. Eftersom det vanliga bromssystemet fortfarande fungerar går det dock att köra vidare.

Om något av följande inträffar skall du kontakta en auktoriserad Toyota–återförsäljare eller –verkstad eller annan verkstad med motsvarande kvalifikationer och utrustning:

- Varningslampan tänds inte när startnyckeln vrids till ”ON”–läget.
- Varningslampan släcks inte när startnyckeln vridits till ”ON”–läget.
- Lampan tänds under körning.

Varningslampan ”TRC OFF” tänds när varningslampan ”VSC” tänds även om tangenten ”TRC OFF” inte är nedtryckt.

Parkeringsbroms

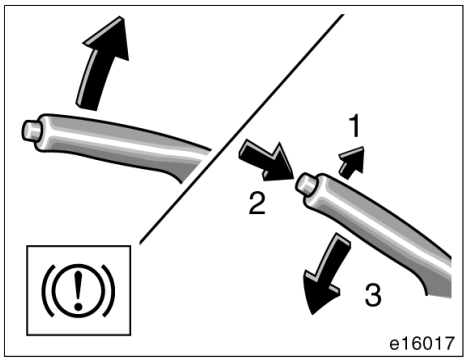

När du parkerar skall du alltid dra åt parkeringsbromsen hårt så att bilen inte kan röra sig.

Drag åt: Drag spaken uppåt. För att få bättre bromskraft bör du alltid trampa ned bromspedalen samtidigt som du drar till parkeringsbromsen.
Lossa: Drag spaken något uppåt (1), tryck på spärrknappen (2) och sänk spaken (3).

Parkeringsbromslampan på instrumentpanelen lyser för att påminna dig att parkeringsbromsen är ansatt.

⚠ VARNING

Innan du börjar köra skall du kontrollera att parkeringsbromsen är helt lossad och att varningslampan är släckt.

Farthållare

Farthållaren gör det möjligt att köra med jämn fart över 40 km/h utan att hålla foten på gaspedalen.

Bilen håller jämn fart även om små hastighetsvariationer kan märkas i uppförs– eller nedförsbackar, vilket beror på gränserna för motorns prestanda. I brantare backar blir hastighetsvariationerna större och det är då bättre att köra utan farthållaren.

⚠ VARNING

- **För att alltid ha bästa kontroll över bilen skall du inte använda farthållaren i tät trafik, på halt underlag (regn, is eller snö) eller på krokiga vägar.**
- **Undvik att hastigheten ökar i nerförsbackar. Om bilen går fortare än den inställda hastigheten skall du koppla bort farthållaren och motorbromsa genom att växla ned.**

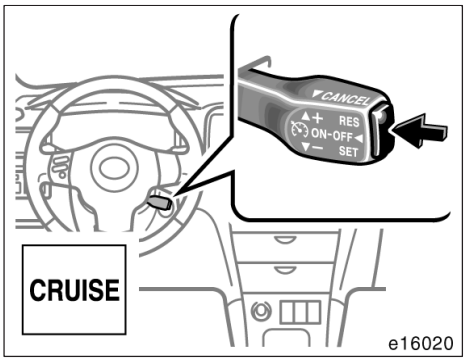

INKOPPLING AV SYSTEMET

Tryck på tangenten ”ON OFF” för att koppla in farthållaren. Farthållaren kopplas in. När systemet är inkopplat lyser indikeringslampan på instrumentpanelen och du kan ställa in önskad hastighet. Om du trycker på knappen en gång till stängs systemet av helt.

⚠ VARNING

För att undvika att farthållaren inkopplas av misstag bör ”ON–OFF”–tangenten vara avstängd när farthållaren inte används.

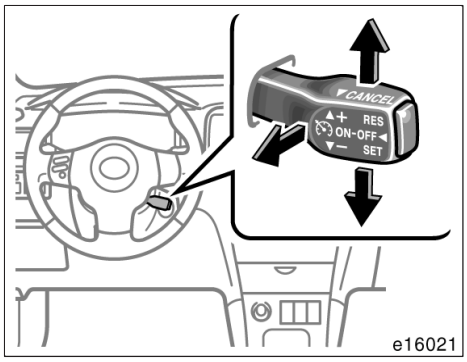

INSTÄLLNING AV ÖNSKAD HASTIGHET

På bilar med automatisk växellåda måste växelväljaren måste vara i läge ”D” innan du ställer in farthållaren.

När bilen har den hastighet som du vill att farthållaren skall hålla trycker du spaken för farthållaren nedåt i riktning ”– SET” och släpper den. Detta gör att bilen kommer att hålla den aktuella hastigheten. Om hastigheten inte är helt rätt kan du trycka spaken uppåt för att öka eller nedåt för att minska hastigheten. Varje tryckning ökar respektive minskar hastigheten med 1,6 km/h. Nu kan du ta bort foten från gaspedalen.

Om du sedan vill accelerera—t.ex. vid en omkörning—behöver du bara trycka ned gaspedalen så mycket som krävs för att överstiga den inställda hastigheten. När du sedan släpper gaspedalen kommer bilen att återgå till den inställda hastigheten.

⚠ VARNING

Bil med manuell växellåda:

När farthållaren är inkopplad får du aldrig föra växelspaken till friläge utan att trycka ned kopplingspedalen. Motorn kan annars rusa upp i varv med skador som följd.

BORTKOPPLING AV INSTÄLLD HASTIGHET

Du kan koppla bort farthållaren på följande sätt:

a. Drag spaken mot ”CANCEL” och släpp den.
b. Trampa på bromspedalen.
c. Trampa på kopplingspedalen. (manuell växellåda).
d. Tryck på tangenten ”ON–OFF”.

Om bilens hastighet sjunker under cirka 40 km/h bortkopplas den inställda hastigheten automatiskt.

Om bilens hastighet minskar med mer än 16 km/h under inställd hastighet kommer likaså den inställda hastigheten att bortkopplas automatiskt.

Om den inställda hastigheten kopplas bort av andra orsaker än de ovan angivna skall du snarast låta en auktoriserad Toyota–återförsäljare eller –verkstad, eller annan verkstad med motsvarande kvalifikationer och utrustning kontrollera bilen.

ÖKNING AV INSTÄLLD HASTIGHET

Drag spaken uppåt i riktning mot ”+RES” och håll kvar. Släpp spaken när bilen har önskad hastighet. När spaken hålls uppåt ökar bilens hastighet.

Ett snabbare sätt att ställa in en högre hastighet är att accelerera med gaspedalen och sedan föra farthållarspaken nedåt i riktning ”– SET”.

MINSKNING AV INSTÄLLD HASTIGHET

Drag spaken nedåt i riktning mot ”– SET” och håll kvar. Släpp spaken när bilen har önskad hastighet. När spaken hålls nedåt minskar bilens hastighet.

Ett snabbare sätt att ställa in en högre hastighet är att bromsa med bromspedalen och sedan föra farthållarspaken nedåt i riktning ”– SET”.

Bilar med automatisk växellåda: Även om du kopplar bort överväxeln när farthållaren är inkopplad sker ingen motorbromsning eftersom farthållaren inte bortkopplas. För att minska hastigheten måste du ställa in en lägre hastighet med farthållaren eller bromsa med bromspedalen. När du trampar på bromspedalen bortkopplas farthållaren.

ÅTERGÅNG TILL REDAN INSTÄLLD HASTIGHET

Om du har kopplat bort en inställd hastighet genom att dra farthållarspaken mot dig, genom att trampa på bromspedalen eller kopplingspedalen kan du återgå till tidigare inställd hastighet om du trycker spaken uppåt i riktning ”+RES”.

När bilens hastighet sjunker under cirka 40 km/h sker emellertid ingen återgång till den inställda hastigheten.

VARNING FÖR FEL I FARTHÅLLARSYSTEMET

Om indikeringslampan ”CRUISE” i instrumentgruppen blinkar när farthållaren används skall du trycka på tangenten ”ON–OFF” för att stänga av systemet och sedan trycka en gång till för att koppla in det igen.

Om något av följande inträffar är det något fel i farthållarsystemet.

- Indikeringslampan tänds inte.
- Indikeringslampan blinkar igen.
- Indikeringslampan tänds, men slocknar igen.

Låt i så fall en auktoriserad Toyota–återförsäljare eller –verkstad eller annan verkstad med motsvarande kvalifikationer kontrollera bilen.

Del 1–7
INSTRUMENT OCH MANÖVERORGAN

Ljudanläggning

- Översiktsbild 170
- Några allmänna anvisningar 170
- Fjärrkontroll för ljudanläggning 185
- Tips för användning av ljudanläggningen 186

För bilar utrustade med navigationssystem, se separat instruktionsbok.

Olika typer av ljudanläggning

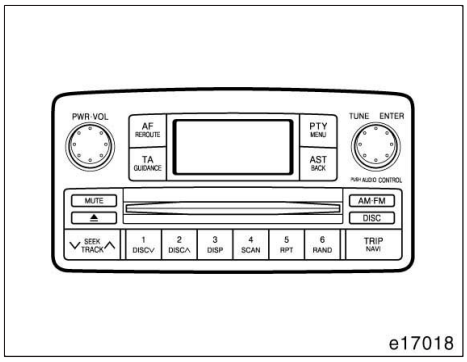

Typ 1: AM/FM radio/CD–spelare (med CD–växlare)

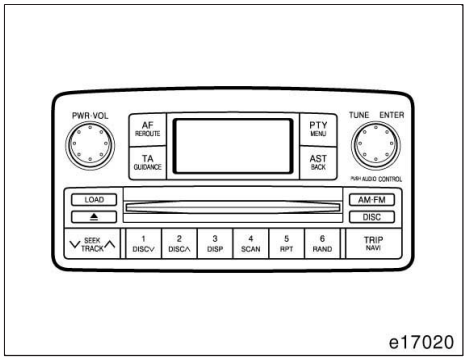

Typ 2: AM·FM radio/CD–spelare med CD–växlare

Användningsanvisningar——Några allmänna anvisningar

I det här avsnittet beskrivs grundinställningarna på ljudanläggningen i din Toyota. Vissa inställningsmöjligheter kan saknas på din anläggning.

Ljudanläggningen kan användas när startnyckeln är i läge ”ACC” eller ”ON”.

KOPPLA PÅ OCH STÄNGA AV

Tryck på ”PWR·VOL” för att koppla på respektive stänga av ljudanläggningen.

Tryck på ”AM·FM”, ”DISC” eller ”LOAD” för att koppla på respektive funktion utan att trycka på” PWR·VOL”. En CD–skiva måste finnas i CD–enheten för att du ska kunna koppla in den.

Du kan sätta på CD–spelaren genom att lägga i en CD–skiva.

Du kan stänga av CD–spelaren genom att ta ut CD–skivan. Om ljudanläggningen tidigare var avstängd stängs hela anläggningen av när du tar ut CD–skivan. Om radion var inkopplad innan så sätts den på igen.

VÄXLA MELLAN FUNKTIONER

Tryck på ”AM·FM”, ”DISC” eller ”LOAD” om systemet redan är på men du vill växla mellan olika funktioner.

TON– OCH BALANSKONTROLL

Beskrivning av systemets ton– och balanskontroller finns i anvisningarna till anläggningen i din bil.

Ton/klangfärg

Hur bra en ljudanläggning låter beror i hög grad på blandningen och volymen av diskant– och bastoner. Olika typer av musik och tal kräver olika blandning av diskant– och bastoner.

Balans

God balans mellan vänster och höger stereokanal och mellan de främre och bakre högtalarna har också stor betydelse.

Tänk på att när du lyssnar på stereo betyder en ändring i balans höger/vänster att volymen ökar på den ena sidan och samtidigt minskar på den andra sidan.

RADIOANTENN

Bilen har en antenn av masttyp.

Vrid antennen försiktigt moturs när du ska ta bort den.

OBSERVERA
Tag alltid bort radioantennen innan du kör in i en automatisk biltvätt. Den kan annars förstöras.

DIN CD–SPELARE (typ 1)

En CD–skiva skall skjutas in försiktigt i skivfacket med etikettsidan uppåt. Spelaren börjar med den första melodin och fortsätter till den sista melodin på skivan. Därefter börjar den om från spår 1 igen.

OBSERVERA
Försök aldrig att ta isär eller smörja in någon del av CD–spelaren. Försök inte att sätta in något annat än CD–skivor i skivfacket.

Spelaren kan bara spela 12 cm CD–skivor.

DIN CD–SPELARE MED VÄXLARE (typ 2)

Tryck på knappen ”LOAD” när du ska sätta in en CD–skiva och skjut in den försiktigt i skivfacket med etikettsidan uppåt. CD–växlaren rymmer upp till 6 skivor. Spelaren börjar med den första melodin och fortsätter till den sista melodin på skivan. Därefter börjar den om från spår 1 på nästa skiva.

Spelaren är endast avsedd för 12 cm CD–skivor.

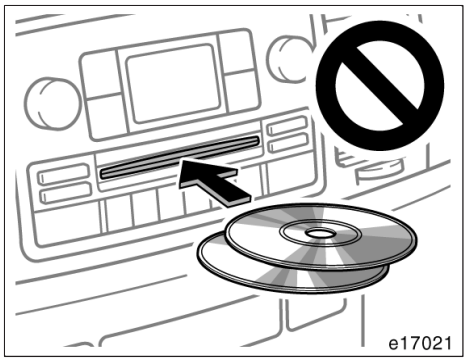

OBSERVERA

- ***Lägg aldrig in två CD–skivor samtidigt. Det kan skada CD–växlaren. Sätt bara in en CD–skiva i taget.***
- ***Försök aldrig att ta isär eller smörja in någon del av CD–spelaren. Du får inte sätta in annat än en CD–skiva i skivfacket.***

—Tangenter och funktioner

▶Typ 1

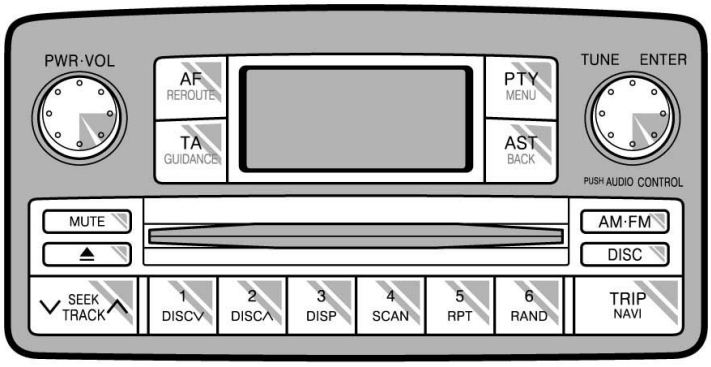

e17017t

De olika tangenternas funktioner och systemets egenskaper beskrivs på följande sidor.

1 2 3 4 5 6 (Snabbvalstangenter)

Dessa tangenter används för förinställning och snabbval av radiostationer.

Gör så här för att förinställa en radiostation till en tangent: Ställ in den önskade radiostationen (Se ”SEEK/TRACK” eller ”TUNE”.) Håll in tangenten tills du hör ett pip—detta bekräftar att stationen är kopplad till tangenten. Den förinställda tangentens nummer visas i informationsfönstret.

Koppla in en snabbvalsstation: Tryck på tangenten för stationen som du vill lyssna på. Tangentens nummer och stationens frekvens visas i informationsfönstret.

Denna radio kan lagra en AM–station och tre FM–stationer på varje snabbvalstangent. (I informationsfönstret visas ”AM”, ”FM1”, ”FM2” eller ”FM3” när du trycker på ”AM·FM”.)

⏏ (Utmatningstangent)

Tryck på tangenten för att ta ut en CD–skiva.

AF (alternativ frekvens)

Använd tangenten för att söka RDS–stationer över hela frekvensbandet.

Varje gång du trycker på ”AF” växlar AF–läget i följande ordning.

AF på: ”AF” visas i teckenrutan. I det här läget växlar radion över till den station som ger bra mottagning inom samma PI–kod (programidentifiering).

REG på: ”AF REG” visas i informationsfönstret. I det här läget växlar radion över till den station som ger bra mottagning inom samma lokala PI–kod.

Tryck en gång till på tangenten för att stänga av AF–funktionen.

AM·FM

Tryck på ”AM·FM”–knappen för att växla mellan AM– och FM–bandet. ”AM”, ”FM1”, ”FM2” eller ”FM3” visas i informationsfönstret.

AST (Automatisk lagring)

Använd den här tangenten för att automatiskt lagra upp till sex radiostationer på varje frekvensband (FM3 och AM).

Om du använder ”AST”–tangenten i FM–läge (FM1, FM2, FM3), sker lagringen automatiskt i FM3. Om du t.ex. autolagrar i FM1 ändras läget till FM3.

Tryck på ”AST”–tangenten tills du hör ett pip. Om radion inte kan söka fram några stationer tar den emot frekvensen innan du använde ”AST”–funktionen.

AUDIO CONTROL / ENTER (Justering av ton– och ljudbalans)

För varje tryckning på ”AUDIO CONTROL / ENTER” ändras funktionen. Justera ton– och ljudbalansen genom att vrida på ratten.

BAS: För justering av bastoner Teckenrutan visar från –5 till 5.

TRE: För justering av diskanttoner. Teckenrutan visar från –5 till 5.

FAD: Justerar balansen mellan de främre och bakre högtalarna. Teckenrutan visar från F7 till R7.

BAL: För att justera balansen mellan höger och vänster högtalare Teckenrutan visar från L7 till R7.

DISC (CD–växlare)

Tryck på tangenten ”DISC” när du vill spela en CD–skiva. Varje gång du trycker på tangenten växlar systemet mellan CD–spelare eller växlaren i en separat enhet, i förekommande fall.

När audiosystemet är inställt i CD–läge visas numret på melodin som spelas.

Felmeddelanden

Om systemet är defekt visas något av följande sex felmeddelanden i informationsfönstret.

”WAIT”: CD–spelaren kan vara för varm. Låt CD–spelaren svalna.

”ERR 1”: Skivan kan vara smutsig, skadad eller insatt upp–och–ner. Rengör skivan och sätt in den på korrekt sätt.

”NO DISC”: CD–växlaren till en separat enhet är tom. Sätt in en skiva.

”ERR 3”: Ett fel har uppstått i systemet. Mata ut skivan och sätt in den igen.

”ERR 4”: För hög spänning. Be en auktoriserad Toyota–återförsäljare eller –verkstad, eller annan verkstad med motsvarande kvalifikationer och utrustning att kontrollera systemet.

”CD OPEN”: Locket till en separat CD–växlare är öppet. Stäng locket till CD–växlaren.

Om felet kvarstår, kör bilen till en auktoriserad Toyota–återförsäljare eller –verkstad eller annan verkstad med motsvarande kvalifikationer och utrustning.

DISC ∨∧

Endast CD–växlare—

Med de här tangenterna väljer du vilken skiva som du vill lyssna på.

Tryck på ”DISC ∨” eller ”DISC ∧” tills numret på melodin som du vill lyssna på visas i informationsfönstret.

DISP

Denna tangent används för att ändra texten i teckenrutan för en CD–skiva som innehåller data.

Tryck snabbt på ”DISP”–tangenten medan CD–skivan spelas för att ändra visningen i teckenrutan. Visningen växlar enligt följande: spelad tid, skivans namn, melodins namn och tillbaka till spelad tid.

Om du trycker på den här tangenten medan du spelar en CD–skiva som inte innehåller data visas ”NO TITLE” i teckenrutan.

Om hela skivan eller melodins namn inte visas på teckenrutan skall du trycka in tangenten och hålla kvar den tills du hör ett pip. Nu visas resten av namnet.

MUTE

Tryck på ”MUTE”–tangenten för att tillfälligt stänga av ljudet. ”MUTE” visas i informationsfönstret. Koppla bort dämpningsfunktionen genom att trycka in tangenten igen.

PTY (programtyp)

När du trycker på ”PTY” om en RDS–station tas emot visas den aktuella programtypen i informationsfönstret.

Varje gång du trycker på ”PTY” växlar programtypen enligt följande:

- NEWS (nyheter)
- SPORTS
- TALK (talprogram)
- POP (populärmusik)
- CLASSICS (klassisk musik)

Om RDS–stationen inte är programtypkodad visas ”NO PTY” i informationsfönstret.

Om du antingen trycker på ”∧” eller ”∨” på ”SEEK/TRACK”–tangenten medan programtypen visas i teckenrutan börjar radion söka efter programtypkodade stationer. Om radion inte hittar en station med önskad programtyp visas ”NOTHING” i informationsfönstret.

Programtypvisningen försvinner om du inte rör några tangenter under sex sekunder eller om du väljer en annan funktion. Radion fortsätter sedan att sända ett program som tillhör den senast visade programtypen.

ALARM: Om radion tar emot ett larmmeddelande under en sändning på FM–bandet eller i TA–läge, hör du ett pip och ”ALARM” visas i teckenrutan.

RAND (slumpval)

Systemet har två slumpvalsfunktioner—du kan antingen lyssna på slumpmässigt valda melodier på samtliga CD–skivor i magasinet eller bara till slumpmässigt valda melodier på en specifik CD–skiva.

Så här spelar du melodierna på en skiva i slumpmässig ordning:
Tryck lätt på ”RAND”–tangenten och släpp den. ”RAND” visas i informationsfönstret varpå spelaren spelar alla melodierna på skivan som du lyssnar på i slumpmässig ordning Tryck en gång till på tangenten för att stänga av denna funktion.

Endast CD–växlare—

Så här spelar du samtliga melodier i magasinet i slumpmässig ordning:
Tryck på ”RAND”–tangenten och håll den nedtryckt tills du hör ett pip. ”D–RAND” visas i informationsfönstret varpå spelaren spelar alla melodierna på alla CD–skivorna i magasinet i slumpmässig ordning Tryck en gång till på tangenten för att stänga av denna funktion.

PWR·VOL (Till/från och volym)

Tryck på ”PWR·VOL” för att koppla på respektive stänga av ljudanläggningen. Vrid på ”PWR·VOL” för att justera ljudnivån.

RPT (upprepning)

Systemet har två upprepningsfunktioner—antingen en melodi eller en hel CD–skiva.

Spela om en melodi:
Tryck lätt på ”RPT”–tangenten medan melodin spelas. ”RPT” visas i informationsfönstret. När melodin slutar och spelas den automatiskt en gång till. Tryck en gång till på tangenten för att stänga av upprepningsfunktionen.

Endast CD–växlare—

Spela om en CD–skiva:
Tryck på ”RPT”–tangenten tills du hör ett pip. ”D–RPT” visas i informationsfönstret. CD–spelaren spelar om alla melodierna på skivan som du lyssnar på. När skivan tar slut börjar den automatiskt att spela skivan igen från början. Tryck en gång till på tangenten för att stänga av upprepningsfunktionen.

SCAN

Systemet har två avsökningsfunktioner—du kan antingen söka igenom alla melodierna på en speciell CD eller söka igenom de första melodierna på alla skivorna i magasinet.

Söka bland alla melodierna på en viss CD:
Tryck lätt på ”SCAN”–tangenten och släpp den. ”SCAN” visas i informationsfönstret och systemet söker av samtliga melodier på CD:n som du lyssnar på. Tryck på tangenten en gång till för att koppla ur funktionen. När spelaren har sökt av alla melodierna på skivan så avslutas sökningen.

Endast CD–växlare—

Söka den första melodin på samtliga skivor i magasinet:
Tryck på ”SCAN”–tangenten tills du hör ett pip. ”D–SCAN” visas i informationsfönstret och spelaren söker av den första melodin på nästa skiva. Tryck på tangenten igen för avsluta avsökningen. När spelaren har sökt av alla melodierna på skivan så avslutas sökningen.

SEEK/TRACK (tangent för sökning framåt/bakåt)

Radio

I sökningsläge söker radion upp nästa station uppåt eller nedåt på frekvensbandet och spelar stationen under några sekunder.

För att söka fram nästa station, tryck lätt på ”∧” eller ”∨” på ”SEEK/TRACK”–tangenten. Tryck en gång till för att fortsätta till nästa station.

CD–spelare

Med denna tangent kan du antingen gå förbi en melodi, framåt eller bakåt, eller gå snabbt framåt eller bakåt i den melodi som du lyssnar på.

Gå förbi framåt/bakåt:
Tryck lätt på ”∧” eller ”∨” på tangenten och släpp den. Melodins nummer visas i informationsfönstret.

Snabbmatning framåt/bakåt:
Tryck och håll kvar ”∧” eller ”∨”–sidan ”SEEK/TRACK” tills du hör ett pip. När du håller in tangenten går skivspelaren snabbt framåt eller bakåt i den aktuella melodin. När du släpper tangenten börjar avspelningen igen.

ST (stereomottagning)

Radion växlar automatiskt till stereomottagning om den tar emot en stereosändning. ”ST” visas i informationsfönstret. Om mottagningen försämras minskar radion kanalseparationen för att motverka störningar. Om den mottagna signalen blir mycket svag växlar radion från stereo till mono.

TA (trafikinformation)

Den här tangenten används för att ta emot trafikinformation över hela frekvensbandet.

EON–system (Enhanced Other Network): Om RDS–stationen (med EON–information) som du lyssnar på inte sänder trafikinformation i TA–läge växlar radion automatiskt till trafikinformationsprogram med hjälp av EON AF–listan. Så snart trafikmeddelandet tar slut återgår radion automatiskt till det program du tidigare lyssnade på. Ett pip talar om när trafikmeddelandet börjar och slutar.

Om du lyssnar på FM–bandet:

Tryck på ”TA” för att ändra radioläget till trafikprogram. ”TP” visas i informationsfönstret.

I TP–läge börjar radion att söka en TP–station. Om radion söker fram en TP–station visas programmets namn i informationsfönstret. Om en TA–station tas emot växlar radion till trafikinformationsprogrammet automatiskt. När trafikmeddelandet är slut ställs föregående läge in igen. När även AF–funktionen är inkopplad kommer radion att söka efter TP–stationer med hjälp av AF–listan.

Tryck en gång till på ”TA”–tangenten för att växla till TA–läge. ”TA” visas i informationsfönstret varpå radion tystar ned ljudet från FM–stationen.

I TA–läge börjar radion att söka fram en TP–station. Det hörs bara när en TP–station tas emot. Vid mottagning av en TP–station visas programmets namn i informationsfönstret. När även AF–funktionen är inkopplad söker radion fram en TP–station med hjälp av AF–listan.

Medan radion söker fram en TP–station visas ”TP SEEK” i informationsfönstret. Om radion inte hittar någon TP–station visas ”NOTHING” i informationsfönstret i 2 sekunder varpå radion fortsätter att söka efter en TP–station.

Om TP–signalen avbryts under 20 sekunder efter det att TP–läget blev inställt kommer radion att automatiskt söka efter en annan TP–station.

När du lyssnar på en CD–skiva:

Tryck på ”TA”–tangenten för att ändra radioläget till TA. ”TA” visas i informationsfönstret.

När ett trafikmeddelande sänds avbryts ”CD”–läget och du hör trafikmeddelandet istället. När trafikmeddelandet är slut ställs föregående läge in igen.

Minnesfunktion för ”TA”–ljudstyrka: Systemet memorerar ljudstyrkan vid mottagningen av trafikmeddelandet.

Volymomfånget är emellertid begränsat: Om volymen på programmet före trafikmeddelandet är högre än den maximalt möjliga volymen kommer denna volym att gälla och på motsvarande sätt om den är lägre än minimivolymen kommer denna att gälla.

Volymen kan emellertid justeras oberoende av ”TA”–minnet vid mottagning av en ”TA”–station. (Se avsnittet ”PWR·VOL”)

Tryck en gång till på ”TA”–tangenten för att återgå från TA–läge till normalt läge.

TRIP/NAVI

Varje gång du trycker på ”TRIP/NAVI”–tangenten visas den genomsnittliga bränsleförbrukningen, aktuella bränsleförbrukningen och bilens medelhastighet i den ordningen. (Se ”Färdinformationsdisplay” på sid 214 i del 1–9.)

TUNE (Stationsinställning)

Vrid ”TUNE” medurs för att stega uppåt på frekvensbandet. Vrid ratten moturs för att stega nedåt i frekvens.

▶Typ 2

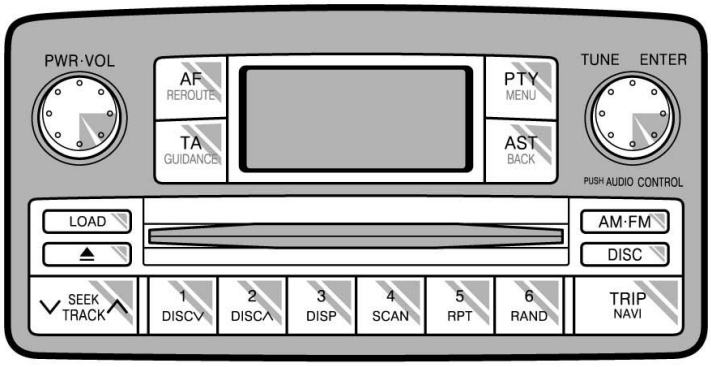

e17019t

Beskrivning av de olika tangenternas funktioner och systemets egenskaper beskrivs på följande sidor.

1 2 3 4 5 6 (Snabbvalstangenter)

Dessa tangenter används för förinställning och snabbval av radiostationer.

Gör så här för att förinställa en radiostation till en tangent: Ställ in den önskade radiostationen (Se ”SEEK/TRACK” eller ”TUNE”.) Håll in tangenten tills du hör ett pip—detta bekräftar att stationen är kopplad till tangenten. Den förinställda tangentens nummer visas i informationsfönstret.

Koppla in en snabbvalsstation: Tryck på tangenten för stationen som du vill lyssna på. Tangentens nummer och stationens frekvens visas i informationsfönstret.

Denna radio kan lagra en AM–station och tre FM–stationer på varje snabbvalstangent. (I informationsfönstret visas ”AM”, ”FM1”, ”FM2” eller ”FM3” när du trycker på ”AM·FM”.)

⏏ (Utmatningstangent)

Denna tangent används till att mata ut en eller alla CD–skivor.

Tryck på tangenten och släpp den för att mata ut den aktuella CD–skivan.

För att mata ut en speciell CD–skiva: tryck på ”DISC ∨” eller ”DISC ∧” tills numret på den CD–skiva som du vill mata ut visas i rutan. Tryck på utmatningstangenten och släpp den.

Håll tangenten intryckt tills du hör ett pip när du vill mata ut samtliga CD–skivor. CD–skivan som senast spelades innan du tryckte på tangenten kommer att matas ut först. Om du inte tar bort den utmatade skivan kopplas utmatningsfunktionen bort.

AF (alternativ frekvens)

Använd tangenten för att söka RDS–stationer över hela frekvensbandet.

Varje gång du trycker på ”AF” växlar AF–läget i följande ordning.

AF på: ”AF” visas i teckenrutan. I det här läget växlar radion över till den station som ger bra mottagning inom samma PI–kod (programidentifiering).

REG på: ”AF REG” visas i informationsfönstret. I det här läget växlar radion över till den station som ger bra mottagning inom samma lokala PI–kod.

Tryck en gång till på tangenten för att stänga av AF–funktionen.

AM·FM

Tryck på ”AM·FM”–knappen för att växla mellan AM– och FM–bandet. ”AM”, ”FM1”, ”FM2” eller ”FM3” visas i informationsfönstret.

AST (Automatisk lagring)

Använd den här tangenten för att automatiskt lagra upp till sex radiostationer på varje frekvensband (FM3 och AM).

Om du använder ”AST”–tangenten i FM–läge (FM1, FM2, FM3), sker lagringen automatiskt i FM3. Om du t.ex. autolagrar i FM1 ändras läget till FM3.

Tryck på ”AST”–tangenten tills du hör ett pip. Om radion inte kan söka fram några stationer tar den emot frekvensen innan du använde ”AST”–funktionen.

AUDIO CONTROL / ENTER (Justering av ton– och ljudbalans)

För varje tryckning på ”AUDIO CONTROL / ENTER” ändras funktionen. Justera ton– och ljudbalansen genom att vrida på ratten.

BAS: För justering av bastoner Teckenrutan visar från –5 till 5.

TRE: För justering av diskanttoner. Teckenrutan visar från –5 till 5.

FAD: Justerar balansen mellan de främre och bakre högtalarna. Teckenrutan visar från F7 till R7.

BAL: För att justera balansen mellan höger och vänster högtalare Teckenrutan visar från L7 till R7.

DISC (CD–växlare)

Tryck på tangenten ”DISC” för att spela en CD–skiva.

När ljudanläggningen är inställd i CD–läge visas den aktuella melodins nummer eller melodins och CD–skivans nummer i rutan.

Felmeddelanden

Om systemet är defekt visas något av följande sex felmeddelanden i informationsfönstret.

”WAIT”: CD–spelaren kan vara för varm. Låt CD–spelaren svalna.

”ERR 1”: Skivan kan vara smutsig, skadad eller insatt upp–och–ner. Rengör skivan och sätt in den på korrekt sätt.

”NO DISC”: CD–växlaren till en separat enhet är tom. Sätt in en skiva.

”ERR 3”: Ett fel har uppstått i systemet. Mata ut skivan och sätt in den igen.

”ERR 4”: För hög spänning. Be en auktoriserad Toyota–återförsäljare eller –verkstad, eller annan verkstad med motsvarande kvalifikationer och utrustning att kontrollera systemet.

”CD OPEN”: Locket till en separat CD–växlare är öppet. Stäng locket till CD–växlaren.

Om felet kvarstår, kör bilen till en auktoriserad Toyota–återförsäljare eller –verkstad eller annan verkstad med motsvarande kvalifikationer och utrustning.

DISC ∨∧

Med de här tangenterna väljer du vilken skiva som du vill lyssna på.

Tryck på ”DISC ∨” eller ”DISC ∧” tills numret på melodin som du vill lyssna på visas i informationsfönstret.

DISP

Denna tangent används för att ändra texten i teckenrutan för en CD–skiva som innehåller data.

Tryck snabbt på ”DISP”–tangenten medan CD–skivan spelas för att ändra visningen i teckenrutan. Visningen växlar enligt följande: spelad tid, skivans namn, melodins namn och tillbaka till spelad tid.

Om du trycker på den här tangenten medan du spelar en CD–skiva som inte innehåller data visas ”NO TITLE” i teckenrutan.

Om hela skivan eller melodins namn inte visas på teckenrutan skall du trycka in tangenten och hålla kvar den tills du hör ett pip. Nu visas resten av namnet.

LOAD

Denna tangent används för att ladda in CD–skivor i CD–spelaren. CD–växlaren rymmer upp till 6 skivor.

Ladda en CD–skiva med en lätt tryckning på tangenten. Sätt in CD–skivan när lamporna på vardera sidan om öppningen lyser grönt. När skivan är laddad stängs luckan till öppningen.

Om ingen CD–skiva matas in stängs inmatningsfacket efter 15 sekunder.

Du laddar in flera CD–skivor genom att trycka in tangenten och hålla den intryckt (tills du hör ett pip när ljudanläggningen är påslagen). Sätt in den första CD–skivan när lamporna på vardera sidan om öppningen lyser grönt. När skivan är laddad stängs luckan till öppningen. Efter några sekunder öppnas luckan automatiskt igen och indikeringslamporna lyser grönt så att du kan skjuta in nästa skiva. Fortsätt att ladda resten av skivorna på motsvarande sätt.

Om ingen CD–skiva matas in stängs inmatningsfacket efter 15 sekunder.

PTY (programtyp)

När du trycker på ”PTY” om en RDS–station tas emot visas den aktuella programtypen i informationsfönstret.

Varje gång du trycker på ”PTY” växlar programtypen enligt följande:

- NEWS (nyheter)
- SPORTS
- TALK (talprogram)
- POP (populärmusik)
- CLASSICS (klassisk musik)

Om RDS–stationen inte är programtypkodad visas ”NO PTY” i informationsfönstret.

Om du antingen trycker på ”∧” eller ”∨” på ”SEEK/TRACK”–tangenten medan programtypen visas i teckenrutan börjar radion söka efter programtypkodade stationer. Om radion inte hittar en station med önskad programtyp visas ”NOTHING” i informationsfönstret.

Programtypvisningen försvinner om du inte rör några tangenter under sex sekunder eller om du väljer en annan funktion. Radion fortsätter sedan att sända ett program som tillhör den senast visade programtypen.

ALARM: Om radion tar emot ett larmmeddelande under en sändning på FM–bandet eller i TA–läge, hör du ett pip och ”ALARM” visas i teckenrutan.

RAND (slumpval)

Systemet har två slumpvalsfunktioner—du kan antingen lyssna på slumpmässigt valda melodier på samtliga CD–skivor i magasinet eller bara till slumpmässigt valda melodier på en specifik CD–skiva.

Så här spelar du melodierna på en skiva i slumpmässig ordning:
Tryck lätt på ”RAND”–tangenten och släpp den. ”RAND” visas i informationsfönstret varpå spelaren spelar alla melodierna på skivan som du lyssnar på i slumpmässig ordning Tryck en gång till på tangenten för att stänga av denna funktion.

Så här spelar du samtliga melodier i magasinet i slumpmässig ordning:
Tryck på ”RAND”–tangenten och håll den nedtryckt tills du hör ett pip. ”D–RAND” visas i informationsfönstret varpå spelaren spelar alla melodierna på alla CD–skivorna i magasinet i slumpmässig ordning Tryck en gång till på tangenten för att stänga av denna funktion.

PWR·VOL (Till/från och volym)

Tryck på ”PWR·VOL” för att koppla på respektive stänga av ljudanläggningen. Vrid på ”PWR·VOL” för att justera ljudnivån.

RPT (upprepning)

Systemet har två upprepningsfunktioner—antingen en melodi eller en hel CD–skiva.

Spela om en melodi:
Tryck lätt på ”RPT”–tangenten medan melodin spelas. ”RPT” visas i informationsfönstret. När melodin slutar och spelas den automatiskt en gång till. Tryck en gång till på tangenten för att stänga av upprepningsfunktionen.

Spela om en CD–skiva:
Tryck på ”RPT”–tangenten tills du hör ett pip. ”D–RPT” visas i informationsfönstret. CD–spelaren spelar om alla melodierna på skivan som du lyssnar på. När skivan tar slut börjar den automatiskt att spela skivan igen från början. Tryck en gång till på tangenten för att stänga av upprepningsfunktionen.

SCAN

Systemet har två avsökningsfunktioner— du kan antingen söka igenom alla melodierna på en speciell CD eller söka igenom de första melodierna på alla skivorna i magasinet.

Söka bland alla melodierna på en viss CD:
Tryck lätt på ”SCAN”–tangenten och släpp den. ”SCAN” visas i informationsfönstret och systemet söker av samtliga melodier på CD:n som du lyssnar på. Tryck på tangenten en gång till för att koppla ur funktionen. När spelaren har sökt av alla melodierna på skivan så avslutas sökningen.

Söka den första melodin på samtliga skivor i magasinet:
Tryck på ”SCAN”–tangenten tills du hör ett pip. ”D–SCAN” visas i informationsfönstret och spelaren söker av den första melodin på nästa skiva. Tryck på tangenten igen för avsluta avsökningen. När spelaren har sökt av alla melodierna på skivan så avslutas sökningen.

SEEK/TRACK (tangent för sökning framåt/bakåt)

Radio

I sökningsläge söker radion upp nästa station uppåt eller nedåt på frekvensbandet och spelar stationen under några sekunder.

För att söka fram nästa station, tryck lätt på ”∧” eller ”∨” på ”SEEK/TRACK”–tangenten. Tryck en gång till för att fortsätta till nästa station.

CD–spelare

Med denna tangent kan du antingen gå förbi en melodi, framåt eller bakåt, eller gå snabbt framåt eller bakåt i den melodi som du lyssnar på.

Gå förbi framåt/bakåt:
Tryck lätt på ”∧” eller ”∨” på tangenten och släpp den. Melodins nummer visas i informationsfönstret.

Snabbmatning framåt/bakåt:
Tryck och håll kvar ”∧” eller ”∨”–sidan ”SEEK/TRACK” tills du hör ett pip. När du håller in tangenten går skivspelaren snabbt framåt eller bakåt i den aktuella melodin. När du släpper tangenten börjar avspelningen igen.

ST (stereomottagning)

Radion växlar automatiskt till stereomottagning om den tar emot en stereosändning. ”ST” visas i informationsfönstret. Om mottagningen försämras minskar radion kanalseparationen för att motverka störningar. Om den mottagna signalen blir mycket svag växlar radion från stereo till mono.

TA (trafikinformation)

Den här tangenten används för att ta emot trafikinformation över hela frekvensbandet.

EON–system (Enhanced Other Network): Om RDS–stationen (med EON–information) som du lyssnar på inte sänder trafikinformation i TA–läge växlar radion automatiskt till trafikinformationsprogram med hjälp av EON AF–listan. Så snart trafikmeddelandet tar slut återgår radion automatiskt till det program du tidigare lyssnade på. Ett pip talar om när trafikmeddelandet börjar och slutar.

Om du lyssnar på FM–bandet:

Tryck på ”TA” för att ändra radioläget till trafikprogram. ”TP” visas i informationsfönstret.

I TP–läge börjar radion att söka en TP–station. Om radion söker fram en TP–station visas programmets namn i informationsfönstret. Om en TA–station tas emot växlar radion till trafikinformationsprogrammet automatiskt. När trafikmeddelandet är slut ställs föregående läge in igen. När även AF–funktionen är inkopplad kommer radion att söka efter TP–stationer med hjälp av AF–listan.

Tryck en gång till på ”TA”–tangenten för att växla till TA–läge. ”TA” visas i informationsfönstret varpå radion tystar ned ljudet från FM–stationen.

I TA–läge börjar radion att söka fram en TP–station. Det hörs bara när en TP–station tas emot. Vid mottagning av en TP–station visas programmets namn i informationsfönstret. När även AF–funktionen är inkopplad söker radion fram en TP–station med hjälp av AF–listan.

Medan radion söker fram en TP–station visas ”TP SEEK” i informationsfönstret. Om radion inte hittar någon TP–station visas ”NOTHING” i informationsfönstret i 2 sekunder varpå radion fortsätter att söka efter en TP–station.

Om TP–signalen avbryts under 20 sekunder efter det att TP–läget blev inställt kommer radion att automatiskt söka efter en annan TP–station.

När du lyssnar på en CD–skiva:

Tryck på ”TA”–tangenten för att ändra radioläget till TA. ”TA” visas i informationsfönstret.

När ett trafikmeddelande sänds avbryts ”CD”–läget och du hör trafikmeddelandet istället. När trafikmeddelandet är slut ställs föregående läge in igen.

Minnesfunktion för ”TA”–ljudstyrka: Systemet memorerar ljudstyrkan vid mottagningen av trafikmeddelandet.

Volymomfånget är emellertid begränsat: Om volymen på programmet före trafikmeddelandet är högre än den maximalt möjliga volymen kommer denna volym att gälla och på motsvarande sätt om den är lägre än minimivolymen kommer denna att gälla.

Volymen kan emellertid justeras oberoende av ”TA”–minnet vid mottagning av en ”TA”–station. (Se avsnittet ”PWR·VOL”)

Tryck en gång till på ”TA”–tangenten för att återgå från TA–läge till normalt läge.

TRIP/NAVI

Varje gång du trycker på ”TRIP/NAVI”–tangenten visas den genomsnittliga bränsleförbrukningen, aktuella bränsleförbrukningen och bilens medelhastighet i den ordningen. (Se ”Färdinformationsdisplay” på sid 214 i del 1–9.)

TUNE (Stationsinställning)

Vrid ”TUNE” medurs för att stega uppåt på frekvensbandet. Vrid ratten moturs för att stega nedåt i frekvens.

Fjärrkontroll för ljudanläggning (rattreglage)

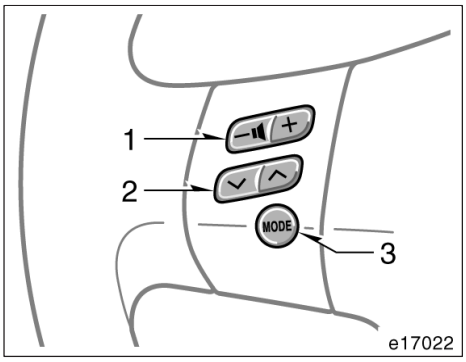

Vissa funktioner i ljudanläggningen kan styras från tangenter på ratten.

Beskrivning av tangenter och funktioner finns på följande sidor.

1. ”– 🔈 +” tangent
2. ”∨ ∧” tangent
3. ”MODE”–tangent

”– 🔈 +” tangent

Tryck på ”+” för att öka volymen. Volymen ökar så länge du trycker på tangenten.

Tryck på ”–” för att minska volymen. Volymen minskar så länge du trycker på tangenten.

”∨ ∧” tangent

Radio

Tangenten har följande funktioner—

Välja snabbvalsstation:
Tryck lätt på ”∧” eller ”∨” tangenten och släpp den. Tryck en gång till för att fortsätta till nästa station.

Söka fram en station:
Tryck och håll in ”∧” eller ”∨”–sidan av tangenten tills du hör ett pip. Tryck en gång till för att fortsätta till nästa station. Om du vid stationssökning trycker på valfri sida av tangenten kommer sökningen att avbrytas.

Gå uppåt eller nedåt på frekvensbandet genom att hålla in tangenten även efter att du hört ett pip. När du släpper tangenten börjar radion att söka uppåt eller nedåt efter en station. Tryck en gång till för att fortsätta till nästa station.

CD–spelare

Med den här tangenten kan du gå framåt eller bakåt till andra melodier.

Tryck lätt och släpp ”∧” eller ”∨”–sidan av tangenten tills melodin som du vill lyssna på är inställd. Om du vill gå till början av den melodi du just lyssnar på skall du bara göra ett kort tyck på ”∨”–sidan av tangenten.

Endast CD–växlare—

Tryck och håll kvar ”∧” eller ”∨”–sidan av tangenten tills skivan som du vill lyssna på är inställd.

”MODE”–tangent

Tryck på ”MODE” för att välja inställning. Med varje tryckning ändras läget i ordningsföljd om det önskade läget är klart för användning.

Tryck lätt på ”MODE” för att sätta på systemet.

Stäng av ljudanläggningen genom att hålla in tangenten ”MODE” tills du hör ett pip.

Tips för användning av ljudanläggningen

OBSERVERA

För att undvika skador på ljudanläggningen:

- ***Var försiktig så att du inte spiller drycker på ljudanläggningen.***
- ***Du får inte sätta in annat än CD–skivor i skivfacket.***
- ***Vid användning av mobiltelefon inne i eller i närheten av bilen kan det uppstå vissa störningar i högtalarna. Detta betyder inte att det är fel på anläggningen.***

RADIOMOTTAGNING

FM–signaler har en räckvidd på ungefär 40 km. När du avlägsnar dig från sändaren kan du bli tvungen att fininställa inställningen och vrida upp ljudet då mottagningen försämras. Genom att radiovågorna från en FM–sändare går rakt, som en ljusstråle, kan berg och stora byggnader ibland avskärma FM–mottagning. Detta är normalt för FM–sändningar och betyder inte att det är något fel på radion.

SKÖTSEL AV CD–SPELAREN OCH CD–SKIVORNA

- Spelaren är bara avsedd för 12 cm CD–skivor.
- Mycket höga temperaturer kan göra att CD–spelaren inte fungerar. Använd luftkonditioneringen för att kyla ner bilen innan du börjar att spela CD–skivor om det är varmt ute.

- Vid körning på gropiga vägar eller vid vibrationer av andra orsaker kan CD–spelaren hoppa över vissa melodier.
- Fukt i CD–spelaren kan leda till att det inte hörs något ljud, trots att CD–spelaren tycks fungera som vanligt. Tag i så fall ut magasinet ur spelaren och vänta tills fukten har avdunstat.

⚠ VARNING

CD–spelare fungerar med hjälp av osynligt laserljus som kan vara skadligt om det riktas ut ur apparaten. Använd CD–spelaren på rätt sätt.

Z17029

- Använd endast CD–skivor med den märkning som bilden visar. Följande produkter går eventuellt inte att spela upp i din CD–spelare.

  Kopieringsskyddad CD
  CD–R (Inspelningsbar CD)
  CD–RW (Omskrivningsbar CD)
  CD–ROM

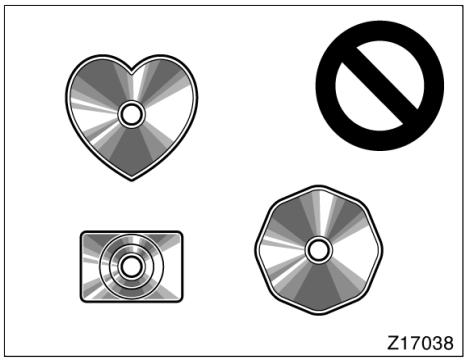

Skivor med avvikande format

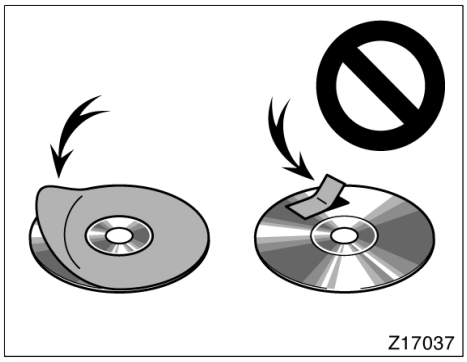

Skivor med etiketter

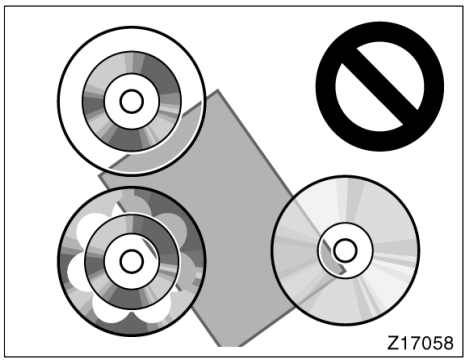

Transparenta/genomskinliga skivor

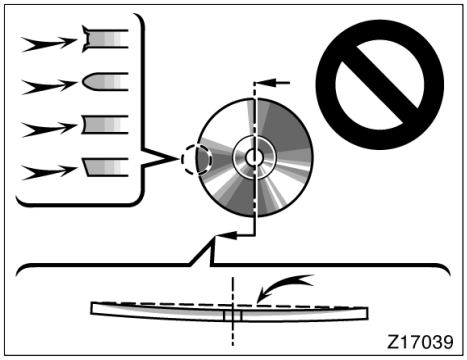

Skivor av låg kvalitet

OBSERVERA

Använd inte skivor med avvikande format, transparenta/genomskinliga skivor, skivor av låg kvalitet eller med etiketter, som bilderna visar. Sådana skivor kan skada CD–spelaren eller CD–växlaren, ibland går det inte att mata ut dem.

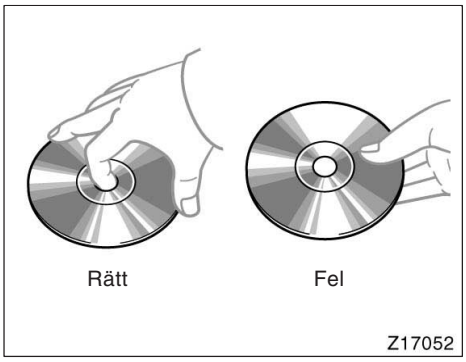

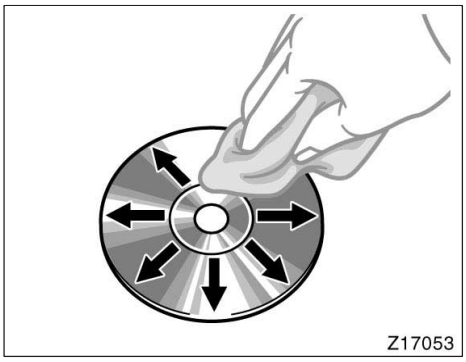

- Hantera CD–skivorna varsamt, särskilt när du sätter in dem i magasinet. Tag endast i kanterna och böj dem inte. Undvik att sätta fingeravtryck på dem, särskilt på den blanka sidan.
- Smuts, repor, hål och andra skador, liksom skeva och böjda skivor kan göra att CD–spelaren antingen hoppar över ett visst parti eller spelar samma parti gång på gång. (Håll skivan mot ljuset för att se om det finns några skador på den.)
- Tag ut CD–skivorna ur CD–spelaren när du inte lyssnar på dem. Förvara dem i fodralen så att de skyddas mot damm, värme och direkt solljus.

Rengöring av CD–skivor: Torka av den med ren, mjuk luddfri trasa, lätt fuktad i vatten. Torka i rät linje från mitten och ut till kanten (inte i cirklar). Torka torrt med en annan mjuk och ren trasa. Använd inte vanliga rengöringsmedel eller antistatmedel för vinylskivor.

Del 1–8
INSTRUMENT OCH MANÖVERORGAN

Luftkonditionering

- Manuell luftkonditionering
  - Reglage 192
  - Inställning av luftventiler 195
  - Tips för användning 196
- Automatisk luftkonditionering
  - Reglage 198
  - Inställning av luftventiler 201
  - Tips för användning 201
- Luftventiler på instrumentpanelen 204
- Kupévärmare 204
- Kontroll och byte av filter till luftkonditioneringen 206

Manuell luftkonditionering—
—Reglage

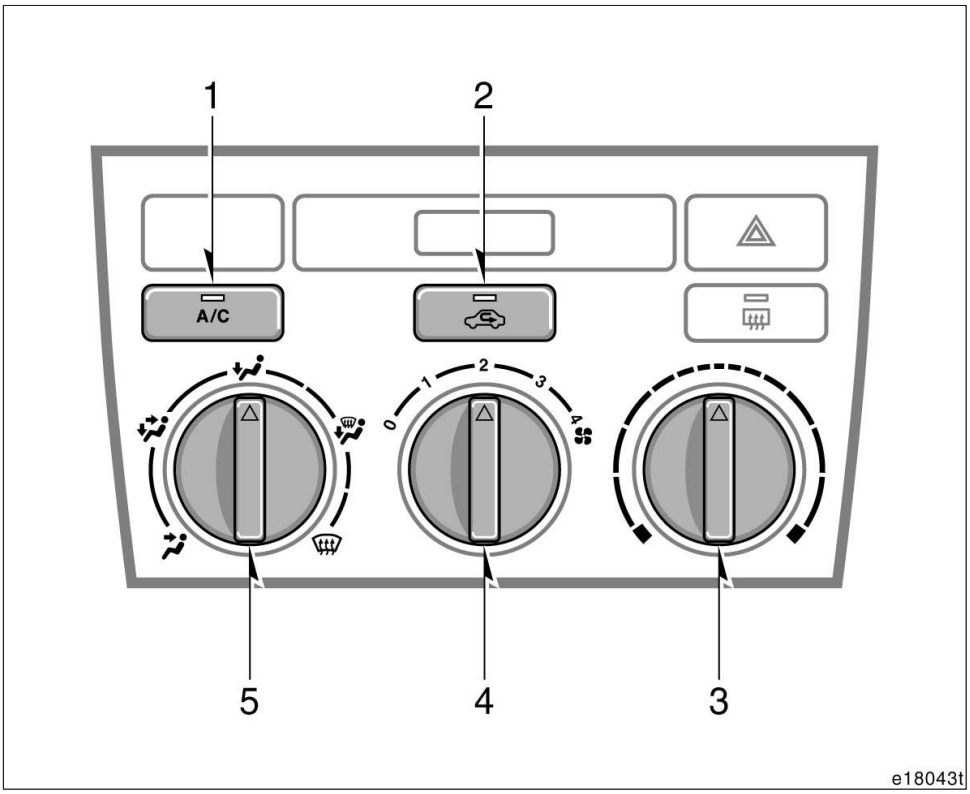

1. ”A/C”–tangent (på vissa modeller)
2. Cirkulationsväljare
3. Temperaturväljare
4. Fläkthastighetsreglage
5. Luftflödesväljare

Fläkthastighetsreglage

Vrid på ratten för att ändra fläkthastigheten—åt höger för att öka och åt vänster för att minska hastigheten.

Temperaturväljare

Vrid ratten för att justera temperaturen—åt höger för högre och åt vänster för lägre temperatur.

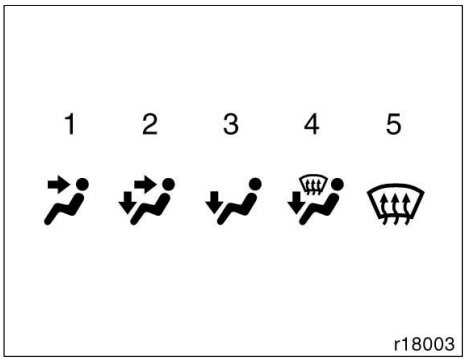

Luftflödesväljare

Du kan välja genom vilka ventiler luften skall ledas in i kupén. Vrid på ratten till önskad symbol.

1. **Instrumentpanel—**Luften kommer huvudsakligen ut ur luftventilerna i instrumentpanelen.
2. **Två nivåer—**Luften kommer både ur luftventilerna vid golvet och i instrumentpanelen.
3. **Golv—**Luften kommer huvudsakligen ur luftventilerna vid golvet. På vissa modeller kommer kalluft genom mittluftventilerna även när temperaturratten står på varmt läge.
4. **Golv/vindruta—**Luften kommer huvudsakligen ut ur luftventilerna vid golvet och vindrutan. På vissa modeller kommer kalluft genom mittluftventilerna även när temperaturratten står på varmt läge.
5. **Vindruta—**Luften kommer huvudsakligen ut ur luftventilerna på instrumentpanelen. På vissa modeller kommer kalluft genom mittluftventilerna även när temperaturratten står på varmt läge.

   I det här läget väljs friskluft utifrån automatiskt. Detta ger klar sikt genom vindrutan snabbare.

   Tryck på luftintagstangenten igen för att återgå till ÅTERCIRKULERING av luften.

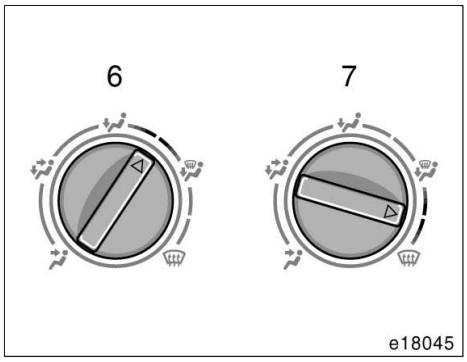

6. **Mellan Golv och Golv/Vindruta—**Luften kommer huvudsakligen ur luftventilerna vid golvet.
7. **Mellan Golv/Vindruta och Vindruta—**Luften kommer huvudsakligen ur luftventilerna vid vindrutan.

Ytterligare information finns under ”—Inställning av luftventiler” nedan.

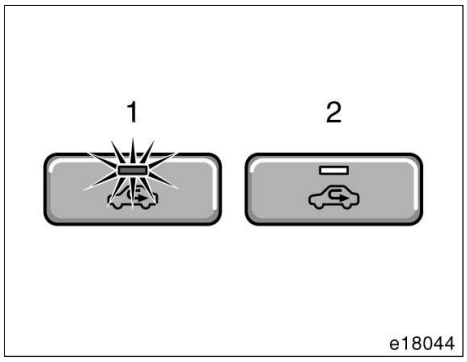

Cirkulationsväljare

Tryck på tangenten för att välja friskluft eller återcirkulation.

1. **Återcirkulation** (indikeringslampan lyser)—Återcirkulerar luften inne i kupén.
2. **Friskluft** (indikeringslampan släckt)—Luft utifrån går in i systemet.

För att undvika att vindrutan immar igen kan luftintagsläget ibland växla till friskluft.

Tryck på luftintagstangenten igen för att återgå till återcirkulation av luften.

”A/C”–tangent

Tryck på ”A/C”–tangenten för att starta luftkonditioneringen. ”A/C”–tangenten tänds. Tryck på tangenten igen för att stänga av luftkonditioneringen.

På vissa modeller—Om indikeringslampan i ”A/C”–tangenten blinkar är det något fel i luftkonditioneringssystemet och luftkonditioneringen stängs av automatiskt. Om detta inträffar bör du köra bilen till en auktoriserad Toyota–återförsäljare eller –verkstad eller annan verkstad med motsvarande kvalifikationer och utrustning.

—Inställning av luftventilerna

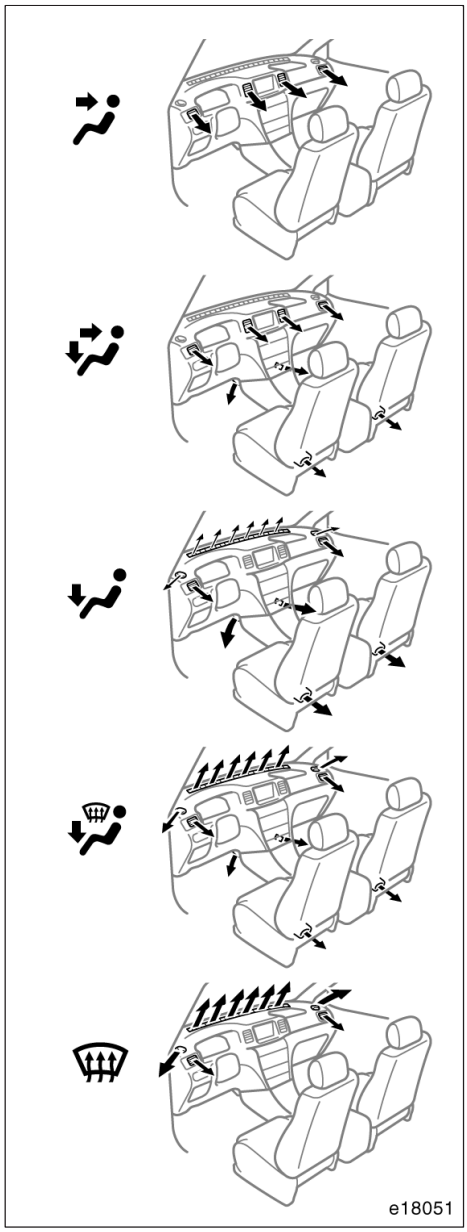

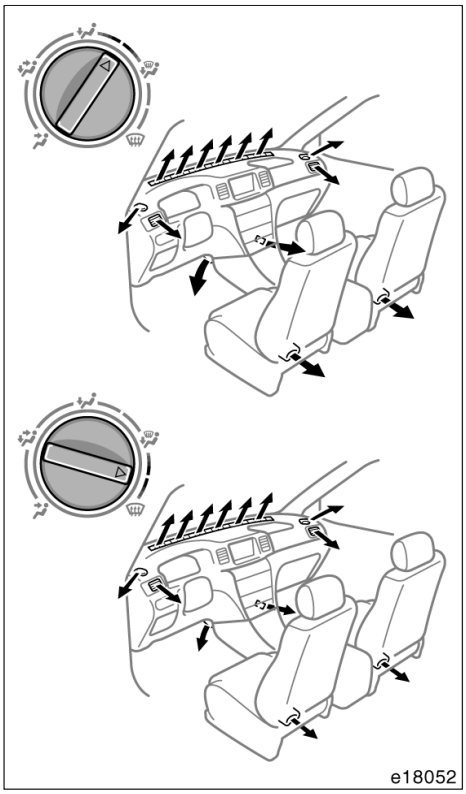

—Tips för användning

- För att snabbt få kallare luft inne i bilen om den har stått parkerad i starkt solsken bör du köra de första minuterna med fönstren helt öppna. När den värsta hettan vädrats ut kan du stänga fönstren så att luftkonditioneringen kan kyla kupén snabbare.
- Kontrollera att luftintagen framför vindrutan är fria från skräp, löv, snö etc.
- Rikta inte kall luft mot vindrutan vid fuktigt väder. Vindrutan kan imma igen på grund av temperaturskillnaden mellan luften på vindrutans in– och utsidor.
- Håll området under framstolarna fritt så att luften kan cirkulera fritt i bilen.
- Om det är kallt bör du börja med att köra fläkten med högsta hastighet under någon minut för att snabbare få bort snö och fukt från luftintag och luftkanaler. Detta kan minska imbildningen på rutorna.
- Håll samtliga fönster stängda när du kör på dammiga vägar. Om damm som rörs upp av bilen ändå sugs in i kupén rekommenderar vi att du ställer cirkulationsväljaren på friskluft och fläktomkopplaren i valfritt läge, utom ”0”.
- Om du kör bakom en annan bil på dammig väg eller om det är blåsigt och dammigt ute rekommenderar vi att du tillfälligt ställer cirkulationsväljaren på Återcirkulation. Luftintagen stängs då så att luft och damm på utsidan inte kommer in i kupén.

Uppvärmning

För bästa resultat ställs reglagen så här:

Fläkthastighet—Valfri utom ”0”
Temperatur—Mot **varmt** (rött område)
Luftintag—Friskluft (luft utifrån)
Luftflöde—Golv
Luftkonditionering—Avstängd

- Välj återcirkulation under de första minuterna för snabbast möjliga uppvärmning av luften i kupén. Ställ om till friskluft utifrån när det börjar bli varmt i bilen för att förhindra imbildning på rutorna.
- Tryck på ”A/C”–tangenten för avfuktning i samband med uppvärmning.
- Rikta luftströmmen genom golv–/vindruteventilerna för att värma upp kupén samtidigt med borttagning av imma eller frost från vindrutan.

Luftkonditionering

För bästa resultat ställs reglagen så här:

Fläkthastighet—Valfri utom ”0”
Temperatur—Mot **kallt** (blått område)
Luftintag—Friskluft (luft utifrån)
Luftflöde—Instrumentpanel
Luftkonditionering—På

- Välj återcirkulation för snabbare nedkylning av luften i kupén under ett par minuter.

Ventilation

För bästa resultat ställs reglagen så här:

Fläkthastighet—Valfri utom ”0”
Temperatur—Mot **kallt** (blått område)
Luftintag—Friskluft (luft utifrån)
Luftflöde—Instrumentpanel
Luftkonditionering—Avstängd

Imma på vindrutan

Vindrutans insida

För bästa resultat ställs reglagen så här:

Fläkthastighet—	Valfri utom ”0”
Temperatur—	Mot **varmt** (rött område) för uppvärmning; eller mot **kallt** (blått område) för kylning
Luftintag—Friskluft	(luft utifrån)
Luftflöde—Vindruta	
Luftkonditionering—På	

När du vrider luftflödesväljaren mot vindruteläget väljs automatiskt friskluft utifrån. Detta ger klar sikt genom vindrutan snabbare.

Tryck på luftintagstangenten igen för att återgå till ÅTERCIRKULERING av luften.

- Rikta inte kalluft mot vindrutan om det är fuktigt ute. Vindrutan kan imma igen på grund av temperaturskillnaden mellan vindrutans ut– och insida.

Frost på vindrutan

Vindrutans utsida

För bästa resultat ställs reglagen så här:

Fläkthastighet—	Valfri utom ”0”
Temperatur—	Mot **varmt** (rött område)
Luftintag—Friskluft	(luft utifrån)
Luftflöde—Vindruta	
Luftkonditionering—Avstängd	

När du vrider luftflödesväljaren mot vindruteläget väljs automatiskt friskluft utifrån. Detta ger klar sikt genom vindrutan snabbare.

Tryck på luftintagstangenten igen för att återgå till ÅTERCIRKULERING av luften.

- Välj inställningen golv/vindruta för att värma upp kupén och samtidigt avfrosta vindrutan.

Automatisk luftkonditionering—
—Reglage

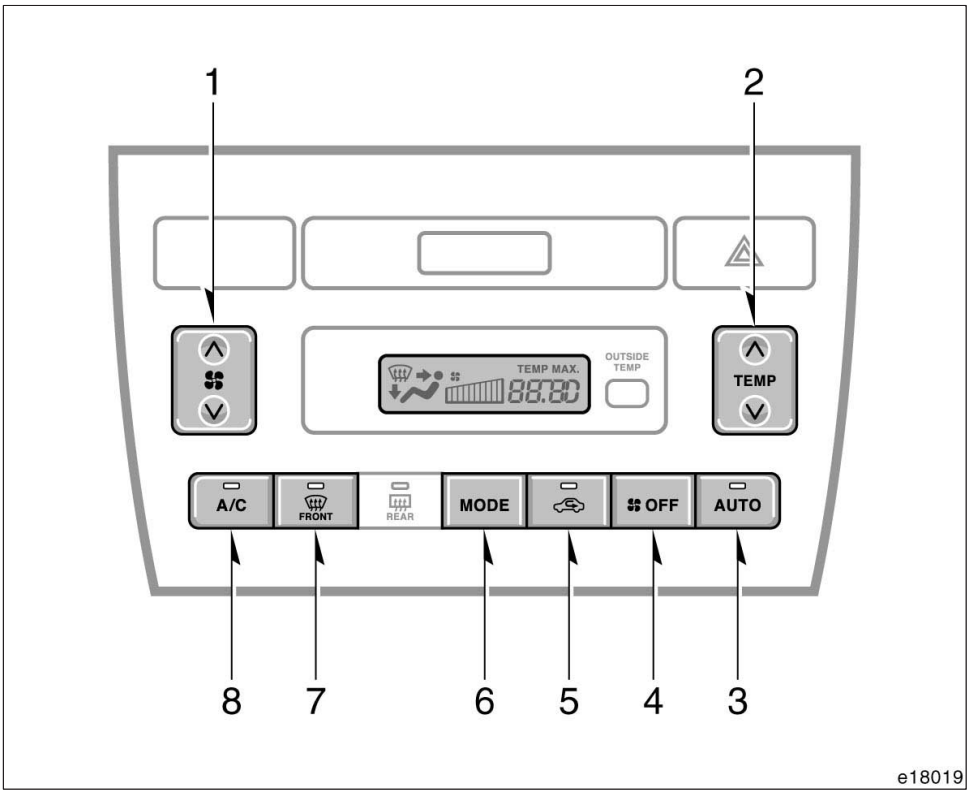

1. Fläkthastighetsreglage
2. ”TEMP”–tangent
3. ”AUTO” (luftkonditionering)
4. ”OFF”–tangent
5. Cirkulationsväljare
6. ”MODE” (Luftfördelningsväljare)
7. Luftflödestangent vindruta
8. ”A/C”–tangent

”AUTO” (luftkonditionering)

Tryck på ”AUTO”–tangenten för att få automatisk luftkonditionering. En indikeringslampa visar att du har valt automatdrift.

I läge AUTO väljer systemet automatiskt bästa kombinationen av fläkthastighet, luftflöde, luftintag och till/från med hänsyn till den inställda temperaturen.

När du trycker på ”AUTO”–tangenten med luftintaget på friskluft kan invändig cirkulation användas för maximal kylning.

Du kan också använda manuella reglage om du vill välja dina egna inställningar.

Stäng av automatiskt läge genom att trycka på luftflödesväljaren eller fläkthastighetsreglaget.

Fläkthastighetsreglage

Tryck på ”∧” (öka) respektive ”∨” (minska) för att ställa in fläkthastigheten.

I automatläge behöver du inte justera fläkthastigheten, om du inte vill ha en annan hastighet.

”TEMP”–tangent

Tryck på ”∧” för att höja temperaturen respektive ”∨” för att sänka den.

”MAX COLD” visas när du ställer in systemet på maximal kylning, ”MAX HOT” visas när du ställer in på maximal uppvärmning.

”OFF”–tangent

Tryck på tangenten för att stänga av luftkonditioneringen.

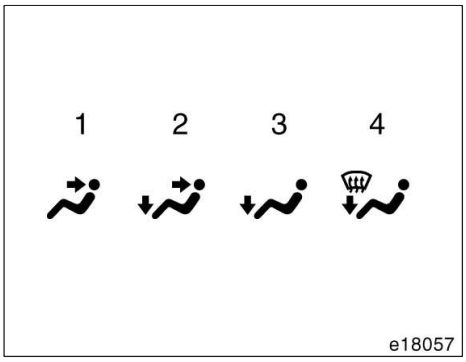

”MODE” (Luftfördelningsväljare)

Tryck på ”MODE” för att välja genom vilka ventiler luften skall strömma ut.

I automatläge behöver du inte justera luftflödet, om du inte vill att luften skall komma från annat håll.

1. **Instrumentpanel—**Luften kommer huvudsakligen ut ur luftventilerna i instrumentpanelen.
2. **Två nivåer—**Luften kommer både ur luftventilerna vid golvet och i instrumentpanelen.
3. **Golv—**Luften kommer huvudsakligen ur luftventilerna vid golvet.
4. **Golv/vindruta—**Luften kommer främst ut ur luftventilerna vid golvet och vid vindrutan.

Luftflödestangent Vindruta

När du trycker på den här tangenten kommer luften huvudsakligen ur ventilerna på instrumentpanelen och luftintag utifrån ställs in automatiskt. Detta ger klar sikt genom vindrutan snabbare.

Tryck på luftintagstangenten igen för att återgå till ÅTERCIRKULERING av luften.

Tryck på samma tangent igen för att återgå till det senaste inställda luftflödesläget.

Tryck på vindrutetangenten för att koppla in den defrosterlänkade luftkonditioneringen. Samtidigt tänds ”A/C”–tangenten vare sig den är intryckt eller ej. Vindrutan får snabbare fri sikt på detta sätt.

Tryck på ”A/C”–tangenten igen för att stänga av själva luftkonditioneringen.

När ”A/C”–tangenten inte är intryckt stängs luftkonditioneringen av om en annan luftflödestangent trycks in.

Ytterligare information finns under ”—Inställning av luftventiler” nedan.

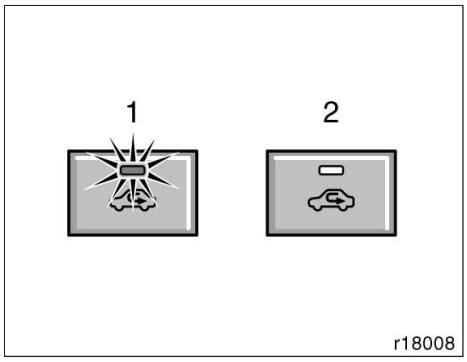

Cirkulationsväljare

Tryck på tangenten för att välja friskluft eller återcirkulation.

1. **Återcirkulation—**Återcirkulerar luften inne i kupén.
2. **Friskluft—**Luft utifrån går in i systemet.

”A/C”—tangent

Tryck på ”A/C”–tangenten för att starta luftkonditioneringen. ”A/C”–tangenten tänds. Tryck på tangenten igen för att stänga av luftkonditioneringen.

Om indikeringslampan i ”A/C”–tangenten blinkar är det något fel i luftkonditioneringssystemet och luftkonditioneringen stängs av automatiskt. Om detta inträffar bör du köra bilen till en auktoriserad Toyota–återförsäljare eller –verkstad eller annan verkstad med motsvarande kvalifikationer och utrustning.

—Inställning av luftventilerna

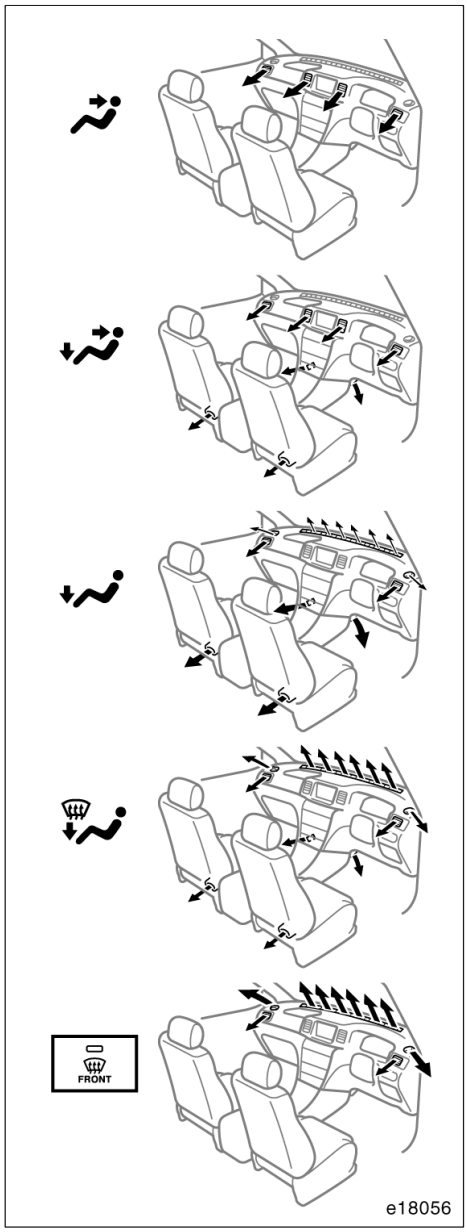

—Tips för användning

- För att snabbt få kallare luft inne i bilen om den har stått parkerad i starkt solsken bör du köra de första minuterna med fönstren helt öppna. När den värsta hettan vädrats ut kan du stänga fönstren så att luftkonditioneringen kan kyla kupén snabbare.
- Kontrollera att luftintagen framför vindrutan är fria från skräp, löv, snö etc.
- Rikta inte kall luft mot vindrutan vid fuktigt väder. Vindrutan kan imma igen på grund av temperaturskillnaden mellan luften på vindrutans in– och utsidor.
- Håll området under framstolarna fritt så att luften kan cirkulera fritt i bilen.
- Om det är kallt bör du börja med att köra fläkten med högsta hastighet under någon minut för att snabbare få bort snö och fukt från luftintag och luftkanaler. Detta kan minska imbildningen på rutorna.
- Håll samtliga fönster stängda när du kör på dammiga vägar. Om damm som rörs upp av bilen ändå sugs in i kupén när fönstren är stängda rekommenderar vi att du ställer cirkulationsväljaren på FRISKLUFT och fläktomkopplaren i valfritt läge.
- Om du kör bakom en annan bil på dammig väg eller om det är blåsigt och dammigt ute rekommenderar vi att du tillfälligt ställer cirkulationsväljaren på Återcirkulation. Luftintagen stängs då så att luft och damm på utsidan inte kommer in i kupén.

Uppvärmning

För bästa resultat ställs reglagen så här:

—Automatisk funktion

Tryck på ”AUTO”—tangenten.
Temperatur—Ställ in önskad temperatur
Luftintag—Friskluft (luft utifrån)
Luftkonditionering—Avstängd

—Manuell funktion

Fläkthastighet—Ställ in önskad hastighet
Temperatur—Mot hög temperatur
Luftintag—Friskluft (luft utifrån)
Luftflöde—Golv
Luftkonditionering—Avstängd

- Välj återcirkulation under de första minuterna för snabbast möjliga uppvärmning av luften i kupén. Ställ om till friskluft utifrån när det börjar bli varmt i bilen för att förhindra imbildning på rutorna.
- Tryck på ”A/C”–tangenten för avfuktning i samband med uppvärmning.
- Rikta luftströmmen genom golv–/vindruteventilerna för att värma upp kupén samtidigt med borttagning av imma eller frost från vindrutan.

Luftkonditionering

För bästa resultat ställs reglagen så här:

—Automatisk funktion

Tryck på ”AUTO”—tangenten.
Temperatur—Ställ in önskad temperatur
Luftintag—Friskluft (luft utifrån)
Luftkonditionering—På

—Manuell funktion

Fläkthastighet—Ställ in önskad hastighet
Temperatur—Mot låg temperatur
Luftintag—Friskluft (luft utifrån)
Luftflöde—Instrumentpanel
Luftkonditionering—På

- Välj återcirkulation för snabbare nedkylning av luften i kupén under ett par minuter.

Ventilation

För bästa resultat ställs reglagen så här:

—Automatisk funktion

Tryck på ”AUTO”—tangenten.
Temperatur—Mot låg temperatur
Luftintag—Friskluft (luft utifrån)
Luftkonditionering—Avstängd

—Manuell funktion

Fläkthastighet—Ställ in önskad hastighet
Temperatur—Mot låg temperatur
Luftintag—Friskluft (luft utifrån)
Luftflöde—Instrumentpanel
Luftkonditionering—Avstängd

Borttagning av frost och imma från vindrutan

—Vindrutans insida

För bästa resultat ställs reglagen så här:

—Automatisk funktion

Temperatur—Mot hög temperatur för värme, mot låg temperatur för kylning
Luftintag—Friskluft (luft utifrån)
Luftflöde—Vindruta

—Manuell funktion

Fläkthastighet—Ställ in önskad hastighet
Temperatur—Mot hög temperatur för värme, mot låg temperatur för kylning
Luftintag—Friskluft (luft utifrån)
Luftflöde—Vindruta

När du trycker på knappen för luftström mot vindrutan väljs automatiskt friskluft utifrån. Detta ger klar sikt genom vindrutan snabbare.

Tryck på luftintagstangenten igen för att återgå till ÅTERCIRKULERING av luften.

Tryck på vindrutetangenten för att koppla in den defrosterlänkade luftkonditioneringen. Samtidigt tänds ”A/C”–tangenten vare sig den är intryckt eller ej. Vindrutan får snabbare fri sikt på detta sätt.

Tryck på ”A/C”–tangenten igen för att stänga av själva luftkonditioneringen.

När ”A/C”–tangenten inte är intryckt stängs luftkonditioneringen av om en annan luftflödestangent trycks in.

- Rikta inte kalluft mot vindrutan om det är fuktigt ute. Vindrutan kan imma igen på grund av temperaturskillnaden mellan vindrutans ut– och insida.

—Vindrutans utsida

För bästa resultat ställs reglagen så här:

—Automatisk funktion

Temperatur—Mot hög temperatur
Luftintag—Friskluft (luft utifrån)
Luftflöde—Vindruta
Luftkonditionering—Avstängd

—Manuell funktion

Fläkthastighet—Ställ in önskad hastighet
Temperatur—Mot hög temperatur
Luftintag—Friskluft (luft utifrån)
Luftflöde—Vindruta
Luftkonditionering—Avstängd

När du trycker på knappen för luftström mot vindrutan väljs automatiskt friskluft utifrån. Detta ger klar sikt genom vindrutan snabbare.

Tryck på luftintagstangenten igen för att återgå till ÅTERCIRKULERING av luften.

Tryck på vindrutetangenten för att koppla in den defrosterlänkade luftkonditioneringen. Samtidigt tänds ”A/C”–tangenten vare sig den är intryckt eller ej. Vindrutan får snabbare fri sikt på detta sätt.

Tryck på ”A/C”–tangenten igen för att stänga av själva luftkonditioneringen.

När ”A/C”–tangenten inte är intryckt stängs luftkonditioneringen av om en annan luftflödestangent trycks in.

- Välj inställningen golv/vindruta för att värma upp kupén och samtidigt avfrosta vindrutan.

Luftventiler på instrumentpanelen

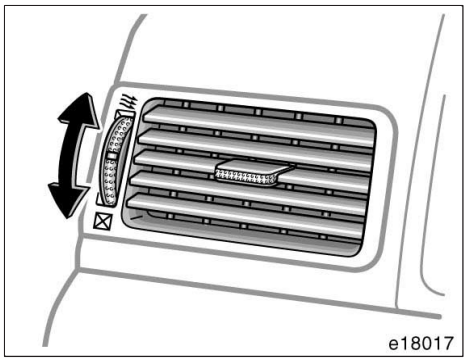

Sidoventiler

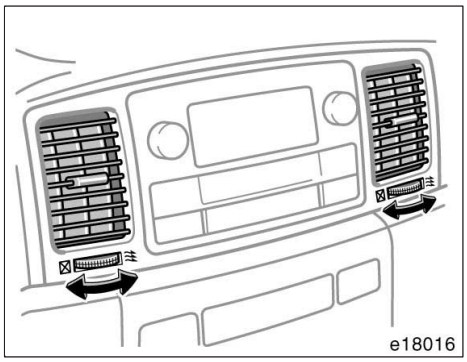

Mittenventiler

Kontrollera inställningen av luftventilerna om luftflödet inne i kupén är dåligt. Bilden visar hur du öppnar och stänger luftventilerna.

Kupévärmare (av förbränningstyp)

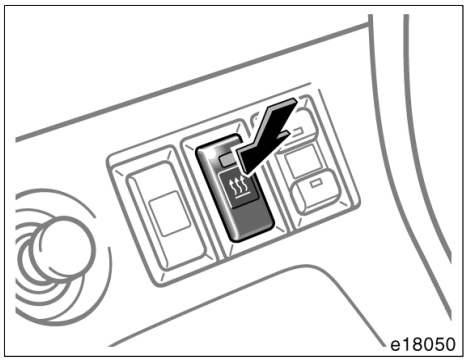

Den extra kupévärmaren är avsedd att hålla kupén varm när det är mycket kallt.

Starta kupévärmaren genom att trycka på strömbrytaren som bilden visar.

Motorn måste vara igång.

En indikeringslampa lyser när kupévärmaren är i funktion.

Värmaren tänds cirka 75 sekunder efter att du tryckt på strömbrytaren och det tar ytterligare cirka 70 sekunder innan der ger full värme.

Systemet anpassar effekten automatiskt varefter motorns kylarvätska värms upp och övertar uppvärmningen av kupén.

När kupévärmaren kopplas på och stängs av kan litet vit rök synas och en viss lukt kännas från avgasröret som mynnar ut under bilen. Om det är mycket kallt kan det även komma ånga ur avgasröret. Detta är helt normalt.

Stäng av kupévärmaren på något av följande sätt.

- **Tryck en gång till på tangenten.**
- **Stäng av motorn.**

Ett ljud kan höras i motorrummet i cirka 2 minuter efter att kupévärmaren har stängts av. Det betyder att kylfläktarna är igång för att kyla ner delarna i systemet och innebär inte att något är fel.

Efter cirka 2 minuter stannar kylfläktarna och kupévärmaren stängs av helt.

Vi rekommenderar att du inte startar kupévärmaren tidigare är 10 minuter efter det att du stängt av den. I annat fall kan det höras visst oljud när kupévärmaren tänds.

Värmaren måste vara avstängd innan du tankar.

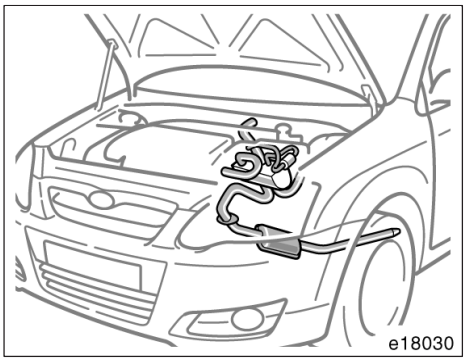

⚠ VARNING

- **Rör inte någon del av kupévärmaren eller avgasröret. De kan vara mycket heta och du kan bränna fingrarna.**
- **Håll brännbart material och brännbara vätskor borta från kupévärmaren och avgasröret. Det kan utgöra en brandfara.**

OBSERVERA

- ***Använd inte felaktigt bränsle eftersom det då kan höras visst oljud när kupévärmaren tänds, det kan också bli korrosion och kupévärmarens livslängd kan förkortas. (Se ”Bränsle” på sid 230 i del 2.)***
- ***Starta och stanna inte kupévärmaren upprepade gånger med fem minuters intervaller eftersom detta kan förkorta komponenternas livslängd. Om motorn måste startas och stannas med korta intervaller (t.ex. vid leveranskörning) skall kupévärmaren vara avstängd.***

- ***Utför inga ändringar av värmaren och öppna den inte utan att först ha kontaktat en auktoriserad Toyota–återförsäljare eller –verkstad eller annan verkstad med motsvarande kvalifikationer och utrustning. Det kan utgöra en brandfara och kupévärmaren kan bli defekt.***
- ***Var försiktig så att du inte stänker vatten eller vätska direkt på kupévärmaren eller bränslepumpen till kupévärmaren. Detta kan göra att kupévärmaren inte fungerar ordentligt.***
- ***Håll luftintag och avgasrör fria från vatten, snö, is, lera etc. Om rören blir igensatta kan det göra att kupévärmaren fungerar dåligt.***
- ***Om du observerar något ovanligt såsom en bränsleläcka, rökbildning eller försämrad funktion skall du stänga av kupévärmaren och låta en auktoriserad Toyota–återförsäljare eller –verkstad eller annan verkstad med motsvarande kvalifikationer och utrustning kontrollera systemet.***

Kontroll och byte av filter till luftkonditioneringen

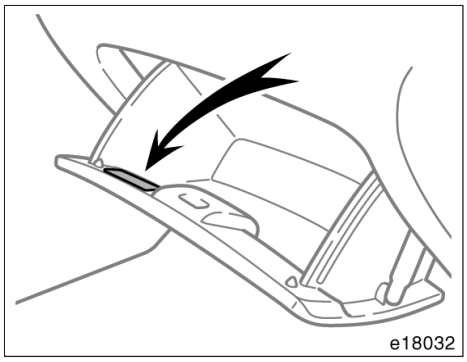

En informationsdekal till luftkonditioneringsfiltret är placerad i handskfackets vänstra sida som bilden visar. Det visar att ett filter är installerat.

Luftkonditioneringsfiltret hindrar att damm kommer in i bilen genom luftkonditioneringsventilen.

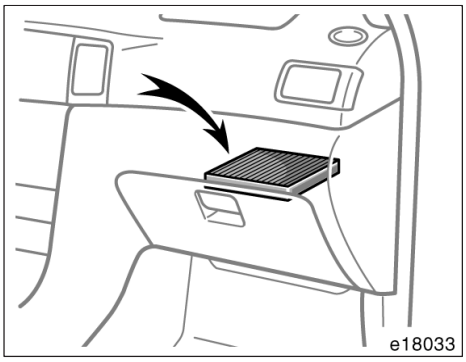

Filtret för luftkonditioneringen är placerat bakom handskfacket.

Detta filter kan bli igensatt om det har använts en längre tid. Filtret behöver bytas om luftflödet verkar strypt i luftkonditionering och värmesystem, eller om bilens rutor lätt blir immiga när luftintaget är inställt på friskluft.

För att bevara luftkonditioneringens effektivitet måste filtret ses över och bytas enligt de angivna intervallen. (Beträffande serviceintervall, se ”Service & Garanti” i bilhandlingarna.)

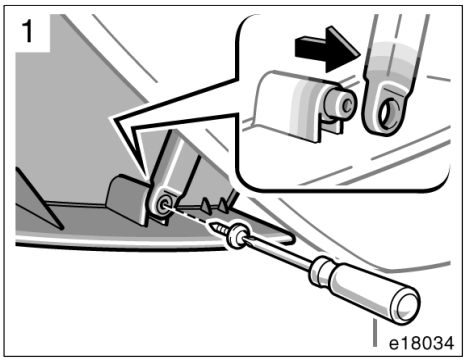

1. Öppna handskfacket. Tag bort skruven med en kryssmejsel och skjut bort dämpare som bilden visar.

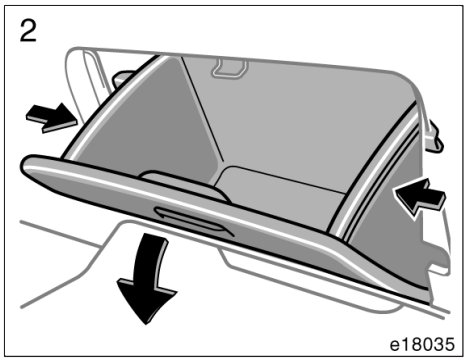

2. **Tryck in sidorna i handskfacket för att lossa hakarna och ta bort handskfacket.**

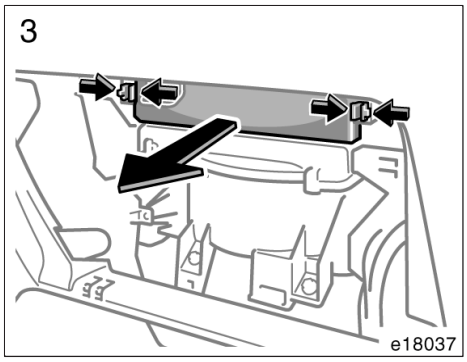

3. **Håll i båda sidorna och tag bort filterlocket.**

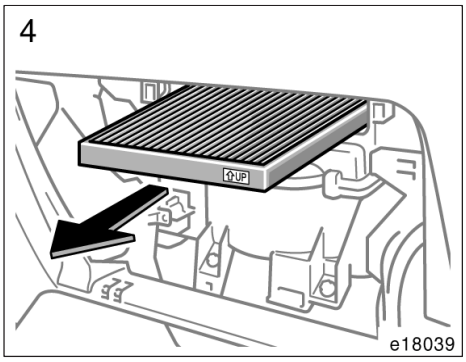

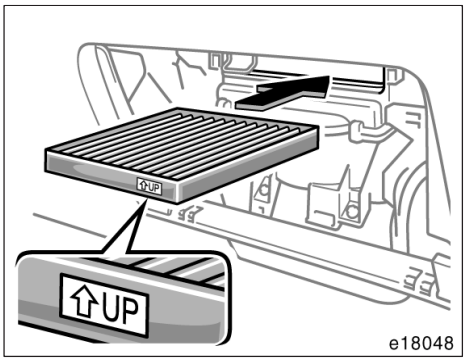

4. Drag ut filterkassetten ur fattningen. Undersök filtrets utsida.

Byt filtret om det är mycket smutsigt.

Kontrollera att pilen pekar uppåt när du sätter tillbaka filtret i kassetten.

INFORMATION
Luftfiltret måste monteras ordenligt i rätt läge. Kör inte med luftfiltret borttaget. Dammfiltreringen kan försämras vilket påverkar luftkonditioneringens funktion.

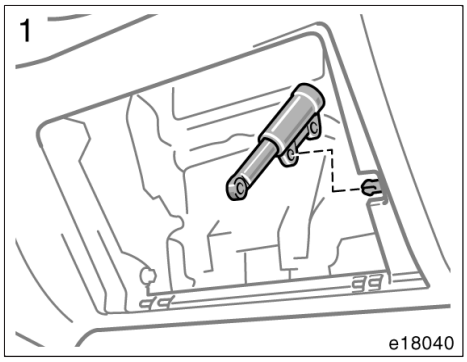

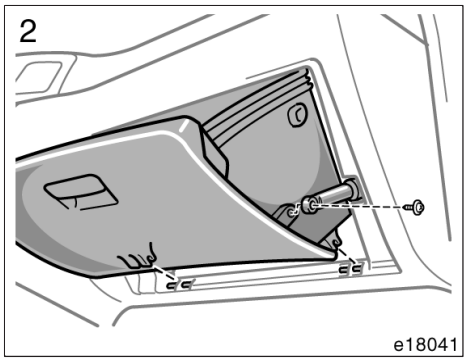

SÄTTA TILLBAKA HANDSKFACKET

1. Sätt in pinnen i hålet på dämparen som bilden visar.
2. Haka fast handskfacket. Förläng dämparen och sätt in skruven i dämparen. Dra åt skruven ordentligt med med en kryssmejsel.

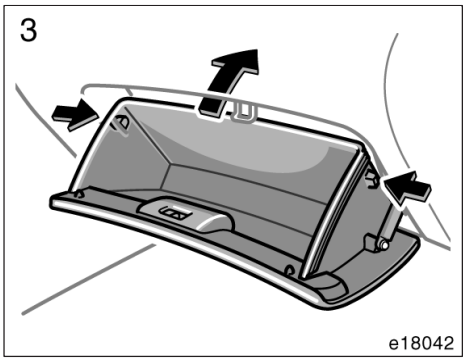

3. Tryck in handsfackets båda sidor och stäng handskfacket.

Del 1–9
INSTRUMENT OCH MANÖVERORGAN

Övrig utrustning

- Färdinformation 214
- Klocka 218
- Utetermometer 218
- Cigarettändare och askkopp 219
- Handskfack 220
- Förvaringsfack 220
- Bakre förvaringsfack 221
- Burkhållare 222
- Flaskhållare 223
- Hållare för förstahjälpen och varningstriangel 224
- Hållare för varningstriangel 224
- Lastsäkringsringar 225
- Insynsskydd 225
- Golvmatta 228

Färdinformationsdisplay—

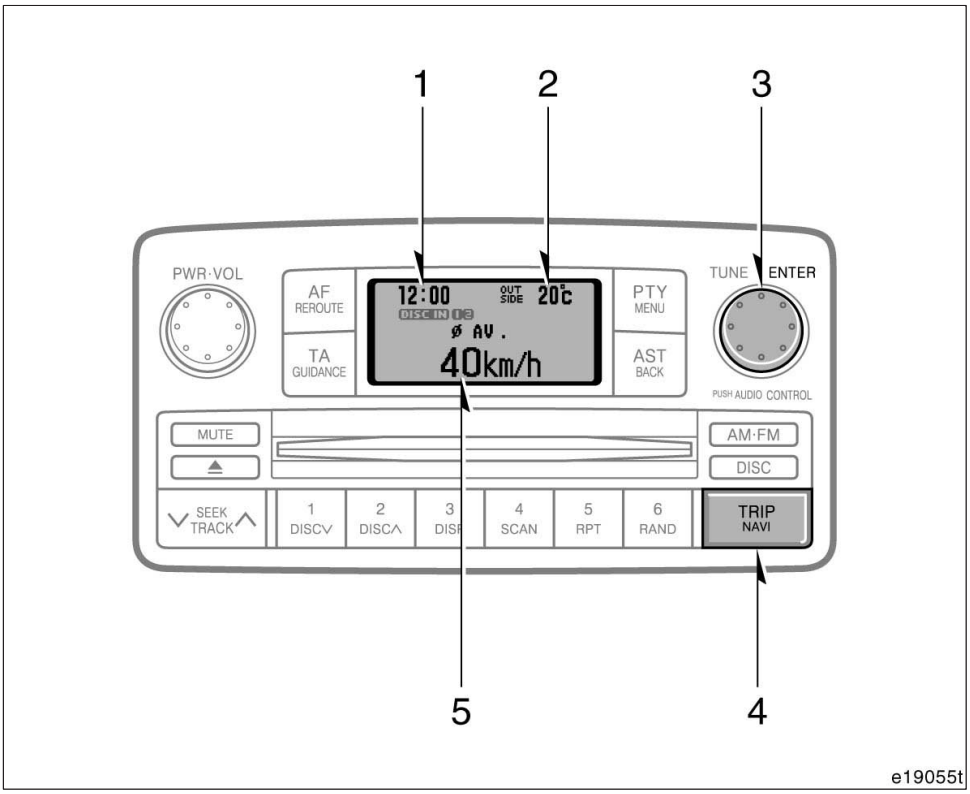

1. Klocka
2. Utetemperatur
3. ”ENTER”–ratt
4. ”TRIP/NAVI” (färdinformation)
5. Färdinformation

—Innan du använder informationsfönstret

Startnyckeln måste vara omvriden för att informationsfönstret skall fungera.

När startnyckeln vrids till ”ON”–läget visas föregående informationsläge.

Om strömförsörjningen till informationsfönstret har varit bortkopplad kommer startläget automatiskt att visas.

Tryck på ”ENTER” och håll reglaget intryckt i minst 2 sekunder så släcks belysningen om den är på och tänds om den är släckt.

⚠ VARNING

Justera inte informationsfönstret under körning. Alla justeringar skall göras när bilen står stilla.

—Klocka (med manuell luftkonditionering)

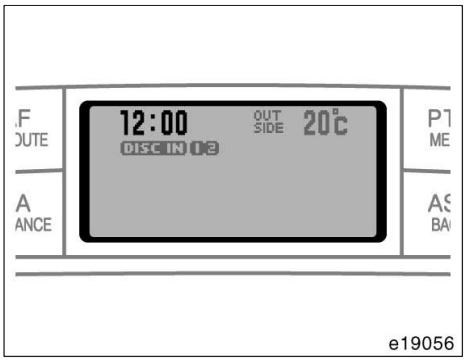

Tryck på ”ENTER” upprepade gånger tills timsiffrorna visas och blinkar.

Ställ in rätt timme: Vrid knappen moturs.
Ställ in rätt minut: Vrid knappen medurs.

När du vill återgå till ljudanläggningen efter att du ställt klockan skall du vänta i ca 15 sekunder, eller tryck på ”TRIP/NAVI”, ”AM·FM” eller ”DISC”–tangenten. (Det bör sitta en skiva i CD–spelaren)

Om strömförsörjningen bryts kommer klockan att automatiskt ställas på 1:00 när strömmen återkommer.

—Utetermometer (med manuell luftkonditionering)

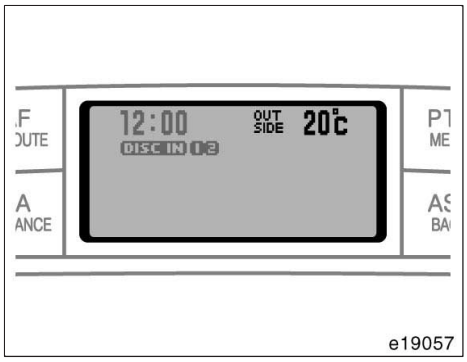

Termometern visar temperaturer från –30°C till 50°C.

Om ett fel har uppstått i systemet visas ”—” eller ingenting i informationsfönstret. Kontakta en auktoriserad Toyota–återförsäljare eller –verkstad, eller annan verkstad med motsvarande kvalifikationer och utrustning om detta skulle ske.

—Färdinformation

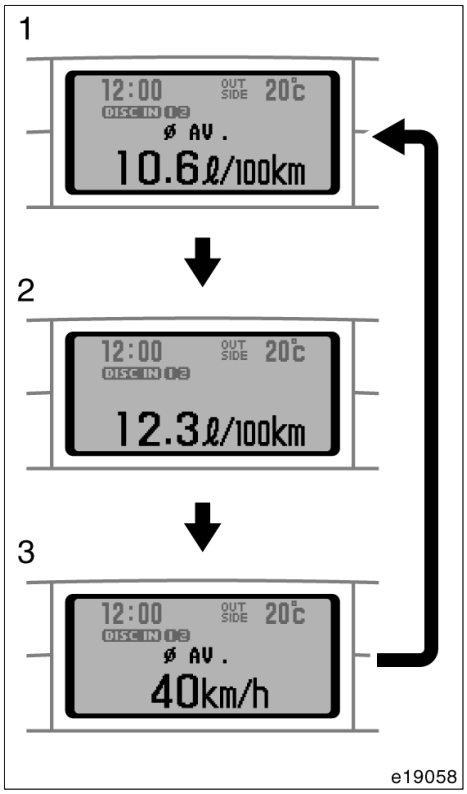

Informationsfönstret ger följande färdinformation.

1. **Genomsnittlig bränsleförbrukning**
2. **Aktuell bränsleförbrukning**
3. **Medelhastighet**

Varje gång du trycker på ”TRIP/NAVI”–knappen visas denna information i tur och ordning.

Värdena som visas indikerar allmänna körförhållanden. Exaktheten varierar med körvanor och körförhållanden.

Koppla in färdinformationen genom att trycka på ”TRIP/NAVI” tills texten visas. Tryck sedan på ”ENTER”–reglaget och vrid på det för att välja enhet.

Det finns tre enheter:
1. liter/100 km, km/h
2. km/liter, km/h
3. mpg (miles/gallon), mph (miles/h)

När du har ställt in enheten trycker du på ”ENTER” tills visningen återgår till audioläge.

1. Genomsnittlig bränsleförbrukning

Den genomsnittliga bränsleförbrukningen beräknas på den totala körsträckan och den totala bränsleförbrukningen sedan motorn startades.

Det visade värdet uppdateras var 10:e sekund.

Du nollställer beräkningen genom att trycka på ”TRIP/NAVI” tills ett pip hörs.

2. Aktuell bränsleförbrukning

Den aktuella bränsleförbrukningen beräknas på körsträckan och bränsleförbrukningen under två sekunder medan motorn är igång.

Det visade värdet uppdateras varannan sekund.

Observera att värdet inte blir exakt i följande fall.

- Bilen har stannat med motorn igång. (I informationsfönstret visas extremt hög bränsleförbrukning.)
- Bilen körs nedför en lång utförsbacke och använder motorbroms. (I informationsfönstret visas extremt låg bränsleförbrukning.)

Beräkningen nollställs när tändningen stängs av.

3. Medelhastighet

Den visade medelhastigheten är beräknad på den totala körsträckan och den totala körtiden medan motorn är igång.

Det visade värdet uppdateras var 10:e sekund.

Du nollställer beräkningen genom att trycka på ”TRIP/NAVI” tills ett pip hörs.

Klocka

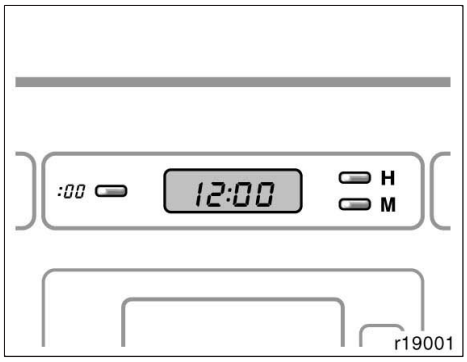

Ställ in rätt timme: Tryck på ”H”–knappen. Ställ in rätt minut: Tryck på ”M”–knappen.

För snabb inställning på hel timme, tryck på ”:00”–knappen.

Till exempel, om ”:00”–knappen trycks ned när klockan är mellan 1:01 och 1:29 ändras tiden till 1:00. Om klockan är mellan 1:30 och 1:59 ändras tiden till 2:00.

Endast reglage för automatisk luftkonditionering–Tändningen måste vara i ”ACC”– eller ”ON”—läge.

Om strömförsörjningen bryts kommer klockan att automatiskt ställas på 1:00 när strömmen återkommer.

Utetermometer

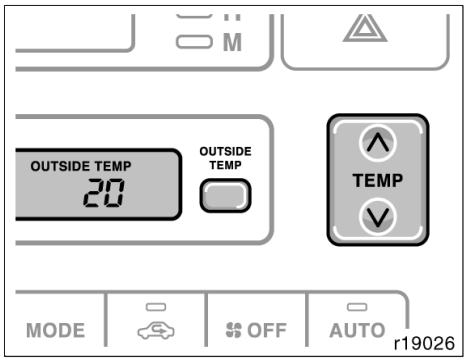

Yttertemperaturen visas i informationsfönstret när du trycker på temperaturväljaren ”OUTSIDE TEMP”.

Tändningen måste vara i ”ON”–läge.

Tryck på knappen en gång till för att stänga av visningen.

När du trycker på ”OUTSIDE TEMP” medan luftkonditioneringen är på visas utetemperaturen. Tryck på ”OUTSIDE TEMP” eller ”TEMP” så växlar visningen tillbaka till luftkonditioneringstemperaturen.

Om utetemperaturen sjunker under 3°C så börjar temperaturvisningen att blinka.

Cigarettändare och askkoppar

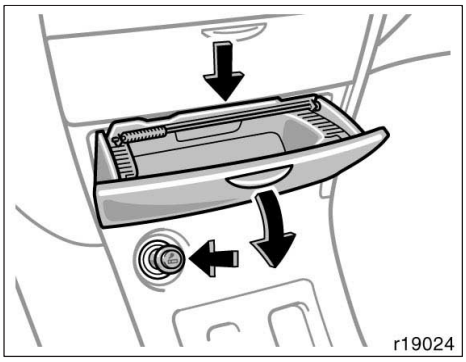

Cigarettändare och askkopp, fram

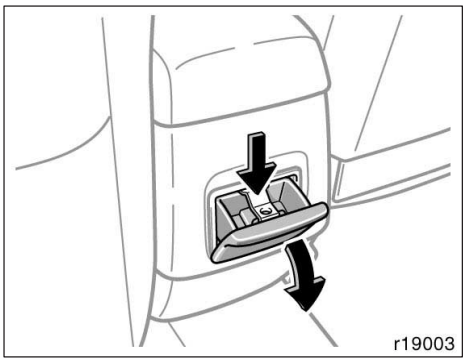

Askkopp, bak

CIGARETTÄNDARE

Tryck in cigarettändaren för att värma upp den. Den skjuts ut automatiskt när den är klar för användning.

Tändningsnyckeln måste stå i ”ACC”–läget om motorn är avstängd.

Håll inte fast cigarettändaren i intryckt läge.

Köp endast original Toyota–tändare eller likvärdig om du måste köpa en ny.

ASKKOPPAR

Drag ut askkoppen när den skall användas.

Släck cigaretten noga i askkoppen när du rökt färdigt så att inte eventuella gamla cigarettfimpar tar eld. Skjut in askkoppen helt efter användning.

Askkoppen tas loss genom att man trycker ner fjäderplattan och drar ut askkoppen.

⚠ VARNING

Stäng alltid askkoppen helt efter användning för att minimera skaderisken vid en olycka eller ett häftigt stopp.

Handskfack

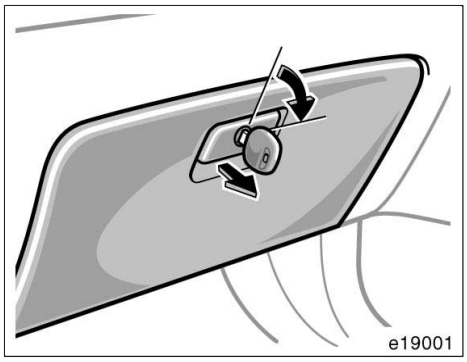

Så här öppnar och stänger du handskfacket.

Öppna: Drag i handtaget.

När instrumentbelysningen är tänd så tänds belysningen i handskfacket när luckan öppnas.

Låsa: Sätt i huvudnyckeln och vrid den medurs.

⚠ VARNING

Handskfacket skall alltid vara stängt under färd för att minimera skaderisken vid en olycka eller ett häftigt stopp.

Förvaringsfack

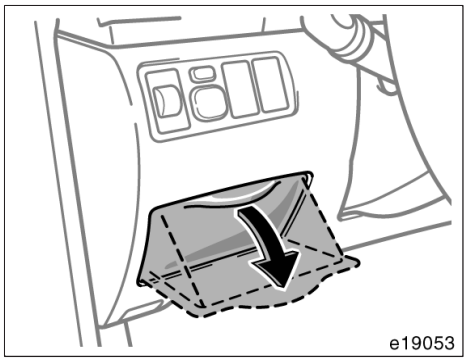

Typ A (instrumentpanel)

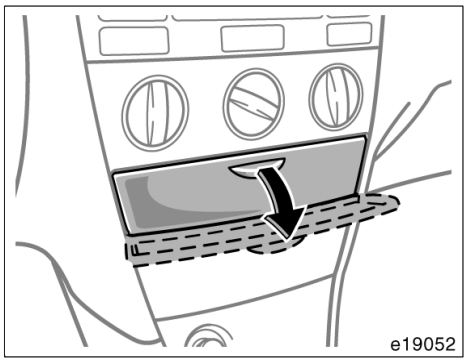

Typ B (instrumentpanel)

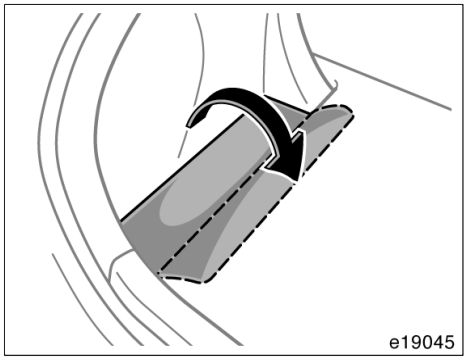

Typ C (bagageutrymmet)

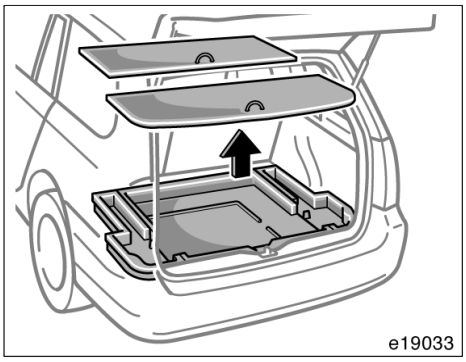

Typ D (bagageutrymmet)

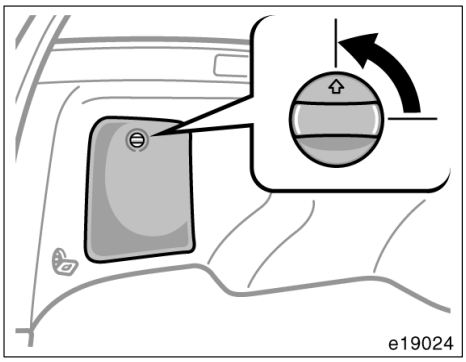

Typ E (bagageutrymmet)

Gör så här för att använda förvaringsfacket.

Typ A och B: Drag i handtaget.
Typ C: Öppna locket.
Typ D: Tag bort den ena eller båda golvpanelerna.
Typ E: Vrid knappen.

⚠ VARNING

Typ A och B: Förvaringsfack skall vara stängda under färd för att minimera skaderisken vid en olycka eller ett häftigt stopp.

Bakre förvaringsfack

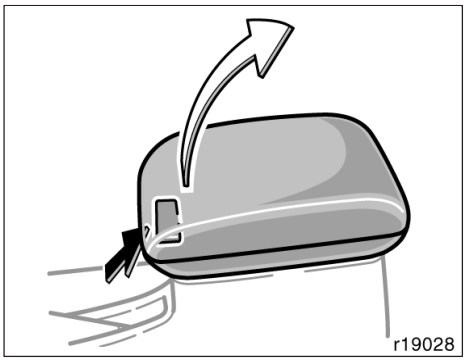

FÖRVARINGSFACK

Drag upp spärren till bakre konsolen samtidigt som du lyfter upp locket när du vill använda förvaringsfacket.

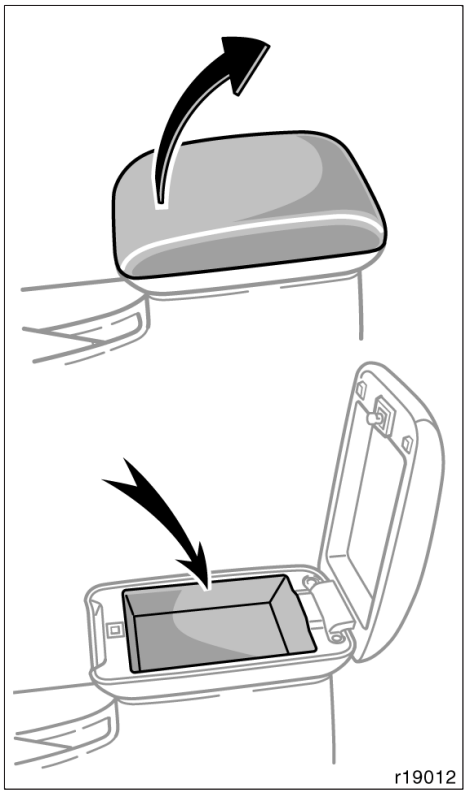

ÖVRE FÖRVARINGSFACK (på vissa modeller)

Lyft upp locket utan att vidröra spärren när du vill använda förvaringsfacket.

Burkhållare

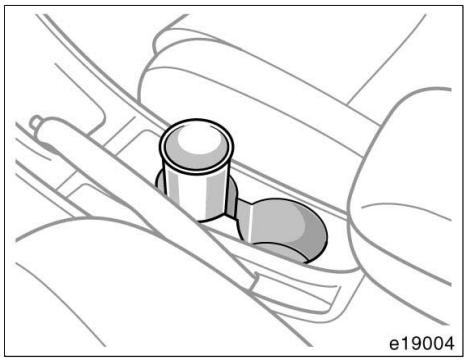

Fram

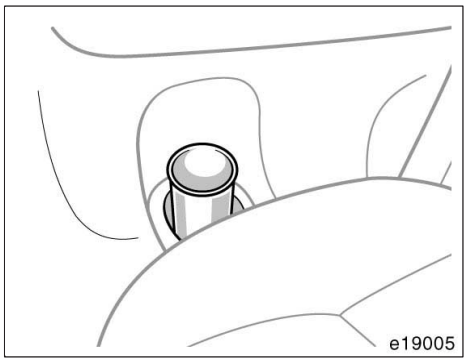

Bak (endast 3D)

Burkhållaren är avsedd för säker förvaring av läskburkar eller muggar.

Burkhållare bak, Kan användas som flaskhållare.

⚠ VARNING

- **Fram—Placera aldrig något annat än läskburkar eller muggar i hållaren. Det finns risk att något kastas ut och orsakar personskador vid häftig inbromsning eller vid en eventuell olycka.**
- **Bak—Använd aldrig burk– eller flaskhållarna för annat syfte än förvaring av burkar, flaskor eller dylikt. Det finns risk att något kan kastas runt i bilen och skada de åkande vid en plötslig inbromsning eller olycka.**

Flaskhållare (3D)

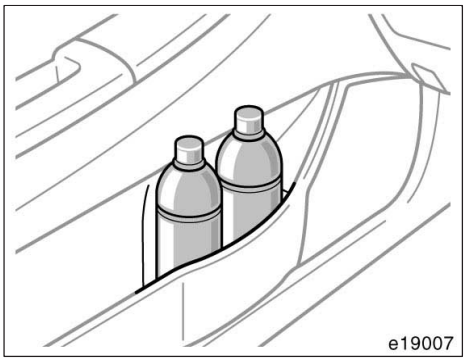

Flaskhållarna på framdörrarna är avsedda för säker förvaring av flaskor.

⚠ VARNING

Använd aldrig burk– eller flaskhållarna för annat syfte än förvaring av burkar, flaskor eller dylikt. Det finns risk att något kan kastas runt i bilen och skada de åkande vid en plötslig inbromsning eller olycka.

OBSERVERA

Placera aldrig en kopp eller öppnad flaska i flaskhållaren. Det finns risk för att innehållet kan spillas ut när dörren öppnas eller stängs.

Hållare för förstahjälpen och varningstriangel (3D/5D)

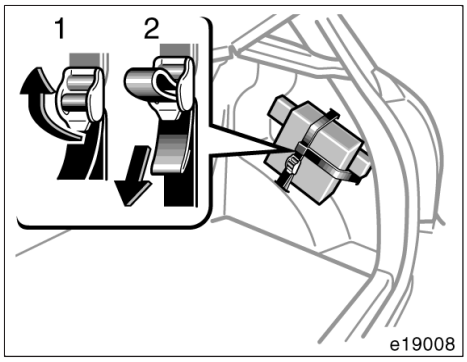

Remmen är avsedd för säker förvaring av en förstahjälpenlåda och en varningstriangel.

En förstahjälpenlåda ingår inte i originalutrustningen, men remmen är avsedd för förvaring av en sådan, vid behov.

1. Lossa: Drag låsspännet uppåt.
2. Drag åt: Drag i remmen.

Kontrollera att förstahjälpenlådan och varningstriangeln sitter fast ordentligt.

Hållare för varningstriangel (Touring)

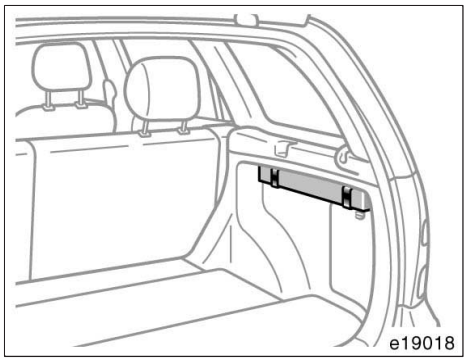

Remmarna är avsedda för säker förvaring av varningstriangeln i bilen.

Själva varningstriangeln ingår som originalutrustning, och remmarna är avsedda att spänna fast denna.

Använd remmarna som bilden visar för att hålla fast varningstriangeln.

Kontrollera att varningstriangeln förvaras på säkert sätt.

Lastsäkringsringar

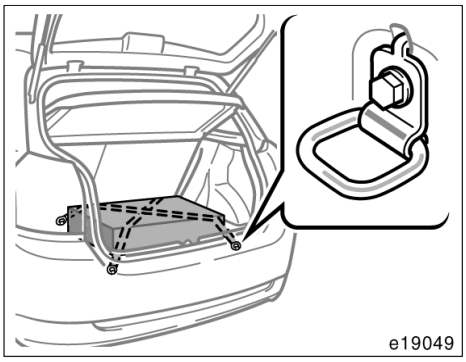

3–D/5–D

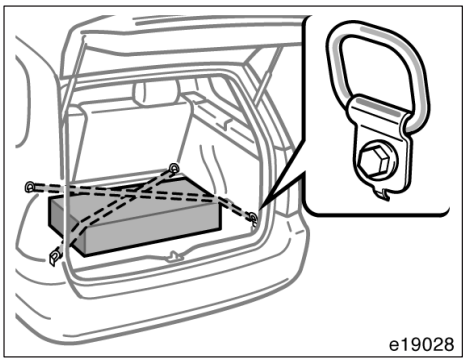

Touring

Använd lastsäkringsringarna för att binda fast last, som bilden visar.

Avsnittet ”Säkerhetsanvisningar vid lastning” på sid 243 i del 2 innehåller säkerhetsanvisningar vid lastning av bilen.

⚠ VARNING

När lastsäkringsringarna inte används skall de förvaras under mattan så att ingen kan skada sig på dem.

Insynsskydd (3D/5D)

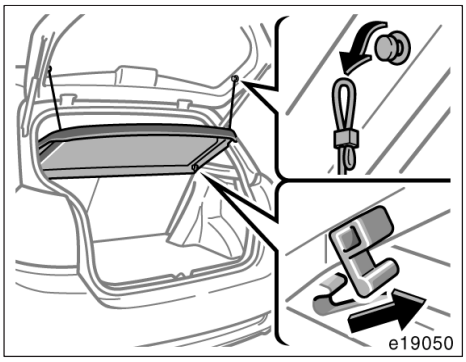

När du öppnar bakdörren tippas insynsskyddet uppåt för att ge lätt åtkomst till bagagerummet.

Lossa stropparna och lyft ut hela insynsskyddet när du behöver mer plats.

Insynsskydd (Touring)

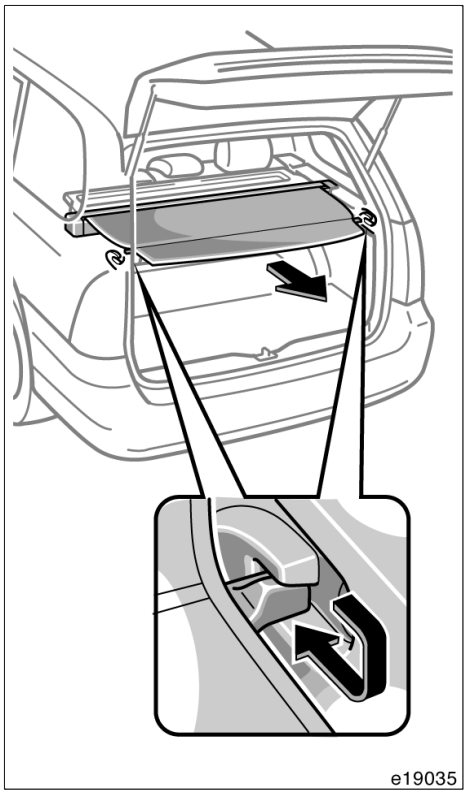

SÅ HÄR ANVÄNDER DU INSYNSSKYDDET

Drag ut skyddets bakre del och haka fast det på fästena när du vill använda det.

⚠ VARNING

- **Placera inga föremål ovanpå insynsskyddet. Sådana föremål kan kastas omkring i bilen och skada passagerarna vid en plötslig inbromsning eller olycka.**
- **Undvik skador genom att se till att insynsskyddet sitter fast ordentligt så att det inte lossnar vid en olycka eller ett häftigt stopp.**

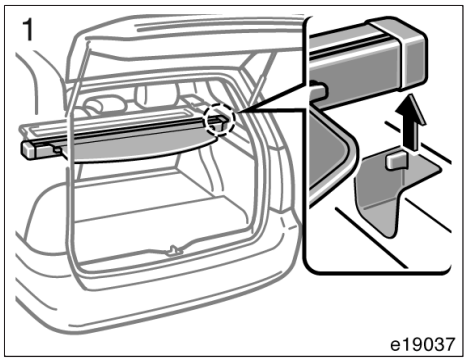

TAG BORT INSYNSSKYDDET

Tag bort insynsskyddet så här:

1. **Tag bort insynsskyddet vid bagagerummets bakre del.**

Lyft upp och tag bort insynsskyddet.

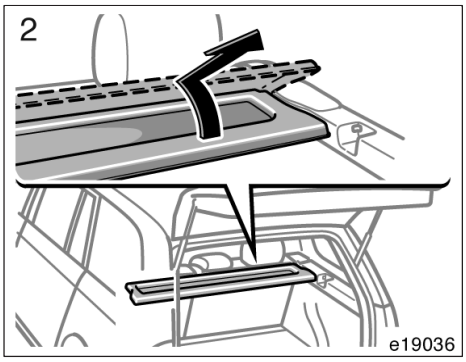

2. Tag bort insynsskyddet vid bagagerummets främre del.

1. Lyft upp insynsskyddets baksida.
2. Drag loss insynsskyddet, som bilden visar.

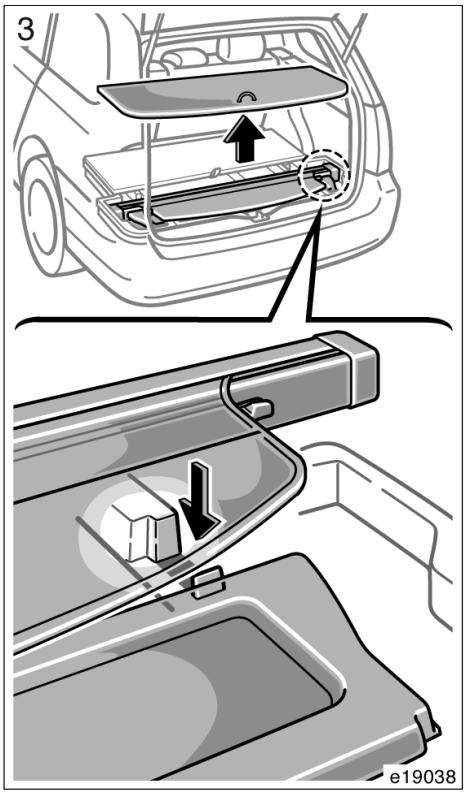

3. Placera insynsskyddet under golvpanelen när det har tagits bort.

Passagerarna kan annars skadas vid en plötslig inbromsning eller en olycka.

1. Tag bort golvpanelen.
2. Placera insynsskyddet i fästena, som bilden visar.

⚠ VARNING

Kontrollera att insynsskyddet förvaras på säkert sätt.

Golvmattor

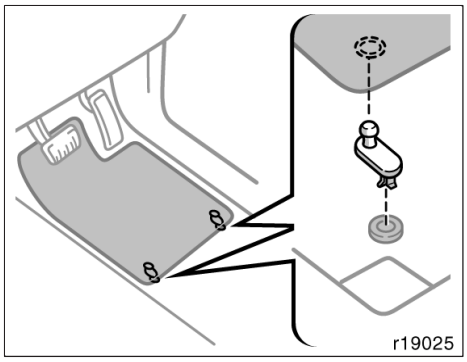

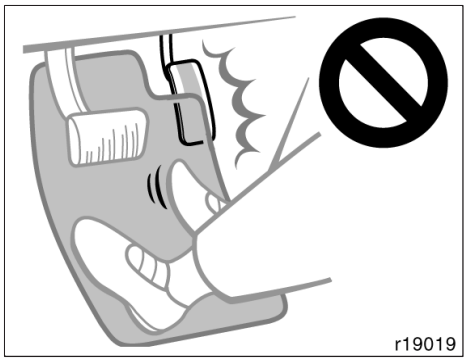

Använd golvmattor av rätt storlek.

Om golvmattan har två hål är den avsedd att fästas med två låsklips. Fäst golvmattan genom att passa in låsklipsen i hålen i mattan.

VARNING

Det är viktigt att mattan ligger rätt på textilgolvet. Om mattan glider och fastnar i pedalerna under körning finns det risk för olyckor.

Del 2
INNAN DU BÖRJAR KÖRA DIN NYA TOYOTA

- Inkörning 230
- Bränsle 230
- Avstängningssystem för bränslepumpen 233
- Körning utomlands 233
- Trevägskatalysatorer 234
- Katalysatorer 235
- Varning för avgaser 236
- Information om oljeförbrukning 236
- Tändstift med iridiumelektroder 237
- Bromsar 238
- Elektrisk servostyrning 241
- Förslitningsvarnare för bromsbeläggen 243
- Lastning, säkerhetsanvisningar 243
- Tips om lastning på takräcke 244
- Tillverkningsnummer och typskylt 245
- Fjädring och chassi 247

Inkörning

Kör mjukt och undvik hög hastighet.

Det är inte nödvändigt att iaktta några speciella inkörningsföreskrifter men om du följer nedanstående enkla råd under de första 200 milen blir ekonomin bättre i fortsättningen och din bil får ökad livslängd.

- Undvik fullgasstarter.
- Undvik att rusa motorn.
- Försök att undvika häftiga inbromsningar under de första 30 milen.
- Kör inte alltför långsamt med manuell växellåda på hög växel.
- Kör inte länge med konstant hastighet, vare sig fort eller långsamt.
- Drag inte husvagn eller släpvagn under de första 80 milen.

Bränsle—

Det är viktigt att välja rätt bränsle för att motorn skall fungera på bästa sätt.

Motorskador som orsakas av fel bränsle omfattas inte av Toyotas nybilsgaranti.

BRÄNSLETYP

Bensinmotor—Kör endast på blyfri bensin.

För att förhindra misstag vid tankning har bilen ett smalare bränslerör. Munstycket på pumpar med blyfri bensin passar i det mindre påfyllningsröret, men däremot inte munstycken på pumpar med blybensin.

OBSERVERA
Kör aldrig på blyad bensin. Blybensin minskar katalysatorns förmåga att rena avgaserna och det blir störningar i systemet. Detta kan medföra ökade underhållskostnader.

Dieselmotor—Använd endast dieselbränsle som innehåller högst 500 ppm svavel.

Om du planerar att köra din Toyota utomlands bör du ta reda på om du kan få tag på bränsle av ovanstående typ genom att läsa ”–Karta över bränsletillgänglighet” på sid 232 i denna del.

OBSERVERA
Använd aldrig bränsle som innehåller mer än 500 ppm svavel. Bränsle med sådan hög svavelhalt kan skada motorn.

OKTAN–/CETANTAL

Bensinmotor—Använd blyfri bensin med oktantal 95 eller högre.

Dieselmotor—Använd dieselbränsle med cetantal 48 eller högre.

Om du använder bränsle med lägre oktantal eller cetantal uppstår en kraftig knackning i motorn. I allvarliga fall kan det leda till motorskador.

Om motorn knackar...

Tag kontakt med en auktoriserad Toyota–återförsäljare eller –verkstad, eller annan verkstad med motsvarande kvalifikationer och utrustning om motorn knackar kraftigt trots att du använder rätt bränsle, eller om du hör att motorn knackar när du kör i jämn fart på plan väg.

Ibland kan man dock höra ett lätt kortvarigt spikande från motorn när man accelererar eller kör uppför branta backar. Detta är inget att oroa sig för.

BRÄNSLETANKENS VOLYM

55 liter

—Karta över bränsletillgänglighet (dieselmotor)

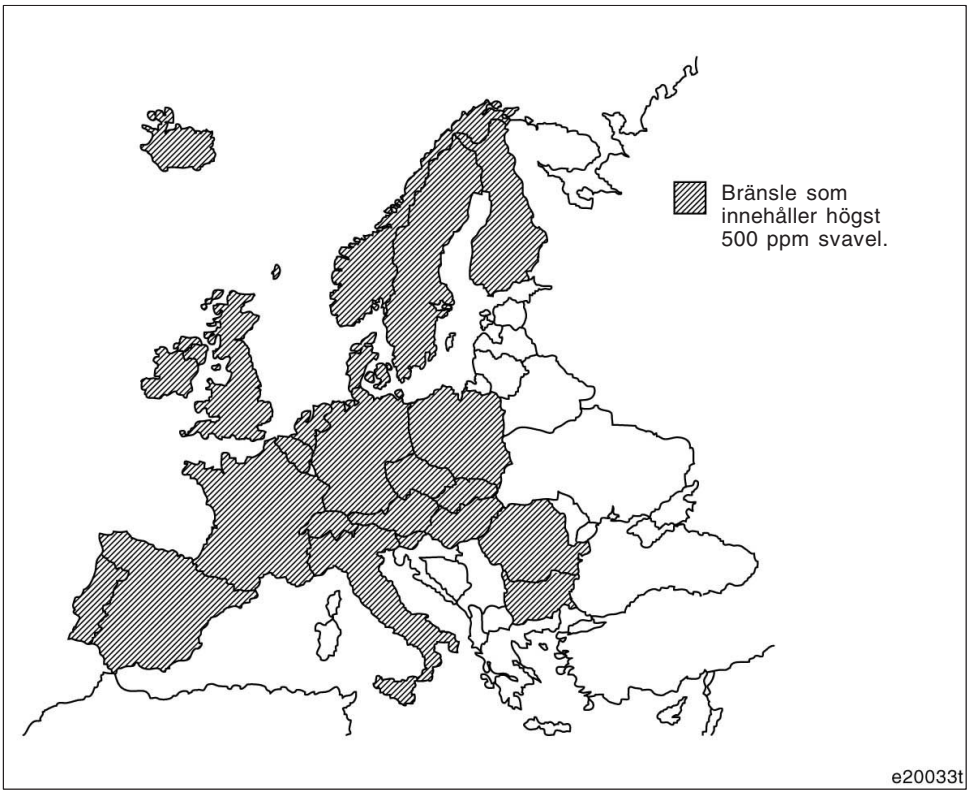

Fr.o.m. maj 2004

Bränsle med en svavelhalt på max 500 ppm finns även i följande länder: Kanarieöarna, Reunion, Guadeloupe, Cypern, Gibraltar, Malta och Israel.

Be din återförsäljare om senaste information beträffande vilka länder som tillhandahåller dieselbränsle med låg svavelhalt (500 ppm eller lägre).

Avstängningssystem för bränslepump (bensinmotor)

Detta säkerhetssystem stänger av bränsletillförseln till motorn för att minska risken för bränsleläckage om motorn skulle stanna eller om en krockkudde skulle blåsas upp vid en kollision. Vrid startnyckeln till ”ACC” eller ”LOCK” för att starta bilen på nytt om bränsletillförseln har varit avstängd.

⚠ VARNING

Undersök marken under bilen noga innan du åter startar motorn. Om du upptäcker att vätska har runnit ner på marken är bränslesystemet skadat och behöver repareras. I så fall får du inte starta motorn.

Körning utomlands

Om du skall köra din Toyota utomlands...

För det första, se till att bilen uppfyller lagar och förordningar i aktuella länder.

För det andra, kontrollera att det går att få tag på rätt bränsle.

Trevägskatalysator (bensinmotor)

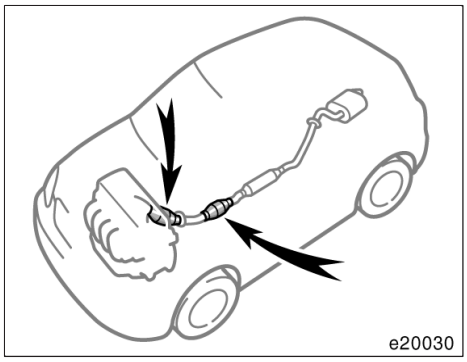

4ZZ–FE– och 3ZZ–FE–motorer

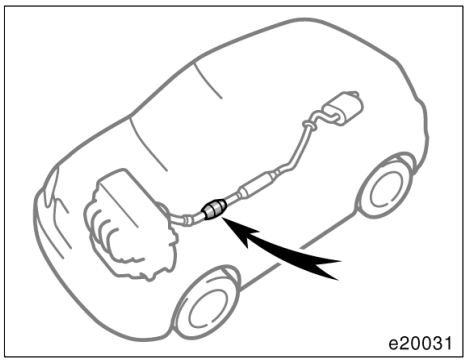

2ZZ–GE–motor

Katalysatorn är en avgasrenare som är monterad i avgassystemet.

Katalysatorns uppgift är att reducera mängden skadliga ämnen i avgaserna.

⚠ VARNING

- **Håll människor och brännbara ämnen borta från avgasröret när motorn går. Avgaserna är mycket heta.**
- **Du bör varken stanna, låta motorn gå på tomgång eller parkera din bil över lättantändliga föremål, t.ex. torrt gräs, torra löv, papper eller trasor.**

OBSERVERA

Om en större mängd oförbränd bensin strömmar in i katalysatorn kan den överhettas och orsaka brand. Observera följande försiktighetsåtgärder för att undvika detta:

- ***Kör endast på blyfri bensin.***
- ***Kör aldrig med nästan tom tank. Om bensinen tar slut kan motorn misstända. Det ger onormalt hård belastning på katalysatorn.***
- ***Låt inte motorn gå på tomgång mer än 20 minuter.***
- ***Undvik att rusa motorn.***
- ***Skjut eller bogsera inte igång bilen.***
- ***Slå inte av tändningen medan bilen är i rörelse.***
- ***Håll motorn i gott skick. Störningar i motorns elsystem, elektroniska tändsystem/tändfördelarsystem eller bränslesystem kan orsaka extremt hög temperatur i katalysatorn.***
- ***Om motorn är svårstartad eller om den ofta stannar bör du köra bilen till en auktoriserad Toyota–återförsäljare eller –verkstad eller annan verkstad med motsvarande kvalifikationer och utrustning för kontroll.***
- ***För att katalysatorn och avgasreningssystemet skall fungera på rätt sätt måste bilen få regelbunden service enligt Toyotas serviceprogram. Beträffande serviceintervall, se ”Service & Garanti” i bilhandlingarna.***

Katalysatorer (dieselmotor)

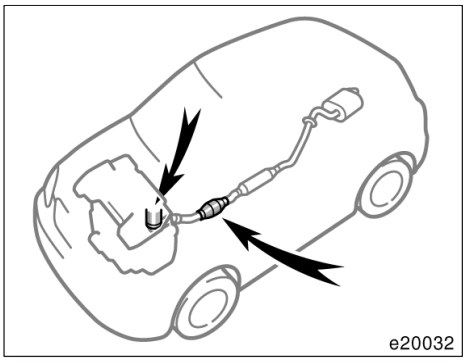

Katalysatorn är monterad i avgassystemet och minskar skadliga utsläpp.

Katalysatorns uppgift är att reducera mängden skadliga ämnen i avgaserna.

⚠ VARNING

- **Håll människor och brännbara ämnen borta från avgasröret när motorn går. Avgaserna är mycket heta.**
- **Du bör varken stanna, låta motorn gå på tomgång eller parkera din bil över lättantändliga föremål, t.ex. torrt gräs, torra löv, papper eller trasor.**

OBSERVERA

Om stora mängder oförbrända avgaser strömmar in i katalysatorn kan den överhettas och orsaka brand. Observera följande försiktighetsåtgärder för att undvika detta:

- ***Använd endast dieselbränsle.***
- ***Kör inte med nästan tom tank. Om bensinen tar slut kan motorn misstända, vilket ger onormalt hård belastning på katalysatorn.***
- ***Låt inte motorn gå på tomgång mer än 20 minuter.***
- ***Skjut eller bogsera inte igång bilen.***
- ***Slå inte av tändningen medan bilen är i rörelse.***
- ***Håll motorn i gott skick. Fel i motorns elsystem eller i bränslesystemet kan göra att temperaturen i katalysatorn blir mycket hög.***
- ***Om motorn är svårstartad eller om den ofta stannar bör du köra bilen till en auktoriserad Toyota–återförsäljare eller –verkstad eller annan verkstad med motsvarande kvalifikationer och utrustning för kontroll.***
- ***För att katalysatorn och hela systemet skall fungera på rätt sätt måste bilen få regelbunden service enligt Toyotas serviceprogram. Beträffande serviceintervall, se ”Service & Garanti” i bilhandlingarna.***

Varning för avgaser

⚠ VARNING

- **Undvik att andas in avgaser. De innehåller koloxid (kolmonoxid), som är en färglös och luktlös gas. Den är mycket giftig och kan orsaka medvetslöshet och i svårare fall leda till döden.**
- **Kontrollera att det inte finns några hål eller lösa kopplingar i avgassystemet. Hela systemet måste kontrolleras regelbundet. Om någon del av avgassystemet råkar slå emot något eller om avgasljudet förändras bör du omedelbart låta kontrollera systemet.**
- **Kör aldrig motorn i ett garage eller annat slutet utrymme, utom den tid som behövs för att köra bilen in eller ut. Om avgaserna inte snabbt leds ut kan det bli mycket farligt.**
- **Sitt inte länge i en parkerad bil med motorn igång. Om det är oundvikligt, se då till att bilen står fritt och ställ in värme– eller kylsystem så att fläkten blåser in friskluft i bilen.**
- **Håll alltid bakluckan stängd under körning. Om bakluckan är öppen eller dåligt stängd kan avgaser sugas in i bilen.**
- **För att ventilationssystemet skall fungera måste luftintagen framför vindrutan hållas fria från snö, löv och skräp.**
- **Om du känner avgaslukt inne i bilen, bör du köra med öppna fönster och stängd baklucka. Låt snarast undersöka och reparera avgassystemet.**

Information om oljeförbrukning

MOTOROLJANS FUNKTION

Motoroljans huvudsakliga funktion är att smörja och kyla motorn invändigt. Oljan bidrar i hög grad till att hålla motorn i gott skick.

MOTORNS OLJEFÖRBRUKNING

Det är normalt att en motor förbrukar en viss mängd olja vid normal drift. Orsakerna är bland annat följande.

- Oljan används för att smörja kolvar, kolvringar och cylinderväggar. En tunn oljefilm lämnas kvar på cylinderväggen när kolven rör sig nedåt i cylindern. Det kraftiga undertrycket som genereras när du släpper gasen för att minska farten gör att en del av denna olja sugs in i förbränningsrummet. Denna olja, liksom en del av den olja som stannar kvar på cylinderväggarna förbränns av de heta gaserna vid förbränningen.
- Oljan används också för att smörja ventilskaften på insugsventilerna. En del av denna olja sugs in i förbränningsrummet tillsammans med luften och förbränns samtidigt med bränslet. Oljan som smörjer ventilskaften förbränns dessutom av heta avgaser från förbränningen.

Oljeförbrukningen beror bland annat på oljans viskositet, oljans kvalitet och hur du kör.

Mer olja förbrukas vid snabb, hård körning med täta accelerationer och inbromsningar.

När motorn är ny drar den mer olja eftersom kolvar, kolvringar och cylinderväggar inte hunnit slitas in.

Oljeförbrukning: Max. 1,0 liter per 1000 km

När man bedömer oljeförbrukningen måste man ta hänsyn till att oljan kan bli utspädd, vilket gör det mycket svårt att exakt bedöma oljeförbrukningen.

I en bil som t ex ofta används för korta sträckor och har normal oljeförbrukning kan det hända att mätstickan inte visar någon oljeförbrukning alls, ens efter flera 100 mils körning. Det beror på att oljan gradvis späds ut med bränsle eller fukt, så att det verkar som om oljenivån är oförändrad.

Vattnet eller bensinen som späder ut oljan dunstar sedan om bilen körs på hög fart på motorväg så att oljan blir mycket het. Det kan då verka som om oljeförbrukningen är mycket hög vid bara en kort körning i hög fart.

VIKTIGT ATT KONTROLLERA OLJENIVÅN

En av de viktigaste åtgärderna för att hålla bilen i gott skick är att hålla motoroljan på rätt nivå så att dess smörjande funktion inte försämras. Det är därför nödvändigt att kontrollera oljenivån regelbundet. Toyota rekommenderar att du kontrollerar oljenivån varje gång du tankar.

OBSERVERA
Allvarliga motorskador kan uppstå om oljenivån är för låg, t ex på grund av bristfällig kontroll.

Mer information om hur du kontrollerar oljan finns i ”Kontroll av motoroljenivån (bensinmotor)” på sid 314 eller ”Kontroll av motoroljenivån (dieselmotor)” på sid 317 i del 7–2.

Tändstift med iridiumelektroder (2ZZ–GE–motor)

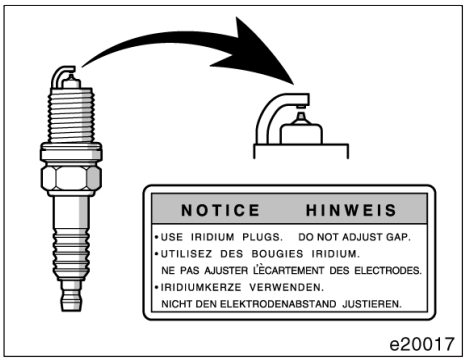

Motorn har tändstift med iridiumelektroder.

OBSERVERA
Använd endast tändstift med iridiumelektroder och justera inte elektrodavståndet för att få bästa prestanda och mjukare körning.

Bromsar

Bromssystemet är ett hydrauliskt system med två separata bromskretsar. Om ett fel skulle uppstå i den ena kretsen kan bilen ändå alltid bromsas med den andra kretsen. Du måste dock trampa ner pedalen med större kraft än vanligt och bromssträckan ökar. Dessutom kan bromsvarningslampan tändas.

⚠ VARNING

Kör aldrig bilen om bara den ena bromskretsen fungerar. Lämna omedelbart in bilen till verkstaden.

BROMSSERVO

Bromsservon utnyttjar undertrycket i motorn för att förstärka pedalkraften. Om motorn stannar under körning kan du ändå få stopp på bilen med normal pedalkraft. Det kvarvarande undertrycket i motorn är tillräckligt för en eller två inbromsningar, men inte fler!

⚠ VARNING

- **Pumpa inte med bromspedalen om motorn stannar. Varje tryck på bromspedalen gör att en del av undertrycket förbrukas.**
- **Bromsarna fungerar även om servoverkan helt upphört. Du måste dock trampa hårt på pedalen, betydligt hårdare än normalt. Dessutom ökar bromssträckan.**

ABS–LÅSNINGSFRIA BROMSAR (med ”ABS” varningslampa)

ABS–systemet hindrar att ett eller flera hjul låser sig vid häftig inbromsning eller vid inbromsning på halt underlag. Bilen behåller därvid stabiliteten och kan därför styras och bromsas i sådana situationer.

Använd ABS–funktionen rätt: När ABS griper in kan man känna ett lätt pulserande i bromspedalen samtidigt som ett karakteristiskt ljud hörs. I detta läge skall du bara låta ABS arbeta till din hjälp. Trampa bara ned bromspedalen ännu hårdare. Grips inte av panik och pumpa inte med bromspedalen. Bromssträckan blir längre.

ABS–systemet börjar fungera när hastigheten överstiger cirka 10 km/tim. Den upphör att fungera när hastigheten är lägre än cirka 5 km/tim.

Om du trampar på bromspedalen på halt underlag, t.ex. vid körning över en manlucka av järn i gatan, järnplåtar över gatuarbeten, broskarvar etc. när det regnar kan det hända att ABS griper in.

Det kan höras ett klickande ljud eller ett speciellt motorljud från motorrummet under några sekunder strax efter det att motorn startats. Detta visar att ABS–systemet utför en självtest och är inte ett tecken på att något är fel.

När ABS–systemet griper in kan följande hända. Det betyder inte att systemet är defekt.

- Du kan höra att ABS–systemet är i funktion och känna pulserandet i bromspedalen och vibrationer i kaross och ratt. Även efter bilen har stannat kan ett surrande ljud höras från motorrummet.
- När ABS–funktionen upphör kan det hända att bromspedalen rör sig litet framåt.

⚠ VARNING

Överskatta inte ABS–bromsarna. Trots att de låsningsfria bromsarna förbättrar kontrollen över bilen är det fortfarande lika viktigt att du kör med gott omdöme, håller måttlig hastighet och alltid tillräckligt avstånd till framförvarande bil. Det finns en gräns för bromsförmåga, styrning och stabilitet även med ABS.

ABS–systemet kan inte rädda situationen om däcken utsätts för påfrestningar utöver deras greppförmåga eller om vattenplaning uppstår under körning med hög fart i regn.

ABS–systemet är inte avsett att förkorta bromssträckan. Kör alltid med sansad hastighet och håll alltid tillräckligt säkerhetsavstånd till framförvarande bil. Jämfört med en bil utan ABS kan din bil med ABS kräva längre bromssträcka i följande fall:

- **Vid körning på grovt underlag, på grus– eller snötäckta vägar.**
- **Vid körning med snökedjor.**
- **Vid körning över skarvar i vägen.**
- **Vid körning på vägbana med gropar eller hål eller där beläggningen är mycket ojämn.**

Alla fyra däcken ska vara av rekommenderad typ och ha rekommenderat lufttryck: ABS känner av bilens färdhastighet med hjälp av fartsensorer på respektive hjul. Om du använder andra däck än de som rekommenderas känner sensorerna eventuellt inte av hjulens exakta hastighet vilket gör att bromssträckan blir längre.

e20025

”ABS”–varningslampa

Varningslampan tänds när du vrider startnyckeln till ”ON”–läge. Om ABS– och bromsservosystemen fungerar som de skall släcks lampan efter några sekunder. Om systemet är defekt tänds varningslampan igen.

När ”ABS”–varningslampan lyser (men inte bromsvarningslampan) fungerar inte ABS–systemet, bromsservosystemet, antispinnsystemet och stabiliseringssystemet, men bromsarna fungerar på konventionellt sätt.

När ”ABS”–varningslampan tänds (men inte bromsvarningslampan) fungerar inte ABS–systemet. Då finns det risk för att något eller några av hjulen kan låsas vid häftig inbromsning eller vid inbromsning på hal eller våt vägbana.

Om något av följande inträffar innebär det att en defekt har uppstått i de komponenter som övervakas av varningssystemet. Kontakta snarast en auktoriserad Toyota–återförsäljare eller –verkstad eller annan verksamhet med motsvarande kvalifikationer och utrustning för reparation.

- Varningslampan tänds inte när startnyckeln vrids till ”ON”–läget, eller den slocknar inte.
- Varningslampan tänds under körning.

Det är emellertid normalt att varningslampan tänds under körning och sedan omedelbart slocknar igen.

⚠ VARNING

Om ”ABS”–varningslampan är tänd samtidigt som bromsvarningslampan lyser skall du omedelbart stanna bilen på säker plats. Kontakta en auktoriserad Toyota–återförsäljare eller –verkstad eller annan verkstad med motsvarande kvalifikationer och utrustning.

Om detta inträffar betyder det inte bara att ABS–systemet är ur funktion, bilen blir dessutom extremt instabil vid inbromsning.

BROMSFÖRSTÄRKNING (endast modeller med stabiliseringssystem)

När du stampar hårt på bromspedalen bedömer systemet detta som en panikbromsning och trycker då ned bromspedalen ännu kraftigare än vad du själv kan göra.

När du stampar på bromspedalen överförs extra kraft till pedalen. Då kan det också höras ett speciellt ljud från motorrummet samtidigt som det kan kännas vissa vibrationer i bromspedalen. Detta tyder inte på att något är fel.

Bromsassistansen börjar fungera när hastigheten är högre än cirka 10 km/h. Den upphör att fungera när hastigheten är lägre än cirka 5 km/tim.

Närmare information finns i avsnittet ”Kontrollampor och varningssummer” på sid 144 i del 1–5.

PARKERINGSBROMS MED TRUMBROMS I CENTRUM

Parkeringsbromsen har en konstruktion med trumbroms i centrum av de bakre bromsskivorna. Denna typ av trumbromsar kräver ansättning vid regelbundna tillfällen eller när nya bromsbelägg och/eller trummor monterats.

Låt en auktoriserad Toyota–återförsäljare eller –verkstad eller annan verkstad med motsvarande kvalifikationer och utrustning utföra ansättningen av bromsarna.

Elektrisk servostyrning

Det eldrivna servostyrningssystemet underlättar rattvridningar via en elmotor.

I följande fall kan det bli svårare att vrida på ratten. Det beror dock inte på att något är fel.

- Vid manövrar eller många rattvridningar på kort tid.

  Styrservoeffekten minskas för att förhindra överhettning. Undvik att vrida på ratten eller att stanna bilen, vrid startnyckeln till ”ACC” eller ”LOCK”. Systemet svalnar inom cirka 10 minuter.

OBSERVERA
Mycket manövrerande och många rattvridningar under en längre tid kan skada systemet vars mekanism förhindrar överhettning av det eldrivna styrservosystemet.

- Om batteriet är urladdat

  Kontroll av batteriets skick. Ladda upp eller byt ut batteriet, vid behov. Se ”Kontroll av batteriet” på sid 328 i del 7–3.

I följande fall kan det bli svårare att vrida på ratten. Varningslampan för det eldrivna servostyrsystemet tänds. Det beror dock inte på att något är fel.

- Om du rusar motorn i minst 60 sekunder, när bilen står still.

  Du får normal styrservoeffekt och varningslampan slocknar när du börjar köra.

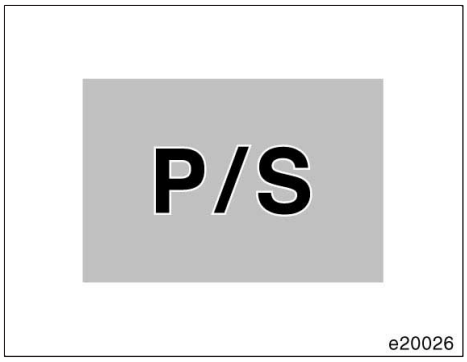

Varningslampa för det eldrivna servostyrningssystemet

Varningslampan tänds när du vrider startnyckeln till ”ON”–läge. Om det eldrivna servostyrningssystemet fungerar som det skall släcks lampan efter några sekunder. Om systemet är defekt tänds varningslampan igen.

Om något av följande uppstår innebär det att en defekt har uppstått i någon del som övervakas av varningssystemet. Kontakta snarast en auktoriserad Toyota–återförsäljare eller –verkstad eller annan verksamhet med motsvarande kvalifikationer och utrustning för reparation.

- Varningslampan tänds inte när startnyckeln vrids till ”ON”–läget, eller den slocknar inte.
- Varningslampan lyser under körning.

Om varningslampan tänds när du rusar motor under en längre stund behöver det inte innebära att systemet är defekt. Starta om motorn för att få lampan att slockna.

⚠ VARNING

Om varningslampan för det elektriska servostyrningssystemet tänds skall du snarast lämna in bilen till en auktoriserad Toyota–återförsäljare eller –verkstad, eller annan verkstad med motsvarande kvalifikationer och utrustning. Du kommer att behöva använda mer kraft för att vrida ratten. Håll hårt i ratten medan du kör.

Slitagevarnare för bromsbeläggen

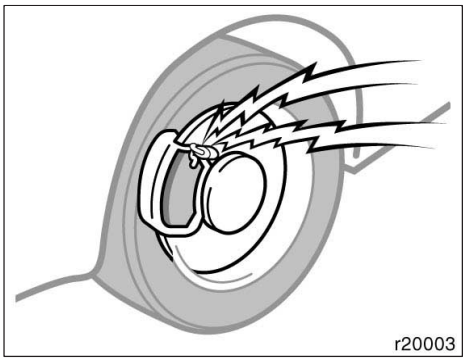

Slitagevarnarna på bromsskivorna ger ifrån sig ett varningsljud om bromsklossarna är så slitna att de måste bytas.

Om du hör ett gnisslande eller skrapande ljud när du kör bör du genast låta närmaste auktoriserade Toyota–återförsäljare eller –verkstad, eller annan verkstad med motsvarande kvalifikationer och utrustning kontrollera och byta bromsbeläggen.

Kör inte längre än absolut nödvändigt om du hör detta varningsljud.

Om du fortsätter köra utan att byta bromsbelägg kan följden bli dyra reparationer på grund av skador på bromsskivorna. Du måste dessutom trampa hårdare på bromspedalen för att stanna på samma sträcka.

Säkerhetsanvisningar vid lastning

Tänk på följande när du lastar bilen:

- Placera om möjligt alltid bagage i bagageutrymmet. Spänn fast lasten om det är nödvändigt.
- Se till att bilen får rätt viktfördelning. Försök att placera tunga saker så långt fram som möjligt så att vikten fördelas jämnt.
- Tänk på bränsleekonomin, kör inte omkring med onödig last i bilen.

⚠ VARNING

- **Se till att last och bagage inte kan slungas framåt vid en häftig inbromsning. Placera inte något i det utvidgade bagageutrymmet, eller i bagagerummet, som är högre än överkanten på ryggstödet. Placera bagage och tunga saker så nära golvet som möjligt.**
- **Låt aldrig någon åka i det utvidgade eller det reguljära bagageutrymmet. Det är inte avsett för passagerare. Se till att alla som åker i bilen sitter i sätena och använder bilbältet. Risken för personskador vid en häftig inbromsning eller en eventuell olycka är annars mycket stor.**
- **Placera ingenting på pakethyllan bakom baksätet eller på insynsskyddet. Sådana föremål kan kastas omkring i bilen och skada passagerarna vid en plötslig inbromsning eller olycka.**
- **Kör aldrig med något liggande löst på instrumentpanelen. Sådana föremål kan störa sikten för föraren. I en skarp kurva eller vid acceleration kan eventuella föremål som ligger på instrumentpanelen komma i rörelse och irritera föraren. Vid en olycka kan föremål på instrumentpanelen dessutom skada de åkande.**

Tips om lastning på takräcke

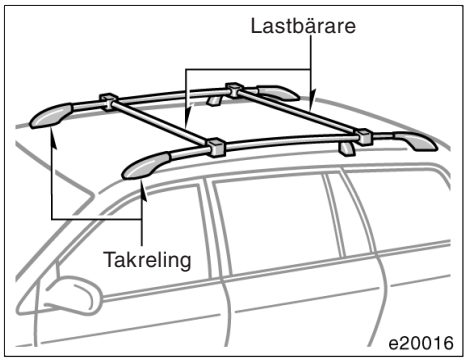

För att kunna använda takbågarna som lastbärare måste du förse det med två eller fler original Toyota lastbärare, eller motsvarande.

Följ tillverkarens instruktioner och säkerhetsanvisningar när du monterar lastbärarna.

⚠ VARNING

Observera följande när du placerar last på taket:

- **Placera lasten så att vikten är jämnt fördelad mellan fram– och bakaxeln.**
- **Om du lastar långa eller breda föremål får lasten aldrig överskrida bilens totallängd eller –bredd. (Avsnittet ”Mått” på sid 372 i del 8 innehåller information om fordonets totallängd och –bredd.)**
- **Kontrollera att allt verkligen sitter fast i lastbärare och takbågar innan du börjar köra.**
- **När du lastar på taket blir naturligtvis bilens tyngdpunkt högre. Undvik snabba starter, tvära svängar och hårda inbromsningar. Det finns då risk för att bilen välter om du kör vårdslöst med tung last på taket.**
- **Om du kör länge på dåliga vägar eller med hög hastighet bör du stanna då och då för att kontrollera att lasten inte rubbats.**
- **Lasten på taket får inte överskrida 100 kg. Om högsta tillåtna vikt för lastbärarna är lägre än 100 kg måste viktbegränsningen och andra anvisningar för lastbärarna åtföljas.**

Identifiering av din Toyota——Tillverkningsnummer, typskylt

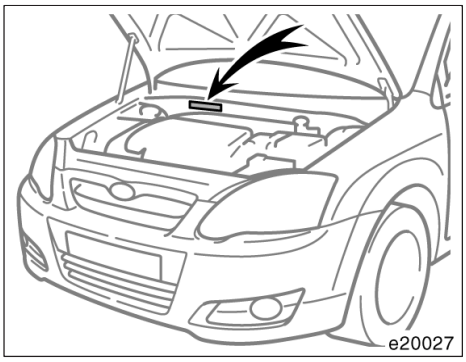

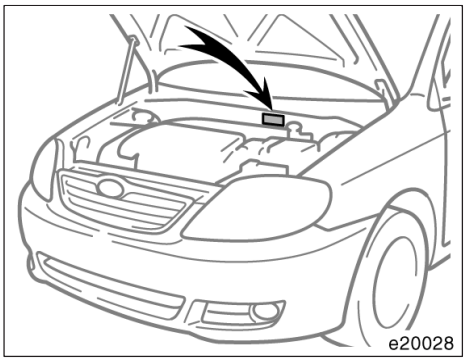

Sedan och Touring

Tillverkningsnumret (VIN – Vehicle Identification Number) är den lagliga identifieringen av din bil. Motornumret är instansat i motorrummet som bilderna visar.

Detta nummer är den viktigaste identifieringen av din bil. Det används vid registrering av dig som ägare av bilen.

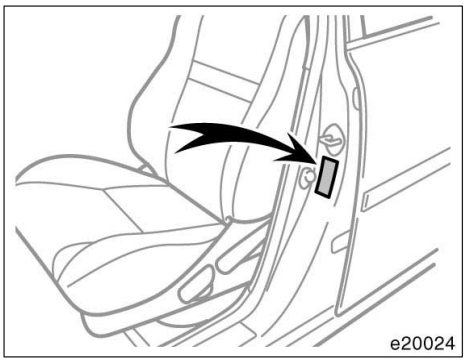

3-/5-dörrar

Tillverkningsnumret (VIN) anges också på tillverkarens typskylt eller dekal.

–Motornummer

Motornumret är instansat på cylinderblocket som bilderna visar.

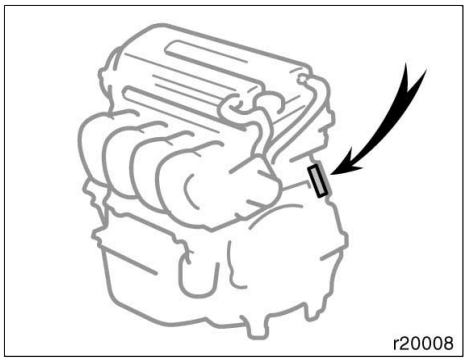

4ZZ–FE– och 3ZZ–FE–motorer

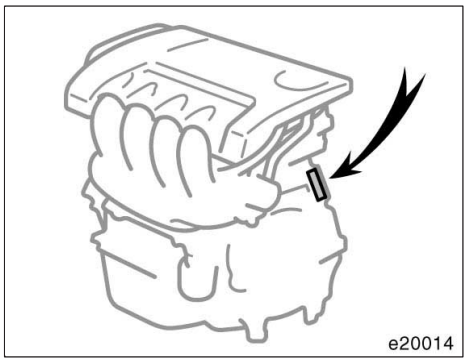

2ZZ–GE–motor

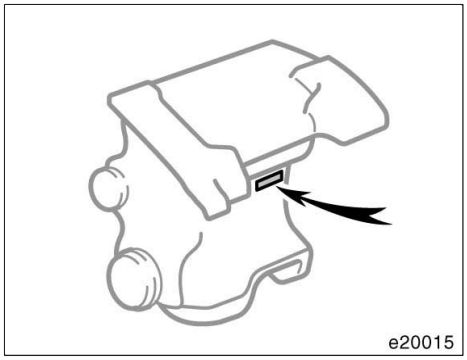

1CD–FTV–motor

Fjädring och chassi

⚠ VARNING

Modifiera inte fjädringssystem eller chassi med ombyggnadssatser för höjning, distanshylsor, specialfjädrar etc. Risken är stor att vägegenskaperna försämras och olycksrisken ökar.

Del 3
START OCH KÖRNING

- Innan du startar motorn 250
- Start av motorn 250
- Varning vid avstängning av turbomotor 252
- Kontroller före längre körning 253
- Körtips för olika förhållanden 254
- Vinterkörning 255
- Körning med släp– eller husvagn 256
- Hur du spar bränsle och ökar bilens livslängd 264

Innan du startar motorn

1. Kontrollera området runt bilen innan du sätter dig i bilen.
2. Ställ in förarsätet, ryggstödsvinkeln, nackstödet och rattens vinkel.
3. Ställ in bilens inre och yttre backspeglar, om det behövs.
4. Stäng alla dörrar.
5. Tag på säkerhetsbältena.

Start av motorn— (a) Innan du vrider om nyckeln

1. Ansätt parkeringsbromsen hårt.
2. Släck alla onödiga lampor och stäng av övriga strömförbrukare.
3. **Manuell växellåda:** Trampa ner kopplingspedalen i botten och sätt växelspaken i friläge. Håll kopplingspedalen helt nedtrampad tills motorn startar.

   Automatisk växellåda: Sätt växelväljaren i läge ”P”. Om du måste starta motorn när bilen är i rörelse skall du sätta växelväljaren i läge ”N”. Som extra säkerhet finns ett spärrsystem som gör att motorn inte kan startas med växelväljaren i något körläge.
4. **Speciellt för automatisk växellåda:** Håll fotbromsen nedtryckt ända tills du skall börja köra.

(b) Start av motorn (bensinmotor)

Innan du startar motorn, följ anvisningarna under ”(a) Innan du vrider om nyckeln”.

Normal start

Det elektroniska insprutningssystemet ger automatiskt rätt blandningsförhållande mellan bränsle och luft för start. Oavsett om motorn är kall eller varm kan du starta den på följande sätt:

Vrid nyckeln till ”START” utan att röra gaspedalen. Släpp nyckeln när motorn startar.

Motorn bör varmköras under körning, inte på tomgång. Kör mjukt och försiktigt tills kylvätsketemperaturen har nått normal arbetstemperatur.

Om motorn stannar...

Starta igen, på samma sätt som vid normal start enligt ovan.

Om motorn inte startar efter flera försök...

Se ”Om motorn inte startar” på sid 268 del 4.

OBSERVERA

- ***Kör inte startmotorn längre än 30 sekunder vid varje startförsök. I annat fall kan startmotorn och elkablarna överhettas.***
- ***Rusa aldrig motorn när den är kall.***
- ***Om motorn är svår att starta eller om du ofta får motorstopp bör du snarast låta din återförsäljare kontrollera motorn omedelbart.***

(b) Start av motorn (dieselmotor)

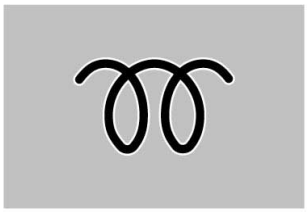

e30014

Innan du startar motorn, följ anvisningarna under ”(a) Innan du vrider om nyckeln”.

Normal start

1. Vrid startnyckeln till ”ON”–läget och kontrollera att indikeringslampan på instrumentpanelen tänts. Håll kvar nyckeln i ”ON”–läge tills indikeringslampan slocknar.
2. Vrid nyckeln till ”START” utan att röra gaspedalen. Släpp nyckeln när motorn startar.

Motorn bör varmköras under körning, inte på tomgång. Kör mjukt och försiktigt tills kylvätsketemperaturen har nått normal arbetstemperatur.

Om motorn stannar...

Starta igen, på samma sätt som vid normal start enligt ovan, beroende på motorns temperatur.

Om motorn inte startar efter flera försök...

Se ”Om motorn inte startar” på sid 268 del 4.

OBSERVERA

- ***Kör inte startmotorn längre än 30 sekunder vid varje startförsök. I annat fall kan startmotorn och elkablarna överhettas.***
- ***Rusa aldrig motorn när den är kall.***
- ***Om motorn är svår att starta eller om du ofta får motorstopp bör du snarast låta din återförsäljare kontrollera motorn omedelbart.***

Varning vid avstängning av en turbomotor (dieselmotor)

Efter körning med hög hastighet eller efter en lång körning etc, som orsakat hög belastning på motorn, måste motorn få gå på tomgång enligt följande tabell innan den stängs av.

Typ av körning och tomgångstid
Normal stadskörning Tomgång behövs ej före avstängning.
Snabb körning Ca 80 km/h Tomgång—ca 20 sekunder. Ca 100 km/h Tomgång—ca 1 minut
Körning i branta backar eller kontinuerligt över 100 km/h Tomgång—ca 2 minut

OBSERVERA

Stäng inte av motorn omedelbart efter det att den körts med hård belastning för att undvika skador på motorn.

Kontroll före längre körning

Du bör göra några enkla kontroller innan du ger dig ut på en längre körning. En kontroll som bara tar en liten stund kan göra körningen både säkrare och trevligare. Det enda som krävs är att du har lite kunskap om din egen bil och en viss noggrannhet. Om du inte har möjlighet att utföra kontrollen står en auktoriserad Toyota–återförsäljare eller –verkstad, eller annan verkstad med motsvarande kvalifikationer och utrustning gärna till tjänst till låg kostnad.

⚠ VARNING

Om du gör arbetet i ett stängt garage måste du se till att ventilationen är god. Avgaserna är mycket giftiga.

INNAN DU STARTAR MOTORN

Bilens utsida

Däck. Kontrollera lufttrycket med en mätare och se efter om däcken har sprickor eller skador eller om de är mycket slitna.

Hjulmuttrar. Kontrollera att inga muttrar saknas eller sitter löst.

Läckage. När bilen har stått parkerad ett tag bör du kontrollera att det inte finns några spår efter bränsle–, olje– eller vattenläckage under bilen. (Efter användning av luftkonditioneringen är dock normalt att det droppar vatten från kylaggregatet.)

Belysning. Kontrollera att strålkastare, broms– och baklyktor, körriktningsvisare och övrig belysning fungerar. Kontrollera strålkastarinställningen.

Inne i bilen

Reservhjul, domkraft och hjulmutternyckel. Kontrollera lufttrycket och se till att domkraften och hjulmutternyckeln finns med i bilen.

Säkerhetsbälten. Kontrollera att låsen fungerar säkert. Kontrollera att säkerhetsbältena inte är slitna eller skadade.

Instrument och manöverorgan. Kontrollera särskilt att indikerings– och varningslampor, instrumentbelysning och defroster fungerar.

Bromsar. Kontrollera att bromspedalen har tillräckligt avstånd kvar till golvet när den är nedtryckt.

I motorrummet

Reservsäkringar. Kontrollera att du har tillräckligt med reservsäkringar i bilen. De måste ha samma amperetal som anges på säkringsdosans lock.

Kylvätskenivå. Kontrollera att kylarvätskenivån ligger rätt. (Se sid 319 i del 7–2.)

Batteri och batterikablar. Alla battericeller skall vara fyllda till rätt nivå med destillerat vatten. Kontrollera att det inte finns korrosionsangrepp, att kabelskorna sitter fast och att det inte finns sprickor i batterihöljet. Kontrollera att övriga kablar och anslutningar är i gott skick.

Elektriska ledningar. Kontrollera att det inte finns skadade eller lösa sladdar eller lösa anslutningar.

Bränsleledningar. Kontrollera att det inte finns något läckage eller lösa rör– och slangkopplingar.

EFTER START AV MOTORN

Avgassystem. Lyssna om det hörs något onormalt avgasljud. Låt omedelbart reparera eventuella läckor. (Se ”Varning för avgaser” på sid 236 i del 2.)

Motorns oljenivå. Parkera bilen på plan mark, stanna motorn och kontrollera oljenivån med mätstickan. (Se sid 314 eller 317 i del 7–2.)

UNDER KÖRNING

Instrument. Kontrollera att hastighetsmätaren och övriga instrument fungerar.

Bromsar. Bromsa kraftigt på en plats där du inte stör annan trafik, för att kontrollera att bromsarna inte drar snett.

Något annat ovanligt? Kontrollera om det finns lösa delar eller något läckage. Lyssna efter ovanliga ljud.

Om allt verkar bra, tag det lugnt och njut av körningen!

Körtips för olika förhållanden

- Kör alltid långsammare vid hård och byig sidvind. Då får du bättre kontroll över bilen.
- Kör sakta över trottoarkanter och om möjligt, i rät vinkel mot kanten. Undvik att köra på stora stenar med vassa kanter eller andra föremål som kan ligga på vägen. Det kan leda till allvarliga skador på däcken, t.ex. däckexplosioner.

  Kör sakta över väggupp eller på dåliga vägar. Däck och/eller fälgar kan skadas.
- Om du parkerar i en backe, vrid då framhjulen tills de går mot trottoarkanten så att bilen inte kan rulla iväg. Drag åt parkeringsbromsen och sätt växelväljaren i läge ”P” (automatisk växellåda), alternativt lägg i 1:an eller backväxeln (manuell växellåda). Placera klossar bakom hjulen vid behov.
- När du tvättar bilen eller kör genom mycket vatten på vägbanan kan bromsarna bli våta. För att kontrollera om bromsarna är våta skall du bromsa försiktigt när det inte är någon annan trafik omedelbart bakom. Om bromsverkan inte verkar normal har bromsarna antagligen blivit våta. Torka dem genom att köra försiktigt med åtdragen parkeringsbroms och foten lätt på bromspedalen. Om bromsarna ändå inte fungerar normalt måste du stanna vid sidan av vägen och kontakta en auktoriserad Toyota–återförsäljare eller –verkstad, eller annan verkstad med motsvarande kvalifikationer och utrustning

⚠ VARNING

- **Innan du kör iväg måste du kontrollera att parkeringsbromsen är lossad och bromsvarningslampan är släckt.**
- **Gå aldrig ifrån bilen med motorn igång.**
- **Vila aldrig foten på bromspedalen när du kör. Det kan få bromsarna att överhettas, och dessutom ge ökat slitage och högre bränsleförbrukning.**
- **När du kör nedför en lång eller brant backe skall du minska hastigheten, växla ner och motorbromsa. Tänk på att om du använder bromsarna mycket kan de bli mycket heta med sämre bromsverkan som följd.**
- **Var försiktig när du accelererar, växlar upp eller ner eller bromsar i halt väglag. Plötslig acceleration eller motorbromsning kan få hjulen att sladda eller spinna.**
- **Fortsätt inte köra som vanligt om bromsarna är våta. Om bromsarna är våta krävs mycket längre bromssträcka och bromsarna kan dra snett vid bromsning. Dessutom finns risk att parkeringsbromsen inte kan hålla bilen säkert.**

OBSERVERA

När du kör på våta vägar skall du, om möjligt, undvika stora vattensamlingar. Om mycket vatten stänker upp i motorrummet kan det skada både motorn och de elektriska komponenterna.

Vinterkörning

Kontrollera att kylarvätskan innehåller frostskyddsmedel.

Använd endast ”Toyota Super Long Life Coolant” eller likvärdig etylenglykolbaserad kylarvätska som inte innehåller silikat, amin, nitrit, eller borat med hybridorganisk syrateknik med lång livslängd. (Kylarvätska med hybridorganisk syrateknik med lång livslängd består av en kombination av låga fosfater och organiska syror.)

Se ”Kontroll och påfyllning av kylarvätska” på sid 319 i avsnitt 7–2 för uppgifter vid val av kylarvätska.

”Toyota Super Long Life Coolant” är en blandning av 50% kylvätska och 50% destillerat vatten. Kylvätskan skyddar bilen från frysning ner till cirka –35°C.

OBSERVERA
Använd inte enbart vatten.

Kontrollera batteri och batterikablar

Kyla minskar batteriets kapacitet. Det måste därför vara i toppskick för att ge tillräcklig effekt för start när det är kallt. I del 7–3 beskrivs hur du kontrollerar batteriet. En auktoriserad Toyota–återförsäljare eller –verkstad, eller annan verkstad med motsvarande kvalifikationer och utrustning kontrollerar gärna laddningsnivån i batteriet.

Använd motorolja med rätt viskositet för vinterkörning.

Rekommenderad viskositet anges på sid 314 eller sid 317 i del 7–2. Sommarolja blir trögflytande när det är kallt och kan göra det mycket svårt att starta motorn. Om du inte är säker på vilken olja du bör använda, fråga en auktoriserad Toyota–återförsäljare eller –verkstad, eller annan verkstad med motsvarande kvalifikationer och utrustning— de hjälper gärna till.

Förhindra att dörrlåsen fryser

Spruta in tunn låsolja i bilens lås för att förhindra frysning.

Använd spolarvätska med frostskyddsmedel.

Varje auktoriserade Toyota–återförsäljare eller –verkstäder och de flesta bensinstationer säljer lämplig spolarvätska. Följ tillverkarens anvisningar för eventuell blandning av spolarvätskan med vatten.

OBSERVERA
Använd aldrig frostskyddsvätska avsedd för motorns kylsystem eller någon annan vätska i stället för riktig spolarvätska. Bilens lackering kan skadas.

Använd inte parkeringsbromsen om det är risk att den fryser fast.

När du parkerar skall du ställa växelväljaren i ”P”–läge (automatisk växellåda), eller lägga i 1:an eller backväxeln (manuell växellåda) samt eventuellt blockera bakhjulen. Undvik att använda parkeringsbromsen i vissa fall om temperaturen ligger kring fryspunkten. Snö eller vatten som samlats i och omkring bromskomponenterna kan frysa till is och göra det omöjligt att senare lossa parkeringsbromsen.

Håll fritt från is och snö i hjulhusen.

Is och snö i de främre hjulhusen kan göra bilen svår att styra. Vid besvärligt vinterväglag bör du då och då stanna och kontrollera att det inte sitter för mycket snö och is i hjulhusen.

Du bör medföra viss nödutrustning beroende på väder och lokala förhållanden.

Det är alltid lämpligt att medföra, isskrapa, borste för lössnö, sandsäck, snöskyffel startkablar, bogserlina m m.

Körning med släp– eller husvagn (bilar sålda i Europa)

Din bil är i första hand avsedd för att transportera passagerare. Att köra med släpvagn eller husvagn har stor inverkan på manövrering, prestanda, bromssträcka, livslängd och ekonomi (bränsleförbrukning m m). Säkerheten och nöjet vid körningen beror på om du använder rätt utrustning och kör med gott omdöme. För din egen och andras säkerhet får du inte överbelasta bilen eller släpet. Toyotas garantier gäller inte skador eller fel som orsakas av släpvagnsbogsering för kommersiella ändamål. Fråga din auktoriserade Toyota–återförsäljare eller –verkstad, eller annan verkstad med motsvarande kvalifikationer och utrustning om råd innan du kopplar till en släp– eller husvagn och observera de lagar som gäller i det land där du tänker köra.

VIKTGRÄNSER

Kontrollera högsta tillåtna släpvagnsvikt, bilens bruttovikt (GVM), största tillåtna axeltryck (MPAC) och kultryck innan du kopplar på släpvagnen. Uppgifterna finns på sid 373 i del 8.

Tänk på följande vid körning med släp:

- Totalvikten på släpet (släpvagnens vikt plus lasten) måste ligga inom den angivna gränsen.

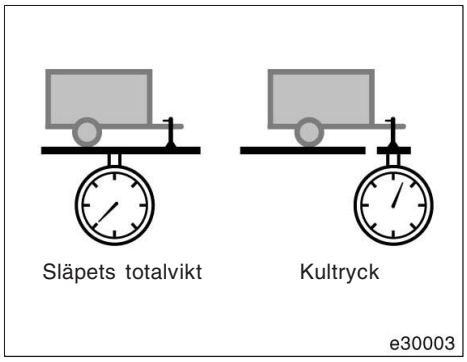

- Släpet skall lastas så att trycket på dragkulan är minst 25 kg och minst 4% av den maximala dragkapaciteten. Trycket på dragkulan får dock inte överstiga den vikt som anges på sid 373 i del 8.
- Summan av bilens tjänstevikt, förarens och alla passagerares vikt, släpvagnsdrag och kultrycket får inte överstiga fordonets totalvikt med mer än 100 kg.
- Belastningen på bakaxeln får inte överstiga tillåtet maximalt axeltryck med mer än 15%.

Bilens dragförmåga har fastställts vid havsnivå. Om du kör i bergstrakter på hög höjd, tänk på att motoreffekten minskar och därmed dragförmågan.

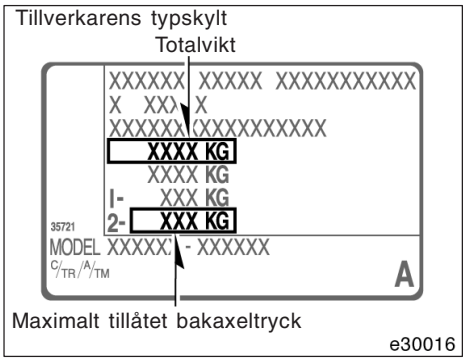

Sedan och Touring

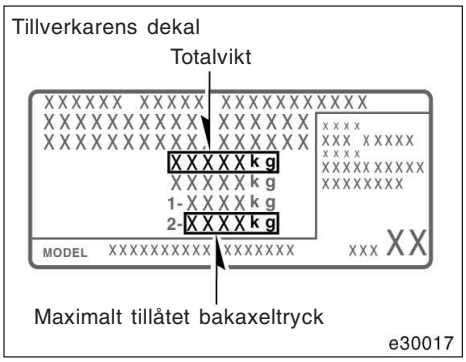

3–D/5–D

⚠ VARNING

- **Släpets totalvikt får inte överstiga den maximala dragvikt som anges på sid 373 i del 8. Att köra med tyngre släp är mycket farligt.**

- **Dragkrokar har olika bogseringsförmåga, vilket specificeras av tillverkaren. Även om bilen kan dra en tyngre släpvagn måste man kontrollera släpvagnens lastkapacitet som uppges av tillverkaren. Det är farligt att överskrida den av tillverkaren av dragkroken angivna släpvagnsvikten vilket kan resultera i allvarliga personskador.**
- **Summan av tjänstevikt, förare, passagerare, släpvagnsdrag och kultryck får inte överskrida tillåten max. totalvikt för bilen med mer än 100 kg. Att köra med tyngre släp är mycket farligt. Tillåten totalvikt för bilen anges på tillverkarens typskylt eller dekal.**
- **Belastningen på bakaxeln får inte överstiga tillåtet maximalt axeltryck med mer än 15%. Att köra med tyngre släp är mycket farligt. Tillåten maximal belastning på bakaxeln anges på tillverkarens typskylt eller dekal.**
- **Om maximal totalvikt eller bakaxeltryck överskrids, kör inte fortare än 80 km/h, eller enligt den högsta tillåtna hastigheten för körning med släp.**

FÄSTPUNKTER FÖR DRAGKROK

Toyota rekommenderar att du använder Toyota originaldragkrok. Annan dragkrok av motsvarande kvalitet kan också användas.

Fästpunkter för släpvagnsdrag och dragkrokens utskjutning:

Sedanmodell

mm

A	510
B	514
C	517
D	549
E	673
F	990
G	447
H	411
I	309
J	229
K	41
L	46
M	123
N	375

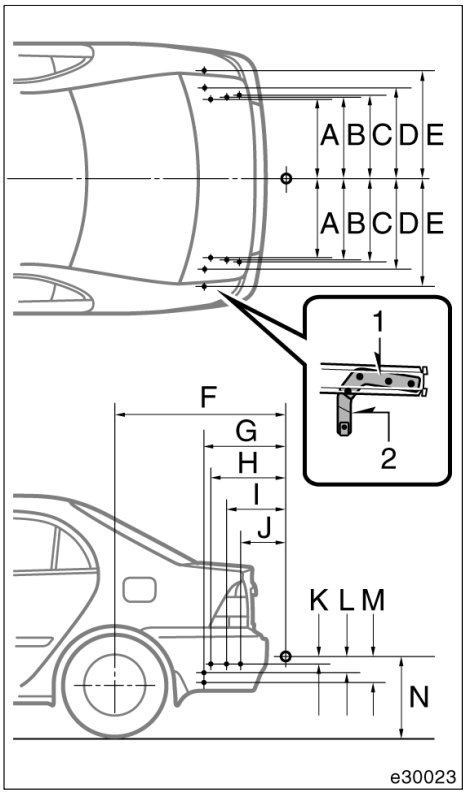

1: **Dragkrok**
2: **Plåt**

3–D/5–D

mm

A	464		
B	782		
C	443		
D	312		
E	242		
F	36		
G	40		
H	44		
I	Inkl. baksäte	Utom 2ZZ–GE–motorn	375
		2ZZ–GE–motor	380
	Exkl. baksäte		360

OBSERVERA
Till dragkulans fäste måste du också använda dragkrok och en plåt. Annars kan karossen skadas. Kontakta en auktoriserad Toyota–återförsäljare eller –verkstad, eller annan verkstad med motsvarande kvalifikationer och utrustning för att få mer information.

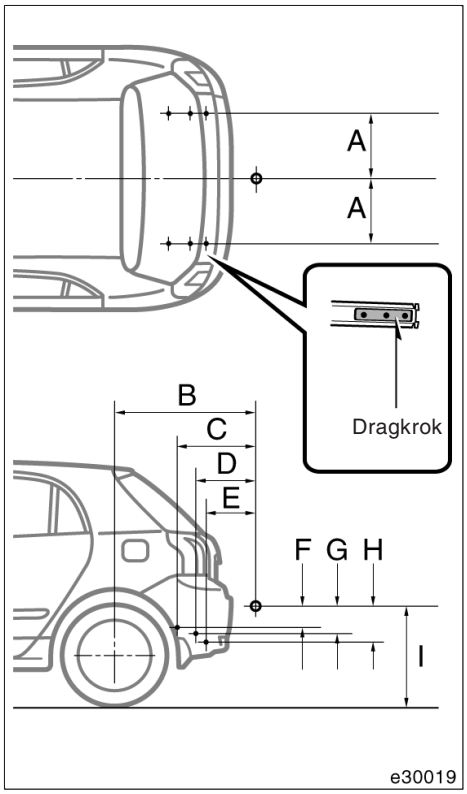

Touring

mm

A	510		
B	514		
C	517		
D	549		
E	673		
F	990		
G	447		
H	411		
I	309		
J	229		
K	41		
L	46		
M	123		
N	Exkl. baksäte		360
	Inkl. baksäte	Bensin-motor	390
		Diesel-motor	415

OBSERVERA

Till dragkulans fäste måste du också använda dragkrok och en plåt. Annars kan karossen skadas. Kontakta en auktoriserad Toyota–återförsäljare eller –verkstad, eller annan verkstad med motsvarande kvalifikationer och utrustning för att få mer information.

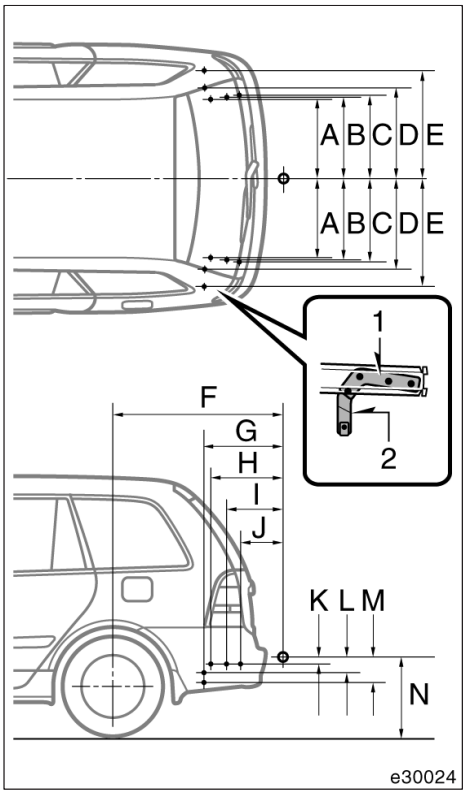

1: Dragkrok
2: Plåt

OBSERVERA

Till dragkulans fäste måste du också använda dragkrok och en plåt. Annars kan karossen skadas. Kontakta en auktoriserad Toyota–återförsäljare eller –verkstad, eller annan verkstad med motsvarande kvalifikationer och utrustning för att få mer information.

DÄCK

- Kontrollera att däcken har rätt lufttryck. Se sid 321 i del 7–2 och sid 379 i del 8
- Släpvagnens eller husvagnens däck skall ha det tryck som tillverkaren anger med hänsyn till belastningen.

BELYSNING PÅ SLÄP– ELLER HUSVAGN

- Kontrollera att körriktningsvisare och broms– och bakljus fungerar varje gång du kopplar till släp– eller husvagn. Använd rätt kontaktdon. Koppla inte ihop kablarna direkt, risk för skador i elsystemet eller att belysningen inte fungerar korrekt.

INKÖRNINGSPERIOD

- Toyota rekommenderar att du inte kör med släp– eller husvagn när bilen är ny eller har fått nya komponenter i kraftöverföringen (motor, växellåda, differential, hjullager etc). Kör minst 80 mil innan du börjar belasta bilen med släp.

UNDERHÅLL

- Om du kör med släp kommer din bil att behöva service oftare på grund av den ökade belastningen.
- Efterdrag alla skruvar och muttrar som håller fast släpvagnsdraget efter cirka 100 mils körning med släp.

SÄKERHETSKONTROLL FÖRE KÖRNING MED SLÄP

- Var noga med att inte överskrida dragkulans maxbelastning. Tänk på att trycket på dragkulan ökar belastningen på bilen. Max. tillåten belastning på bakaxeln får inte överskridas.
- Kontrollera att lasten på eller i släpvagnen verkligen ligger fast och inte kan röra sig under körning.

- Om du inte ser bakomvarande trafik ordentligt genom de vanliga backspeglarna måste du montera förlängda sidospeglar på båda sidorna. De extra backspeglarna måste vara infällbara och kunna ställas in så att de ger en tydlig bild av bakomvarande trafik.

TIPS VID KÖRNING MED SLÄP– ELLER HUSVAGN

När du kör med släp– eller husvagn beter sig bilen annorlunda än normalt. De tre vanligaste anledningarna till olyckor vid körning med släp är misstag hos föraren, för hög hastighet och felaktig lastning. Tänk på följande om du kör med släp– eller husvagn:

- Kontrollera att all belysning fungerar och släpvagnens elkoppling fungerar innan du börjar köra. Stanna efter en kort sträcka och gör en ny kontroll av belysning och kopplingar. Om du är ovan att köra med släp bör du träna på att svänga, stanna och backa på en säker plats innan du ger dig ut i trafiken.
- Bromssträckan kan bli längre så du måste hålla större avstånd till framförvarande fordon vid körning med släp. Håll minst en fordonslängd och en släpvagnslängd till framförvarande bil för var 10:e km/h du kör. Undvik att bromsa häftigt eftersom du kan få sladd och hela ekipaget då kan vika sig ”som en fällkniv” så att du förlorar kontrollen över körningen. Risken är speciellt stor vid körning i vått eller halt väglag.
- Starta mjukt och undvik kraftiga accelerationer. Om bilen har manuell växellåda, undvik att i onödan slira med kopplingen genom att låta motorn gå på lågt varvtal och inte rusa motorn. Starta alltid på ettans växel.
- Styr mjukt och undvik tvära svängar. Släp– eller husvagnen kan stöta emot din bil vid en skarp sväng. Sakta farten innan du svänger så att du inte blir tvungen att bromsa hårt.
- Att backa med släpvagn är svårt och kräver övning. Håll längst ner på ratten och vrid ratten åt vänster för att styra släpet åt vänster. Vrid ratten åt höger för att styra släpet åt höger. (Gör alltså tvärtom jämfört med backning utan släp.) Vrid ratten lite i taget och undvik skarpa eller långa svängar. Tag hjälp av någon utanför bilen för att minska risken för olyckor när du backar.
- Tänk på att släpvagnens hjul skär snävare genom kurvor än bilens hjul. Kompensera för detta genom att ta ut svängarna mer än vanligt.
- Sidovind och dåliga vägar försämrar bilens och släpvagnens manöverförmåga betydligt och gör dem instabila. Håll uppsikt bakåt så att du är beredd om du blir omkörd av tunga lastbilar eller bussar som kan få bilen och släpet att svaja. Håll stadigt i ratten och lätta omedelbart men gradvis på gasen om du märker att fordonet börjar att svaja. Öka aldrig farten. Bromsa försiktigt om du måste sakta in. Styr rakt fram. Bilen och släpvagnen kommer att stabiliseras om du inte gör kraftiga manövrer med ratten eller bromspedalen.
- Var försiktig när du kör om andra fordon. En omkörning kräver mycket lång sträcka. Glöm inte längden på släpvagnen när du passerat ett fordon. Se till att du har gott om plats innan du svänger in framför den omkörda bilen.
- För att alltid ha en viss motorbromsverkan bör du inte använda 5:ans växel (5–växlad manuell växellåda), 6:ans växel (6–växlad manuell växellåda) eller överväxeln (automatisk växellåda).

- Släpvagnens vikt kan göra att motorn går varm om det är varmt ute (om temperaturen överstiger 30°C) när du kör med släpvagn uppför långa backar. Stäng omedelbart av luftkonditioneringen (om den är inkopplad) om kylvätskans temperaturmätare visar att motorn går varm. Sväng sedan av vägen och stanna på en säker plats. Se ”Om motorn blir överhettad” på sid 274 del 4.
- Lägg alltid lämpliga block framför/bakom hjulen på både bilen och släpet vid parkering. Ansätt parkeringsbromsen hårt. Sätt växelväljaren i läge ”P” (automatisk växellåda), alternativt lägg i 1:an eller backväxeln (manuell växellåda). Undvik att parkera med släpvagn på en sluttning, men om det inte går att undvika bör du vidta följande åtgärder:

1. Trampa ner bromspedalen och håll den nedtryckt.
2. Låt någon placera ut klossar bakom bilens och släpvagnens hjul.
3. När hjulklossarna är på plats, släpp upp bromspedalen långsamt tills klossarna tar upp belastningen.
4. Ansätt parkeringsbromsen hårt.
5. Lägg i 1:an eller backväxeln (manuell växellåda) eller läge ”P” (automatisk växellåda) och stäng av motorn.

Vid start efter parkering på sluttning:

1. Starta motorn med växelväljaren i läge ”P” (automatisk växellåda) eller med kopplingspedalen nedtryckt (manuell växellåda). (Om bilen har automatisk växellåda skall du hålla bromspedalen nedtryckt.)
2. Lägg växeln i önskat läge.
3. Lossa parkeringsbromsen (och släpp fotbromsen i bil med automatisk växellåda) och kör eller backa långsamt iväg från hjulklossarna. Stanna och trampa ner bromspedalen.
4. Låt någon hämta hjulklossarna.

⚠ VARNING

- **Följ alltid de speciella hastighetsbegränsningar som gäller för körning med släpvagn eller husvagn.**
- **Minska farten och växla ner före en brant eller lång nedförsbacke. Gör inga plötsliga nedväxlingar.**
- **Undvik att trampa länge eller för ofta på bromspedalen. Detta kan göra att bromsarna överhettas och förlorar sin verkan.**

Hur du spar bränsle och ökar bilens livslängd

Det är mycket lätt att få en liter bensin att räcka några kilometer längre–tag det bara lugnt! Då ökar också bilens livslängd. Nedan följer några specifika tips för hur du kan spara pengar på både bränsle och reparationer.

- **Kör alltid med rätt lufttryck i däcken.** För lågt lufttryck ger ökat däckslitage och ökar bränsleförbrukningen. Se sid 321 i del 7–2.
- **Kör inte med onödig last i bilen.** Tunga saker i bilen ger större belastning på motorn och därmed högre bränsleförbrukning.
- **Undvik lång varmkörning på tomgång.** Börja köra så snart motorn går jämnt, men kör extra mjukt i början. Naturligtvis tar det lite längre tid innan motorn blir varm under kalla vinterdagar.
- **Kör med automatlådans överväxel inkopplad om du inte behöver motorbromsa.** Om du kopplar ur överväxeln försämras bränsleekonomin. (Se ”Automatisk växellåda” på sid 156 i del 1–6.)
- **Accelerera sakta och mjukt.** Undvik häftiga starter. Växla till en högre växel så snart som möjligt.
- **Undvik lång tomgångskörning.** Stäng av motorn och starta om den senare om du väntar i bilen.
- **Kör inte på för lågt eller för högt varvtal.** Använd den växel som lämpar sig bäst för den hastighet du håller.
- **Undvik att ständigt accelerera och bromsa.** Bränsleförbrukningen ökar vid många stopp och starter.
- **Undvik att bromsa och stanna i onödan.** Håll jämn hastighet. Försök att observera trafiksignalerna på avstånd så att du tvingas stanna så sällan som möjligt, eller använd kringfartsleder för att undvika trafikljus. Håll lämpligt avstånd till framförvarande fordon för att undvika plötsliga inbromsningar. Då minskar också slitaget på bromsarna.
- **Undvik om möjligt tät trafik och bilköer.**
- **Kör inte med foten på broms– eller kopplingspedalen.** Det ger onödigt slitage, överhettning och hög bränsleförbrukning.
- **Kör med måttlig fart på motorvägar.** Ju fortare du kör desto mer bränsle förbrukas. Bränsleförbrukningen minskar om du sänker farten.
- **Se till att du har korrekt framhjulsinställning.** Undvik att köra mot trottoarkanter och sänk farten på ojämna vägar. Fel framhjulsinställning sliter inte bara kraftigt på däcken utan belastar också motorn hårdare och ger högre bränsleförbrukning.
- **Håll underredet fritt från lera, sand, is och snö.** Det minskar inte bara vikten utan minskar också korrosionsrisken.
- **Håll alltid bilen i toppskick.** Ett smutsigt luftfilter, fel ventilspel, oljiga eller smutsiga tändstift, förorenad olja, gammalt smörjfett, ojusterade bromsar och liknande, gör att bilens går sämre och höjer bränsleförbrukningen. För att öka livslängden på alla komponenter och för lägsta möjliga driftskostnader bör du låta din Toyota–verkstad utföra service enligt bilens serviceschema. Om du ofta kör under svåra förhållanden bör du se till att servicearbetet utförs oftare än enligt normalschemat.

⚠ VARNING

Stäng aldrig av motorn när du kör nedför långa utförsbackar. Servosystemen för bromsar och styrning fungerar bara när motorn går. Motorn måste också vara igång för att avgasreningen skall fungera på rätt sätt.

Del 4
I EN NÖDSITUATION

- Om motorn inte startar 268
- Om motorn stannar under körning 273
- Om du inte kan öka motorns varvtal 273
- Om bilen blir överhettad 274
- Om du får punktering 275
- Om bilen fastnar 284
- Om bilen måste bärgas eller bogseras 285
- Om det inte går att flytta växelväljaren 288
- Om du tappat bort bilnycklarna 289

Om motorn inte startar— (a) Några enkla åtgärder

Innan du börjar felsökningen skall du först ha försökt att starta motorn på vanligt sätt enligt ”Start av motorn” på sid 250 i del 3, och att du har bränsle i tanken. Du bör också kontrollera om du kan starta bilen med någon av reservnycklarna. Om de fungerar är det troligen fel på den första nyckeln. Låt en auktoriserad Toyota–återförsäljare eller –verkstad, eller annan verkstad med motsvarande kvalifikationer och utrustning kontrollera nyckeln. Om ingen av nycklarna fungerar är det antagligen fel i startspärrsystemet. Kontakta en auktoriserad Toyota–återförsäljare eller –verkstad eller annan verkstad med motsvarande kvalifikationer och utrustning. (Se ”Nycklar” på sid 18 i del 1–2.)

Om motorn inte orkar dra runt motorn eller om den går alltför långsamt—

1. Kontrollera att batterianslutningarna är rena och fastdragna.
2. Om batterianslutningarna är i gott skick, tänd taklampan.
3. Om lampan inte tänds, eller om den lyser svagare eller slocknar när du vrider om startnyckeln är batteriet urladdat. Du kan försöka starta bilen med startkablar. Se ”(d) Start med startkablar” på sid 270 för mer information.

Om taklampan lyser som vanligt men motorn ändå inte går att starta krävs antagligen någon justering eller reparation. Kontakta en auktoriserad Toyota–återförsäljare eller –verkstad eller annan verkstad med motsvarande kvalifikationer och utrustning.

OBSERVERA
Försök inte bogsera eller skjuta igång bilen. Detta kan skada bilen eller orsaka en kollision när motorn plötsligt startar. Dessutom kan katalysatorn bli mycket het och orsaka brand.

Om startmotorn går normalt men motorn ändå inte startar—

Bil med bensinmotor

1. Vrid tändningsnyckeln till ”ACC” eller ”LOCK” och försök att starta motorn igen.
2. Om motorn ändå inte startar kan den ha fått för mycket bensin, blivit ”sur”, efter för många startförsök. Se ”(b) Start om motorn har blivit sur (bensinmotor)” på sid 269 för att få mer information.
3. Om motorn ändå inte startar krävs en justering eller reparation. Kontakta en auktoriserad Toyota–återförsäljare eller –verkstad eller annan verkstad med motsvarande kvalifikationer och utrustning.

Bil med dieselmotor

1. Om du skall starta en motor som stannat på grund av bränslebrist måste du antagligen först lufta bränslesystemet. Se ”(c) Luftning av bränslesystemet (dieselmotor)” på sid 269 för att få mer information.
2. Om bränslesystemet är utan anmärkning men startmotorn ändå inte startar krävs antagligen någon justering eller reparation. Ring en auktoriserad Toyota–återförsäljare eller –verkstad eller annan verkstad med motsvarande kvalifikationer och utrustning och be om hjälp.

(b) Start om motorn har blivit sur (bensinmotor)

Om motorn inte startar kan det bero på att den har fått för mycket bensin, blivit ”sur”, under de många startförsöken.

Om detta inträffar, trampa gaspedalen i botten och vrid nyckeln till ”START”–läge. Håll startnyckeln och gaspedalen i detta läge under 15 sekunder och släpp dem sedan. Försök sedan att starta motorn igen utan att trampa på gaspedalen.

Om motorn inte startar inom 15 sekunder, släpp startnyckeln, vänta några minuter och försök igen.

Om motorn ändå inte startar krävs en justering eller reparation. Ring en auktoriserad Toyota–återförsäljare eller –verkstad eller annan verkstad med motsvarande kvalifikationer och utrustning och be om hjälp.

OBSERVERA
Kör inte startmotorn längre än 30 sekunder vid varje startförsök. I annat fall kan startmotorn och elkablarna överhettas.

(c) Luftning av bränslesystemet (dieselmotor)

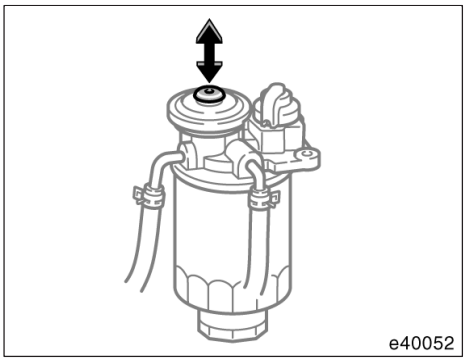

Om du kör slut på bränslet i tanken och motorn stannar kan det hända att motorn inte startar efter påfyllning i tanken. Pumpa i så fall med handpumpen på bränslefiltret tills det känns en tydlig ökning av motståndet.

(d) Start med startkablar

Följ nedanstående instruktioner mycket noga för att undvika risken att batteriet exploderar. Koppla startkablarna i exakt rätt ordning och på rätt plats. Vid en batteriexplosion kan svavelsyra spruta ut med allvarliga personskador och skador bl.a. på bilens elektronik och elsystem som följd.

Om du inte är helt säker på hur bilen skall startas med hjälp av startkablar är det bättre att du anlitar en mekaniker eller en bilbärgare.

⚠ VARNING

- **Elektrolyten i batteriet innehåller svavelsyra som är giftig och frätande. Använd skyddsglasögon när du hjälpstartar en bil och undvik att få syra på huden, kläderna eller bilen.**
- **Om du får elektrolyt på händer, kläder eller i ögonen måste du omedelbart ta av dig alla förorenade klädesplagg och skölja huden eller ögonen med mycket vatten. Sök sedan omedelbart läkarhjälp. Fortsätt under färden att skölja det skadade stället med vatten. Använd svamp eller handduk.**
- **Den gas som normalt bildas i batteriet är mycket explosiv och exploderar omedelbart om en öppen låga eller gnista kommer i närheten av batteriet. Använd därför endast riktiga startkablar. Rök inte och tänd inte tändstickor under startförsöket.**

OBSERVERA

Hjälpbatteriet ska ha 12 volts spänning. Om du inte är helt säker på att batteriet har rätt spänning får det inte användas.

START MED STARTKABLAR

1. Om hjälpbatteriet sitter i en annan bil måste du kontrollera att bilarna inte vidrör varandra. Släck alla onödiga lampor och stäng av alla strömförbrukare som inte behövs.

   Använd ett batteri som är av samma kvalitet, eller högre. Andra batterier kan vara svåra att använda i detta syfte.

   Ladda batteriet i flera minuter om det är svårt att starta med startkablar.
2. Tag om bort alla cellhattar från båda batterierna, vid behov. Lägg en tygtrasa över de öppna hålen på batteriet eller batterierna. (Då minskar risken för explosion, personskador och brännsår.)
3. Om motorn i bilen med hjälpbatteriet inte redan går, starta motorn och låt den gå några minuter. Vid start med startkablar skall motorn gå med cirka 2000 varv/min, dvs med gaspedalen lätt nedtryckt.

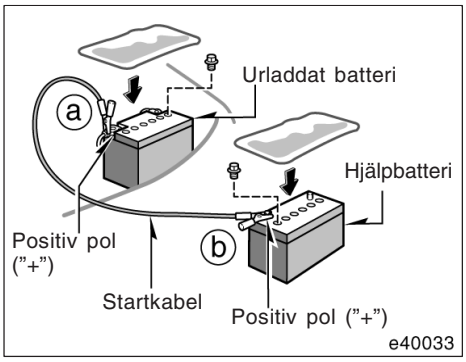

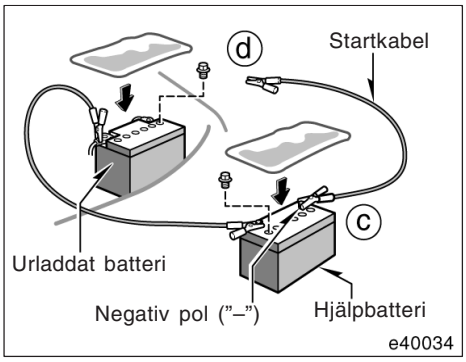

4. Anslut kablarna i ordning a, b, c, d.

   a. Anslut klämman på den positiva (röda) startkabeln till den positiva polen (+) på det urladdade batteriet.

   b. Anslut klämman i andra änden av den positiva (röda) startkabeln till den positiva polen (+) på hjälpbatteriet.

   c. Anslut klämman på den negativa (svarta) startkabeln till den negativa polen (–) på hjälpbatteriet.

   d. Anslut klämman i andra änden av den negativa (svarta) startkabeln till en fast olackerad metalldel på karossen i bilen med det urladdade batteriet.

   Rekommenderade anslutningspunkter visas på följande bilder:

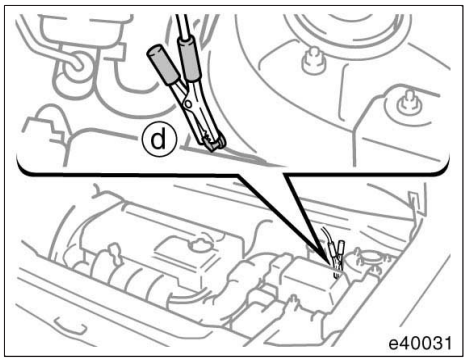

Anslutningspunkt på bensinmotor

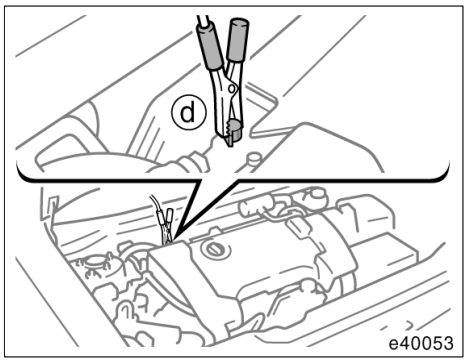

Anslutningspunkt på dieselmotor

Anslut inte kabeln till eller i närheten av några delar som rör sig när motorn går.

⚠ VARNING

Luta dig inte över batteriet när du kopplar kablarna och låt inte av misstag startkablar eller polklämmor vidröra något annat utom de rätta polerna på batteriet och ”jord”.

5. Endast för bil med dieselmotor:
   Ladda det urladdade batteriet med startkablarna i cirka 5 minuter. Låt bilen med hjälpbatteriet hela tiden gå med cirka 2000 varv/min, dvs med gaspedalen lätt nedtryckt.
6. Starta motorn på vanligt sätt. Låt den sedan gå i flera minuter med cirka 2000 varv/min, dvs med gaspedalen lätt nedtryckt.
7. Koppla sedan försiktigt bort startkablarna i exakt omvänd ordning: först den negativa kabeln och därefter den positiva kabeln.
8. Kasta eventuella trasor som använts för att täcka över batterierna på lämplig uppsamlingsplats—de kan vara indränkta med svavelsyra.
9. Sätt tillbaka cellhattarna om de har tagits bort.

Om orsaken till att batteriet blivit urladdat inte är helt klar (t.ex. att du glömt släcka någon lampa) bör elsystemet kontrolleras av en auktoriserad Toyota–återförsäljare eller –verkstad, eller annan verkstad med motsvarande kvalifikationer och utrustning.

Om det första startförsöket inte lyckas...

Kontrollera att polena på startkablarna är ordentligt fastsatta. Ladda upp det urladdade batteriet med startkablarna anslutna i flera minuter. Starta sedan motorn på vanligt sätt.

Om det andra försöket inte heller lyckas kan batteriet vara slut. Låt en auktoriserad Toyota–återförsäljare eller –verkstad, eller annan verkstad med motsvarande kvalifikationer och utrustning kontrollera batteriet.

Om motorn stannar under körning

Om motorn stannar under körning...

1. Minska hastigheten långsamt och kör rakt fram. Styr sedan försiktigt till sidan av vägen och stanna på en lämplig plats.
2. Tänd varningsblinkers.
3. Bensinmotor—
   Vrid startnyckeln till ”ACC” eller ”LOCK” och försök att starta motorn igen.

   Dieselmotor—
   Försök starta motorn igen.

Om det inte lyckas, se ”Om motorn inte startar” på sid 268 i den här delen.

⚠ VARNING

Om motorn inte är igång fungerar inte servosystemen för styrning och bromsning. Du behöver då använda mycket större kraft än vanligt för att styra och bromsa.

Om du inte kan öka motorns varvtal (3ZZ–FE–motor)

Om motorns varvtal inte ökar när gaspedalen är nedtryckt kan det vara något problem i det elektroniska systemet för kontroll av gasspjället.

Vibrationer kan uppstå i detta läget. Om du emellertid trycker ned gaspedalen hårt och långsamt kan du köra bilen med låg hastighet. Låt en auktoriserad Toyota–återförsäljare eller –verkstad eller annan verkstad med motsvarande kvalifikationer kontrollera bilen snarast möjligt.

Även om problemet i det elektroniska systemet för kontroll av gasspjället rättar till sig vid körning i låg fart har systemet antagligen inte återställts helt förrän du stängt av motorn och vridit startnyckeln till ”ACC” eller ”LOCK”–läge.

⚠ VARNING

Se till att du använder pedalen på rätt sätt.

Om du inte kan öka motorns varvtal (dieselmotor)

Om motorns varvtal inte ökar när gaspedalen är nedtryckt kan det vara något problem i motorns elektroniska styrningssystem. Stanna bilen och kontakta en auktoriserad Toyota–återförsäljare eller –verkstad eller annan verkstad med motsvarande kvalifikationer och utrustning, eller kör bilen försiktigt eftersom dess prestanda är starkt nedsatt, snarast möjligt till en auktoriserad Toyota–återförsäljare eller –verkstad eller annan verkstad med motsvarande kvalifikationer och utrustning.

Även om problemet i det elektroniska systemet för kontroll av gasspjället rättar till sig vid körning i låg fart har systemet antagligen inte återställts helt förrän du stängt av motorn och vridit startnyckeln till ”ACC” eller ”LOCK”–läge.

Om bilen blir överhettad

Om temperaturmätaren visar att kylarvätskan är för varm, om motorn tappar kraft eller om du hör ett knackande ljud från motorn är den troligen överhettad. Gör då så här...

1. Kör åt sidan av vägen och stanna på lämplig plats. Tänd varningsblinkers. Sätt växelväljaren i läge ”P” (automatisk växellåda) eller växelspaken i friläge (manuell växellåda) och drag åt parkeringsbromsen. Stäng av luftkonditioneringen om den är påkopplad.
2. Om kylarvätska eller ånga tränger ut under motorhuven skall du stanna motorn. Vänta tills ångbildningen upphört innan du öppnar motorhuven. Om du inte hör eller ser något som tyder på ångbildning eller kokning kan du låta motorn gå på tomgång. Kontrollera att kylfläkten är igång. Stäng annars av tändningen.

⚠ VARNING

Undvik personskador genom att hålla motorhuven stängd tills ångbildningen upphört. Utrusande ånga eller kylarvätska tyder på mycket högt tryck.

3. Kontrollera om det finns något synligt vattenläckage från kylare eller slangar eller om vätska droppar ner under bilen. Observera att det är normalt att det droppar vatten från luftkonditioneringen om den har varit inkopplad.

⚠ VARNING

Håll händer och kläder borta från fläkten och motorns drivremmar när motorn är igång.

4. Om vätska läcker ut skall du stänga av motorn omedelbart. Ring en auktoriserad Toyota–återförsäljare eller –verkstad eller annan verkstad med motsvarande kvalifikationer och utrustning och be om hjälp.

5. Om du inte ser några uppenbara läckor skall du kontrollera expansionstanken. Om den är tom, fyll på kylarvätska medan motorn går. Fyll ungefär till hälften. Fyll ungefär till hälften. (Information om kylarvätskor, se ”Val av kylarvätska” på sid 319 i del 7–2.

⚠ VARNING

Tag aldrig av kylarlocket (bensinmotor) eller locket till expansionskärlet eller luftventilen (dieselmotor) medan motorn och kylaren är varma. Het kylarvätska och ånga som sprutar ut under högt tryck kan ge allvarliga brännskador.

6. Gör en ny kontroll av vätskenivån i expansionstanken när motortemperaturen har sjunkit till normal nivå. Fyll på mer kylvätska tills expansionstanken är ungefär halvfull om det behövs. Om vätskenivån sjunker snabbt tyder det på en läcka i systemet. Låt en auktoriserad Toyota–återförsäljare eller –verkstad, eller annan verkstad med motsvarande kvalifikationer kontrollera systemt snarast möjligt.

Om du får punktering—

1. Minska hastigheten långsamt och kör rakt fram. Styr försiktigt åt sidan av vägen och stanna på en säker plats där du inte är i vägen för trafiken. Stanna inte i mittremsan på en motorväg. Parkera, om möjligt, på plan, fast mark.
2. Stäng av motorn och tänd varningsblinkers.
3. Drag åt parkeringsbromsen hårt och sätt växelväljaren i läge ”P” (automatisk växellåda) eller lägg i backväxeln (manuell växellåda).
4. Be passageraren kliva ur bilen på den sida där man inte kommer i vägen för trafiken.
5. Läs noga följande anvisningar.

⚠ VARNING

Tänk på följande för att minska olycksrisken när du använder domkraften:

- **Följ noga anvisningarna för användning av domkraften.**
- **Se till att ingen kroppsdel är under en bil som bara hålls upplyft med domkraft. Det medför risk för personskador.**
- **Starta inte motorn och låt den inte vara igång när bilen är upplyft med domkraften.**
- **Parkera om möjligt på plan, fast mark. Drag åt parkeringsbromsen hårt och sätt växelväljaren i ”P”–läge (automatisk växellåda) eller lägg i backväxeln (manuell växellåda). Blockera det diagonalt motsatta hjulet mot det punkterade, vid behov.**
- **Var noga med att placera domkraften exakt rätt i lyftpunkten. Om bilen lyfts och domkraften är felplacerad kan bilen skadas eller falla av domkraften med allvarliga personskador som följd.**
- **Kryp aldrig under en bil som står upplyft med en domkraft.**

- **Använd domkraften bara för att lyfta upp bilen vid hjulbyte.**
- **Låt ingen sitta kvar i bilen när du lyfter den med domkraft.**
- **Lägg inget mellan domkraften och bilen eller under domkraften när du lyfter bilen.**
- **Lyft bara bilen så högt som det krävs för att byta hjul.**

OBSERVERA

Fortsätt inte att köra med punkterat däck. Däcket kan förstöras för gott redan efter en kort sträcka.

—Nödvändiga verktyg och reservhjul

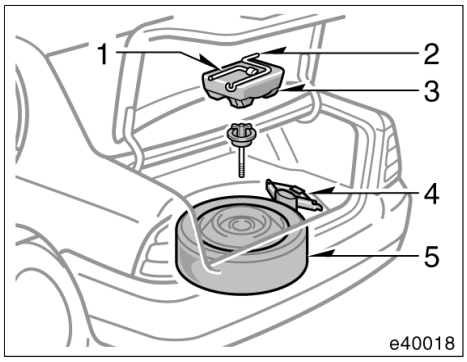

Sedanmodell

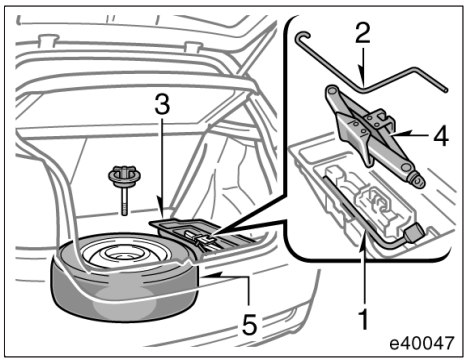

3–D/5–D

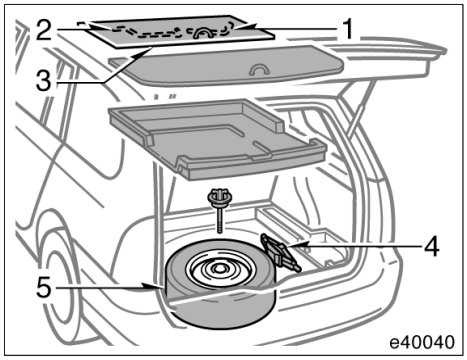

Touring

1. Tag fram verktyg och reservhjul.

1 Hjulmutternyckel
2 Vev
3 Verktygsbricka
4 Domkraft
5 Reservhjul

Se till att du vet var domkraften och övriga verktyg är placerade och hur de fungerar så att du är förberedd om du behöver använda dem.

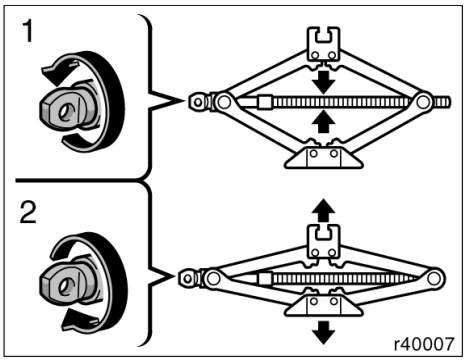

Vrid domkraftens koppling för hand.

Tag loss: Vrid kopplingen för hand mot 1 tills domkraften är fri.
Sätt tillbaka: Vrid kopplingen för hand mot 2 så att den sitter stadigt på plats. Se till att domkraften sitter stadigt så att den inte lossnar vid en häftig inbromsning eller en kollision.

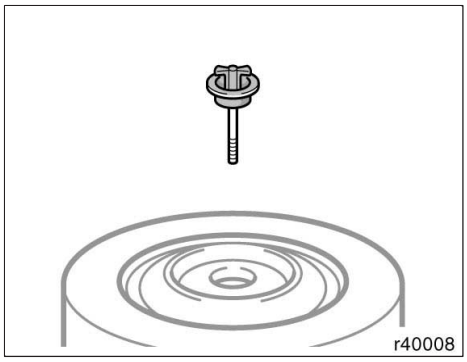

Sedan- och 3-/5-dörrarsmodeller

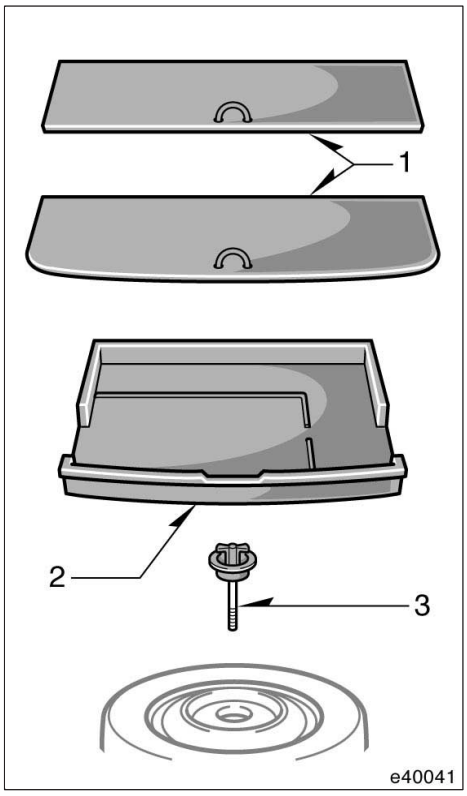

Touring

Tag ut reservhjulet så här:

Sedan- och 3-/5-dörrarsmodeller

Skruva ur skruven och tag bort den.

Touring—

1. Tag bort de båda golvpanelerna.
2. Tag bort förvaringsfacket.
3. Skruva ur skruven och tag bort den.

Lyft sedan ut reservhjulet.

När du lägger tillbaka reservhjulet skall det ligga med utsidan uppåt. Skruva sedan fast det i omvänd ordning mot ovan så att det inte kan kastas framåt vid en kollision eller häftig inbromsning.

—Blockera ett av hjulen

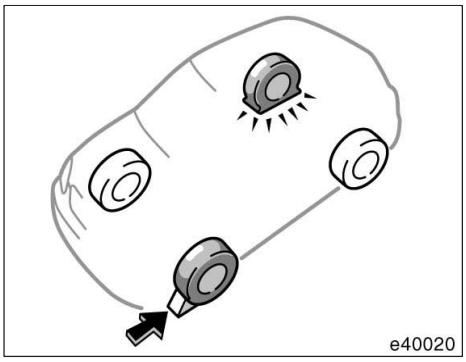

2. Blockera det diagonalt motsatta hjulet så att bilen inte kan flytta sig när du lyfter upp den med domkraften.

Blockera framhjulet framifrån och bakhjulet bakifrån.

—Tag bort hjulsidan

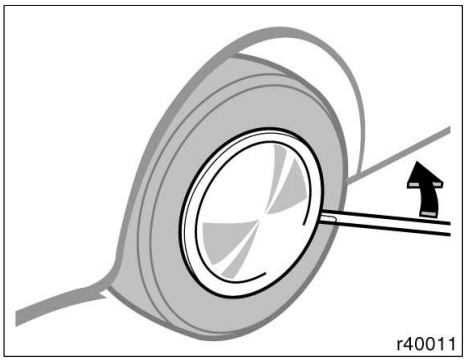

3. Tag bort hjulsidan.

Bänd loss hjulsidan med hjulmutternyckelns mejselände, som bilden visar.

⚠ VARNING

Bänd inte loss hjulsidan med handen. Var försiktig när du hanterar hjulsidan så att du inte skadar dig.

—Lossa hjulmuttrarna

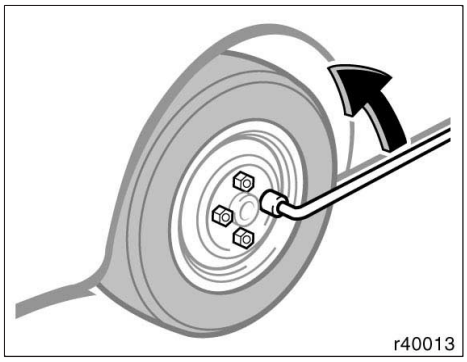

4. Lossa alla hjulmuttrar.

Lossa alltid hjulmuttrarna litet innan du lyfter upp bilen med domkraften.

Vrid muttrarna moturs för att lossa dem. För att få tillräcklig kraft håller du hjulmutternyckeln vågrätt åt höger som bilden visar. Fatta tag i hjulmutternyckeln längst ut på handtaget och drag uppåt. Se till att hjulmutternyckeln inte glider av från muttern.

Tag inte bort muttrarna än, lossa dem inte mer än ett halvt varv.

⚠ VARNING

Använd aldrig olja eller fett på skruvar eller muttrar. Muttrarna kan då falla av och orsaka en allvarlig olycka.

—Placering av domkraften

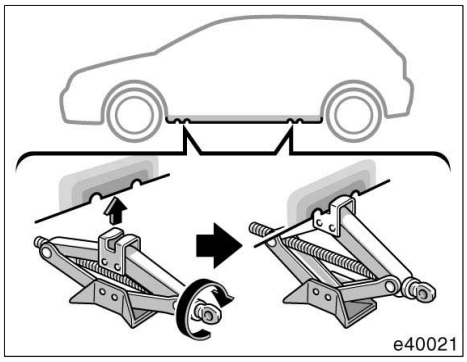

5. Placera domkraften på exakt rätt ställe enligt bilden.

Kontrollera att domkraften står på ett fast och jämnt underlag.

—Upphissning av bilen

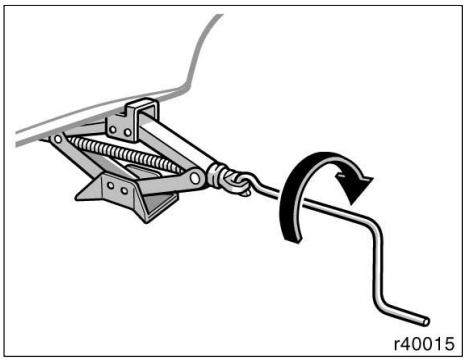

6. Ingen får sitta kvar i bilen när den hissas upp. Lyft bilen tillräckligt högt för att reservhjulet skall kunna monteras.

Tänk på att det behövs mer plats för att sätta på reservdäcket än för att ta av det platta däcket.

Hissa upp bilen genom att passa in domkraftens handtag i domkraften (det skall glappa något) och vrida det medurs. När domkraften går mot bilen och börjar lyfta skall du kontrollera ännu en gång att domkraften står stadigt och är rätt placerad.

⚠ VARNING

Kryp aldrig under en bil som står upplyft med en domkraft.

—Hjulbyte

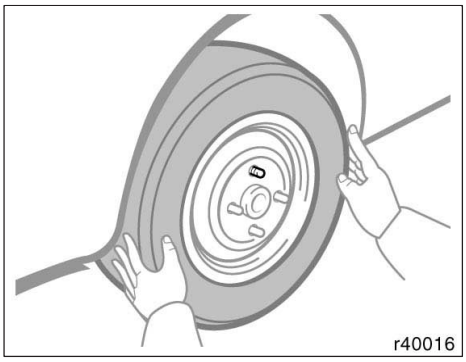

7. Ta bort hjulmuttrarna och byt hjul.

Lyft av det punkterade hjulet och lägg det åt sidan.

Rulla fram reservhjulet och ställ det i rätt läge i förhållande till hjulbultarna. Lyft upp hjulet så att åtminstone den översta bulten går igenom hålet. Tryck sedan in hjulet över de andra bultarna.

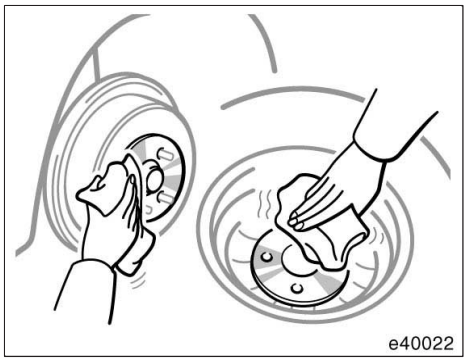

Tag bort eventuell rost från kontaktytorna med stålborste eller liknande innan du sätter på det nya däcket. Om man monterar ett hjul utan ren kontakt metall–mot–metall kan muttrarna så småningom lossna vilket, i värsta fall, kan leda till att hjulet lossnar under körning.

—Åtdragning av hjulmuttrarna

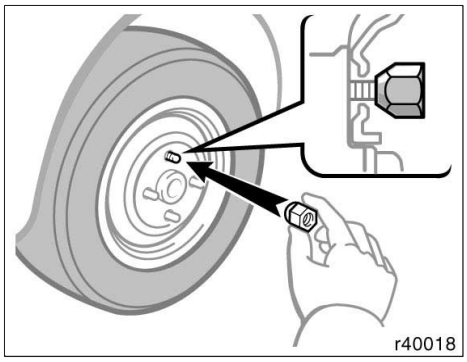

8. Sätt tillbaka alla hjulmuttrarna för hand.

Skruva på alla hjulmuttrarna (med den avsmalnande sidan inåt) och drag fast för hand så hårt du kan. Tryck hjulet mot navet och försök dra ytterligare något för hand.

⚠ VARNING

Använd aldrig olja eller fett på skruvar eller muttrar. Det kan leda till att muttrarna dras åt för hårt och skadar skruvarna. Muttrarna kan då falla av och orsaka en allvarlig olycka. Rengör skruvar eller muttrar som är belagda med olja eller fett.

—Sänk ned bilen

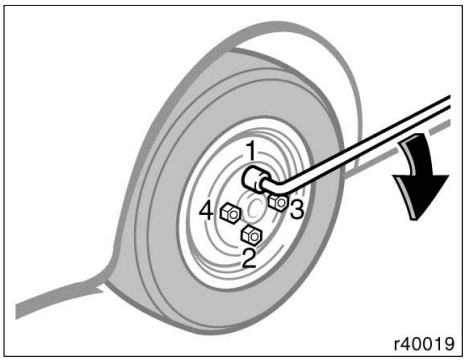

9. Sänk ned bilen helt och hållet och dra åt hjulmuttrarna.

Veva domkrafthandtaget moturs för att sänka ned bilen.

Drag åt hjulmuttrarna medurs med hjulmutternyckeln. Använd inga andra verktyg, hammare, förlängningsrör etc, och tryck inte heller med foten. Se till att hjulmutternyckelns hylsa är rätt placerad över hjulmuttern.

Drag åt varje mutter litet i taget i nummerordning som bilden visar. Fortsätt tills alla muttrarna är hårt åtdragna.

⚠ VARNING

- **Var försiktig när du sänker ned bilen så att du inte fastnar med ett ben eller en fot under bilen och att inte heller någon annan skadas.**
- **Så snart som möjligt efter ett hjulbyte skall hjulmuttrarna dras med en momentnyckel – 103 Nm (10,5 kpm). Annars kan muttrarna lossna och hjulen kan falla av vilket kan orsaka en allvarlig olycka.**

—Montering av hjulsida

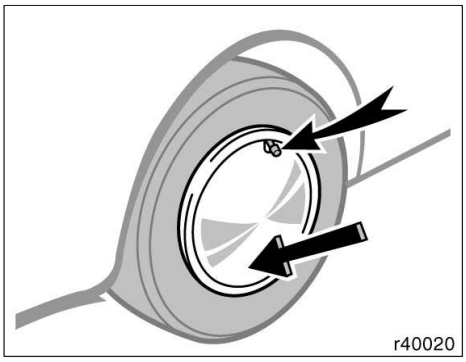

10. Sätt tillbaka hjulsidan.

1. Montera hjulsidan i rätt läge.

   På vissa modeller skall hacket i hjulsidan passas in över luftnippeln som på bilden.

2. Tryck hårt med handen på ena sidan av hjulsidan och knacka runt den andra sidan med den andra handen tills hjulsidan sitter på plats.

⚠ VARNING

Var försiktig när du hanterar hjulsidan så att du inte skadar dig.

—Efter hjulbytet

11. Kontrollera lufttrycket i däcket.

Justera lufttrycket enligt specifikationerna på sid 379 i del 8. Om trycket är för lågt, kör sakta till närmaste bensinstation och fyll på luft till rätt tryck.

Glöm inte att sätta tillbaka ventilhatten. Den hindrar att smuts eller fukt kommer in i ventilen och orsakar luftläckage. Skaffa en ny ventilhatt så snart som möjligt om den gamla saknas.

12. Stuva undan verktyg, domkraft och det platta däcket.

Så snart som möjligt efter ett hjulbyte skall du (eller din Toyota–återförsäljare) efterdra hjulmuttrarna med momentnyckel till rätt åtdragningsmoment som anges på sid 379 i del 8. Låt snarast möjligt laga det punkterade däcket.

⚠ VARNING

Innan du kör iväg, kontrollera att alla verktyg, domkraften, det punkterade hjulet och varningstriangeln ligger säkert fast i bilen för att minska risken för personskador vid en eventuell kollision eller hård inbromsning.

Om bilen fastnar

Om bilen har fastnat i snö, lera, sand etc, kan du försöka att gunga loss den.

Antispinnfunktion (TRC)
Stäng av antispinnfunktionen för att ge hjulen möjlighet att spinna så att bilen kan komma loss. (Se även ”Antispinnsystem” på sid 161 i del 1–6.)

⚠ VARNING

Försök inte att gunga bilen fri genom att skjuta den bakåt och framåt om människor eller föremål befinner sig i närheten av bilen. Bilen kan plötsligt fara iväg framåt eller bakåt med skador eller en olycka som följd.

OBSERVERA

Om du försöker ”gunga loss” bilen skall du iakttaga följande säkerhetsåtgärder för att inte skada växellåda och andra komponenter.

- ***Tryck inte ned gaspedalen när du växlar eller innan varje växling framåt eller bakåt är slutförd.***
- ***Rusa inte motorn och undvik att hjulen spinner.***
- ***Om bilen fortfarande sitter fast efter många försök att gunga loss den, bör du försöka på något annat sätt t.ex. genom bogsering.***

Om bilen måste bärgas eller bogseras—

(a) Bärgningsbil med lyft.—

—Framlänges

—Baklänges

(b) På bärgningsbilens flak

e40023

Om bilen måste bärgas rekommenderar vi att du låter en auktoriserad Toyota–återförsäljare eller –verkstad, eller annan kvalificerad yrkesutövare som t.ex. en kommersiell bärgningsfirma göra detta. Din bil måste transporteras enligt (a) eller (b) på bilden.

Bara om det är omöjligt att få hjälp från en auktoriserad Toyota–återförsäljare eller –verkstad, eller en kvalificerad yrkesutövare som t.ex. en bärningsfirma kan bilen i nödfall bogseras försiktigt enligt anvisningarna under ”–Bogsering i nödfall” på sid 287 i denna del.

Rätt utrustning och kännedom om lagar och förordningar för bilbärgning och transport är viktigt för att din bil inte skall skadas. Bärgningsfirmorna vet i de flesta fall vilka lagar och regler som gäller i samband med bärgning.

Din bil kan skadas om den bogseras på fel sätt. Även om de flesta bärgare känner till hur bilen skall bärgas finns alltid risken att någon gör ett misstag. Följ nedanstående försiktighetsåtgärder för att undvika skador på bilen. Visa gärna den här sidan för bärgaren som skall utföra arbetet.

FÖRSIKTIGHETSÅTGÄRDER VID BÄRGNING:

Använd alltid erforderlig säkerhetsutrustning och följ lagar och förordningar. Axlar och hjul som vilar på marken måste vara oskadade och i körbart skick. Använd rullvagn om de är skadade.

(a) Bärgningsbil med lyft

Framlänges—Lossa parkeringsbromsen.

OBSERVERA
Vid lyftning, kontrollera att inte någon del av den upplyfta bilen skrapar i marken och skadas under bogseringen. Annars finns det risk för att den bärgade bilens stötfångare och/eller underrede skadas.

Baklänges—

- Manuell växellåda:

  Vi rekommenderar att en rullvagn placeras under framhjulen. Om du inte använder en rullvagn skall startnyckeln stå i ”ACC”–läge och växellådan i friläge.

OBSERVERA
Bogsera inte baklänges med framhjulen på marken och med startnyckeln borttagen eller i ”LOCK”–läge. Rattlåset är inte tillräckligt starkt för att hålla framhjulen raka.

- Automatisk växellåda:

  Använd en rullvagn under framhjulen.

OBSERVERA
Bärga aldrig en bil med automatisk växellåda baklänges med framhjulen på marken. Du kan riskera mycket allvarliga skador i växellådan.

(b) På bärgningsbilens flak

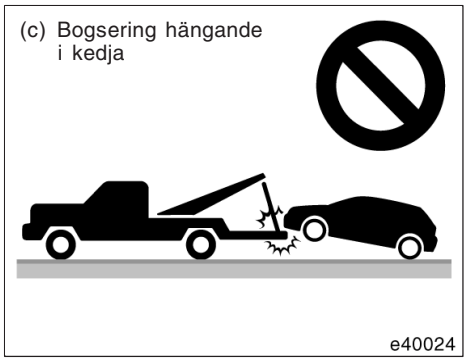

(c) Bogsering hängande i kedja

OBSERVERA
Bärga aldrig bilen upplyft med kedja eller vajer, varken framlänges eller baklänges. Det innebär stor risk för skador på karossen.

—Bogsering i nödfall

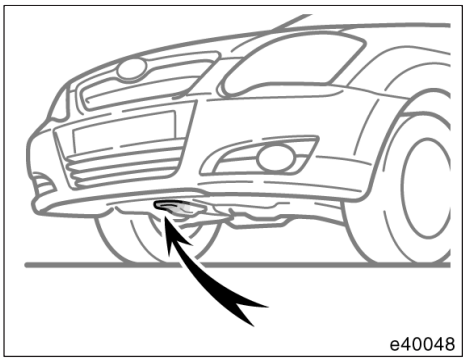

Fram

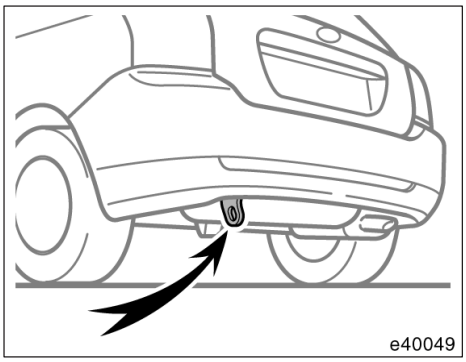

Bak

Om bilen måste bärgas rekommenderar vi att du låter en auktoriserad Toyota–återförsäljare eller –verkstad, eller annan kvalificerad yrkesutövare som t.ex. en kommersiell bärgningsfirma göra detta.

Om det är omöjligt att få professionell hjälp kan bilen i nödfall bogseras med en bogserlina som fästs i bogseröglan mitt fram under bilens front, eller vänster bogserögla under bilens bakvagn. Var mycket försiktig vid bilbärgning.

Bilar med automatisk växellåda: använd endast främre bogseröglan om du måste bogsera din bil.

OBSERVERA

- ***Använd endast angiven bogserögla annars kan du skada bilen.***
- ***Bilar med automatisk växellåda: bilen får aldrig bogseras bakifrån med alla fyra hjulen på marken. Detta kan orsaka allvarliga skador på växellådan.***

En förare måste sitta i den bogserade bilen för att styra och bromsa.

Bogsering på detta sätt bör endast ske på bra vägbana, korta sträckor och med låg hastighet. Bogsering på detta sätt får endast göras om hjul, axlar, kraftöverföring, styrning och bromsar är i funktionsdugligt skick.

⚠ VARNING

Var mycket försiktig vid bilbärgning. Starta mjukt och kör lugnt för minsta möjliga belastning på bogseröglorna och bogserlinan eller kedjan. Om bogseröglorna eller bogserlinan brister under bogsering finns det risk för svåra skador eller olyckor.

OBSERVERA

Använd endast lina eller kedja som är särskilt avsedd för bogsering av bilar. Bogserlinan eller kedjan måste fästas på ett säkert sätt i bogseröglorna.

Före bogseringen skall du lossa parkeringsbromsen och sätta växelspaken i friläge (manuell växellåda) eller växelväljaren i ”N”–läge (automatisk växellåda). Nyckeln måste vara i ”ACC”–läge (om motorn är avstängd) eller i ”ON”–läge (om motorn går).

⚠ VARNING

Om motorn inte är igång fungerar inte servosystemen för styrning och bromsning. Du behöver då använda mycket större kraft än vanligt för att styra och bromsa.

Om det inte går att flytta växelväljaren

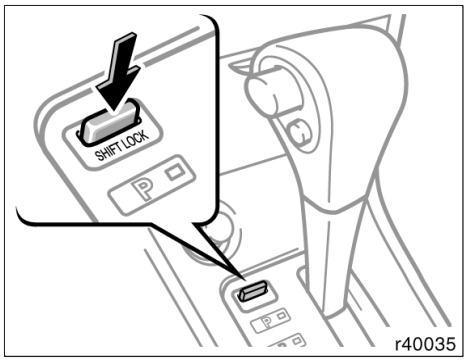

Om du inte kan flytta växelväljaren ur ”P”–läge även om du trycker ned bromspedalen, skall du använda ”SHIFT LOCK”–knappen enligt följande.

1. **Vrid startnyckeln till ”ACC”. Kontrollera att parkeringsbromsen är åtdragen.**
2. **Tryck på ”SHIFT LOCK”–knappen. När knappen är intryckt går växelspaken att flytta ur ”P”–läget.**
3. **För växelväljaren till ”N”–läget.**
4. **Starta motorn. Håll bromspedalen nedtryckt för säkerhets skull.**

Se till att en auktoriserad Toyota–återförsäljare eller –verkstad, eller annan verkstad med motsvarande kvalifikationer och utrustning kontrollerar systemet snarast möjligt.

Om du tappat bort bilnycklarna

Du kan beställa en ny nyckel från en auktoriserad Toyota–återförsäljare eller –verkstad, eller annan verksamhet med motsvarande kvalifikationer och utrustning om du ger dem nyckelns nummer.

Även om du bara förlorar en nyckel skall du kontakta en auktoriserad Toyota–återförsäljare eller –verkstad, eller annan verksamhet med motsvarande kvalifikationer och utrustning som kan tillverka en ny nyckel. Om du förlorar alla dina huvudnycklar går det inte att göra nya nycklar utan hela startspärrsystemet måste bytas ut.

Se de råd som finns under ”Nycklar” på sid 18 i del 1–2.

Fjärrlåsnyckel—
Du kan använda ditt befintliga system för fjärrkontroll med den nya nyckeln. Kontakta en auktoriserad Toyota–återförsäljare eller –verkstad eller annan verksamhet med motsvarande kvalifikationer och utrustning för att få mer information.

Om du har låst in nycklarna i bilen och inte kan få tag i en dubblettnyckel kan många auktoriserade Toyota–återförsäljare eller –verkstäder, eller andra verkstäder med motsvarande kvalifikationer och utrustning ändå öppna dörren åt dig med hjälp av specialverktyg. Om du måste slå sönder ett fönster för att komma in i bilen rekommenderar vi den minsta sidorutan eftersom den är billigast att byta ut. Var mycket försiktig så att du inte skär dig på glaset.

Del 5
ROSTSKYDD OCH BILVÅRD

- Skydda din Toyota mot rost 292
- Tvätta och vaxa din Toyota 293
- Invändig rengöring 295

Skydda din Toyota mot rost

Toyota Motor Corporation har genom mångårigt, intensivt forskningsarbete och med rostförebyggande konstruktioner gjort sin del av arbetet för att förhindra rostangrepp på din bil. Vid tillverkningen har den senaste och mest avancerade tekniken utnyttjats för att få fram en förnämlig produkt med lång livslängd. Nu beror det på dig! Genom att sköta din Toyota på rätt sätt bevarar du de rostskyddande egenskaperna under lång tid.

De vanligaste orsakerna till rost är:

- Vägsalt, smuts och fukt som samlas på svåråtkomliga ställen under bilen.
- Skador i bilens lack eller underredsskydd som orsakas av olyckshändelser eller stenskott.

Det är speciellt viktigt att vårda bilen väl om du bor i ett område där det är speciellt skadliga förhållanden för bilen eller ofta kör i sådana områden:

- Vägsalt och dammbindande kemikalier påskyndar rostangreppen, liksom saltet i luften nära havet eller områden med stora industriutsläpp.
- Hög luftfuktighet påskyndar rostangreppen särskilt vid temperaturer strax över noll.
- Vatten och fukt som under lång tid ligger kvar på osynliga ställen kan orsaka rostangrepp även om bilen i övrigt förefaller torr.
- Även vid högre temperaturer sker rostangrepp i dåligt ventilerade utrymmen i bilen där det torkar långsamt.

Ovanstående punkter visar betydelsen av att hålla bilen, framför allt undersidan av bilen, så ren som möjligt, och att omgående åtgärda minsta skada i lackering eller underredsskydd.

Motverka rostangrepp på följande sätt:

Tvätta bilen ofta. Det är naturligtvis nödvändigt att tvätta bilen regelbundet för att hålla den ren, men tänk även på följande för att förhindra rostangrepp:

- Om du vintertid kör på saltade vägar eller om du bor i närheten av havet bör du spola av underredet minst en gång i månaden för att minska risken för rostangrepp.
- Använd en kraftig vattenstråle eller en högstryckstvätt med ånga för att ta bort smuts från undersida och hjulhus. Var särskilt noggrann med de ställen som är svåra att se och där lera och smuts samlas. Det gör mer skada än nytta att bara blöta upp lera och skräp utan att ta bort det ordentligt. Kontrollera också dräneringshålen i dörrarnas undersidor, i tröskellådor och i chassibalkarna. Om dräneringshålen är igensatta kan eventuellt vatten inte rinna ut och då är det stor risk för rostangrepp.
- Tvätta bilens undersida omsorgsfullt när vintern är över.

Se ”Tvätta och vaxa din Toyota” på sid 293 för fler tips.

Kontrollera bilens lack och dekorlister. Om det finns repor eller skador efter stenskott bör du omedelbart åtgärda dessa för att förhindra att rosten får fäste. Om skadan gått ner till metallen bör du låta en kvalificerad billackerare utföra arbetet.

Kontrollera även bilens interiör. Vatten och smuts kan samlas under golvmattorna och orsaka rost. Titta under mattorna ibland för att försäkra dig om att golvet är torrt. Var särskilt noggrann om du transporterar kemikalier, rengöringsmedel, gödningsmedel, salt m.m. Sådana kemikalier bör förpackas väl vid transport. Rengör och torka mycket noga om du skulle råka spilla något.

Montera stänkskydd. Om du ofta kör på saltade vägar eller grusvägar ger stänkskydden bilen extra skydd. Stora stänkskydd som går långt ner mot marken är bäst. Fästena och det område där stänkskydden monteras måste också rostskyddas. Din auktoriserade Toyota–återförsäljare, –verkstad, eller annan verkstad med motsvarande kvalifikationer och utrustning monterar gärna lämpliga stänkskydd.

Parkera bilen i ett väl ventilerat garage eller utomhus under tak. Parkera inte i ett fuktigt eller dåligt ventilerat garage. Om du tvättar bilen i garaget eller om du kör in med regnvatten eller snö på bilen kan garaget bli så fuktigt att det är risk för rost. Bilen kan börja rosta i ett dåligt ventilerat garage, även om det är uppvärmt.

Tvätta och vaxa din Toyota

Tvätta bilen

Tvätta bilen regelbundet för att hålla den ren.

I följande fall är risken för försämring av lacken och uppkomst av rost extra stor. Tvätta därför bilen mycket ofta.

- Efter körning i kustområden.
- Efter körning på saltade vägar vintertid.
- När det kommit tjära, sav från träd, fågelspillning eller döda insekter på bilen.
- Efter körning i trakter där luften är rökig, sotig, dammig, järnhaltig eller kemikaliehaltig.
- När bilen blivit mycket smutsig av damm eller lera.

Tvätta bilen för hand

Parkera bilen i skugga och vänta tills karossen inte känns varm.

⚠ VARNING

Var försiktig så att du inte skadar händerna när du tvättar undersidan av bilen.

1. Spola först bort löst sittande smuts. Tag bort all lera och allt vägsalt från undersidan och ur hjulhusen.
2. Tvätta med milt biltvättmedel som blandas enligt tillverkarens anvisningar. Använd en mjuk svamp eller trasa. Håll den mycket våt och skölj den ofta. Gnid inte hårt utan låt tvättmedlet lösa upp smutsen.

Hjulsidor av plast: Hjulsidor av plast kan lätt skadas av organiska ämnen. Skulle något stänka på en hjulsida skall du genast skölja bort det med vatten, se efter om hjulsidan har tagit skada.

⚠ VARNING

Sätt inte tillbaka en mycket skadad hjulsida av plast. Den kan flyga av under körning och orsaka olyckor.

Aluminiumfälgar: Tvätta med svag tvållösning eller milt tvättmedel.

Stötfångare av plast: Tvätta försiktigt. Gnid inte med slipande rengöringsmedel. Stötfångarens yta är mjuk och blir lätt repig.

Asfalt och tjära: Tag bort med terpentin eller med specialtvättmedel som inte skadar lacken.

OBSERVERA

Använd inte bensin eller starka lösningsmedel. De kan vara giftiga eller orsaka skador.

3. Skölj bilen noga. Om tvålvatten eller tvättmedel blir kvar och torkar på lackytan kan den bli fläckig. Om det är varmt ute kan du behöva skölja av varje del av bilen så snart du tvättat den.
4. Torka bilen med en ren och mjuk bomullstrasa eller sämskskinn för att undvika vattenfläckar. Du behöver inte torka hårt—lacken kan lätt repas.

Automatisk biltvätt

Bilen kan tvättas i en automatisk biltvätt, men tänk på att lacken kan repas av vissa borsttyper, dåligt filtrerat tvättvatten samt av vissa tvättprocesser. Repor i lacken gör att den förlorar sin hållbarhet och lyster, särskilt när det gäller mörka färger. Fråga, vid minsta tvekan, den som är ansvarig för biltvätten om din bil utan risk kan köras genom biltvätten.

OBSERVERA

- ***Tag alltid bort radioantennen innan du kör in i en automatisk biltvätt. Den kan annars förstöras.***
- ***Om torkaromkopplaren är i läge ”AUTO” skall den vridas till läge ”OFF”.***

Vaxa och polera din Toyota

Genom att vaxa och polera din bil bevaras den ursprungliga, höga glansen.

Vaxa bilen en gång per månad, eller så snart vatten inte stöts bort från lackytan.

1. Tvätta och torka alltid bilen innan du vaxar den, även om du använder ett kombinerat vax och rengöringsmedel.
2. Använd polish och vax av hög kvalitet. Om lackytan har blivit mycket matt bör du börja med rengöringspolish och därefter polera med ett separat bilvax. Följ tillverkarens anvisningar noga. Kom ihåg att polera och vaxa kromdetaljerna också, inte bara lacken.

Munstycken till vindrutespolare: Om du vaxar bilen ska du se till att munstyckena för spolarvätskan inte blir blockerade. Om ett munstycke blir igensatt skall du kontakta en auktoriserad Toyota–återförsäljare eller –verkstad eller annan verksamhet med motsvarande kvalifikationer och utrustning.

OBSERVERA

Om ett munstycke blockeras skall du inte peta i det med nålar eller andra föremål. Munstycket kan skadas.

3. När vattnet inte bildar pärlor på lacken utan flyter ut i pölar är det dags att vaxa bilen igen.

OBSERVERA

Demontera alltid stötfångare av plast om bilen skall lackas om och ugnstorkas. Hög temperatur kan förstöra stötfångarna.

Bättringsfärg

Bättringsfärg kan användas för att fylla i små repor eller stenskott.

Fyll i med bättringsfärg så snart som möjligt efter att du upptäcker skadan för att minska risken för rostangrepp. Använd en liten vattenfärgpensel och rör om färgen väl. Ytan som skall lackas måste vara ren och torr. Om du bara målar i själva skadan blir det nästan omöjligt att upptäcka den. Lägg på så lite färg som möjligt och måla inte på ytan runt repan eller stenskottet.

Invändig rengöring

⚠ VARNING

- **Bilar med sidokrockkuddar och krockgardiner:**

  Var försiktig så att du inte spiller vatten eller tvättmedel på golvet. Det finns risk att sidokrockkudden och krockgardinen inte fungerar på rätt sätt när de behövs, vilket kan orsaka livsfarliga skador.
- **Tvätta inte golvet med vatten och låt inte vatten komma på golvmattorna vid rengöring av ut– och insidan av bilen. Vatten som tränger in i ljudanläggningens delar eller andra elektriska detaljer ovanför eller under golvmattan kan orsaka skador på elsystemet och medverka till rostangrepp.**

Vinylklädsel

Bilens vinylklädsel kan lätt rengöras med mild tvål– eller diskmedelslösning.

Börja med att dammsuga klädseln för att ta bort lös smuts. Använd sedan en mjuk svamp eller trasa för att fukta vinylklädseln med tvål– eller diskmedelslösningen. Låt tvättmedlet verka några minuter för att lösa upp smutsen och torka sedan rent med en ren fuktig trasa. Upprepa proceduren om inte all smuts följer med första gången. Du kan också använda vinylrengöringsmedel av skumtyp som fungerar mycket bra. Följ tillverkarens instruktioner.

OBSERVERA

Använd aldrig starka lösningsmedel, thinner, bensin eller fönsterputs på inredningen i bilen.

Mattor

Rengör mattorna med skumbildande schampo av god kvalitet.

Börja med att dammsuga mattan noga för att ta bort så mycket smuts som möjligt. Det finns flera typer av mattschampo. Vissa säljs i sprayflaskor och andra består av pulver eller vätska som blandas med vatten så att ett skum bildas. Tvätta mattan genom att stryka på skummet med en svamp eller borste. Arbeta med cirkelrörelser.

Häll inte vatten på mattan—resultatet blir bäst om du håller mattan så torr som möjligt. Läs instruktionerna på schampot och följ dem noga.

Säkerhetsbälten

Bilbältena kan rengöras med mild tvållösning eller ljummet vatten.

Använd svamp eller trasa. Kontrollera samtidigt om säkerhetsbältena är slitna eller skadade.

OBSERVERA

- ***Bältena får inte färgas eller blekas —det kan försvaga dem.***
- ***Använd inte säkerhetsbältena förrän de har torkat.***

Fönster

Tvätta alla fönster med vanligt fönsterputs.

OBSERVERA

- ***Låt inte rengöringsmedel eller vätska komma på sensorn för den automatiska torkarfunktionen vid rengöring av vindrutans insida.***
- ***Var försiktig så att du inte repar eller skadar de tunna värmetrådarna eller kontakterna när du rengör bakrutans insida.***

Luftkonditioneringspanel, ljudanläggning, instrumentpanel, konsol och strömbrytare

Rengör med mjuk fuktad trasa.

Doppa en ren och mjuk trasa i kallt eller ljummet vatten, vrid ur den och torka försiktigt bort eventuell smuts.

OBSERVERA

- ***Använd inte starka lösningsmedel (fotogen, sprit, bensin etc) eller andra starka alkaliska eller sura lösningar. Kemikalier av detta slag kan missfärga eller fläcka ytskiktet och även göra att det lossnar.***
- ***Kontrollera att rengöringsmedel och polish som du avser att använda inte innehåller några skadliga ämnen enligt ovan.***
- ***Se till så att du inte spiller flytande doftmedel i kupén om du använder sådant. Det kan innehålla beståndsdelar av ovanstående slag. Torka omedelbart bort eventuellt spill på det sätt som beskrivs ovan.***

Skinnklädsel

Skinnklädsel kan rengöras med ett milt ylletvättmedel.

Tag bort fläckar och smuts med en mjuk trasa fuktad med mycket svag lösning (5%) av något tvättmedel avsett för ylle. Torka sedan med en ren, torr trasa noga bort varje spår av tvättmedel och vatten.

Efter rengöring eller om skinnklädseln blivit våt av annan orsak måste den omedelbart torkas med ren, mjuk och torr trasa. Låt skinnet sedan lufttorka med god ventilation och i skugga.

OBSERVERA

- ***Fläckar som inte går bort med neutralt tvättmedel tas bort med rengöringsmedel som inte innehåller organiskt lösningsmedel.***
- ***Använd aldrig organiska lösningsmedel (t.ex. bensin, rödsprit eller lacknafta) eller alkaliska lösningar eller syror för att rengöra skinnklädseln. Sådana ämnen kan orsaka missfärgning.***
- ***Använd inte nylonborste eller svamp av syntetfiber eller liknande, som kan repa den mjuka, fina skinnytan.***
- ***Det kan lätt bildas mögel på smutsig skinnklädsel. Var särskilt noga med att undvika oljefläckar. Försök att alltid hålla skinnklädseln ren.***
- ***Om skinnklädseln under lång tid utsätts för direkt solljus kan ytan hårdna och krympa. Parkera i skuggan när så är möjligt, speciellt sommartid.***
- ***Soliga sommardagar kan det bli mycket varmt i kupén. Undvik att lägga något av vinyl eller plast på sätena eller saker som innehåller vax som kan klibba fast på skinnet när det är varmt.***
- ***Felaktig rengöring av skinnklädsel kan orsaka missfärgning eller ge fläckar.***

Om du inte är säker på hur du ska göra ren din Toyota bör du fråga en auktoriserad Toyota–återförsäljare eller –verkstad, eller annan verkstad med motsvarande kvalifikationer och utrustning – de hjälper gärna till.

Del 6
FAKTA OM UNDERHÅLL

- Fakta om underhåll 300
- Behöver bilen repareras? 301

Fakta om underhåll

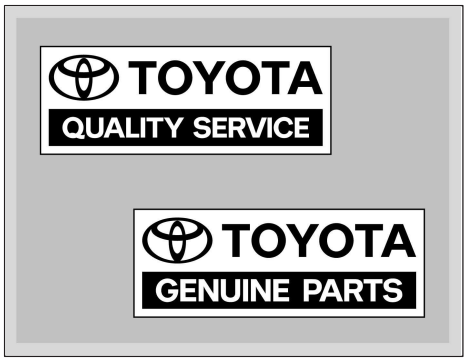

Regelbundet underhåll är mycket viktigt.

Vi rekommenderar att du skyddar din Toyota genom att lämna in den för service enligt det separata servicehäftet. Regelbunden service ger många fördelar:

- God bränsleekonomi
- Bilen får längre livslängd
- Du får mer nöje av körningen
- Säkerhet
- Ökad tillförlitlighet
- Fullt garantiskydd
- Bilen är alltid i besiktningsskick

Din Toyota är konstruerad och tillverkad med tanke på god driftekonomi och låga underhållskostnader. Många servicemoment som tidigare krävdes har helt eliminerats eller kan nu utföras med längre tidsintervall än tidigare. Det som återstår av serviceprogrammet är därför mycket viktigt. Följ alltid serviceschemat.

Fullständig information om service finns i ”Service och underhåll” och ”Garantibestämmelser”.

Vem skall utföra service?

För att hålla din bil i bästa möjliga skick rekommenderar Toyota att alla reparationer och allt underhåll utförs av en auktoriserad Toyota–återförsäljare eller –verkstad, eller annan verkstad med motsvarande kvalifikationer och utrustning. För reparationer och underhåll som täcks av bilens garanti bör du uppsöka en auktoriserad Toyota–återförsäljare eller –verkstad som använder Toyota originaldelar vid alla slags reparationer. Det kan också vara fördelaktigt att använda auktoriserade Toyota–återförsäljare eller –verkstäder för reparationer som inte täcks av bilens garanti. På grund av att de är erfarna specialister på Toyota–bilar kan medlemmar av Toyotas nätverk hjälpa dig vid alla sorts problem som kan dyka upp.

Din Toyota–återförsäljare eller –verkstad, eller annan verkstad med motsvarande kvalifikationer och utrustning utför noggrant alla moment enligt serviceschemat—tillförlitligt och ekonomiskt.

Arbeten du kan göra själv

Vissa serviceåtgärder är så enkla att du kan utföra dem själv om du bara är litet händig och har de vanligaste verktygen. Dessa moment är speciellt markerade i serviceschemat och på sid 303 i del 7 finns kortfattade instruktioner om hur de skall utföras.

Andra serviceåtgärder kräver däremot både specialverktyg och specialkunskaper. Överlåt därför viktiga serviceåtgärder till kvalificerade fackmän. Även om du har lång erfarenhet av att själv arbeta med bilar rekommenderar vi att du låter en auktoriserad Toyota–återförsäljare eller –verkstad, eller annan verkstad med motsvarande kvalifikationer och utbildning utföra servicearbeten och reparationer. Varje auktoriserad Toyota–återförsäljare eller –verkstad noterar utfört underhåll i bilens garantihäfte vilket är värdefullt om du någonsin skulle behöva garantireparation. Skulle du välja att anlita en annan välkvalificerad och välutrustad verkstad än en auktoriserad Toyota–verkstad för reparationer eller underhåll av din bil rekommenderar vi att du begär att verkstaden arkiverar noteringar om bilens underhåll.

Serviceintervallen avgörs med hjälp av vägmätarställningen eller tiden, vilket som kommer först enligt serviceschemat.

Gummislangar (för kyl– och värmesystem samt broms– och bränslesystem) bör kontrolleras av en utbildad mekaniker i enlighet med Toyotas serviceschema.

Dessa är särskilt viktiga underhållsdetaljer. Byt dåliga eller skadade slangar omedelbart. Tänk på att gummislangar åldras, vilket kan leda till att de sväller, försvagas eller spricker.

Behöver bilen repareras?

Var uppmärksam på förändringar i prestanda och ljud samt synliga tecken på att bilen behöver service. Nedan beskrivs några tydliga tecken på att bilen behöver service:

- Motorn misständer, går ojämnt eller knackar.
- Märkbart minskad kraft i motorn.
- Konstiga ljud från motorn.
- Läckage under bilen (vattendropp från luftkonditioneringen efter användning är dock normalt).
- Avgasljudet har ändrats. (Det kan tyda på farligt läckage av koldioxid. Kör då med fönstren öppna och låt omedelbart kontrollera avgassystemet.)
- Lufttrycket i däcken verkar lågt. Däcken tjuter i kurvor eller är ojämnt slitna.
- Bilen drar åt ena hållet vid körning på rak och jämn väg.
- Konstiga ljud från fjädrar, stötdämpare eller hjulupphängning.
- Minskad bromsverkan. Broms– och/eller kopplingspedalen känns svampig. Pedalen går nästan ner till golvet. Bilen drar åt ena sidan vid bromsning.
- Motortemperaturen ligger konstant över normalt värde.

Om du observerar något av dessa tecken skall du snarast lämna in bilen till en auktoriserad Toyota–återförsäljare eller –verkstad, eller annan verkstad med motsvarande kvalifikationer och utrustning. Bilen behöver antagligen justeras eller repareras.

⚠ VARNING

Fortsätt inte köra bilen utan att få den kontrollerad. Följden kan i vissa fall bli allvarliga skador på bilen och i värsta fall personskador.

Del 7–1
ARBETEN DU KAN GÖRA SJÄLV

Inledning

- Översikt av motorrummet 304
- Placering av säkringar 307
- Försiktighetsåtgärder när du själv arbetar med bilen . . . 309
- Lyftpunkter för domkraft 311

Översikt av motorrummet

▶4ZZ–FE– och 3ZZ–FE–motorer

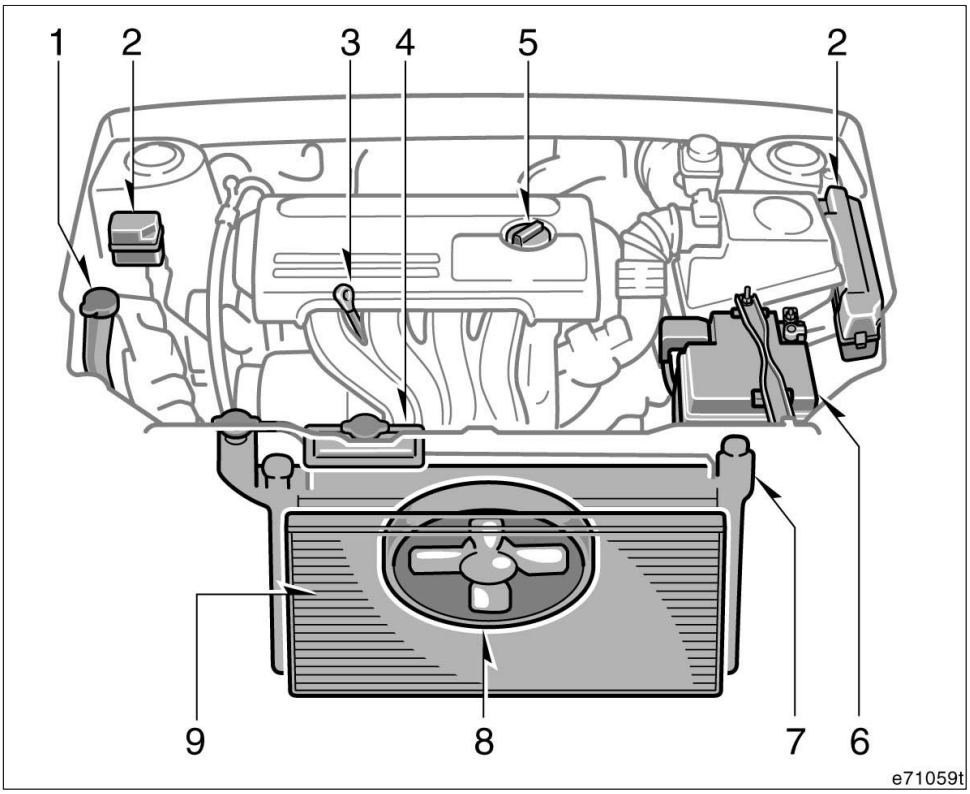

1. Behållare för spolarvätska till vindruta, bakruta och strålkastare
2. Säkringsboxar
3. Mätsticka för motorolja
4. Expansionstank för kylarvätska
5. Lock för påfyllning av motorolja
6. Batteri
7. Kylare
8. Elektrisk kylfläkt
9. Kondensor

▶2ZZ–GE–motor

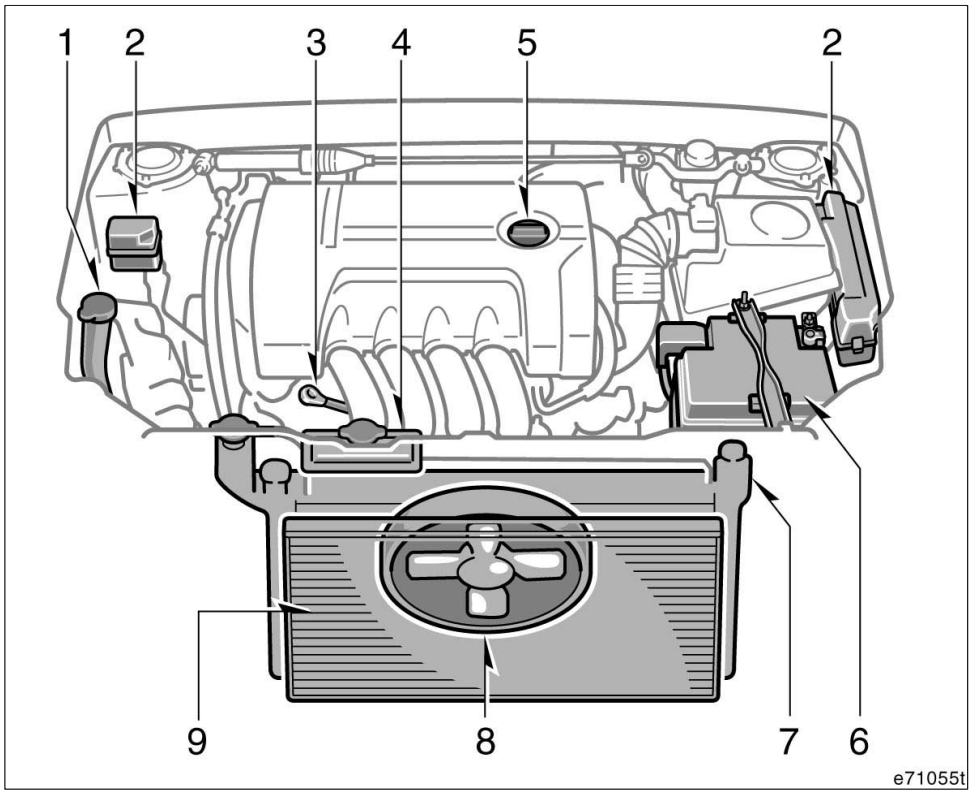

1. Behållare för spolarvätska till vindruta, bakruta och strålkastare
2. Säkringsboxar
3. Mätsticka för motorolja
4. Expansionstank för kylarvätska
5. Lock för påfyllning av motorolja
6. Batteri
7. Kylare
8. Elektrisk kylfläkt
9. Kondensor

▶1CD–FTV–motor

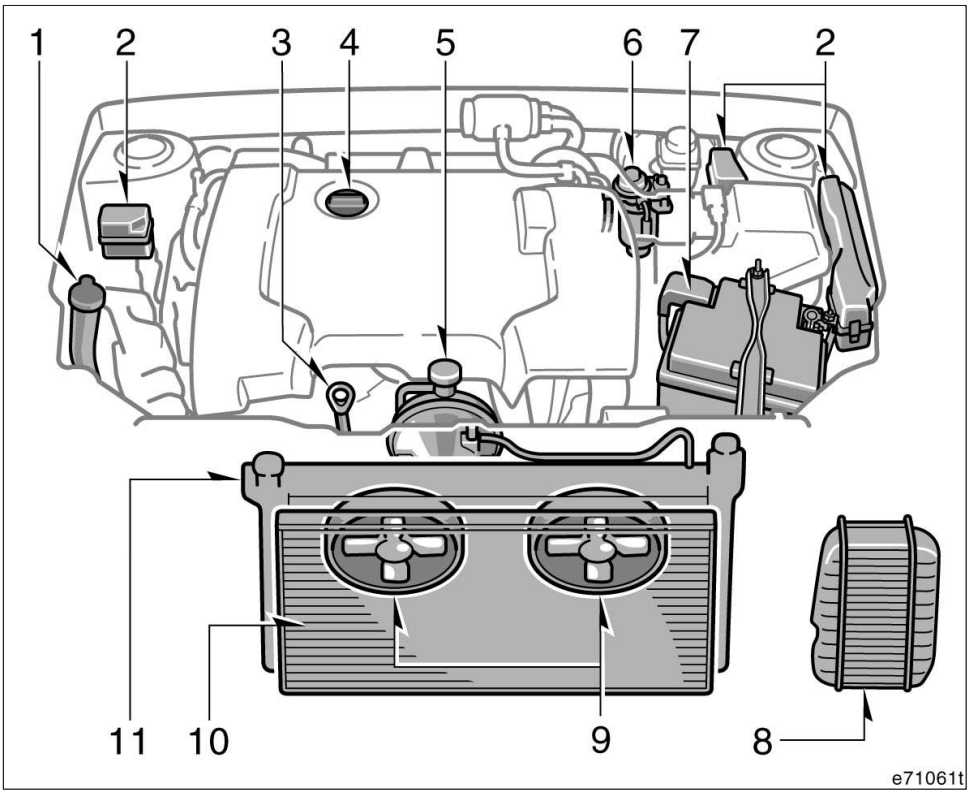

1. Behållare för spolarvätska till vindruta, bakruta och strålkastare
2. Säkringsboxar
3. Mätsticka för motorolja
4. Lock för påfyllning av motorolja
5. Expansionstank för kylarvätska
6. Bränslefilter
7. Batteri
8. Intercooler
9. Eldrivna kylfläktar
10. Kondensor
11. Kylare

Placering av säkringar

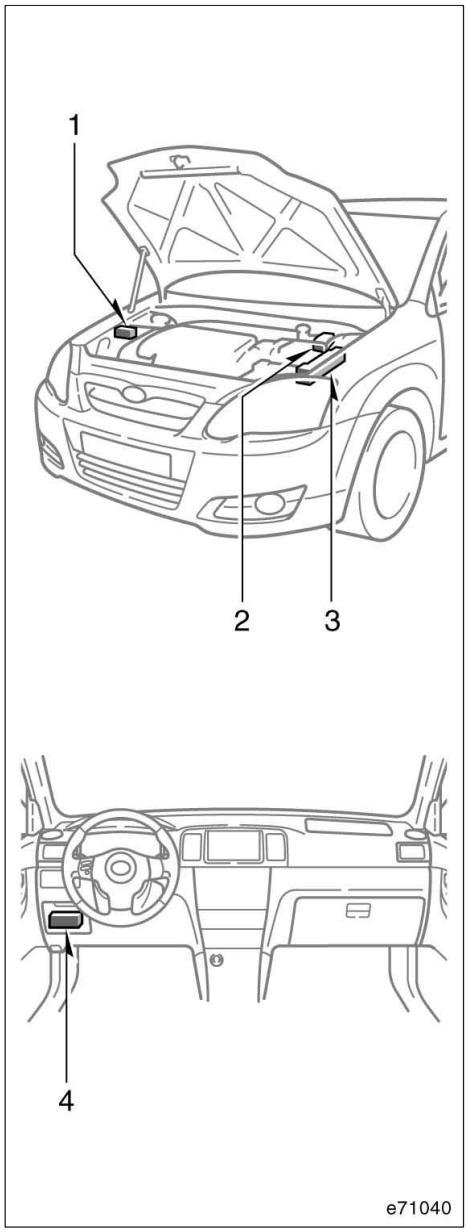

Vänsterstyrda bilar

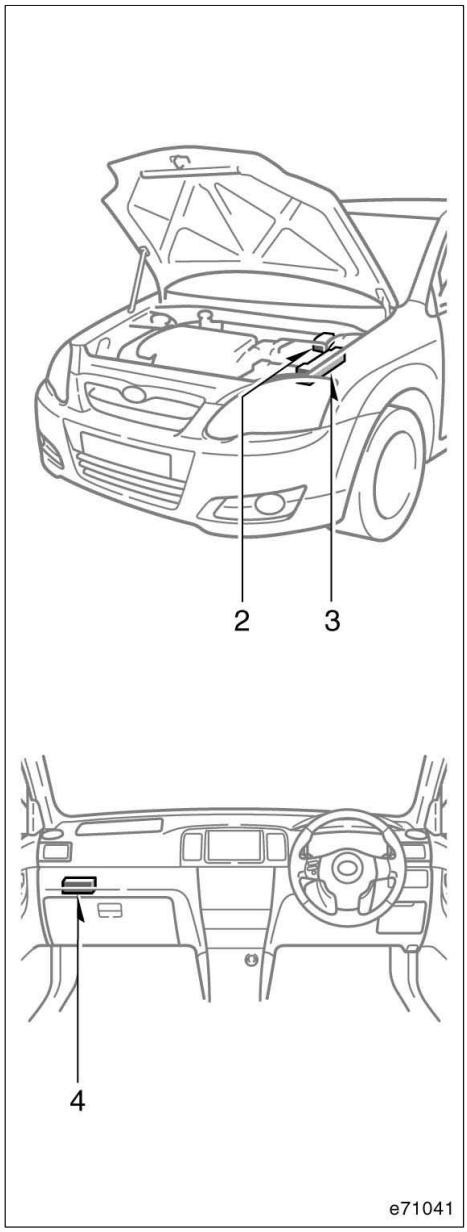

Högerstyrda bilar

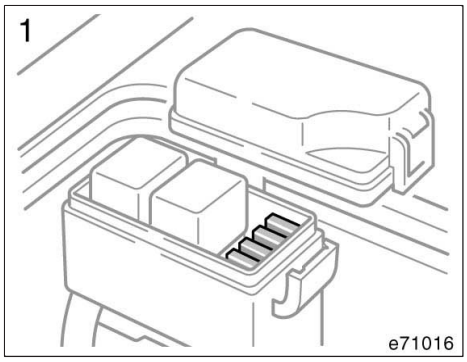

Med varselljus

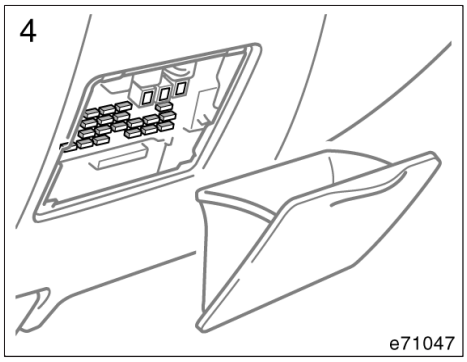

Vänsterstyrda bilar

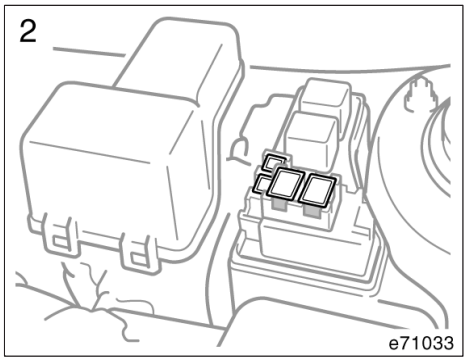

Bil med dieselmotor

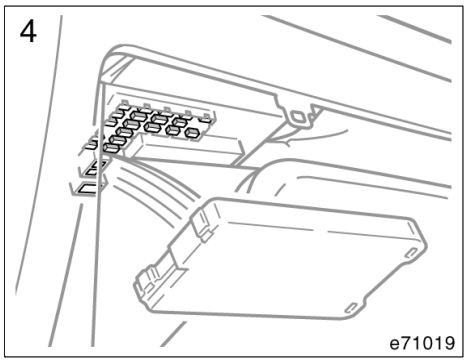

Högerstyrda bilar

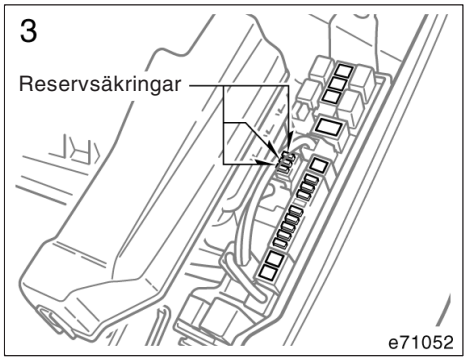

Försiktighetsåtgärder när du själv arbetar med bilen

Följ anvisningarna i det här avsnittet om du utför något servicearbete på egen hand.

Tänk på att felaktigt eller ofullständigt underhållsarbete kan leda till problem med bilen.

Här beskrivs arbeten som du relativt lätt kan utföra själv. Som vi förklarat i del 6 måste många servicemoment utföras av en utbildad mekaniker med tillgång till specialverktyg.

Var mycket försiktig så att du inte skadar dig när du arbetar med bilen. Här följer några försiktighetsåtgärder som du alltid måste iaktta:

⚠ VARNING

- **Håll händer, kläder och verktyg borta från fläkten och drivremmarna när motorn går. (Det är lämpligt att ta av ringar, klockor, slips etc.)**
- **Omedelbart efter körning är motorrummet mycket varmt: motorn, kylaren, avgasgrenröret, tändstiftskåporna etc, är mycket heta. Var försiktig så att du inte bränner dig. Motoroljan, andra vätskor och tändstiften kan också vara mycket heta.**
- **Om motorn är varm, tag inte av kylarlocket (bensinmotor), locket till kylarvätskebehållaren eller luftventilen (dieselmotor) och lossa inte avtappningspluggen. Detta medför risk för brännskador.**
- **Lämna ingenting kvar i motorrummet som kan ta eld, t.ex. papper eller trasor.**
- **Rök inte, tänd ingen tändsticka eller cigarettändare och undvik gnistbildning i närheten av bränslesystem och batteri. Ångorna är explosiva.**
- **Var mycket försiktig när du arbetar med batteriet. Det innehåller svavelsyra, som är mycket giftig och starkt frätande.**
- **Kryp aldrig under bilen när den enbart är upplyft med domkraften. Använd alltid pallbockar eller andra stabila stöd.**
- **Kontrollera att tändningen är avstängd om du utför arbete nära elektriska kylfläktar eller kylare. Om kylarvätskan är varm eller luftkonditioneringen på kan elektriska kylfläktar starta automatiskt när tändningen är påslagen.**
- **Använd alltid skyddsglasögon när du arbetar vid eller under bilen om det finns risk att något kan falla ned, någon vätska spruta ut, etc.**
- **Gammal, använd motorolja innehåller skadliga föroreningar som kan orsaka hudsjukdomar som inflammation och hudcancer. Utsätt dig därför inte för långvarig kontakt med använd olja. Tvätta av använd motorolja omsorgsfullt från huden med tvål och vatten.**
- **Förvara inte gammal motorolja så att barn kan få tag på den.**
- **Gör dig av med gammal motorolja och gamla oljefilter på sätt som föreskrivs av myndigheterna, vanligen kommunens miljökontor eller motsvarande. Häll aldrig ut motorolja i handfat, vask, avloppsbrunn eller direkt på marken. Ring din Toyota–återförsäljare eller en bensinstation och tag reda på var du kan lämna oljan för återanvändning eller destruktion.**
- **Var försiktig när du fyller på broms– och kopplingsvätska. Akta ögonen. Vätskan kan också skada lackerade ytor. Spola omedelbart med rent vatten om du får vätska i ögonen. Om obehaget kvarstår skall du kontakta läkare.**

OBSERVERA

- ***Tänk på att batteri– och tändkablar har hög strömstyrka eller hög spänning. Var försiktig så att du inte av misstag orsakar kortslutning.***
- ***Använd endast ”Toyota Super Long Life Coolant” eller likvärdig etylenglykolbaserad kylarvätska som inte innehåller silikat, amin, nitrit, eller borat med hybridorganisk syrateknik med lång livslängd. ”Toyota Super Long Life Coolant” är en blandning av 50% kylvätska och 50% destillerat vatten.***
- ***Om du skulle spilla frostskyddsvätska skall du omedelbart spola bort med vatten för att undvika skador på komponenter och lack.***
- ***Låt inte smuts eller något annat falla ner i motorns tändstiftshål.***
- ***Bänd inte in den yttre elektroden på tändstiften mot mittelektroden.***
- ***Använd endast rekommenderade tändstift. Andra typer av tändstift orsakar motorskador, sämre prestanda eller radiostörningar.***
- ***Återanvänd inte tändstift med iridiumelektroder genom att rengöra dem eller justera elektrodavståndet.***
- ***Den automatiska växellådan kan skadas om du fyller på för mycket vätska.***
- ***Om du skulle spilla någon vätska skall du omedelbart spola med vatten för att undvika skador på delar och lack.***
- ***Kör inte med luftrenaren borttagen. Det medför risk för kraftigt motorslitage. Det finns också risk för feltändning med brand i motorrummet som följd.***
- ***Var försiktig så att du inte repar vindrutan med torkararmarna.***
- ***Innan du stänger motorhuven skall du kontrollera att du inte har glömt några verktyg, trasor eller dylikt i motorrummet.***

Lyftpunkter för domkraft

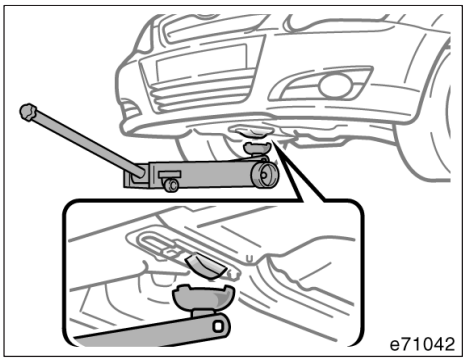

Fram

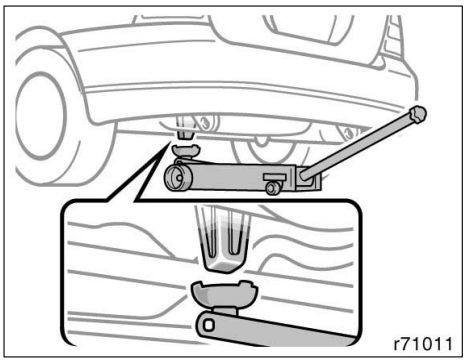

Bak (Sedan och Touring)

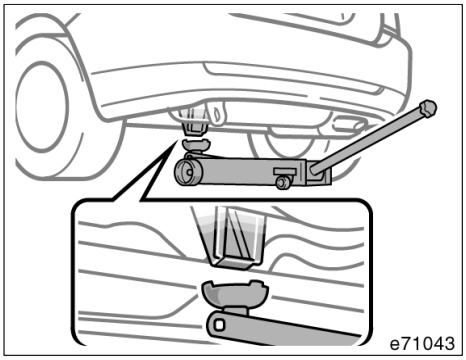

Bak (3–D/5–D)

Om du skall lyfta upp bilen med en verkstadsdomkraft måste du hitta de korrekta lyftpunkterna enligt bilderna.

⚠ VARNING

Tänk på följande för att minska olycksrisken när du använder domkraften:

- **Följ noga anvisningarna för användning av domkraften.**
- **Se till att ingen kroppsdel är under en bil som bara hålls upplyft med domkraft. Personskador kan annars uppstå.**
- **Starta inte motorn och låt den inte vara igång när bilen är upplyft med domkraften.**
- **Parkera om möjligt på plan, fast mark. Drag åt parkeringsbromsen hårt och sätt växelväljaren i ”P”–läge (automatisk växellåda) eller lägg i backväxeln (manuell växellåda). Blockera det diagonalt motsatta hjulet mot det punkterade, vid behov.**
- **Var noga med att placera domkraften exakt rätt i lyftpunkten. Om bilen lyfts och domkraften är felplacerad kan bilen skadas eller falla av domkraften med allvarliga personskador som följd.**
- **Kryp aldrig under en bil som bara vilar på en domkraft. Använd pallbockar.**
- **Låt ingen sitta kvar i bilen när du lyfter den med domkraft.**
- **Lägg inget mellan domkraften och bilen eller under domkraften när du lyfter bilen.**

OBSERVERA

Placera bara domkraften vid de angivna lyftpunkterna annars kan bilen skadas.

Del 7–2
ARBETEN DU KAN GÖRA SJÄLV

Motor och chassi

- Kontroll av motoroljenivån 314
- Kontroll av kylarvätskenivån 319
- Kontroll av kylare, kondensor och intercooler 320
- Kontroll av lufttrycket i däcken 321
- Kontroll och byte av däck 322
- Däckrotation 323
- Montering av vinterdäck och snökedjor 324
- Byte av fälgar 326
- Råd om aluminumfälgar 326

Kontroll av motoroljenivån (bensinmotor)

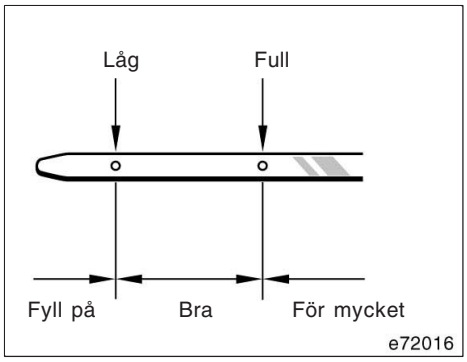

Stäng av motorn när den har normal arbetstemperatur. Kontrollera oljenivån i motorn med mätstickan.

1. För att avläsningen skall bli korrekt måste bilen stå på plan mark. Stäng av motorn och vänta några minuter så att all olja hinner rinna ner i oljetråget.
2. Drag ut mätstickan, håll en trasa under änden och torka av stickan.
3. Sätt tillbaka mätstickan. Tryck in den så långt det går, annars blir avläsningen inte korrekt.
4. Drag ut mätstickan och läs av oljenivån medan du håller en trasa under änden.

OBSERVERA
Var försiktig så att du inte droppar olja på bilen.

Fyll på olja av samma typ som redan finns i motorn om oljenivån ligger under eller bara något över minimimarkeringen.

Skruva av locket och häll i lite olja åt gången. Kontrollera med mätstickan. Vi rekommenderar att du använder tratt när du fyller på motorolja.

Ungefärlig mängd olja som behövs för att fylla upp mellan minimi– och maximimarkeringarna på mätstickan visas nedan.

När oljenivån ligger i rätt område ska du sätta tillbaka locket och dra åt det för hand.

Oljevolym, liter:

4ZZ–FE– och 3ZZ–FE–motorer	1,3
2ZZ–GE–motor	1,5

OBSERVERA
◆ ***Var försiktig så att du inte spiller motorolja på bilen.***
◆ ***Fyll inte på för mycket olja eftersom detta medför risk för motorskador.***
◆ ***Kontrollera oljenivån med mätstickan igen när du har fyllt på olja.***

VAL AV MOTOROLJA

Vi har använt ”Toyota Genuine Motor Oil” i din Toyota. Toyota rekommenderar att du använder originalmotorolja. Annan motorolja av motsvarande kvalitet kan också användas.

Oljekvalitet:

20W–50 och 15W–40—
API grade SJ eller SL multigrade motorolja

10W–30 och 5W–30—
API kvalitetsklass SJ ”Energy–Conserving”, SL ”Energy–Conserving” eller ILSAC multigrade motorolja.

4ZZ–FE– och 3ZZ–FE–motorer—

Rekommenderad viskositet (SAE):

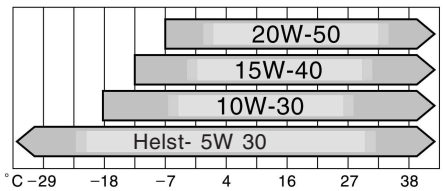

Medeltemperatur fram till nästa oljebyte

OIL001

SAE 5W–30 är den lämpligaste motoroljan för din bil. Den ger god bränsleekonomi och goda startegenskaper vid kallt väder.

Om du använder SAE 10W–30 eller högre viskositet i extremt kallt väder kan motorn bli svårstartad. Vi rekommenderar motorolja med viskositet SAE 5W–30.

2ZZ–GE–motor—

Rekommenderad viskositet (SAE):

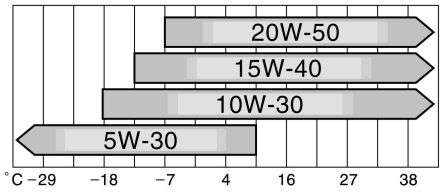

Ungefärlig medeltemperatur fram till nästa oljebyte

OIL003

Om du använder SAE 10W–30 eller högre viskositet i extremt kallt väder kan motorn bli svårstartad. Vi rekommenderar motorolja med viskositet SAE 5W–30.

EC-07

API kvalitetsmärke

API-02

ILSAC godkännandemärke

Kvalitetsmärken för motorolja

Något eller båda av de API–märkena finns på vissa oljeburkar/flaskor för att hjälpa dig att välja rätt olja.

API–märket kan sitta var som helst på utsidan av burken/flaskan.

I den övre delen av märket anges oljans kvalitetsklass enligt API (American Petroleum Institute), t.ex. SL. I mitten anges oljans viskositet enligt SAE (Society of Automobile Engineers), t.ex. SAE 5W–30. Texten ”Energy–Conserving” i märkets nedre del anger att oljan har vissa bränslesparande egenskaper.

ILSAC–märket (International Lubricant Standardization and Approval Committee) är ett godkännandemärke som utfärdas av Internationella kommittén för standardisering och godkännande av smörjmedel. Märket finns på flaskans eller dunkens framsida.

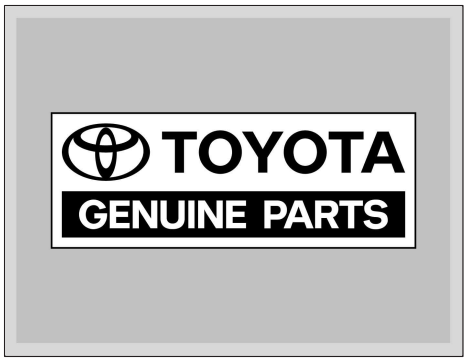

”Toyota Genuine Motor Oil” är testad och godkänd för alla Toyotas motorer. Toyota rekommenderar att du använder denna olja för att vara säker på att din motor får bästa möjliga smörjning.

En auktoriserad Toyota–återförsäljare eller –verkstad står gärna till tjänst med ytterligare information om ”Toyota Genuine Motor Oil”. Andra motoroljor av motsvarande kvalitet kan också användas.

Kontroll av motoroljenivån (dieselmotor)

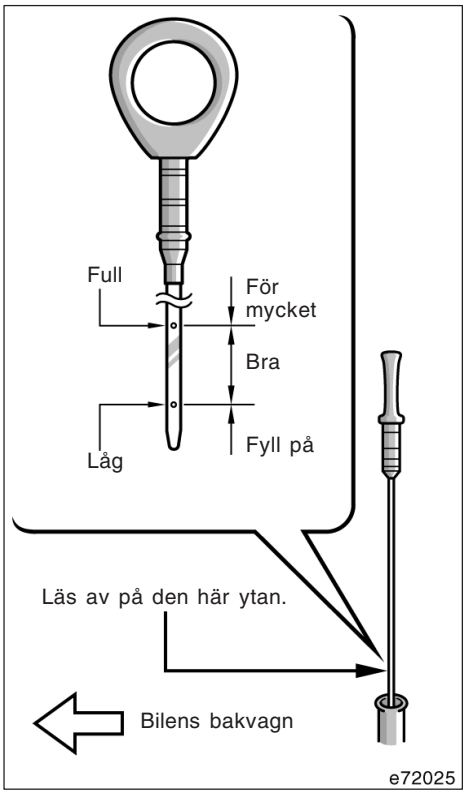

Stäng av motorn när den har normal arbetstemperatur. Kontrollera oljenivån i motorn med mätstickan.

1. För att avläsningen skall bli korrekt måste bilen stå på plan mark. Stäng av motorn och vänta några minuter så att all olja hinner rinna ner i oljetråget.
2. Drag ut mätstickan, håll en trasa under änden och torka av stickan.
3. Sätt tillbaka mätstickan. Tryck in den så långt det går, annars blir avläsningen inte korrekt.
4. Drag mätstickan rakt uppåt utan att vrida den. Du får endast en korrekt avläsning om du kontrollerar oljenivån på den yta som är mot fordonets bakdel.

⚠ VARNING

Var försiktig så att du inte bränner dig på det heta avgasröret.

OBSERVERA

Var försiktig så att du inte droppar olja på bilen.

Fyll på olja av samma typ som redan finns i motorn om oljenivån ligger under eller bara något över minimimarkeringen.

Skruva av locket och häll i lite olja åt gången. Kontrollera med mätstickan. Vi rekommenderar att du använder tratt när du fyller på motorolja.

Ungefärlig mängd olja som behövs för att fylla upp mellan minimi– och maximimarkeringarna på mätstickan visas nedan.

När oljenivån ligger i rätt område ska du sätta tillbaka locket och dra åt det för hand.

Oljekvantitet, liter:
1,5

OBSERVERA

- ***Var försiktig så att du inte spiller motorolja på bilen.***
- ***Fyll inte på för mycket olja eftersom detta medför risk för motorskador.***
- ***Kontrollera oljenivån med mätstickan igen när du har fyllt på olja.***

VAL AV MOTOROLJA

Vi har använt ”Toyota Genuine Motor Oil” i din Toyota. Toyota rekommenderar att du använder originalmotorolja. Annan motorolja av motsvarande kvalitet kan också användas.

Oljekvalitet:
ACEA B1, API CF–4 eller CF
(Även API CE eller CD kan användas.)

Rekommenderad viskositet (SAE):

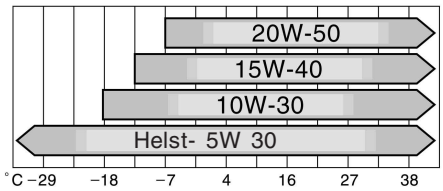

Ungefärlig medeltemperatur fram till nästa oljebyte

OIL001

SAE 5W–30 är den lämpligaste motoroljan för din bil. Den ger god bränsleekonomi och goda startegenskaper vid kallt väder.

Om du använder SAE 10W–30 eller högre viskositet i extremt kallt väder kan motorn bli svårstartad. Vi rekommenderar motorolja med viskositet SAE 5W–30.

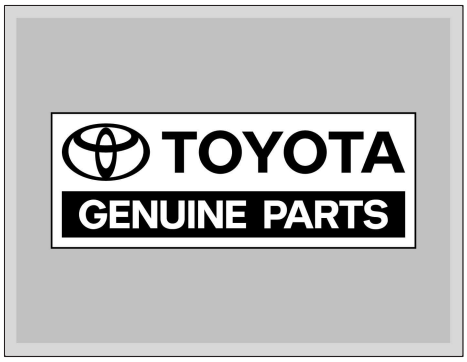

”Toyota Genuine Motor Oil” är testad och godkänd för alla Toyotas motorer. Toyota rekommenderar att du använder denna olja för att vara säker på att din motor får bästa möjliga smörjning.

En auktoriserad Toyota–återförsäljare eller –verkstad står gärna till tjänst med ytterligare information om ”Toyota Genuine Motor Oil”. Andra motoroljor av motsvarande kvalitet kan också användas.

Kontroll av kylarvätskenivån

Expansionstanken för kylarvätskan är genomskinlig. Rätt vätskenivå skall ligga mellan ”FULL–” och ”LOW”–linjerna på behållaren. Fyll på kylarvätska om nivån är låg. (Information om kylarvätskor finns nedan under ”Val av kylarvätska”.)

Kylarvätskans nivå i expansionstanken varierar med motortemperaturen.

Bensinmotor—
Om nivån ligger under ”LOW”–linjen skall du fylla på kylarvätska. Fyll på upp till ”FULL”–linjen.

Dieselmotor—
Om nivån ligger under ”LOW”–linjen skall du fylla på kylarvätska. Fyll på tills nivån ligger mellan ”FULL”– och ”LOW”–linjerna.

Om kylarvätskenivån sjunker kort efter påfyllning, kan det finnas en läcka i systemet. Kontrollera kylaren, slangarna, kylarlocket, avtappningspluggen och vattenpumpen.

Om du inte ser några tecken på läckage skall du låta en auktoriserad Toyota–återförsäljare eller –verkstad, eller annan verkstad med motsvarande kvalifikationer och utrustning provtrycka kylarlocket och kontrollera om det finns läckor i systemet.

⚠ VARNING

Undvik brännskador, tag aldrig av kylarlocket (bensinmotor) eller locket till expansionskärlet eller luftventilen (dieselmotor) medan motorn är varm.

Dieselmotor–Om byte är nödvändigt, låt en auktoriserad Toyota–återförsäljare eller –verkstad eller annan verkstad med motsvarande kvalifikationer och utrustning utföra arbetet.

Val av kylarvätska

Om du använder fel typ av kylarvätska så kan motorns kylsystem skadas.

Använd endast ”Toyota Super Long Life Coolant” eller likvärdig etylenglykolbaserad kylarvätska som inte innehåller silikat, amin, nitrit, eller borat med hybridorganisk syrateknik med lång livslängd. (Kylarvätska med hybridorganisk syrateknik med lång livslängd består av en kombination av låga fosfater och organiska syror.)

”Toyota Super Long Life Coolant” är en blandning av 50% kylvätska och 50% destillerat vatten. Kylvätskan skyddar bilen från frysning ner till cirka –35°C.

OBSERVERA

Använd inte enbart vatten.

Toyota rekommenderar ”Toyota Super Long Life Coolant” som är testad för att garantera att den inte orsakar korrosion eller fel i motorns kylsystem, om den används på rätt sätt. ”Toyota Super Long Life Coolant” är formulerad med hybridorganisk syrateknik för lång livslängd och är särskilt anpassad för att undvika fel i motorns kylsystem på bilar från Toyota.

Kontakta en auktoriserad Toyota–återförsäljare eller –verkstad för att få mer information.

Kontroll av kylare, kondensor och intercooler

Om någon av ovanstående delar är mycket smutsig eller om du inte är säker på dess skick ska du köra bilen till en auktoriserad Toyota–återförsäljare eller –verkstad, eller annan verkstad med motsvarande kvalifikationer och utrustning.

⚠ VARNING

Undvik brännskador, vidrör inte kylaren, kondensorn eller intercoolern när motorn är varm

OBSERVERA

Utför inte något arbete själv på kylaren, kondensorn eller intercoolern för att förhindra att skador uppstår.

Kontroll av lufttrycket i däcken

Håll alltid rätt lufttryck i däcken.

På sid 379 i del 8 finns uppgifter om dimensioner och rekommenderat lufttryck i kalla däck.

Kontrollera helst lufttrycket i däcken varannan vecka eller åtminstone en gång i månaden. Glöm inte reservdäcket.

Fel lufttryck i däcken kan ge sämre bränsleekonomi, försämra komforten, förkorta däckens livslängd och försämra bilens trafiksäkerhet.

Om du ofta måste fylla på luft bör du kontakta en auktoriserad Toyota–återförsäljare eller –verkstad, eller annan verkstad med motsvarande kvalifikationer och utrustning för kontroll.

Gör så här när du kontrollerar lufttrycket:

- **Kontrollera alltid lufttrycket när däcken är kalla.** Du får en korrekt avläsning efter att bilen har stått parkerad i minst tre timmar och körts högst 1,5 km sedan dess.
- **Använd alltid en tillförlitlig lufttrycksmätare.** Det är svårt att se på däcket om det har rätt tryck. Tänk på att avvikelser på bara några tiotal bar kan försämra både köregenskaper och åkkomfort.
- **Släpp aldrig ut luft för att minska trycket i däcken efter körning.** Det är normalt att trycket i däcken är högre efter körning.
- **Kom ihåg att sätta tillbaka ventilhattarna.** Utan ventilhattar kan det komma in smuts och fukt som orsakar läckage i ventilen. Skaffa snarast nya ventilhattar om någon saknas.

⚠ VARNING

Håll alltid korrekt lufttryck i däcken. Annars kan följande situationer uppstå som kan orsaka en olycka med dödsfall eller allvarliga skador som resultat.

För lågt lufttryck i däcken—

- **Ökad förslitning**
- **Ojämnt slitage**
- **Dålig väghållning**
- **Risk för däckexplosion genom överhettning**
- **Försämrad tätning mot fälgen**
- **Deformation av fälgen och/eller däcket kan krängas av fälgen**

För högt lufttryck i däcken—

- **Dålig väghållning**
- **Ökad förslitning**
- **Ojämnt slitage**
- **Större risk för att däcken skadas i gropar eller på vassa stenar på vägbanan**

Kontroll och byte av däck

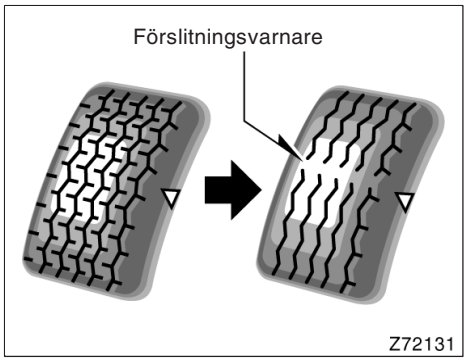

KONTROLLERA DÄCKEN

Kontrollera däckens slitbanor och titta på förslitningsvarnarna. Byt däck om förslitningsvarnarna syns. ”TWI” eller ”∆” på sidan av däcket anger var slitagevarnarna är placerade.

Däcken på din nya Toyota har inbyggda förslitningsvarnare som hjälper dig att bedöma när däcken måste bytas. När mönsterdjupet är nedslitet till 1,6 mm eller mindre framträder förslitningsvarnarna. Om däcket är nedslitet till förslitningsvarnaren i två eller flera närliggande spår måste däcket bytas. Ju mindre mönsterdjup, desto större är risken för sladd.

Vinterdäck med mindre mönsterdjup än 4 mm gör ingen nytta i snö.

Om det finns skärskador, sprickor eller andra skador i däcken så djupa att cordväven syns eller om det finns utbuktningar/svällningar som tyder på inre skador måste däcket omedelbart bytas.

Byt däck som ofta blir punkterade eller som inte går att reparera på grund av skadans storlek eller placering. Om du är tveksam ska du kontakta en auktoriserad Toyota–återförsäljare eller –verkstad, eller annan verkstad med motsvarande kvalifikationer och utrustning som kan ge dig råd.

Fortsätt inte att köra om lufttrycket sjunker i ett däck under färd. Däcket kan förstöras för gott redan efter en kort sträcka.

Alla däck som är äldre än sex år måste kontrolleras av en fackman även om de verkar oskadade.

Däck åldras och bryts ned även om de sällan eller aldrig används.

Detta gäller också reservdäcket, vinterdäck och däck som sparas för framtida bruk.

BYTE AV DÄCK

När du köper nya däck, välj då endast däck med samma dimension och uppbyggnad som originaldäcken, och med samma eller högre bärighet.

Om du väljer däck av annan typ eller annan dimension kan detta allvarligt inverka på körsäkerhet, åkkomfort, hastighetsmätarens och vägmätarens funktion, den fria markhöjden och utrymmet mellan hjulhus och däck eller utrymmet för snökedjorna.

⚠ VARNING

Var försiktig och tänk på följande. Annars kan en olycka hända med dödsfall eller allvarliga skador som resultat.

- **Blanda aldrig radialdäck och diagonaldäck. Olika däck på bilen kan ge farlig försämring av köregenskaperna och du kan plötsligt förlora kontrollen över bilen. I Tyskland är det dessutom förbjudet att använda däck som har olika konstruktion.**
- **Använd endast däck och fälgar med den dimension som rekommenderas av tillverkaren. Olika däck på bilen kan ge farlig försämring av köregenskaperna och du kan förlora kontrollen över bilen.**

Montera aldrig begagnade däck på din Toyota.

Det är alltid en stor risk att köpa begagnade däck vars tidigare öden är okända.

Toyota rekommenderar att alla fyra däcken eller åtminstone båda fram respektive bakdäcken byts på samma gång.

Se ”Om du får punktering” på sid 275 i del 4 som beskriver hur du byter hjul.

När du byter däck skall du alltid låta balansera det kompletta hjulet.

Om ett hjul har obalans kan det påverka bilens köregenskaper och däckets livslängd. Även vid normal användning kan balanserade hjul så småningom bli obalanserade. Du bör därför låta balansera hjulen regelbundet.

Vid byte av slanglösa däck bör även luftventilen bytas.

Däckrotation

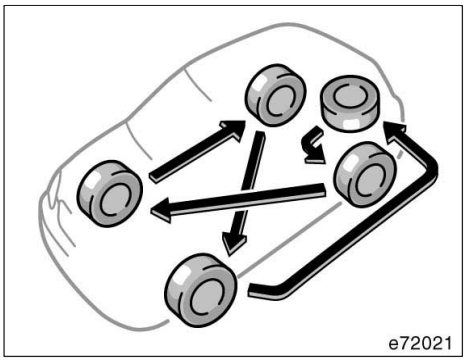

Med reservhjul av samma typ som de monterade hjulen.

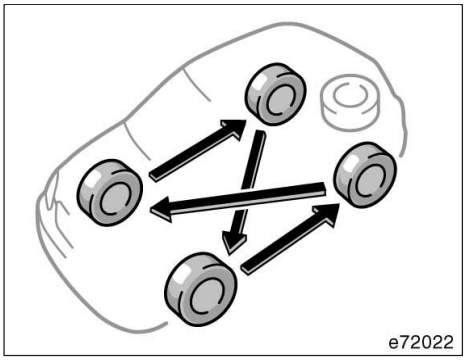

Med reservhjul av annan typ än de monterade hjulen.

För att få en jämn förslitning av däcken bör du flytta om dem ungefär var 1000:e mil. Lämplig tidpunkt att flytta om hjulen beror på ditt körsätt och vilka vägar du kör på.

Se ”Om du får punktering” på sid 275 i del 4 som beskriver hur du byter hjul.

Passa på att se efter om däcken är ojämnt slitna eller skadade när du skiftar hjulen. Onormal förslitning beror vanligen på felaktigt lufttryck, felaktig hjulinställning, obalanserade hjul eller hårda inbromsningar.

Montering av vinterdäck och snökedjor

NÄR SKALL VINTERDÄCK ELLER SNÖKEDJOR ANVÄNDAS?

Vinterdäck och snökedjor rekommenderas vid körning på snö och is.

På våta eller torra vägbanor ger vanliga däck bättre grepp än vinterdäck.

VAL AV VINTERDÄCK

Välj vinterdäck med samma dimension, konstruktion och lastkapacitet som däcken som ursprungligen satt på din bil.

Använd aldrig däck av annan typ än de som rekommenderas. Montera aldrig dubbade vinterdäck utan först kontrollera gällande lokala bestämmelser för körning med dubbdäck.

⚠ VARNING

Använd endast vinterdäck med den dimension som rekommenderas av tillverkaren. Olika däck på bilen kan ge farlig försämring av köregenskaperna och du kan förlora kontrollen över bilen. Annars kan en olycka hända med dödsfall eller allvarliga skador som resultat.

MONTERING AV VINTERDÄCK

Montera vinterdäck på alla hjulen.

Montera inte bara vinterdäck på framhjulen eftersom skillnaden i väggrepp mellan fram– och bakhjulen kan göra att du tappar kontrollen över bilen.

Förvara däckuppsättningen som inte används på sval och torr plats.

Markera rotationsriktningen på däcken. Det är viktigt att montera däcken med samma rotationsriktning som tidigare.

⚠ VARNING

- **Kör inte med felaktigt lufttryck i vinterdäcken.**
- **Tänk på att inte överskrida den högsta tillåtna hastigheten för körning med vinterdäck.**

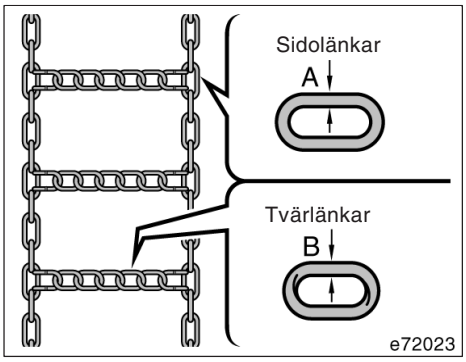

VAL AV SNÖKEDJOR

Använd snökedjor med rätt dimension.

För däck 175/70R14, 195/60R15 och 195/55R16 skall följande typer av snökedjor användas.

		mm
A	Diameter på sidolänkarna	3
B	Diameter på tvärlänkarna	4

Bestämmelserna för användning av snökedjor varierar. Innan du köper snökedjor bör du kontrollera vilka bestämmelser som gäller för körning med snökedjor.

OBSERVERA

Om du använder fel kombination av däck och kedja kan kedjorna skada karossen.

MONTERING AV SNÖKEDJOR

Montera snökedjorna på framhjulen. De skall sitta så hårt som möjligt. Montera inte snökedjor på bakhjulen. Efterspänn kedjorna efter 0,5–1 kilometers körning.

Följ tillverkarens anvisningar noga när du monterar snökedjorna.

Om du använder hjulsidor bör du ta bort dem innan du sätter på kedjorna för att undvika att de repas av kedjorna.

⚠ VARNING

- **Kör inte fortare än 50 km/h, dock högst så fort som tillverkaren av snökedjorna rekommenderar.**
- **Kör varsamt och undvik gupp, hål och skarpa svängar som kan göra att bilen studsar och kränger.**
- **Undvik tvära svängar och bromsning med låsta hjul. Köregenskaperna blir betydligt försämrade med snökedjor.**
- **När du kör med snökedjor skall du köra extra försiktigt. Sakta ner innan du kör in i en kurva så att du inte förlorar kontrollen över bilen. En olycka kan annars ske.**

Byte av fälgar

NÄR BÖR DU BYTA FÄLGAR?

Fälgar som är deformerade, har sprickor eller kraftiga rostskador måste bytas mot nya.

Om du struntar i att byta en skadad fälg kan däcket halka av fälgen eller orsaka att bilen förlorar manöverförmågan.

VÄLJ RÄTT FÄLG

När du väljer fälgar måste du försäkra dig om att de nya fälgarna har samma bärighet, diameter, bredd och sidoförskjutning (offset) som originalfälgarna.

En auktoriserad Toyota–återförsäljare eller –verkstad, eller annan verkstad med motsvarande kvalifikationer och utrustning kan leverera rätt fälgar till din bil.

Fälgar med annan dimension eller av annan typ kan försämra köregenskaperna, hjulets och hjullagrets livslängd, kylningen av bromsarna, hastighetsmätarens och vägmätarens funktion, bromsförmågan, strålkastarinställningen, stötfångarens höjd, bilens markfrigång samt det fria utrymmet i hjulhusen för däck eller snökedjor.

Det är olämpligt att köpa begagnade fälgar, eftersom dessa kan ha utsatts för omild behandling eller lång körsträcka och kan därför plötsligt spricka. Deformerade fälgar som riktats kan ha osynliga skador och bör därför inte användas. Montera aldrig en innerslang i ett läckande slanglöst däck på en fälg avsedd för slanglöst däck.

⚠ VARNING

Använd endast fälgar med den dimension som rekommenderas av tillverkaren. Annars kan bilens köregenskaper försämras och du kan förlora kontrollen över bilen. Annars kan en olycka hända med dödsfall eller allvarliga skador som resultat.

Råd om aluminumfälgar

- Efter de första 150 milens körning skall du kontrollera att hjulmuttrarna fortfarande är ordentligt åtdragna.
- Om du har flyttat om hjulen, lagat ett däck eller bytt fälg, skall du efter cirka 150 mils körning kontrollera att hjulmuttrarna sitter dragna med rätt moment.
- Var försiktig så att du inte skadar aluminiumfälgarna om du monterar snökedjor.
- Toyota rekommenderar att du använder originalhjulmuttrar från Toyota och en hylsnyckel som är avsedd för aluminiumfälgar. Andra muttrar och hylsnycklar av motsvarande kvalitet kan också användas.
- För balansering av hjulen rekommenderar Toyota att du använder originalbalansvikter från Toyota. Andra balansvikter kan även användas.
- Du skall regelbundet kontrollera aluminiumfälgarna, precis som stålfälgar, för att se om de har skador. Om en fälg är skadad måste den bytas omedelbart.

Del 7–3
ARBETEN DU KAN GÖRA SJÄLV

Elektriska komponenter

- Kontroll av batteriet 328
- Var försiktig när du laddar batteriet 332
- Kontroll och byte av säkringar 333
- Påfyllning av spolarvätska 334
- Byte av glödlampor 336

Kontroll av batteriet—
—Försiktighetsåtgärder

⚠ VARNING

HANDSKAS FÖRSIKTIGT MED BATTERIET

Batteriet utvecklar vätgas som tillsammans med luft ger knallgas – en mycket explosiv gas.

- **Var försiktig så att det inte bildas gnistor från verktygen i närheten av batteriet.**
- **Rök inte eller tänd tändstickor i närheten av batteriet.**

Elektrolyten i batteriet innehåller svavelsyra, som är giftig och frätande.

- **Undvik kontakt med ögon, hud och kläder.**
- **Se till att ingen får i sig batterivätska.**
- **Använd skyddsglasögon när du arbetar i närheten av batteriet.**
- **Håll barn borta från batteriet.**

ÅTGÄRDER VID EN OLYCKA MED BATTERISYRA

- **Skölj omedelbart med rent vatten om du får batterisyra i ögonen. Åk omedelbart till läkare eller sjukhus. Fortsätt under färden att skölja det skadade stället med vatten. Använd svamp eller handduk.**
- **Skölj noga om du får batterisyra på huden. Sök omedelbar läkarhjälp om du får ont eller huden känns bränd.**
- **Om du får batterisyra på kläderna kan syran tränga igenom tyget och in till huden. Tag därför omedelbart av dig plagget i fråga och följ ovanstående instruktioner om så behövs.**
- **Om du råkar svälja batterisyra skall du omedelbart dricka stora mängder vatten eller mjölk. Drick någon alkalisk lösning som neutraliserar syran, t.ex. ett vispat rått ägg eller vegetabilisk olja. Åk sedan omedelbart till läkare eller sjukhus.**

OBSERVERA

Om batteriet måste bytas, kontrollera att ersättningsbatteriet är av samma standard som det ursprungliga. Annars sitter batteriet inte säkert på plats.

—Utvändig kontroll av batteriet

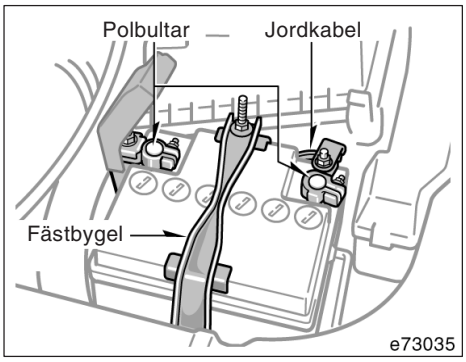

Kontrollera att kabelskorna inte är anfrätta och att de sitter fast, att batterikärlet inte har några sprickor och att fästbygeln håller fast batteriet.

a. Rengör vid behov batteriet med en mild sodalösning och varmt vatten. Smörj in polklämmorna med fett för att motverka korrosion.

b. Drag åt polklämmorna om de sitter löst. Drag inte åt för hårt.

c. Drag åt fästbygeln så pass att batteriet sitter fast ordentligt. Drag inte så hårt att batterihöljet riskerar att skadas.

OBSERVERA

- ***Motorn och all elektrisk utrustning skall vara avstängd innan du börjar arbeta med batteriet.***
- ***När du kontrollerar batteriet skall jordkabeln först lossas från den negativa polen (”–” märkning). Sätt inte tillbaka jordkabeln förrän arbetet är klart.***
- ***Var försiktig så att du inte orsakar kortslutning med något verktyg.***
- ***Var försiktig när du tvättar batteriet så att inte tvättvatten rinner ned genom batteripluggarna.***

Om bilens batteri har kopplats bort eller är dåligt laddat, kommer elfönsterhissen eventuellt inte att fungera automatiskt och klämningsskyddet kommer inte att fungera korrekt efter det att du anslutit, bytt ut eller laddat upp batteriet. I samtliga fall bör du normalisera elfönsterhissen. Normalisering av elfönsterhissen beskrivs i avsnittet ”Elfönsterhissar” på sid 40 i del 1–2.

—Kontroll av batterivätskan

Det finns två typer av batterier: underhållsfria och icke–underhållsfria.

Ett underhållsfritt batteri är märkt ”MAINTENANCE FREE BATTERY” ovanpå batteriet. Ett icke–underhållsfritt batteri har ingen sådan markering.

Underhållsfritt batteri—

Använd linjerna på sidan av batteriet för att kontrollera elektrolytnivån. Om batteriet är försedd med hydrometer kan du också kontrollera hydrometern.

Icke–underhållsfritt batteri—

Kontrollera batteriet genom att avläsa hydrometern på batteriets ovansida.

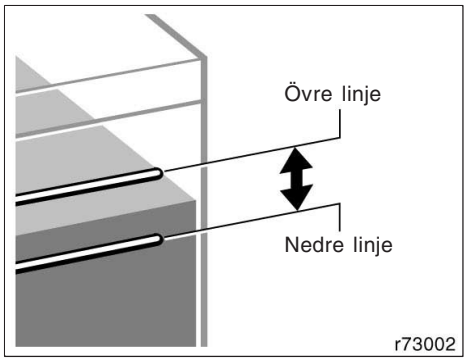

KONTROLL MED HJÄLP AV NIVÅLINJERNA (ENDAST ICKE–UNDERHÅLLSFRITT BATTERI)

Vätskan (elektrolyten) skall alltid ligga mellan den övre och den undre linjen.

Kontrollera alltid alla sex cellerna, inte bara en eller två.

Fyll på destillerat vatten om elektrolytnivån ligger under den undre linjen. (Se ”Påfyllning av destillerat vatten” på sid 332.)

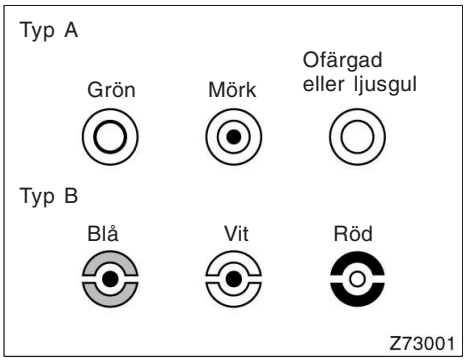

KONTROLL MED HYDROMETER

Kontrollera laddningstillståndet med hjälp av färgen på hydrometern i varje cellpropp.

Icke–underhållsfritt batteri

Hydrometerns färg		Laddningstillstånd
Typ A	Typ B	
Grön	Blå	Bra
Mörk	Vit	Måste laddas. Låt en auktoriserad Toyota–återförsäljare eller –verkstad, eller annan verkstad med motsvarande kvalifikationer och utrustning kontrollera batteriet.
Ofärgad eller ljusgul	Röd	Påfyllning av destillerat vatten*

*: Se ”PÅFYLLNING AV DESTILLERAT VATTEN” på sid 332.

Icke–underhållsfritt batteri

Hydrometerns färg		Laddningstillstånd
Typ A	Typ B	
Grön	Blå	Bra
Mörk	Vit	Måste laddas. Låt en auktoriserad Toyota–återförsäljare eller –verkstad, eller annan verkstad med motsvarande kvalifikationer och utrustning kontrollera batteriet.
Ofärgad eller ljusgul	Röd	Låt en auktoriserad Toyota–återförsäljare eller –verkstad, eller annan verkstad med motsvarande kvalifikationer och utrustning kontrollera batteriet.

OBSERVERA
Fyll inte batteriet med vatten.

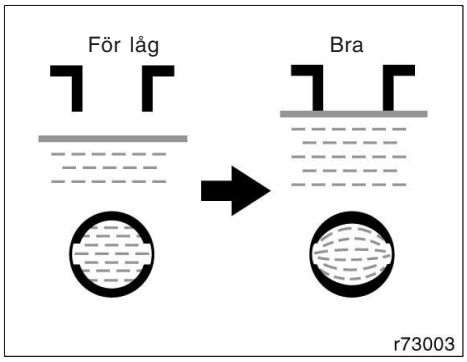

PÅFYLLNING MED DESTILLERAT VATTEN (ENDAST ICKE–UNDERHÅLLSFRIA BATTERIER)

1. Tag bort cellhattarna.
2. Fyll på destillerat vatten i de celler som innehåller för lite vätska.

Om det är svårt att se från sidan av batteriet kan du titta rakt ner i cellen. Se bilden ovan.

3. Skruva på cellhattarna ordentligt.

OBSERVERA

Fyll inte på för mycket vatten i cellerna. Om elektrolytnivån är för hög kan batterivätska spruta ut ur batteriet under laddning och orsaka korrosion eller andra skador.

Var försiktig när du laddar batteriet

Startbatteriet avger vätgas när det laddas.

Gör därför följande innan du börjar ladda startbatteriet:

1. Icke–underhållsfritt batteri—Tag bort cellhattarna.
2. Lossa jordkabeln om startbatteriet skall sitta kvar i bilen under laddningen.
3. Innan du ansluter kablarna från batteriladdaren skall du kontrollera att laddaren är avstängd. Batteriladdaren skall också vara avstängd när du tar bort kablarna från batteriet.

⚠ VARNING

- **Batteriet skall helst stå fritt vid laddning. Ladda inte batteriet i ett stängt garage eller annat utrymme utan god ventilation.**
- **Underhållsfritt batteri: Ladda startbatteriet långsamt (5 A eller lägre). Det är farligt att ladda batteriet med högre strömstyrka. Batteriet kan explodera och orsaka personskador.**

  Icke–underhållsfritt batteri: Tag bort cellhattarna innan du börjar ladda batteriet.

OBSERVERA

Ladda aldrig batteriet med motorn igång. Förvissa dig också om att all elektrisk utrustning är avstängd.

Säkringskontroll och säkringsbyte

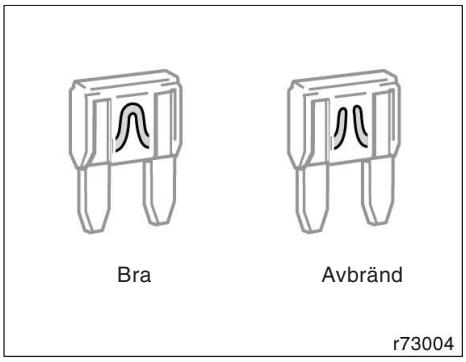

Typ A

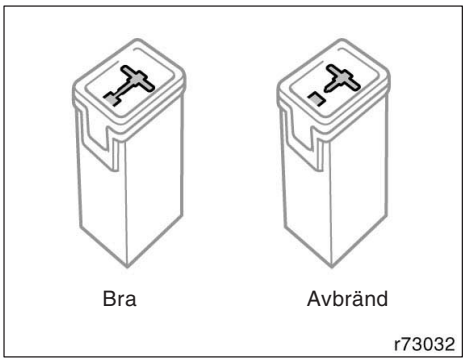

Typ B

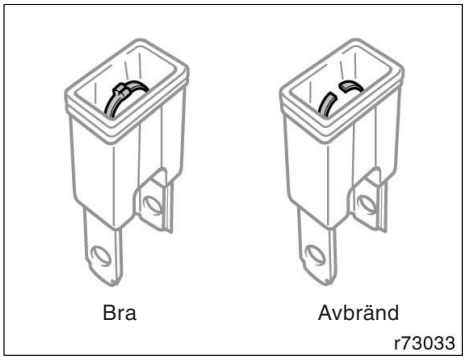

Typ C

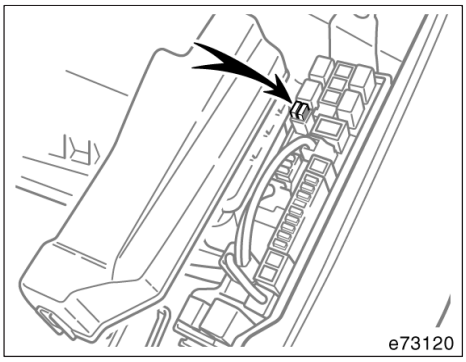

Kontrollera säkringarna om strålkastarna eller någon annan elektrisk utrustning inte fungerar. Om någon eller några säkringar är avbrända måste de bytas.

Var säkringarna sitter framgår av avsnittet ”Placering av säkringar” på sid 307 i del 7–1.

Stäng av tändningen och strömbrytaren till den utrustning som inte fungerar. Drag den misstänkta säkringen rakt utåt och undersök den.

Tag reda på vilken säkring som eventuellt är orsaken till problemet. Namnen på de olika elektriska kretsarna står angivet på locket till säkringsboxen. På sid 382 i del 8 i denna instruktionsbok anges vilka funktioner de olika kretsarna skyddar.

Säkringar av typ A kan dras ut med säkringsutdragaren. Utdragarens placering visas på bilden.

Om du inte är säker på om säkringen har brunnit av eller inte kan du pröva med en säkring som du vet är hel.

Tryck fast en ny säkring i säkringshållaren om den gamla är avbränd.

Den nya säkringen måste ha samma amperetal som anges på säkringsboxens lock.

Om du inte har några reservsäkringar kan du i värsta fall dra ut säkringen från ”A/C”– eller ”CIG”–kretsen som inte är nödvändiga vid normal körning. Säkringen får dock endast användas om den har samma amperetal som den brända säkringen.

Om du inte har en säkring med rätt amperetal kan du tillfälligt använda en säkring med något lägre amperetal. Om amperetalet är lägre kan det hända att säkringen går sönder igen, vilket dock inte nödvändigtvis betyder att något är fel i kretsen. Installera en säkring med rätt amperetal så snart som möjligt.

Det är lämpligt att alltid ha en uppsättning reservsäkringar i bilen.

Om den nya säkringen brinner av omedelbart är det något fel i elsystemet. Låt en auktoriserad Toyota–återförsäljare eller –verkstad eller annan verkstad med motsvarande kvalifikationer åtgärda felet snarast möjligt.

⚠ VARNING

Sätt aldrig i en säkring med högre amperetal än det angivna och sätt aldrig i ett annat föremål än en säkring. Detta medför risk för omfattande skador i systemet och brandrisken blir mycket stor.

Påfyllning av spolarvätska (3D/5D)

Om någon spolare inte fungerar kan det bero på att spolarvätskan är slut. Fyll på snarast.

Du kan använda rent vatten som spolarvätska. Men när det är kallt, under fryspunkten, måste du alltid använda spolarvätska med frysskyddsmedel. Varje auktoriserad Toyota–återförsäljare eller –verkstad och de flesta bensinstationer säljer lämplig spolarvätska. Följ tillverkarens anvisningar för eventuell blandning av spolarvätskan med vatten.

OBSERVERA

Använd aldrig frostskyddsmedel avsett för motorns kylsystem eller annan vätska som kan skada lacken.

Påfyllning av spolarvätska (Sedan och Touring)

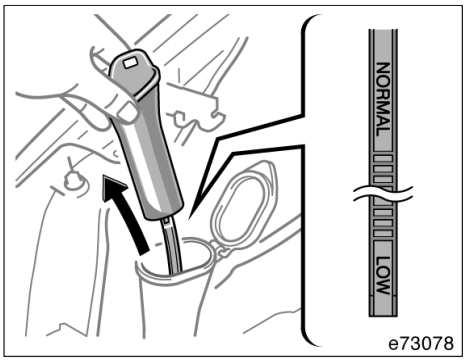

Typ A

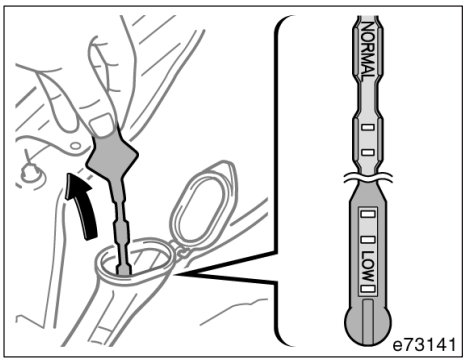

Typ B

Om någon spolare inte fungerar kan det bero på att spolarvätskan är slut. Kontrollera spolarvätskenivån på nivåmätaren. Om nivån ligger under ”LOW”–linjen skall du fylla på spolarvätska.

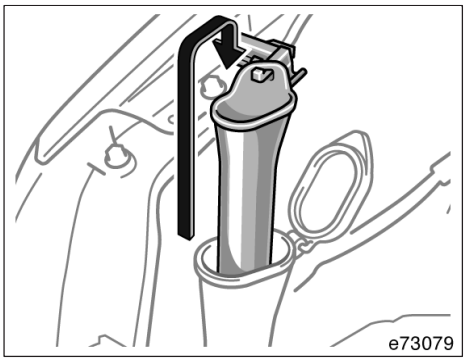

Endast typ A—Innan du fyller på spolarvätska skall du dra ut tratten till påfyllningsröret och hänga den på hållaren till motorhuvstaget.

Du kan använda rent vatten som spolarvätska. Men när det är kallt, under fryspunkten, måste du alltid använda spolarvätska med frysskyddsmedel. Varje auktoriserad Toyota–återförsäljare eller –verkstad och de flesta bensinstationer säljer lämplig spolarvätska. Följ tillverkarens anvisningar för eventuell blandning av spolarvätskan med vatten.

Se till att tratten sätts tillbaka i ursprungsläget när du har avslutat påfyllningen.

OBSERVERA
Använd aldrig frostskyddsmedel avsett för motorns kylsystem eller annan vätska som kan skada lacken.

Byte av glödlampor (sedanmodell)

Bilderna på följande sidor visar var de olika glödlamporna är placerade. Stäng av tändningen och all belysning innan du byter glödlampa. Använd endast lampor med det watt–tal som står i tabellen nedan.

⚠ VARNING

- **Byt inte glödlampor medan de är heta för att undvika brännskador.**
- **Halogenlampor är fyllda med gas under högt tryck och måste därför hanteras försiktigt. De kan explodera eller splittras om de repas eller tappas i golvet. Lampor av denna typ får endast hållas i plast– eller metalldelen. Vidrör inte lampglaset med bara händerna.**

OBSERVERA

Använd endast lampor av den typ som anges i tabellen.

Insidan av strålkastarglasen kan tillfälligt bli immiga i regnigt väder eller i en biltvätt. Detta är inget problem eftersom imman orsakas av skillnaden i temperatur mellan utsidan och insidan på glaset, på samma sätt som vindrutan kan imma igen när det regnar. Om en större mängd vatten samlas i en strålkastare bör du låta en auktoriserad Toyota–återförsäljare eller –verkstad, eller annan verkstad med motsvarande kvalifikationer och utrustning kontrollera.

Glödlampor	W	Typ
Strålkastare (halvljus)	55	A
Strålkastare (helljus)	60	B
Dimstrålkastare, fram	51	C
Parkeringslampor	5	D
Körriktningsvisare, fram	21	E
Körriktningsvisare, sida	5	F
Körriktningsvisare, bak	21	E
Broms– och bakljus	21/5	G
Backlampor	21	G
Dimljus bak	21	G
Högt monterat bromsljus	16	D
Nummerskyltslampor	5	D
Kupébelysning	8	H
Läslampor	8	G
Handskfackslampa	1,2	D
Bagagerumslampa	3,8	G

A: H7 halogenlampa
B: HB3 halogenlampa
C: HB4 halogenlampa
D: Kilsockel (genomskinlig)
E: Bajonettsockel (gul)
F: Kilsockel (gul)
G: Bajonettsockel (genomskinlig)
H: Spolformad

—Strålkastare (halvljus)

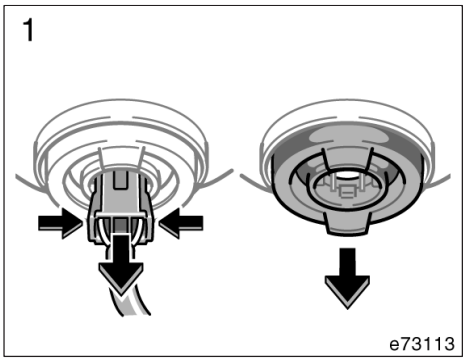

1. Lossa kontakten. Ta bort gummidamasken.

Vicka på kontakten om den är svår att få loss.

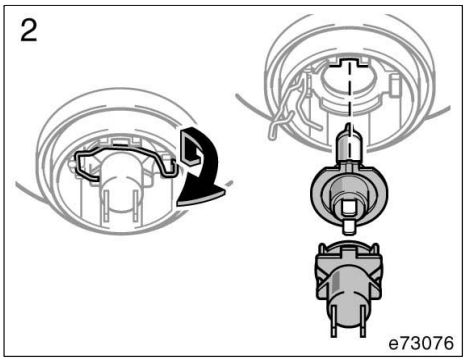

2. Lossa spärrfjädern och tag bort lampan tillsammans med fattningen. Sätt i en ny glödlampa i fattningen och sätt tillbaka lampfjädern i ursprungsläget.

Montera glödlampan genom att passa in flikarna på lampan med urtagen i lampfästet.

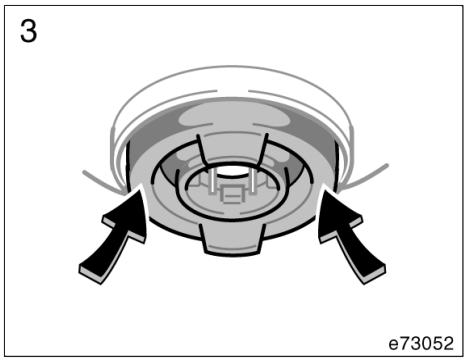

3. Montera gummiskyddet som bilden visar och kräng fast det över kanten. Sätt tillbaka kontakten.

Kontrollera att gummidamasken tätar ordentligt mot glödlampssockeln och lamphuset.

Strålkastarna behöver normalt inte ställas in efter byte av glödlampa. Om du behöver låta ställa in strålkastarna skall du uppsöka en auktoriserad Toyota–återförsäljare eller –verkstad, eller annan verkstad med motsvarande kvalifikationer och utrustning.

—Strålkastare (helljus)

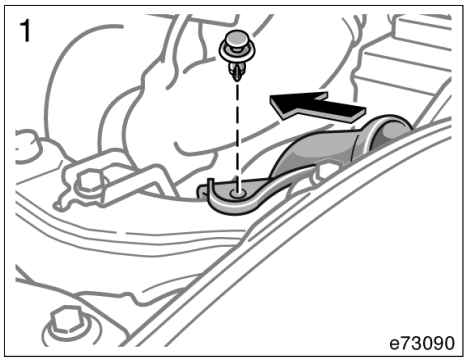

1. VÄNSTER STRÅLKASTARE (bensinmotor): Tag bort clipset och flytta luftrenaren år sidan.

Hur du demonterar och monterar låsclips visas i följande bilder.

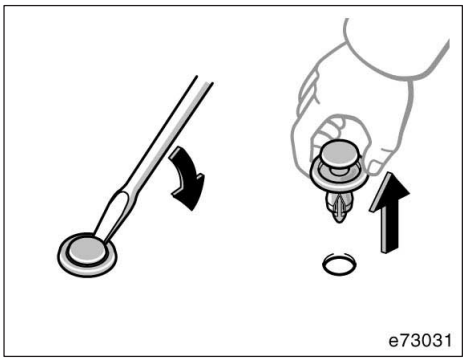

Tag bort clipset

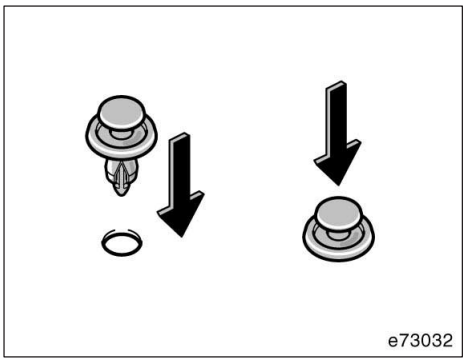

Montera clipset

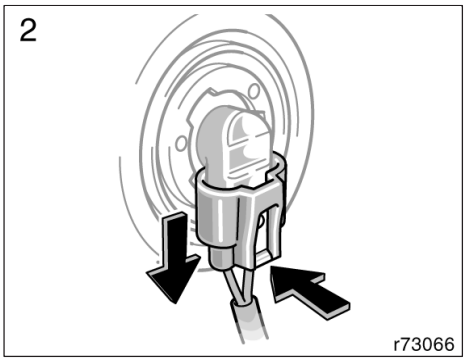

2. Lossa kontakten medan du trycker ner låsspärren

Vicka på kontakten om den är svår att få loss.

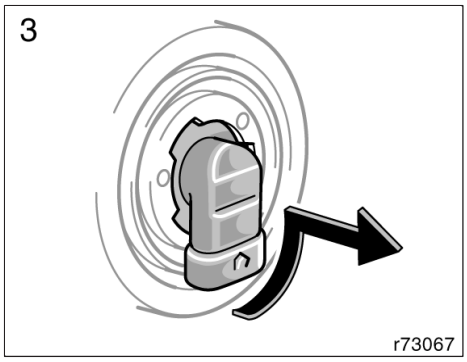

3. Vrid lampan moturs och ta bort den.

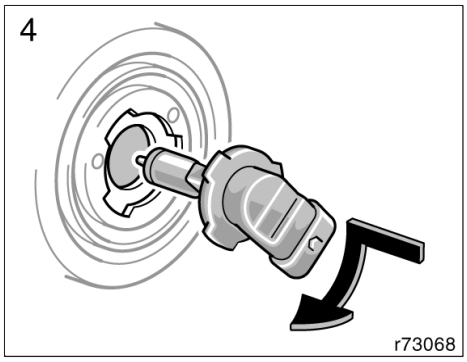

4. Sätt fattningen till den nya lampan i hålet genom att vrida den medurs.

Strålkastarna behöver normalt inte ställas in efter byte av glödlampa. Om du behöver låta ställa in strålkastarna skall du uppsöka en auktoriserad Toyota–återförsäljare eller –verkstad, eller annan verkstad med motsvarande kvalifikationer och utrustning.

—Dimstrålkastare, fram

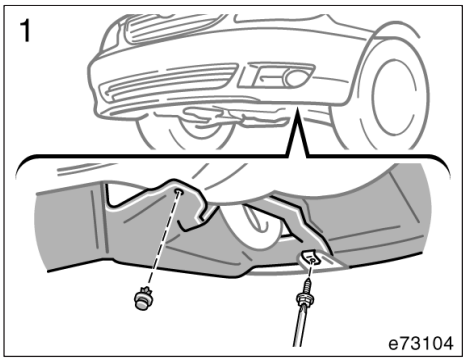

1. **Tag bort skruven med en kryssmejsel och tag också bort clipset.**

Hur du demonterar och monterar låsclips visas i följande bilder.

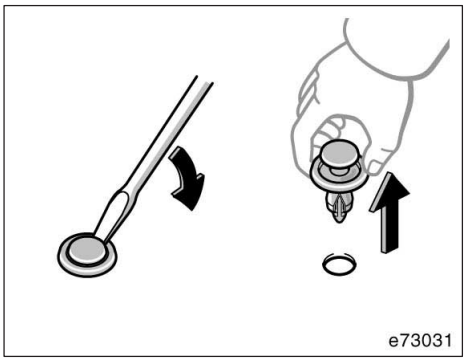

Tag bort clipset

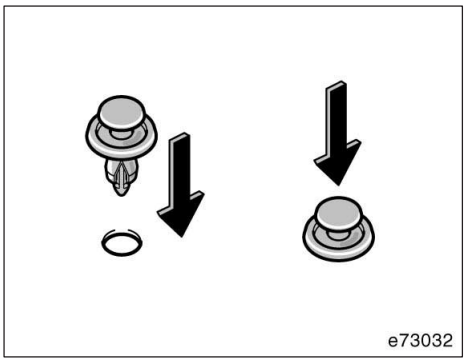

Montera clipset

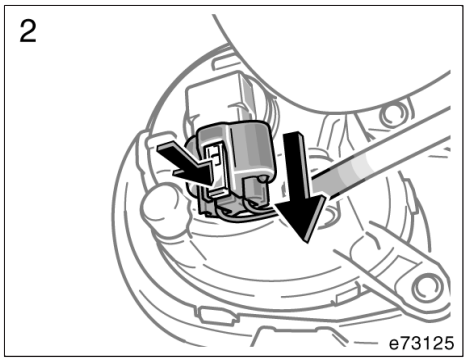

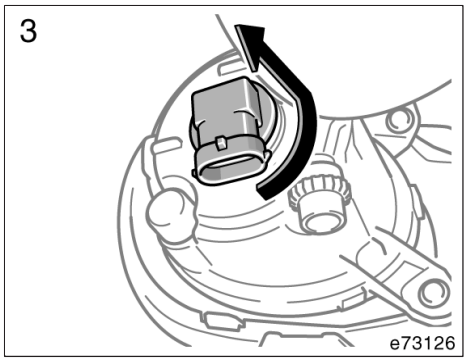

2. Lossa kontakten medan du trycker ner låsspärren.

Vicka på kontakten om den är svår att få loss.

3. Vrid lampan moturs och ta bort den.

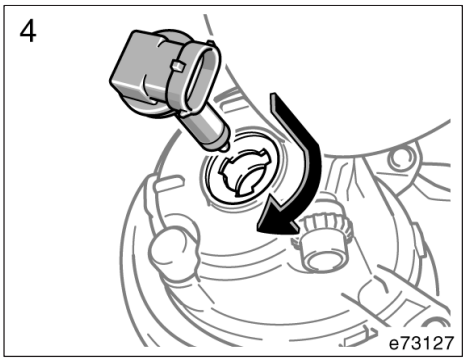

4. Sätt fattningen till den nya lampan i hålet genom att vrida den medurs.

—Parkeringsljus

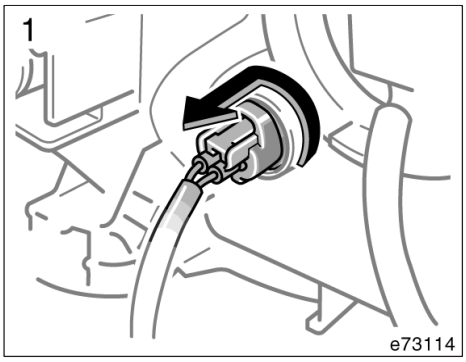

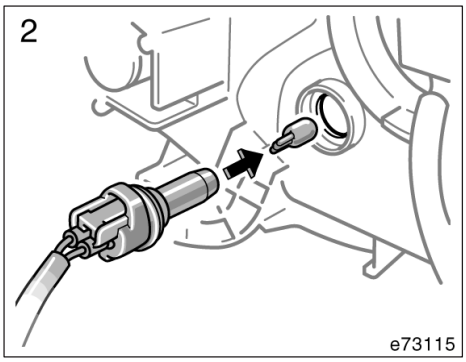

—Främre körriktningsvisare

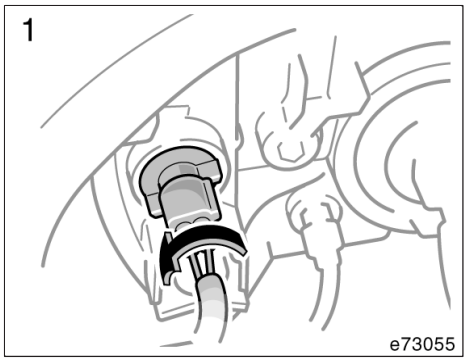

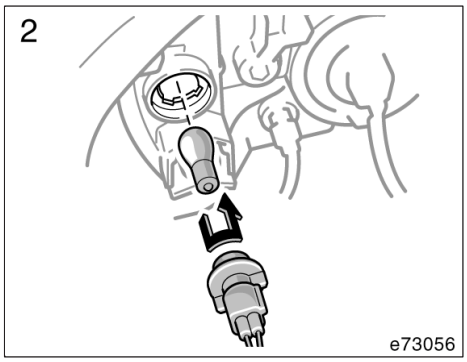

—Körriktningsvisare, sida

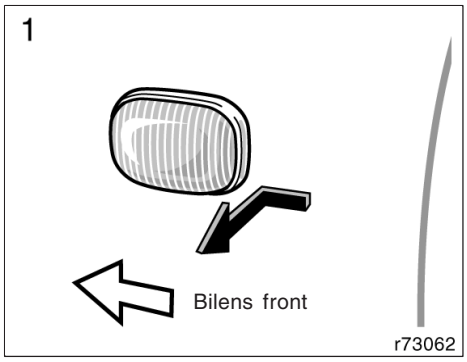

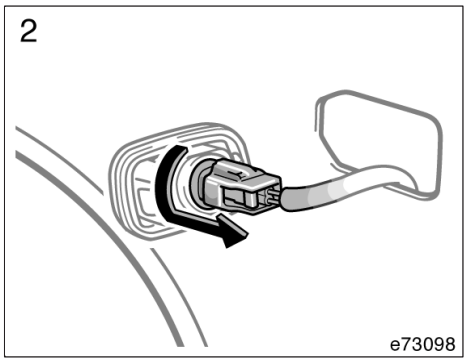

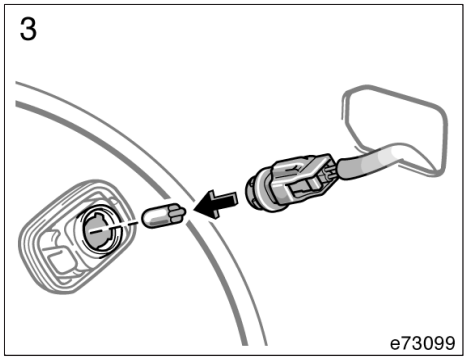

—Körriktningsvisare bak, broms/bak– och backljus samt bakre dimljus

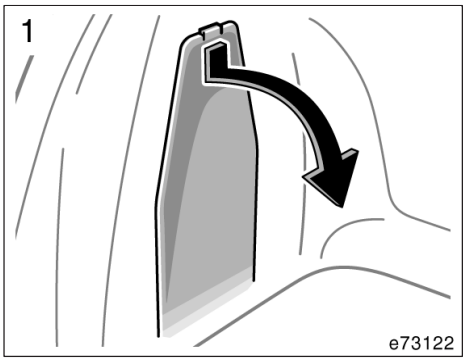

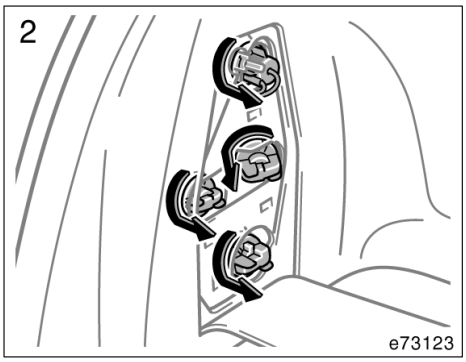

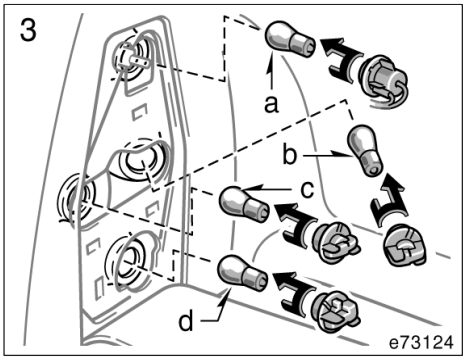

a: Bakre dimljus
b: Bakre körriktningsvisare
c: Backljus
d: Broms– och bakljus

—Högt monterat bromsljus

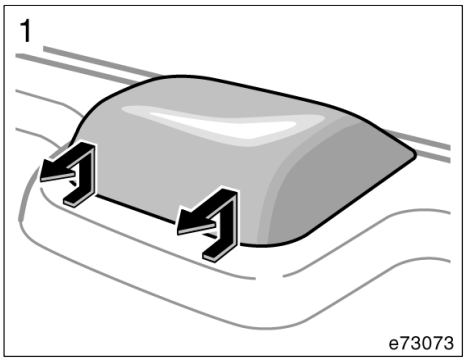

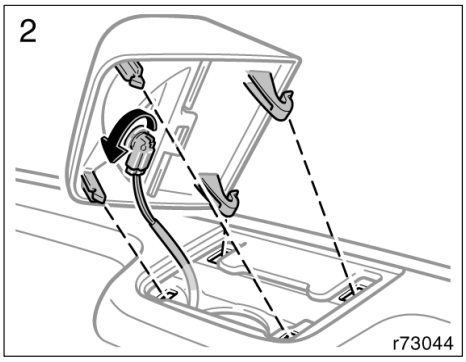

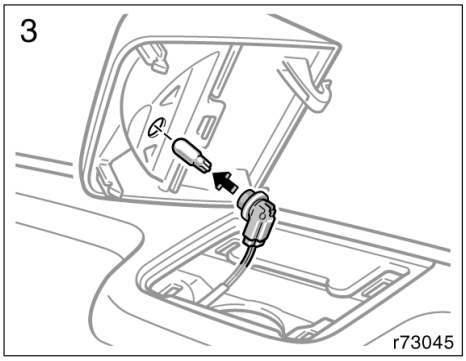

—Nummerskyltsbelysning

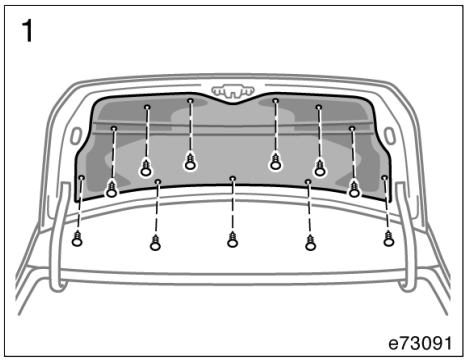

Tag bort clipsen som håller kåpan.

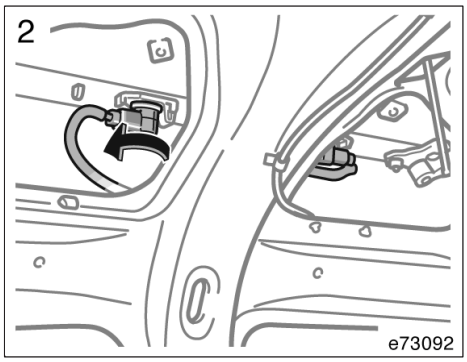

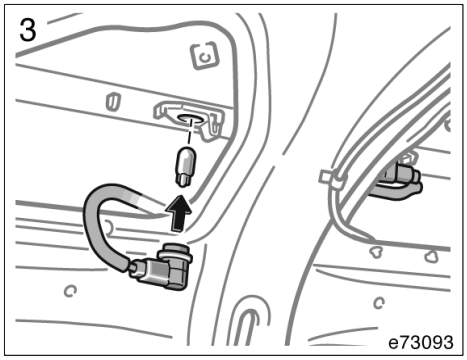

Byte av glödlampor (3D/5D)—

Bilderna på följande sidor visar var de olika glödlamporna är placerade. Stäng av tändningen och all belysning innan du byter glödlampa. Använd endast lampor med det watt–tal som står i tabellen nedan.

⚠ VARNING

- **Byt inte glödlampor medan de är heta för att undvika brännskador.**
- **Halogenlampor är fyllda med gas under högt tryck och måste därför hanteras försiktigt. De kan explodera eller splittras om de repas eller tappas i golvet. Lampor av denna typ får endast hållas i plast– eller metalldelen. Vidrör inte lampglaset med bara händerna.**

OBSERVERA

Använd endast lampor av den typ som anges i tabellen.

Insidan av strålkastarglasen kan tillfälligt bli immiga i regnigt väder eller i en biltvätt. Detta är inget problem eftersom imman orsakas av skillnaden i temperatur mellan utsidan och insidan på glaset, på samma sätt som vindrutan kan imma igen när det regnar. Om en större mängd vatten samlas i en strålkastare bör du låta en auktoriserad Toyota–återförsäljare eller –verkstad, eller annan verkstad med motsvarande kvalifikationer och utrustning kontrollera.

Glödlampor	W	Typ
Strålkastare (halvljus)	55	A
Strålkastare (helljus)	55	A
Dimstrålkastare, fram	55	B
Parkeringslampor	5	C
Körriktningsvisare, fram	21	D
Körriktningsvisare, sida	5	E
Körriktningsvisare, bak	21	F
Broms– och bakljus	21/5	F
Backlampor	21	F
Dimljus bak	21	F
Högt monterat bromsljus	16	C
Nummerskyltslampor	5	C
Kupébelysning	8	G
Läslampor (utan taklucka)	8	F
Läslampor (med taklucka)	5	F
Handskfackslampa	1,2	C
Bagagerumsbelysning	5	G

A: H7 halogenlampa
B: H11 halogenlampa
C: Kilsockellampa (genomskinlig)
D: Bajonettsockel (gul)
E: Kilsockel (gul)
F: Bajonettsockel (genomskinlig)
G: Spolformad

—Strålkastare (halvljus)

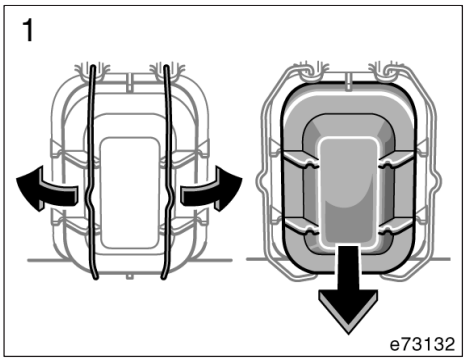

1. Lossa fjädrarna som håller kåpan på plats, tag bort kåpan.

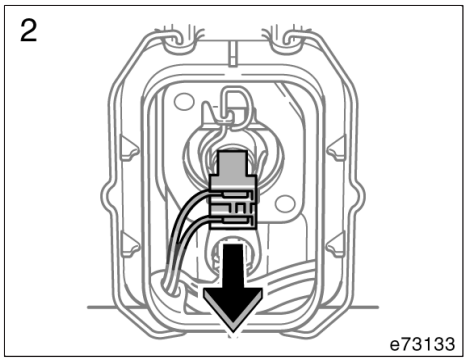

2. Lossa kontakten.

Vicka på kontakten om den är svår att få loss.

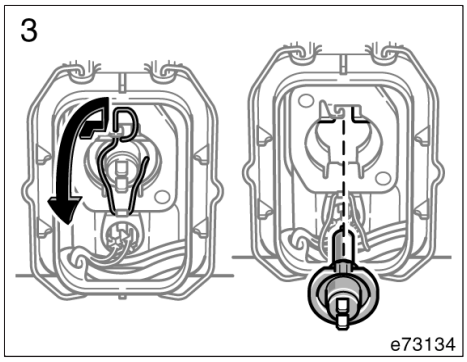

3. Lossa spärrfjädern och tag bort lampan. Sätt i en ny glödlampa och sätt tillbaka lampfjädern.

Strålkastarna behöver normalt inte ställas in efter byte av glödlampa. Om du behöver låta ställa in strålkastarna skall du uppsöka en auktoriserad Toyota–återförsäljare eller –verkstad, eller annan verkstad med motsvarande kvalifikationer och utrustning.

—Strålkastare (helljus)

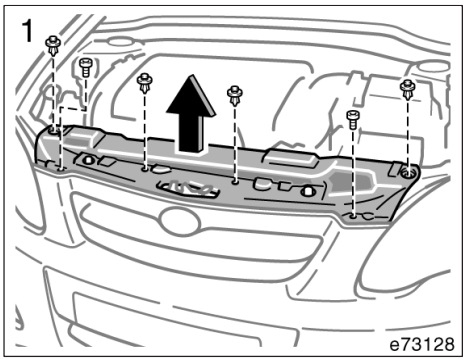

1. **Tag bort skruven med en kryssmejsel och tag också bort clipset.**

Hur du demonterar och monterar låsclips visas i följande bilder.

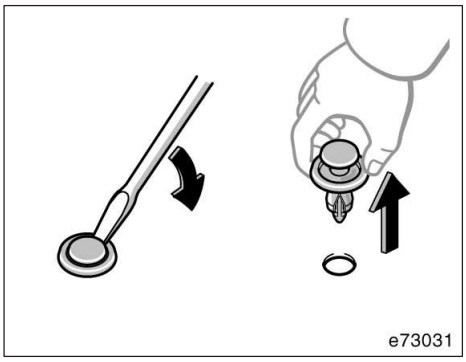

Tag bort clipset

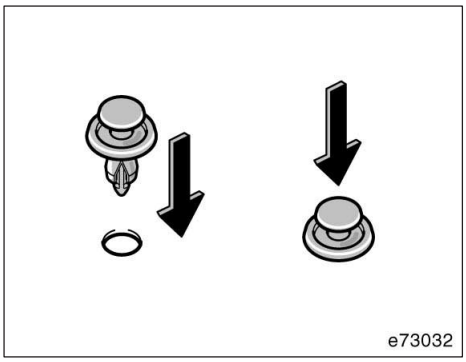

Montera clipset

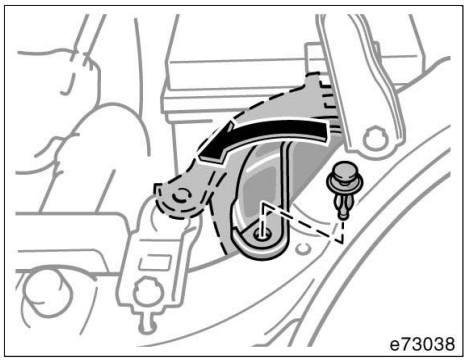

VÄNSTER STRÅLKASTARE: Tag bort clipset och flytta luftrenaren år sidan.

Hur du demonterar och monterar låsclips visas i bilden ovan.

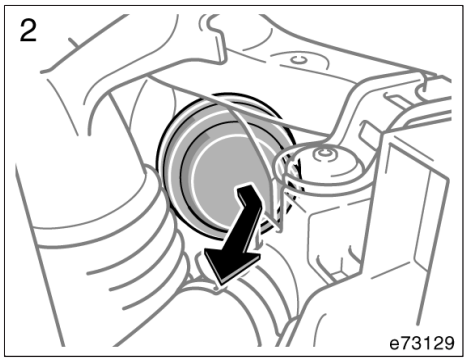

2. Ta bort gummidamasken.

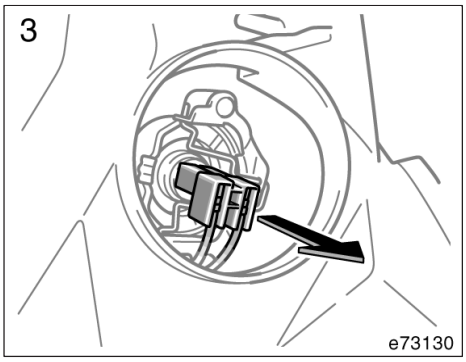

3. Lossa kontakten.

Vicka på kontakten om den är svår att få loss.

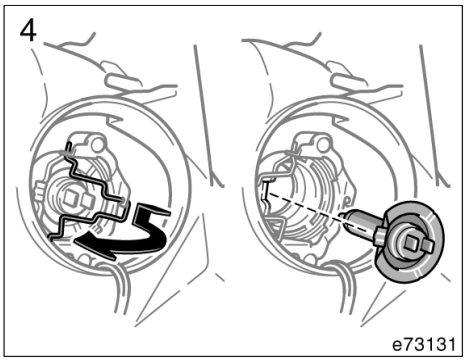

4. Lossa spärrfjädern och tag bort lampan tillsammans med fattningen. Sätt i en ny glödlampa i fattningen och sätt tillbaka lampfjädern i ursprungsläget.

Strålkastarna behöver normalt inte ställas in efter byte av glödlampa. Om du behöver låta ställa in strålkastarna skall du uppsöka en auktoriserad Toyota–återförsäljare eller –verkstad, eller annan verkstad med motsvarande kvalifikationer och utrustning.

—Dimstrålkastare, fram

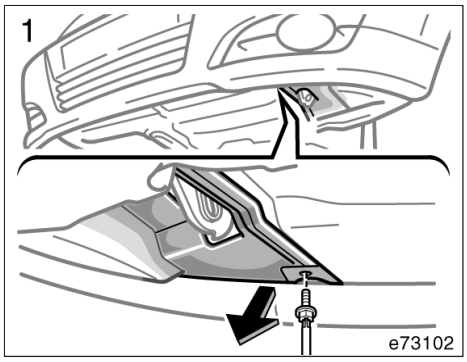

1. Tag bort skruven med en kryssmejsel.

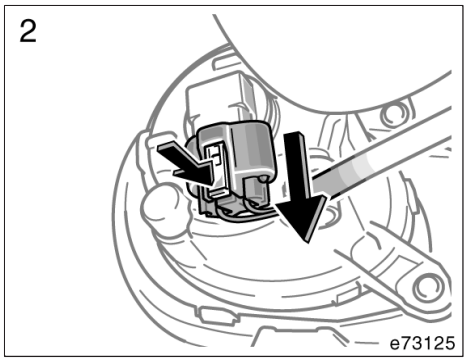

2. Lossa kontakten medan du trycker ner låsspärren.

Vicka på kontakten om den är svår att få loss.

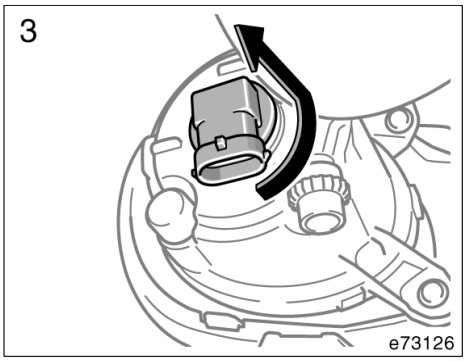

3. Vrid lampan moturs och ta bort den.

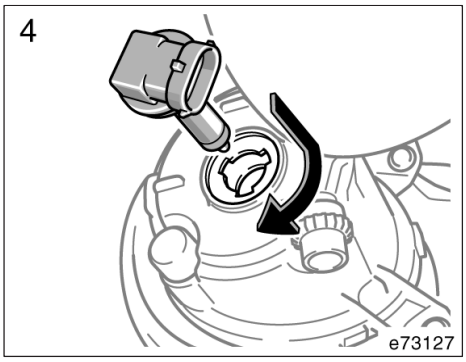

4. Sätt fattningen till den nya lampan i hålet genom att vrida den medurs.

—Parkeringsljus

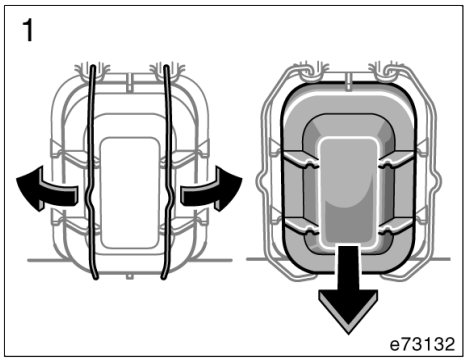

1. Lossa fjädrarna som håller kåpan på plats, tag bort kåpan.

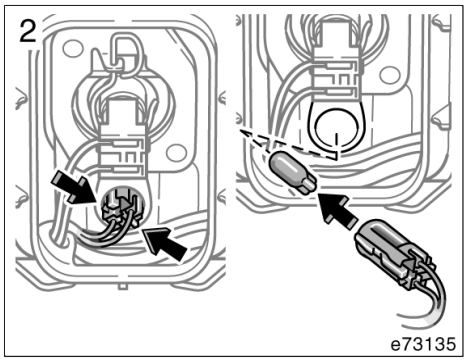

2. Tag bort lampan och fattningen.

—Främre körriktningsvisare

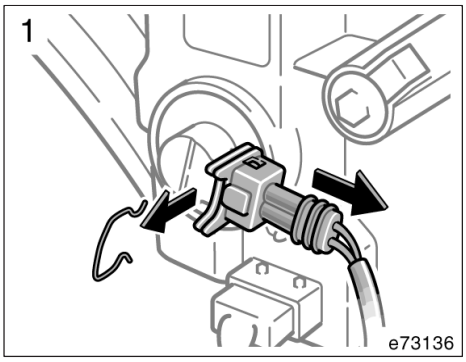

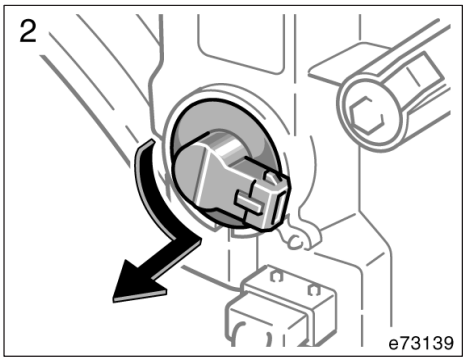

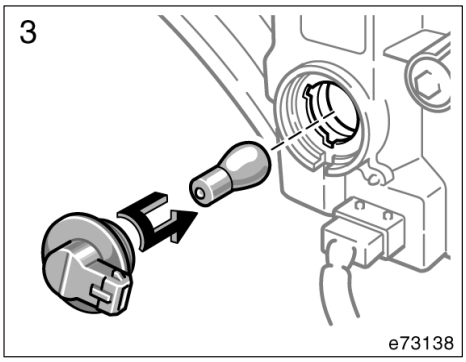

—Körriktningsvisare, sida

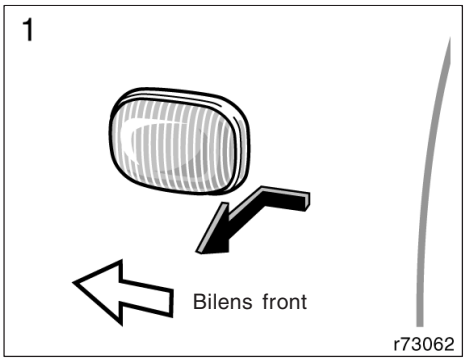

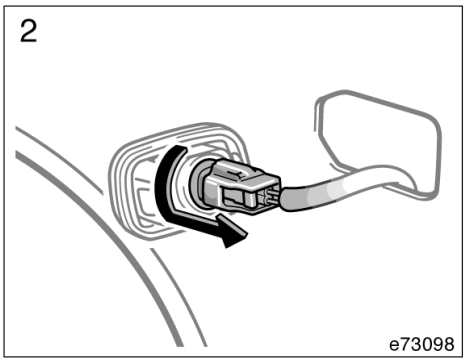

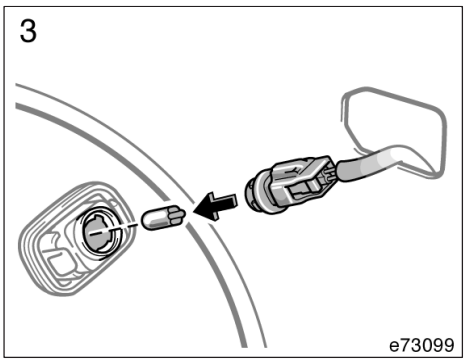

—Körriktningsvisare bak, broms/bak– och backljus samt bakre dimljus

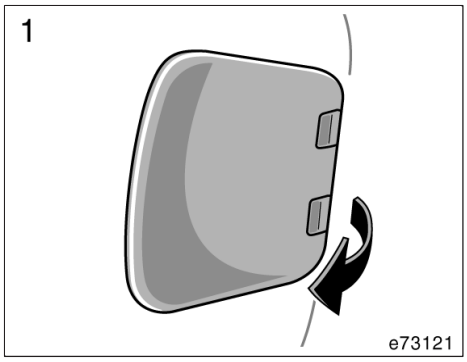

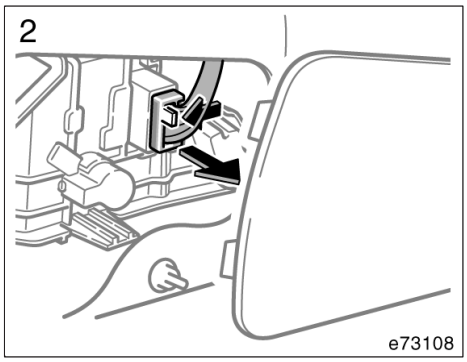

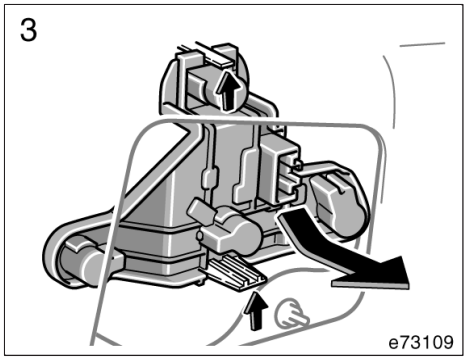

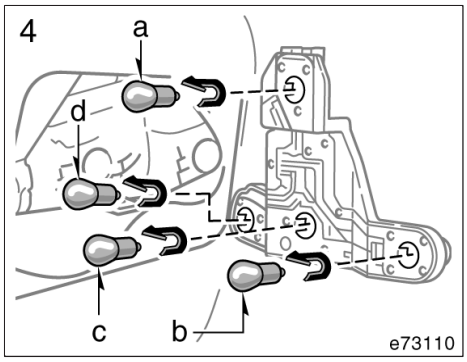

a: Bakre körriktningsvisare
b: Dimljus bak
c: Backljus
d: Broms– och bakljus

—Högt monterat bromsljus

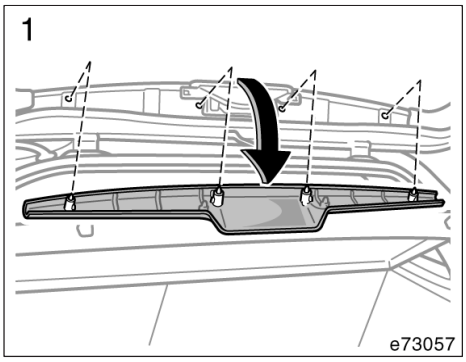

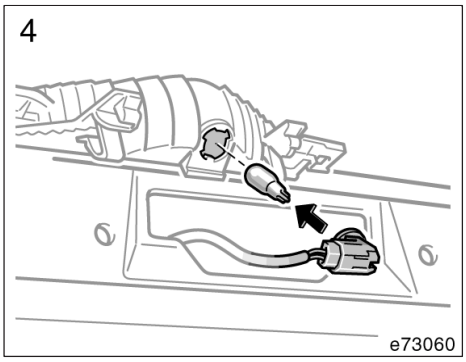

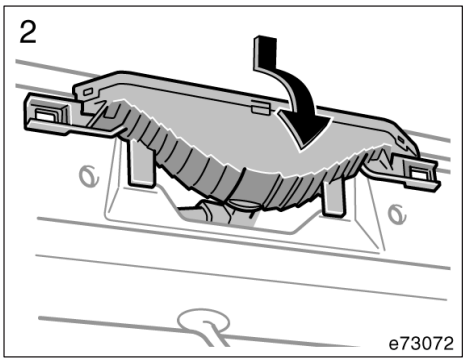

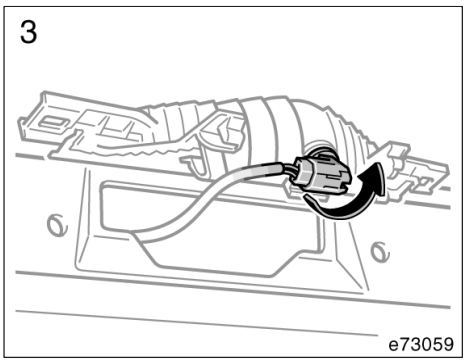

—Nummerskyltsbelysning

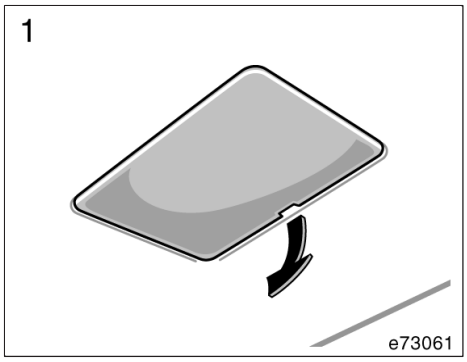

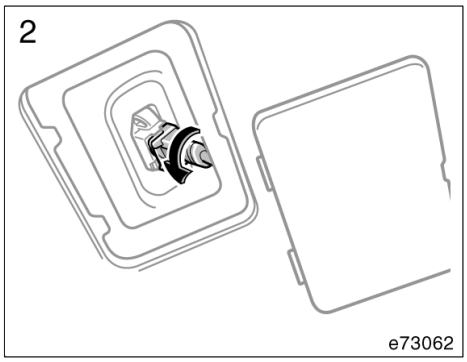

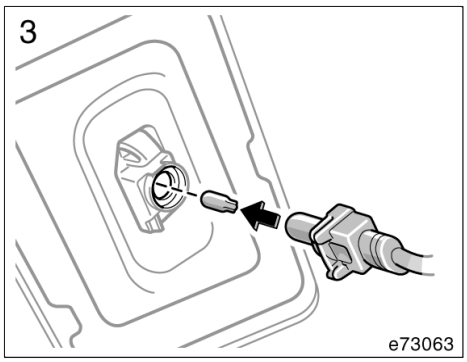

Byte av glödlampor (Touring)—

Bilderna på följande sidor visar var de olika glödlamporna är placerade. Stäng av tändningen och all belysning innan du byter glödlampa. Använd endast lampor med det watt–tal som står i tabellen nedan.

⚠ VARNING

- **Byt inte glödlampor medan de är heta för att undvika brännskador.**
- **Halogenlampor är fyllda med gas under högt tryck och måste därför hanteras försiktigt. De kan explodera eller splittras om de repas eller tappas i golvet. Lampor av denna typ får endast hållas i plast– eller metalldelen. Vidrör inte lampglaset med bara händerna.**

OBSERVERA

Använd endast lampor av den typ som anges i tabellen.

Insidan av strålkastarglasen kan tillfälligt bli immiga i regnigt väder eller i en biltvätt. Detta är inget problem eftersom imman orsakas av skillnaden i temperatur mellan utsidan och insidan på glaset, på samma sätt som vindrutan kan imma igen när det regnar. Om en större mängd vatten samlas i en strålkastare bör du låta en auktoriserad Toyota–återförsäljare eller –verkstad, eller annan verkstad med motsvarande kvalifikationer och utrustning kontrollera.

Glödlampor	W	Typ
Strålkastare (halvljus)	55	A
Strålkastare (helljus)	60	B
Dimstrålkastare, fram	51	C
Parkeringslampor	5	D
Körriktningsvisare, fram	21	E
Körriktningsvisare, sida	5	F
Körriktningsvisare, bak	21	F
Broms– och bakljus	21/5	D
Backlampor	21	D
Dimljus bak	21	D
Högt monterat bromsljus	16	D
Nummerskyltslampor	5	D
Kupébelysning	8	G
Läslampor	8	H
Handskfackslampa	1,2	D
Bagagerumsbelysning	5	G

A: H7 halogenlampa
B: HB3 halogenlampa
C: HB4 halogenlampa
D: Kilsockel (genomskinlig)
E: Bajonettsockel (gul)
F: Kilsockel (gul)
G: Spolformad
H: Bajonettsockel (genomskinlig)

—Strålkastare (halvljus)

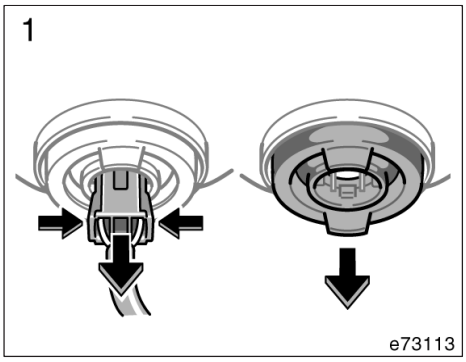

1. Lossa kontakten. Ta bort gummidamasken.

Vicka på kontakten om den är svår att få loss.

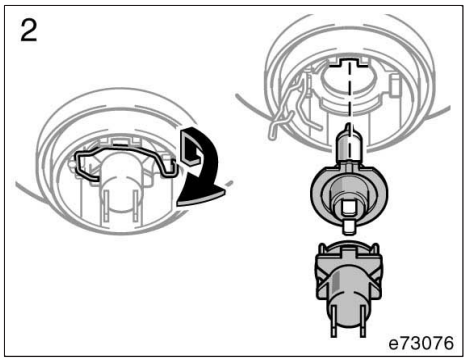

2. Lossa spärrfjädern och tag bort lampan tillsammans med fattningen. Sätt i en ny glödlampa i fattningen och sätt tillbaka lampfjädern i ursprungsläget.

Montera glödlampan genom att passa in flikarna på lampan med urtagen i lampfästet.

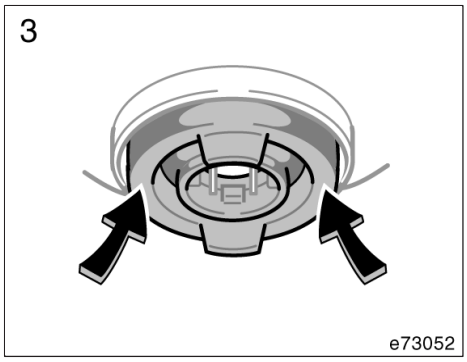

3. Montera gummiskyddet som bilden visar och kräng fast det över kanten. Sätt tillbaka kontakten.

Kontrollera att gummidamasken tätar ordentligt mot glödlampssockeln och lamphuset.

Strålkastarna behöver normalt inte ställas in efter byte av glödlampa. Om du behöver låta ställa in strålkastarna skall du uppsöka en auktoriserad Toyota–återförsäljare eller –verkstad, eller annan verkstad med motsvarande kvalifikationer och utrustning.

—Strålkastare (helljus)

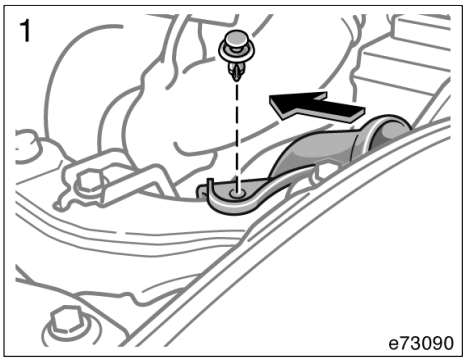

1. **VÄNSTER STRÅLKASTARE (bensinmotor): Tag bort clipset och flytta luftrenaren år sidan.**

Hur du demonterar och monterar låsclips visas i följande bilder.

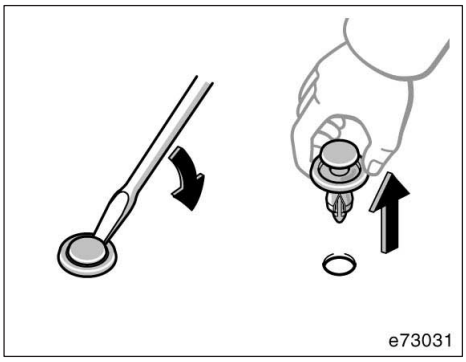

Tag bort clipset

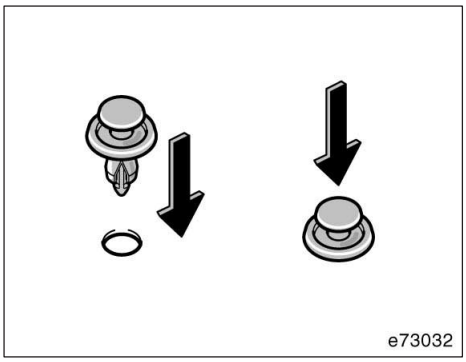

Montera clipset

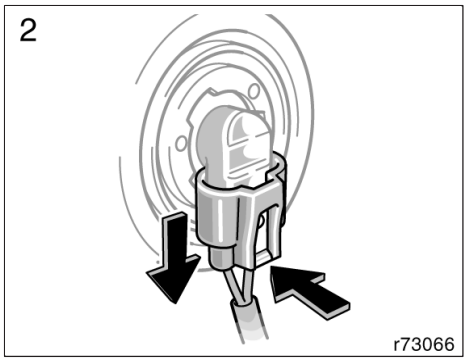

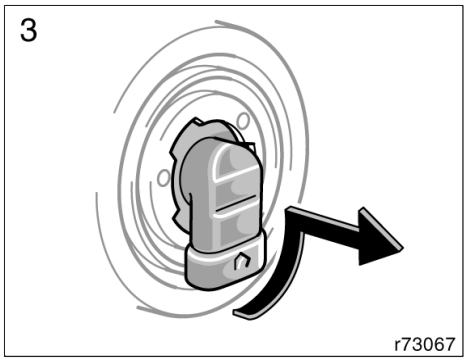

2. Lossa kontakten medan du trycker ner låsspärren

Vicka på kontakten om den är svår att få loss.

3. Vrid lampan moturs och ta bort den.

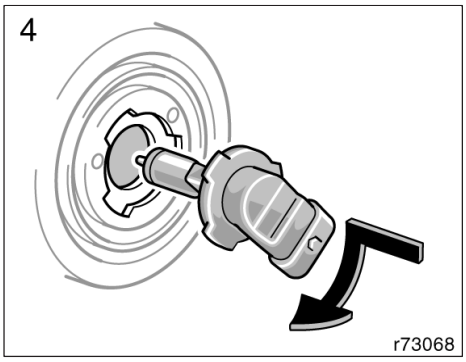

4. Sätt fattningen till den nya lampan i hålet genom att vrida den medurs.

Strålkastarna behöver normalt inte ställas in efter byte av glödlampa. Om du behöver låta ställa in strålkastarna skall du uppsöka en auktoriserad Toyota–återförsäljare eller –verkstad, eller annan verkstad med motsvarande kvalifikationer och utrustning.

–Dimstrålkastare, fram

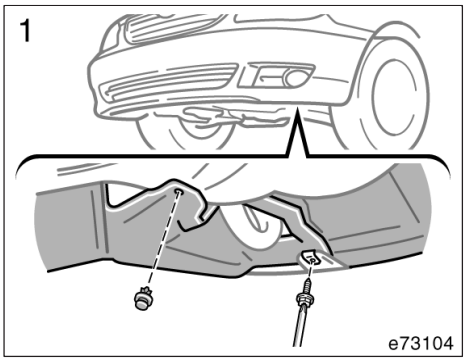

1. Tag bort skruven med en kryssmejsel och tag också bort clipset.

Hur du demonterar och monterar låsclips visas i följande bilder.

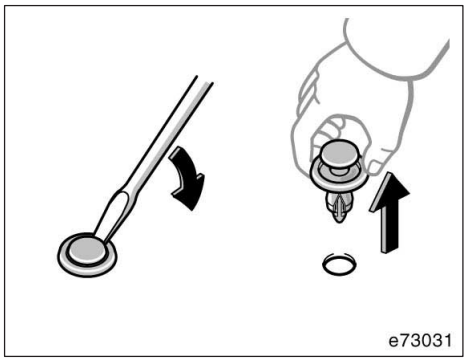

Tag bort clipset

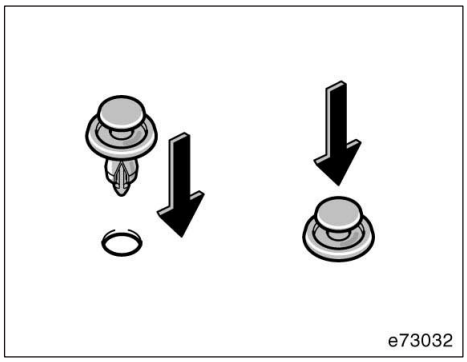

Montera clipset

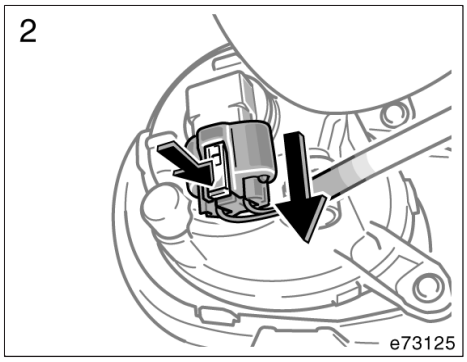

2. Lossa kontakten medan du trycker ner låsspärren

Vicka på kontakten om den är svår att få loss.

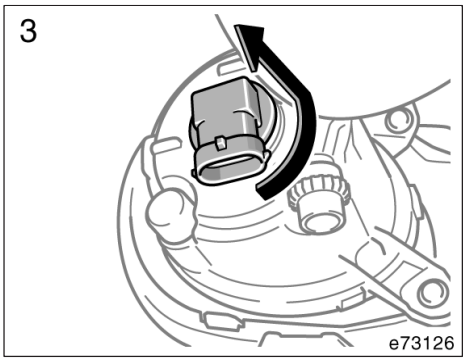

3. Vrid lampan moturs och ta bort den.

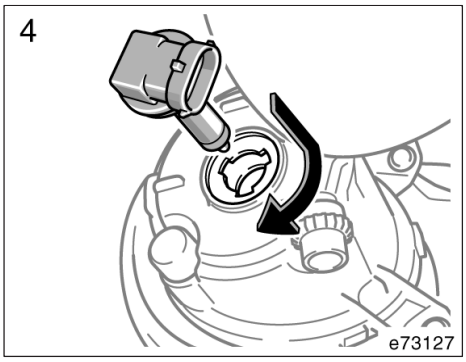

4. Sätt fattningen till den nya lampan i hålet genom att vrida den medurs.

—Parkeringsljus

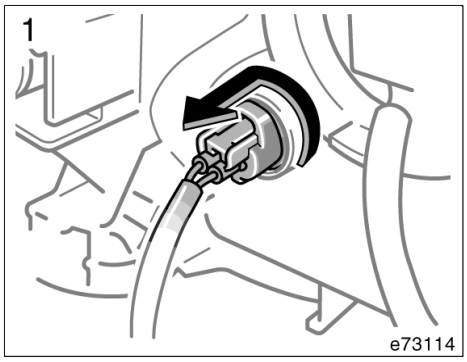

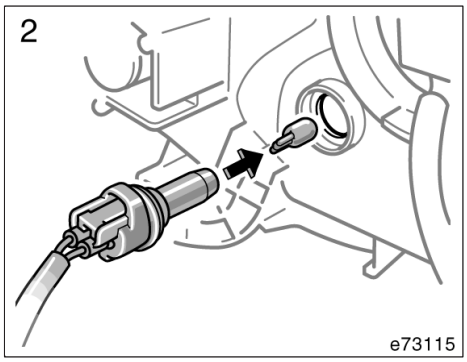

—Främre körriktningsvisare

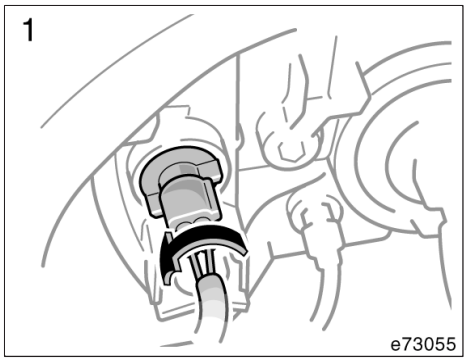

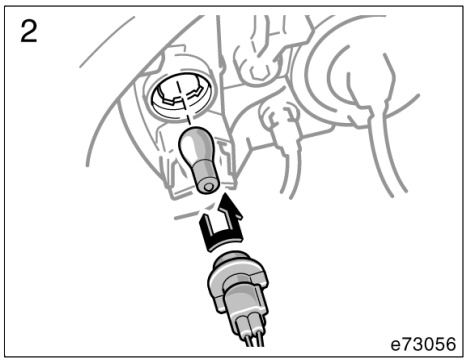

—Körriktningsvisare, sida

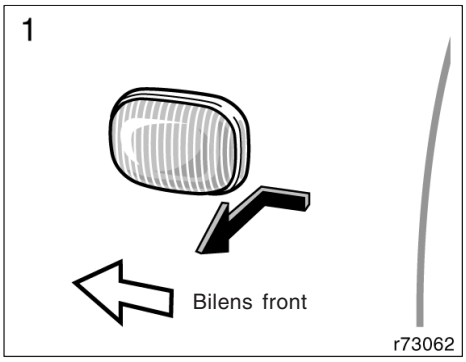

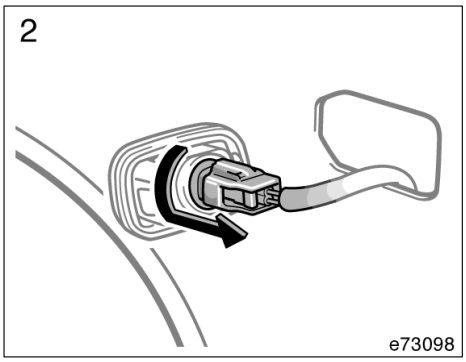

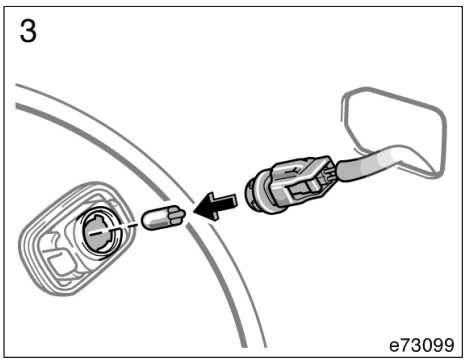

—Körriktningsvisare bak, back–, broms– och bakljus samt dimljus bak

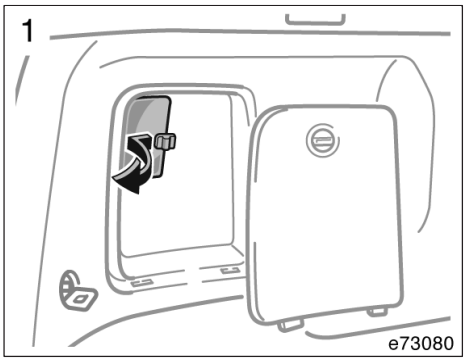

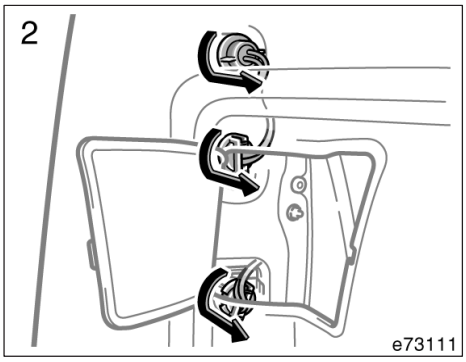

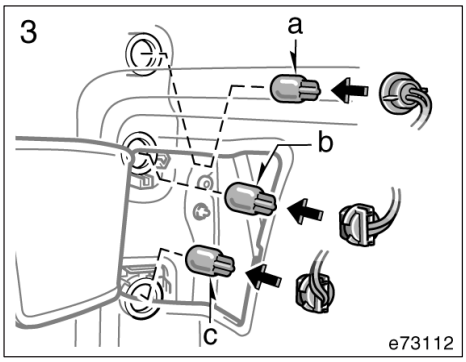

a: Broms– och bakljus
b: Bakre körriktningsvisare
c: Backljus eller dimljus bak

—Högt monterat bromsljus

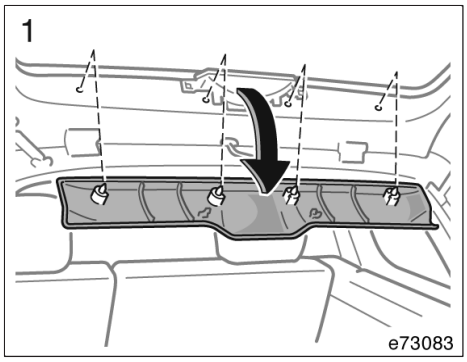

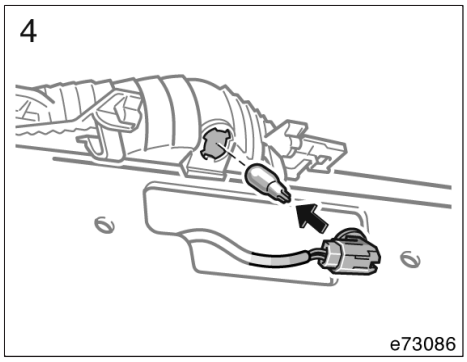

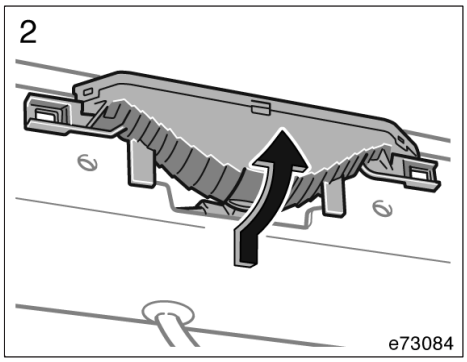

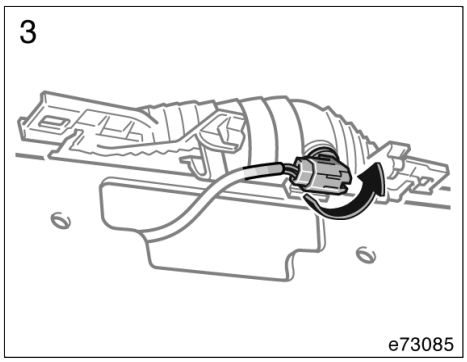

—Nummerskyltsbelysning

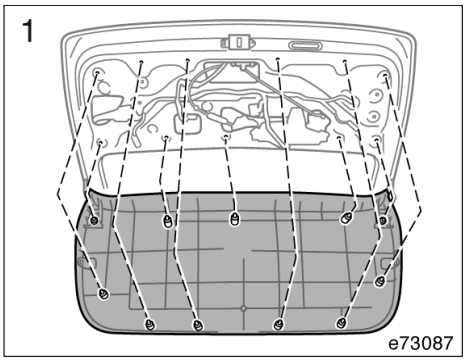

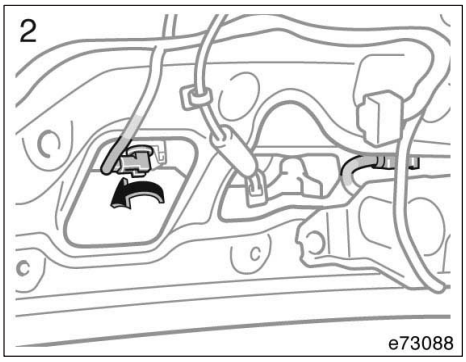

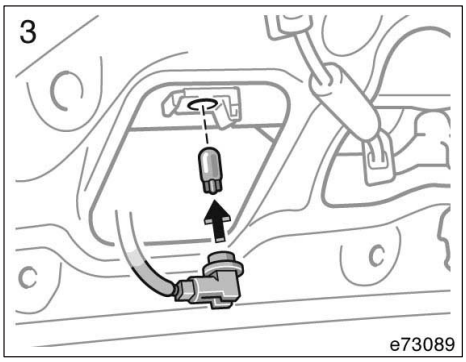

Del 8
TEKNISKA DATA

- Mått 372
- Vikt 373
- Motor 374
- Bränsle 374
- Servicedata 375
- Däck 379
- Säkringar 382

Mått

		Sedanmodell	3–D/5–D	Touring
Totalhöjd	mm	4410	4180*1 4200*2	4410
Totalbredd	mm	1710	1710	1710
Totalhöjd	mm	1470	1475*1 1455*2	1500*3 1520*4
Axelavstånd	mm	2600	2600	2600
Spårvidd fram	mm	1480*5 1490*6	1480*5 eller 7 1490*6	1480*5 1490*6
Spårvidd bak	mm	1460*5 1470*6	1460*5 eller 7 1470*6	1460*5 1470*6

*1: Utom 2ZZ–GE–motorn
*2: 2ZZ–GE–motor
*3: Utan takräcke
*4: Med takräcke
*5: Med 195/60R15 däck
*6: Med 175/70R14 däck
*7: Med 195/55R16 däck

Vikt

kg

Modell	Totalvikt (GVM)	Max tillåtet axeltryck (MPAC)			
		Fram		Bak	
		Exkl. baksäte	Inkl. baksäte	Exkl. baksäte	Inkl. baksäte
4ZZ–FE–motor	1655	920	900	905	875
3ZZ–FE–motor	1655*1 1670*2	920	920	905	905
2ZZ–GE–motor	1655	–	920	–	895
1CD–FTV–motor	1780	1000	1000	970	970

kg

Modell	Kultryck	Släpvagnsvikt*3	
		Obromsad	Bromsad
4ZZ–FE–motor	55	450	1000
3ZZ–FE–motor	55	450	1300
2ZZ–GE–motor	55	450	1200
1CD–FTV–motor	55	450	1300

*1: Med manuell växellåda
*2: Med automatisk växellåda
*3: Högst 12% stigning

Motor

Modell:
4ZZ–FE, 3ZZ–FE, 2ZZ–GE och 1CD–FTV

Typ:
4ZZ–FE, 3ZZ–FE och 2ZZ–GE motorer
4–cylindrig radmotor, 4–takt, bensin
1CD–FTV–motor
4–cylindrig radmotor, 4–takt, diesel (med turbo)

Cylinderdiameter och slaglängd, mm:

4ZZ–FE–motor
79,0 × 71,3

3ZZ–FE–motor
79,0 × 81,5

2ZZ–GE–motor
82,0 × 85,0

1CD–FTV–motor
82,2 × 94,0

Motorvolym, cm^3:

4ZZ–FE–motor	1398
3ZZ–FE–motor	1598
2ZZ–GE–motor	1796
1CD–FTV–motor	1995

Bränsle

Bränsle:
Bensinmotor—
Premium blyfri, oktantal 95 eller högre.
Dieselmotor—
Bränsle som innehåller högst 500 ppm svavel, cetantal 48 eller högre

Tankrymd, liter:
55

Servicedata

MOTOR

Ventilspel (kall motor), mm:

4ZZ–FE– och 3ZZ–FE–motorer	
Insug	0,15–0,25
Avgas	0,25–0,35
2ZZ–GE–motor	
Insug	0,08–0,18
Avgas	0,22–0,32
1CD–FTV–motor	
Insug	0,20–0,30
Avgas	0,35–0,45

Tändstift:

4ZZ–FE–motor	
DENSO	K16R–U11
BOSCH	FR8KCU
3ZZ–FE–motor	
DENSO	K16R–U11
NGK	BKR5EYA11
2ZZ–GE–motor	
DENSO	SK20R11
NGK	IFR6A11

Elektrodavstånd, mm:

4ZZ–FE–motor	
K16R–U11	1,1
FR8KCU	1,0
3ZZ–FE och 2ZZ–GE–motorer	1,1

Endast 1CD–FTV–motor—

Nedböjning av drivremmen i mm vid tryck med en tumme med ca 98 N (10 kp)(gäller ej vid montering av nya remmar), mm:
13,5–16,5

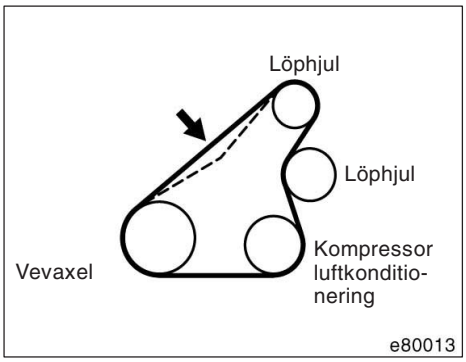

MOTOROLJA

Oljevolym (dränering och påfyllning), liter:

4ZZ–FE– och 3ZZ–FE–motorer	
Med filter	3,7
Utan filter	3,5
2ZZ–GE–motor	
Med filter	4,4
Utan filter	4,2
1CD–FTV–motor	
Med filter	5,9
Utan filter	5,3

Vi har använt ”Toyota Genuine Motor Oil” i din Toyota. Toyota rekommenderar att du använder originalmotorolja. Annan motorolja av motsvarande kvalitet kan också användas.

Oljekvalitet:

Bensinmotor—

20W–50 och 15W–40—
API grade SJ eller SL multigrade motorolja

10W–30 och 5W–30—
API kvalitetsklass SJ ”Energy–Conserving”, SL ”Energy–Conserving” eller ILSAC multigrade motorolja.

Dieselmotor—
ACEA B1, API CF–4 eller CF
(Även API CE eller CD kan användas.)

Rekommenderad oljeviskositet (SAE):

Utom 2ZZ–GE–motorn

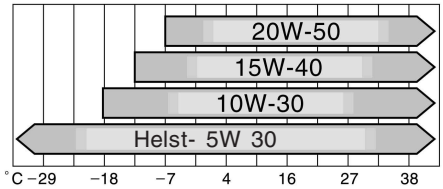

Ungefärlig medeltemperatur fram till nästa oljebyte

OIL001

2ZZ–GE–motor

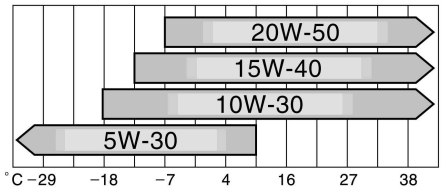

Ungefärlig medeltemperatur fram till nästa oljebyte

OIL003

Kontakta en auktoriserad Toyota–återförsäljare eller –verkstad, eller annan verkstad med motsvarande kvalifikationer och utrustning för att få mer information.

KYLSYSTEM

Kylsystemets rymd, liter:

4ZZ–FE– och 3ZZ–FE–motorer	6,5
2ZZ–GE–motor	6,7
1CD–FTV–motor	
Med kupévärmare	7,6
Utan kupévärmare	7,4

Kylarvätska:

Kylsystemet i din Toyota är fyllt med ”Toyota Super Long Life Coolant”. Använd endast ”Toyota Super Long Life Coolant” eller likvärdig etylenglykolbaserad kylarvätska som inte innehåller silikat, amin, nitrit, eller borat med hybridorganisk syrateknik med lång livslängd. (Kylarvätska med hybridorganisk syrateknik med lång livslängd består av en kombination av låga fosfater och organiska syror.)

Använd inte enbart vatten.

Kontakta en auktoriserad Toyota–återförsäljare eller –verkstad, eller annan verkstad med motsvarande kvalifikationer och utrustning för att få mer information.

BATTERI

Icke–underhållsfritt batteri

Tomgångsspänning* vid 20°C:

12,6–12,8 V	Fulladdat
12,2–12,4 V	Fulladdat
11,8–12,0 V	Urladdat

*: Spänning som mäts 20 minuter efter att startnyckeln tagits ur och alla lampor släckts

Laddströmstyrka:
max 5 A

Icke–underhållsfritt batteri—

Elektrolytens densitet vid 20°C:

1,250–1,290	Fulladdat
1,160–1,200	Halvladdat
1,060–1,100	Urladdat

Laddströmstyrka:

Snabbladdning	max 15 A
Normalladdning	max 5 A

Observera: Om batteriet måste bytas, kontrollera att ersättningsbatteriet är av samma standard som det ursprungliga. Annars sitter batteriet inte säkert på plats.

KOPPLING

Pedalens spel, mm:
5–15

Vätska typ:
SAE J1703 eller FMVSS No.116 DOT 3, SAE J1704 eller FMVSS No.116 DOT 4

MANUELL VÄXELLÅDA

Oljevolym, liter:

4ZZ–FE– och 3ZZ–FE–motorer	1,9
2ZZ–GE–motor	2,3
1CD–FTV–motor	2,5

Olja typ:
Växellådsolja API GL–4 eller GL–5

Rekommenderad oljeviskositet:
SAE 75W–90

AUTOMATISK VÄXELLÅDA

Oljevolym (dränering och påfyllning), liter:
Max. 3,0

Vätska typ:
Toyota Genuine ATF Typ T–IV

Automatväxeloljan skall endast bytas vid behov.

Allmänt sett behöver automatväxeloljan bara bytas om bilen har körts under hårda förhållanden, som finns angivna i ”Toyota Servicebok” eller ”Toyota Garantibok”. Vid byte av olja i den automatiska växellådan rekommenderar Toyota att du använder: ”Toyota Genuine ATF Typ T–IV” (ATF JWS3309 eller NWS6500) för att garantera optimal funktion. Andra automatväxeloljor av motsvarande kvalitet kan också användas.

Observera: Om du använder annan olja än ”Toyota Genuine ATF Typ T–IV” kan växlingskvaliteten försämras, växellådan kan låsa sig och vibrationerna ökar, vilket kan leda till att den automatiska växellådan skadas. Av ovanstående skäl rekommenderar Toyota att du använder originalväxellådsolja från Toyota. Om du så önskar kan även annan automatväxelolja av motsvarande kvalitet användas.

Kontakta en auktoriserad Toyota–återförsäljare eller –verkstad, eller annan verkstad med motsvarande kvalifikationer och utrustning för att få mer information.

BROMSAR

Minsta tillåtna pedalspel när pedalen trampas ner med kraften 490 N (50 kp) och motorn igång, mm:
60

Pedalens spel, mm:
1–6

Parkeringsbromsens justering när spaken dras till med 196 N (20 kp):
6–9 hack

Vätska typ:
SAE J1703 eller FMVSS No.116 DOT 3, SAE J1704 eller FMVSS No.116 DOT 4

STYRSYSTEM

Spel i ratten:
Mindre än 30 mm

Däck

Dimension och lufttryck (kallt däck):

Exkl. baksäte—
160 km/h eller över

kPa (kp/cm^2, bar)

	Däckdimension	Vid tung last, t.ex. bogsering av släp		Standardlufttryck för alla laster inkl full last	
		Fram	Bak	Fram	Bak
4ZZ–FE–motor	175/70R14 84H	270 (2,7)	270 (2,7)	270 (2,7)	270 (2,7)
	195/60R15 88V	260 (2,6)	260 (2,6)	260 (2,6)	260 (2,6)
3ZZ–FE–motor	195/60R15 88V	270 (2,7)	270 (2,7)	270 (2,7)	270 (2,7)
1CD–FTV–motor	195/60R15 88V	290 (2,9)	290 (2,9)	290 (2,9)	290 (2,9)

För hastigheter högst 160 km/h

kPa (kp/cm^2, bar)

	Däckdimension	Vid tung last, t.ex. bogsering av släp		Standardlufttryck för alla laster inkl full last	
		Fram	Bak	Fram	Bak
4ZZ–FE–motor	175/70R14 84H	230 (2,3)	230 (2,3)	230 (2,3)	230 (2,3)
	195/60R15 88V	220 (2,2)	220 (2,2)	220 (2,2)	220 (2,2)
3ZZ–FE–motor	195/60R15 88V	220 (2,2)	220 (2,2)	220 (2,2)	220 (2,2)
1CD–FTV–motor	195/60R15 88V	240 (2,4)	240 (2,4)	240 (2,4)	240 (2,4)

Inkl. baksäte—
160 km/h eller över

kPa (kp/cm^2, bar)

	Däckdimension	Vid tung last, t.ex. bogsering av släp		Standardlufttryck för alla laster inkl full last	
		Fram	Bak	Fram	Bak
4ZZ–FE–motor	175/70R14 84H	270 (2,7)	270 (2,7)	260 (2,6)	260 (2,6)
	195/60R15 88V	260 (2,6)	260 (2,6)	260 (2,6)	260 (2,6)
3ZZ–FE–motor	195/60R15 88V	270 (2,7)	270 (2,7)	270 (2,7)	270 (2,7)
2ZZ–GE–motor	195/55R16 87V	290 (2,9)	290 (2,9)	280 (2,8)	280 (2,8)
1CD–FTV–motor	195/60R15 88V	290 (2,9)	290 (2,9)	290 (2,9)	290 (2,9)

För hastigheter högst 160 km/h

kPa (kp/cm^2, bar)

	Däckdimension	Vid tung last, t.ex. bogsering av släp		Standardlufttryck för alla laster inkl full last	
		Fram	Bak	Fram	Bak
4ZZ–FE–motor	175/70R14 84H	230 (2,3)	230 (2,3)	220 (2,2)	220 (2,2)
	195/60R15 88V	220 (2,2)	220 (2,2)	220 (2,2)	220 (2,2)
3ZZ–FE–motor	195/60R15 88V	220 (2,2)	220 (2,2)	220 (2,2)	220 (2,2)
2ZZ–GE–motor	195/55R16 87V	230 (2,3)	230 (2,3)	220 (2,2)	220 (2,2)
1CD–FTV–motor	195/60R15 88V	240 (2,4)	240 (2,4)	240 (2,4)	240 (2,4)

Åtdragningsmoment för hjulmuttrar, Nm (kpm):
103 (10,5)

OBSERVERA: För kompletterande information om däck (t.ex. byte av däck eller fälgar), se ”Kontroll av lufttrycket” till och med ”Råd om aluminiumfälgar” på sid 321 till 326 i del 7–2.

Säkringar

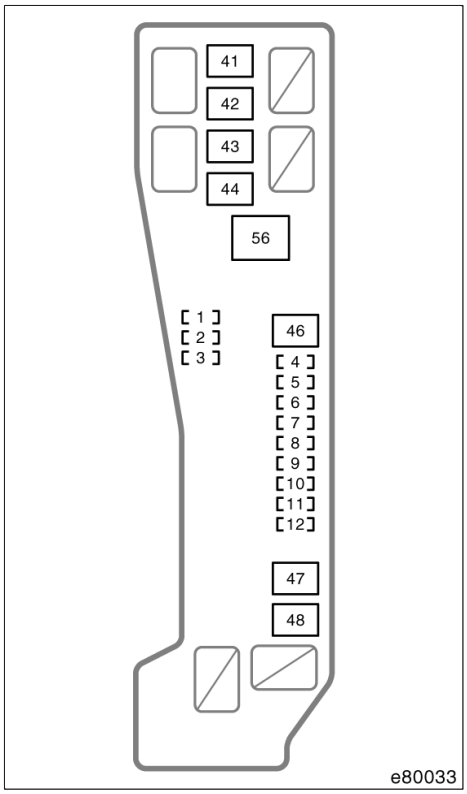

Motorrummet (bensinmotor)

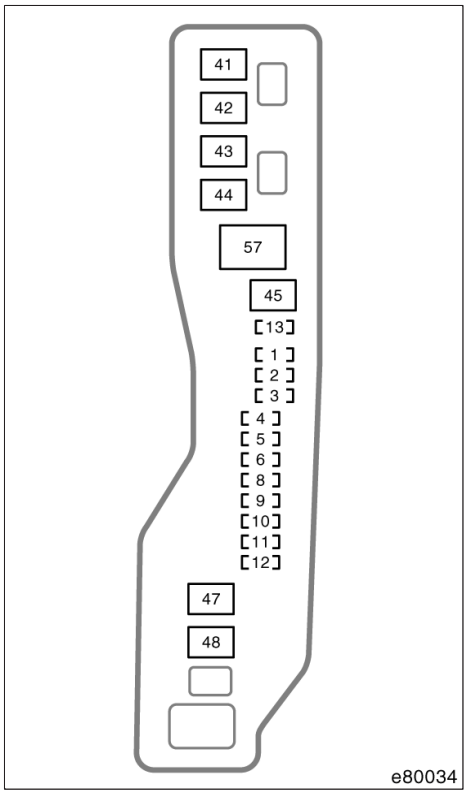

Motorrummet (dieselmotor)

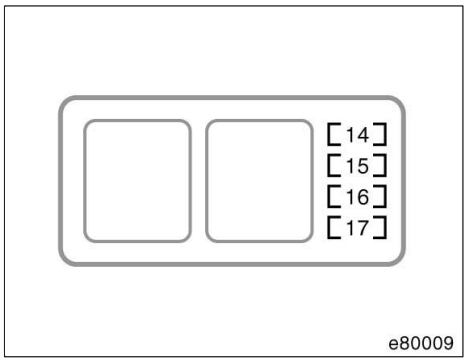

Motorrummet (med varselljus)

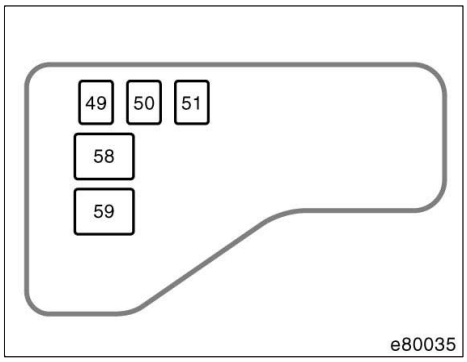

Motorrummet (dieselmotor)

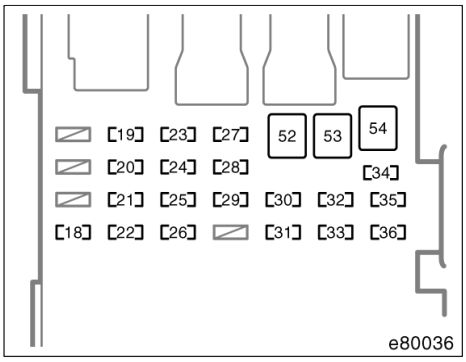

Instrumentpanel (vänsterstyrda bilar)

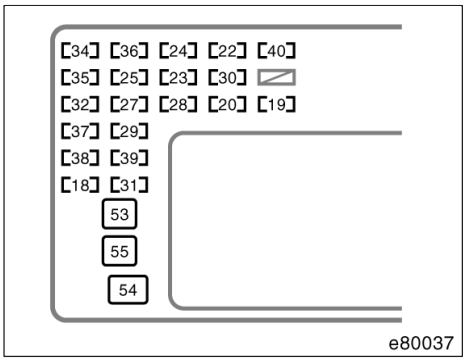

Instrumentpanel (högerstyrda bilar)

Säkringar (typ A)

1. **SPARE 15 A:** Reservsäkringar
2. **SPARE 10 A:** Reservsäkringar
3. **SPARE 5 A:** Reservsäkringar
4. **AM2 30 A:** Startsystem, flerportsbränsleinsprutningssystem/sekventiellt flerports bränsleinsprutningssystem, ”ST” och ”IG2”–säkringar
5. **DOME 15 A:** Ljudanläggning, navigationssystem, kupébelysning, läslampa, lastutrymme, bagagerumsbelysning, fjärrkontrollsystem, instrument och mätare
6. **EFI 15 A:** Flerports bränsleinsprutningssystem/sekventiellt flerports bränsleinsprutningssystem, klocka, farthållare
7. **ETCS 10 A:** Flerports bränsleinsprutningssystem/sekventiellt flerports bränsleinsprutningssystem
8. **ALT–S 5 A:** Laddningssystem
9. **HAZARD 10 A:** Körriktningsvisare, varningsblinkers
10. **HORN 10 A:** Signalhorn
11. **HEAD LH 15 A:** Vänster strålkastare
12. **HEAD RH 15 A:** Höger strålkastare
13. **HTR SUB 30 A:** Kupévärmare
14. **LO RH 10 A:** Höger strålkastare (halvljus)
15. **LO LH 10 A:** Vänster strålkastare (halvljus)
16. **HI RH 10 A:** Höger strålkastare (helljus)
17. **HI LH 10 A:** Vänster strålkastare (helljus)
18. **FUEL HTR 25 A:** Bränslevärmare
19. **CIG 15 A:** Cigarettändare, ljudanläggning, klocka, elmanövrerade backspeglar
20. **IG2 15 A:** Instrument och mätare, krockkuddesystem, flerports bränsleinsprutningssystem/sekventiellt flerports bränsleinsprutningssystem, startsystem, laddningssystem, bränslevärmare
21. **M–HTR/DEF I–UP 10 A:** Uppvärmning av backspeglar, flerportsbränsleinsprutningssystem/sekventiellt flerportsbränsleinsprutningssystem
22. **ST 7,5 A:** Flerports bränsleinsprutningssystem/sekventiellt flerports bränsleinsprutningssystem, instrument och mätare

23. **ECU–B 10 A:** Luftkonditioneringssystem, ABS–system, dimljus bak, stabiliseringssystem
24. **AM1 25 A:** ”CIG”–säkring
25. **TAIL 15 A:** Bakljus, nummerskyltsbelysning, parkeringsljus, strålkastarnas höjdinställning, instrumentpanelbelysning, klocka, strålkastarspolare, dimljus fram, stolsvärme, flerportsbränsleinsprutningssystem/sekventiellt flerportsbränsleinsprutningssystem
26. **P/W 20 A:** Elektriska fönsterhissar
27. **STOP 15 A:** Bromsljus, högt monterat bromsljus, växellåsspärr, flerportsbränsleinsprutningssystem/sekventiellt flerportsbränsleinsprutningssystem, ABS–bromsar, stabiliseringssystem
28. **FOG 15 A:** Dimljus, fram
29. **DOOR 25 A:** Centrallåssystem
30. **A/C 10 A:** Luftkonditionering
31. **OBD 7,5 A:** Självdiagnossystem
32. **GAUGE 10 A:** Instrument och mätare, luftkonditioneringssystem, elfönsterhissar, backljus, varselljus, eluppvärmd bakruta, automatväxellådans överväxel, centrallåssystem, laddningssystem, varningsblinkers, automatiskt avbländbar backspegel, krockkuddesystem, påminnelselampa för framsätespassagerarens bilbälte
33. **S–HTR 15 A:** Stolvärme
34. **WASH 15 A:** Vindrutetorkare och –spolare
35. **ECU–IG 10 A:** Krockkuddesystem, elkylfläkt, ABS–bromsar, växelspärrtangent, elmotordriven servostyrning, strålkastarspolare
36. **WIPER 25 A:** Vindrutetorkare och spolare, bakrutetorkare och spolare
37. **DOOR DL/S–HTR INV 15 A:** Stolvärme
38. **P–POINT 15 A:** Används ej
39. **P/W 30 A:** Elektriska fönsterhissar
40. **DEF I/UP M–HTR 10 A:** Uppvärmning av backspeglar, flerportsbränsleinsprutningssystem/sekventiellt flerportsbränsleinsprutningssystem

Säkringar (typ B)

41. **ABS NO.2 30 A:** ABS–låsningsfria bromsar, stabiliseringssystem
42. **ABS NO.1 50 A:** ABS–låsningsfria bromsar, stabiliseringssystem
43. **RDI FAN 40 A:** Kylarfläkt
44. **H–LP CLN 30 A:** Strålkastarspolare
45. **CDS FAN 30 A:** Kylarfläkt
46. **A/PUMP 50 A:** Luftpump
47. **HEAD MAIN 40 A:** Säkringar till ”LO LH”, ”LO RH”, ”HI LH” och ”HI RH”
48. **EMPS 50 A:** Elektrisk servostyrning
49. **AMT 50 A:** Används ej
50. **HTR 2 50 A:** Luftkonditionering
51. **HTR 1 50 A:** Luftkonditionering
52. **DEFOG 40 A:** Säkring för eluppvärmd bakruta, ”M–HTR/DEF I–UP”
53. **POWER 30 A:** Elfönsterhissar, elektrisk taklucka
54. **HEATER 40 A:** Säkring för luftkonditioneringssystem ”A/C”
55. **DEFOG 30 A:** Säkring för eluppvärmd bakruta, ”DEF I/UP M–HTR”

Säkringar (typ C)

56. **ALT 100 A:** Säkringar till laddningssystem, ”ABS NO.1”, ”ABS NO.2”, ”RDI FAN”, ”H–LP CLN”, ”GAUGE”, ”ECU–IG”, ”WIPER”, ”WASH”, ”AM1 (25 A)”, ”DEFOG”, ”HEATER”, ”S–HTR”, ”POWER”, ”P/W”, ”DOOR”, ”ECU–B”, ”TAIL”, ”STOP”, ”FOG” och ”OBD”
57. **AM1 50 A:** Säkringar till ”AM1 (25 A)”, ”POWER”, ”P/W”, ”DOOR”, ”ECU–B”, ”TAIL”, ”STOP”, ”FOG” och ”OBD”
58. **GLOW 80 A:** Motorns glödsystem
59. **ALT 140 A:** Säkringar till laddningssystem, ”ABS NO.1”, ”ABS NO.2”, ”AM1 (50 A)”, ”RDI FAN”, ”HTR SUB”, ”HTR 1”, ”HTR 2”, ”AMT”, ”GLOW”, ”DEFOG”, ”HEATER”, ”FUEL HTR”, ”S–HTR”, ”GAUGE”, ”ECU–IG”, ”WIPER”, ”WASH”, ”H–LP CLN” och ”CDS FAN”

Del 9
ALFABETISKT REGISTER

A

Allmänna anvisningar vid inställning
Framsäten 55
Antispinnsystem (TRC) 161
Arbeten du kan göra själv
Säkerhetsanvisningar 309
Askkopp 219
Automatisk luftkonditionerings–
styrsystem 198
Automatisk växellåda
Frikopplingsknapp 288
Köra med automatisk växellåda 156
Växellägen 156
Växlingshastighet 156
Avimning
Bakruta 138
Yttre backspegel 138
Avstängningssystem för
bränslepumpen 233

B

Backspegel
Elmanövrerade 121
Invändig backspegel med
bländningsskydd 123
Backspegel, fjärrkontroll 121
Backspegel, invändig med
bländningsskydd 123
Bagagerumsbelysning 133
Bakdörr 45
Baklucka 44
Bakruta, yttre backspeglar reglage för
uppvärmning 138
Bakrutetorkare och spolare, reglage 137
Baksäte
Nedfällning 57, 58
Batteri
Gasvarning 328
Kontroll av batteriets skick 328
Säkerhetsföreskrifter 328
Säkerhetsanvisningar vid laddning . . . 332
Vinterkörning, tips 255
Behöver bilen repareras? 301
Belysning, bagagerum 133
Belysning, kupé
Kupébelysning 132
Läslampor 133
Bilbarnstol
Bilbarnstol 100
Försiktighetsåtgärder 99
ISOFIX bilbarnstol 119
Montering 108, 116
Montering med ISOFIX
säkerhetssystem 119
Olika typer av barnstolar 102
Bilvård
Rengöring av kupén 295
Skydda din Toyota mot rost 292
Tvättning och vaxning 293
Bromsar 238
Bromsar
Parkering 164
Slitagevarnare för bromsbelägg 243
Bränsle
Avstängningssystem för
bränslepumpen 233
Bränsleekonomi 264
Karta, tillgänglighet av dieselbränsle
med låg svavelhalt 232
Körning i andra länder 233
Luftning av bränslesystemet 269
Mätare 140
Tanklock 48
Öppnare till bränslepåfyllningslucka . . . 48
Bränsleinformation 230
Burkhållare 222
Bältessträckare 70
Bältesvarnare för förarplatsen 144
Bältesvarnare för förarplatsen
och varningssummer 144
Bärgning
Bogsering i nödfall 287
Om bilen måste bärgas eller
bogseras 285
Släpvagn 256

C

CD–spelare 170
CD–växlare 170
Chassi och motornummer 245
Cigarettändare 219

D

Dieselbränsle med låg svavelhalt
karta över tillgänglighet 232
Dimljus, bak 131
Dimstrålkastare, fram 131
Bak 131
Fram 131
Dimljus, strömbrytare
Domkraft

Domkraft, placering 276
Dubbelsidigt låssystem 31
Däck
Byte av fälgar 326
Byta däck 275
Dimension 379
Däckrotation 323
Kontroll och byte 322
Lufttryck 321, 379
Punktering 275
Reservhjul 276
Vinterdäck och snökedjor 324
Dörrar
Bakdörr 45
Sidodörrar 32

E

Elektrisk servostyrning 241
Elektrisk servostyrning varningslampa 144
Elhissreglage 40
Elmanövrerad taklucka 50
Elsystem
Batteri 328, 332
Placering av säkringar 307
Säkringar 333
Eluppvärmda stolar, strömställare 62
Ekonomisk körning
Spara pengar på bränsle och reparationer 264

F

Fakta om förbrukning 236
Farthållare 165
Fjädring och chassi 247
Fjärrkontroller 185
Flaskhållare 223
Framsäte
Insteg till baksätet 56
Framsäten 55
Framsätespassagerarbälte påminnelse 144
Framsätespassagerarbälte påminnelsesummer 144
Fälgar
Byte av fälgar 326
Råd om aluminumfälgar 326
Färdinformationsdisplay 214
Färdinformationsdisplay 216
Försiktighetsåtgärder vid lastning 243
Förvaringsfack
Bak 221
Förvaringsfack i bakre konsolen 221

G

Glödlampa, byte 336, 346, 358
Glödlampor
Backljus 345, 356, 367
Bakre dimljus 345, 356, 367
Bakre körriktningsvisare . . . 345, 356, 367
Broms– och bakljus 345, 356, 367
Dimstrålkastare, fram 341, 352, 363
Främre körriktningsvisare . . 344, 355, 366
Högt monterat bromsljus . . . 345, 357, 368
Körriktningsvisare, sida 344, 355, 367
Nummerskyltsbelysning . . . 346, 358, 369
Parkeringsljus 343, 354, 366
Strålkastare . . . 337, 338, 347, 349, 359, 361
Goda råd för körning 156, 159
Golvmatta 228

H

Handskfack 220
Helljusblink 128
Hållare för förstahjälpen 224
Hållare för varningstriangel 224
Hög hastighet
Under inkörning 230
Högsta tillåtna hastigheter
Automatisk växellåda 156
Manuell växellåda 159

I

Identifiering
Fordon 245
Motor 246
Indikeringssymboler 14
Innan du startar motorn 250
Inkörningsperiod 230
Inkörningsperiod, råd 230
Instrumentbelysning 142
Instrumentpanel
Askkopp 219
Bränslemätare 140
Cigarettändare 219
Indikeringssymboler 14
Klocka 218
Kontroll av ljusstyrka 142
Trippmätare 142
Varvräknare 142

Vägmätare 142
Inställning
Bälten 63
Framsäten 55
Insynsskydd 225, 226
Intercooler
Kontrollera intercoolern 320
Invändig backspegel bländskydd 123

K

Kall väderlek
Drift 255
Katalysator 234
Katalysator 235
Klocka 215, 218
Koloxidvarning 236
Kondensor
Kontrollera kondensorn 320
Kontroll av ljusstyrka 142
Kontroll av motoroljenivån 314, 317
Kontroll av kylare, kondensor och
intercooler 320
Kontroll och byte av säkringar 333
Kontrollampor 144
Kontroller före körning 253
Krockkuddar 73, 82, 88
Krockkudde för förare och
framsätespassagerare 73
Krockkudde, manuell i– och urkoppling 98
Kupévärmare 204
Kylare
Kontrollera kylaren 320
Kylarvätska 319
Kylarvätska
Temperaturmätare 141
Vinterkörning, tips 255
Kylarvätsketemperatur mätare 141
Kylsystem
Expansionskärl och behållare 319
Kylarlock 274
Kylarvätskenivå. 319
Vinterkörning, tips 255
Överhettad motor 274
Köra
Automatisk växellåda 156
Körtips 250
Manuell växellåda 159
Körning i andra länder 233
Körning med släpvagn 256
Körriktningsvisare 128
Körtips
Ekonomisk körning 264
Goda råd för körning 156, 159
Kontroller före körning 253
Köra med automatisk växellåda 156
Köra med manuell växellåda 159
Körtips för olika förhållanden 254
Vinterkörning, tips 255

L

Laddningsvarningslampa 144
Lastning på takräcke
försiktighetsåtgärder 244
Lastsäkringsringar 225
Ljudanläggning 170
Lyftpunkter för domkraften 311
Luftning 269
Luftkonditionering
Automatisk luftkonditionerings–
styrsystem 198
Manuell luftkonditionering
styrsystem 192
Luftkonditioneringsfilter 206
Låg bromsvätskenivå varningslampa 144
Låg bränslenivå, varningslampa 144
Låg motoroljenivå varningslampa 144
Lågt oljetryck, varningslampa 144
Lås
Bakdörr 45
Baklucka 44
Låsspak för bakluckan 44
Rattstång 154, 155
Sidodörrar 32
Låsspak för bakluckan 44, 45

M

Manuell luftkonditionering 192
Manuell växellåda
Köra med manuell växellåda 159
Växellägen 159
Motor
Att starta motorn 250
Avgasrening 234, 235
Identifikationsnummer 246
Innan du startar motorn 250
Katalysator 234
Katalysator 235
Kontroll av kylarvätskenivån 319
Motorhuvspärr 47
Motoroljenivå. 314, 317
Motorrummet 304
Oljeförbrukning: 236

Stänga av turbomotor 252
Varning för avgaser 236
Överhettning 274
Motorhuvspärr 47
Motorolja
Vinterkörning, tips 255
Mätare
Bränsle 140
Kylarvätskans temperatur 141

N

Nackskydd 61
Nedfällbara baksäten 57, 58
Nivåinställning för halvljuset 129
Nycklar 18, 289
Nödsituation
Avbränd säkring 333
Bogsering 285
Luftning av bränslesystemet 269
Varningsblinkers 130
Om bilen inte startar 268
Om bilen har fastnat 284
Om bilen måste bärgas eller bogseras 285
Om det inte går att flytta växelväljarspaken 288
Om du inte kan öka motorvarvtalet 273, 274
Om du tappat bort bilnycklarna 289
Om motorn stannar körning 273
Punktering 275
Start med startkablar 270
Överhettning 274

O

Olja
Förbrukning 236
Viskositet och kvalitet 314, 317
Oljeförbrukning: 236

P

Parkeringsbroms
Drift 164
Varningslampa 164
Placering av säkringar 307
Polering 293
Punktering
Byta hjul 281
Demontering av hjulsida 279
Domkraftens placering 280
Efter däckbytet 284
Hissa upp bilen 281
Hjulblock 279
Hjulmuttrar 282
Lossa hjulmuttrarna 280
Montering av hjulsida 283
Om du får punktering 275
Sänk ned bilen 283
Säkerhetsanvisningarför användning av domkraft 275
Påfyllning av spolarvätska 334, 335

R

Rattstång
Rattlås 154, 155
Reglage, instrumentpanel 2, 12
Rengöring av kupén 295
Reservhjul 276
Reservsäkring 333
Rostskydd 292
Råd om aluminumfälgar 326

S

Servostyrning 241
Sidodörrar 32
Sidodörrlås 32
Sidokrockkuddar 82
Sidokrockkuddar och sidokrockgardiner 88
Sidospegelreglage, elektriskt 122
Skydda din Toyota mot rost 292
Slitagevarnare för bromsbeläggen 243
Sminkspeglar 125
Speglar
Backspegel med automatiskt bländskydd 123
Invändig backspegel med bländningsskydd 123
Yttre backspeglar, elmanövrerade 121
Speglar
Elmanövrerbara backspeglar 122
Infällbara backspeglar 122
Sminkspegel 125
Yttre backspeglar 121
Spolarvätska
Påfyllning av spolarvätska 334, 335
Stabiliseringssystem 163
Stabiliseringssystem/Antispinnsystem (TRC) varningslampa 144

Start av motorn 250
Start med startkablar 270
Starta
Kall väderlek, körning 250
Motor 250
Start med startkablar 270
Startspärr 21
Strålkastare, halvljus 128
Strålkastare, omkopplare 128
Strömbrytare
Bakre dimljus 131
Bakrutetorkare och spolare 137
Dimstrålkastare, fram 131
Eluppvärmd bakruta 138
Halvljus och körriktningsvisare 128
Manuellt i– och urkopplingssystem, krockkudde 98
Tändningslås 154, 155
Varningsblinkers 130
Vindrutetorkare och spolare 134, 135
Yttre backspegel, avimning 138
Överväxel 156
Strömställare för strålkastarrengöring 137
Styrsystem
Elektrisk servostyrning 241
Ställa in ratten 120
Ställbar ratt 120
Stöldskydd 35
Stöldskydd, rattlås 154, 155
Stödstag, motorhuv 47
Säkerhetskontroller, före körning 253
Säkerhetsbälten
Bälten, säkerhetsanvisningar 63
Bälten, säkerhetsanvisningar 70
Rengöring 295
Sätta fast 63
Säkring
Säkringsbox 333
Säten 54

T

Taklucka 50
Tekniska uppgifter 372
Teleskopisk rattstång 120
Tillbehörsfack 220
Trippmätare 142
Trådlös fjärrkontroll 24
Tvättning och vaxning 293
Tändningslås 154, 155
Tändstift
Tändstift med iridiumelektroder 237

U

Under
inkörning 230
Underhåll
Behöver bilen repareras? 301
Fakta om underhåll 300
Gör–det–själv–service 309
Vem skall utföra service? 300
Underhåll och reparationer 300
Urkopplingssystem 45
Utomlands, körning 233
Utetermometer, display 216, 218

V

Varning för avgaser 236
Varning vid avstängning av turbomotor 252
Varning öppen dörr 144
Varningsblinkers 130
Varningslampa 144
Varningslampa, ABS–systemet (bromskraftförstärkare bromssystem) 144
Varningslampa bränslefilter 144
Varningslampa för bromssystemet 144
Varningslampa för elsystemet 144
Varningslampa för krockkuddesystemet 144
Varningslampa för lågt undertryck 144
Varningslampa för parkeringsbroms 144
Varningssummer 144
Varningssummer för glömd nyckel 144
Varningssummer glömda strålkastare 144
Varvräknare 142
Verktyg 276
Vindrutetorkare och spolare, reglage 134, 135
Vinterkörning, tips 255
Vägmätare 142
Vätskenivå
Spolarvätska 334, 335

Y

Yttre backspeglar
elmanövrerade 122
fällbara 122
Yttre 121

Ö

Överhettning, motor 141
Överhettning, motor 274

Översikt
Motorrummet 304
Översikt av instrumentpanelen 2, 12
Överväxel, reglage 156