Förord

Vi hälsar dig välkommen till den växande kretsen av kvalitetsmedvetna bilägare som kör Toyota. Vi är stolta över den avancerade konstruktionen och den höga kvaliteten hos våra bilar.

I den här instruktionsboken beskrivs utrustningen och funktionerna hos din nya Toyota. Läs instruktionerna noggrant och se till att alla i bilen följer dem. Då kan du njuta av många års säker och problemfri körning. Läs denna instruktionsbok mycket noga, den innehåller viktig information om din Toyota.

När det gäller service, tänk då på att din Toyota–återförsäljare känner din bil bäst och att det ligger i hans intresse att du är nöjd med din bil. Toyota–återförsäljaren ger dig all den kvalificerade service och annan hjälp du kan behöva.

Låt denna instruktionsbok följa med bilen om du säljer den. Informationen är viktig även för nästa ägare.

All information och alla uppgifter i instruktionsboken är de som gällde vid tryckningen. Eftersom Toyota utvecklar sina produkter löpande förbehåller vi oss rätten att när som helst ändra specifikationerna utan föregående meddelande.

Lägg märke till att instruktionsboken gäller flera modeller och beskriver olika utföranden, inklusive utrustning som ej är standard. Det kan därför finnas beskrivningar av system och detaljer som inte finns på din bil.

TOYOTA MOTOR CORPORATION

© 2005 TOYOTA MOTOR CORPORATION

Alla rättigheter förbehålles. Denna instruktionsbok får inte reproduceras eller kopieras, helt eller delvis, utan skriftligt tillstånd från Toyota Motor Corporation.

OM20A08X

Viktig information om denna instruktionsbok

Varningstexter för olyckor och skador på bilen

I instruktionsboken ser du ibland avsnitt märkta VARNING eller OBSERVERA. Följ varningstexterna noggrant för att undvika person– eller bilskador.

Vi beskriver de olika varningstyperna nedan, hur de ser ut och hur den används i handboken.

⚠ VARNING

Varnar för risker som kan medföra personskador om varningstexten ignoreras. Texten talar om vad du skall göra eller inte göra för att undvika eller minska risken för dig själv och andra.

OBSERVERA

Varnar för risker som kan medföra skador på bilen eller annan utrustning om varningstexten ignoreras. Texten talar om vad du skall göra eller inte göra för att undvika eller minimera risken för skador på bilen och övrig egendom.

Varningsmärke

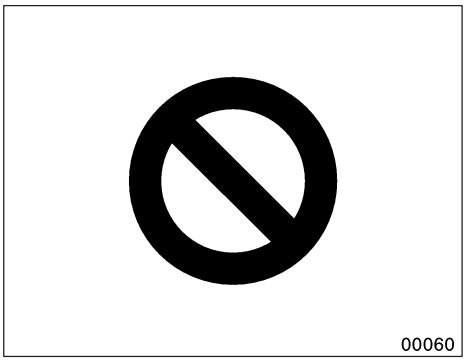

När du ser varningssymbolen ovan betyder det: ”Gör inte...”, ”Låt bli”, eller ”Låt inte detta hända”.

Viktig information om din Toyota

Säkerhetssystem

Toyota ber dig och din familj att ta er tid att noga läsa Del 1–3 i den här instruktionsboken. Del 1–3 i den här instruktionsboken är det viktigaste avsnittet för dig och din familj. Det hjälper dig att förstå hur du får maximal nytta av säkerhetssystemen i bilen.

I Del 1–3 beskriver vi funktion och hantering av säten, säkerhetsbälten, krockkuddar och bilbarnstolar i bilen samt några potentiella riskmoment som du bör känna till. Dessa system samverkar med bilens totala struktur för att ombesörja säkerheten för förare och passagerare om en olycka skulle inträffa. Använda på rätt sätt och i samverkan med andra system kan effekten av respektive system förstärkas. Inget enskilt system för passagerarsäkerhet kan ge dig och din familj samma nivå av säkerhet som dessa system när de används i samverkan med varandra. Därför är det viktigt att du och din familj förstår syftet med säkerhetssystemen, hur de används på rätt sätt samt hur de fungerar i relation till varandra.

Syftet med säkerhetssystemen är att bidra till att förhindra att livshotande eller allvarliga skador uppstår om en olycka skulle inträffa. Inget av dessa system, var sig enskilt eller i samverkan, kan garantera att inga skador uppstår vid en olycka. Ju mer du känner till om systemen och hur de används på rätt sätt, ju större är chansen för överlevnad utan livshotande eller allvarliga skador vid en olyckshändelse.

Säkerhetsbältena utgör det främsta skyddet för förare och alla passagerare. Alla åkande i bilen skall därför alltid använda säkerhetsbältet. Barn skall alltid placeras i bilbarnstolar som är rätt avpassade för barnets ålder och storlek. Som namnet antyder är SRS krockkuddar (Supplemental Restraint System) avsedda att fungera tillsammans med säkerhetsbälten och utgöra att komplement till dem, inte ersätta dem. Krockkuddar kan effektivt minska risken för skador på huvud och bröst genom att de reducerar risken att dessa kroppsdelar inte ska komma i kontakt med bilens invändiga delar.

För att vara effektiva måste krockkuddar utlösas med oerhörd hastighet. Den snabba uppblåsningen och utlösningen av krockkuddar gör själva krockkuddarna till potentiella riskkällor för allvarliga skador om den åkande befinner sig för nära krockkudden eller om ett föremål eller någon kroppsdel är placerad mellan den åkande och krockkudden vid utlösningsögonblicket. Detta är bara ett exempel på hur anvisningarna i Del 1–3 i den här instruktionsboken bidrar till att säkerhetssystemen i bilen används på rätt sätt och ökar säkerheten för dig och din familj om en olycka skulle inträffa.

Toyota rekommenderar att du noggrant läser villkoren i Del 1–3 och går tillbaka till dem vid behov under tiden medan du är ägare till bilen.

Tillbehör, reservdelar och ändringar av din Toyota

Det finns idag ett stort utbud av originalreservdelar och tillbehör till din Toyota såväl som produkter från andra leverantörer. Om någon eller några av originaldelarna eller originaltillbehören som levererades tillsammans med din bil behöver bytas rekommenderar Toyota att Toyota originaldelar eller originaltillbehör används. Andra delar eller tillbehör av motsvarande kvalitet kan även användas. Toyota ikläder sig inget ansvar för reservdelar eller tillbehör som inte är Toyota originaldelar och inte heller för utbytes– eller monteringsarbete som innefattar sådana delar. Dessutom täcker garantin inte skador eller prestandaproblem som uppstått på grund av användning av icke–originaldelar eller tillbehör för Toyota.

Installation av mobil kommunikationsradioutrustning

Installation av mobil kommunikationsutrustning i bilen kan påverka elektroniken i system som flerports bränsleinsprutningsssystem/sekvensinsprutningssystem, elektronisk styrning av gaspedalen, farthållarsystem, ABS–system, antispinnsystem, stabiliseringssystem, krockkuddesystem och bältessträckarsystem. Kontrollera därför med din Toyota–återförsäljare eller verkstad eller annan verksamhet med motsvarande kvalifikationer och utrustning vilka försiktighetsåtgärder och särskilda förfaranden som behöver vidtas i samband med installationen.

Service och underhåll

Se det särskilda ”service” eller ”garantihäftet”.

Om bilen skall skrotas

Krockkudde– och bältessträckarsystemen i din Toyota innehåller explosiva kemikalier. Om bilen skrotas med krockkudde– och bältessträckarsystem kvar i bilen kan de orsaka brand eller annan olycka. Se till att krockkudde– och bältessträckarsystemen demonteras och tas om hand av en kvalificerad verkstad eller Toyota–återförsäljare eller –verkstad, eller annan verksamhet med motsvarande kvalifikationer och utrustning innan du lämnar bilen till skrotning.

Bränsleinformation för modeller med Toyota D–CAT (Diesel–Clean Advanced Technology)*

Använd bara diesel med låg svavelhalt (50 ppm eller lägre) Se avsnittet ”Bränsle” på sid 243 i Del 2–6.

*: 2AD–FHV–motor

Innehållsförteckning

1 INSTRUMENT OCH MANÖVERORGAN Sida

1 Översikt av instrument och manöverorgan 1
2 Nycklar och dörrar 15
3 Säkerhetssystem 63
4 Ratt och speglar 107
5 Belysning, torkare och eluppvärmd bakruta 115
6 Instrument, mätare och varningslampor 131
7 Tändningslås, växellåda och parkeringsbroms 147
8 Ljudanläggning 171
9 Luftkonditionering 195
10 Övrig utrustning 219

2 INNAN DU BÖRJAR KÖRA DIN NYA TOYOTA 241

3 START OCH KÖRNING 263

4 I EN NÖDSITUATION 279

5 ROSTSKYDD OCH BILVÅRD 305

6 FAKTA OM UNDERHÅLL 313

7 ARBETEN DU KAN GJÖRA SJÄLV

1 Introduktion 317
2 Motor och chassi 331
3 Elektriska komponenter 347

8 TEKNISKA DATA 371

9 ALFABETISKT REGISTER 387

Del 1–1
INSTRUMENT OCH MANÖVERORGAN

Översikt av instrument och manöverorgan

- Översikt av instrumentpanelen 2
- Översikt av instrumenten 9
- Indikerings– och kontrollampor på instrumentpanelen 11

Översikt av instrumentpanelen

▶Bild A (vänsterstyrda bilar)

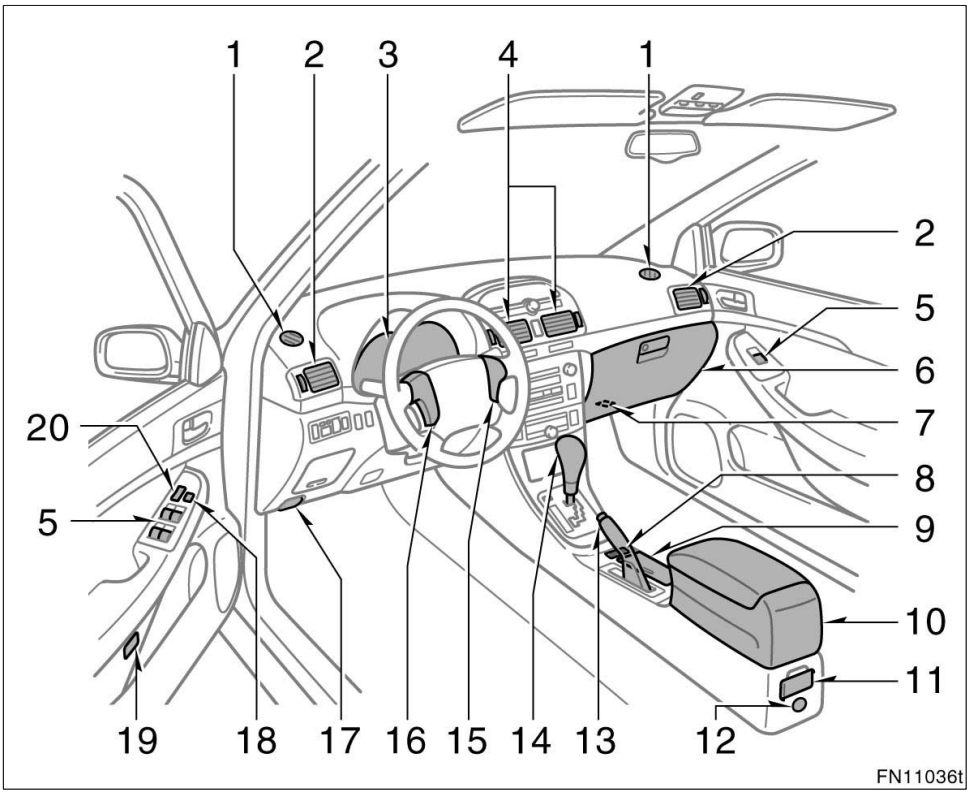

1. Defroster för sidofönster
2. Sidoventiler
3. Instrumentgrupp
4. Mittenventiler
5. Elfönsterhissreglage
6. Handskfack
7. Varningssystem för lågt lufttryck, nollställning
8. Strömbrytare till eluppvärmda stolar
9. Förvaringsfack med mugghållare
10. Bakre förvaringsfack
11. Askkopp, bak
12. Eluttag
13. Parkeringsbroms
14. Växelväljare för automatisk växellåda eller växelspak för manuell växellåda
15. ”DISP.” (omkoppling multiinformations-display) eller knapp för röststyrning
16. Fjärrkontrollknappar för ljudanläggningen
17. Spak för frikoppling av motorhuven
18. Spärrtangent fönster

19. Öppnare för tankluckan
20. Centrallås

▶Bild A (högerstyrda bilar)

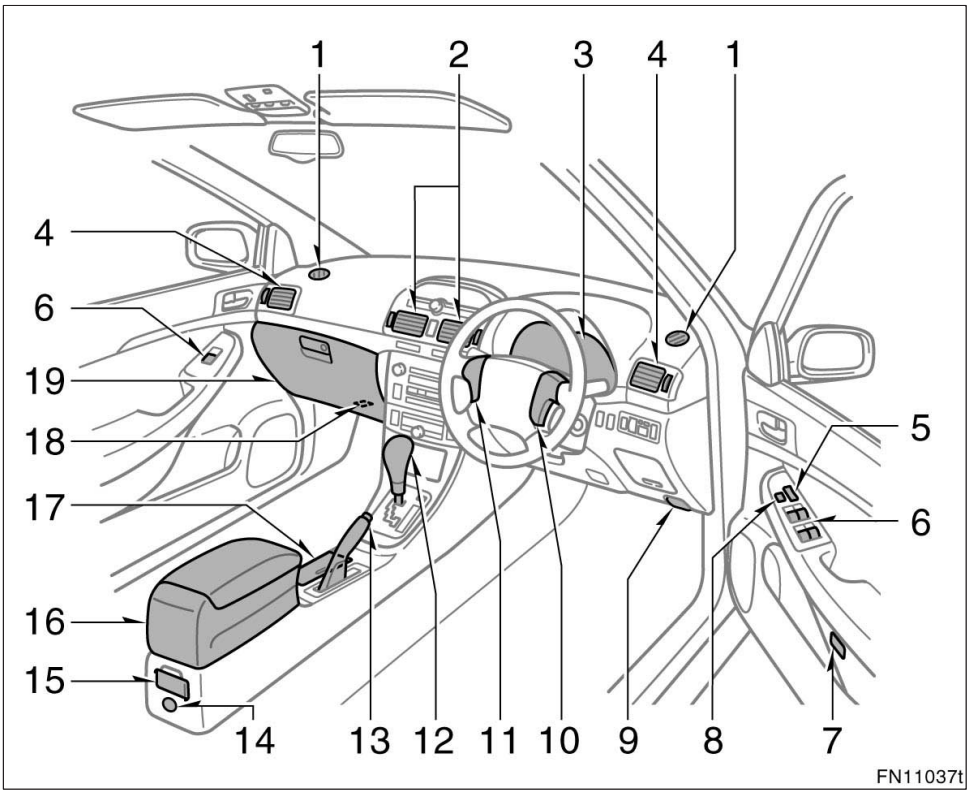

1. Defroster för sidofönster
2. Mittenventiler
3. Instrumentgrupp
4. Sidoventiler
5. Centrallås
6. Elfönsterhissreglage
7. Öppnare för tankluckan
8. Spärrtangent fönster
9. Spak för frikoppling av motorhuven
10. ”DISP.” (omkoppling multiinformations-display) eller knapp för röststyrning
11. Fjärrkontrollknappar för ljudanläggningen
12. Växelväljare för automatisk växellåda eller växelspak för manuell växellåda
13. Parkeringsbroms
14. Eluttag
15. Askkopp, bak
16. Bakre förvaringsfack
17. Förvaringsfack med mugghållare
18. Varningssystem för lågt lufttryck, nollställning
19. Handskfack

▶Bild B (vänsterstyrda bilar)

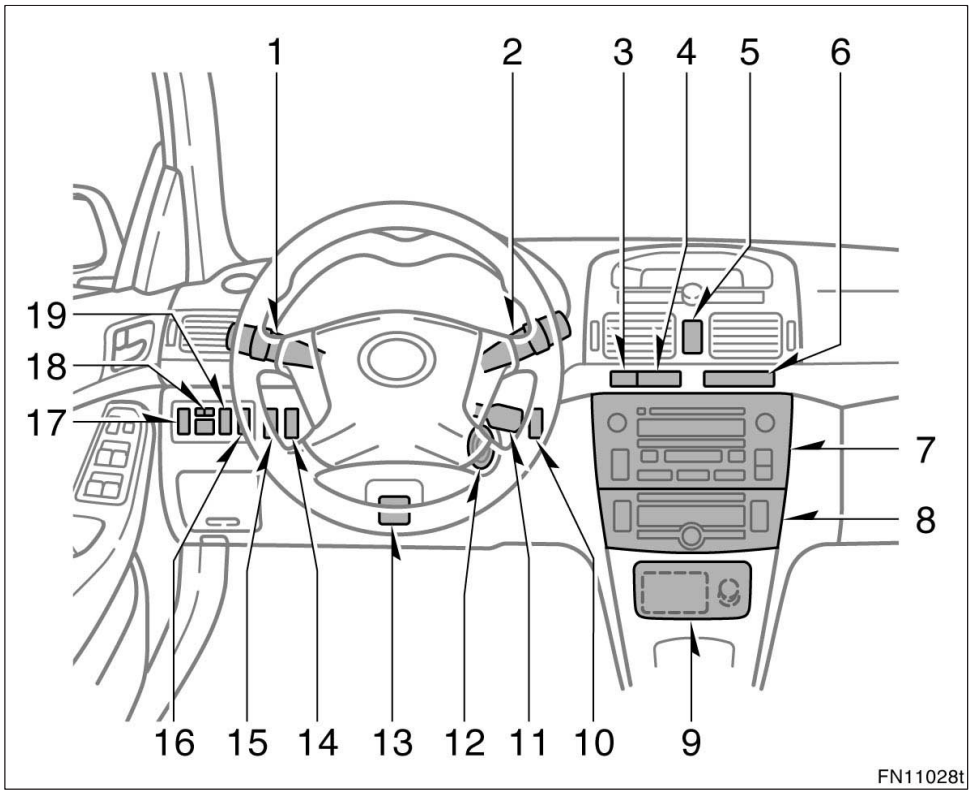

1. Omkopplare för strålkastare, blinkers samt dimljus fram och bak
2. Torkar– och spolaromkopplare
3. Elvärme för bakrutan
4. Bältesvarnare för framsätespassageraren och/eller säkerhetsindikeringslampa
5. Varningsblinkers
6. Burkhållare
7. Ljudanläggning
8. Luftkonditioneringsreglage
9. Cigarettändare och askkopp
10. ”Snöläge”, reglage
11. Reglage för farthållare
12. Tändningslås
13. Spak för frikoppling av rattens vinklings– och teleskopfunktion
14. ”TRC OFF” (Antispinnsystem avstängt)
15. Strömbrytare för snabbvärme
16. Strömbrytare för avfrostning av vindrutetorkare
17. Strålkastarspolare

18. Elinställning av backspeglarna
19. Höjdinställning av strålkastare

▶Bild B (högerstyrda bilar)

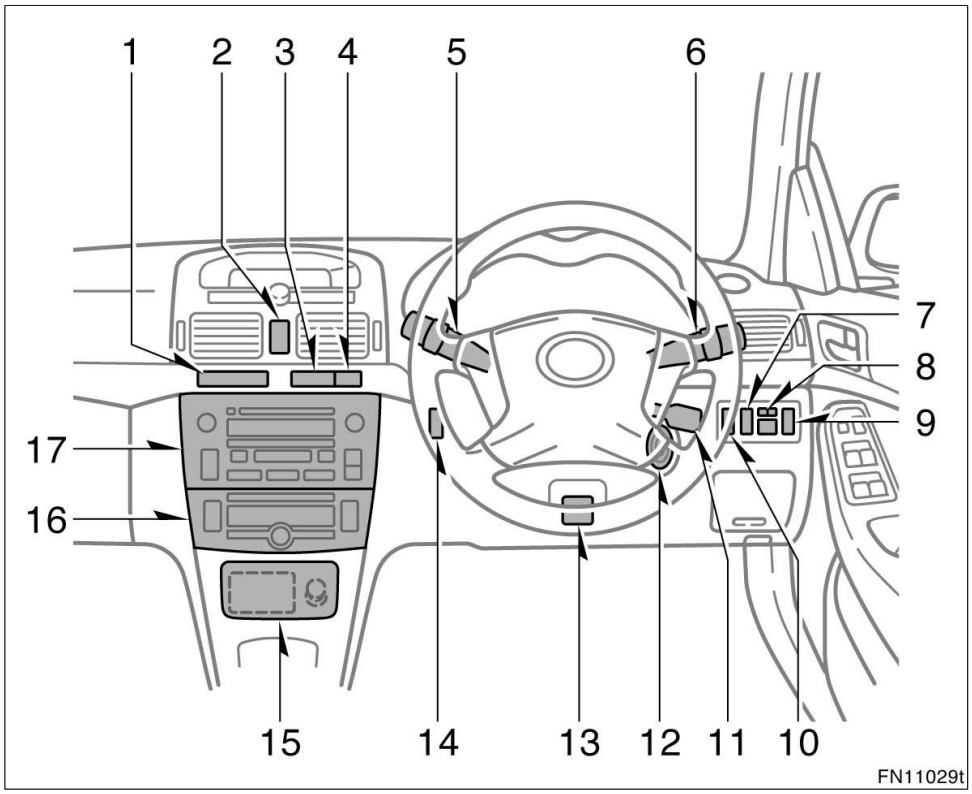

1. Burkhållare
2. Varningsblinkers
3. Bältesvarnare för framsätes-passageraren och säkerhetsindikeringslampa
4. Elvärme för bakrutan
5. Omkopplare för strålkastare, blinkers samt dimljus fram och bak
6. Torkar– och spolaromkopplare
7. Strömbrytare för snabbvärme
8. Elinställning av backspeglarna
9. Höjdinställning av strålkastare eller strålkastarspolare
10. ”TRC OFF” (Antispinnsystem avstängt)
11. Reglage för farthållare
12. Tändningslås
13. Spak för frikoppling av rattens vinklings– och teleskopfunktion
14. ”Snöläge”, reglage
15. Cigarettändare och askkopp
16. Luftkonditioneringsreglage
17. Ljudanläggning

▶Övre förvaringsfack

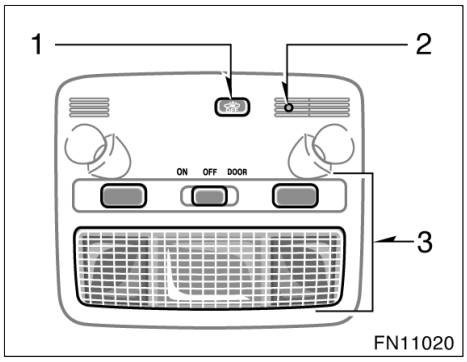

Utan elmanövrerad taklucka

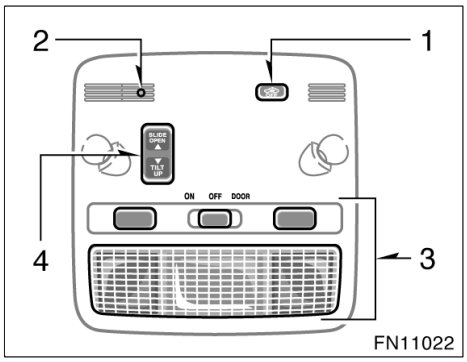

Med elmanövrerad taklucka

1. Urkoppling av rörelsedetektor
2. Mittkonsolbelysning
3. Kupébelysning och läslampor fram
4. Strömbrytare, elektrisk taklucka

▶Övre delen av instrumentpanelens mittsektion

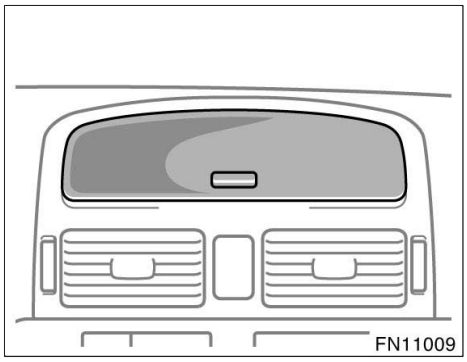

Med förvaringsfack

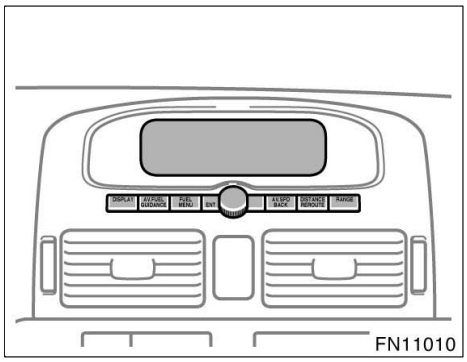

Med multi–informationsdisplay

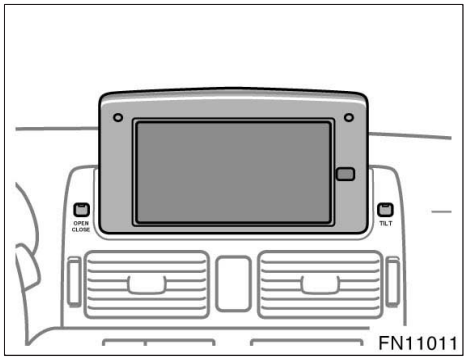

Med navigationssystem

Översikt av instrumenten

▶Med automatisk växellåda

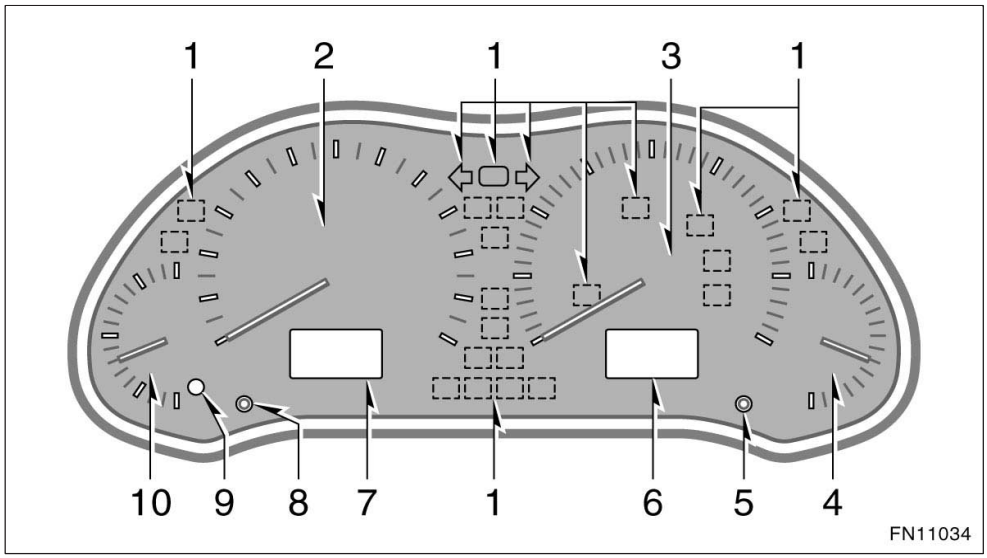

1. Indikerings– och kontrollampor
2. Hastighetsmätare
3. Varvräknare
4. Temperaturmätare för kylarvätska
5. Klocka, omställningsknapp
6. Display för automatlådans växellägen/klocka
7. Vägmätare, dubbla trippmätare, utetemperatur och instrumentbelysning
8. Nollställningsknapp för trippmätare/ reglage för instrumentbelysning
9. Varningslampa, låg bränslenivå
10. Bränslemätare

▶Med manuell växellåda

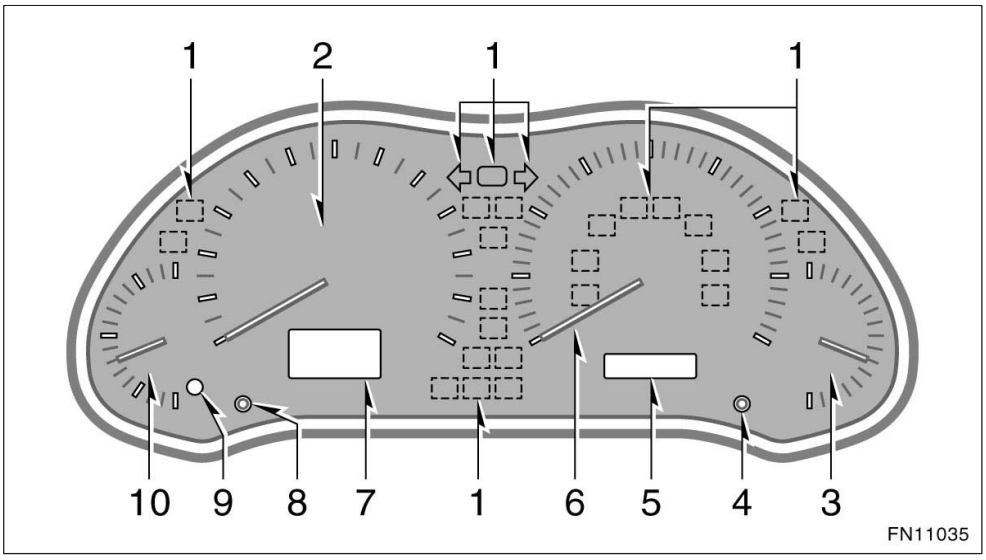

1. Indikerings– och kontrollampor
2. Hastighetsmätare
3. Temperaturmätare för kylarvätska
4. Klocka, omställningsknapp
5. Klocka
6. Varvräknare
7. Vägmätare, dubbla trippmätare, utetemperatur och instrumentbelysning
8. Nollställningsknapp för trippmätare/ reglage för instrumentbelysning
9. Varningslampa, låg bränslenivå
10. Bränslemätare

Symboler på instrumentpanel

	Varningslampa för bromssystemet*1
	Bältesvarnare förare*1
PASSENGER	Bältesvarnare framsätespassagerare*1
	Laddningsvarningslampa*1
	Oljetryckvarningslampa*1
	Oljenivåvarningslampa*1
	Varningslampa för elsystemet*1
ABS	Varningslampa för ABS–systemet*1
	Dörrvarningslampa*1
	Varningslampa för krockkuddesystemet*1
	Varningslampa för lågt lufttryck i däcken*1
	Töm vattenavskiljaren*1

	Påminnelselampa, motoroljebyte*1
P/S	Varningslampa för det eldrivna servostyrningssystemet*1
	Varningslampa för automatisk strålkastarnivåinställning*1
VSC	Varningslampa för stabiliserings–/antispinnsystem*1
	Indikeringslampa för bakljuset
	Helljuset tänt
	Körriktningsvisare
	Indikeringslampa, främre dimstrålkastare
	Indikeringslampa för bakre dimljus
ECT SNOW	Indikeringslampa, snöläge
	Indikeringslampa, antispinnsystem
TRC OFF	Indikeringslampa, antispinnsystemet avstängt

	Indikeringslampa, förvärmning pågår
CRUISE	Indikeringslampa, farthållare*2

*1: Närmare information finns i avsnittet ”Servicelampor och varningssummer” på sid 136 i del 1–6.

*2: Om lampan blinkar, se ”Farthållare” på sid 167 i del 1–7.

Del 1–2
INSTRUMENT OCH MANÖVERORGAN

Nycklar och dörrar

- Nycklar 16
- Startspärr 20
- Fjärrkontroll för dörrlåsen 25
- Dörrar 37
- Elektriska fönsterhissar 41
- Baklucka 46
- Bakdörr 48
- Motorhuv 52
- Stöldskydd 53
- Tanklock 56
- Elmanövrerad taklucka 59

Nycklar (utan startspärrsystem)

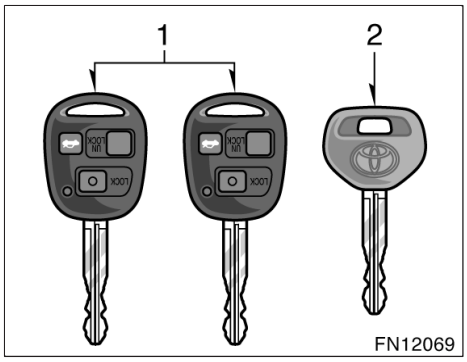

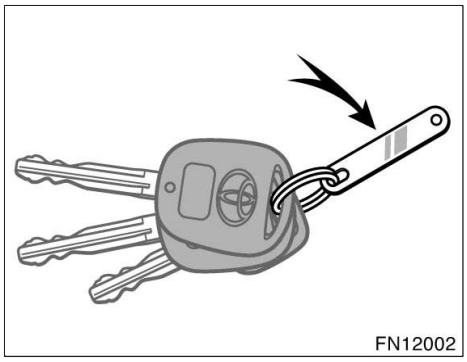

Med bilen levereras två olika nycklar.

1. Huvudnycklar—Går till alla lås.
2. Servicenyckel—Denna nyckel går ej till bakluckan eller handskfacket.

För att skydda saker i bagagerummet och handskfacket mot stöld bör du endast lämna ifrån dig servicenyckeln till vakten på en bevakad parkering.

Eftersom sidodörrarna kan låsas utan nyckel bör du alltid ha med dig en reservhuvudnyckel om du skulle råka låsa in nycklarna i bilen.

BRICKA MED NYCKELNUMMER

Ditt nyckelnummer finns på nyckelbrickan. Förvara nyckelbrickan på en säker plats, t.ex. i plånboken – inte i bilen.

Om du skulle förlora nycklarna eller behöva extranycklar kan varje auktoriserad Toyota–återförsäljare eller –verkstad eller annan verksamhet med motsvarande kvalifikationer och utrustning göra dubblettnycklar med hjälp av nyckelnumret.

Vi rekommenderar att du antecknar nyckelnumret och förvarar det på säker plats.

Nycklar (med startspärrsystem)

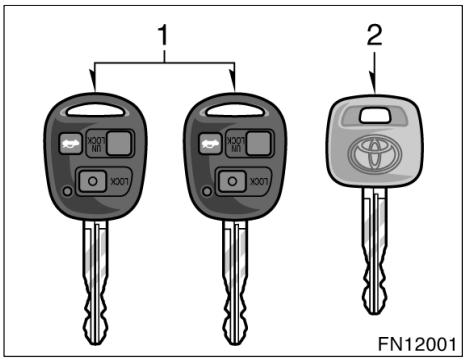

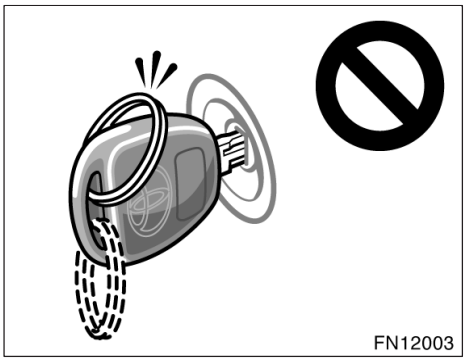

Med bilen levereras två typer av nycklar.

1. Huvudnycklar—Går till alla lås. Om du behöver en ny nyckel behöver din auktoriserade Toyota–återförsäljare eller –verkstad eller annan verkstad med motsvarande kvalifikationer och utrustning låna en av nycklarna för att kunna göra en ny nyckel med inbyggd transponder.
2. Servicenyckel—Denna nyckel går ej till bakluckan eller handskfacket.

I nyckelgreppet på huvud– och servicenycklarna sitter ett transponderchip som är helt avgörande för startspärrsystemets funktion. Var försiktig så att du inte förlorar dessa nycklar. Vanliga kopior av dessa nycklar kan inte användas för att stänga av systemet eller starta motorn.

För att skydda saker i bagagerummet och handskfacket mot stöld bör du endast lämna ifrån dig servicenyckeln till vakten på en bevakad parkering.

Eftersom sidodörrarna kan låsas utan nyckel bör du alltid ha med dig en reservhuvudnyckel om du skulle råka låsa in nycklarna i bilen.

OBSERVERA

Observera följande när du använder en nyckel med inbyggd transponder:

- ***Låt inte nyckelringen vila mot nyckelgreppet när du startar bilen, och tryck inte nyckelringen mot nyckelgreppet. Detta kan göra att motorn inte startar, eller att den stannar kort efter start.***

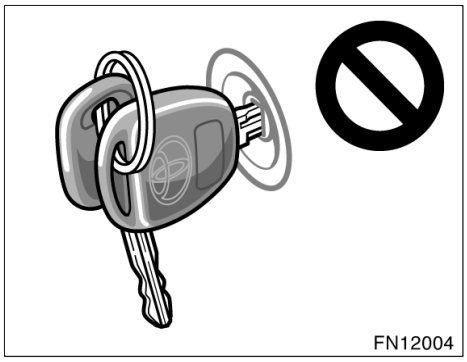

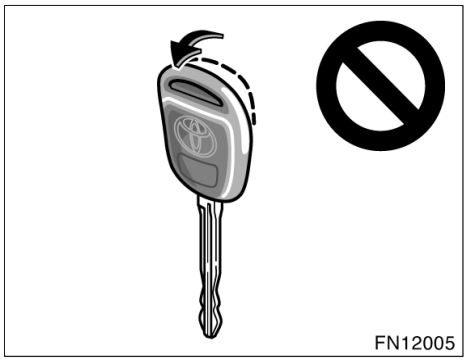

◆ ***När du startar motorn får inte nyckeln komma i kontakt med någon annan nyckel med transponder (inklusive nycklar till andra bilar) och tryck aldrig en annan nyckel mot nyckelgreppet. Detta kan göra att motorn inte startar, eller att den stannar kort efter start. Om detta skulle hända skall du ta ur nyckeln och sätta in den igen efter det att du tagit bort andra transponder-nycklar (inklusive nycklar till andra bilar) från nyckelringen. Du kan också täcka över dem med handen när du startar motorn.***

◆ ***Böj inte nyckelgreppet.***

- ***Täck inte över nyckelgreppet med något material som blockerar elektromagnetisk strålning.***
- ***Slå inte nyckeln hårt mot andra föremål.***
- ***Låt inte nyckeln ligga så att den utsätts för stark värme under längre tid, t.ex. på instrumentpanelen eller motorhuven i starkt solsken.***
- ***Lägg inte nyckeln i vatten och tvätta den inte i ultraljudstvätt.***
- ***Låt inte nycklarna komma nära elektromagnetisk apparatur.***

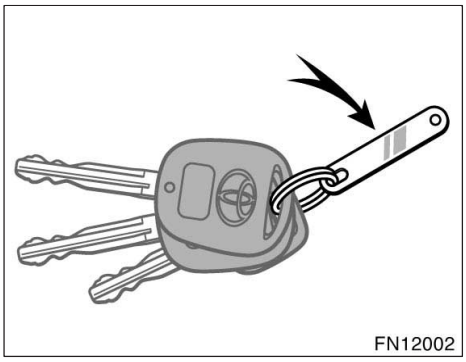

BRICKA MED NYCKELNUMMER

Ditt nyckelnummer finns på nyckelbrickan. Förvara nyckelbrickan på en säker plats, t.ex. i plånboken – inte i bilen.

Om du skulle förlora nycklarna eller behöva extranycklar kan varje auktoriserad Toyota–återförsäljare eller –verkstad eller annan verksamhet med motsvarande kvalifikationer och utrustning göra dubblettnycklar med hjälp av nyckelnumret.

Vi rekommenderar att du antecknar nyckelnumret och förvarar det på säker plats.

Startspärr

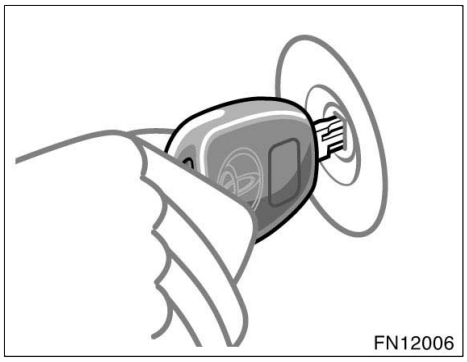

Startspärren är ett stöldskyddssystem. När du sätter nyckeln i tändningslåset sänder transponderchipet i nyckelgreppet en elektronisk kod till bilen. Motorn startar bara om den elektroniska koden i chipet överensstämmer med den ID–kod som är lagrad i bilen.

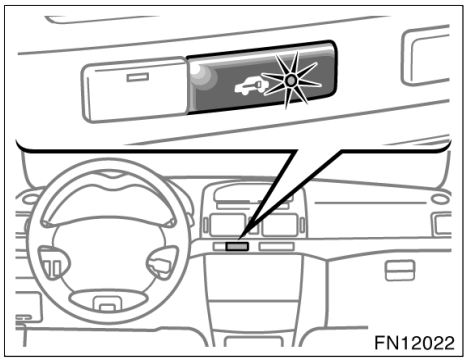

Utan bältesvarnare för framsätespassageraren

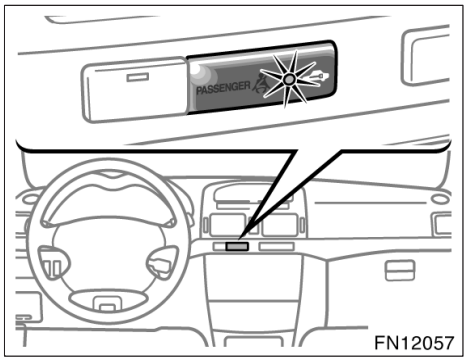

Med bältesvarnare för framsätespassageraren

Systemet aktiveras automatiskt när du tar ut nyckeln ur tändningslåset. Stöldskyddsindikatorn blinkar för att visa att billarmet är aktivt.

Om något av följande skulle inträffa skall du kontakta en auktoriserad Toyota–återförsäljare eller –verkstad eller annan verksamhet med motsvarande kvalifikationer och utrustning.

- Indikeringslampan lyser utom när startspärrsystemet ställs in eller aktiveras. (Se ”Stöldskydd” på sid 53 i den här delen.)
- Indikeringslampan börjar inte blinka när nyckeln tas ur tändningslåset.

- Indikeringslampan blinkar oregelbundet.

När du sätter in nyckeln i tändningslåset stängs systemet automatiskt av och du kan starta motorn. Indikeringslampan släcks.

Om du behöver en ny nyckel måste din auktoriserade Toyota–återförsäljare eller –verkstad eller annan verksamhet med motsvarande kvalifikationer och utrustning få ditt nyckelnummer och din huvudnyckel. Det finns dock en gräns för hur många extranycklar som kan tillverkas åt dig.

Vanliga kopior av dessa nycklar kan inte användas för att stänga av systemet eller starta motorn.

OBSERVERA
Försök inte modifiera, demontera eller koppla bort startspärrsystemet. Systemets funktion garanteras inte om det utsätts för oauktoriserad ändring eller modifiering.

CE 0523 !

Denna deklaration är tillverkarens eller dennes auktoriserade representants ansvar inom EU:

VALEO ELECTRONIQUE
2,avenue Fernand Pouillon 94042 CRETEIL Cedex - FRANCE
(Name / Address)

Den intygar att följande produkt

736 661-A
(Product identification)

överensstämmer med väsentliga krav och övriga anvisningar I R&TTE–direktivet 1999/5/EC gällande lagarna i medlemsstaterna i relation till frågor om ***Radiospektrum, EMC*** samt ***Elektrisk säkerhet.***
This declaration applies to all specimens manufactured in accordance with the technical documentation described in the annex II. VALEO Electronique keep this documentation at the proposal of the relevant national authorities of any Member State for inspection purpose.
Assessment of compliance of the product with the requirements relating to the essential requirements according to Article 3 R&TTE was based on Annex IV of the Directive 1999/5/EC and the following standards:

Radio Spectrum : EN 300 330
(Identification of regulations / standards)

EMC : ETS 301489. Part 1 & 3
(Identification of regulations / standards)

Safety : EN 60950
(Identification of regulations / standards)

! The Immobilizer 736 661-A uses the frequency 125KHz which is not harmonised throughout the Community. This device is licence exempt and may be distributed in the European countries which will apply the R&TTE directive: Austria, Belgium, Denmark, Finland, France, Germany, Greece, Iceland, Ireland, Italy, Luxembourg, Netherlands, Norway, Portugal, Spain, Sweden, Switzerland and UK.

LABORATORIUM BADAŃ
URZĄDZEŃ TELEKOMUNIKACYJNYCH

INSTYTUT ŁĄCZNOŚCI

04-894 Warszawa, ul. Szachowa 1

POTWIERDZENIE ZGODNOŚCI

Confirmation of Conformity

Nr 192/2002

Dla (For)	**VALEO ELECTRONIQUE** **2, avenue Fernand Pouillon; 94042 CRETEIL Cedex; France.**
Nazwa i typ urządzenia (Product name and type):	**immobilizer typu 736 661–A.**
Wersje (Variants):	–
Producent (Manufacturer):	**VALEO ELECTRONIQUE** **2, avenue Fernand Pouillon; 94042 CRETEIL Cedex; France.**
Przeznaczenie (Application):	zabezpieczenie samochodów.
Zestaw (Assembly)	osadzona na stacyjce pojazdu antena w postaci cewki indukcyjnej, połączona ze sterownikiem immobilizera oraz transponder montowany w główce kluczyka.

Podstawowe parametry (Basic parameters):

Rodzaj urządzenia:	ruchome, element standardowego wyposażenia samochodu.
Znamionowa częstotliwość pola magnetycznego:	134 kHz ± 1,35 kHz.
Liczba kanałów radiowych:	1.
Odstęp międzykanałowy:	nie dotyczy.
Rodzaj modulacji:	kluczowanie amplitudy.
Natężenie pola magnetycznego (w odległości 10 m):	wartość deklarowana: < –5 dBμA/m, zmierzona: –6,9 dBμA/m. 1 klasa mocy wg zalecenia CEPT/ERC Rec. 70-03 oraz normy EN 300 330-1, (w odległości 10 m natężenie pola < 7 dBμA/m).
Rodzaj i impedancja anteny:	zintegrowana, wewnętrzna.

ROYAUME DU MAROC
LE PREMIER MINISTRE

ANRT

AGENCE NATIONALE DE RÉGLEMENTATION DES TÉLÉCOMMUNICATIONS

المملكة المغربية
الوزير الأول

N° MR 886 ANRT 2002.

CERTIFICAT D'AGREMENT
MATERIEL : INSTALLATION RADIOELECTRIQUE A2FP

Le Directeur de l'Agence Nationale de Réglementation des Télécommunications,

-Vu la Loi N° 24/96 relative à la Poste et aux Télécommunications du 07/08/97.

-Vu la Décision ANRT/DG N°3 du 15 Février 2002 du Directeur Général de l'A.N.R.T, fixant les conditions techniques d'utilisation des installations radioélectriques composées d'appareils de faible puissance et de faible portée.

-Vu la Décision ANRT/DG N°25 du 12 Décembre 1999 du Directeur Général de l'A.N.R.T, relative à l'agrément des équipements terminaux et des installations radioélectriques.

-Vu les résultats de l'examen technique relatif au rapport d'homologation N° ANRT/DT/DAN/SAIR/RAD/36/02.

-Vu le règlement des frais d'études relatifs à la facture N° 4293/2002 du 12/07/2002.

Décide d'accorder l'agrément au matériel suivant :

Désignation	Marque	Type	Fabricant
Emetteur / récepteur	Valeo	736 661-A	VALEO ELECTRONIQUE

NUMERO D'AGREMENT: MR 886 ANRT 2002.

17 JUIL 2002

Agence Nationale de Réglementation des Télécommunications

Mohamed EL KADIRI
Directeur Technique

NOTAS:

* *L'installation, l'exploitation et l'entretien du matériel doivent s'effectuer dans le respect des clauses de la Loi et des décisions précitées.*
* *En cas d'infraction à la réglementation en vigueur, cet agrément peut être suspendu ou retiré.*
* *Toute modification que subi ce matériel postérieurement à son agrément que ce soit au niveau du logiciel ; de l'appellation ou des caractéristiques techniques, ce dernier doit être soumis à un nouvel d'agrément.*

Avenue Ennakhil, Centre d'Affaires, B.P.2939,L.Sud, Hay Ryad Rabat - Tél : 212 7 718 400 - Fax : 212 7 716 489
www.anrt.net.ma

Trådlös fjärrkontroll—

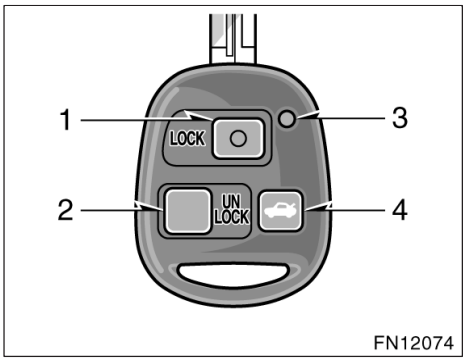

1. ”LOCK”–tangent
2. ”UNLOCK”–tangent
3. Indikeringslampa
4. Låsa upp bakluckan/bakdörren

Bilens fjärrlåssystem är avsett för låsning eller upplåsning av alla sidodörrarna och bakluckan på cirka 1 meters avstånd från bilen.

Tryck på sändarens knappar långsamt och stadigt när du låser eller låser upp. Indikeringslampan blinkar en gång.

Fjärrkontrollnyckeln är en elektronisk komponent. Observera följande för att inte skada nyckeln.

- Låt inte nyckeln ligga där det kan bli mycket varmt, t ex på instrumentbrädan.
- Tag inte isär den.
- Slå den inte hårt mot andra saker och var försiktig så att du inte tappar den.
- Lägg den inte i vatten.

Det går att använda upp till fyra fjärrkontrollnycklar för en och samma bil. Kontakta en auktoriserad Toyota–återförsäljare eller –verkstad eller annan verksamhet med motsvarande kvalifikationer och utrustning för att få mer information.

Om fjärrkontrollnyckeln inte fungerar alls eller inte fungerar på normalt avstånd eller om indikeringslamporna på nyckeln lyser svagt eller inte alls:

- Om det finns en radiosändare i närheten, t ex tillhörande en radiostation eller flygplats, som kan störa fjärrkontrollens funktion.
- Om batteriet är urladdat. Kontrollera batteriet i nyckeln. Hur du byter batteriet beskrivs i avsnittet ”—Byte av batteri” på sid 28 i denna del.

Vänd dig till en auktoriserad Toyotaåterförsäljare eller –verkstad eller annan verksamhet med motsvarande kvalifikationer och utrustning om du förlorar fjärrkontrollnyckeln. Gör helst detta omedelbart för att minimera risken för stöld eller en olycka. (Se även ”Om du blir av med nycklarna” på sid 304 i del 4.)

—Låsa och låsa upp

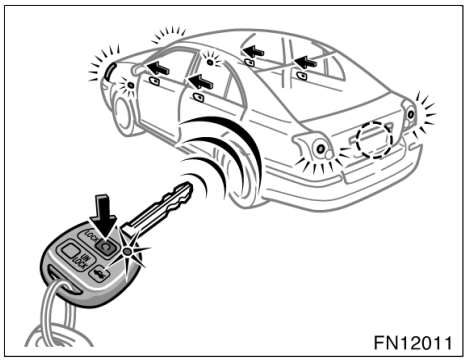

Låsa

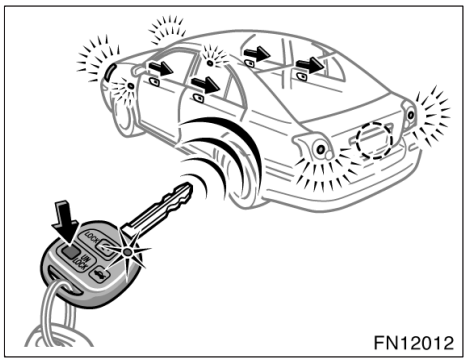

Låsa upp

Tryck lugnt och stadigt på tangenterna när du låser eller låser upp sidodörrarna och bakluckan/bakdörren.

När du låser med fjärrkontrollnyckeln kan ingen av dörrarna låsas upp med centrallåstangenten. Centrallåstangenten kan aktiveras igen om du låser upp med fjärrkontrollnyckeln. (Se ”Sidodörrar” på sid 37 i den här delen.)

Om din bil har stöldskyddssystem och dubbelt låssystem kan du aktivera och koppla bort dessa system med knapparna ”LOCK” och ”UNLOCK”. (Se ”Stöldskyddssystem” på sid 53 och ”—Dubbelt låssystem” på sid 40 i den här delen.)

Låsa: Tryck på ”LOCK”. Alla sidodörrarna och bakluckan/bakdörren låses samtidigt. Körriktningsvisarna blinkar en gång.

Kontrollera att alla sidodörrar och bakluckan/bakdörren verkligen är låsta.

Om någon av sidodörrarna eller bakluckan/bakdörren inte är helt stängd, eller om startnyckeln sitter i tändningslåset går dörrarna inte att låsa med ”LOCK”–knappen.

Låsa upp: Tryck på ”UNLOCK”. Alla sidodörrarna och bakluckan/bakdörren låses upp samtidigt. Körriktningsvisarna blinkar två gånger.

När stöldskyddssystemet för bagagerummet är aktiverat kan bakluckan inte låsas upp med fjärrkontrollnyckeln. Se ”—Stöldskyddssystem för bagagerummet” på sid 47 i den här delen.

När alla sidodörrarna och bakluckan/bakdörren låses upp samtidigt med fjärrkontrollnyckeln, tänds tändningslåsbelysningen och kupébelysningen fram i cirka 15 sekunder, varefter de släcks även om dörrarna inte öppnas. (Se ”Kupébelysning fram och läslampor” på sid 121 och ”Tändningslåsbelysning” på sid 123 i del 1–5.)

Du har 30 sekunder på dig att öppna en sidodörr eller bakluckan/bakdörren efter att du låst upp dem med fjärrkontrollen. Om du inte öppnar någon av sidodörrarna eller bakluckan/bakdörren under den tiden låses alla sidodörrarna och bakluckan/bakdörren automatiskt igen.

Om båda tangenterna ”LOCK” och ”UNLOCK” trycks in samtidigt kommer funktionen inte att upprepas. Släpp tangenten och tryck en gång till.

—Låsa upp bakluckan/bakdörren

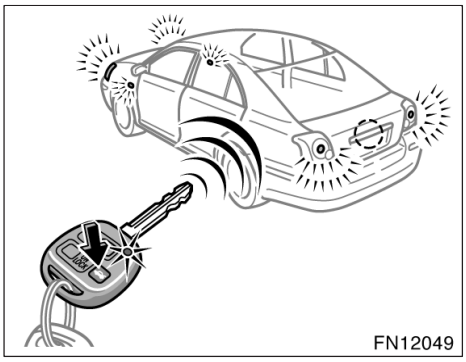

Tryck på knappen för upplåsning av backlucka/bakdörr på nyckeln om du bara vill låsa upp bakluckan/bakdörren.

Det går inte att låsa upp med upplåsningsknappen om nyckeln sitter i tändningslåset.

Du har 30 sekunder på dig att öppna bakluckan/bakdörren efter att du låst upp med fjärrkontrollen. Om du inte öppnar bakluckan/bakdörren under den tiden låses bakluckan/bakdörren automatiskt igen.

Om fjärrkontrollnyckeln inte fungerar kan du öppna bakluckan med huvudnyckeln. Se ”Baklucka” på sid 46 i detta avsnitt.

—Byte av batteri

Ett batteri av typen CR2016 eller motsvarande skall användas. Använd en specialmejsel.

⚠ VARNING

Vidtag åtgärder så att inte småbarn får i sig det gamla batteriet eller några andra delar.

OBSERVERA

- ***Se upp så att du inte tappar bort några delar när du byter batteri.***
- ***Byt bara ut batteriet mot ett likadant eller av motsvarande typ som rekommenderas av en auktoriserad Toyota–återförsäljare eller –verkstad eller annan verksamhet med motsvarande kvalifikationer och utrustning.***
- ***Följ gällande bestämmelser för deponering av använda batterier.***

Gör så här vid byte av batteri:

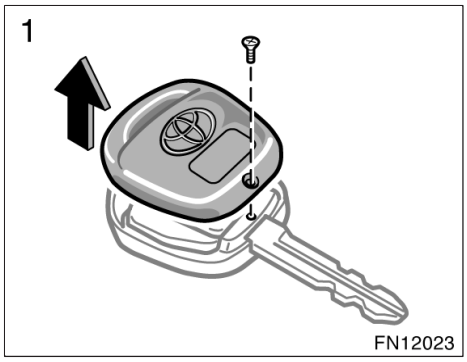

1. Skruva ur skruven och tag av kåpan.

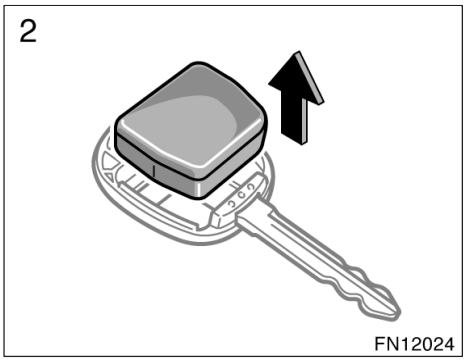

2. Tag ut modulen ur nyckelgreppet.

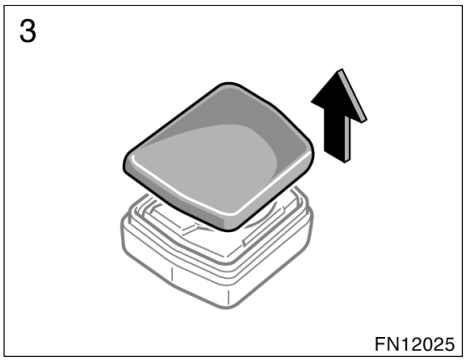

3. Ta bort locket.

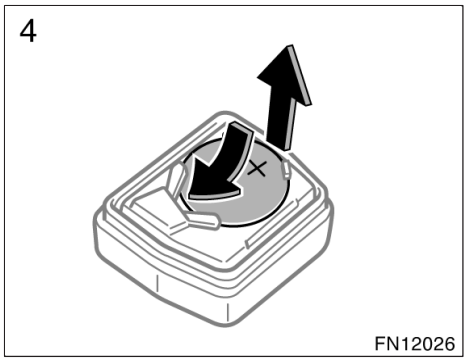

4. Vrid på batteriet så att spärren lossnar och batteriet kan tas ur.

OBSERVERA
Gör aldrig några ändringar i batterifacket. Det kan orsaka problem.

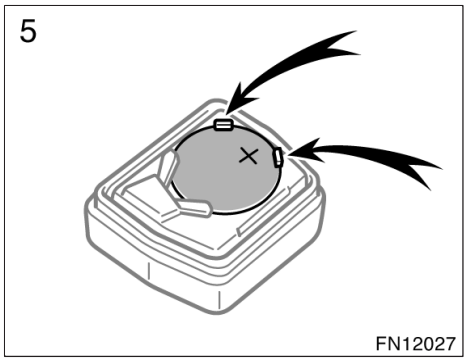

5. Sätt in ett nytt batteri med den positiva sidan uppåt och kontrollera att det sitter säkert i hållaren.

OBSERVERA
◆ ***Kontrollera att batteriets positiva sida sitter uppåt.*** ◆ ***Byt inte batteri med våta händer. Fukt kan orsaka rost.*** ◆ ***Du skall inte vidröra eller flytta komponenter inne i sändaren, det kan försätta sändaren ur funktion.*** ◆ ***Var försiktig när du sätter in batteriet så att du inte böjer elektroden i batterifacket och så att inte smuts eller olja fastnar på modulen.***

6. Sätt tillbaka locket och lägg i modulen i nyckelgreppet.
7. Stäng locket och skruva fast skruven.

OBSERVERA
Kontrollera att locket är ordentligt stängt.

Kontrollera att nyckeln fungerar som den skall efter batteribytet. Kontrollera att indikeringslampan tänds när du trycker på någon av tangenterna på nyckeln. Om nyckeln ändå inte fungerar som den skall bör du kontakta en auktoriserad Toyota–återförsäljare eller –verkstad, eller annan verkstad med motsvarande kvalifikationer och utrustning.

DECLARATION OF CONFORMITY

CE 0523

Denna deklaration är tillverkarens eller dennes auktoriserade representants ansvar inom EU:

VALEO ELECTRONIQUE
2,avenue Fernand Pouillon 94042 CRETEIL Cedex - FRANCE

(Name / Address)

Den intygar att följande produkter

..... 736 670-A and variant 736 716-A.....
(Product identification)

överensstämmer med väsentliga krav och övriga anvisningar I R&TTE–direktivet 1999/5/EC gällande lagarna i medlemsstaterna i relation till frågor om ***Radiospektrum, EMC*** samt ***Elektrisk säkerhet.***
This declaration applies to all specimens manufactured in accordance with the technical documentation described in the annex II. VALEO ELECTRONIQUE keep this documentation at the proposal of the relevant national authorities of any Member State for inspection purpose.
Assessment of compliance of the product with the requirements relating to the essential requirements acc. to Article 3 R&TTE was based on Annex IV of the Directive 1999/5/ EC and the following standards:

Radio Spectrum : .....EN 300 220-1&3.....
(Identification of regulations / standards)

EMC : .....EN 301 489 Part 1 & 3 .....
(Identification of regulations / standards)

Safety : .....EN 60950.....
(Identification of regulations / standards)

DECLARATION OF CONFORMITY

CE

Denna deklaration är tillverkarens eller dennes auktoriserade representants ansvar inom EU:

VALEO ELECTRONIQUE
2, avenue Fernand Pouillon 94042 CRETEIL Cedex - FRANCE
(Name / Address)

Den intygar att följande produkter

Receiver 736 671-A and variant 736 680-A and variant 736 732-A

(Product identification)

överensstämmer med väsentliga krav och övriga anvisningar I R&TTE–direktivet 1999/5/EC gällande lagarna i medlemsstaterna i relation till frågor om ***Radiospektrum, EMC*** samt ***Elektrisk säkerhet.***

This declaration applies to all specimens manufactured in accordance with the technical documentation described. VALEO ELECTRONIC keep this documentation at the proposal of the relevant national authorities of any Member State for inspection purpose.

Assessment of compliance of the product with the requirements relating to the essential requirements acc. to Article 3 of R&TTE was based on Annex II of the Directive 1999/5/EC and the following standards:

Radio Spectrum : .....EN 300 220-1.&.3
(Identification of regulations / standards)

EMC : .....EN 301 489 **part** 1.&.3
(Identification of regulations / standards)

Safety : .....EN 60950... .....
(Identification of regulations / standards)

POTWIERDZENIE ZGODNOŚCI

Confirmation of Conformity

Nr 193/2002

Dla (For)	**VALEO ELECTRONIQUE** **2, avenue Fernand Pouillon; 94042 CRETEIL Cedex; France.**
Nazwa i typ urządzenia (Product name and type):	**nadajnik typu 736 670-A oraz odbiornik typu 736 671-A.**
Wersje (Variants):	**nadajnik typu 736 716-A oraz odbiornik typu 736 680-A,**
Producent (Manufacturer):	**VALEO ELECTRONIQUE** **2, avenue Fernand Pouillon; 94042 CRETEIL Cedex; France.**
Przeznaczenie (Application):	system zdalnego sterowania zamkami samochodu, nadajnik wykonany jako ruchome, noszone urządzenie radiowe bliskiego zasięgu, komplementarne z odbiornikiem montowanym na stałe wewnatrz samochodu.

Prohlášení o shodě

rádiového zařízení s ustanoveními nařízení vlády č. 426/2000 Sb., kterým se stanoví technické požadavky na rádiová a na telekomunikační koncová zařízení.

[výrobce / dovozce]:	*Toyota Motor Czech s.r.o.* *Šafránkova 1, 155 00 Praha 5* *IČO : 60 19 84 35*

tímto prohlašuje, že výrobek

druh, kód:	*Povelové a zabezpečovací zařízení automobilů, kód: 5732/* *Zařízení pro zabezpečení automobilů < 27 MHz , kód: 5832*
typové označení:	*TX 736670-A (or Variant 736716-A) & RX 736671-A (or Variant 736680-A)/TCX 736661-A*
specifikace:	*Transmitter & Receiver/Transceiver system*
výrobce:	*Valéo Electronique, 2 avenue Fernand Pouillon, 94042 Créteil Cedex - France*
pásmo přeladitelnosti:	*433.92 MHz Fixed ± 125 KHz / 134 KHz ± 1.35 KHz*
vf výkon	*3.1 µW / -5.0 dBµA/m at 10 meters*
pásmo pracovních kmitočtů:	*433.92 MHz „1 kanál" / 134 KHz „1 kanál"*
kanálová rozteč:	------
druh vysílání:	*52K0K1D / 22K7K1D*
druh modulace:	*AM*
účel použití:	*Klíčenka dálkového ovládání dveří automobilu/Zabezpečení automobilů (System)*

splňuje požadavky Generální licence Českého telekomunikačního úřadu č. GL – *30*/R/2000, dále splňuje požadavky těchto norem a předpisů, příslušných pro daný druh zařízení:

rádiové parametry:	*ČTN PI – EN 300220–1 (9/2000) ; EN 300330-2 (6/2001)*
EMC:	*ČTN PI – EN 301489 Parts 1 & 3 (8/2000)*
elektrická bezpečnost:	*ČTN PI – EN 60950 (2000)*

a že je bezpečný za podmínek obvyklého použití. Shoda byla posouzena v souladu s § 3, bod 1, písm. a, b)*]*, příloha 3 nařízení vlády č. 426/2000 Sb., kterým se stanoví technické požadavky na rádiová a na telekomunikační koncová zařízení.

Prohlášení o shodě je vydáváno na základě těchto podkladů:

Zkušební protokol č. **99317430 , 99317530 , 99314030 (*rádiových parametrů*) ; 99317420, 99317520, 99314020 (*EMC*) ; 99317450, 99317550, 99314050 (*el. bezpečnosti*)**, vydaný akreditovanou laboratoří č. ***Telefication bv (č. Sterlab L021), P.O. Box 60004, 6800 JA Arnhem, the Netherlands.***

Toto prohlášení je vydáno na výhradní odpovědnost výrobce (dovozce).

V PRAZE dne 25. 3. 2002

PETR STANĚK
SERVICE MANAGER

Kontaktní adresa, telefon, fax, e-mail

TOYOTA
TOYOTA MOTOR CZECH spol. s r.o.
Šafránkova 1238, 155 00 Praha 5
Tel.: 3309 9800, Fax: 3309 9890
DIČ: 005-60198435

ROYAUME DU MAROC
LE PREMIER MINISTRE

ANRT

AGENCE NATIONALE DE RÉGLEMENTATION DES TÉLÉCOMMUNICATIONS

المملكة المغربية
الوزير الأول

Désignation	Marque	Type	Fabricant
Emetteur	Valeo	736 670-A	VALEO ELECTRONIQUE

NUMERO D'AGREMENT: MR 887 ANRT 2002

ROYAUME DU MAROC
LE PREMIER MINISTRE

ANRT

AGENCE NATIONALE DE RÉGLEMENTATION DES TÉLÉCOMMUNICATIONS

المملكة المغربية
الوزير الأول

Désignation	Marque	Type	Fabricant
Récepteur	Valeo	736 680-A	VALEO ELECTRONIQUE

NUMERO D'AGREMENT: MR 890 ANRT 2002.

Sidodörrar—

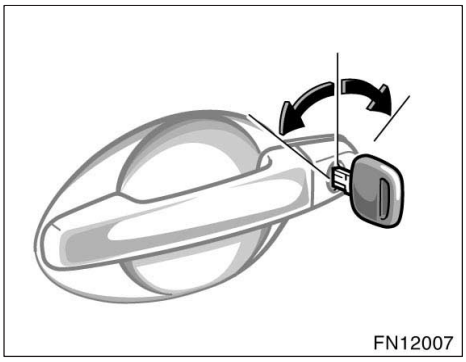

LÅSA OCH LÅSA UPP MED NYCKEL

Sätt i nyckeln i nyckelhålet och vrid om.

Låsa: Vrid nyckeln framåt.
Låsa upp: Vrid nyckeln bakåt.

Utom när tändningen är i ”ON”–läge—

Utan dubbelsidigt låssystem: Alla sidodörrarna och bakluckan/bakdörren låses och låses upp samtidigt med förardörren.

Med dubbelsidigt låssystem: Alla sidodörrarna och bakluckan/bakdörren låses samtidigt med förardörren.

När förardörren är öppen kan alla dörrarna inte låsas samtidigt med nyckel.

När alla sidodörrarna och bakluckan/bakdörren låses upp samtidigt antingen med nyckel (bilar utan dubbelsidigt låssystem) eller fjärrkontroll tänds kupébelysningen fram och tändningslåsbelysningen. De lyser i cirka 15 sekunder och slocknar därefter. (Se ”Kupébelysning fram och läslampor” på sid 121 och ”Tändningslåsbelysning” på sid 123 i del 1–5.)

Bilar med stöldskydd—
Stöldlarmet ljuder om du låser upp en dörr med nyckeln när stöldskyddet är aktiverat. (Se ”Stöldskydd” på sid 53 i den här delen.)

När stöldskyddssystemet för bagagerummet är aktiverat kan bakluckan inte låsas upp samtidigt med förardörren. Se ”—Stöldskyddssystem för bagagerummet” på sid 47 i den här delen.

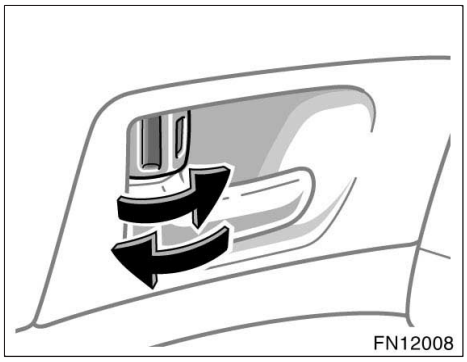

LÅSA OCH LÅSA UPP MED LÅSKNAPPEN PÅ INSIDAN

Använd låsknappen.

Låsa: Tryck knappen framåt.
Låsa upp: Drag knappen bakåt.

Modeller med dubbelt låssystem—
Om ett lås med dubbelsidig låsning är låst kan dörren varken öppnas med det utvändiga eller det invändiga dörrhandtaget. (Se ”—Dubbelsidigt låssystem” på sid 40 i den här delen.)

När förardörren är låst kan den öppnas med det invändiga dörrhandtaget, även om låsknappen är i låst läge.

Om du vill låsa dörren utifrån—

Bakdörrar—Tryck låstangenten till låst läge och stäng dörren.

Framsätespassagerarens dörr—Tryck låstangenten till låst läge och stäng dörren medan du håller upp det yttre dörrhandtaget.

Förardörr—
Med dubbelt låssystem: Låstangenten på insidan kan inte tryckas till låst läge medan förardörren är öppen. Lås förardörren utifrån med nyckeln eller fjärrkontrollnyckeln.

Utan dubbelsidigt låssystem: Tryck låstangenten till låst läge och stäng dörren. Kontrollera att du inte har glömt nycklarna i bilen.

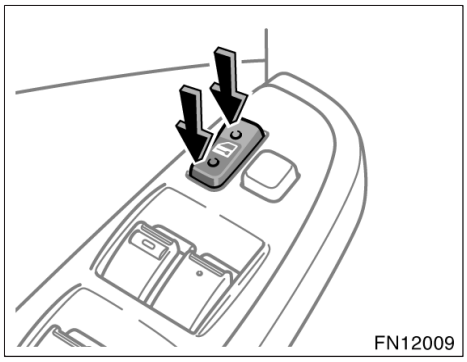

LÅSA OCH LÅSA UPP MED CENTRALLÅSTANGENTEN

Tryck på tangenten.

Låsa: Tryck på tangentens framkant.
Låsa upp: Tryck på tangentens bakre kant.

Alla sidodörrarna och bakluckan/bakdörren låses eller låses upp samtidigt.

Om du gör något av följande medan startnyckeln är i ”ACC”– eller ”LOCK”–läge eller om startnyckeln är urtagen kan ingen av sidodörrarna eller bakluckan/bakdörren låses upp med centrallåstangenten.

- Lås alla sidodörrarna och bakluckan/bakdörren med fjärrkontrollnyckeln.
- Utan dubbelsidigt låssystem; Tryck låstangenten på förardörren till låst läge och stäng förardörren.
- Lås alla sidodörrarna och bakluckan/bakdörren samtidigt med förardörren.

Centrallåstangenten kan aktiveras på följande sätt.

- Vrid startnyckeln till ”ON”.
- Lås upp alla sidodörrarna och bakluckan/bakdörren samtidigt med förardörren.
- Lås upp alla sidodörrarna och bakluckan/bakdörren med fjärrkontrollnyckeln.
- Lås upp förardörren med den invändiga låsknappen och lås därefter upp alla sidodörrarna med centrallåstangenten.

När stöldskyddssystemet för bagagerummet är aktiverat kan bakluckan inte låsas upp med låstangenten på förardörren. Se ”—Stöldskyddssystem för bagagerummet” på sid 47 i den här delen.

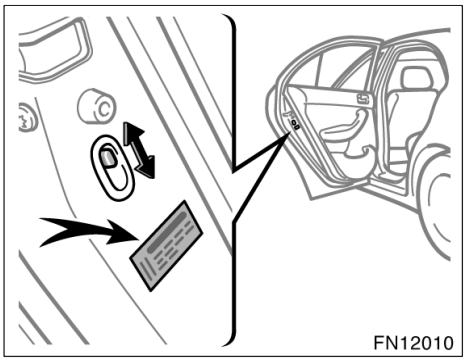

BARNSÄKRA LÅS PÅ BAKDÖRRAR

Skjut spärren till ”LOCK”–läget som dekalen visar.

När det barnsäkra låset är aktiverat kan bakdörren inte öppnas med det invändiga dörrhandtaget. Vi rekommenderar att du använder barnspärren om du har småbarn i bilen.

⚠ VARNING

- **Kontrollera att dörrarna är stängda innan du kör iväg.**
- **Använd de barnsäkra låsen om du har småbarn i baksätet, så att de inte kan råka öppna dörrarna under körning.**
- **Om dörrarna lämnas olåsta under körning kan de snabbare öppnas utifrån för att underlätta hjälp om du råkar ut för en olycka.**

—Dubbelt låssystem

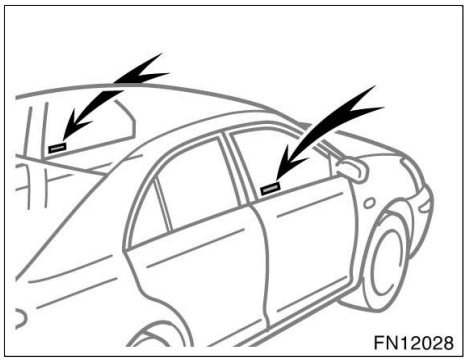

Det dubbelsidiga låssystemet är ett stöldskydd. Dekaler på de främre sidorutorna visar att bilen har dubbelsidigt låssystem. Systemet aktiveras när du låser alla sidodörrarna med fjärrkontrollnyckeln. När det dubbelsidiga låssystemet är aktiverat kan ingen av sidodörrarna låsas upp inifrån eller utifrån.

⚠ VARNING

Det dubbelsidiga låssystemet får aldrig aktiveras medan det finns människor i bilen eftersom sidodörrarna inte kan öppnas inifrån bilen. Tryck på fjärrkontrollnyckelns ”UNLOCK”–del om du skulle låsa dörrarna av misstag.

AKTIVERA SYSTEMET

1. Vrid startnyckeln till ”LOCK”–läge och ta bort den.
2. Be alla passagerarna att stiga ur bilen.
3. Öppna och stäng förardörren. Kontrollera att alla sidodörrarna och bakluckan/bakdörren verkligen är låsta.
4. Tryck TVÅ GÅNGER på fjärrkontrollnyckelns ”LOCK”–del inom 5 sekunder.

   Bil med stöldskydd—
   Stöldskyddssystemet aktiveras samtidigt. (Se ”Stöldskydd” på sid 53 i den här delen.)

   Systemet kan inte aktiveras förrän du använder fjärrkontrollnyckeln.

   Bilens körriktningsvisare blinkar en gång för varje gång du trycker på ”LOCK”–delen.

FRÅNKOPPLING AV SYSTEMET

Tryck på fjärrkontrollnyckelns ”UNLOCK”–del.

Bilens körriktningsvisare blinkar två gånger för att bekräfta att systemet är inaktiverat.

Du kan öppna förardörren med nyckel om batteriet i fjärrkontrollnyckeln är slut. Dock kommer stöldlarmet att gå igång. (Se ”Stöldskydd” på sid 53 i den här delen.)

KONTROLLERA SYSTEMET (bil utan stöldskydd)

1. Öppna alla fönster.
2. Vrid startnyckeln till ”LOCK”–läge och ta bort den.
3. Be alla passagerarna att stiga ur bilen.
4. Öppna och stäng förardörren. Kontrollera att alla sidodörrarna och bakluckan verkligen är låsta.
5. Tryck TVÅ GÅNGER på fjärrkontrollnyckelns ”LOCK”–del inom 5 sekunder.
6. Försök att låsa upp alla sidodörrarna inifrån.

   Den invändiga låsknappen bör återgå till låst läge.

7. Tryck på fjärrkontrollnyckelns ”UNLOCK”–del och kontrollera att systemet är inaktiverat.

Om systemet inte fungerar som det skall bör du uppsöka en auktoriserad Toyota–återförsäljare eller –verkstad eller annan verkstad med motsvarande kvalifikationer och utrustning för kontroll.

KONTROLLERA SYSTEMET (bil med stöldskydd)

1. Öppna alla fönster.
2. Vrid startnyckeln till ”LOCK”–läge och ta bort den.
3. Be alla passagerarna att stiga ur bilen.
4. Tryck på rörelsedetektorns urkopplingsknapp. Säkerhetsindikeringslampan blinkar snabbt. Avsluta steg 5 inom 5 minuter.
5. Stäng alla sidodörrarna och bakluckan/bakdörren, tryck TVÅ GÅNGER på fjärrkontrollnyckelns ”LOCK”–del inom 5 sekunder.

   Det dubbla låssystemet och stöldskyddet är nu aktiverade utan att rörelsedetektorn aktiveras. (Se ”Stöldskydd” på sid 53 i den här delen.)
6. Försök att låsa upp alla sidodörrarna inifrån.

   Den invändiga låsknappen bör återgå till låst läge.
7. Tryck på fjärrkontrollnyckelns ”UNLOCK”–del och kontrollera att systemet är inaktiverat.

Om systemet inte fungerar som det skall bör du uppsöka en auktoriserad Toyota–återförsäljare eller –verkstad eller annan verkstad med motsvarande kvalifikationer och utrustning för kontroll.

Elektriska fönsterhissar

Fönstren kan öppnas och stängas med reglagen i respektive sidodörr.

Tändningen måste stå i ”ON” läge.

Om motorn är avstängd: Om båda framdörrarna är stängda fungerar elfönsterhissarna i cirka 43 sekunder, även efter det att tändningen har stängts av. De upphör att fungera när någon av framdörrarna öppnas.

Klämningsskydd: När fönstret stängs automatiskt eller när tändningen är avstängd, stoppas fönstret och öppnas igen om något fastnar mellan rutan och fönsterkarmen.

Om man råkar stöta till rutan kan funktionen utlösas även om inget har fastnat i fönstret.

Om elfönsterhissen inte fungerar automatiskt eller om klämskyddet inte fungerar som det skall, kan du normalisera elfönsterhissen med tangenten på den aktuella dörren.

Normalisering av elfönsterhiss:

1. Medan elfönsterhissen rör sig antingen uppåt eller nedåt kopplar du bort batteriet. Koppla därefter tillbaka det.
2. Drag upp tangenten tills fönstret stängs och håll kvar tangenten i 2 sekunder.

Kontrollera att det går att öppna och stänga fönstret automatiskt. Om elfönsterhissen inte fungerar som den skall bör du låta kontrollera den av en auktoriserad Toyota–återförsäljare eller –verkstad eller annan verkstad med motsvarande kvalifikationer och utrustning.

⚠ VARNING

- **Försök aldrig att aktivera klämskyddet genom att avsiktigt placera någon kroppsdel mellan rutan och fönsterkarmen.**
- **Klämskyddet kan sättas ur funktion om något fastnar i fönstret strax innan det stängs helt.**

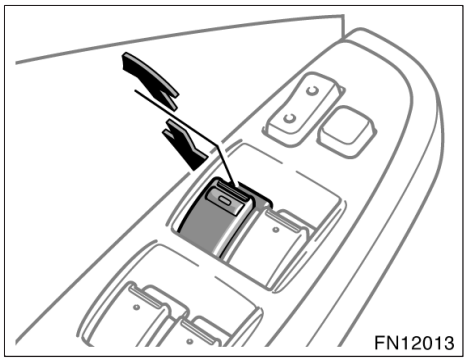

ÖPPNA OCH STÄNGA FÖNSTRET PÅ FÖRARSIDAN

Använd reglaget i förarens dörr.

Normal användning: Fönstret rör sig så länge du håller in tangenten.

Öppna: Tryck lätt på tangenten.
Stänga: Drag tangenten lätt uppåt.

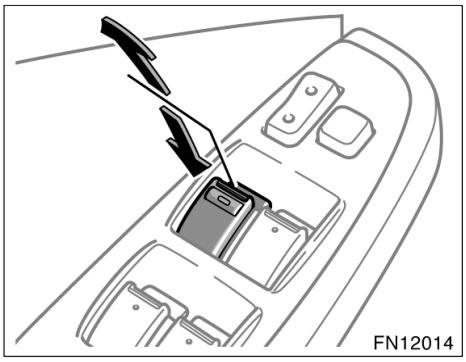

Automatisk funktion: Tryck ned eller drag upp tangenten helt och släpp den. Fönstret kommer då att öppnas eller stängas helt. Du kan stoppa fönstret halvvägs genom att föra reglaget lätt uppåt eller nedåt och släppa det.

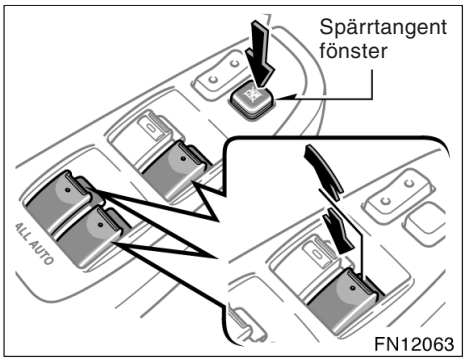

Med elfönsterhissar bak

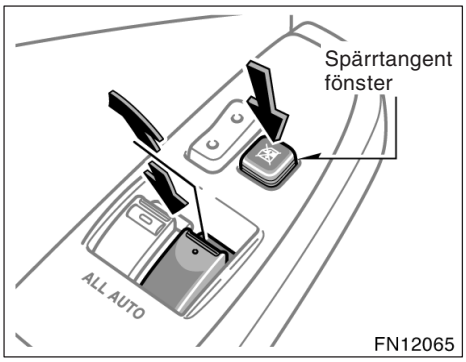

Utan elfönsterhissar bak

ÖPPNA OCH STÄNGA FÖNSTRET PÅ PASSAGERARSIDORNA

Använd tangenten på respektive passagerardörr eller tangenterna på förardörren för att öppna eller stänga passagerarnas fönster.

Normal användning: Fönstret rör sig så länge du håller in tangenten.

Öppna: Tryck lätt på tangenten.
Stänga: Drag tangenten lätt uppåt.

Om du trycker in spärrtangenten i förardörren kan fönstren i sidodörrarna varken öppnas eller stängas.

Indikeringslampor i tangenterna visar vilka tangenter som kan användas.

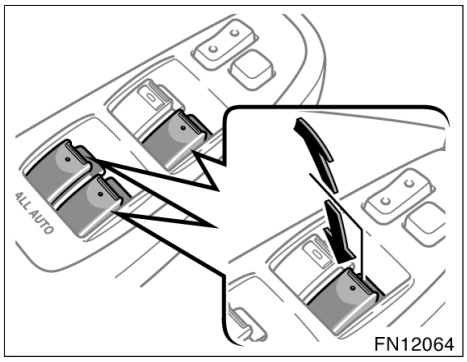

Med elfönsterhissar bak

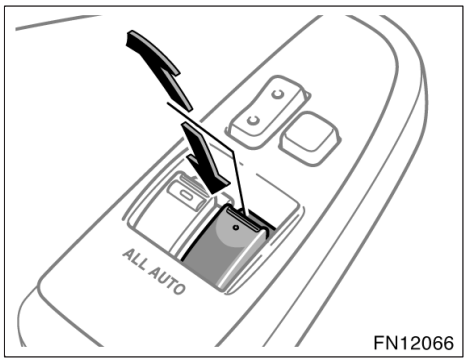

Utan elfönsterhissar bak

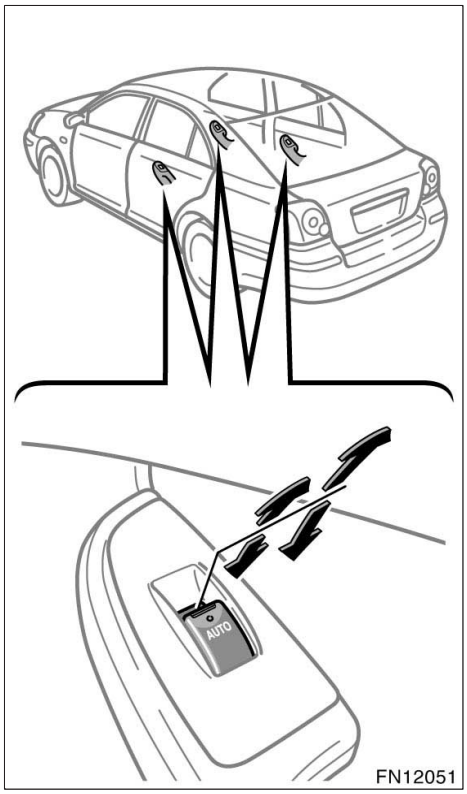

Med elfönsterhissar bak

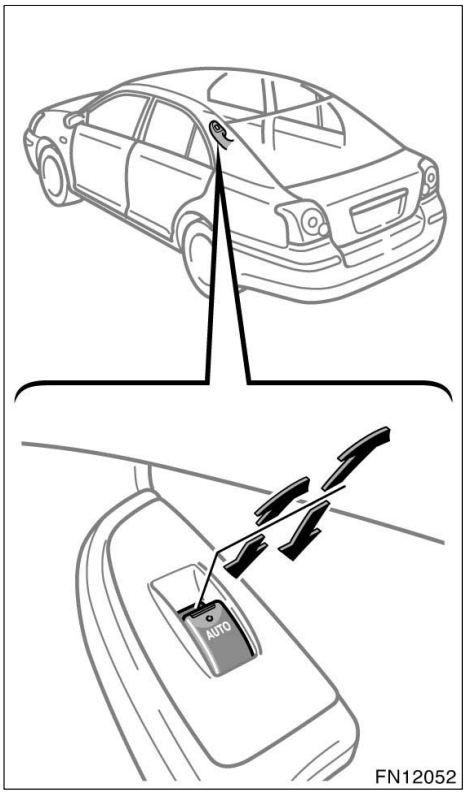

Utan elfönsterhissar bak

Automatisk funktion: Tryck ned eller drag upp tangenten helt och släpp den. Fönstret kommer då att öppnas eller stängas helt. Du kan stoppa fönstret halvvägs genom att föra reglaget lätt uppåt eller nedåt och släppa det.

⚠ VARNING

Observera följande för att undvika allvarliga personskador.

- **Kontrollera att ingen är nära fönstren innan du stänger dem med fönsterhissfunktionen. Kontrollera också att passagerarnas händer, huvud och andra kroppsdelar är fullständigt inuti bilen. Om någon fastnar med hals, huvud eller händer i ett fönster finns det risk för svåra eller livshotande skador. Fönsterhissarna skall alltid hanteras med gott omdöme.**
- **Låt aldrig små barn använda fönsterhissreglagen utan tillsyn. Spärra fönsterhissarna med fönsterlåstangenten när det finns barn i bilen.**
- **Kontrollera att du har tagit ur startnyckeln när du lämnar bilen.**
- **Lämna aldrig någon (speciellt inte småbarn) ensamma i bilen, och absolut inte om nyckeln sitter i tändningslåset. Annars kan han/hon använda reglagen till elfönsterhissarna och riskera att fastna i fönstret. Personer som lämnas ensamma i bilen (speciellt små barn) kan orsaka svåra olyckor.**

Baklucka (4–dörrars)

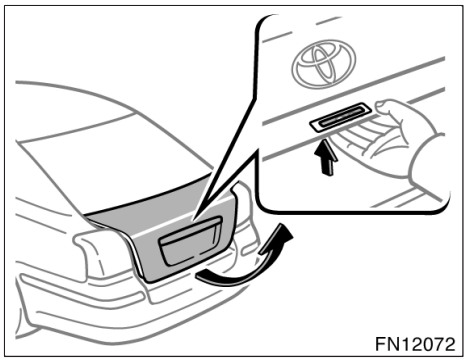

Öppna bakluckan utifrån genom att trycka ned öppnaren och lyft upp bakluckan.

Bakluckan kan öppnas när bilen står still.

Bakluckan kan låsas och låsas upp på följande sätt.

- Öppna och stäng med centrallåstangenten. (Se ”Sidodörrar” på sid 37 i den här delen.)
- Använd den trådlösa fjärrkontrollen. (Se ”—Låsa upp baklucka/bakdörr” på sid 27 i detta avsnitt.)
- Öppna/stäng förardörren med en nyckel. (Se ”Sidodörrar” på sid 37 i den här delen.)

Om bilens batteri kopplas bort och kopplas in igen låses bakluckan automatiskt. Kontrollera att du inte har glömt nycklarna i bilen.

Avsnittet ”Säkerhetsanvisningar vid lastning” på sid 259 i del 2 innehåller säkerhetsanvisningar vid lastning av bilen.

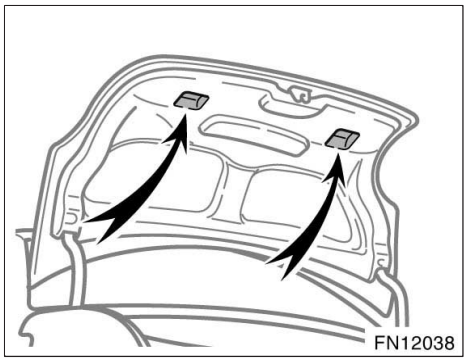

Stäng bakluckan med hjälp av det invändiga handtaget.

Stäng bakluckan genom att fälla ner den och trycka på den så att den stängs. Försök att dra bakluckan uppåt för att kontrollera att den är ordentligt stängd.

Känn efter att bakluckan är ordentligt stängd.

Avsnittet ”Säkerhetsanvisningar vid lastning” på sid 259 i del 2 innehåller säkerhetsanvisningar vid lastning av bilen.

⚠ VARNING

Bakluckan skall vara stängd under färd. Den måste vara stängd, för att förhindra att saker ramlar ut och att avgaser sugs in i bilen.

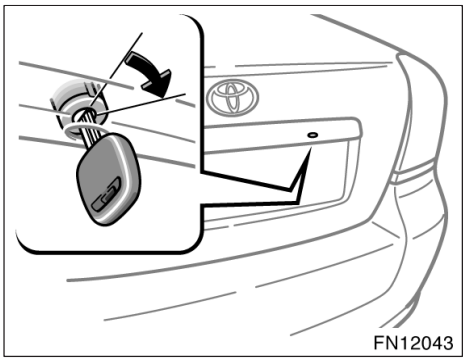

Om baklucksöppnaren eller fjärrkontrollnyckeln inte fungerar kan du öppna bakluckan med huvudnyckeln.

Sätt i huvudnyckeln och vrid den medurs för att låsa upp bakluckan.

—Stöldskydd för bagagerummet

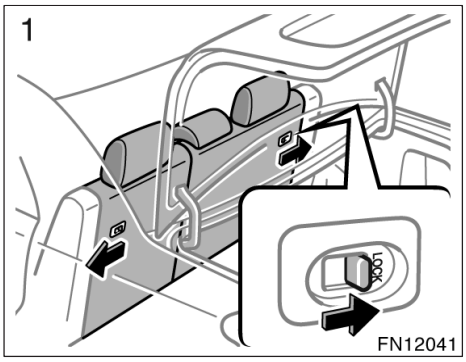

Det här systemet inaktiverar centrallås– och fjärrkontrollfunktionerna så att saker som är inlåsta i bagagerummet är skyddade.

1. **Endast modeller med nedfällbart baksäte—Tryck ner säkerhetsspakarna för att spärra ryggstödet.**

När ryggstödet är spärrat, kontrollera att det är säkert spärrat genom att försöka att fälla ner det, annars kan någon komma in i bagagerummet.

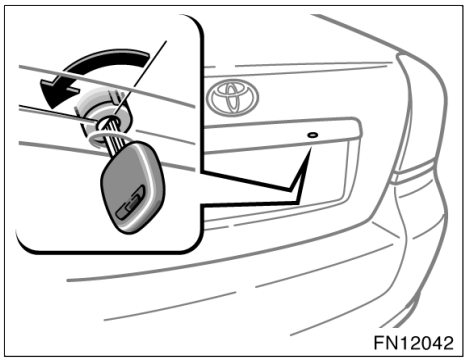

2. **Sätt i huvudnyckeln och vrid den moturs när du har stängt bakluckan. Detta inaktiverar upplåsningsfunktionen i centrallåset eller fjärrkontrollen.**

Försök att dra bakluckan uppåt för att kontrollera att den är ordentligt låst.

Bakdörr (5–dörrars och Touring)

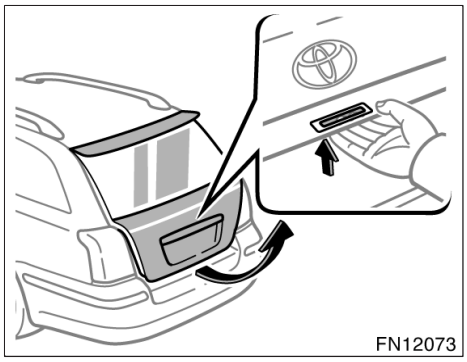

Öppna bakluckan utifrån genom att trycka ned dörröppnaren och lyft upp bakluckan.

Bakdörren kan öppnas när bilen står still.

Bakdörren kan låsas och låsas upp på följande sätt.

- Öppna och stäng med centrallåstangenten. (Se ”Sidodörrar” på sid 37 i den här delen.)
- Använd den trådlösa fjärrkontrollen. (Se ”—Låsa upp baklucka/bakdörr” på sid 27 i detta avsnitt.)
- Öppna/stäng förardörren med en nyckel. (Se ”Sidodörrar” på sid 37 i den här delen.)

Om bilens batteri kopplas bort och kopplas in igen låses bakdörren automatiskt. Kontrollera att du inte har glömt nycklarna i bilen.

Avsnittet ”Säkerhetsanvisningar vid lastning” på sid 259 i del 2 innehåller säkerhetsanvisningar vid lastning av bilen.

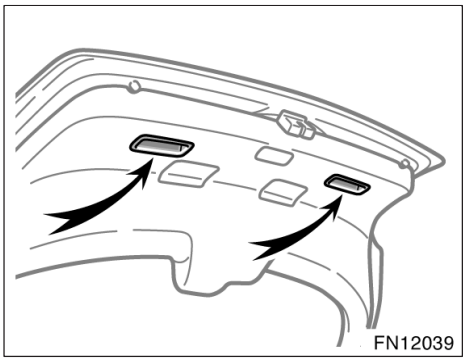

Kombisedan

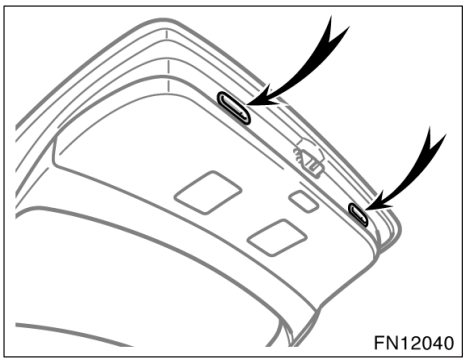

Kombi

Stäng bakdörren med hjälp av det invändiga handtaget.

Stäng bakdörren genom att fälla ner den och trycka på den så att den stängs. Försök att dra upp bakdörren för att kontrollera att den är ordentligt stängd.

Känn efter att bakdörren är ordentligt stängd.

Avsnittet ”Säkerhetsanvisningar vid lastning” på sid 259 i del 2 innehåller säkerhetsanvisningar vid lastning av bilen.

⚠ VARNING

Håll alltid bakdörren stängd under färd. Den måste vara stängd, för att förhindra att saker ramlar ut och att avgaser sugs in i bilen.

OBSERVERA

Undvik skada på bakdörrens dämpare genom att inte utöva onödig kraft på dem, måla dem inte och se till att inget smuts eller liknande fastnar på dem.

—Om öppnaren inte aktiveras (kombisedan)

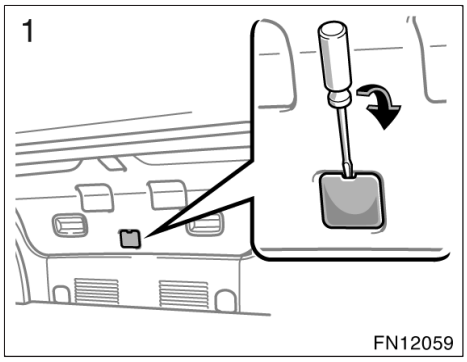

Om handtaget till bakdörren är ur funktion kan du öppna den från insidan.

Öppna bakluckan inifrån så här:

1. Tag bort kåpan med en platt skruvmejsel.

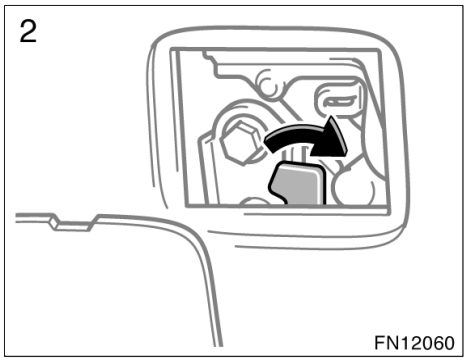

Vänsterstyrda bilar

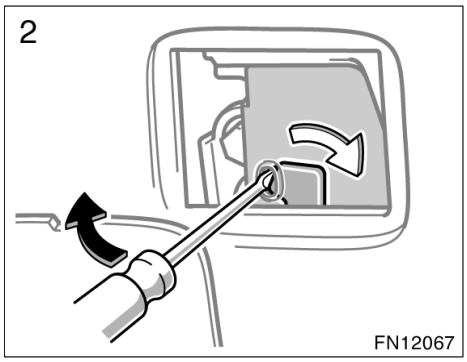

Högerstyrda bilar

2. Vänsterstyrda modeller—Tryck spaken åt höger.

   Högerstyrda modeller—För in en skruvmejsel med platt blad eller motsvarande i hålet i locket och tryck spaken åt höger.

Låt en auktoriserad Toyota–återförsäljare eller –verkstad eller annan verkstad med motsvarande kvalifikationer kontrollera eller reparera bilen om baklucksöppnaren inte fungerar.

—Om öppnaren inte aktiveras (kombi)

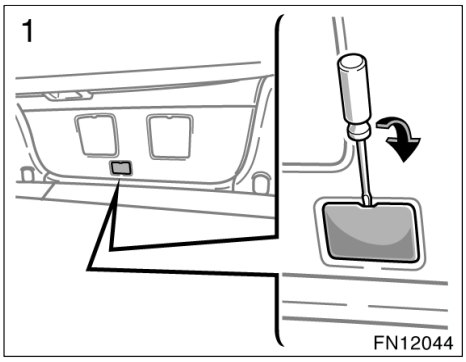

Om handtaget till bakdörren är ur funktion kan du öppna den från insidan.

Öppna bakluckan inifrån så här:

1. Tag bort kåpan med en platt skruvmejsel.

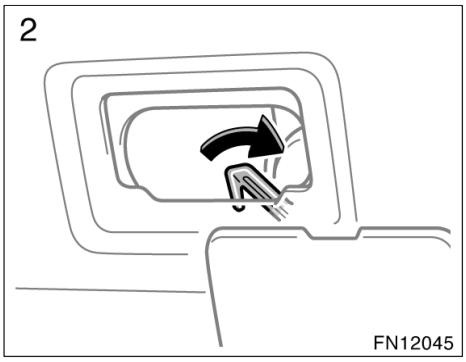

Vänsterstyrda bilar

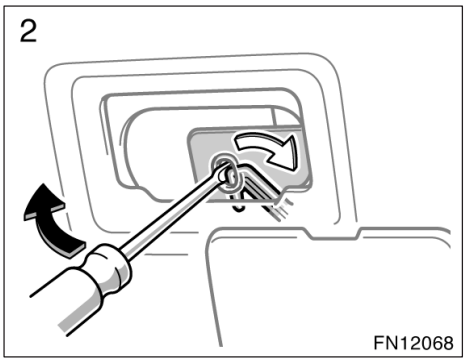

Högerstyrda bilar

2. Vänsterstyrda modeller—Tryck spaken åt höger.

   Högerstyrda modeller—För in en skruvmejsel med platt blad eller motsvarande i hålet i locket och tryck spaken åt höger.

Låt en auktoriserad Toyota–återförsäljare eller –verkstad eller annan verkstad med motsvarande kvalifikationer kontrollera eller reparera bilen om baklucksöppnaren inte fungerar.

Motorhuv

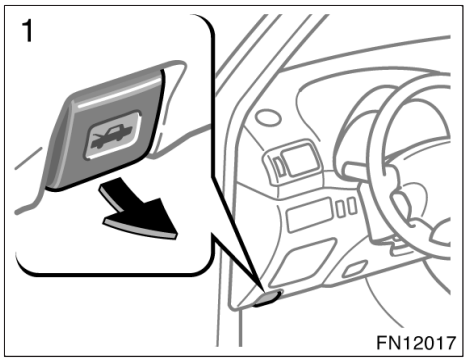

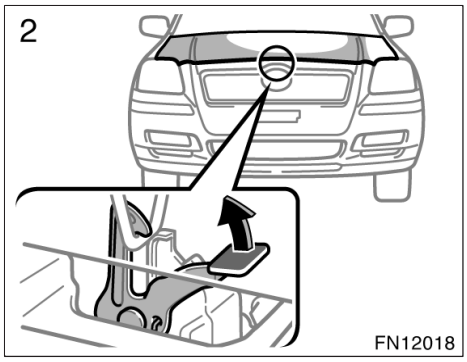

Öppna motorhuven:

1. **Drag i motorhuvspärren. Motorhuven öppnas en bit.**
2. **Ställ dig framför bilen, drag upp spärren och lyft upp huven.**

⚠ VARNING

Kontrollera att motorhuven är säkert stängd innan du börjar köra. Om motorhuven flyger upp under körning kan det leda till en olycka.

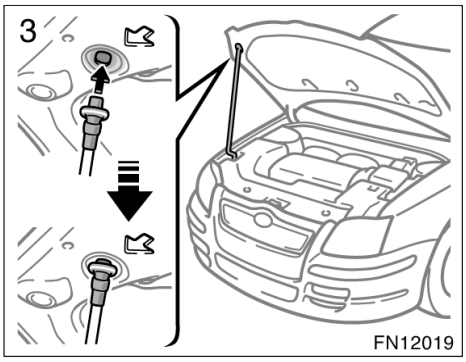

3. Ställ upp motorhuven genom att sätta in stödstaget i urtaget i huven.

Kontrollera att du inte har glömt några verktyg, trasor eller dylikt innan du stänger huven. Lägg ned och sätt fast stödstaget i sin hållare så att det inte ligger och skramlar. Fäll ner huven och släpp den så att den låser ordentligt. Tryck lätt på framkanten för att stänga den, om det behövs.

⚠ VARNING

Kontrollera att stödstaget är noga fastsatt i sin hållare och hindrar huven från att ramla ner på ditt huvud eller kropp.

Stöldskydd

För att försvåra för biltjuvar är systemet konstruerat så, att det ger larmsignaler om någon av sidodörrarna, bakluckan/bakdörren eller motorhuven öppnas med våld, om batteriet kopplas från eller till, om en ledning kapas eller om någon tränger sig in i bilen medan den är låst.

Larmsignalen ljuder intermittent. Samtidigt blinkar alla blinkers och takbelysningen fram tänds.

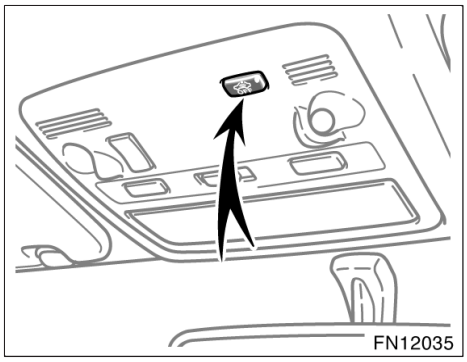

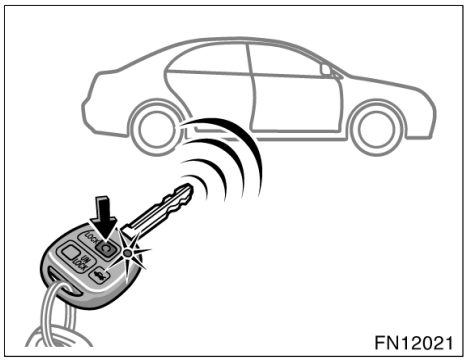

URKOPPLING AV RÖRELSEDETEKTOR

Rörelsedetektorn kan kopplas bort för att undvika falsklarm, som kan uppstå i något av följande fall:

- Ett barn eller ett husdjur är kvar i bilen.
- Ett fönster eller takluckan är öppna.
- Om bilen är parkerad på en bullrig plats eller på en takparkering.
- Om bilens kaross eller fönsterrutor utsätts för en kraftig stöt utifrån. (t.ex. i en högtrycksbiltvätt)
- Om bilen transporteras med bilfraktare.

Urkoppling av rörelsedetektor

1. Tryck på knappen på konsol i taket.

Indikeringslampan på instrumentpanelen blinkar snabbt i 5 minuter.

2. Aktivera stöldlarmet medan indikeringslampan blinkar.

Rörelsedetektorn är urkopplad så länge systemet är aktiverat.

AKTIVERA SYSTEMET

1. Vrid startnyckeln till ”LOCK”–läge och ta bort den.

Indikeringslampan börjar blinka när nyckeln tas ur tändningslåset. (Se ”Startspärr” på sid 20 i detta avsnitt.)

2. Be alla passagerarna att stiga ur bilen.
3. Stäng och lås alla sidodörrarna, bakluckan/bakdörren och motorhuven med fjärrkontrollnyckeln.

Indikeringslampan lyser fortfarande när alla sidodörrarna, bakluckan/bakdörren och motorhuven är stängda och låsta.

Systemet aktiveras automatiskt efter 30 sekunder. När systemet är inställt börjar stöldskyddsindikatorn på instrumentpanelen blinka igen.

4. Kontrollera att indikeringslamporna blinkar innan du lämnar bilen.

⚠ VARNING

Det dubbelsidiga låssystemet får aldrig aktiveras medan det finns människor i bilen eftersom ingen av dörrarna kan öppnas inifrån bilen. Tryck på fjärrkontrollens ”UNLOCK”–del om du skulle låsa dörrarna av misstag.

Koppla bort systemet

Systemet kopplas ur inom 30 sekunder innan det aktiveras automatiskt under någon av följande förutsättningar:

- Någon av sidodörrarna, motorhuven och bakluckan/bakdörren öppnas.
- Någon av sidodörrarna eller bakluckan/bakdörren låses upp.
- När startnyckeln sätts in i tändningslåset.
- Om batteriet ansluts igen.

NÄR SYSTEMET ÄR AKTIVERAT

Utlösning av larmet

Larmet går igång under följande förutsättningar:

- Någon av sidodörrarna låses upp eller öppnas utan fjärrkontrollnyckeln, eller om bakluckan/bakdörren eller motorhuven öppnas med våld.
- Om batteriet kopplas bort och sedan ansluts igen.
- Om tändningslåset är tjuvkopplat.
- Om någon eller något rör sig inne i bilen medan rörelsedetektorn är aktiverad.

Indikeringslampan tänds när systemet aktiveras.

Om larmet är aktiverat och fjärrkontrollnyckeln inte sitter i tändningslåset kommer alla sidodörrarna och bakluckan/bakdörren att låsas igen automatiskt.

Larmet stängs automatiskt av och indikeringslampan börjar blinka igen efter 28 sekunder.

Återaktivering av larmet

När systemet är aktiverat kommer att automatiskt återaktiveras efter det att larmet har slutat.

Larmet aktiveras igen under samma förutsättningar som beskrivs i ”Aktivering av systemet”.

Avbryta larmet

Lås upp någon av sidodörrarna och bakluckan/bakdörren med fjärrkontrollnyckeln.

Om batteriet blivit urladdat på grund av att bilen inte använts på länge och batteriet laddas eller byts ut kommer larmet gå igång. Om detta inträffar skall du genast låsa upp någon av sidodörrarna eller bakluckan/bakdörren med fjärrkontrollnyckeln för att stoppa larmet.

TESTA SYSTEMET

1. Öppna alla fönster.
2. Koppla ur rörelsedetektorn enligt ovanstående beskrivning.
3. Aktivera systemet enligt ovanstående beskrivning. Sidodörrarna och bakluckan/bakdörren bör låsas med fjärrkontrollnyckeln. Vänta tills indikeringslampan slocknar eller börjar att blinka.
4. Lås upp någon av sidodörrarna inifrån. Larmet skall nu gå igång.
5. Stoppa larmet enligt ovanstående beskrivning.
6. Upprepa samma sak för de andra dörrarna och motorhuven. När du testar motorhuven, kontrollera då också att systemet är aktiverat om batteriet kopplas bort och därefter ansluts igen.

Om systemet inte fungerar som det skall bör du uppsöka en auktoriserad Toyota–återförsäljare eller –verkstad eller annan verkstad med motsvarande kvalifikationer och utrustning för kontroll.

KONTROLLERA RÖRELSEDETEKTORN

1. Öppna alla fönster.
2. Aktivera systemet enligt ovanstående beskrivning. Sidodörrarna och bakluckan/bakdörren bör låsas med fjärrkontrollnyckeln. Vänta tills indikeringslampan slocknar eller börjar att blinka.
3. Sätt in handen genom det öppna fönstret, håll den nära förarsätet och drag sedan tillbaka den. Larmet skall nu gå igång.
4. Stoppa larmet enligt ovanstående beskrivning.

Om systemet inte fungerar som det skall bör du uppsöka en auktoriserad Toyota–återförsäljare eller –verkstad eller annan verkstad med motsvarande kvalifikationer och utrustning för kontroll.

Tanklock—

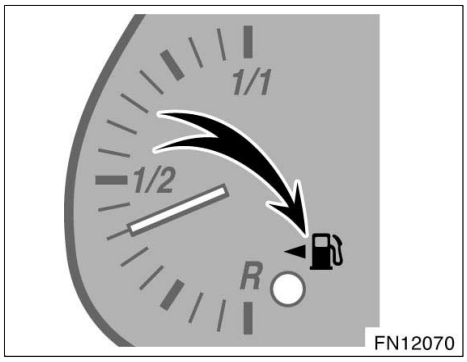

Symbolen visar att tankluckan finns på bilens vänstra sida.

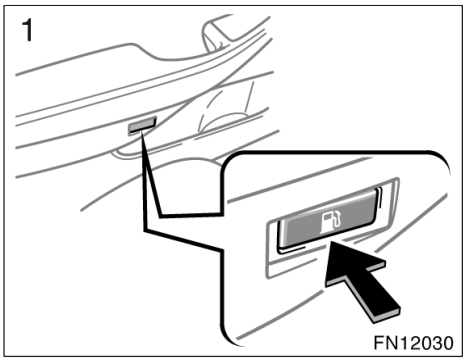

1. **Tryck på strömställaren för att öppna tanklocket.**

   Stäng av motorn vid tankning.

⚠ VARNING

- **Rök inte, använd inte öppen eld och undvik gnistbildning under tankningen. Bränsleångor är brandfarliga.**
- **Tag inte bort tanklocket för snabbt när du öppnar det. Om det är varmt ute kan trycket i tanken göra att bränslet sprutar ut ur påfyllningsröret om locket plötsligt tas bort.**

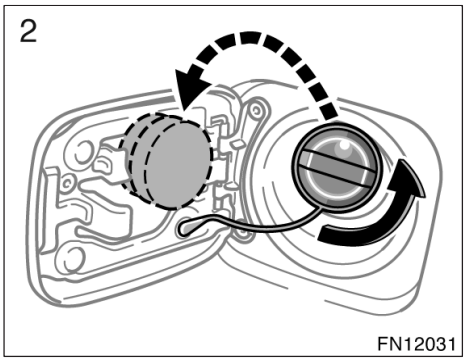

2. **Tag bort tanklocket genom att långsamt vrida det moturs. Gör en kort paus innan du tar bort locket. Häng locket på hållaren i luckan.**

Ofta hörs ett lätt väsljud när man tar bort tanklocket. Skruva locket medsols tills det klickar till när du har tankat klart.

⚠ VARNING

- **Kontrollera att locket är väl fastskruvat för att undvika bränslespill vid en eventuell olycka.**
- **Tanklocket är avsett att reglera trycket i bränsletanken. Därför rekommenderar Toyota användning av Toyota originaltanklock. Annat tanklock av motsvarande kvalitet kan även användas.**

—Om öppningen inte aktiveras

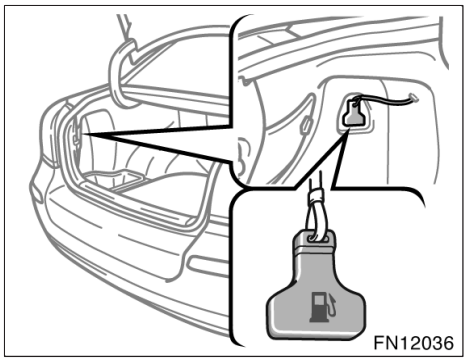

Sedan

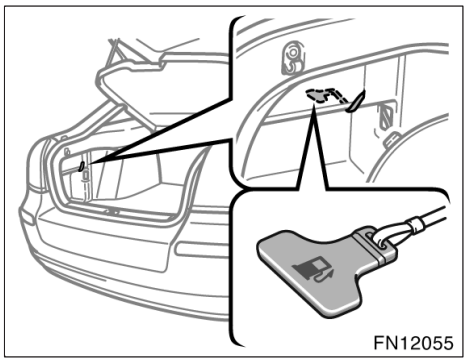

Kombisedan

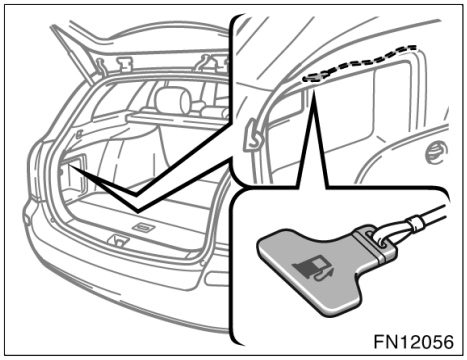

Kombi

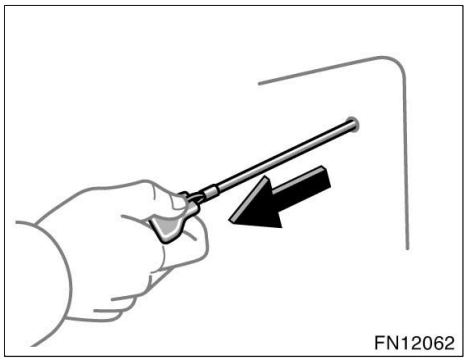

Drag i den manuella spaken i bagagerummet.

Tankluckan kan öppnas på det här sättet om batteriet är dåligt laddat eller om liknande problem uppstår.

Elmanövrerad taklucka

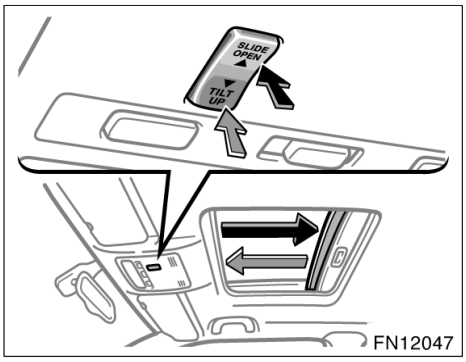

Öppning framåt/bakåt

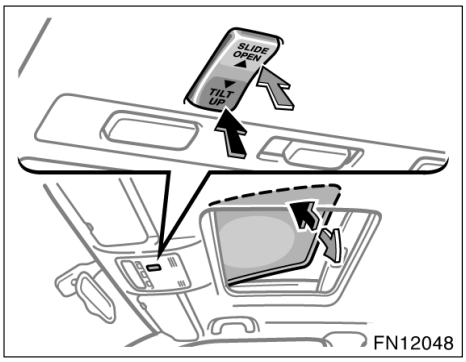

Tippning uppåt/nedåt

Tryck på strömbrytaren bredvid taklampan fram och läslampan när du vill använda takluckan.

Tändningen måste vara i ”ON”–läge.

Solskyddet kan öppnas och stängas för hand.

Automatisk funktion—

Öppna: Tryck på tangentens ”SLIDE OPEN”–sida.

Taket öppnas helt. För att stoppa takluckan halvvägs, tryck på lätt på tangentens ”SLIDE OPEN” eller ”TILT UP”–sida.

Solskyddet öppnas samtidigt med takluckan.

Stänga: Tryck på tangentens ”TILT UP”–sida.

Taket stängs automatiskt helt. För att stoppa takluckan halvvägs, tryck på lätt på tangentens ”SLIDE OPEN” eller ”TILT UP”–sida.

Manuell funktion—

Öppna takluckan på glänt genom att trycka lätt på tangentens ”SLIDE OPEN”–sida sedan släppa den.

Stäng takluckan litet genom att trycka lätt på tangentens ”TILT UP”–sida sedan släppa den.

Automatisk uppfällning—

Fälla upp: Tryck på tangentens ”TILT UP”–sida.

Taket tippas upp automatiskt. För att stoppa takluckan halvvägs, tryck på lätt på tangentens ”SLIDE OPEN” eller ”TILT UP”–sida.

Fälla ned: Tryck på tangentens ”SLIDE OPEN”–sida.

Taket tippas ned automatiskt. För att stoppa takluckan halvvägs, tryck på lätt på tangentens ”SLIDE OPEN” eller ”TILT UP”–sida.

Manuell uppfällning—

Fäll upp takluckan litet genom att trycka lätt på tangentens ”TILT UP”–sida sedan släppa den.

Fäll ned takluckan litet genom att trycka lätt på tangentens ”SLIDE OPEN”–sida sedan släppa den.

Om motorn är avstängd: Takluckan fungerar i cirka 43 sekunder, även efter det att tändningen har stängts av. Den upphör att fungera när någon av framdörrarna öppnas.

Klämningsskydd:

- Om något skulle fastna mellan takluckan och ramen under stängning stannar den omedelbart på mitten i öppet läge.
- Om något skulle fastna mellan takluckan och ramen vid nedfällning stannar luckan omedelbart på mitten i öppet läge.

Om takluckan utsätts för ett hårt slag kan det hända att denna funktion griper in, utan att något har blivit klämt mellan takluckan och takkanten.

Om takluckan inte fungerar automatiskt eller om klämskyddet inte fungerar på rätt sätt, bör du normalisera takluckan.

Att normalisera takluckan:

1. Tryck på tangentens ”TILT UP”–sida och håll den nedtryckt tills takluckans rörelse upphör. Släpp sedan knappen.
2. Efter 10 sekunder, tryck in och håll kvar tangenten på ”TILT UP”–sidan tills takluckan tippar uppåt helt och därefter automatiskt tippar nedåt litet grann.
3. Släpp tangenten. Inom 5 sekunder, tryck ned och håll kvar ”TILT UP”–sidan igen tills följande har ägt rum.
   - Fäll ned
   - Skjut på luckan för att öppna
   - Skjut på luckan för att stänga

När ovanstående är utfört är normaliseringen avslutad.

Kontrollera att det går att öppna och stänga takluckan automatiskt. Om takluckan inte fungerar som den skall bör du låta kontrollera den av en auktoriserad Toyota–återförsäljare eller –verkstad eller annan verksamhet med motsvarande kvalifikationer och utrustning.

⚠ VARNING

Observera följande för att undvika allvarliga personskador.

- **Håll huvud, händer och andra kroppsdelar borta från taköppningen under körning. Allvarliga skador kan annars uppstå om bilen stannar plötsligt eller utsätts för en olyckshändelse.**
- **Kontrollera att ingen är nära takluckan innan du stänger den. Se alltid till att ingen har huvud, händer eller andra kroppsdelar i taköppningen. Om någon fastnar med hals, huvud eller händer i taköppningen finns det risk för svåra eller livshotande skador. Kontrollera att takluckan kan stängas utan risk om du låter någon annan göra det.**
- **Kontrollera att du har tagit ur startnyckeln när du lämnar bilen.**
- **Lämna aldrig någon (speciellt inte småbarn) ensamma i bilen, och absolut inte om nyckeln sitter i tändningslåset. Annars kan de använda reglaget till takluckan och fastna i taköppningen. Personer som lämnas ensamma i bilen (speciellt små barn) kan orsaka svåra olyckor.**
- **Sitt aldrig på taket i närheten av takluckan.**
- **Försök aldrig att aktivera klämskyddet genom att avsiktigt placera någon kroppsdel mellan rutan och fönsterkarmen.**
- **Klämningsskyddet kan sättas ur funktion om något fastnar i takluckan precis innan den stängs helt.**

Del 1–3
INSTRUMENT OCH MANÖVERORGAN

Säkerhetssystem

- Säten 64
- Framsäten 64
- Nedfällning av baksätet 68
- Nackskydd 72
- Stolvärme 73
- Armstöd 74
- Säkerhetsbälten 74
- Krockkudde och knäkrockkudde för föraren, krockkudde för framsätespassageraren 82
- Sidokrockkuddar 90
- Sidokrockkuddar och sidokrockgardiner 95
- Bilbarnstol 104

Säten

Under körning bör alla passagerare sitta med uppfällda ryggstöd, lutade mot ryggstödet och väl fastspända med sina säkerhetsbälten.

⚠ VARNING

- **Börja inte köra förrän alla passagerare sitter ordentligt på plats. Låt aldrig någon passagerare sitta på ett nerfällt ryggstöd eller i last– eller bagageutrymmet. Den som inte sitter rätt och väl fastspänd kan skadas mycket allvarligt vid en häftig inbromsning eller en eventuell olycka.**
- **Låt aldrig någon passagerare ställa sig upp eller flytta sig i bilen under körning. Risken för allvarliga skador vid en häftig inbromsning eller en eventuell olycka är mycket stor.**

Framsäten—
—Extra försiktighet i framsätet

Förarsäte

⚠ VARNING

Krockkudden på förarsidan utlöses med våldsam kraft och kan orsaka allvarliga eller livshotande skador, särskilt om föraren sitter mycket nära krockkudden.

Eftersom riskzonen för krockkudden på förarplatsen är 50—75 mm från utlösningspunkten, får du god säkerhetsmarginal om du sitter 25 cm från förarkrockkudden. Detta avstånd är uppmätt från rattens mitt till förarens bröstben. Om du sitter närmare än 25 cm kan du ändra din körställning på olika sätt.

- **Flytta stolen bakåt så långt det går förutsatt att du kan nå pedalerna.**
- **Luta ryggstödet bakåt något. Trots att bilkonstruktioner kan variera kan många förare hålla ett avstånd på 25 cm även om förarstolen är långt framskjuten genom att ryggstödet lutas något bakåt. Om ett bakåtlutat ryggstöd gör det svårt för dig att se vägen framför dig kan du höja din sittställning genom att sitta på en stadig dyna som inte glider på sätet, eller höja sätet om din bil har den funktionen.**
- **Om ratten är inställbar kan du sänka den. Krockkudden är nu riktad mot ditt bröst istället för mot huvud och hals.**

Sätet skall justeras enligt rekommendationerna ovan, så länge du har kontroll över pedalerna, ratten och sikten över instrumentpanelen.

Framsätespassageraren

⚠ VARNING

Krockkudden på framsätespassagerarsidan utlöses med våldsam kraft och kan orsaka allvarliga eller livshotande skador, särskilt om passageraren i framsätet sitter mycket nära krockkudden. Framsätespassagerarens säte bör vara så långt från krockkudden som möjligt med ryggstödet inställt så att passageraren sitter upprätt.

Framsäten (med sidokrockkuddar)

⚠ VARNING

Sidokrockkuddarna är monterade i förarstolen och i framsätespassagerarens stol. Var försiktig och tänk på följande.

- **Sitt inte lutad mot en framdörr. En sidokrockkudde blåses upp mycket snabbt och med våldsam kraft. Den som sitter för nära riskerar att få livsfarliga skador.**
- **Använd inga tillbehör på stolarna som kan hindra uppblåsningen av sidokrockkuddarna och orsaka livshotande personskador. Följden kan bli att utlösningen inte sker på rätt sätt eller risk för livsfarliga eller svåra skador.**
- **Utför inga ändringar av stolar som innehåller sidokrockkuddar, eller stolarnas klädsel. Byt inte heller ut stolar som innehåller sidokrockkuddar. Sådana ändringar kan medföra att sidokrockkuddarna inte aktiveras korrekt, att systemet sätts ur funktion eller att sidokrockkuddarna blåses upp oväntat vilket kan leda till dödsfall eller svåra skador.**

—Försiktighetsanvisningar vid stolinställning

⚠ VARNING

- **Gör inga inställningar under körning eftersom du riskerar att tappa kontrollen över bilen om sätet plötsligt ändrar läge.**
- **Var försiktig så att du inte skadar någon passagerare eller bagage när du justerar sätet.**
- **När du ställt in stolen i rätt läge, släpp spaken och försök att skjuta stolen framåt och bakåt för att kontrollera att den är fastlåst.**
- **Placera inga föremål under stolarna. Föremålen kan hindra låsmekanismen eller få den att släppa så att stolen plötsligt flyttar sig och du tappar kontrollen över körningen.**
- **Stick aldrig in handen under stolen när du skall ställa om den. Du kan fastna med händer eller fingrar och skada dig.**

—Inställning av framsätena (manuell)

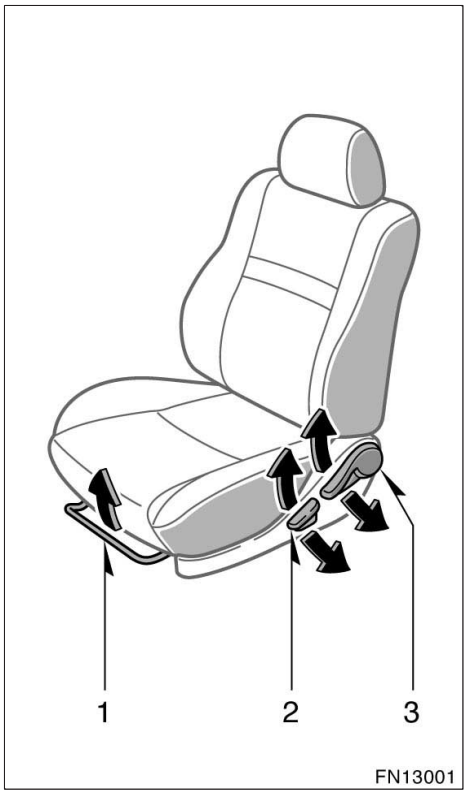

1. HANDTAG FÖR INSTÄLLNING I LÄNGDLED

Fatta tag på handtagets mitt och drag uppåt. Skjut stolen till önskat läge med hjälp av kroppstyngden och släpp spaken.

2. HANDTAG FÖR INSTÄLLNING I LÄNGDLED

Tryck spaken uppåt eller nedåt.

3. SPAK FÖR INSTÄLLNING AV RYGGSTÖDETS LUTNING

Tryck spaken uppåt eller nedåt.

⚠ VARNING

- **Inställningar får aldrig göras medan bilen är i rörelse.**
- **Undvik att luta ryggstödet alltför mycket bakåt. Säkerhetsbältena ger maximalt skydd vid kollisioner framifrån eller bakifrån om föraren och framsätespassageraren sitter upprätta och ordentligt bakåtlutade mot ryggstöden. Om man sitter mycket tillbakalutad kan bältet glida upp över höfterna och trycka direkt mot magen, eller mot halsen. Risken för dödsfall eller personskador vid en frontalkollision ökar ju mer bakåtlutat ryggstödet är.**
- **När ryggstödets lutning är inställd, pressa litet extra mot ryggstödet för att kontrollera att det sitter fast.**

—Inställning av framsätena (elmanövrerad)

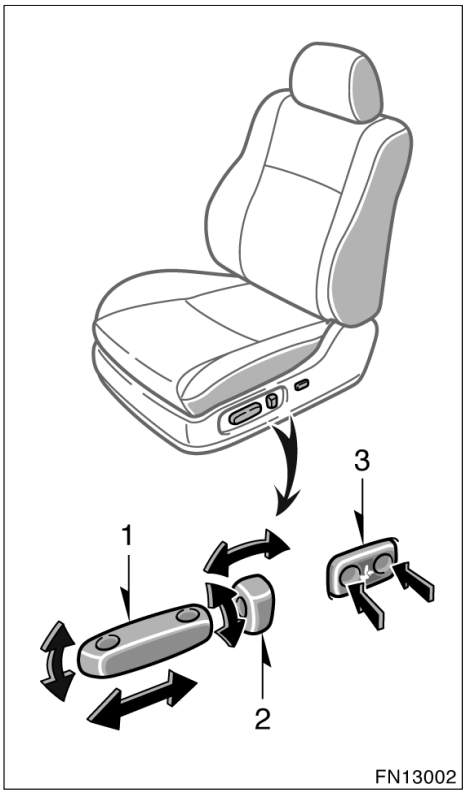

1. REGLAGE FÖR INSTÄLLNING I LÄNGDLED OCH HÖJD

Flytta reglaget i önskad riktning.

När du släpper reglaget stannar stolen.

Lägg inget under framsätena. Det kan hindra inställningen av stolarna.

2. REGLAGE FÖR INSTÄLLNING AV RYGGSTÖDETS LUTNING

Flytta reglaget i önskad riktning.

När du släpper reglaget stannar ryggstödet.

⚠ VARNING

- **Inställningar får aldrig göras medan bilen är i rörelse.**
- **För att minska risken att glida under bältet vid en eventuell olycka skall ryggstödet inte vara mer tillbakalutat än nödvändigt. Säkerhetsbältena ger maximalt skydd vid kollisioner framifrån eller bakifrån om föraren och passagerarna sitter upprätt och ordentligt bakåtlutade mot ryggstöden. Om man sitter mycket tillbakalutad kan bältet glida upp över höfterna och trycka direkt mot magen. Risken för personskador vid en frontalkollision ökar ju mer bakåtlutat ryggstödet är.**

3. REGLAGE FÖR INSTÄLLNING AV SVANKSTÖD

Tryck på främre eller bakre delen av reglaget.

Svankstödets hårdhet ändras så länge du trycker på reglaget.

Nedfällbart baksäte (sedan)

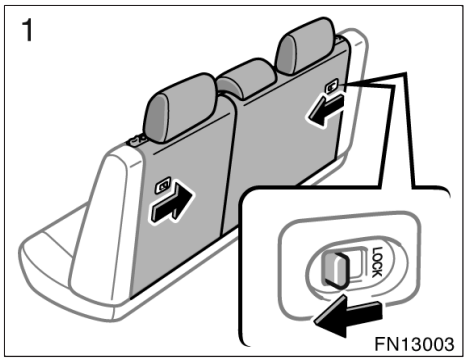

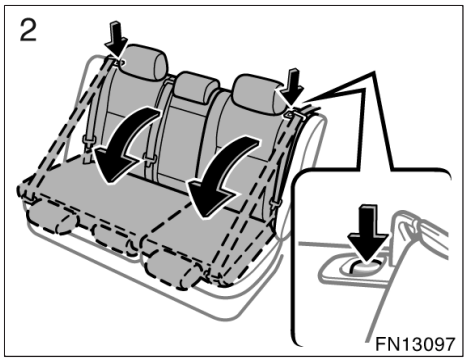

FÄLLA NED BAKSÄTET

1. **Tryck på säkerhetsspärren i ryggstödet för att lossa sätet.**
2. **Tryck på spärrknappen överst på ryggstödet och fäll ned det.**

Varje ryggstöd kan fällas ned separat.

Bagageutrymmet utvidgas nu fram till ryggstödet. Avsnittet ”Säkerhetsanvisningar vid lastning” på sid 259 i del 2 innehåller säkerhetsanvisningar vid lastning av bilen.

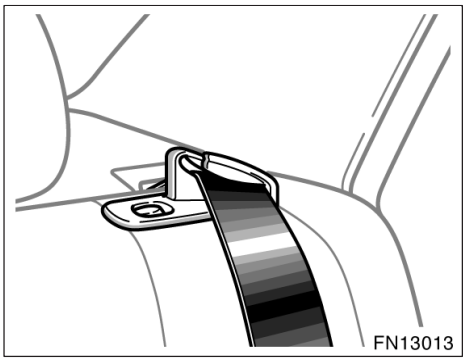

INNAN DU FÄLLER UPP BAKSÄTET

Kontrollera att bältets axeldel har förts igenom styrningen när du fäller upp ryggstödet.

⚠ VARNING

När du har fällt tillbaka ryggstödet till upprätt läge skall du vidtaga följande åtgärder för att undvika personskador vid häftig inbromsning eller en olycka.

- **Kontrollera att ryggstödet sitter ordentligt fast genom att hålla fast i överkanten och skjuta det framåt och bakåt samt att det röda märket överst på ryggstödet inte syns. Om sätet sitter löst finns det risk att säkerhetsbältena inte har avsedd verkan.**
- **Kontrollera att säkerhetsbältena inte är vridna eller har fastnat i ryggstödet. Se till att säkerhetsbältena sitter rätt och är klara för användning.**

Nedfällning av baksätet (Kombi-Sedan och Kombi)

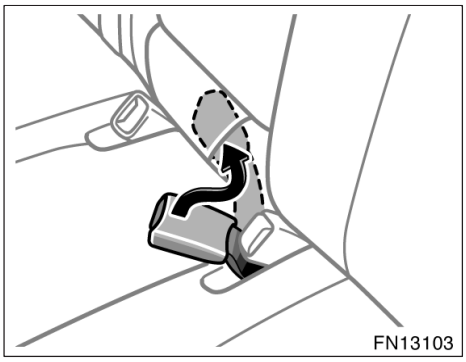

INNAN DU FÄLLER NED BAKSÄTET

Stoppa undan låsspännet till säkerhetsbältet till mittplatsen i baksätet, som bilden visar.

Då kan låset inte falla ut när du fäller ned ryggstödet.

OBSERVERA

Du måste stoppa undan låsspännet innan du fäller ned ryggstödet.

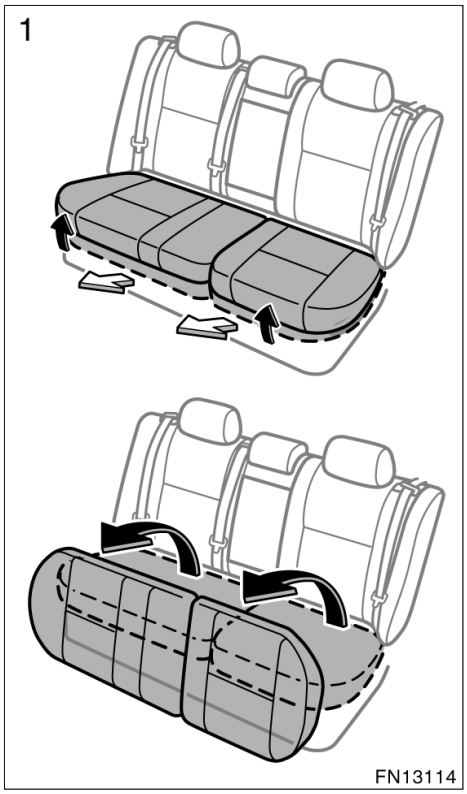

FÄLLA NED BAKSÄTET

1. **Sväng sittdynorma uppåt för att lossa dem. Fäll sedan dynorna framåt.**

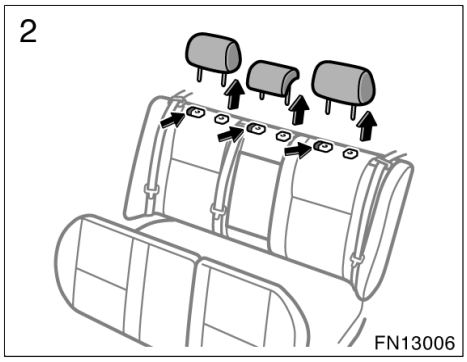

2. **Ta bort nackskydden.**

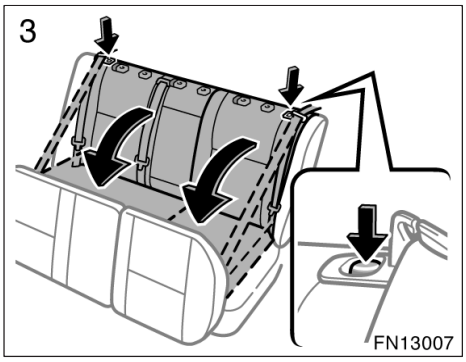

3. Tryck på spärrknappen överst på ryggstödet och fäll ned det.

Varje ryggstöd kan fällas ned separat.

Bagageutrymmet utvidgas nu fram till ryggstödet. Avsnittet ”Säkerhetsanvisningar vid lastning” på sid 259 i del 2 innehåller säkerhetsanvisningar vid lastning av bilen.

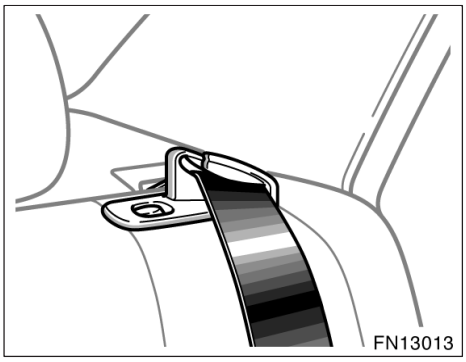

INNAN DU FÄLLER UPP BAKSÄTET

Kontrollera att bältets axeldel har förts igenom styrningen när du fäller upp ryggstödet.

⚠ VARNING

Låt inte någon sitta på det hopfällda sätet eller i bagageutrymmet under körning, sätet får bara användas i normalt läge.

När du återställer ryggstödet till upprätt läge och sittdynan till sitt ursprungliga läge bör du observera följande för att undvika personskador vid en kollision eller häftig inbromsning.

- **Kontrollera att ryggstödet och sittdynan sitter ordentligt fast genom att skjuta ryggstödet framåt och bakåt medan du håller fast i överkanten eller genom att försöka lyfta upp sittdynan nära remmen och att det röda märket vid knappen överst på ryggstödet inte är synlig. Om sätet sitter löst finns det risk att säkerhetsbältena inte har avsedd verkan. Sätt tillbaka nackskyddet.**
- **Kontrollera att säkerhetsbältena inte är vridna eller har fastnat i ryggstödet eller sittdynan. Se till att säkerhetsbältena sitter rätt och är klara för användning.**

Nackskydd

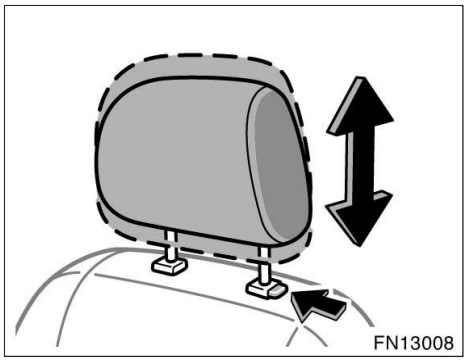

Fram (typ A)

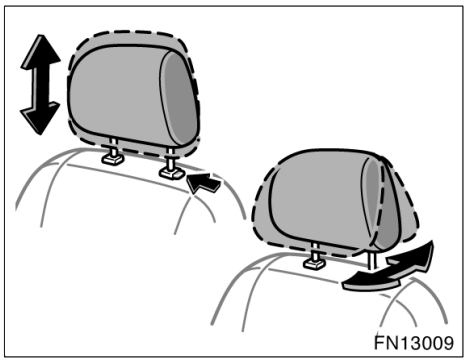

Fram (typ B)

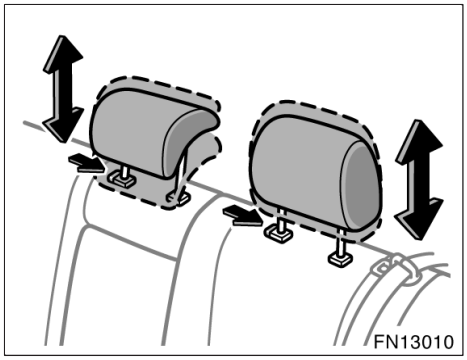

Bak

Av säkerhetsskäl är det viktigt ställa in nackskydden rätt före avfärd.

Höja: Drag det uppåt.
Sänka: Håll in spärren och tryck nackskyddet nedåt.

Nackskydden fram (endast typ B)—Dessa nackskydd kan också flyttas framåt eller bakåt. Drag eller tryck på nackskyddet för att ändra inställningen.

Mittnackstödet i baksätet—om någon sitter på mittplatsen i baksätet skall mittnackstödet alltid fällas upp till spärrläget.

Nackskyddet är mest effektivt när det sitter nära huvudet. Därför bör ingen ha en kudde bakom ryggen.

⚠ VARNING

- **Ställ in nackskyddet så att mitten ligger i höjd med öronens överkant.**
- **Kontrollera att nackskyddet sitter fast efter inställningen.**
- **Kör aldrig med nackskydden borttagna.**

Stolvärme

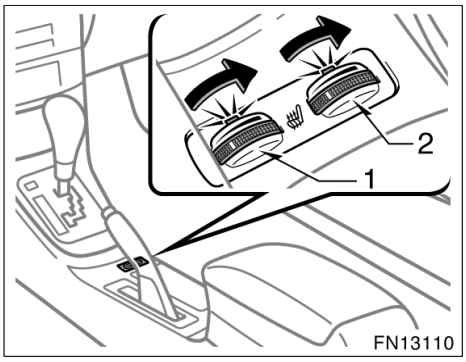

1. Förarsätet
2. Passagerarstolen

Vrid på ratten till höger för att koppla på värmen i stolen. Indikeringslampan tänds.

Vrid på ratten för att ändra temperaturen—åt höger för att öka och åt vänster för att minska temperaturen.

Vrid ratten åt vänster så långt det går för att stänga av värmen. Indikeringslampan släcks.

Vrid ratten till vänster så långt det går när stolsvärmen inte används.

Tändningen måste vara i ”ON”–läge.

⚠ VARNING

Var försiktig vid användning av elvärmen så att ingen känner obehag eller bränner sig. Var särskilt försiktig med:

- **Spädbarn, småbarn, äldre personer, sjuka och personer med fysiska handikapp**
- **Personer med ömtålig hud**
- **Personer som är mycket utmattade**
- **Personer som är påverkade av alkohol eller mediciner (sömnmedel, influensamediciner etc.)**

För att stolen inte skall bli överhettad får du inte lägga en filt, kudde eller annat isolerande material som täcker stolen när elvärmen är påkopplad.

OBSERVERA

- ***Belasta inte stolsdynan ojämnt med något tungt föremål och stick inte något vasst föremål i stolsdynan (t.ex. en nål eller en spik).***
- ***Rengör inte sätena med organiska lösningsmedel (thinner, lacknafta, fotogen, rödsprit etc). Sådana ämnen kan skada värmetrådarna och klädseln.***
- ***För att undvika att batteriet laddas ur bör eluppvärmningen stängas av när motorn är avstängd.***

Armstöd

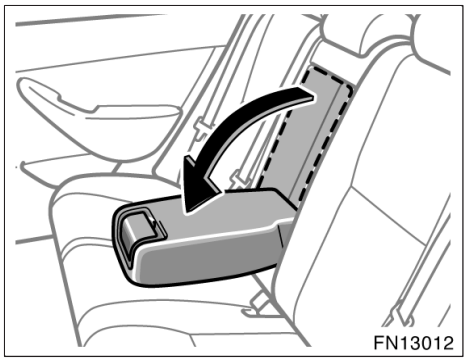

Drag ner armstödet, som på bilden, när du vill använda det.

Bälten—
—Säkerhetsåtgärder vid användning av bälten

Toyota framhåller med styrka att förare och alla passagerare ska använda säkerhetsbältena vid alla tillfällen. Om man inte använder säkerhetsbältet ökas väsentligt risken för skador och/eller skadornas svårighetsgrad vid en eventuell olycka.

Säkerhetsbältena i din bil är avsedda att användas av personer av vuxenstorlek, dvs som är tillräckligt stora att använda dem.

Barn. Använd bilbarnstol avpassad för barnets storlek tills barnet är tillräckligt stort för att använda de vanliga säkerhetsbältena.

Barn som vuxit ur bilbarnstolen skall alltid använda bilens ordinarie säkerhetsbälte och eventuellt sitta på en bälteskudde.

Om barnet måste sitta i framsätet skall säkerhetsbältet sitta rätt och vara väl spänt. Om barnet inte använder bälte kan den blixtsnabba uppblåsningen av en krockkudde vid en olycka kan göra att barnet får livshotande eller allvarliga skador.

Låt aldrig barn stå upp eller stå på knä på baksätet eller framsätet. Barn som inte är väl fastspända löper risk att skadas svårt eller dö vid en kraftig inbromsning eller kollision. Låt inte heller barnen sitta i knät på dig. Att hålla ett barn i armarna ger inte tillräckligt skydd.

Gravida kvinnor. Toyota rekommenderar användning av säkerhetsbälte. Rådgör med din läkare för specifika rekommendationer. Midjebältet skall sitta så lågt som möjligt och vara väl spänt över höfterna, inte över midjan.

Skadade personer. Toyota rekommenderar användning av säkerhetsbälte. Rådgör med läkare om särskilda rekommendationer beroende på skadans typ.

Om du skall använda bilen i ett land där någon särskild typ av bälte krävs kan en auktoriserad Toyota–återförsäljare eller –verkstad eller annan verksamhet med motsvarande kvalifikationer och utrustning hjälpa dig med byte eller montering.

⚠ VARNING

Alla som färdas i bilen måste sitta rätt fastspända under färd. Risken för svåra skador eller dödsfall ökar annars betydligt vid en kraftig inbromsning eller kollision.

Observera följande när du använder bältet:

- **Varje säkerhetsbälte är avsett för endast en person. Använd aldrig ett bälte för två eller flera personer och absolut inte för en vuxen och ett barn samtidigt.**
- **Undvik att luta ryggstödet alltför mycket bakåt. Säkerhetsbältena ger maximalt skydd vid kollisioner framifrån eller bakifrån om föraren och framsätespassageraren sitter upprätta och ordentligt bakåtlutade mot ryggstöden. Om man sitter mycket tillbakalutad kan bältet glida upp över höfterna och trycka direkt mot magen, eller mot halsen. Risken för dödsfall eller personskador vid en frontalkollision ökar ju mer bakåtlutat ryggstödet är.**
- **Var noga med att inte skada bältena eller dess fästen. Se till så att bältena inte kommer i kläm i stolar eller dörrar.**
- **Kontrollera säkerhetsbältena med jämna mellanrum. Se efter om det finns skärskador och slitage, och att inga delar har lossnat. Skadade delar måste bytas. Tag inte isär bältena och ändra inte systemet.**
- **Håll bältena rena och torra. Om bältena behöver rengöras skall du använda en mild tvållösning eller ljummet vatten. Använd aldrig blekmedel, färg eller rengöringsmedel med slipverkan och låt inte dessa medel komma i kontakt med säkerhetsbältena—detta kan förstöra bältena. (Se ”Invändig rengöring” på sid 309 i del 5.)**
- **Byt bältena (inklusive bultarna) om bilen har utsatts för en kraftig kollision. Alla delar i bältesanordningen måste bytas även om det inte finns några synliga skador.**

—Fastspänning av säkerhetsbälten fram och bak

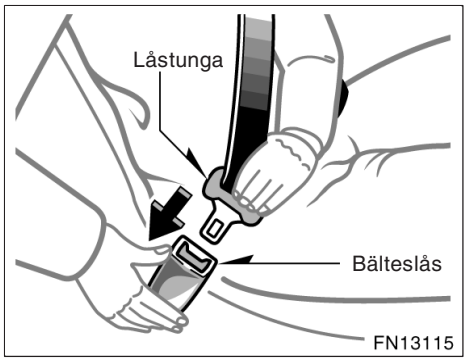

Ställ in stolen i önskat läge och sitt upprätt och lutad mot ryggstödet. Drag därefter ut bältet ur rullmekanismen och skjut in låsblecket i bältesläset.

Det skall höras ett tydligt klick när låstungan låses fast i låset.

Rullbältets längd anpassas automatiskt till kroppsstorlek och stolens läge.

Rullmekanismen låser automatiskt bältet omedelbart vid en häftig inbromsning. Bältet låses också om du lutar dig framåt snabbt. Om du däremot rör dig sakta låser inte bältet och du kan röra dig tämligen obehindrat.

Om axelremmen på säkerhetsbältet dras ut så långt det går och sedan dras in något, låses bältet i det läget och kan inte dras ut igen. Denna funktion är avsedd att hålla fast en bilbarnstol i säkert grepp. (Se ”Bilbarnstolar” på sid 104 i detta kapitel.) Du lossar bältet genom att först låta det dras in helt och därefter dra ut det igen.

Om det inte går att dra ut säkerhetsbältet ur rullmekanismen, skall du rycka hårt en gång och sedan släppa. Sedan kan du dra ut det sakta.

⚠ VARNING

- **När du skjutit in låsblecket i låsspännet skall du kontrollera att låset verkligen är låst och att säkerhetsbältet inte är vridet.**
- **Peta inte in något i låset som hindrar låsningen, t.ex. ett mynt, ett gem, en glasspinne eller liknande.**
- **Om säkerhetsbältet inte fungerar som det skall bör du omedelbart kontakta en auktoriserad Toyota–återförsäljare eller –verkstad eller annan verksamhet med motsvarande kvalifikationer och utrustning. Använd inte säkerhetsbältet förrän det har lagats eftersom det kan inte skydda en vuxen passagerare eller ditt barn från skador.**

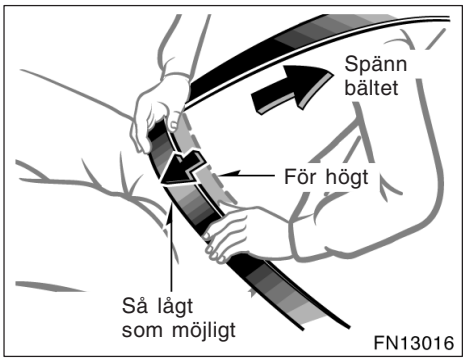

Placera bältet rätt över höfter och axel.

Placera midjeremmen så lågt som möjligt över höfterna—inte över midjan. Drag i överdelen så att det sitter helt sträckt mot kroppen.

⚠ VARNING

- **Om midjeremmen sitter för högt och axelremmen sitter löst ökar risken för svåra skador genom att barnet kan glida under midjeremmen vid en kollision eller annan typ av olycka. Placera midjeremmen så lågt som möjligt över höfterna.**
- **Den övre delen av bältet får inte placeras under armen.**

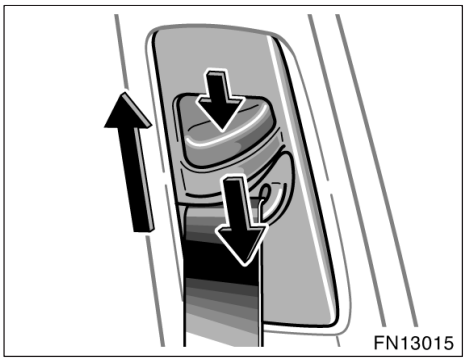

Säkerhetsbälten med ställbart övre fäste—

Ställ in axelfästet så det passar din egen kroppslängd.

Höja: Skjut fästet uppåt.
Sänka: Tryck in spärren och drag fästet nedåt.

Kontrollera sedan att fästet sitter fast i sitt nya läge.

⚠ VARNING

Säkerhetsbältet skall alltid ligga stadigt över ena axeln. Bältet skall inte ligga mot halsen men inte heller så långt ut på axeln att det faller av. Om säkerhetsbältet inte sitter rätt minskar skyddet och risken för skador ökar vid en eventuell olycka.

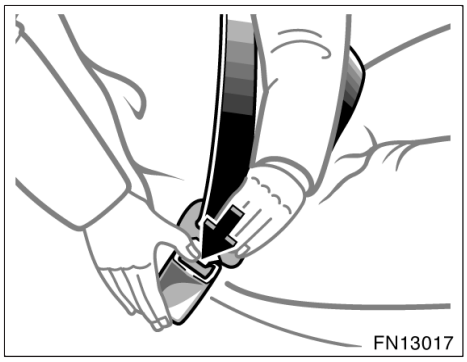

Lossa bältet genom att trycka på låstangenten och låta bältet rullas upp.

Om bältet inte rullas in ordentligt – drag ut det och kontrollera att det inte är vikt eller snott. Se sedan till att rullas in rätt och utan veck i rullmekanismen.

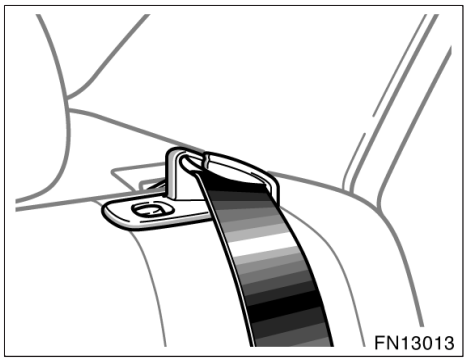

Se till att bältets axeldel är förd genom hållaren när bältet används på ytterplatsen i baksätet.

—Förvaring av låsspännet till baksätets mittenplats (Kombi-Sedan och Kombi)

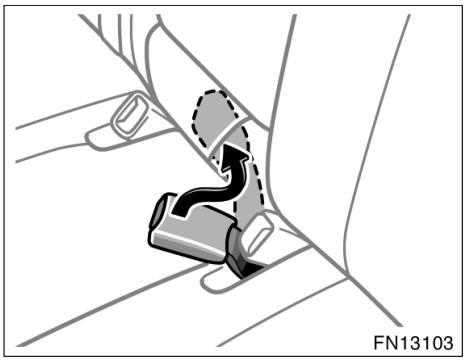

Bälteslåset på baksätets mittplats kan stoppas undan när det inte används.

Du måste stoppa undan låsspännet till säkerhetsbältet innan du fäller ryggstödet. (Se ”Nedfällning av baksätet” på sid 69 i den här delen.)

—Bältessträckare

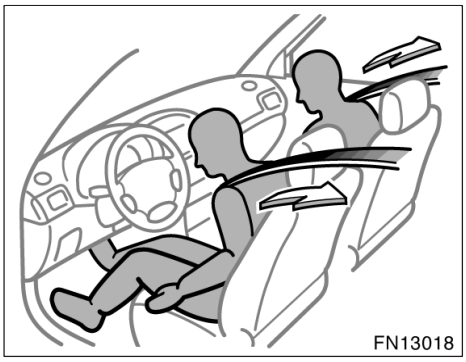

Bältena på förar– och den främre passagerarplatsen är försedda med bältessträckare som aktiveras vid en kraftig frontalkollision.

När sensorn känner av en kraftig stöt i fronten dras säkerhetsbältena i framsätet snabbt in av bältessträckarna så att bältena håller de åkande säkert på plats.

Bältessträckarna aktiveras även om det inte sitter någon passagerare i framsätet.

Kollisioner vid vissa hastigheter eller vinklar kan göra att bältessträckarna eller krockkuddarna inte utlöses alls.

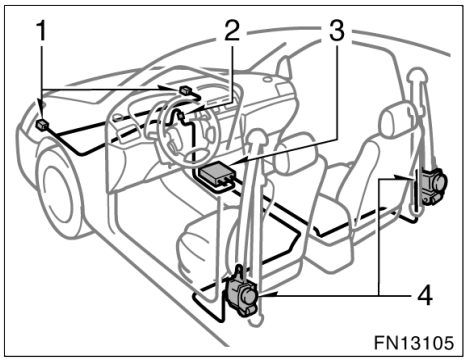

Bältessträckarsystemet består huvudsakligen av följande delar. Delarnas placering framgår av bilden.

1. Sensorer i fronten
2. Varningslampa, krockkuddesystemet
3. Krockkuddesensor
4. Bältessträckare

Bältessträckarna kontrolleras av krockkuddesensorerna. Sensorenheten består av kontrollsensor och krockkuddesensor.

När bältessträckarna utlöses hörs ett kraftigt ljud och små mängder rökliknande gas som inte är skadlig kan strömma ut. Denna rök tyder inte på att det brinner i bilen. Gasen är normalt ofarlig.

När bältessträckarna har löst ut är säkerhetsbältet låst i rullmekanismen.

⚠ VARNING

Ändra inte, tag inte bort, slå inte på och öppna inte några komponenter såsom bältessträckarmodulerna, krockkuddesensorerna eller omgivande kablar och områden. Om säkerhetsanvisningarna inte åtföljs kan det leda till att bältessträckarmekanismen inte aktiveras korrekt, att den utlöses plötsligt eller att systemet upphör att fungera, vilket medför risk för dödsfall eller svåra skador. Kontakta en auktoriserad Toyota–återförsäljare eller –verkstad eller annan verksamhet med motsvarande kvalifikationer och utrustning beträffande eventuella reparationer eller ändringar.

OBSERVERA

Utför inte någon av följande ändringar utan att först ha kontaktat en auktoriserad Toyota–återförsäljare eller –verkstad eller annan verksamhet med motsvarande kvalifikationer och utrustning. Ändringar av detta slag kan i vissa fall påverka bältessträckarnas funktion.

- ***Montering av elektronisk utrustning som mobil kommunikationsradio, kassettbandspelare eller CD–spelare***
- ***Reparation av eller i närheten av framsätets bältessträckare***
- ***Ändring av bilens fjädringssystem***
- ***Ändring av framvagnsstrukturen***
- ***Montering av grillskydd (viltskydd eller liknande), snöplog, vinsch eller annan utrustning på framvagnen***
- ***Reparation av eller i närheten av framvagn eller konsol***

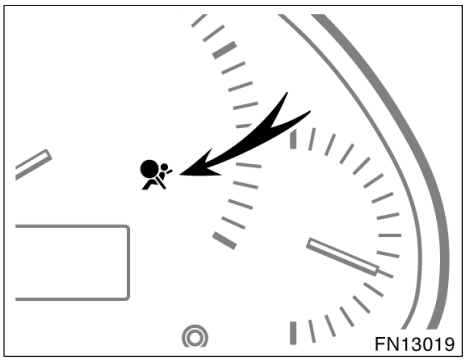

Den här indikeringslampan tänds när tändningsnyckeln vrids till ”ON”–läget. Den slocknar efter cirka sex sekunder. Detta innebär att bältessträckarna fungerar som de skall.

Kontrollsystemet övervakar funktionen hos sensorerna till det centrala krockkuddesystemet, de främre krockkuddarna, sidokrockkuddarna, sidokrockgardinerna, förarsätets läge, strömbrytaren till förarplatsens bälteslås, bältessträckarna, uppblåsningsanordningar, varningslampor, kablage och spänningskällor. (Närmare information finns i avsnittet ”Kontrollampor och varningssummer” på sid 136 i del 1–6.)

Om något av följande inträffar tyder det på en defekt i krockkudde– eller bältessträckarsystemen. Tala med en auktoriserad Toyota–återförsäljare eller –verkstad, eller annan verkstad med motsvarande kvalifikationer och utrustning.

- Varningslampan tänds inte när startnyckeln vrids till läge ”ON” eller är tänd i över 6 sekunder eller blinkar.
- Lampan tänds eller börjar att blinka under körning.
- Om något av bältena i framsätet inte rullas upp eller inte går att dra ut på grund av att en bältessträckare har löst ut eller fungerar fel.
- Bältessträckarna eller den kringliggande ytan har blivit skadad.

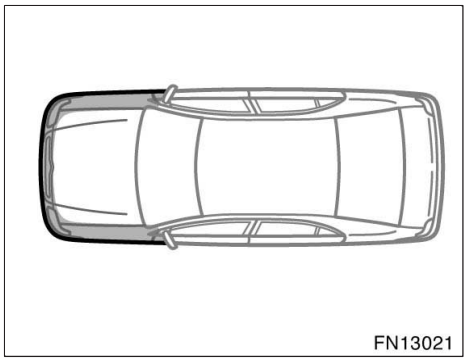

Om något av följande inträffar skall du snarast kontakta en auktoriserad Toyota–återförsäljare eller –verkstad eller annan verksamhet med motsvarande kvalifikationer:

- Om bilens front (skuggat parti på bilden) blivit skadad vid en kollision som inte varit så kraftig att bältessträckarna löst ut.
- Om någon av bältessträckarna eller angränsande partier blivit repiga, spruckna eller på annat sätt skadade.

Krockkudde för förare och framsätespassagerare, knäkrockkudde för föraren

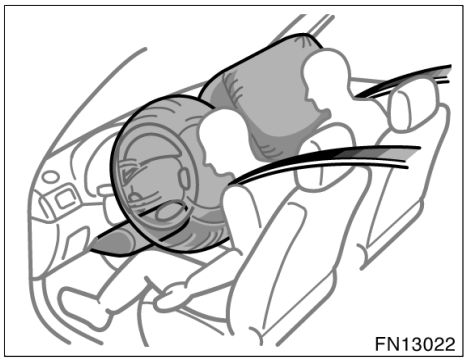

Krockkuddesystemet (SRS – Supplementary Restraint System) är avsett att ge föraren och framsätespassageraren ytterligare skydd mot skador, utöver det primära skydd som säkerhetsbältena ger.

Vid en kraftig stöt i fronten blåses de främre krockkuddarna upp och bidrar i samverkan med bältena till en minskning av skaderisken. De främre krockkuddarna utlöses vid en kraftig stöt i fronten som kan orsaka svåra skador på förare och framsätespassagerare. I samverkan med säkerhetsbältena som håller fast kropparna bidrar de främre krockkuddarna till att minska skadorna på förarens och framsätespassagerarens huvud och bröst. Krockkudden på passagerarsidan löser ut även om den främre passagerarstolen är tom.

Använd alltid säkerhetsbältet på rätt sätt.

⚠ VARNING

- **Krockkuddesystemet fram är uteslutande avsett som komplement till förarens och framsätespassagerarens bilbälten. De åkande kan dödas eller skadas svårt av krockkuddarna när de blåses upp om de inte använder säkerhetsbältena på rätt sätt. Vid en plötslig inbromsning omedelbart före en krock kan föraren och framsätespassageraren glida framåt i stolarna så att de hamnar omedelbart framför krockkuddarna som sedan kan lösas ut vid kollisionen. För att ha maximalt skydd vid en olycka måste föraren och alla passagerare använda säkerhetsbältet på rätt sätt. Ett ordentligt påsatt säkerhetsbälte minskar risken för dödsfall och svåra skador och även för att slungas ut ur bilen vid en olycka. Anvisningar och försiktighetsåtgärder i samband med användning av säkerhetsbältena finns i avsnittet ”Säkerhetsbälten” på sid 74 i denna del.**
- **Spädbarn och småbarn som sitter fel och/eller är dåligt fastspända kan dödas eller skadas svårt då krockkuddarna blåses upp. Barn som är för små för att använda säkerhetsbälte skall sitta rätt fastspända i bilbarnstol.**

Krockkuddarna är avsedda att utlöses vid kraftiga kollisioner (oftast frontalkollisioner) vars framåtriktade fartminskning storlek och varaktighet överskrider ett förbestämt tröskelvärde.

Krockkuddarna utlöses om kollisionskraften överstiger en viss tröskel, motsvarande en frontalkrock i cirka 25 km/h mot ett fast hinder som inte ger efter eller deformeras.

Den lägsta hastighet vid vilken utlösning sker kan vara betydligt högre än 30 km/h om bilen kör på t.ex. en parkerad bil som flyttas eller trafikskylt som deformeras. Samma gäller vid en s.k. underkörningskollision (dvs fronten tränger in bakifrån under flaket på en lastbil).

Om kollisionskraften, vid vissa kollisioner, ligger just under gränsvärdet är det möjligt att krockkuddarna fram och bältessträckarna inte utlöses alls.

Använd alltid säkerhetsbältena på rätt sätt.

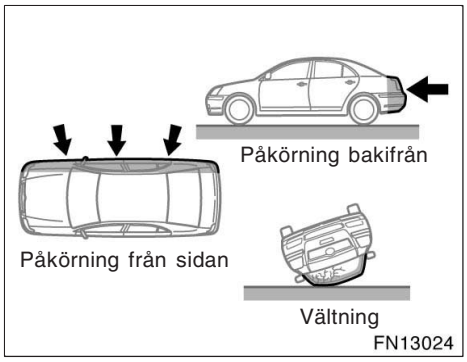

Krockkuddarna fram är normalt inte avsedda att utlösas om bilen är utsatt för påkörning från sidan eller bakifrån, om bilen välter eller om den blir påkörd i låg hastighet framifrån. När en kollision, oavsett typ, ger tillräcklig framåtriktad fartminskning kan de främre krockkuddarna utlösas.

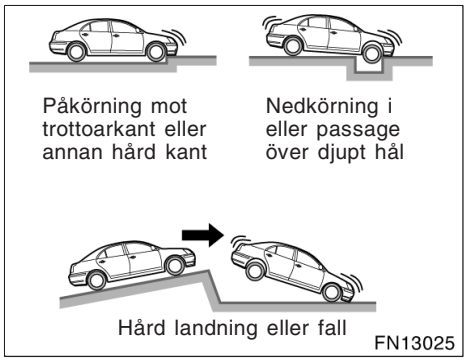

Framsätets krockkuddar kan också lösas ut om bilens underrede utsätts för en kraftig stöt. Några exempel visas på bilden.

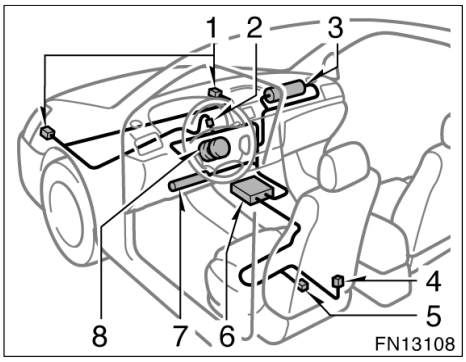

Krockkuddesystemet fram består i princip av följande komponenter och placeringen framgår av bilden.

1. Sensorer i fronten
2. Varningslampa, krockkuddesystemet
3. Krockkuddemodul på passagerarsidan (krockkudde och uppblåsningsenhet)
4. Strömbrytare för förarplatsens bälteslås
5. Sensor för förarplatsens körställning
6. Krockkuddesensor
7. Knäkrockkuddemodul på förarsidan (krockkudde och uppblåsningsenhet)
8. Krockkuddemodul på förarsidan (krockkudde och uppblåsningsenhet)

Sensorenheten består av kontrollsensor och krockkuddesensor.

Sensorerna till krockkuddarna fram övervakar konstant bilens framåtriktade fartminskning. Om en kollision ger en framåtriktad fartminskning över tröskelvärdet utlöser systemet krockkuddarna. En kemisk reaktion startas i uppblåsningsenheterna och krockkuddarna blåses upp mycket snabbt med ofarlig gas. Den uppblåsta krockkudden fångar upp förarens eller passagerarens rörelse framåt. Krockkuddarna fram töms snabbt på luft så att de inte hindrar förarens sikt vid eventuellt fortsatt körning.

När krockkuddarna blåses upp hörs en skarp smäll och dessutom frigörs rök och damm tillsammans med den giftfria gasen. Denna rök tyder inte på att det brinner i bilen. Röken kan dröja kvar i bilen under en tid och orsaka smärre irritation av ögon, hud eller andningsorgan. Tvätta dig därför snarast med tvål och vatten om du fått rester av röken på huden för att förebygga eventuell hudirritation. Om det är säkert att lämna bilen bör du göra det omedelbart.

Krockkuddarna måste blåsas upp på bråkdelar av en sekund, och det krävs därför stor kraft för att blåsa upp dem. Medan systemet främst är avsett att reducera svåra skador på huvud och bröst kan det orsaka andra, mindre allvarliga skador på ansikte, bröst, armar och händer. Dessa består vanligen av smärre brännskador eller skrapsår och svullnader, men kraften hos en krockkudde som utlöses kan orsaka allvarligare skador, speciellt på passagerarens händer, armar, bröst eller huvud som befinner sig nära krockkuddemodulen vid utlösningsögonblicket. Därför är det viktigt för de åkande att: undvika att placera något föremål eller kroppsdel mellan sig själv och krockkuddemodulen, sitta upprätt och ordentligt tillbakalutad i sätet, ha säkerhetsbältet ordentligt påtaget och sitta så långt som möjligt från krockkudden men ändå ha full kontroll över bilen.

Delar av krockkuddemodulen (rattnavet, nedre delen av instrumentpanelen, krockkuddekåpan och uppblåsningsenheten) kan fortfarande vara heta flera minuter efter utlösningen, så rör dem inte! Krockkuddarna kan bara blåses upp en gång. Vindrutan också skadas då den tar upp en del av kraften från den expanderande krockkudden.

⚠ VARNING

Det finns risk för dödsfall eller svåra skador om föraren eller framsätespassageraren sitter för nära ratten eller instrumentbrädans nedre del då krockkudden blåses upp. Toyota rekommenderar därför med skärpa att:

- **Föraren sitter så långt från ratten som möjligt utan att kontrollen över bilen påverkas.**
- **Framsätespassageraren sitter så långt från instrumentbrädan som möjligt.**
- **Alla som färdas i bilen alltid sitter rätt fastspända med respektive bälten.**

Anvisningar och försiktighetsåtgärder gällande passagerarnas placering, se ”—Extra försiktighet i framsätet” på sid 64 i den här delen.

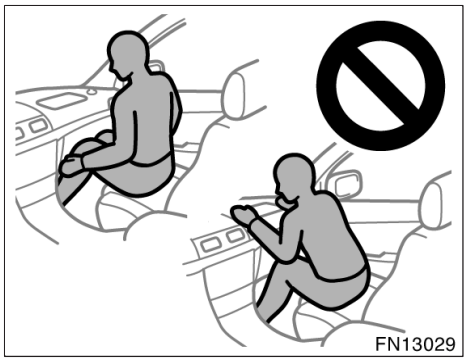

- **Sitt inte på kanten av sätet och luta dig inte mot instrumentbrädan under färd eftersom krockkudden på passagerarsidan fram blåses upp med våldsam kraft och hastighet. En person som sitter mot eller mycket nära en krockkudde som utlöses kan dödas eller skadas allvarligt. Sitt alltid upprätt och väl lutad mot ryggstödet. Använd alltid bilbältet på rätt sätt.**

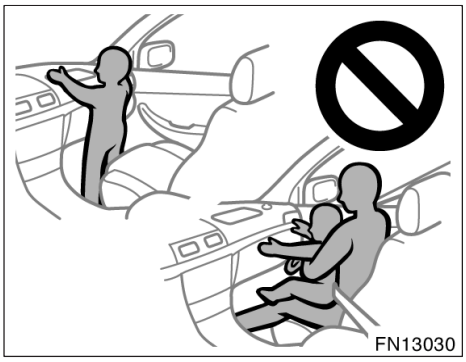

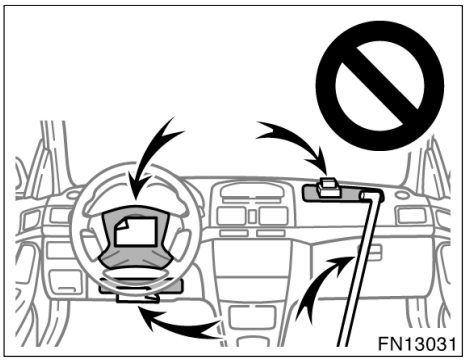

- **Låt inte barn stå upp eller stå på knä på framsätet eftersom krockkudden på framsätespassagerarplatsen kan utlösas med våldsam kraft och hastighet. Barnet riskerar då att få livshotande eller svåra skador.**
- **Åk inte med ett barn i knät eller i armarna.**

- **Lägg inga föremål eller delar av kroppen på eller framför instrumentbrädan, vid instrumentpanelens nedre del eller framför den del av rattdynan som innehåller krockkudden. Installera heller inga tillbehör, t.ex. turbo–timer, på dessa platser. Uppblåsningen av krockkudden kan hindras. De kan också orsaka mycket allvarliga skador när de med mycket stor kraft slungas bakåt i kupén. Föraren och framsätespassageraren skall inte heller hålla något i armarna eller ha något på knät.**
- **Tag inte bort och ändra inte på några kablar. Du får inte ta bort, ändra, slå på eller öppna delar såsom rattdyna, ratt, rattstångskåpa, skydd för krockkudden på passagerarsidan, framsätespassagerarens krockkudde, knäkrockkudden på förarplatsen eller krockkuddesensorn. Detta kan hindra att det främre krockkuddesystemet aktiveras på rätt sätt, det kan orsaka plötslig aktivering av systemet eller att systemet upphör att fungera, vilket medför risk för dödsfall eller svåra skador.**

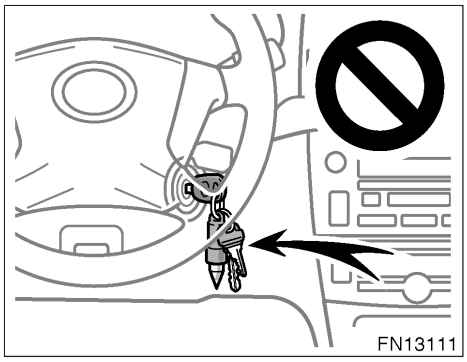

- **Fäst inga tunga, vassa eller hårda föremål, t.ex. nycklar eller tillbehör, på startnyckeln. Sådana föremål kan begränsa kräkrockkuddens utlösning eller slungas in i kupén av kraften av en utlösande krockkudde och utgöra en fara.**

Följ dessa instruktioner för att undvika svåra eller livshotande personskador. Kontakta en auktoriserad Toyota–återförsäljare eller –verkstad eller annan verksamhet med motsvarande kvalifikationer och utrustning beträffande eventuella reparationer eller ändringar.

OBSERVERA

Utför inte någon av följande ändringar utan att först ha kontaktat en auktoriserad Toyota–återförsäljare eller –verkstad eller annan verksamhet med motsvarande kvalifikationer och utrustning. Ändringar av detta slag kan i vissa fall påverka framsätets krockkuddefunktion.

- ***Montering av elektronisk utrustning som mobil kommunikationsradio, kassettbandspelare eller CD–spelare.***
- ***Ändring av bilens fjädringssystem.***
- ***Ändring av framvagnsstrukturen.***
- ***Montering av grillskydd (viltskydd eller liknande), snöplog, vinsch eller annan utrustning på framvagnen.***
- ***Reparation av eller i närheten av framskärmarna, framvagnens ytterkanter, konsolen, rattstången, ratten, instrumentpanelens nedre del eller instrumentbrädan i närheten av framsätespassagerarens krockkudde.***

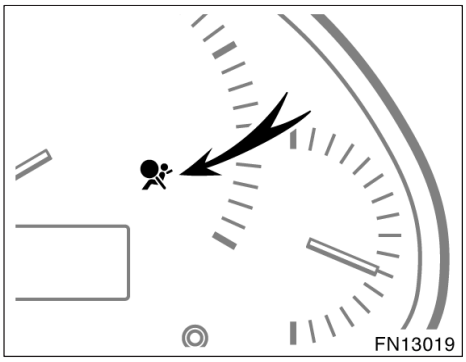

Den här indikeringslampan tänds när tändningsnyckeln vrids till ”ON”–läget. Den slocknar efter cirka sex sekunder. Detta innebär att framsätets krockkuddesystem fungerar korrekt.

Kontrollsystemet övervakar funktionen hos sensorerna till det centrala krockkuddesystemet, de främre krockkuddarna, sidokrockkuddarna, sidokrockgardinerna, förarsätets läge, strömbrytaren till förarplatsens bälteslås, bältessträckarna, uppblåsningsanordningar, varningslampor, kablage och spänningskällor. (Närmare information finns i avsnittet ”Kontrollampor och varningssummer” på sid 136 i del 1–6.)

Om något av följande inträffar tyder det på en defekt i krockkudde– eller bältessträckarsystemen. Tala med en auktoriserad Toyota–återförsäljare eller –verkstad, eller annan verkstad med motsvarande kvalifikationer och utrustning.

- Varningslampan tänds inte när startnyckeln vrids till läge ”ON” eller är tänd i över 6 sekunder eller blinkar.
- Lampan tänds eller börjar att blinka under körning.

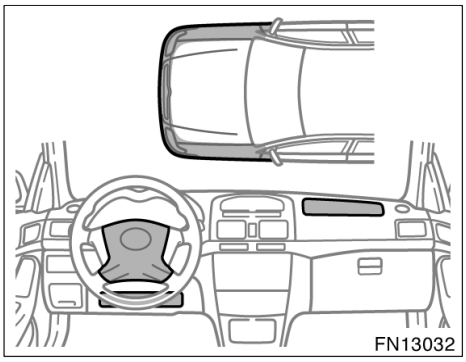

Om något av följande inträffar skall du snarast kontakta en auktoriserad Toyota–återförsäljare eller –verkstad eller annan verksamhet med motsvarande kvalifikationer:

- Framsätets krockkuddar har löst ut.
- Om frampartiet på bilen (det skuggade partiet på bilden) blivit utsatt för en skada men inte så kraftig att framsätets krockkuddesystem löst ut.
- Rattdynan, skyddet för passagerarsidans krockkudde eller instrumentpanelens nedre del (skuggade på bilden) är repade, spruckna eller skadade på annat sätt.

OBSERVERA
Lossa inte batterikablarna utan att först ha kontaktat en auktoriserad Toyota–återförsäljare eller –verkstad eller annan verksamhet med motsvarande kvalifikationer och utrustning.

Sidokrockkuddar

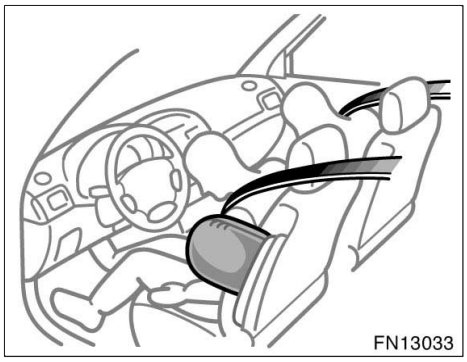

Sidokrockkuddarna är avsedda att ge föraren och framsätespassageraren ytterligare skydd mot skador, utöver det skydd som ges av bilbältena.

Vid en kraftig kollision från sidan blåses krockkuddarna upp och bidrar i samverkan med bältena till en minskning av skaderisken. Sidokrockkuddarna minskar risken att föraren eller framsätespassageraren får skador på bröstet. Sidokrockkudden på passagerarsidan löser ut även om den främre passagerarstolen är tom.

Använd alltid säkerhetsbältena på rätt sätt.

⚠ VARNING

- **Sidokrockkuddarna är uteslutande avsedda som komplement till förarens och framsätespassagerarens bilbälten. För att ha maximalt skydd vid en olycka måste föraren och alla passagerare använda säkerhetsbältet på rätt sätt. Ett ordentligt påsatt säkerhetsbälte minskar risken för dödsfall och svåra skador och även för att slungas ut ur bilen vid en olycka. Anvisningar och försiktighetsåtgärder i samband med användning av säkerhetsbältena finns i avsnittet ”Säkerhetsbälten” på sid 74 i denna del.**
- **Låt inte någon åkande luta huvudet eller någon annan kroppsdel mot framdörren eller mot stolsytan där sidokrockkudden blåses upp, även om det är ett barn som sitter i en bilbarnstol. Sidokrockkuddar blåses upp med våldsam kraft och effekten av krockkuddar som utlöses kan orsaka allvarliga eller livshotande skador.**
- **Spädbarn och småbarn som sitter fel och/eller är dåligt fastspända kan dödas eller skadas svårt då krockkuddarna blåses upp. Barn som är för små för att använda säkerhetsbälte skall sitta rätt fastspända i bilbarnstol.**

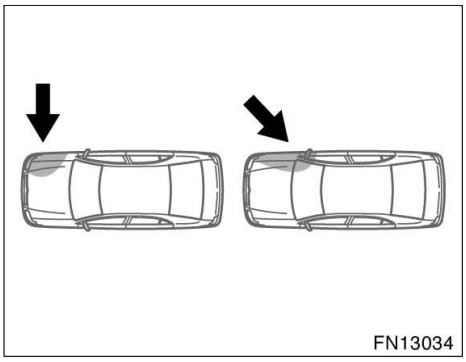

Sidokrockkuddesystemet reagerar eventuellt ej om bilen blir påkörd snett från sidan eller träffas på någon annan del än passagerarutrymmet, som bilden visar.

Sidokrockkuddarna är konstruerade så att de utlöses när det främre passagerarutrymmet utsätts för en kraftig påkörning från sidan.

Använd alltid säkerhetsbältena på rätt sätt.

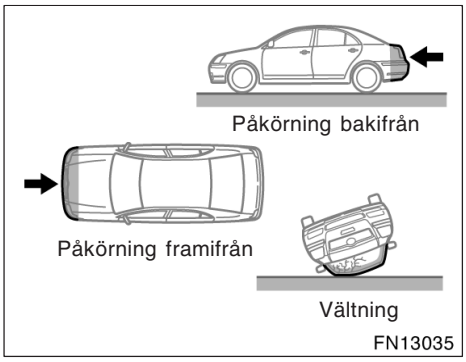

Sidokrockkuddarna är normalt inte avsedda att utlösas om bilen är utsatt för påkörning framifrån eller bakifrån, om bilen rullar runt eller om den blir påkörd i låg hastighet från sidan.

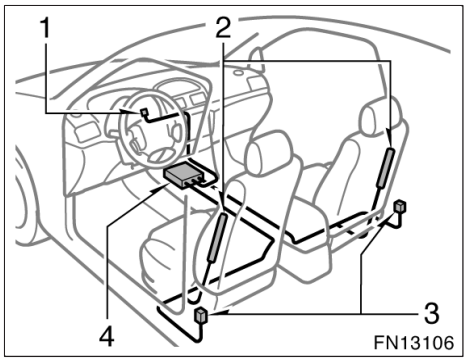

Sidokrocksystemet består i huvudsak av följande delar och placeringen framgår av bilden ovan.

1. Varningslampa, krockkuddesystemet
2. Moduler i sidokrockkuddesystemet (krockkudde och uppblåsningsenhet)
3. Sensorer för sidokrockkuddar
4. Krockkuddesensor

Sidokrockkuddesystemet styrs av den centrala sensorenheten. Sensorenheten består av kontrollsensor och krockkuddesensor.

Vid en kraftig sidokollision reagerar sensorerna på stöten och utlöser tändaren till sidokrockkudden. En kemisk reaktion startas i uppblåsningsenheterna och krockkuddarna blåses upp mycket snabbt med ofarlig gas. Den uppblåsta krockkudden fångar upp förarens eller passagerarens rörelse i sidled.

När krockkuddarna blåses upp hörs en ganska skarp smäll och dessutom frigörs rök och damm tillsammans med den giftfria gasen. Denna rök tyder inte på att det brinner i bilen. Röken kan dröja kvar i bilen under en tid och orsaka smärre irritation av ögon, hud eller andningsorgan. Tvätta dig därför snarast med tvål och vatten om du fått rester av röken på huden för att förebygga eventuell hudirritation. Om det är säkert att lämna bilen bör du göra det omedelbart.

Krockkuddarna måste blåsas upp på bråkdelar av en sekund, och det krävs därför stor kraft för att blåsa upp dem. Eftersom systemet är konstruerat för att minska skadorna vid allvarliga olyckor kan det emellertid orsaka mindre hudskador och blåmärken.

Framstolarna kan vara varma under flera minuter efter utlösning, men själva krockkuddarna blir inte heta. Krockkuddarna är endast avsedda att blåsas upp en gång.

⚠ VARNING

En sidokrockkudde blåses upp med våldsam kraft. För att minska risken för livshotande eller svåra skador skall förare och framsätespassagerare:

- **Använda säkerhetsbältena på rätt sätt.**
- **Alltid sitta rätt i stolarna, ha ryggstöden uppresta och vara väl lutade mot ryggstöden.**

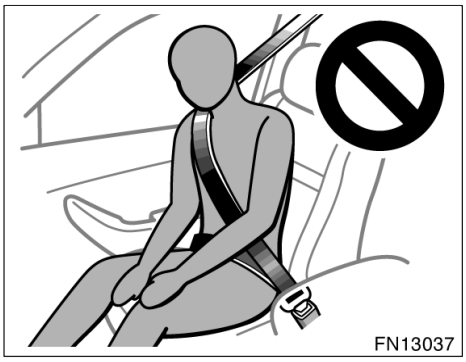

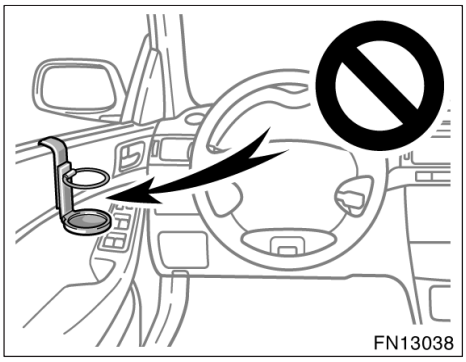

- **Låt inte någon åkande sitta lutad mot framdörren när bilen är i gång. En sidokrockkudde blåses upp mycket snabbt och med våldsam kraft. Personen riskerar då att dödas eller få svåra skador. Var extra försiktig om småbarn finns i bilen.**
- **Sitt rakt och luta dig bakåt mot ryggstödet. Fördela kroppsvikten jämnt över hela sätet. Belasta inte ytterkanten av främre ryggstöden och tryck inte hårt på dem om de är försedda med sidokrockkudde.**

- **Häng inte en burkhållare eller liknande på dörren. Om sidokrockkudden blåses upp kommer burkhållaren eller andra föremål att kastas åt sidan med mycket stor kraft och orsaka personskador. Detta kan leda till att sidokrockkudden inte fungerar när den behövs vilket kan orsaka livshotande skador. Föraren och framsätespassageraren skall inte heller hålla något i armarna eller ha något på knät.**
- **Använd inga tillbehör på stolarna som kan hindra uppblåsningen av sidokrockkuddarna och orsaka livshotande personskador. Följden kan bli att utlösningen inte sker på rätt sätt eller risk för livsfarliga eller svåra skador.**
- **Utför inga ändringar av stolar som innehåller sidokrockkuddar, eller stolarnas klädsel. Byt inte heller ut stolar som innehåller sidokrockkuddar. Sådana ändringar kan medföra att sidokrockkuddarna inte aktiveras, att systemet sätts ur funktion eller att sidokrockkuddarna blåses upp oväntat vilket kan leda till dödsfall eller svåra skador.**

Följ dessa instruktioner för att undvika svåra eller livshotande personskador. Kontakta en auktoriserad Toyota–återförsäljare eller –verkstad eller annan verksamhet med motsvarande kvalifikationer och utrustning beträffande eventuella reparationer eller ändringar.

OBSERVERA

Utför inte någon av följande ändringar utan att först ha kontaktat en auktoriserad Toyota–återförsäljare eller –verkstad eller annan verksamhet med motsvarande kvalifikationer och utrustning. Ändringar av detta slag kan i vissa fall påverka sidokrockkuddarnas funktion.

- ***Montering av elektronisk utrustning som mobil kommunikationsradio, kassettbandspelare eller CD–spelare.***
- ***Ändring av bilens fjädringssystem.***
- ***Ändring av bilens konstruktion i sidan av passagerarutrymmet.***
- ***Reparation på eller intill mittkonsolen, eller på framsätet.***

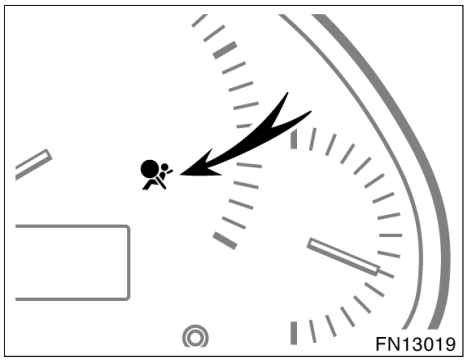

Den här indikeringslampan tänds när tändningsnyckeln vrids till ”ON”–läget. Den slocknar efter cirka sex sekunder. Detta innebär att sidokrockkuddesystemet fungerar som det skall.

Kontrollsystemet övervakar funktionen hos sensorerna till det centrala krockkuddesystemet och till främre krockkuddarna, sidokrockkuddarna, förarplatsens läge, strömbrytaren i säkerhetsbältets lås på förarplatsen, bältessträckarna, uppblåsningsanordningar, varningslampor, kablage och spänningskällor. (Närmare information finns i avsnittet ”Kontrollampor och varningssummer” på sid 136 i del 1–6.)

Om något av följande inträffar tyder det på en defekt i krockkudde– eller bältessträckarsystemen. Tala med en auktoriserad Toyota–återförsäljare eller –verkstad, eller annan verkstad med motsvarande kvalifikationer och utrustning.

- Varningslampan tänds inte när startnyckeln vrids till läge ”ON” eller är tänd i över 6 sekunder eller blinkar.
- Lampan tänds eller börjar att blinka under körning.

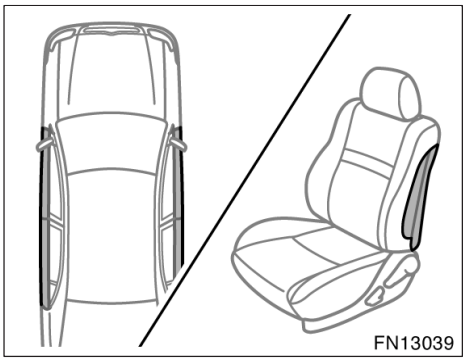

Om något av följande inträffar skall du snarast kontakta en auktoriserad Toyota–återförsäljare eller –verkstad eller annan verksamhet med motsvarande kvalifikationer:

- Om en sidokrockkudde har löst ut.
- Om dörrpartiet (det skuggade partiet på bilden) har blivit utsatt för en skada men inte så kraftig att framsätets krockkuddesystem löst ut.
- Om sidan på ryggstöden där sidokrockkudden sitter (skuggade partier på bilden) har blivit repad, sprucken eller på annat sätt skadad.

OBSERVERA
Lossa inte batterikablarna utan att först ha kontaktat en auktoriserad Toyota–återförsäljare eller –verkstad eller annan verksamhet med motsvarande kvalifikationer och utrustning.

Sidokrockkuddar och sidokrockgardiner

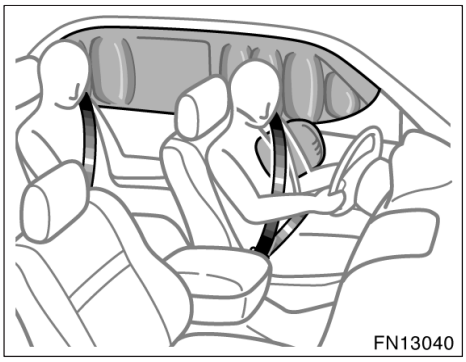

Sidokrockkuddar och sidokrockgardiner är avsedda att ge föraren och framsätespassageraren samt passagerarna på baksätets ytterplatser ytterligare skydd mot skador, utöver det skydd som ges av bilbältena.

Vid en kraftig kollision från sidan blåses sidokrockkuddarna och sidokrockgardinerna upp och bidrar, i samverkan med säkerhetsbältena, till en minskning av skaderisken. Sidokrockkuddarna bidrar till minskade skador på förarens eller framsätespassagerarens bröst; sidokrockgardinerna bidrar till minskade skador på förarens och framsätespassagerarens huvud, eller på huvudet på passagerarna på baksätets ytterplatser. Sidokrockkuddar och sidokrockgardiner på passagerarsidan löser ut även om den främre passagerarstolen eller baksätets ytterplatser är tomma.

Sidokrockgardinerna kan lösas ut även om sidokrockkuddarna inte aktiveras.

Använd alltid säkerhetsbältena på rätt sätt.

⚠ VARNING

- **Sidokrockkuddarna och sidokrockgardinerna är uteslutande avsedda att utgöra ett komplement till det primära skyddet som utgörs säkerhetsbältena som föraren, framsätespassageraren och passagerarna på baksätets ytterplatser använder. För att ha maximalt skydd vid en olycka måste föraren och alla passagerare använda säkerhetsbältet på rätt sätt. Ett ordentligt påsatt säkerhetsbälte minskar risken för dödsfall och svåra skador och även för att slungas ut ur bilen vid en olycka. Anvisningar och försiktighetsåtgärder i samband med användning av säkerhetsbältena finns i avsnittet ”Säkerhetsbälten” på sid 74 i denna del.**
- **Låt inte någon person luta huvudet eller någon annan kroppsdel mot dörren eller mot den del av stolen, främre stolpen, bakre stolpen eller taket där sidokrockkuddar och sidokrockgardiner blåses upp även om det är ett barn som sitter i en bilbarnstol. Sidokrockkuddar och sidokrockgardiner blåses upp med våldsam kraft och effekten av krockkuddar som utlöses kan ge ett barn allvarliga eller livshotande skador.**
- **Spädbarn och småbarn som sitter fel och/eller är dåligt fastspända kan dödas eller skadas svårt då krockkuddarna blåses upp. Barn som är för små för att använda säkerhetsbälte skall sitta rätt fastspända i bilbarnstol.**

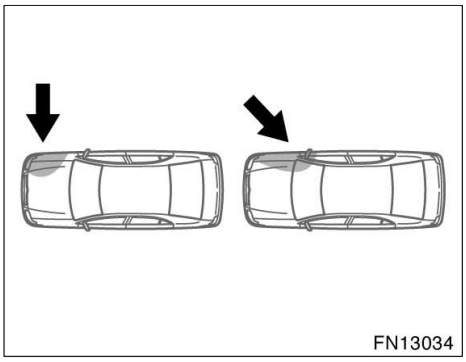

Sidokrockkudde– och sidokrockgardinsystemet aktiveras eventuellt ej om bilen blir påkörd snett från sidan eller träffas på någon annan del än passagerarutrymmet, som bilden visar.

Sidokrockkuddarna och sidokrockgardinerna är konstruerade så att de utlöses när det främre passagerarutrymmet utsätts för en kraftig påkörning från sidan.

Använd alltid säkerhetsbältena på rätt sätt.

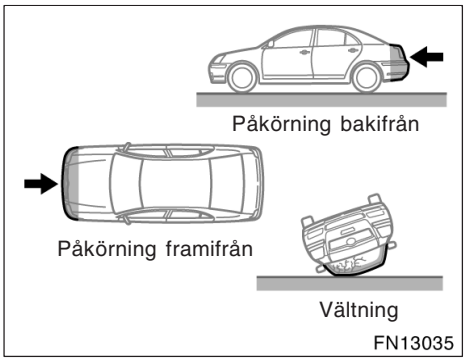

Sidokrockkuddarna och sidokrockgardinerna är normalt inte avsedda att utlösas om bilen utsätts för påkörning framifrån eller bakifrån, om bilen rullar runt eller om den blir påkörd i låg hastighet från sidan.

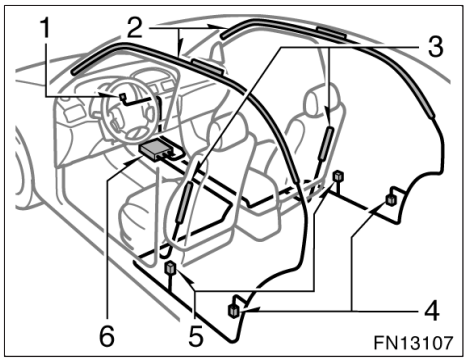

Sidokrockkudde– och sidokrockgardinsystemet består i huvudsak av följande delar och placeringen framgår av bilden ovan.

1. Varningslampa, krockkuddesystemet
2. Moduler i sidokrockgardinsystemet (krockkudde och uppblåsningsenhet)
3. Moduler i sidokrockkuddesystemet (krockkudde och uppblåsningsenhet)
4. Sensorer i sidokrockgardinsystemet
5. Givare till sidokrockkuddar och sidokrockgardiner
6. Krockkuddesensor

Systemet för sidokrockkuddar och sidokrockgardiner styrs av den centrala sensorenheten. Sensorenheten består av kontrollsensor och krockkuddesensor.

Vid en kraftig sidokollision reagerar sidokrockkuddarnas och sidokrockgardinernas sensor på stöten och utlöser tändaren till sidokrockkudden. En kemisk reaktion startas i uppblåsningsenheterna och krockkuddarna blåses upp mycket snabbt med ofarlig gas. Den uppblåsta krockkudden fångar upp förarens eller passagerarens rörelse i sidled.

När krockkuddarna blåses upp hörs en ganska skarp smäll och dessutom frigörs rök och damm tillsammans med den giftfria gasen. Denna rök tyder inte på att det brinner i bilen. Röken kan dröja kvar i bilen under en tid och orsaka smärre irritation av ögon, hud eller andningsorgan. Tvätta dig därför snarast med tvål och vatten om du fått rester av röken på huden för att förebygga eventuell hudirritation. Om det är säkert att lämna bilen bör du göra det omedelbart.

Krockkuddarna måste blåsas upp på bråkdelar av en sekund, och det krävs därför stor kraft för att blåsa upp dem. Eftersom systemet är konstruerat för att minska skadorna vid allvarliga olyckor kan det emellertid orsaka mindre hudskador och blåmärken.

Framsätena såväl som delar av de främre och bakre dörrstolparna samt takets sidobalk kan vara heta i flera minuter, men själva krockkuddarna blir inte heta. Krockkuddarna är endast avsedda att blåsas upp en gång.

⚠ VARNING

Sidokrockkuddar och sidokrockgardiner blåses upp med våldsam kraft. För att minska risken för livshotande eller svåra skador skall förare, framsätespassagerare samt passagerarna på baksätets ytterplatser:

- **Använda säkerhetsbältena på rätt sätt.**
- **Alltid sitta rätt i stolarna, ha ryggstöden uppresta och vara väl lutade mot ryggstöden.**

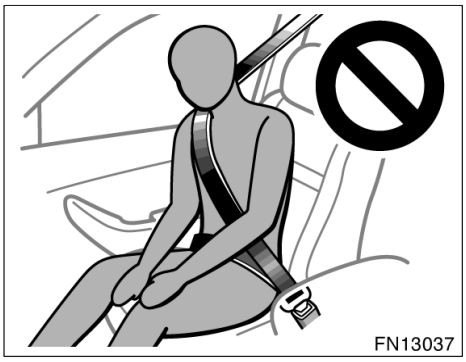

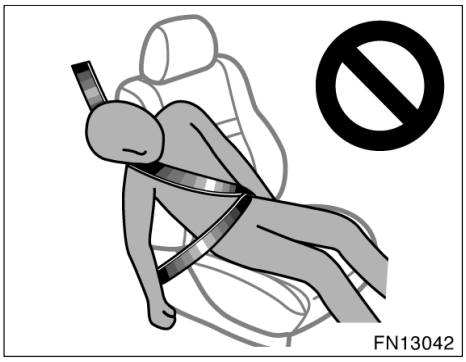

- **Låt inte någon person sitta lutad mot en dörr medan bilen är i gång. En sidokrockkudde och sidokrockgardin blåses upp mycket snabbt och med våldsam kraft. Personen riskerar då att få livsfarliga skador. Var extra försiktig om småbarn finns i bilen.**
- **Sitt rakt och luta dig bakåt mot ryggstödet. Fördela kroppsvikten jämnt över hela sätet. Belasta inte eller tryck inte hårt på framsätets ytterkant där sidokrockkudden finns, och på den del av främre och bakre dörrstolpen samt takets sidodel som innehåller en sidokrockgardin.**

- **Se till att ingen har huvudet nära området där sidokrockkudden och sidokrockgardinen blåses upp. Krockkuddarna blåses upp mycket snabbt och med våldsam kraft. Personen riskerar då att få livsfarliga skador. Var extra försiktig om småbarn finns i bilen.**

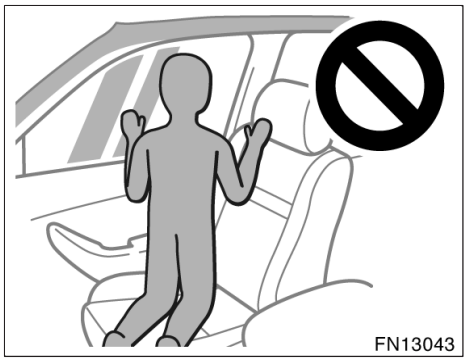

- **Låt inte någon stå på knä på passagerarsätet i riktning mot passagerardörren. Sidokrockkudden och sidokrockgardinen blåses upp mycket snabbt och med våldsam kraft. Personen riskerar då att få livsfarliga skador. Var extra försiktig om småbarn finns i bilen.**

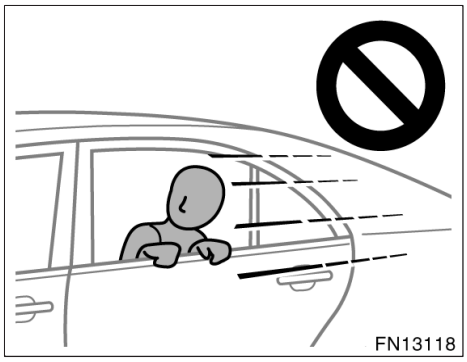

- **Se till att ingen har huvudet eller händerna utanför fönstret eftersom sidokrockgardinerna kan blåsas upp mycket snabbt och med våldsam kraft. Personen riskerar då att få livsfarliga skador. Var extra försiktig om småbarn finns i bilen.**

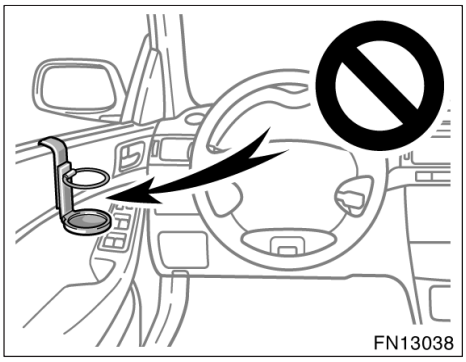

- **Häng inte en burkhållare eller liknande på dörren. Om sidokrockkudden blåses upp kommer burkhållaren eller andra föremål att kastas åt sidan med mycket stor kraft och orsaka personskador. Detta kan leda till att sidokrockkudden inte fungerar när den behövs vilket kan orsaka livshotande skador. Föraren och framsätespassageraren skall inte heller hålla något i armarna eller ha något på knät.**

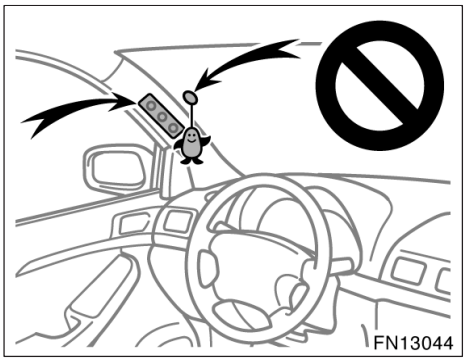

- **Placera inte en mikrofon eller något annat på eller intill området där sidokrockgardinen aktiveras, dvs vindrutan, fönstret i sidodörren, främre och bakre dörrstolpen, takets sidobalk samt kurvhandtagen. Om sidoskyddsgardinen blåses upp kommer mikrofonen eller andra föremål att kastas åt sidan med mycket stor kraft. Detta kan leda till att sidoskyddsgardinen inte fungerar när den behövs vilket kan orsaka dödsfall eller livshotande skador.**
- **Montera inga tillbehör på de ytor på stolen där sidokrockkudden är placerad. Följden kan bli att utlösningen inte sker på rätt sätt eller risk för livsfarliga eller svåra skador.**
- **Utför inga ändringar av stolar som innehåller sidokrockkuddar, eller stolarnas klädsel. Byt inte heller ut stolar som innehåller sidokrockkuddar. Sådana ändringar kan medföra att sidokrockkuddarna inte aktiveras korrekt, att systemet sätts ur funktion eller att sidokrockkuddarna blåses upp oväntat vilket kan leda till dödsfall eller svåra skador.**

- **Tag inte isär och utför inga reparationer på de främre eller bakre dörrstolparna och takets sidobalk innehåller sidokrockgardinerna. Sådant arbete kan göra att systemet plötsligt och oväntat utlöses med livsfarliga personskador som följd, eller att systemet inte fungerar när det behövs.**

Följ dessa instruktioner för att undvika svåra eller livshotande personskador. Kontakta en auktoriserad Toyota–återförsäljare eller –verkstad eller annan verksamhet med motsvarande kvalifikationer och utrustning beträffande eventuella reparationer eller ändringar.

OBSERVERA

Utför inte någon av följande ändringar utan att först ha kontaktat en auktoriserad Toyota–återförsäljare eller –verkstad eller annan verksamhet med motsvarande kvalifikationer och utrustning. Ändringar av detta slag kan i vissa fall påverka funktionen hos sidokrockkuddarna och sidokrockgardinerna.

- ◆ ***Montering av elektronisk utrustning som mobil kommunikationsradio, kassettbandspelare eller CD–spelare***
- ◆ ***Ändring av bilens fjädringssystem***
- ◆ ***Ändring av bilens konstruktion i sidan av passagerarutrymmet***
- ◆ ***Reparation på eller intill mittkonsolen, eller på framsätet***

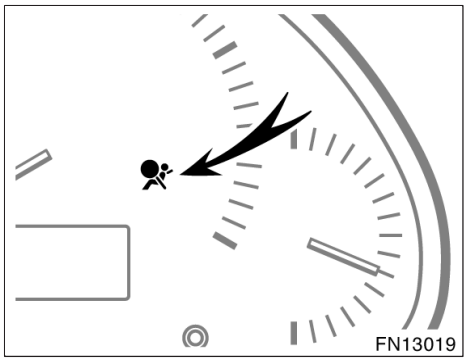

Den här indikeringslampan tänds när tändningsnyckeln vrids till ”ON”–läget. Den slocknar efter cirka sex sekunder. Detta innebär att sidokrockkuddar och sidokrockgardiner fungerar som de skall.

Kontrollsystemet övervakar funktionen hos sensorerna till det centrala krockkuddesystemet, de främre krockkuddarna, sidokrockkuddarna, sidokrockgardinerna, förarsätets läge, strömbrytaren till förarplatsens bälteslås, bältessträckarna, uppblåsningsanordningar, varningslampor, kablage och spänningskällor. (Närmare information finns i avsnittet ”Kontrollampor och varningssummer” på sid 136 i del 1–6.)

Om något av följande inträffar tyder det på en defekt i krockkudde– eller bältessträckarsystemen. Tala med en auktoriserad Toyota–återförsäljare eller –verkstad, eller annan verkstad med motsvarande kvalifikationer och utrustning.

- Varningslampan tänds inte när startnyckeln vrids till läge ”ON” eller är tänd i över 6 sekunder eller blinkar.
- Lampan tänds eller börjar att blinka under körning.

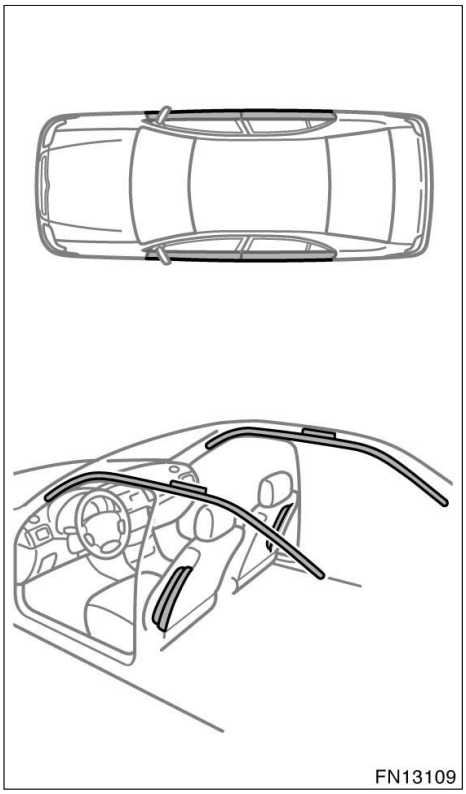

Om något av följande inträffar skall du snarast kontakta en auktoriserad Toyota–återförsäljare eller –verkstad eller annan verksamhet med motsvarande kvalifikationer:

- Om sidokrockkuddarna eller sidokrockgardinerna blivit utlösta.
- Om dörrpartiet (det skuggade partiet på bilden) har blivit utsatt för en skada men inte så kraftig att sidokrockkuddarna och sidokrockgardinerna löst ut.
- Om sidan på ryggstöden där sidokrockkudden sitter (skuggade partier på bilden) har blivit repad, sprucken eller på annat sätt skadad.
- Om klädseln på främre dörrstolpen, bakre dörrstolpen eller takklädseln där sidokrockgardinen sitter (skuggade partier på bilden) har blivit repad, sprucken eller på annat sätt skadad.

OBSERVERA
Lossa inte batterikablarna utan att först ha kontaktat en auktoriserad Toyota–återförsäljare eller –verkstad eller annan verksamhet med motsvarande kvalifikationer och utrustning.

Bilbarnstol—
—Försiktighetsåtgärder vid användning av bilbarnstol

Kontakta din Toyota-återförsäljare för att få hjälp och information beträffande bilbarnstolar.

Toyota rekommenderar starkt att barn som är för små att använda säkerhetsbälten för vuxna alltid skall sitta i en bilbarnstol av lämplig storlek eller på en bälteskudde.

Barn som vuxit ur bilbarnstolen skall alltid använda bilens ordinarie säkerhetsbälte och eventuellt sitta på en bälteskudde. Se ”Säkerhetsbälten” på sid 74 i den här delen.

⚠ VARNING

- **För att vara effektivt skyddade vid trafikolyckor och häftiga inbromsningar måste barn sitta fastspända med antingen säkerhetsbälte eller i bilbarnstol, beroende på barnets ålder och storlek. Att hålla ett barn i armarna ger inget skydd som kan jämföras med en barnstol. Vid en olycka kan barnet slungas mot vindrutan eller klämmas mellan dig och kupéinteriören.**
- **Toyota framhåller med skärpa vikten av att barn alltid skall sitta i för deras storlek och vikt lämpliga bilbarnstolar om de är för små för att använda bilens ordinarie säkerhetsbälten.**
- **Låt inte ett barn, även om det sitter i en bilbarnstol, luta sig mot dörrarna eller mot sidan av ryggstödet i en bil som har sidokrockkuddar eller i en bil som har sidokrockkuddar och sidokrockgardiner. Om sidokrockkudden och/eller sidokrockgardinen blåses upp kan barnet få livsfarliga skador om det sitter för nära dörren.**
- **Följ noga tillverkarens anvisningar beträffande montering av bilbarnstolen och kontrollera att den sitter riktigt fast. En felaktigt monterad bilbarnstol kan göra att barnet får livshotande skador vid en kollision eller ett häftigt stopp.**

—Bilbarnstol

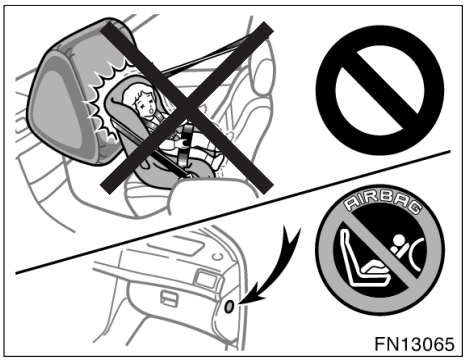

VARNING

- **Placera aldrig en bakåtvänd bilbarnstol i på framsätespassagerarens plats. Den kraftiga och explosiva uppblåsningen av krockkudden framför framsätespassageraren kan döda eller allvarligt skada barnet om en bakåtvänd bilbarnstol är installerad på framsätespassagerarplatsen. Bilar med krockkudde framför framsätespassageraren har ett varningsmärke på instrumentpanelen på passagerarsidan. Detta är avsett som påminnelse att aldrig placera en bakåtvänd barnstol i framsätet.**

Typer av säkerhetsbälten

Det finns två typer av säkerhetsbälten. Kontrollera bältestypen innan du monterar en barnstol.

ALR/ELR (självlåsande säkerhetsspärr)—Bältet låser om det dras ut snabbt. Dessutom har bältet en extra säkerhetsspärr: om man drar ut bältet helt ur upprullningsmekanismen och sedan låter det rullas upp en aning låses det i detta läge, och kan inte dras ut igen. När du monterar en bilbarnstol skall du alltså först dra ut bältet helt så att säkerhetsspärren aktiveras.

ALR/ELR–bälten används vid platserna i baksätet.

ELR (självlåsande)—Bältet låser vid hastig rörelse framåt, men det har inte den extra låsfunktionen. Om du monterar bilbarnstolen med ett bälte av den här typen behöver du ett extra låsklips.

Om din bilbarnstol saknar låsklips kan det köpas från en auktoriserad Toyota–återförsäljare eller –verkstad eller verksamhet med motsvarande kvalifikationer och utrustning.

Låsklips för bilbarnstol (Artikelnummer 73119–22010)

Del 1–4
INSTRUMENT OCH MANÖVERORGAN

Ratt och speglar

- Höjdställbar ratt med teleskopfunktion 108
- Yttre backspeglar 108
- Invändig backspegel med bländskydd 111
- Invändig backspegel med automatisk avbländning 111
- Sminkspeglar 113

Höjdställbar ratt med teleskopfunktion

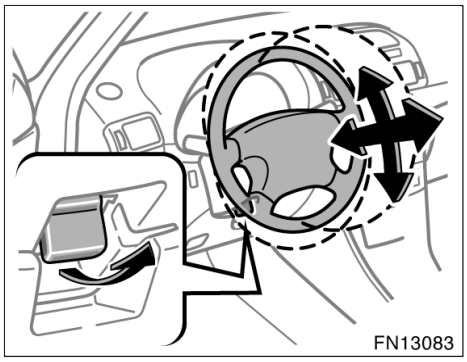

Drag upp spärrspaken för att ställa in rattens läge. Luta sedan ratten till önskad vinkel, tryck på ratten eller drag i den tills rattstången får önskad längd och låt spaken återgå till ursprungsläget.

⚠ VARNING

- **Ändra inte rattinställningen när bilen är i rörelse. Det är då lätt att tappa kontrollen över bilen, med risk för allvarliga eller livshotande skador som följd.**
- **När ratten har rätt inställning skall du kontrollera att den är säkert låst i sitt nya läge genom att dra den uppåt och nedåt eller framåt och bakåt.**

Yttre backspeglar—

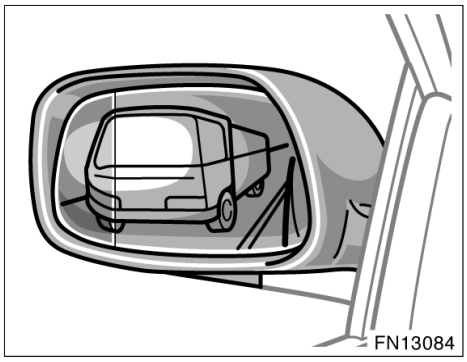

Ställ in speglarna så att du nätt och jämnt ser bilens utvändiga linjer i speglarna.

Backspegeln på förarsidan är en vidvinkelspegel med olika böjning som förenas vid en linje. Spegelns inre och yttre delar ger olika avstånd till avspeglade föremål. Föremål som avspeglas i spegelns yttre del verkar vara längre bort än föremål som avspeglas i den inre delen.

På vissa modeller, när du trycker på knappen för eluppvärmning av bakrutan eller vindrutetorkaren så avlägsnas imma och frost snabbt från backspeglarna. (Se ”Eluppvärmd bakruta, eluppvärmda backspeglar” på sid 128 eller ”Eluppvärmning av vindrutetorkare och ytterbackspeglar” på sid 129 i del 1–5.)

⚠ VARNING

- **Ställ inte in spegeln under körning. Det är då lätt att tappa kontrollen över bilen, med risk för allvarliga eller livshotande skador som följd.**
- **Eftersom spegelytan i ytterbackspeglarna blir mycket het skall de inte vidröras när eluppvärmningen till bakrutan eller vindrutetorkaren är på.**

—Backspegelreglage, elektriskt

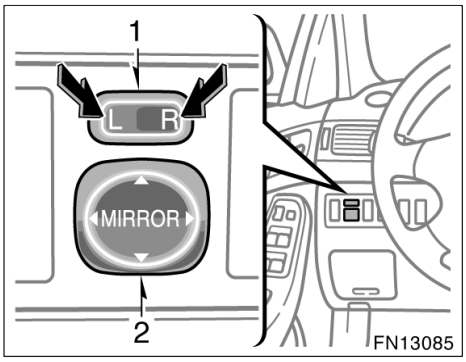

Typ A

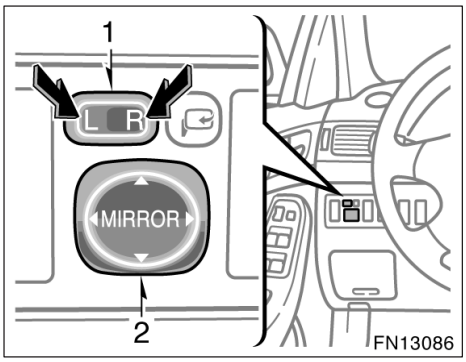

Typ B

Ställ in speglarna med reglagen.

1. Spegelväljare—För att välja den spegel som skall ställas in
   Ställ reglaget på ”L” (vänster) eller ”R” (höger).
2. Inställningsreglage—För att ställa in spegeln
   Flytta reglaget i önskad riktning.

Speglarna kan justeras när startnyckeln är i läge ”ACC” eller ”ON”.

OBSERVERA
Om speglarna frusit fast får du inte använda elinställningen. Skrapa inte på speglarna. Tag bort isen med avisningsspray.

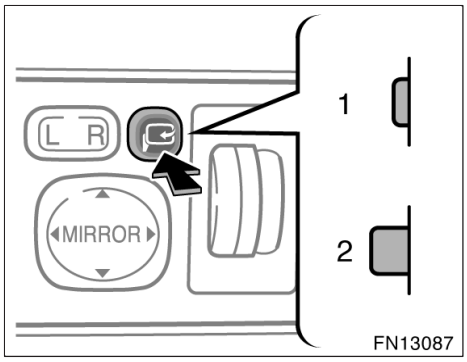

INFÄLLBARA SPEGLAR (endast typ B)

Tryck på reglaget för att fälla in speglarna vid parkering i trånga utrymmen.

Tändningen måste vara i ”ACC”– eller ”ON”–läge.

Läge 1—Ställa in backspeglarna
Läge 2—Återställa backspeglarna till resp ursprungsläge

⚠ VARNING

Vidrör inte spegeln när den är i rörelse för att undvika att skada spegeln eller dig själv.

—Infällbara backspeglar

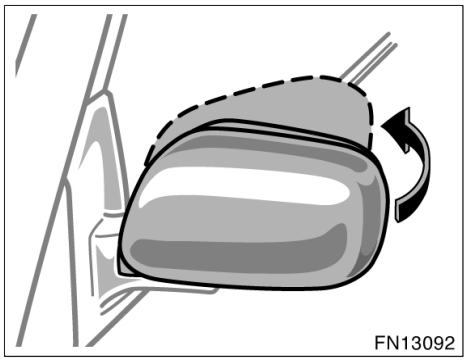

Backspeglarna kan fällas in, t.ex. vid parkering i trånga utrymmen.

Tryck för hand och fäll backspegeln bakåt så långt det går.

Endast typ B—

Om startnyckeln vrids från ”LOCK” till ”ACC” rör sig spegeln automatiskt när du använder tangenten för infällning av backspeglarna.

⚠ VARNING

Kör inte med infällda backspeglar. Speglarna på både förar– och passagerarsidorna måste vara utfällda och rätt inställda innan du börjar köra.

Avbländbar inre backspegel

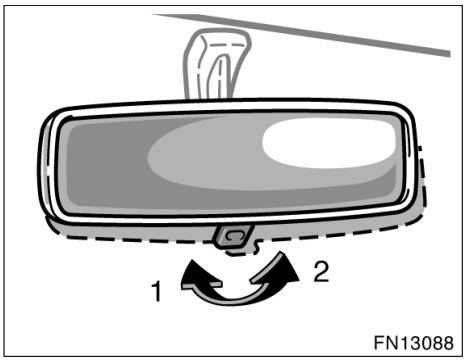

Ställ in spegeln så att du nätt och jämnt ser bilens bakvagn genom den.

Ställ om spaken under spegeln under mörkerkörning för att minska bländningsrisken från bakomvarande fordon.

Körning i dagsljus—Spaken i läge 1

Bilden i spegeln är klarare och tydligare i detta läge.

Mörkerkörning—Spaken i läge 2

Tänk på att du förlorar en del av skärpan i spegeln när du minskar reflexerna i den.

⚠ VARNING

Ställ inte in spegeln under körning. Det är då lätt att tappa kontrollen över bilen, med risk för allvarliga eller livshotande skador som följd.

Invändig backspegel med automatiskt bländningsskydd

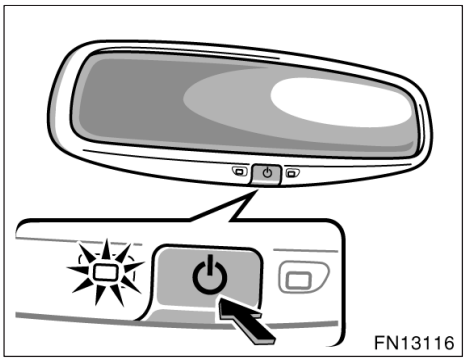

Ställ in spegeln så att du nätt och jämnt ser bilens bakvagn genom den.

Den här spegeln är försedd med automatisk avbländning. Funktionen är avsedd att minska bländningen från bakomvarande bilar vid mörkerkörning.

Den inre backspegeln är alltid inställd på automatisk avbländning när du sätter i och vrider om startnyckeln.

Indikeringslampan tänds för att visa att funktionen är aktiverad.

När spegeln känner av strålkastarna från bakomvarande trafik mörknar ytan något för att reducera det reflekterade ljuset.

Tryck in ”⏻” tangenten för att koppla bort den automatiska funktionen.

Tryck in ”⏻” tangenten igen för att aktivera den automatiska funktionen.

Ställ in backspegeln innan du kör iväg så att sikten bakåt är optimal.

Om det är kallt i bilen kan det ta lite längre tid för spegeln att mörkna när den känner av ljusen från strålkastarna.

⚠ VARNING

Ställ inte in spegeln under körning. Det är då lätt att tappa kontrollen över bilen, med risk för allvarliga eller livshotande skador som följd.

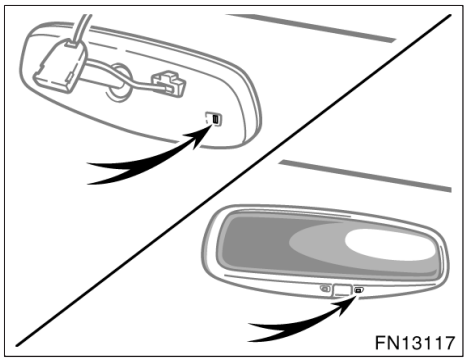

Bländningsskyddets sensorer är placerade på vardera sida om spegeln. Om spegeln skall fungera korrekt får de inte vidröras eller täckas över med fingret, en tygbit eller dylikt.

Sminkspeglar

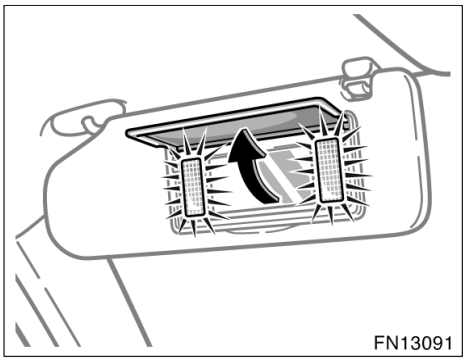

Fäll ner solskyddet och öppna luckan när du vill använda spegeln.

Spegellamporna tänds när locket öppnas.

Del 1–5
INSTRUMENT OCH MANÖVERORGAN

Belysning, torkare och eluppvärmd bakruta

- Strålkastare och körriktningsvisare 116
- Höjdinställning av strålkastare 118
- Varningsblinkers 119
- Dimljus, fram och bak 119
- Dimljus, fram 120
- Dimljus, bak 120
- Kupébelysning och läslampor fram 121
- Läslampor bak 122
- Tändningsbelysning 123
- Bagagerumsbelysning 123
- Vindrutetorkare och –spolare 124
- Bakrutetorkare och –spolare 127
- Strålkastarspolare 127
- Bakruta, yttre backspeglar med eluppvärmning 128
- Vindrutetorkare och ytterbackspeglar med eluppvärmning 129

Strålkastare och körriktningsvisare

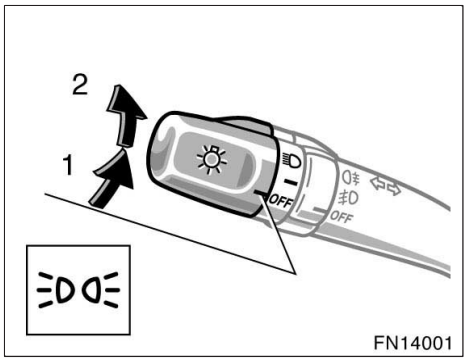

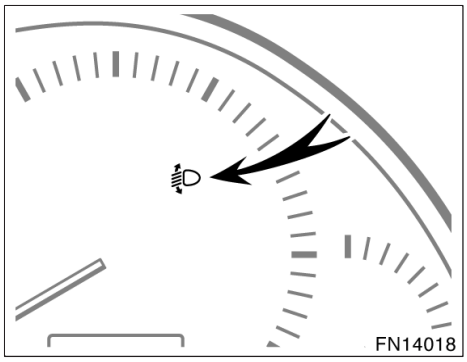

STRÅLKASTARE

Gör så här för att slå på följande belysning: Vrid på strålkastar/körriktningsvisarspaken.

Läge 1—Parkering, baklyktor, nummerskyltsbelysning, belysning av instrumentpanel och mittkonsol

Indikeringslampan (grön lampa) tänds på instrumentpanelen när baklyktorna är tända.

Läge 2—Strålkastarna och all annan färdbelysning

På vissa modeller tänds dock ovanstående belysning även om bilen startas med ljusströmställaren frånslagen.

Modeller utan strålkastare av urladdningstyp—Ställ in strålkastarnas höjdnivå innan strålkastarna tänds. (Se ”Höjdinställning av strålkastarna” på sid 118 i den här delen.)

Varningssummer, strålkastarna tända

En summerton påminner dig om att släcka strålkastarna om förardörren öppnas och du har tagit ur startnyckeln med strålkastarna tända.

OBSERVERA
För att spara batteriet skall du inte lämna belysningen tänd längre än nödvändigt om motorn inte är igång.

Automatisk höjdinställning av strålkastarna (modeller med lampor av urladdningstyp)

Bilens läge ändras beroende på belastning och antalet passagerare. Strålkastarna hålls dock alltid automatiskt på rätt höjd vid alla lastförhållanden så att den mötande trafiken inte ska bländas.

Varningslampan tänds när du vrider startnyckeln till ”ON”–läge och släcks efter några sekunder.

Om fel uppstår i systemet tänds en varningslampa på instrumentpanelen. Om detta sker bör du låta en auktoriserad Toyota–återförsäljare eller –verkstad, eller annan verkstad med motsvarande kvalifikationer och utrustning kontrollera bilen.

Om du byter bakvagnsupphängning och/eller om bilens höjd ändras skall du kontakta en auktoriserad Toyota–återförsäljare eller –verkstad eller annan verkstad med motsvarande kvalifikationer och utrustning för kontroll av det automatiska strålkastarinställningssystemet och strålkastarnas nivå.

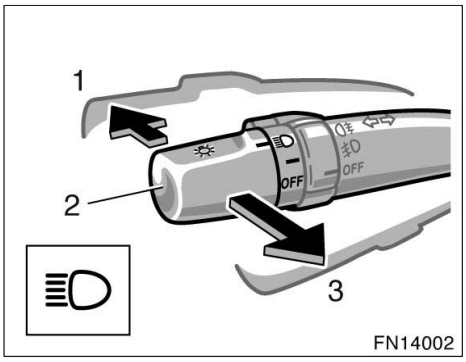

Hel/halvljus—Slå på strålkastarna och skjut spaken ifrån dig för att få helljus (läge 1). Dra spaken mot dig (läge 2) för halvljus.

En blå lampa tänds på instrumentpanelen när helljuset är tänt.

Helljusblink (läge 3)—Drag spaken mot dig så långt det går. Helljuset slocknar när du släpper spaken.

Helljusblink kan användas även om vredet i änden av spaken står i ”OFF”–läge.

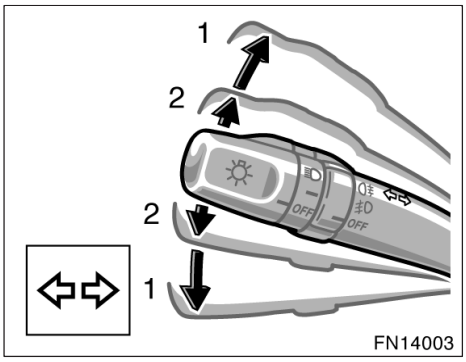

KÖRRIKTNINGSVISARE

För belysnings/körriktningsspaken uppåt eller nedåt till läge 1 för att visa åt vilket håll du skall svänga.

Tändningen måste vara i ”ON”–läge.

Spaken återgår automatiskt till ursprungsläget efter svängen, men vid små rattutslag, t.ex. om du byter fil, kan du behöva återställa den för hand.

Du kan signalera filbyte genom att föra spaken uppåt eller nedåt tills det tar emot något (läge 2) och hålla den där.

Om den gröna indikeringslampan på instrumentpanelen blinkar snabbare än vanligt är någon av blinkerslamporna fram eller bak trasig. Se ”Byte av glödlampor” på sid 354 i del 7–3.

Höjdinställning av strålkastare

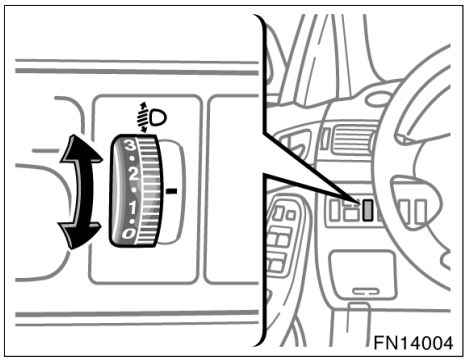

Vänsterstyrda bilar

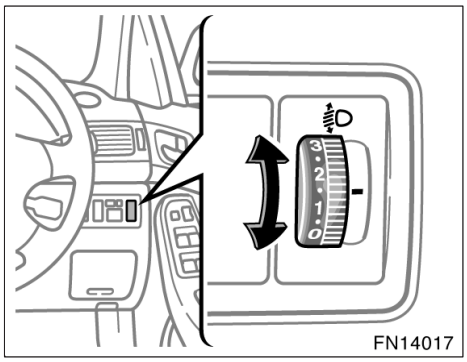

Högerstyrda bilar

Justera strålkastarnas höjdinställning med inställningsratten.

Följande tabell visar några lämpliga strålkastarinställningar. Vid annan belastning än vad som upptas i tabellen skall strålkastarna justeras så att halvljuset ligger på samma höjd som när föraren är ensam i bilen. Ju högre siffra på reglaget, desto lägre inställning av strålkastaren.

Håll alltid strålkastarna rätt inställda för att inte blända mötande trafikanter.

Belastning och reglageinställning

Endast förare	0
Förare + framsätespassagerare	0
Alla passagerare (inkl förare)	2
Alla passagerare (inkl förare) + full last i bagagerummet	2
Förare + full last	4

Varningsblinkers

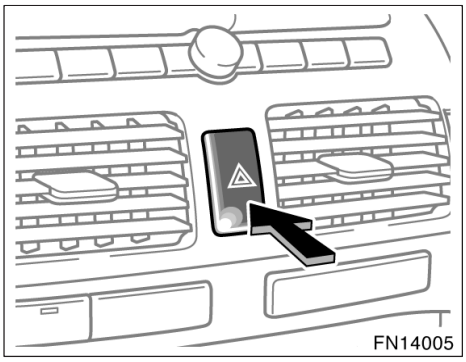

Tryck in tangenten för att tända varningsblinkers.

Alla körriktningsvisare börjar att blinka. Tryck en gång till för att släcka.

Varningsblinkers skall användas för att varna övriga trafikanter om du måste stanna bilen där den utgör en trafikfara.

Stanna alltid bilen så långt från körbanan som möjligt.

Blinkersspaken fungerar inte så länge varningsblinkers är inkopplad.

OBSERVERA
För att inte batteriet skall bli urladdat, bör du inte ha varningsblinkers påkopplade längre än nödvändigt om motorn inte är igång.

Dimstrålkastare, fram och bak

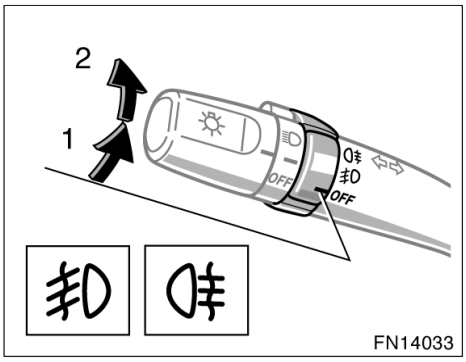

Tänd följande lampor genom att vrida ringen på belysnings–/blinkersspaken när baklyktorna och/eller strålkastarna är påslagna.

Läge 1—Dimljus, fram

Indikeringslampan tänds på instrumentpanelen när de främre dimljusen är tända.

Läge 2—Dimstrålkastare, fram och bak

Indikeringslamporna för dimljus fram och bak tänds på instrumentpanelen när dimljusen fram och bak är tända.

Det bakre dimljuset släcks automatiskt när den övriga belysningen stängs av.

När strålkastarbelysningen har släckts, tänds inte det bakre dimljuset nästa gång strålkastarna slås på.

Tänd då de bakre dimljusen genom att vrida ringen på belysnings–/blinkersspaken till läget för de bakre dimljusen.

Dimljus, fram

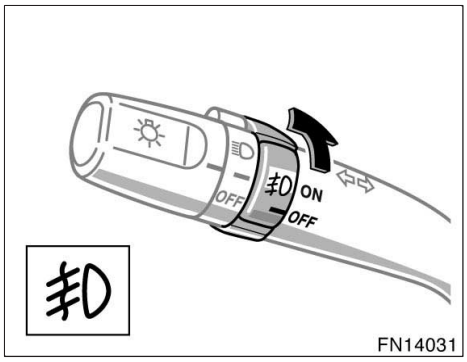

Tänd dimstrålkastarna fram genom att vrida ringen på belysnings–/blinkersspaken. De kan bara tändas när baklyktorna och/eller strålkastarna är tända.

Indikeringslampan tänds på instrumentpanelen när de främre dimljusen är tända.

Dimljus bak

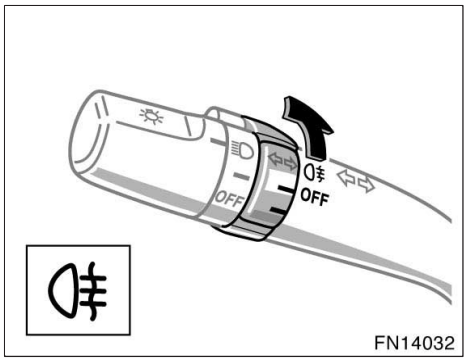

Tänd dimljuset bak genom att vrida ringen på belysnings–/blinkersspaken. De tänds endast om strålkastarna är tända.

En indikeringslampa tänds på instrumentpanelen när bakre dimljuset är tänt.

Det bakre dimljuset släcks automatiskt när den övriga belysningen stängs av.

När du har stängt av strålkastarna tänds bakre dimljuset inte när du åter tänder strålkastarna.

Tänd bakre dimljuset igen genom att vrida ringen på belysnings–/blinkersspaken till läget för bakre dimljus på nytt under ovanstående förutsättningar.

Kupébelysning och läslampor fram

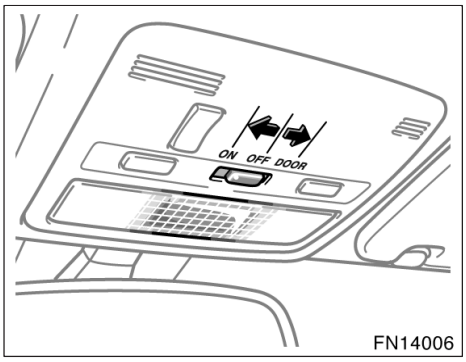

KUPÉBELYSNING, FRAM

Flytta tangenten för att tända kupébelysningen fram.

Strömbrytaren har följande lägen:

”ON”—Taklampan tänd hela tiden.

”OFF”—Taklampan släcks.

”DOOR”—Taklampan tänds när någon av sidodörrarna eller bakdörren öppnas. Lampan slocknar när alla sidodörrarna och bakdörren är stängda.

Modeller med stöldskydd—När stöldskyddssystemet är aktiverat tänds kupébelysningen fram om takbelysningens strömställare är i ”DOOR”–läge. (Se ”Stöldskydd” på sid 53 i del 1–2.)

Belysning vid insteg i bilen

När reglaget är i läge ”DOOR” tänds kupébelysningen och förblir tänd i cirka 15 sekunder innan den, i följande fall, långsamt slocknar:

- Öppna och stäng någon av dörrarna.
- Vrid startnyckeln till ”LOCK”.
- Lås upp en dörr om alla sidodörrar och bakluckan/bakdörren är låsta.

I följande fall släcks emellertid belysningen direkt.

- Alla sidodörrarna och bakluckan/bakdörren är stängda och startnyckeln är i läge ”ACC” eller ”ON”.
- Om startnyckeln vrids till läge ”ACC” eller ”ON” när alla sidodörrarna och bakluckan är stängda.
- Alla sidodörrar och bakluckan är stängda och låsta.

När alla sidodörrarna och bakluckan/bakdörren låses upp samtidigt med nyckel (modeller utan dubbelsidigt låssystem) eller fjärrkontroll tänds belysningen. Den lyser i cirka 15 sekunder och slocknar därefter.

Släckning av kupébelysning

Om någon lampa inne i bilen lyser när du vrider startnyckeln till ”DOOR”–läge kommer lampan automatiskt att släckas efter 20 minuter.

Om du öppnar någon stängd dörr medan systemet är aktiverat nollställs systemet automatiskt.

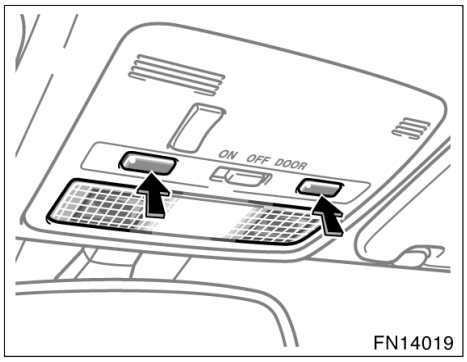

LÄSLAMPOR FRAM

Flytta tangenten för att tända läslampan fram. Tryck igen för att släcka.

Läslampor bak

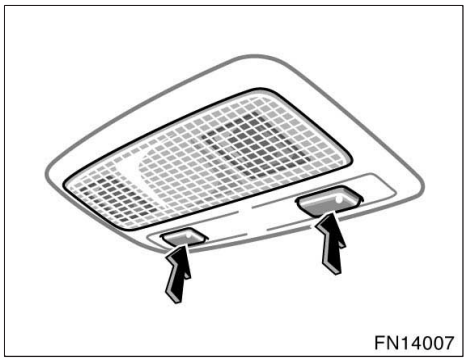

Tryck på strömbrytaren för att tända läslampan bak. Tryck igen för att släcka.

Läslamporna i bak tänds också när någon av de bakre sidodörrarna öppnas. Lamporna släcks när du stänger bakdörren.

Tändningslåsbelysning

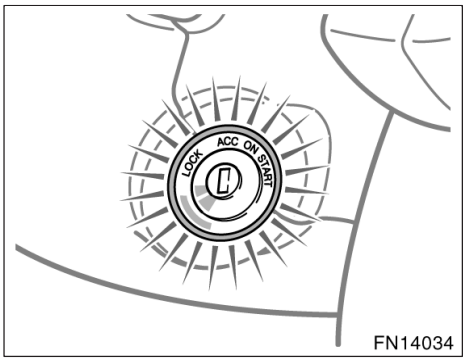

För att göra det lättare att hitta tändningslåset tänds en lampa vid tändningslåset när någon av dörrarna öppnas eller när startnyckeln vrids till läge ”LOCK”.

Lampan lyser i cirka 15 sekunder när alla sidodörrar och bakluckan/bakdörren är stängda.

När du låser upp en dörr medan alla sidodörrarna och bakluckan/bakdörren är låsta tänds belysningen och förblir tänd i cirka 15 sekunder innan den slocknar.

I följande fall släcks emellertid belysningen direkt.

- Alla sidodörrarna och bakluckan/bakdörren är stängda och startnyckeln är i läge ”ACC” eller ”ON”.
- Alla sidodörrarna och bakluckan/bakdörren stängs och låses.

Belysningen släcks automatiskt när nyckeln tas bort och dörren lämnas öppen i 20 minuter eller längre för att undvika urladdning av batteriet.

Bagagerumsbelysning (Kombisedan och Kombi)

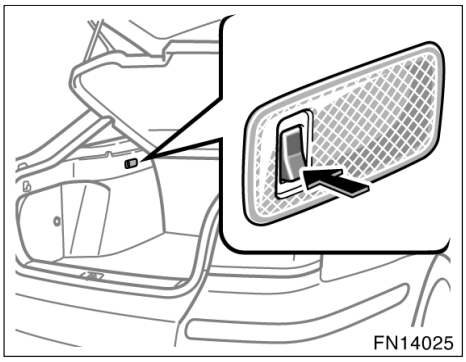

Kombisedan

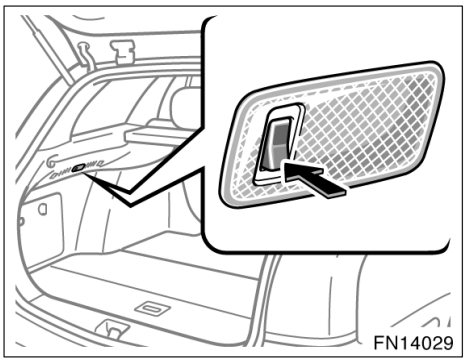

Kombi

Öppna bakdörren och tryck på strömbrytaren för att tända bagagerumsbelysningen. Lampan släcks när du stänger bakluckan.

Vindrutetorkare och spolare (med intervallinställning)

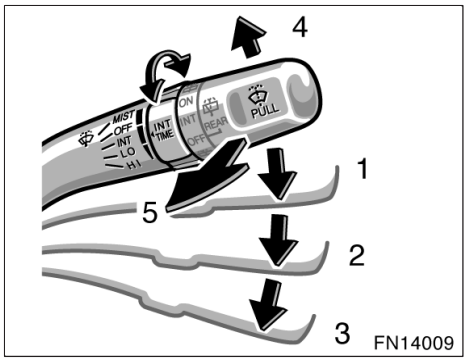

Ställ spaken i önskat läge för att starta vindrutetorkarna.

Tändningen måste vara i ”ON”–läge.

Spakens läge	Funktion
1	Intervallfunktion
2	Låg hastighet
3	Hög hastighet
4	Ett torkarslag
5	Spolare

Med ringen ”INT TIME” kan intervallen mellan torkarslagen varieras när torkarspaken är i läge 1, intervallgång. Vrid ringen uppåt för att öka pausen mellan torkarslagen och nedåt för att minska pausen.

Drag spaken mot dig för att spruta spolarvätska på rutan (läge 5).

Vindrutetorkarna gör några slag efter varje spolning av vindrutan även om torkarna är avstängda.

Anvisningar för påfyllning av spolarvätska finns i ”Påfyllning av spolarvätska” på sid 354 i del 7–3.

Vintertid bör du värma vindrutan med defrosterläget på varmluft innan du använder vindrutespolaren. Det förhindrar att spolarvätskan fryser fast på vindrutan och skymmer sikten.

OBSERVERA
Starta inte vindrutetorkarna om vindrutan är torr. Glaset kan repas.

Vindrutetorkare och –spolare (med automatisk inställning)

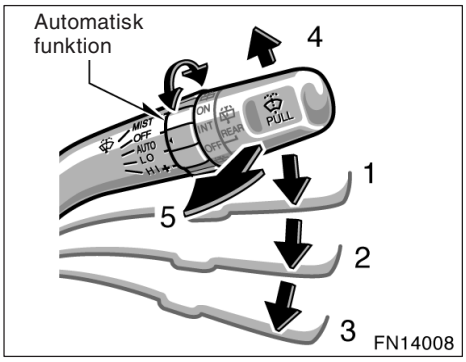

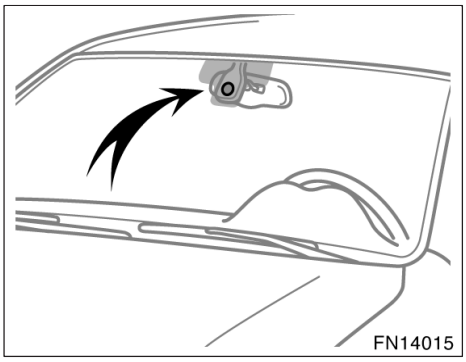

Ställ spaken i önskat läge för att starta vindrutetorkarna.

Tändningen måste vara i ”ON”–läge.

Spakens läge	Funktion
1	Automatisk funktion
2	Låg hastighet
3	Hög hastighet
4	Ett torkarslag
5	Spolare

Automatisk funktion (läge 1)

Torkarens hastighet beror på antalet regndroppar som sensorn för den automatiska torkarfunktionen känner av.

Sensorn för automatisk torkarfunktion är placerad på vindrutans insida som bilden visar.

Den automatiska torkarfunktionens känslighet kan ställas in genom en vridning på spaken. Vrid mot ”–” så krävs fler regndroppar för att starta vindrutetorkaren, vrid spaken mot ”+” så krävs färre regndroppar för att starta den.

När tändningen är avstängd och torkarspaken är i läge 1, och startnyckeln vrids om igen fungerar den automatiska funktionen ibland inte även om det finns regndroppar på vindrutan.

Flytta i så fall spaken till ett annat läge och återgå därefter till läge 1 igen.

⚠ VARNING

Var försiktig så att du inte klämmer fingrarna mellan torkarbladen och vindrutan.

När torkaromkopplaren är i läge 1 och tändningen är på kan den automatiska torkarfunktionen aktiveras i följande fall:

- **Om du rör vid vindrutans övre mellersta del i närheten av sensorn.**
- **Om du torkar av vindrutans övre mellersta del (i närheten av sensorn) med en trasa eller liknande.**
- **Om vindrutan vibrerar.**
- **Om du trycker på sensorn.**

OBSERVERA

Låt inte rengöringsmedel eller vätska komma på sensorn för den automatiska torkarfunktionen vid rengöring av vindrutans insida.

Drag spaken mot dig för att spruta spolarvätska på rutan (läge 5).

Vindrutetorkarna gör några slag efter varje spolning av vindrutan även om torkarna är avstängda.

Med urladdningslampor—Om du drar spaken för vindrutespolning mot dig när strålkastarna är tända så aktiveras strålkastarspolningen automatiskt.

Anvisningar för påfyllning av spolarvätska finns i ”Påfyllning av spolarvätska” på sid 354 i del 7–3.

Vintertid bör du värma vindrutan med defrosterläget på varmluft innan du använder vindrutespolaren. Det förhindrar att spolarvätskan fryser fast på vindrutan och skymmer sikten.

OBSERVERA

Starta inte vindrutetorkarna om vindrutan är torr. Glaset kan repas.

Bakrutetorkare och spolare (kombisedan och kombi)

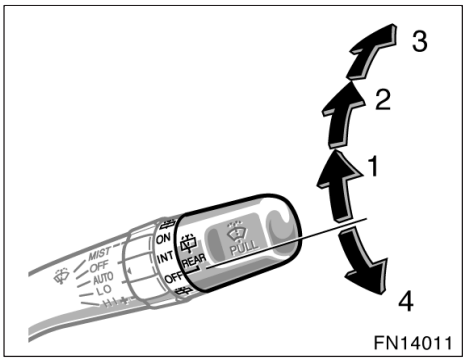

Vrid knoppen i änden av spaken uppåt för att starta bakrutetorkaren.

Tändningen måste vara i ”ON”–läge.

Spakens läge	Hastighet
1	Intervall
2	Normal

Vrid knoppen uppåt eller nedåt så långt som möjligt (läge 3 eller 4) för att spruta spolarvätska på bakrutan. Knoppen återgår automatiskt från dessa lägen när du släpper den.

Anvisningar för påfyllning av spolarvätska finns i ”Påfyllning av spolarvätska” på sid 354 i del 7–3.

OBSERVERA
Starta inte bakrutetorkaren om bakrutan är torr. Glaset kan repas.

Strålkastarspolare

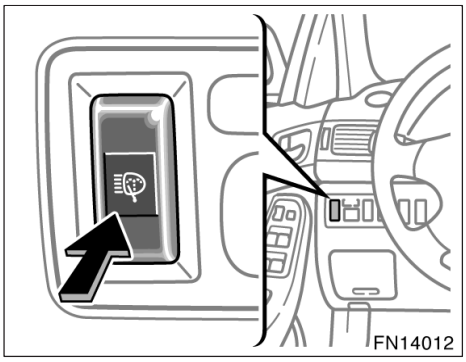

Tryck på knappen när strålkastarna är tända för att spruta vätska på strålkastarglasen.

Tändningen måste vara i ”ON”–läge.

Strålkastarspolarna gör av med mycket spolarvätska. Kontrollera spolarvätskenivån ofta.

Fyll på med spolarvätska. Anvisningar för påfyllning av spolarvätska finns i ”Påfyllning av spolarvätska” på sid 354 i del 7–3.

OBSERVERA
Sätt inte på strålkastarrengöringen om spolarvätsketanken är tom. Spolarmotorn kan överhettas.

Bakruta, yttre backspeglar med eluppvärmning

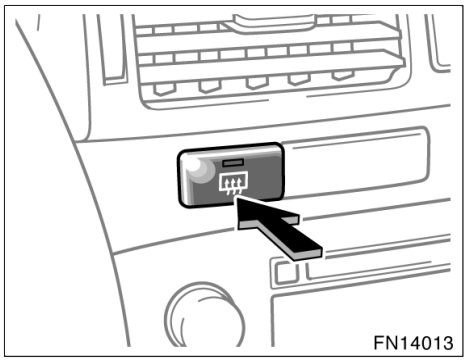

Tryck på strömbrytaren för att ta bort imma eller frost från bakrutan.

Tändningen måste vara i ”ON”–läge.

De tunna värmetrådarna på insidan av bakrutan avlägsnar snabbt imma och frost från bakrutan. En indikeringslampa visar när eluppvärmningen är på.

På vissa modeller som inte har eluppvärmd vindrutetorkare värms också de yttre backspeglarna för att snabbt avlägsna frost och imma.

Tryck på strömbrytaren en gång till för att stänga av eluppvärmningen.

Eluppvärmningen stängs av automatiskt efter cirka 15 minuter.

⚠ VARNING

På vissa modeller utan eluppvärmd vindrutetorkare kan ytterbackspeglarna bli mycket heta när elvärmen är påkopplad. Akta fingrarna.

Eluppvärmningen skall vara avstängd när sikten genom bakrutan är fri. Om eluppvärmningen är på i onödan kan batteriet urladdas, särskilt vid upprepade korta körningar. Eluppvärmningen är inte avsedd att torka bort regnvatten eller smälta bort snö.

Om de yttre backspeglarna är fastfrusna måste du använda defrosterspray innan du gör eventuella inställningar.

OBSERVERA

Var försiktig så att du inte repar eller skadar de tunna värmetrådarna eller kontakterna när du rengör bakrutans insida.

Eluppvärmning av vindrutetorkare och ytterbackspeglar

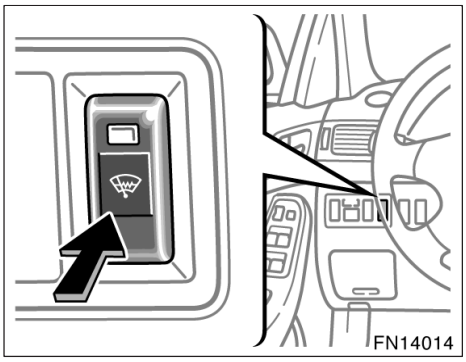

Tryck på tangenten för att frosta av vindrutetorkarbladen.

Tändningen måste vara i ”ON”–läge.

Eluppvärmningen stängs av automatiskt efter cirka 15 minuter. En indikeringslampa tänds när eluppvärmningen är på.

Tryck på tangenten igen om ytterligare imma eller is behöver avlägsnas. Tryck en gång till på tangenten för att stänga av funktionen när torkarbladen är isfria. Långvarig användning kan göra att batteriet laddar ur, särskilt vid många starter och stopp i stadstrafik.

På vissa modeller värms också de yttre backspeglarna för att avlägsna frost och imma.

⚠ VARNING

På vissa modeller, de yttre backspeglarna kan bli mycket heta när elvärmen är påkopplad. Akta fingrarna.

Om de yttre backspeglarna är fastfrusna måste du använda defrosterspray innan du gör eventuella inställningar.

Del 1–6
INSTRUMENT OCH MANÖVERORGAN

Instrument, mätare och varningslampor

- Bränslemätare 132
- Temperaturmätare för kylarvätska 132
- Varvräknare 133
- Vägmätare, dubbla trippmätare och instrumentbelysning 133
- Styrsystem för oljeunderhåll 134
- Varningslampor och varningssummer 136

Bränslemätare

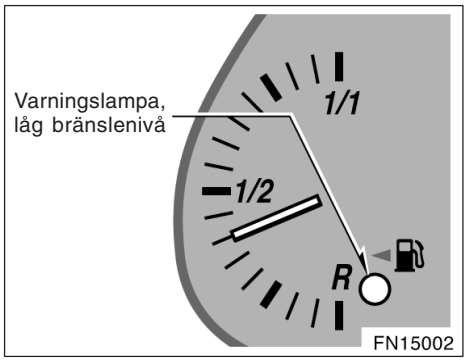

Mätaren indikerar ungefärlig bränslenivå när tändningen är påslagen.

Nästan full—Nålen vid ”1/1”
Nästan tom—Nålen vid ”R”

Fyll på bränsle när en kvarts tank återstår.

När bilen bromsar, accelererar eller svänger rör sig bränslet i tanken varför också visarnålen rör sig. Det beror på att bränslet i tanken rör sig.

När bränslenivån närmar sig ”R” eller om bränslevarningslampan tänds måste du fylla på bränsle snarast möjligt.

I upp– eller nedförsbackar eller i kurvor kan bränslet röra sig i tanken så att visarnålen svänger upp och ned. Varningslampan kan då tändas tidigare än vanligt.

På vissa modeller—

Om bränsletanken är helt tom tänds felvarningslampan. Då måste du fylla på bränsle omedelbart.

Varningslampan släcks efter påfyllning. Om varningslampan inte släcks skall du snarast kontakta en auktoriserad Toyota–återförsäljare eller –verkstad eller annan verksamhet med motsvarande kvalifikationer:

Temperaturmätare för kylarvätska

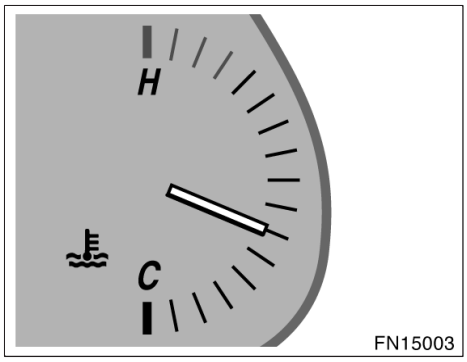

Mätaren visar kylarvätskans temperatur när tändningen är påslagen. Motorns arbetstemperatur varierar beroende på väderlek och motorbelastning.

Om nålen går in i det röda området är motorn för varm. Stanna bilen och vänta tills motorn svalnat om den har blivit överhettad.

Under vissa förhållanden kan bilen bli överhettad, t.ex.:

- Vid körning i långa uppförsbackar i varmt väder.
- När du stannar eller kör långsamt efter körning i hög hastighet.
- Körning på tomgång med luftkonditioneringen på i stadstrafik med långa köer.
- Vid körning med släp

OBSERVERA

- ***Tag inte bort termostaten ur kylarsystemet eftersom detta kan göra att motorn överhettas. Termostatens uppgift är att reglera kylvätskeflödet så att motortemperaturen håller sig inom ett bestämt område.***
- ***Fortsätt inte köra om motorn är överhettad. Se ”Om bilen blir överhettad” på sid 287 del 4.***

Varvräknare

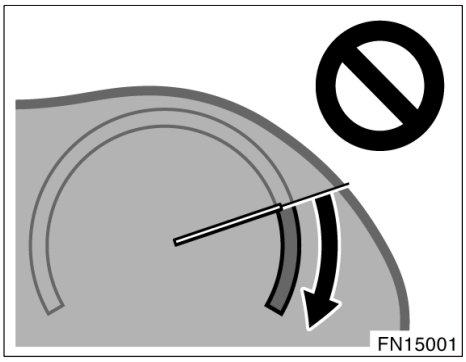

Bensinmotor

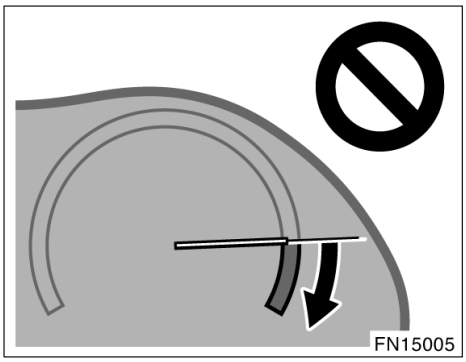

Dieselmotor

Varvräknaren visar motorns varvtal i tusentals varv per minut. Använd varvräknaren för att växla vid rätt tillfälle och för att undvika att motorn hackar eller övervarvas.

Körning på för högt varvtal ger onormalt motorslitage och drar mycket bränsle. Ett lägre varvtal ger nästan alltid bättre bränsleekonomi.

OBSERVERA
Låt inte mätarnålen gå in i det röda området. Motorn kan få allvarliga skador.

Vägmätare, dubbla trippmätare och instrumentbelysning

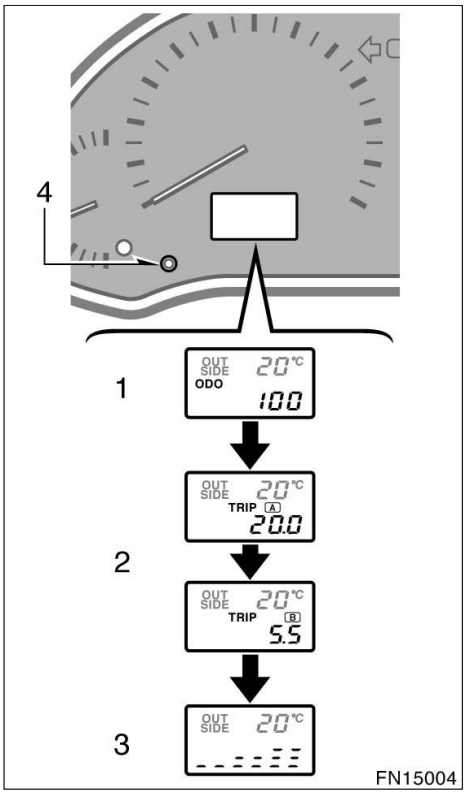

Följande information visas i informationsfönstret.

1. Vägmätare—Visar bilens totala körsträcka.
2. Två trippmätare—Visar körsträckorna oberoende av varandra sedan respektive mätare senast nollställdes.

   Du kan använda den ena trippmätaren för att mäta bränsleförbrukningen och den andra för att mäta körsträckan på varje resa. Om batteriet kopplas ur försvinner värdena i de båda trippmätarna.

3. Visning av instrumentpanelbelysningen (när strålkastarna är tända)—Visar instrumentpanelbelysningens ljusstyrka. Ju längre strecket blir desto ljusare blir instrumentpanelbelysningen.
4. Nollställningsknapp för trippmätare/knapp för instrumentpanelbelysning—Nollställer båda trippmätarna, ändrar mätarvisningen och justerar ljusstyrkan av instrumentpanelbelysningen.

   Tryck snabbt på knappen för att byta visning i displayen. Mätaren växlar för varje tryck på knappen från vägmätare, trippmätare A, trippmätare B och instrumentpanelbelysning, och tillbaka till vägmätare.

   Nollställ trippmätare A genom att först välja trippmätare A och tryck sedan på nollställningsknappen tills mätaren är nollställd. Nollställ trippmätare B på motsvarande sätt.

   Visa mätaren för instrumentpanelbelysning genom att trycka på knappen och hålla den nedtryckt tills önskad ljusstyrka har erhållits.

Styrsystem för oljeunderhåll (2AD–FTV och 2AD–FHV)

Styrsystemet för oljeunderhåll (OMMS) informerar dig, med hjälp av en lampa, när det är dags att byta motorolja och oljefilter.

BYTE AV MOTOROLJA OCH OLJEFILTER

Byt motorolja och oljefilter i något av följande fall:

- **När lampan i oljebytessystemet tänds.**
- **När systemet har reparerats.**
- **När påminnelselampan för oljebyte inte tänds även om det är två år sedan senaste oljebyte.**
- **När påminnelselampan för oljebyte inte tänds även om du har kört över 3000 mil sedan senaste oljebyte.**

Tidsintervallen för påminnelselampan ändras allt efter körförhållandena.

Eftersom motorolja försämras med tiden finns det fall när motoroljan bör bytas innan påminnelselampan tänds. I dessa fall skall motorolja och oljefilter bytas enligt de intervall som anges i bilens dokumentation. (Beträffande serviceintervall, se ”Service & Garanti” i bilhandlingarna.

OBSERVERA
Se till att systemet nollställs efter byte av motorolja och oljefilter. (Ytterligare anvisningar finns i ”NOLLSTÄLLNING AV SYSTEMET” på sid 135 i den här delen.) Om systemet inte nollställs kan det inte informera dig om att det är dags för byte av motorolja och filter.

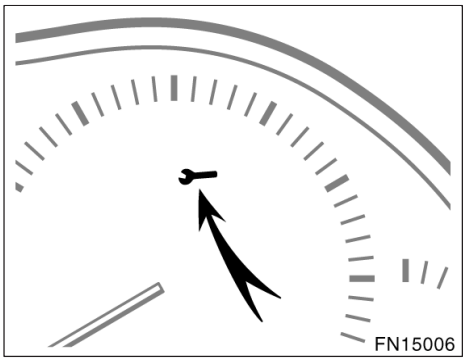

PÅMINNELSELAMPA, MOTOROLJEBYTE

Varningslampan tänds när du vrider startnyckeln till ”ON”–läge. Den slocknar efter cirka 5 sekunder. Det bekräftar att systemet fungerar korrekt.

Om lampan tänds under körning bör du låta byta motorolja och oljefilter med korrekt produkter vid första tillfälle. Mer information om oljekvalitet och viskositet finner du i avsnittet ”Kontroll av motoroljenivån” på sid 335 i del 7–2.

Se till att systemet nollställs med nollställningsknappen till påminnelselampan i oljebytessystemet så att lampan slocknar efter byte av motorolja och oljefilter. Systemet skall också nollställas om byte av motorolja och oljefilter utförs innan påminnelselampan tänds. Om systemet inte nollställs kan det inte informera dig om att det är dags för byte av motorolja och filter.

I följande fall fungerar eventuellt inte systemet på normalt sätt. Låt en auktoriserad Toyota–återförsäljare eller –verkstad, eller annan verkstad med motsvarande kvalifikationer och utrustning kontrollera bilen.

- Lampan tänds inte när startnyckeln vrids till ”ON”–läget.
- Indikeringslampan blinkar.
- Om lampan inte slocknar eller om den tänds snart igen efter byte av motorolja och oljefilter, även om systemet har nollställts.

NOLLSTÄLLA SYSTEMET

Systemet måste nollställas efter byte av motorolja. Gör så här för att nollställa systemet:

1. Vrid startnyckeln till läge ”ACC” eller ”LOCK” medan vägmätarställningen visas. (Ytterligare anvisningar finns i avsnittet ”Vägmätare, dubbla trippmätare och instrumentbelysning” på sid 133 i denna del.)
2. Välj läge ”ON” medan du håller trippmätarens nollställningsknapp nedtryckt.

Håll knappen nedtryckt i minst 5 sekunder. Vägmätaren visar ”000000” varpå lampan slocknar.

Om mätaren inte nollställs fortsätter lampan att blinka.

Varningslampor och varningssummer

Om lampan tänds eller summern hörs...		Gör så här:
(a)		Om parkeringsbromsen inte är anlagd, stanna genast och kontakta en auktoriserad Toyota–återförsäljare eller –verkstad eller annan verksamhet med motsvarande kvalifikationer och utrustning.
(b)	(indikeringslampa och summer)	Tag på säkerhetsbältet – föraren.
(c)	PASSENGER (indikeringslampa och summer)	Tag på säkerhetsbältet – framsätespassageraren.
(d)		Stanna och kontrollera.
(e)		Stanna och kontrollera.
(f)		Fyll på motorolja.
(g)		Kör bilen till en auktoriserad Toyota–återförsäljare eller –verkstad eller annan verksamhet med motsvarande kvalifikationer och utrustning.
(h)	Varningslampa, låg bränslenivå	Fyll på bränsle.
(i)	ABS	Kör bilen till en auktoriserad Toyota–återförsäljare eller –verkstad eller annan verksamhet med motsvarande kvalifikationer och utrustning. Om också bromsvarningslampan lyser, stanna genast och kontakta en auktoriserad Toyota–återförsäljare eller –verkstad eller annan verksamhet med motsvarande kvalifikationer och utrustning.
(j)		Stäng alla dörrar och bakluckan/bakdörren.
(k)		Kör genast bilen till en auktoriserad Toyota–återförsäljare eller –verkstad eller annan verksamhet med motsvarande kvalifikationer och utrustning.

Om lampan tänds eller summern hörs...		Gör så här:
(l)		Kontrollera lufttrycket i däcken. Om lampan fortsätter att lysa, kontakta en auktoriserad Toyotaåterförsäljare eller –verkstad, eller annan verksamhet med motsvarande kvalifikationer och utrustning.
(m)		Töm vattenavskiljaren.
(n)		Byt motorolja och oljefilter.
(o)	P/S	Kör genast bilen till en auktoriserad Toyota–återförsäljare eller –verkstad eller annan verksamhet med motsvarande kvalifikationer och utrustning.
(p)		Kör bilen till en auktoriserad Toyota–återförsäljare eller –verkstad eller annan verksamhet med motsvarande kvalifikationer och utrustning.
(q)	VSC	Kör bilen till en auktoriserad Toyota–återförsäljare eller –verkstad eller annan verksamhet med motsvarande kvalifikationer och utrustning.
(r)	Varningssummer för glömd nyckel	Tag bort startnyckeln.
(s)	Varningssummer, strålkastarna tända	Släck strålkastarna.

(a) Varningslampa för bromssystemet

Varningslampan tänds i följande fall, när startnyckeln är i ”ON”–läge.

- **När parkeringsbromsen är åtdragen...**

Denna lampa tänds och lyser några sekunder när tändningslåset vridits till ”ON”–läge även om parkeringsbromsen inte är åtdragen.

- **Om bromsvätskenivån är låg...**

⚠ VARNING

Det är livsfarligt att fortsätta köra som vanligt med för låg bromsvätskenivå.

- **Lågt undertryck (dieseldrivna fordon)...**

Låt en auktoriserad Toyota–återförsäljare eller –verkstad eller annan verksamhet med motsvarande kvalifikationer och utrustning kontrollera bilen i följande fall:

- Varningslampan tänds inte även om parkeringsbromsen är ansatt och startnyckeln är i ”ON”–läge.
- Varningslampan tänds inte även om parkeringsbromsen är lossad och startnyckeln är i ON–läge.

Det är emellertid normalt att varningslampan tänds under körning och sedan omedelbart slocknar igen.

⚠ VARNING

Om något av följande inträffar skall du omedelbart stanna bilen där det är säkert att göra så och kontakta en auktoriserad Toyota–återförsäljare eller –verkstad eller annan verksamhet med motsvarande kvalifikationer och utrustning.

- **Lampan slocknar inte även om du lossar parkeringsbromsen när motorn är igång.**

  I detta fall kan bromsarna vara defekta, vilket förlänger bromssträckan. Tryck hårt på bromspedalen och stanna fordonet omedelbart.

- **Bromsvarningslampan tänds samtidigt med ”ABS”–varningslampan.**

  Om detta inträffar betyder det inte bara att ABS–systemet är ur funktion, bilen blir dessutom extremt instabil vid inbromsning.

(b) Varningslampa och summer, påminnelse förarplatsens säkerhetsbälte

Lampan och summertonen påminner föraren att sätta på sig säkerhetsbältet.

Lampan tänds om föraren inte har tagit på sig bältet när tändningsnyckeln vrids till ”ON” eller ”START”–läge. Lampan fortsätter att blinka tills föraren tar på sig bältet.

Modeller med påminnelselampa för framsätespassagerarens bilbälte—Varningssummern hörs i 30 sekunder om bilens hastighet är högre än 15 km/h och säkerhetsbältet inte är fastspänt. Om säkerhetsbältet ändå inte är fastspänt ljuder varningssummern med en annan ton i ytterligare 90 sekunder. Om bilens hastighet sjunker under 15 km/h fortsätter summern att ljuda. Summertonen avbryts när säkerhetsbältet spänns fast. Om summertonen fortsätter ska du kontrollera att framsätespassagerarens bälte är ordentligt fastsatt.

(c) Varningslampa och summer för framsätespassagerarens säkerhetsbälte

Lampan och summertonen påminner om att framsätespassageraren inte har satt på sig säkerhetsbältet.

Lampan tänds om passageraren i framsätet inte har tagit på sig bältet när tändningsnyckeln vrids till ”ON” eller ”START”–läget. Lampan fortsätter att blinka tills framsätespassageraren tar på sig bältet.

Varningssummern hörs i 30 sekunder om bilens hastighet är högre än 15 km/tim och säkerhetsbältet inte är fastspänt. Om säkerhetsbältet ändå inte är fastspänt ljuder varningssummern med en annan ton i ytterligare 90 sekunder. Om bilens hastighet sjunker under 15 km/h fortsätter summern att ljuda. Summertonen avbryts när säkerhetsbältet spänns fast. Om summertonen ändå fortsätter, kontrollera att förarens bälte är ordentligt fastsatt.

Om tungt bagage eller annan last placeras i framsätet, beroende på vikt och placering, kan sensorerna uppfatta detta som att en person sitter i framsätet och då blinkar varningslampan och summertonen ljuder.

(d) Varningslampa för urladdning

Lampan tänds när batteriet urladdas.

Om lampan tänds under körning är något fel i laddningssystemet.

Motorns tändsystem fortsätter emellertid att fungera så länge batteriet inte är helt urladdat. Stäng av luftkonditioneringen, fläkten, radion etc och kör direkt till närmaste auktoriserade Toyota–återförsäljare eller –verkstad eller annan verkstad med motsvarande kvalifikationer och utrustning.

OBSERVERA
Fortsätt inte köra om drivremmen är av eller sitter löst.

(e) Varningslampa för lågt oljetryck

Denna lampa tänds om motoroljans tryck är för lågt.

Om den blinkar eller lyser under körning skall du omedelbart stanna bilen vid sidan av vägen där det är lämpligt och stänga av motorn. Ring en auktoriserad Toyota–återförsäljare eller –verkstad eller annan verkstad med motsvarande kvalifikationer och utrustning och be om hjälp.

Lampan kan ibland blinka när motorn går på tomgång eller tändas kort efter en hård inbromsning. Detta är normalt och lampan slocknar om du ökar varvtalet något.

Varningslampan kan tändas om motoroljenivån är mycket låg. Den får inte betraktas som en indikator för låg oljenivå. Oljenivån måste kontrolleras med mätstickan för motorolja.

OBSERVERA
Kör inte om varningslampan för lågt oljetryck lyser—inte ens några meter. Detta kan leda till motorhaveri.

(f) Varningslampa för låg oljenivå (2AZ–FSE, 1CD–FTV, 2AD–FTV och 2AD–FHV–motorer)

Den här lampan varnar för att motoroljenivån behöver kontrolleras. Om lampan tänds medan du kör på ojämnt underlag eller i brant backe bör du köra bilen till plan mark för att kontrollera om den släcks. Kontrollera oljenivån i motorn om lampan fortsätter att lysa. Se ”Kontroll av motoroljenivån” på sid 332 eller sid 335 i del 7–2.

Vid körning på mycket dålig väg eller väg med stark lutning där bilen kränger kraftigt kan lampan tändas på grund av oljans rörelser i motorn.

Under normala omständigheter kan lampan tändas tidigare än vid specificerade serviceintervall på grund av förbrukning av motorolja. Det beror på att motoroljan har nått den lägre nivån inom det specificerade underhållsintervallet och innebär inte att något är fel. (Se ”Information om oljeförbrukning” på sid 249 i del 2.)

OBSERVERA
Fortsätt inte att köra med för låg oljenivå. Motorn kan skadas allvarligt.

(g) Varningslampa för elsystemet

Bil med bensinmotor

Vissa modeller—

Lampan varnar för fel någonstans i motorns elektriska system.

Om lampan tänds medan du kör skall du låta en auktoriserad Toyota–återförsäljare eller –verkstad eller annan verkstad med motsvarande kvalifikationer och utrustning kontrollera bilen snarast möjligt.

Övrigt—

Lampan tänds i följande fall.

a. Ett fel har uppstått i motorn, i den automatiska växellådans elsystem eller det elektroniska systemet för gaspedalen.
b. Bränsletanken är helt tom. (Se ”Bränslemätare” på sid 132 för ytterligare anvisningar.)

Om lampan tänds medan du kör enligt a. ovan, skall du låta en auktoriserad Toyota–återförsäljare eller –verkstad eller annan verkstad med motsvarande kvalifikationer och utrustning kontrollera bilen snarast möjligt.

3ZZ–FE, 1ZZ–FE, 1AZ–FSE and 2AZ–FSE–motorer—

Om motorns varvtal inte ökar när gaspedalen är nedtryckt kan ett problem ha uppstått i motorns elektroniska styrningssystem.

Vibrationer kan uppstå i detta läget. Om du emellertid trycker ned gaspedalen hårt och långsamt kan du köra bilen med låg hastighet. Låt en auktoriserad Toyota–återförsäljare eller –verkstad eller annan verkstad med motsvarande kvalifikationer kontrollera bilen snarast möjligt.

Även om problemet i det elektroniska systemet för kontroll av gasspjället rättar till sig vid körning i låg fart har systemet antagligen inte återställts helt förrän du stängt av motorn och vridit startnyckeln till ”ACC” eller ”LOCK”–läge.

⚠ **VARNING**
Se till att du använder pedalen på rätt sätt.

Bil med dieselmotor

Varningslampan tänds om problem föreligger i motorns elektriska system, det elektroniska motorstyrningssystemet eller avgasreningssystemet.

Om lampan tänds medan du kör skall du låta en auktoriserad Toyota–återförsäljare eller –verkstad eller annan verkstad med motsvarande kvalifikationer och utrustning kontrollera bilen snarast möjligt.

Om motorns varvtal inte ökar när gaspedalen är nedtryckt kan det vara något problem i motorns elektroniska styrningssystem. Stanna bilen och kontakta en auktoriserad Toyota–återförsäljare eller –verkstad eller annan verkstad med motsvarande kvalifikationer och utrustning, eller kör bilen försiktigt eftersom dess prestanda är starkt nedsatt, snarast möjligt till en auktoriserad Toyota–återförsäljare eller –verkstad eller annan verkstad med motsvarande kvalifikationer och utrustning.

Även om problemet i det elektroniska systemet för kontroll av gasspjället rättar till sig vid körning i låg fart har systemet antagligen inte återställts helt förrän du stängt av motorn och vridit startnyckeln till ”ACC” eller ”LOCK”–läge.

(h) Varningslampa för låg bränslenivå

Lampan tänds när bränslet i tanken håller på att ta slut. Fyll på bränsle så snart som möjligt.

I backar eller vid körning i kurvor flyttar sig bränslet i tanken, vilket kan göra att bränslevarningslampan tänds tidigare än normalt.

(i) ”ABS”–varningslampa

Modeller utan stabiliseringssystem—

Varningslampan tänds när du vrider startnyckeln till ”ON”–läge. Om ABS–systemet fungerar som det skall släcks lampan efter några sekunder. Om systemet är defekt tänds varningslampan igen.

När ”ABS”–varningslampan lyser (men inte bromsvarningslampan) fungerar bromsarna på konventionellt sätt, men låsningsskyddet fungerar inte.

När ”ABS”–varningslampan tänds (men inte bromsvarningslampan) fungerar inte ABS–systemet. Då finns det risk för att något eller några av hjulen kan låsas vid häftig inbromsning eller vid inbromsning på hal eller våt vägbana.

Om något av följande inträffar innebär det att en defekt har uppstått i de komponenter som övervakas av varningssystemet. Kontakta snarast en auktoriserad Toyota–återförsäljare eller –verkstad eller annan verksamhet med motsvarande kvalifikationer och utrustning för reparation.

- Varningslampan tänds inte när startnyckeln vrids till ”ON”–läget, eller den slocknar inte.
- Varningslampan tänds under körning.

Det är emellertid normalt att varningslampan tänds under körning och sedan omedelbart slocknar igen.

⚠ VARNING

Om ”ABS”–varningslampan är tänd samtidigt som bromsvarningslampan lyser skall du omedelbart stanna bilen på säker plats. Kontakta en auktoriserad Toyota–återförsäljare eller –verkstad eller annan verkstad med motsvarande kvalifikationer och utrustning.

Om detta inträffar betyder det inte bara att ABS–systemet är ur funktion, bilen blir dessutom extremt instabil vid inbromsning.

Modeller med stabiliseringssystem—

Varningslampan tänds när du vrider startnyckeln till ”ON”–läge. Om ABS– och bromsservosystemen fungerar som de skall släcks lampan efter några sekunder. Om något av systemen är defekt tänds varningslampan igen.

När ”ABS”–varningslampan lyser (men inte bromsvarningslampan) fungerar inte ABS–systemet, bromsservosystemet, antispinnsystemet och stabiliseringssystemet, men bromsarna fungerar på konventionellt sätt.

När ”ABS”–varningslampan tänds (men inte bromsvarningslampan) fungerar inte ABS–systemet. Då finns det risk för att något eller några av hjulen kan låsas om du bromsar hårt eller på hal och våt vägbana.

Om något av följande inträffar innebär det att en defekt har uppstått i de komponenter som övervakas av varningssystemet. Kontakta snarast en auktoriserad Toyota–återförsäljare eller –verkstad eller annan verksamhet med motsvarande kvalifikationer och utrustning för reparation.

- Varningslampan tänds inte när startnyckeln vrids till ”ON”–läget, eller den slocknar inte.
- Varningslampan tänds under körning.

Det är emellertid normalt att varningslampan tänds under körning och sedan omedelbart slocknar igen.

⚠ VARNING

Om ”ABS”–varningslampan är tänd samtidigt som bromsvarningslampan lyser skall du omedelbart stanna bilen på säker plats. Kontakta en auktoriserad Toyota–återförsäljare eller –verkstad eller annan verkstad med motsvarande kvalifikationer och utrustning.

Om detta inträffar betyder det inte bara att ABS–systemet är ur funktion, bilen blir dessutom extremt instabil vid inbromsning.

(j) Varningslampa för öppen dörr

Denna lampa lyser tills alla sidodörrar och bakluckan/bakdörren är ordentligt stängda.

(k) Varningslampa för krockkuddesystemet

Lampan tänds när tändningsnyckeln vrids till ”ON”–läget. Lampan slocknar efter cirka sex sekunder. Detta betyder att krockkudde– och bältessträckarsystemen fungerar som de skall.

Kontrollsystemet övervakar funktionen hos sensorerna till det centrala krockkuddesystemet, de främre krockkuddarna, sidokrockkuddarna, sidokrockgardinerna, förarsätets läge, strömbrytaren till förarplatsens bälteslås, bältessträckarna i framsätet, uppblåsningsanordningar, varningslampor, kablage och spänningskällor.

Om något av följande inträffar innebär det att en defekt har uppstått i de komponenter som övervakas av varningssystemet. Kontakta snarast en auktoriserad Toyota–återförsäljare eller –verkstad eller annan verksamhet med motsvarande kvalifikationer och utrustning för reparation.

- Varningslampan tänds inte när startnyckeln vrids till läge ”ON” eller är tänd i över 6 sekunder eller blinkar.
- Lampan tänds eller börjar att blinka under körning.

(l) Varningslampa för lågt lufttryck i däcken

Varningslampan tänds när du vrider startnyckeln till ”ON”–läge. Om varningssystemet för lufttrycket i däcken fungerar som det skall och lufttrycket i däcken är korrekt, släcks lampan efter några sekunder.

Varningslampan tänds eller blinkar i följande fall, när startnyckeln är i ”ON”–läge.

- **Om lågt lufttryck i däcken upptäcks under körning...**

  Om något däck har lågt lufttryck tänds varningslampan igen.

  Lampan släcks när lufttrycket har justerats till angivet värde.

- **När systemet startas...**

  Vid fullbordad systemstart blinkar lampan tre ganger.

- **Om systemet är ur funktion...**

  Om systemet är defekt blinkar lampan.

  Trots att du kan fortsätta köra bilen bör du låta en auktoriserad Toyotaåterförsäljare eller –verkstad eller annan verkstad med motsvarande kvalifikationer och utrustning kontrollera bilen snarast möjligt.

Se ”Varningssystem för lågt lufttryck i däcken” på sid 162 i del 1–7.

(m) Varningslampa för bränslefilter (dieselmotor)

Varningslampan tänds när ansamlat vatten i bränslefiltret har nått specificerad nivå.

Om den tänds skall du kontakta en auktoriserad Toyota–återförsäljare eller –verkstad eller annan verkstad med motsvarande kvalifikationer kontrollera bilen snarast möjligt.

OBSERVERA
Du skall aldrig köra din bil med varningslampan tänd. Fortsatt körning med vatten i bränslefiltret skadar insprutningspumpen.

(n) Påminnelselampa för byte av motorolja (2AD–FTV och 2AD–FHV)

Lampan tänds som påminnelse att det är dags att byte motorolja och oljefilter.

Om lampan tänds bör du låta byta motorolja och oljefilter vid första tillfälle. Ytterligare anvisningar finns i avsnittet ”Styrsystem för oljeunderhåll” på sid 134 i denna del.)

(o) Varningslampa för servostyrningen (3ZZ–FE– och 1ZZ–FE–motorer)

Varningslampan tänds när du vrider startnyckeln till ”ON”–läge. Om det eldrivna servostyrningssystemet fungerar som det skall släcks lampan efter några sekunder. Om systemet är defekt tänds varningslampan igen.

Om något av följande uppstår innebär det att en defekt har uppstått i någon del som övervakas av varningssystemet. Kontakta snarast en auktoriserad Toyota–återförsäljare eller –verkstad eller annan verksamhet med motsvarande kvalifikationer och utrustning för reparation.

- Varningslampan tänds inte när startnyckeln vrids till ”ON”–läget, eller den slocknar inte.
- Varningslampan lyser under körning.

Om varningslampan tänds när du rusar motor under en längre stund behöver det inte innebära att systemet är defekt. Starta om motorn för att få lampan att slockna.

⚠ VARNING

Om varningslampan för det elektriska servostyrningssystemet tänds skall du snarast lämna in bilen till en auktoriserad Toyota–återförsäljare eller –verkstad, eller annan verkstad med motsvarande kvalifikationer och utrustning. Du kommer att behöva använda mer kraft för att vrida ratten. Håll hårt i ratten medan du kör.

(p) Varningslampa för automatisk strålkastarnivåinställning

Lampan varnar för fel någonstans i det automatiska systemet för strålkastarinställning.

Lampan tänds när du vrider startnyckeln till ”ON”–läge och släcks efter några sekunder.

Om den tänds bör du låta en auktoriserad Toyota–återförsäljare eller –verkstad, eller annan verkstad med motsvarande kvalifikationer och utrustning kontrollera bilen.

(q) ”VSC” Varningslampa

Varningslampan tänds om något är fel i bilens antisladd– eller antispinnsystem.

Lampan tänds när du vrider startnyckeln till ”ON”–läge och släcks efter några sekunder.

Om varningslampan tänds under körning är systemet ur funktion. Eftersom det vanliga bromssystemet fortfarande fungerar går det dock att köra vidare.

Om något av följande inträffar skall du kontakta en auktoriserad Toyota–återförsäljare eller –verkstad eller annan verkstad med motsvarande kvalifikationer och utrustning:

- Varningslampan tänds inte när startnyckeln vrids till ”ON”–läget.
- Varningslampan släcks inte när startnyckeln vridits till ”ON”–läget.
- Lampan tänds under körning.

Varningslampan ”TRC OFF” tänds när varningslampan ”VSC” tänds även om tangenten ”TRC OFF” inte är nedtryckt.

(r) Varningssummer för glömd nyckel

Summertonen påminner dig att ta bort startnyckeln om du öppnar förardörren och startnyckeln är i ”ACC”– eller ”LOCK”–läge.

(s) Varningssignal för tända strålkastare

Om du har glömt att släcka strålkastarna när öppnar dörren på förarsidan efter det att startnyckeln tagits ur hörs en varningssignal.

KONTROLL AV VARNINGSLAMPORNA (utom varningslampan för låg bränslenivå)

1. Trampa ned parkeringsbromsen.
2. Öppna någon av sidodörrarna eller bakluckan/bakdörren.
   Varningslampan för öppen dörr skall tändas.
3. Stäng dörren.
   Varningslampan för öppen dörr skall slockna.
4. Vrid tändningsnyckeln till ”ON” utan att starta motorn.
   Alla varningslampor utom varningslampan för öppen dörr skall tändas. Varningslamporna för ”ABS”–, ”VSC”–systemen, systemen för lågt lufttryck i däcken, automatisk strålkastarhöjdinställning och eldriven servostyrning skall släckas efter några sekunder. Varningslampan för krockkuddesystemet skall släckas efter cirka 6 sekunder.

Om någon varningslampa eller varningssummer inte fungerar på ovanstående sätt bör du låta en auktoriserad Toyota–återförsäljare eller –verkstad, eller annan verkstad med motsvarande kvalifikationer och utrustning kontrollera systemet.

Del 1–7
INSTRUMENT OCH MANÖVERORGAN

Tändningslås, växellåda och parkeringsbroms

- Tändningslås 148
- Automatisk växellåda 'multi–mode' 150
- Manuell växellåda 156
- Antispinnsystem (TRC) 158
- Stabiliseringssystem (VSC) 161
- Varningssystem för lågt lufttryck 162
- Parkeringsbroms 166
- Farthållare 167

Tändningslås (bensinmotor)

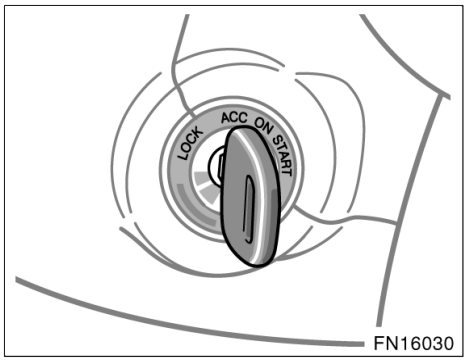

”START”—Startmotorn kopplas in. När du släpper nyckeln återgår den till ”ON”–läget.

Se sid 263 i del 3 för att få starttips.

”ON”—Motorn går och all elektrisk utrustning är inkopplad.

Detta är det normala läget vid körning.

”ACC”—Elektrisk utrustning, t.ex. radion, fungerar men motorn är avstängd.

En summerton påminner dig att ta bort startnyckeln om du öppnar förardörren och startnyckeln är i ”ACC” eller ”LOCK”–läge.

”LOCK”—Motorn är avstängd och ratten är låst. Nyckeln kan endast tas ur i det här läget.

På bilar med automatisk växellåda måste växelväljaren sättas i ”P”–läge innan du vrider nyckeln från ”ACC” till ”LOCK” läget.

Bilar med startspärr—Startspärren aktiveras automatiskt när du tar ur nyckeln. (Se ”Startspärr” på sid 20 i del 1–2.)

När du skall starta motorn kan det ibland kännas som om nyckeln sitter fast i ”LOCK”–läget. Kontrollera då först att du tryckt in nyckeln så långt det går och vrid sedan ratten en aning fram och tillbaka medan du samtidigt försiktigt vrider nyckeln.

Även om visarna i instrument och mätare rör sig något när startnyckeln vrids till lägena ”ACC”, ”ON” eller ”START” betyder det inte att systemet är defekt.

⚠ VARNING

Bil med manuell växellåda:

Tag aldrig ur nyckeln när bilen är i rörelse eftersom rattlåset då kopplas in så att bilen inte går att styra.

OBSERVERA

Låt inte nyckeln sitta kvar i ”ON”–läget när motorn är avstängd. I så fall laddas batteriet ur och tändningssystemet kan skadas.

Tändningslås (dieselmotor)

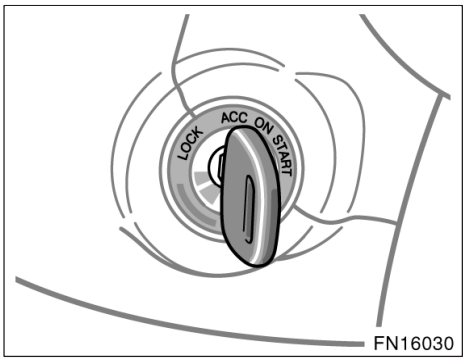

”START”—Startmotorn kopplas in. När du släpper nyckeln återgår den till ”ON”–läget.

Se sid 263 i del 3 för att få starttips.

”ON”—Motorn går och all elektrisk utrustning är inkopplad. Före starten måste motorn förvärmas med glödstiften.

Detta är det normala läget vid körning.

”ACC”—Elektrisk utrustning, t.ex. radion, fungerar men motorn är avstängd.

En summerton påminner dig att ta bort startnyckeln om du öppnar förardörren och startnyckeln är i ”ACC” eller ”LOCK”–läge.

”LOCK”—Motorn är avstängd och ratten är låst. Nyckeln kan endast tas ur i det här läget.

När du tar ur startnyckeln aktiveras startspärren för motorn automatiskt. (Se ”Startspärr” på sid 20 i del 1–2.)

När du skall starta motorn kan det ibland kännas som om nyckeln sitter fast i ”LOCK”–läget. Kontrollera då först att du tryckt in nyckeln så långt det går och vrid sedan ratten en aning fram och tillbaka medan du samtidigt försiktigt vrider nyckeln.

Även om visarna i instrument och mätare rör sig något när startnyckeln vrids till lägena ”ACC”, ”ON” eller ”START” betyder det inte att systemet är defekt.

⚠ VARNING

Tag aldrig ur nyckeln när bilen är i rörelse eftersom rattlåset då kopplas in så att bilen inte går att styra.

OBSERVERA

Låt inte nyckeln sitta kvar i ”ON”–läget när motorn är avstängd. Batteriet urladdas.

Automatisk växellåda 'multi–mode'

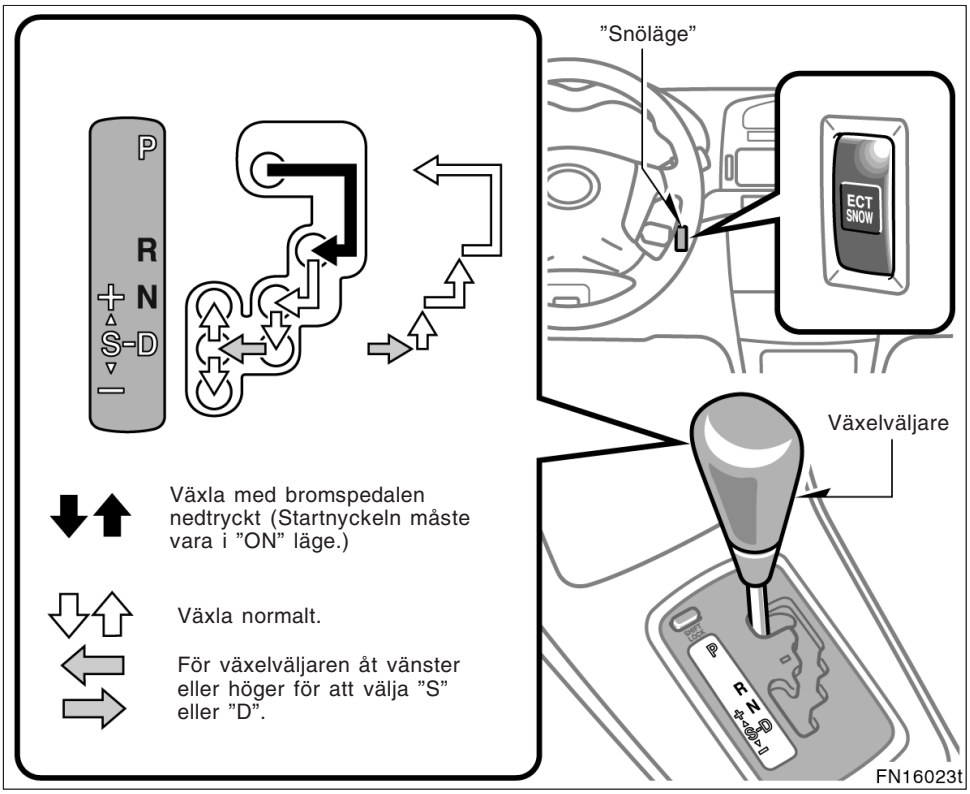

Den automatiska växellådan har en spärr som minimerar risken för felaktig växling. Det innebär att växelväljaren bara kan flyttas från "P"–läget när bromspedalen är nedtryckt (och startnyckeln är i "ON"–läget).

(a) Växelväljare

Växelläget visas också på instrumentpanelen.

P: Parkering, start av motorn och borttagning av nyckel

R: Back

N: Friläge

D: Normal körning (uppväxling till överväxel)

S: "S"–läge

+: Lägen för växling uppåt

–: Lägen för växling nedåt

(b) Normal körning

1. Starta motorn på det sätt som beskrivs i ”Start av motorn” på sid 264 i del 3. Växelväljaren måste vara i läge ”P” eller ”N”.
2. Tryck ned bromspedalen och för växelväljaren till läge ”D”.

I läge ”D” väljer växellådan automatiskt lämpligaste växel för rådande förhållanden, t.ex. normal körning, branta uppförsbackar, körning med tungt släp etc.

Använd normalt alltid ”D”–läget, det ger bästa bränsleekonomin och tyst gång. Växellådan växlar endast upp till överväxeln i det här läget. Om motortemperaturen är låg kommer växellådan inte att växla till överväxel även i ”D”–läge.

⚠ VARNING

Trampa aldrig på gaspedalen under växling.

3. Lossa parkeringsbromsen och släpp bromspedalen. Tryck försiktigt ned gaspedalen och starta mjukt.

(c) Körning i ”S”–läge

Om växelväljaren flyttas till läge ”S” kan växelläget ändras enligt följande genom att växelväljaren flyttas upp till ”+”–sidan eller ned till ”–” sidan.

	från	till
4–stegad modell	1	4
5–stegad modell	1	5

Det första växelläget ställs in när växelväljaren flyttas till ”S”–läget.

	lägen
4–stegade modeller	3
5–stegade modeller	4

Indikatorn för ”S”–läge samt det använda växelläget visas i instrument gruppen.

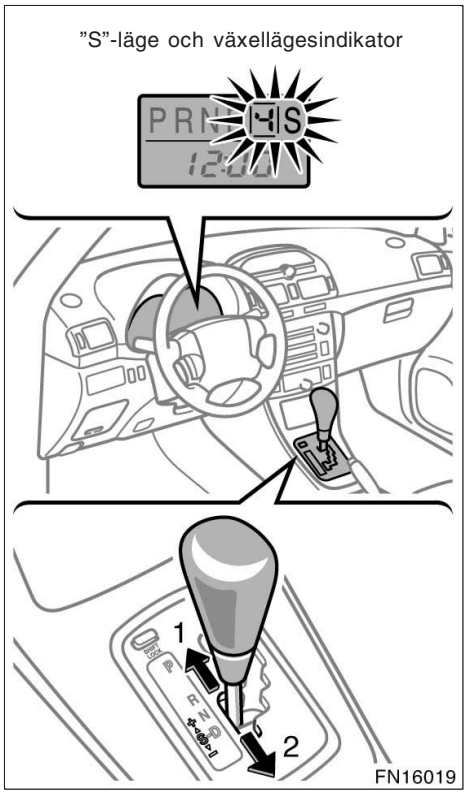

1: Lägen för växling uppåt
2: Lägen för växling nedåt

Växellägen

4–stegade modeller—

- **”4” (Fyrans växel):**
  Den lämpligaste utväxlingen väljs automatiskt mellan ettans växel och överväxeln (fyran) beroende på hastighet och körförhållanden.
- **”3” (Treans växel):**
  Den lämpligaste utväxlingen väljs automatiskt mellan ettans och treans växel beroende på bilens hastighet och körförhållanden. Lätt motorbromsning kan utnyttjas vid körning i nedförsbackar. Jämn körning med färre växlingar i uppförsbackar.
- **”2” (Tvåans växel):**
  Ettans eller tvåans växel väljs automatiskt beroende på bilens hastighet eller körförhållandena. Välj den här växeln när kraftigare motorbromsning behövs.
- **”1” (Ettans växel):**
  Växellådan växlar inte upp från ettan oavsett bilens hastighet eller körförhållanden. Välj den här växeln när maximal motorbromsning behövs.

5–stegade modeller—

- **”5” (Femmans växel):**
  Den lämpligaste växeln väljs automatiskt mellan ettans växel och överväxeln (femman) beroende på bilens hastighet och körförhållanden. Använd alltid den här växeln som ger bäst bränsleekonomi och tyst gång.
- **”4” (Fyrans växel):**
  Den lämpligaste växeln väljs automatiskt mellan ettans och fyrans växel beroende på bilens hastighet och körförhållanden. I den här växeln väljer den automatiska växellådan lämpligaste växel för aktuella förhållanden, t.ex. branta uppförsbackar, körning med släp etc.
- **”3” (Treans växel):**
  Den lämpligaste växeln väljs automatiskt mellan ettans och treans växel beroende på bilens hastighet och körförhållanden. Välj dessa växlar när motorbromsning behövs.
- **”2” (Tvåans växel):**
  Ettans eller tvåans växel väljs automatiskt beroende på bilens hastighet och körförhållandena. Denna växel skall användas när kraftigare motorbromsning än i läge ”3” (treans växel) behövs.
- **”1” (Ettans växel):**
  Denna växel är alltid i ettan oavsett bilens hastighet eller körförhållanden. Välj den här växeln när maximal motorbromsning behövs.

Om du försöker växla ned när det inte är möjligt på grund av att hastigheten är för hög hörs en varnande tonstöt två gånger.

Högsta tillåtna hastigheter

När du kör ut på en motorväg eller vid omkörning kan du behöva full acceleration. Överskrid dock inte följande högsta tillåtna hastigheter på respektive växel:

4–stegade modeller—

1ZZ–FE–motor

växel	km/h
1	59
2	109
3	169

1AZ–FE– och 1AZ–FSE–motorer

växel	km/h
1	62
2	111
3	174

5–stegade modeller—

växel	km/h
1	49
2	89
3	139
4	201

OBSERVERA

Växla aldrig ner om du redan kör fortare än maximalt tillåten hastighet för närmast lägre växel.

Om indikeringslampan för ”S”–läget inte tänds även om växelväljaren flyttas till läge ”S” föreligger sannolikt ett fel i systemet. Låt en auktoriserad Toyota–återförsäljare eller –verkstad eller annan verkstad med motsvarande kvalifikationer kontrollera eller reparera bilen snarast möjligt. Om detta inträffar kan du fortsätta köra i ”D”–läge.

(d) Motorbromsning

För att bromsa med motorn skall du växla ned på följande sätt:

4–stegade modeller—

- När du kör i läge ”D”—
  Flytta växelväljaren till läge ”S”.

  När du kör i växel ”4” i läge ”S”—
  Flytta växelväljaren nedåt till läge ”–” för att välja ”3:” an.

  Växellådan växlar ned till treans växel när hastigheten sjunker till eller under nedanstående hastighet och du får motorbromsning.

  1ZZ–FE–motor
  ..... 156 km/h
  1AZ–FE– och 1AZ–FSE–motorer
  ..... 158 km/h

  Modeller med farthållare—När farthållaren är inkopplad sker ingen motorbromsning eftersom farthållaren inte kopplas ur.

  Avsnittet ”Farthållare” på sid 167 i detta avsnitt innehåller anvisningar om olika sätt att minska bilens hastighet.

- Flytta växelväljaren nedåt till läge ”–” för att välja ”2:”an. Växellådan växlar ned till 2:an när hastigheten sjunker till eller under nedanstående hastighet varvid motorns bromsande effekt ökar.

  1ZZ–FE–motor
  ..... 96 km/h
  1AZ–FE– och 1AZ–FSE–motorer
  ..... 102 km/h

- Flytta växelväljaren nedåt till läge ”–” för att välja ”1:”an. Växellådan växlar ned till 1:an när hastigheten sjunker till eller under nedanstående hastighet och du får maximal motorbromsning.

  1ZZ–FE–motor
  ..... 48 km/h
  1AZ–FE– och 1AZ–FSE–motorer
  ..... 50 km/h

5–stegade modeller—

- När du kör i läge ”D”—
  Flytta växelväljaren till läge ”S”.

  När du kör i växel ”5” i läge ”S”—
  Flytta växelväljaren nedåt till läge ”–” för att välja ”4:”an.

  Växellådan växlar ned till 4:an när hastigheten sjunker till 174 km/h eller lägre varvid motorns bromsande effekt ökar.

  Modeller med farthållare—När farthållaren är inkopplad sker ingen motorbromsning eftersom farthållaren inte kopplas ur.

  Avsnittet ”Farthållare” på sid 167 i detta avsnitt innehåller anvisningar om olika sätt att minska bilens hastighet.

- Flytta växelväljaren nedåt till läge ”–” för att välja ”3:”an. Växellådan växlar ned till 3:an när hastigheten sjunker till 119 km/h eller lägre och du får kraftigare motorbromsning.

- Flytta växelväljaren nedåt till läge ”–” för att välja ”2:”an. Växellådan växlar ned till 2:an när hastigheten sjunker till 73 km/h eller lägre och du får kraftigare motorbromsning.

- Flytta växelväljaren nedåt till läge ”–” för att välja ”1:”an. Växellådan växlar ned till 1:an när hastigheten sjunker till 36 km/h eller lägre och motorbromsningen blir maximal.

⚠ VARNING

Var försiktig vid nedväxling på hal vägbana. Den snabba uppbromsningen av drivhjulen kan göra att bilen börjar sladda eller slira.

(e) Backning

1. Stanna bilen helt.
2. Trampa ned bromspedalen och för växelväljaren till ”R”–läge.

OBSERVERA

Växla aldrig till backväxel när bilen är i rörelse.

(f) Parkering

1. Stanna bilen helt.
2. Drag åt parkeringsbromsen hårt.
3. Håll bromspedalen nedtrampad och flytta växelväljaren till läge ”P”.

⚠ VARNING

När bilen är i rörelse får du aldrig under några omständigheter föra växelväljaren till läge ”P”. Det kan ge allvarliga mekaniska skador i växellådan och du kan helt förlora kontrollen över bilen.

(g) Goda råd för körning

- Om växellådan gång på gång växlar upp och ned mellan 3:an och överväxeln vid körning i måttligt brant uppförsbacke bör du växla till läge ”S”.
- Om du kör med husvagn eller släpvagn är det bra att alltid ha viss motorbromsverkan. Kör då med överväxeln bortkopplad.

⚠ VARNING

Håll alltid foten på bromspedalen om du stannar med motorn igång. Det hindrar bilen från att krypa sakta framåt.

OBSERVERA

Använd alltid bromspedalen eller parkeringsbromsen för att hålla bilen stilla i en uppförsbacke. Håll aldrig bilen stillastående med gaspedalen eftersom växellådan kan bli överhettad.

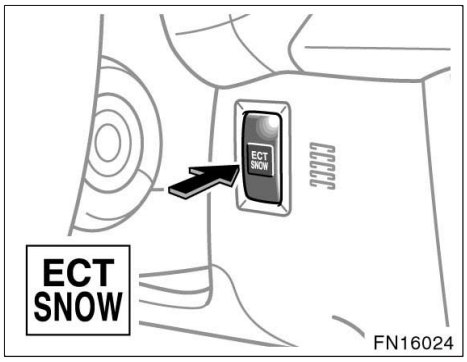

(h) Körning i 'snö'–läge

Använd detta läge när du startar i is eller snö.

Koppla in snöläge genom att trycka in tangenten. Indikeringslampan "ECT SNOW" tänds på instrumentpanelen. Koppla bort snöläge genom att trycka in tangenten igen.

(i) Om det inte går att flytta växelväljaren ur "P"–läge.

Om du inte kan flytta växelväljaren ur "P"–läge även om du trycker ned bromspedalen, skall du använda frikopplingstangenten för växelväljarlåset. Se "Om det inte går att flytta växelväljaren" på sid 303 i del 4.

Manuell växellåda

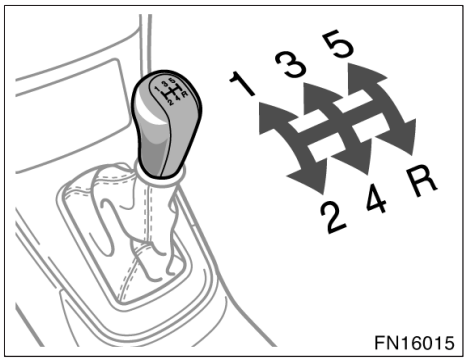

5–växlad manuell växellåda

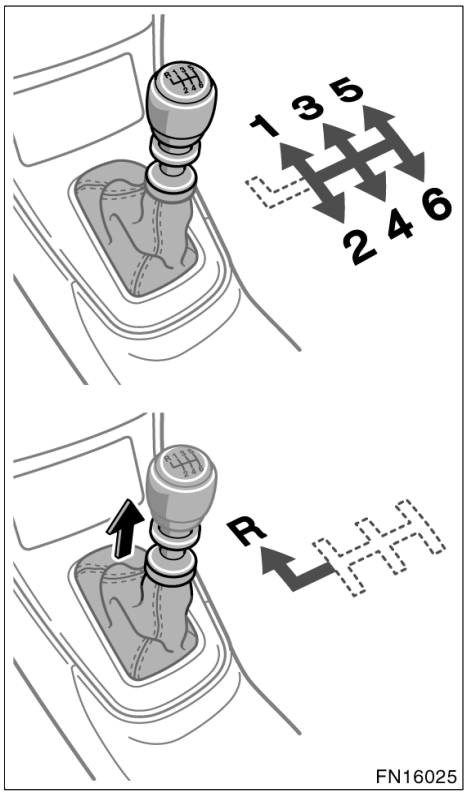

6–växlad manuell växellåda

Växellägena visas på bilden ovan. Om din bil har en 6–växlad manuell växellåda måste du först lyfta upp ringen runt växelspaken för att kunna växla till ”R” (backläge).

⚠ VARNING

6–växlad manuell växellåda–Knoppen på växelspaken kan bli mycket het om bilen har varit parkerad i direkt solsken.

Trampa ned kopplingspedalen helt vid växling och släpp upp den sakta. Kör inte med foten vilande mot kopplingspedalen eftersom det ger onormalt stort slitage på kopplingen. Håll inte bilen på plats i uppförsbacke genom att slira på kopplingen–använd parkeringsbromsen.

Om du växlar upp för tidigt eller växlar ner för sent kan gången bli ryckig och motorn kan eventuellt börja knacka. Om du väntar med att växla tills bilen nått maximal fart på respektive växel kommer motorn att slitas onödigt hårt och bränsleförbrukningen att öka.

Högsta tillåtna hastigheter

När du kör ut på en motorväg eller vid omkörning kan du behöva full acceleration. Överskrid dock inte följande högsta tillåtna hastigheter på respektive växel:

3ZZ–FE–motor

växel	km/h
1	47
2	87
3	127
4	172

1ZZ–FE–motor

växel	km/h
1	51
2	95
3	139
4	176

1AZ–FE–motor

växel	km/h
1	51
2	88
3	136
4	177

1AZ–FSE–motor

växel	km/h
1	56
2	96
3	149
4	193

1CD–FTV–motor

växel	km/h
1	45
2	84
3	128
4	176

2AD–FTV och 2AD–FHV–motorer

växel	km/h
1	44
2	82
3	129
4	183
5	233

OBSERVERA

Växla aldrig ner om du redan kör fortare än maximalt tillåten hastighet för närmast lägre växel.

Goda råd för körning

- Om det är svårt att få i backväxeln, ställ växelspaken först i friläge, släpp upp kopplingspedalen ett ögonblick och försök igen.
- Om du kör med släpvagn är det bra att ha viss motorbromsverkan. Undvik därför att använda 5:ans växel (5–växlad växellåda) eller 6:ans växel (6–växlad växellåda).

⚠ VARNING

Var försiktig vid nedväxling på hal vägbana. Den snabba uppbromsningen av drivhjulen kan göra att bilen börjar sladda eller slira.

OBSERVERA

Bilen måste stå helt stilla innan du lägger i backväxeln.

Antispinnsystem (TRC)

Systemet för aktiv antispinnkontroll hjälper till att begränsa hjulspinnet på framhjulen vid t.ex. start eller acceleration på halt underlag.

Systemet aktiveras automatiskt när tändningsnyckeln vrids till ”ON”–läge.

⚠ VARNING

Vid mycket halt väglag kan hjulspinn inte helt undvikas och tillräcklig drivkraft kan då inte överföras till framhjulen, även om antispinnsystemet är i funktion. Kör aldrig så fort eller på sådant sätt att hjulen förlorar greppet och börjar slira. På snö och is bör vinterdäck eller snökedjor användas. Framför allt, kör långsamt och försiktigt när det är halt.

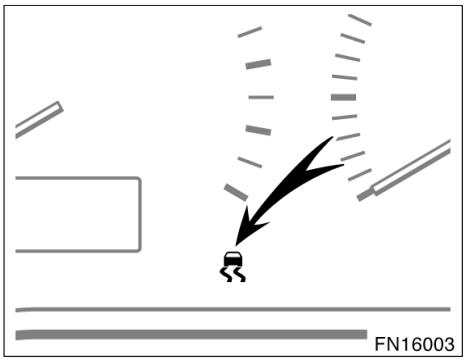

NORMAL KÖRNING

Systemet bör alltid vara inkopplat så att det kan gripa in om det plötsligt skulle behövas.

Det kan höras ett speciellt ljud från motorrummet under några sekunder när motorn startas, eller omedelbart efter att bilen är i rörelse. Detta visar att antispinnsystemet genomför en självtest och är inte tecken på att något är fel.

När antispinnsystemet griper in kan följande hända.

- Systemet kontrollerar hjulspinn på framhjulen. Indikeringslampan för antispinn blinkar.
- Vibrationer eller oljud kan uppstå i bilen, vilket orsakas av bromsarna. Detta är ett tecken på att systemet fungerar korrekt.

Indikeringslampan tänds under några sekunder när startnyckeln vrids till ”ON”–läge. Om indikeringslampan inte tänds när startnyckeln vrids om bör du omedelbart kontakta en auktoriserad Toyota–återförsäljare eller –verkstad eller annan verkstad med motsvarande kvalifikationer och utrustning.

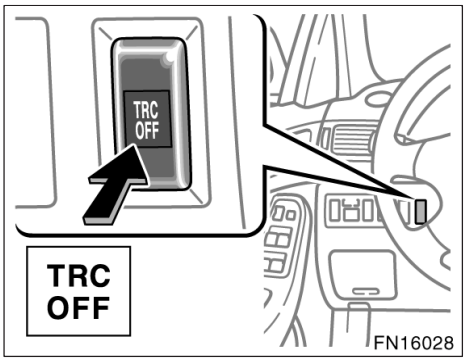

Vänsterstyrda bilar

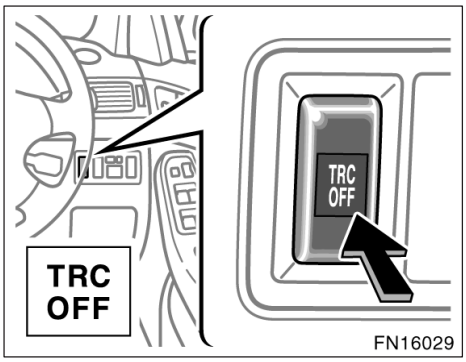

Högerstyrda bilar

ANTISPINNSYSTEM AVSTÄNGT

Stäng av antispinnsystemet om du ska manövrera ut bilen ur lera, nysnö eller liknande. Systemet, som styr motorns prestationsförmåga hindrar framhjulen från att komma loss.

Stänga av: Tryck på tangenten ”TRC OFF”.

Indikeringslampan ”TRC OFF” tänds.

Bilens stabiliseringssystem är alltid aktiverat även om antispinnsystemet stängs av.

Koppla in: Tryck på tangenten ”TRC OFF” igen.

Indikeringslampan ”TRC OFF” släcks.

Indikeringslampan ”TRC OFF” tänds under några sekunder när tändningsnyckeln vrids till ”ON”–läge. Den tänds igen när du trycker på ”TRC OFF”–tangenten för att stänga av systemet.

Om något av följande inträffar skall du kontakta en auktoriserad Toyota–återförsäljare eller –verkstad eller annan verkstad med motsvarande kvalifikationer och utrustning:

- Lampan tänds inte när tändningsnyckeln vrids till ”ON”–läget.
- Indikeringslampan slocknar inte när startnyckeln vridits till ”ON”–läget.
- Indikeringslampan tänds i normalt körläge under körning.

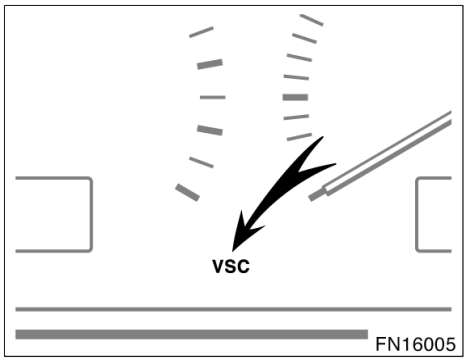

”VSC” varningslampa

Varningslampan tänds om det är något problem i systemen för bilens antispinn– eller antisladdsystem.

Lampan tänds när du vrider startnyckeln till ”ON”–läge och släcks efter några sekunder.

Om varningslampan tänds under körning är systemet ur funktion. Eftersom det vanliga bromssystemet fortfarande fungerar går det dock att köra vidare.

Om något av följande inträffar skall du kontakta en auktoriserad Toyota–återförsäljare eller –verkstad eller annan verkstad med motsvarande kvalifikationer och utrustning:

- Varningslampan tänds inte när startnyckeln vrids till ”ON”–läget.
- Varningslampan släcks inte när startnyckeln vridits till ”ON”–läget.
- Lampan tänds under körning.

Varningslampan ”TRC OFF” tänds när varningslampan ”VSC” tänds även om tangenten ”TRC OFF” inte är nedtryckt.

Stabiliseringssystem

Systemet för stabiliseringskontroll bidrar till effektiv kontroll av och samverkan mellan flera olika system såsom ABS, antispinnkontroll, motorstyrning etc. Systemet kontrollerar automatiskt bromsarnas ansättning och motorns effekt för att motverka att bilen sladdar vid körning i kurvor på hal vägbana eller vid häftiga rörelser i en nödsituation.

Systemet aktiveras när hastigheten överstiger cirka 15 km/h.

Det kan höras ett speciellt ljud från motorrummet under några sekunder när motorn startas, eller omedelbart efter att bilen är i rörelse. Det visar att systemet genomför en självtest och är inte tecken på att något är fel.

⚠ VARNING

- **Förlita dig inte för mycket på bilens stabilitetskontrollsystem. Även om stabiliseringssystemet är i funktion måste du alltid köra försiktigt och med omdöme för att undvika olyckor. Omdömeslös körning kan resultera i en plötslig olycka. Om antispinnlampan blinkar måste du minska hastigheten och köra extra försiktigt.**
- **Använd endast specificerade däck. Däckdimension, tillverkare, typ och däckmönster skall vara samma för alla fyra hjulen. Om du kör med andra däck än de specificerade eller av annan dimension eller typ, kommer inte stabilitetskontrollen att fungera korrekt. Vid byte av däck eller fälgar skall du kontakta en auktoriserad Toyota–återförsäljare eller –verkstad eller annan verkstad med motsvarande kvalifikationer och utrustning. (Se ”Kontroll och byte av däck” på sid 340 i del 7–2.)**

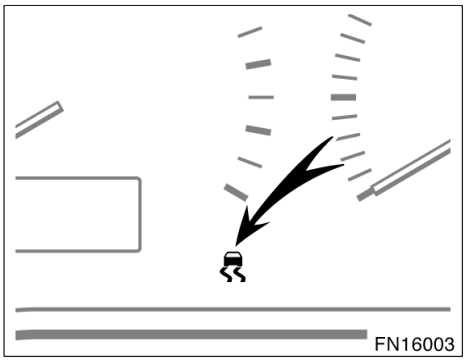

Om bilen börjar sladda under körning blinkar antispinnlampan, samtidigt som upprepade varningssignaler hörs. Kör alltid med tanke på säkerheten.

Indikeringslampan tänds under några sekunder när startnyckeln vrids till ”ON”–läge. Om indikeringslampan inte tänds när startnyckeln vrids om bör du omedelbart kontakta en auktoriserad Toyota–återförsäljare eller –verkstad eller annan verkstad med motsvarande kvalifikationer och utrustning.

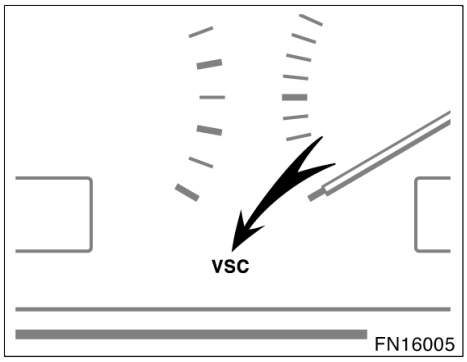

”VSC” varningslampa

Varningslampan tänds om det är något problem i systemen för bilens antisladd eller antispinnkontroll.

Lampan tänds när du vrider startnyckeln till ”ON”–läge och släcks efter några sekunder.

Om varningslampan tänds under körning är systemet ur funktion. Eftersom det vanliga bromssystemet fortfarande fungerar går det dock att köra vidare.

Om något av följande inträffar skall du kontakta en auktoriserad Toyota–återförsäljare eller –verkstad eller annan verkstad med motsvarande kvalifikationer och utrustning:

- Varningslampan tänds inte när startnyckeln vrids till ”ON”–läget.
- Varningslampan släcks inte när startnyckeln vridits till ”ON”–läget.
- Lampan tänds under körning.

Varningslampan ”TRC OFF” tänds när varningslampan ”VSC” tänds även om tangenten ”TRC OFF” inte är nedtryckt.

Varningssystem för lågt lufttryck—

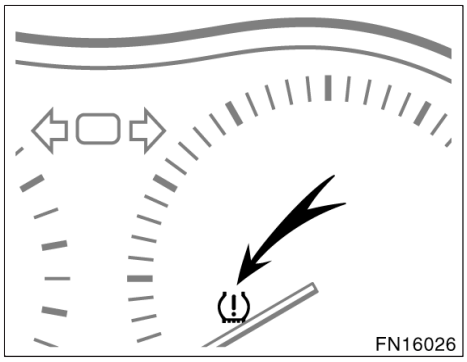

Lampan varnar dig att lufttrycket i däcken är lågt.

Varningslampan tänds när startnyckeln vrids till ”ON”–läget och släcks efter några sekunder. Det innebär att varningslampan för lågt lufttryck i däcken fungerar som den skall. Om något däck har lågt lufttryck tänds varningslampan igen.

Om varningslampan inte slocknar eller om den tänds under körning indikerar detta att lufttrycket är lågt. Kontrollera att du inte har punktering. Om varningslampan tänds igen, även efter att däcken har luftats är sannolikt något av däcken punkterat. Lampan kommer inte att släckas om lufttrycket i däcken är otillräckligt.

Lampan kan tändas av naturliga orsaker, t.ex. naturligt luftläckage eller lufttrycksförändringar som orsakas av temperaturen. I så fall slocknar lampan när lufttrycket justeras.

Varningssystemet för däckens lufttryck ersätter inte kontroller av lufttrycket i däcken.

Anvisningar om hur du justerar lufttrycket i däcken finns i avsnittet ”Kontroll av lufttrycket” på sid 339 i del 7–2.

Om varningslampan för lågt lufttryck i däcken tänds beror åtgärden på vilka däck som du använder.

Stanna bilen på en säker plats och kontrollera att lufttrycket stämmer med värdet på dekalen med rekommenderat lufttryck. Om varningslampan tänds efter det att däcken har luftats så är sannolikt att ett däck är punkterat. Byt det punkterade däcket till reservhjulet. (Se avsnittet ”Om du får punktering” på sid 289 i del 4.)

Nödhjulet är inte försett med lufttrycks-sensor. Varningslampan är därför tänd även när reservhjulet är monterat.

Lampan släcks några minuter efter att däcket luftats.

⚠ VARNING

Observera följande anvisningar när varningslampan för lågt lufttryck i däcken tänds:

- **Sakta snarast möjligt ner till en hastighet som är anpassad till omständigheterna.**
- **Justera lufttrycket i däcken snarast möjligt till angivet värde.**
- **Undvik häftiga rattrörelser och inbromsningar. Om däckens skick försämras kan du förlora kontrollen över ratten eller bromsarna, vilket kan leda till allvarliga eller livshotande skador.**
- **Om ett däck skulle explodera eller om plötsligt luftläckage skulle uppstå, aktiveras varningssystemet eventuellt inte.**

OBSERVERA

- ***Använd inte flytande tätningsmedel vid punktering eftersom lufttrycksgivarna tar skada.***
- ***Om däcken måste lagas eller bytas, låt en auktoriserad Toyotaåterförsäljare eller –verkstad, eller annan verkstad med motsvarande kvalifikationer och utrustning, eller en auktoriserad däckverkstad utföra reparationen eller bytet Lufttrycksgivarna påverkas vid montering eller demontering av däck.***
- ***Varningssystemet för däckens lufttryck ersätter inte kontroller av lufttrycket i däcken. Kontrollera lufttrycket i däcken regelbundet.***
- ***När du byter däck skall du också byta genomföringarna till lufttrycksgivarna.***

FEL I SYSTEMET

Om varningslampan för lågt lufttryck i däcken blinkar tyder det på fel i systemet. Kontakta en auktoriserad Toyota–återförsäljare eller –verkstad, eller annan verksamhet med motsvarande kvalifikationer och utrustning.

Systemet träder ur funktion i nedanstående fall:

- Elektriska apparater eller dylikt som använder liknande våglängd finns i närheten.
- Om en radio är i bruk som använder liknande frekvenser.
- Bilen är täckt av snö eller is, speciellt runt hjul eller hjulhus.
- Vinterdäck eller snökedjor används.
- Andra fälgar än Toyota–original används.
- Givarens batteri har tagit slut.
- Du använder däck som inte är försedda med lufttrycksgivare.

- Radiovågor från lufttrycksgivaren på reservdäcket kan inte tas emot.

OBSERVERA

- ◆ ***Om bilen är försedd med hjul som inte är original kan detta få lufttrycksgivarna att sända den elektroniska koden på annorlunda sätt vilket resulterar i systemhaveri.***
- ◆ ***Om originalhjul används, men med annan däcktyp än vad som specificeras, kan det också orsaka systemhaveri.***

—Byte av däck och fälgar

Eftersom du kan ha svårt att lokalisera ett tomt eller punkterat däck bör ett lufttrycksvarningssystem monteras på bilens däck.

När du byter däck skall du kontrollera att lufttrycksgivarna monteras på hjulen.

Det finns tre sätt att montera lufttrycksgivare:

a. Tag bort givaren från det gamla hjulet och montera den på det nya.

b. Behåll samma fälg med lufttrycksgivaren, men byt däcket.

c. Använd ny fälg och ny givare. I så fall måste du registrera en ID–kod för en ny givare.

OBSERVERA

- ◆ ***Låt en auktoriserad Toyotaåterförsäljare eller –verkstad, eller annan verkstad med motsvarande kvalifikationer och utrustning byta däck, fälgar eller givare och registrera ID–koder. Om behöver givare ska du köpa dem från en auktoriserad Toyotaåterförsäljare eller –verkstad, eller annan verkstad med motsvarande kvalifikationer och utrustning.***
- ◆ ***Sensorns muttrar skall alltid dras åt till ett moment på 4 Nm (0,4 kpm).***
- ◆ ***Om bilen är försedd med hjul som inte är original kan detta få lufttrycksgivarna att sända den elektroniska koden på annorlunda sätt vilket resulterar i systemhaveri.***

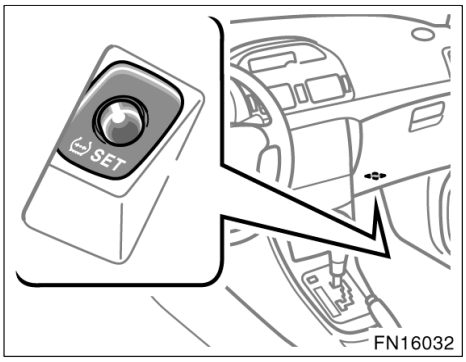

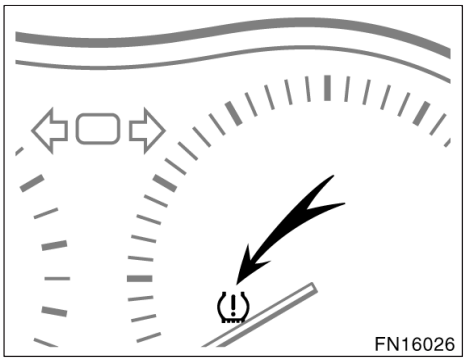

VARNINGSSYSTEM FÖR LÅGT LUFTTRYCK, NOLLSTÄLLNING

Varningssystemet för lågt lufttryck i däcken måste monteras enligt följande förutsättningar:

- **Efter däckbyte eller rotation av hjulen**
- **Efter byte av lufttrycksensor**
- **Efter det att lufttrycket i däcken har ändrats på grund av lasten**
- **Efter det att lufttrycket i däcken har ändrats på grund av hastigheten**

När systemet initieras lagras den aktuella inställningen som standard.

Gör så här för att initiera systemet:

1. Parkera bilen på säker plats och ansätt parkeringsbromsen. Stäng av motorn.
2. Justera lufttrycket i däcken till angivet värde. (Se ”Däck” på sid 380 i del 8.)
3. Starta motorn.
4. Tryck på nollställningsknappen och håll den nedtryckt tills varningslampan för lågt lufttryck blinkar tre gånger.

Stäng inte av motorn på cirka 20 minuter tills initieringen är avslutad.

Kontrollera att varningslampan för lågt lufttryck blinkar tre gånger när systemet initieras. Om varningslampan inte blinkar tre gånger har initieringen misslyckats. Systemet kommer inte att fungera ordentligt. Gå i så fall igenom initieringen igen.

Tryck inte på nollställningsknappen utan att ha justerat lufttrycket till angivet värde. Annars tänds ev. inte varningslampan för lågt tryck i däcken, även om lufttrycket är lågt, men den kan tändas när lufttrycket är normalt.

Om du trycker på nollställningsknappen när bilen är i rörelse utförs inte initieringen.

Om varningslampan för lågt tryck i däcken inte blinkar när du håller nollställningsknappen nedtryckt, skall du låta en auktoriserad Toyotaåterförsäljare eller –verkstad eller annan verkstad med motsvarande kvalifikationer och utrustning kontrollera lufttrycksvarningssystemet.

OBSERVERA
Stäng inte av motorn under initieringen. Systemet kommer i så fall inte att fungera ordentligt på grund av ofullbordad initiering.

PACIFIC INDUSTRIAL CO., LTD., intygar härmed att denna PMV–1019 överensstämmer med de väsentliga kraven och övriga anvisningar i Direktiv 1995/5/EC.

DENSO CORPORATION intygar härmed att denna 13BCC överensstämmer med de väsentliga kraven och övriga anvisningar i Direktiv 1995/5/EC.

Parkeringsbroms

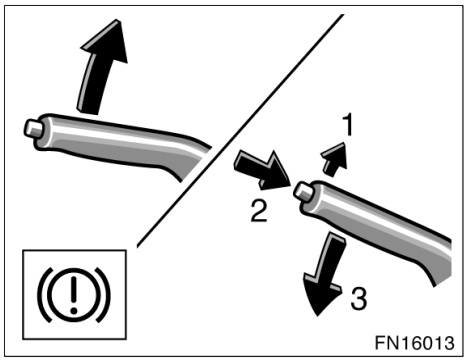

När du parkerar skall du alltid dra åt parkeringsbromsen hårt så att bilen inte kan röra sig.

Drag åt: Drag spaken uppåt. För att få bättre bromskraft bör du alltid trampa ned bromspedalen samtidigt som du drar till parkeringsbromsen.
Lossa: Drag spaken något uppåt (1), tryck på spärrknappen (2) och sänk spaken (3).

Parkeringsbromslampan på instrumentpanelen lyser för att påminna dig att parkeringsbromsen är ansatt.

⚠ VARNING

Innan du börjar köra skall du kontrollera att parkeringsbromsen är helt lossad och att varningslampan är släckt.

Farthållare

Farthållaren gör det möjligt att köra med jämn fart över 40 km/h utan att hålla foten på gaspedalen.

Bilen håller jämn fart även om små hastighetsvariationer kan märkas i uppförs– eller nedförsbackar, vilket beror på gränserna för motorns prestanda. I brantare backar blir hastighetsvariationerna större och det är då bättre att köra utan farthållaren.

⚠ VARNING

- **För att alltid ha bästa kontroll över bilen skall du inte använda farthållaren i tät trafik, på halt underlag (regn, is eller snö) eller på krokiga vägar.**
- **Undvik att hastigheten ökar i nerförsbackar. Om bilen går fortare än den inställda hastigheten skall du koppla bort farthållaren och motorbromsa genom att växla ned.**

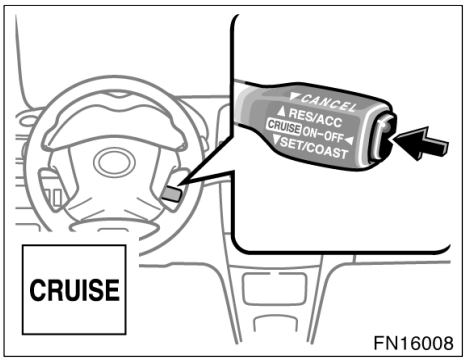

INKOPPLING AV SYSTEMET

Tryck på knappen ”CRUISE ON–OFF” för att koppla in farthållaren. Farthållaren kopplas in. När systemet är inkopplat lyser indikeringslampan på instrumentpanelen och du kan ställa in önskad hastighet. Om du trycker på knappen en gång till stängs systemet av helt.

⚠ VARNING

För att undvika att farthållaren inkopplas av misstag bör ”CRUISE ON–OFF”–knappen vara avstängd när farthållaren inte används.

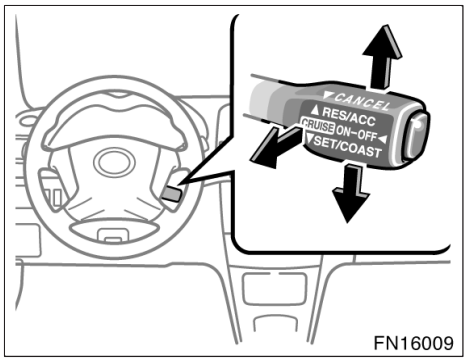

INSTÄLLNING AV ÖNSKAD HASTIGHET

På bilar med automatisk växellåda måste växelväljaren måste vara i läge ”D” innan du ställer in farthållaren.

När bilen har den hastighet som du vill att farthållaren skall hålla trycker du spaken för farthållaren nedåt i riktning ”SET/COAST” och släpper den. Detta gör att bilen kommer att hålla den aktuella hastigheten. Om hastigheten inte är helt rätt kan du trycka spaken uppåt för att öka eller nedåt för att minska hastigheten. Varje tryckning ökar respektive minskar hastigheten med 1,6 km/h. Nu kan du ta bort foten från gaspedalen.

Om du sedan vill accelerera—t.ex. vid en omkörning—behöver du bara trycka ned gaspedalen så mycket som krävs för att överstiga den inställda hastigheten. När du sedan släpper gaspedalen kommer bilen att återgå till den inställda hastigheten.

⚠ VARNING

Bil med manuell växellåda:

När farthållaren är inkopplad får du aldrig föra växelspaken till friläge utan att trycka ned kopplingspedalen. Motorn kan annars rusa upp i varv med skador som följd.

BORTKOPPLING AV FÖRINSTÄLLD HASTIGHET

Du kan koppla bort farthållaren på följande sätt:

a. Drag spaken mot ”CANCEL” och släpp den.
b. Trampa på bromspedalen.
c. Trampa på kopplingspedalen. (manuell växellåda).

Om bilens hastighet sjunker under cirka 40 km/h bortkopplas den inställda hastigheten automatiskt.

Om bilens hastighet minskar med mer än 16 km/h under inställd hastighet kommer likaså den inställda hastigheten att bortkopplas automatiskt.

Om den inställda hastigheten kopplas bort av andra orsaker än de ovan angivna skall du snarast låta en auktoriserad Toyota–återförsäljare eller –verkstad, eller annan verkstad med motsvarande kvalifikationer och utrustning kontrollera bilen.

ÖKNING AV INSTÄLLD HASTIGHET

Drag spaken upp mot ”RES/ACC” och håll kvar. Släpp spaken när bilen har önskad hastighet. När spaken hålls uppåt ökar bilens hastighet.

Ett snabbare sätt att ställa in en högre hastighet är att accelerera med gaspedalen och sedan föra farthållarspaken nedåt i riktning ”SET/COAST”.

MINSKNING AV INSTÄLLD HASTIGHET

Drag spaken nedåt mot ”SET/COAST” och håll kvar. Släpp spaken när bilen har önskad hastighet. När spaken hålls nedåt minskar bilens hastighet.

Ett snabbare sätt att göra en ny inställning är att bromsa med bromspedalen och sedan föra farthållarspaken nedåt i riktning ”SET/COAST”.

Bil med automatisk 'multi–mode' växellåda: Även om du växlar ned enligt följande när farthållaren är inkopplad sker ingen motorbromsning eftersom farthållaren inte kopplas ur.

	från	till
4–stegade modeller	D eller 4	3
5–stegade modeller	D eller 5	4

För att minska hastigheten måste du ställa in en lägre hastighet med farthållaren eller bromsa med bromspedalen. När du trampar på bromspedalen bortkopplas farthållaren.

ÅTERGÅNG TILL REDAN FÖRINSTÄLLD HASTIGHET

Om du har kopplat bort en inställd hastighet genom att dra farthållarspaken mot dig, genom att trampa på bromspedalen eller kopplingspedalen kan du återgå till tidigare inställd hastighet om du trycker spaken uppåt i riktning "RES/ACC".

När bilens hastighet sjunker under cirka 40 km/h sker emellertid ingen återgång till den inställda hastigheten.

VARNING FÖR FEL I FARTHÅLLARSYSTEMET

Om indikeringslampan "CRUISE" i instrumentgruppen blinkar vid användning av farthållaren skall du trycka på knappen "CRUISE ON–OFF" för att stänga av systemet och sedan trycka en gång till för att koppla på det igen.

Om något av följande inträffar är det något fel i farthållarsystemet.

- Indikeringslampan tänds inte.
- Indikeringslampan blinkar igen.
- Indikeringslampan tänds, men slocknar igen.

Låt i så fall en auktoriserad Toyota–återförsäljare eller –verkstad eller annan verkstad med motsvarande kvalifikationer kontrollera bilen.

Del 1–8
INSTRUMENT OCH MANÖVERORGAN

Ljudanläggning

- Översiktsbild 172
- Användningsanvisningar
  - Några allmänna anvisningar 172
  - Reglage och funktioner 174
  - Fjärrkontroll av ljudanläggning 182
  - Röststyrning 185
  - Röstkommandon 187
- Råd och anvisningar för ljudanläggningen 191

För bilar utrustade med navigationssystem, se separat instruktionsbok.

Referens

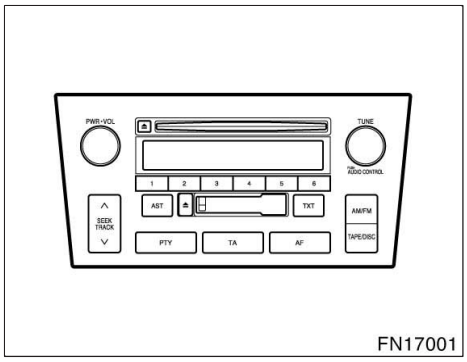

AM·FM radio/kassettspelare/CD–spelare (med CD–växlare)

Användningsanvisningar— —Några allmänna anvisningar

I det här avsnittet beskrivs grundinställningarna på ljudanläggningen i din Toyota. Vissa inställningsmöjligheter kan saknas på din anläggning.

Ljudanläggningen kan användas när startnyckeln är i läge ”ACC” eller ”ON”.

Ljudanläggningen kan styras med tangenter på apparaten och på ratten. Vissa beskrivningar i den här instruktionsboken är markerade med ” ”. Det innebär att denna funktion kan aktiveras med knapparna på ratten. Se ”—Ljudanläggningens fjärrkontrollsystem” på sid 182 i den här delen.

Modeller med navigationssystem—Du kan styra ljudanläggningen utan att behöva använda händerna. Vissa beskrivningar i den här instruktionsboken är markerade med ” ”. Det innebär att denna funktion är röststyrd. Se ”—Röststyrning” på sid 185 i den här delen.

KOPPLA PÅ OCH STÄNGA AV

Tryck på ”PWR·VOL” eller ”MODE” för att koppla på respektive stänga av ljudanläggningen.

Tryck på ”AM/FM”, ”TAPE” eller ”MODE” för att koppla på respektive funktion utan att trycka på ”PWR·VOL”.

Du kan koppla på respektive spelare genom att sätta in en kassett eller en CD–skiva.

Du kan stänga av respektive spelare genom att ta ut kassetten eller CD–skivan. Om ljudanläggningen tidigare var avstängd stängs hela anläggningen av när du tar ut kassetten eller CD–skivan, i annat fall återgår systemet till den tidigare inkopplade funktionen.

VÄXLA MELLAN FUNKTIONER

Tryck på ”AM/FM”, ”TAPE” eller ”DISC” om systemet redan är på men du vill växla mellan olika funktioner.

TON– OCH BALANSKONTROLL

Beskrivning av systemets ton– och balanskontroller finns i anvisningarna till anläggningen i din bil.

Ton/klangfärg

Hur bra ett audiosystem låter beror i hög grad på blandningen och volymen av diskant– och bastoner. Olika typer av musik och tal kräver olika blandning av diskant– och bastoner.

Balans

God balans mellan vänster och höger stereokanal och mellan de främre och bakre högtalarna har också stor betydelse.

Tänk på att när du lyssnar på stereo betyder en ändring i balans höger/vänster att volymen ökar på den ena sidan och samtidigt minskar på den andra sidan.

RADIOANTENN

Antennen i din bil är tryckt på insidan av bakrutan (4–dörrars och kombisedan) eller bakre sidorutan (kombi).

OBSERVERA
Om bakrutan förses med filmbeläggning (speciellt av konduktivt eller metalliskt material) reduceras radions känslighet märkbart.

KASSETTSPELAREN

När du sätter in kassetten i kassettfacket skall öppningen för bandet vara vänd åt höger.

OBSERVERA
Du får aldrig smörja in någon del av kassettspelaren eller sticka in något annat än en kassett i kassettfacket.

CD–SPELAREN

En CD–skiva skall skjutas in försiktigt i skivfacket med etikettsidan uppåt. Spelaren börjar med den första melodin och fortsätter till den sista melodin på skivan. Därefter börjar den om från den första melodin igen.

OBSERVERA
Försök aldrig att ta isär eller smörja in någon del av CD–spelaren. Du får inte sätta in annat än CD–skivor i skivfacket.

Spelaren kan bara spela 12 cm CD–skivor.

—Tangenter och funktioner

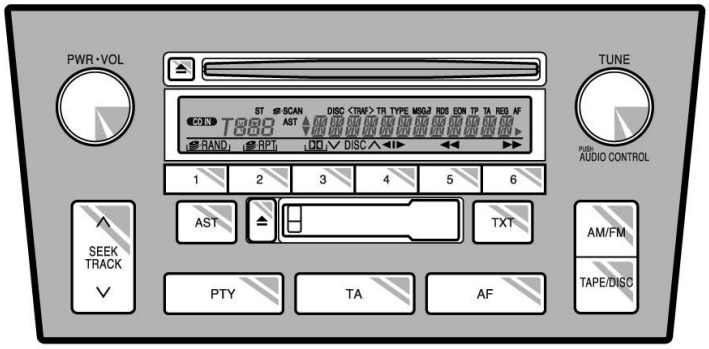

FN17002t

De olika tangenternas funktioner och systemets egenskaper beskrivs på följande sidor.

1 2 3 4 5 6 (Snabbvalstangenter)

Dessa tangenter används för förinställning och snabbval av radiostationer.

Gör så här för att förinställa en radiostation till en tangent: Ställ in den önskade radiostationen (Se tangenterna ”SEEK/TRACK” eller ”TUNE”). Håll in tangenten tills du hör ett pip—detta bekräftar att stationen är kopplad till tangenten. Tangentens nummer visas i informationsfönstret.

Gör så här för att med en snabbvalstangent koppla in en förinställd station: Tryck på tangenten för stationen som du vill lyssna på. Tangentens nummer och stationens frekvens visas i informationsfönstret.

Varje snabbvalstangent kan lagra en AM–station och tre FM–stationer. (I teckenrutan visas ”AM”, ”FM1”, ”FM2” eller ”FM3” när du trycker på ”AM/FM”.) Alla stationer i minnet raderas om strömmen bryts (batteriet kopplas bort eller en säkring brinner av).

⏏ (Utmatningstangent)

Kassettspelare

Denna tangent används till att mata ut en kassett ur kassettfacket.

CD–spelare

Denna tangent används till att mata ut en CD–skiva.

◀❙▶ (Program)

Tryck på ”◀❙▶” (snabbvalstangent 4) för att välja den andra sidan av kassettbandet. Den valda sidan visas i informationsfönstret. (”▲” indikerar första sidan, ”▼” indikerar andra sidan.)

Autoreversering: Vid slutet av ett band kommer bandspelaren att automatiskt börja spela andra sidan av bandet. Det spelar ingen roll om bandet tog slut under avspelning eller snabbspolning.

◀◀/▶▶ (Återspolning/snabbspolning framåt)

Kassettspelare

Tryck på ”▶▶” (snabbvalstangent 6) för att snabbspola ett band framåt. ”FF” blinkar i informationsfönstret. Tryck på ”◀◀” (snabbvalstangent 5) för att spola ett band tillbaka. ”REW” blinkar i informationsfönstret.

Avbryt snabbspolningen framåt genom att trycka på ”▶▶” (snabbvalstangent 6); och stoppa återspolningen genom att trycka på ”◀◀” (snabbvalstangent 5).

Automatisk vändning—Vid slutet av ett band kommer bandspelaren att automatiskt börja spela andra sidan av bandet oavsett om bandet avspelades eller snabbspolades framåt.

Om bandet återspolas helt stannar bandspelaren och börjar sedan spela samma sida igen. Om ett band har snabbspolats till slutet spelar bandspelaren den andra sidan av bandet med funktionen ”auto reverse”.

CD–spelare

Håll in ”▶▶” (snabbvalstangent 6) eller ”◀◀” (snabbvalstangent 5) för att snabbsöka framåt eller bakåt på en CD–skiva. När du släpper tangenten spelas CD’n från den nya positionen.

AF (alternativ frekvens)

Använd tangenten för att söka RDS–stationer över hela frekvensbandet.

Varje gång du trycker på ”AF” växlar visningen i teckenrutan i följande ordning:

AF på: ”AF” visas i teckenrutan. I det här läget växlar radion över till den station som ger bra mottagning inom samma PI–kod (programidentifiering).

REG på: ”AF REG” visas i informationsfönstret. I det här läget växlar radion över till den station som ger bra mottagning inom samma lokala PI–kod.

Tryck en gång till på tangenten för att stänga av AF–funktionen.

AM/FM

Tryck på ”AM/FM” för att växla mellan AM– och FM–band. ”AM”, ”FM1”, ”FM2” eller ”FM3” visas i informationsfönstret.

Om ljudanläggningen är avstängd kan du sätta på radion genom att trycka på ”AM/FM”.

AST (Automatisk lagring)

Tryck på ”AST” tills du hör ett pip för automatisk förinställning av frekvenser på max 6 radiostationer för varje frekvensband (FM3 och AM).

Om du använder ”AST” i FM–läge (FM1, FM2, FM3), sker lagringen automatiskt i FM3. Om du t.ex. autolagrar i FM1 ändras läget till FM3.

Tryck på ”AST” tills du hör ett pip. Om radion inte kan söka fram några stationer tar den emot frekvensen innan du använde ”AST”–funktionen.

TON– OCH BALANSKONTROLL

Manuell ljudinställning—

Ljudinställningsratten används för manuell justering av tonläget.

För det låga tonregistret trycker du flera gånger på ”AUDIO CONTROL” tills ”BAS” visas i informationsfönstret. Vrid sedan ratten till önskat läge.

Informationsfönstret visar området från ”BAS –5” till ”BAS 5”.

För det höga tonregistret trycker du flera gånger på ”AUDIO CONTROL” tills ”TRE” visas i informationsfönstret. Vrid sedan ratten till önskat läge.

Informationsfönstret visar området från ”TRE –5” till ”TRE 5”.

Justering av ljudbalans—

Ljudinställningsratten används också för justering av ljudbalansen mellan de främre/bakre och högra/vänstra högtalarna.

För justering av främre/bakre högtalarna trycker du på ”AUDIO CONTROL” tills ”FAD” visas i informationsfönstret. Vrid sedan ratten till önskad balans mellan fram och bak.

Informationsfönstret visar området från ”FAD–F7” till ”FAD–R7”.

För justering mellan höger och vänster trycker du flera gånger på ”AUDIO CONTROL” tills ”BAL” visas i informationsfönstret. Vrid sedan ratten till önskad balans mellan vänster och höger.

Informationsfönstret visar området från ”BAL–L7” till ”BAL–R7”.

Dolby® DD B NR*

Om du lyssnar på ett band som inspelats med Dolby® brusreducering skall du trycka på "DD"–tangenten (snabbvalstangent 3). I informationsfönstret visas "DD". Tryck på tangenten en gång till för att koppla bort Dolby® B NR.

Med Dolby brusreducering minskas bandbruset med ca 10 dB. Ljudåtergivningen blir bäst om Dolbyfunktionen kopplas till eller från med hänsyn till huruvida Dolby–tekniken använts vid inspelningen.

*: Dolby brusreducering tillverkas på licens från Dolby Laboratories Licensing Corporation. "DOLBY" och den dubbla D-symbolen DD är varumärken tillhörande Dolby Laboratories Licensing Corporation.

PTY (programtyp)

Tryck på "PTY"–tangenten. Om du lyssnar på en programkodad RDS–station visas programtypen ("NEWS (nyheter)", "SPORTS (sport)", "TALK (talprogram)", "POP", "CLASSICS (klassisk musik)") i informationsfönstret. Om du vill välja en annan programtyp, tryck på "PTY" tills den önskade programtypen visas i informationsfönstret.

Om RDS–stationen inte är programtypkodad visas "NO PTY" i informationsfönstret.

Om du antingen trycker på "∧" eller "∨" på "SEEK/TUNE"–tangenten medan programtypen visas i teckenrutan börjar radion söka efter programtypkodade stationer. Om radion inte hittar en station med önskad programtyp visas "NOTHING" i informationsfönstret.

Programtypvisningen försvinner om du inte rör några tangenter under sex sekunder eller om du väljer en annan funktion. Radion fortsätter sedan att sända ett program som tillhör den senast visade programtypen.

PWR·VOL (Till/från och volym)

Tryck på "PWR·VOL" för att koppla på respektive stänga av ljudanläggningen. Vrid på "PWR·VOL" för att justera ljudnivån.

RAND (slumpval)

Tryck på "RAND" (snabbvalstangent 1) för att lyssna på melodierna på CD:n i slumpmässig ordning. "RAND" visas på displayen. Tryck en gång till på tangenten för att stänga av denna funktion.

Systemet har två slumpvalsfunktioner—du kan antingen lyssna på slumpmässigt valda melodier på samtliga CD–skivor i magasinet eller bara till slumpmässigt valda melodier på en specifik CD–skiva.

Att spela slumpmässigt valda melodier på en CD: Tryck lätt på "RAND" (snabbvalstangent 1). "RAND" visas i informationsfönstret. Slumpmässigt valda melodier spelas på den CD som du lyssnar på. Om du hör ett pip har du hållit ner tangenten för länge och spelaren kommer att spela alla melodier i hela magasinet efter eget val. Tryck ned "RAND"–tangenten igen för att stänga av funktionen.

Endast CD–växlare—

Så här spelar du slumpmässigt alla melodierna i magasinet:
Tryck på "RAND" (snabbvalstangent 1) tills du hör ett pip. "·RAND" visas i informationsfönstret varpå spelaren spelar alla melodierna på alla CD–skivorna i magasinet i slumpmässig ordning Tryck på "RAND"–tangenten igen för att stänga av funktionen.

RPT (upprepning)

Kassettspelare

Tryck lätt på ”RPT” (snabbvalstangent 2) medan du spelar en melodi. ”RPT” visas i teckenrutan. När melodin är slut återspolas bandet automatiskt och samma melodi spelas igen. Detta upprepas tills du trycker ned tangenten igen för att stänga av funktionen.

Det måste vara minst 3 sekunders tystnad mellan melodierna för att upprepningsfunktionen skall fungera på rätt sätt.

CD–spelare

Systemet har två upprepningsfunktioner— du kan antingen spela om en melodi eller en hel CD.

Spela om en melodi:
Tryck lätt på ”RPT” (snabbvalstangent 2) medan du spelar en melodi. ”RPT” visas i teckenrutan.

Endast CD–växlare—

Spela om en CD–skiva:
Tryck på ”RPT” (snabbvalstangent 2) tills du hör ett pip. ”RPT” visas i informationsfönstret. CD–spelaren spelar om alla melodierna på skivan som du lyssnar på. När skivan tar slut börjar den automatiskt att spela skivan igen från början. Tryck en gång till på tangenten för att stänga av upprepningsfunktionen.

SEEK/TRACK (tangent för sökning uppåt/nedåt)

Radio

I sökningsläge söker radion upp nästa station uppåt eller nedåt på frekvensbandet och spelar stationen under några sekunder.

För att söka fram nästa station, tryck lätt på ”∧” eller ”∨” på ”SEEK/TRACK”–tangenten. Tryck en gång till för att fortsätta till nästa station.

Kassettspelare

Med den här tangenten kan du gå framåt eller bakåt till andra melodier.

Du kan gå förbi upp till nio melodier åt gången.

Tryck på tangentens upp– eller nersida. ”FF 1” eller ”REW 1” visas i informationsfönstret.

Tryck sedan på någon av tangentens sidor tills siffran som visas i informationsfönstret motsvarar antalet melodier som du vill hoppa över. Om du trycker tio gånger på tangenten stängs förbipasseringsfunktionen av.

När du räknar antalet melodier bakåt på bandet skall du också räkna in melodin som du lyssnar på. Om du, som exempel, vill spola tillbaka bandet till en melodi som är nummer två före den som just nu spelas, skall du trycka på tangenten till ”REW 3” visas i informationsfönstret.

Om du trycker för många gånger på tangenten skall du trycka på motsatt sida. Då reduceras antalet melodier.

Om melodinumret som du väljer är högre än antalet melodier som återstår på den aktuella bandsidan så är det ogiltigt.

- När bandet spolas tillbaka till början fortsätter det automatiskt att spelas som vanligt.
- När bandet kommer till slutet vänds bandet automatiskt och spelaren fortsätter att spela den andra sidan.

Det måste vara tyst minst 3 sekunder mellan varje melodi för att denna funktion skall fungera på rätt sätt. Funktionerna fungerar däremot inte riktigt säkert vid vissa talprogram, livemusik eller klassisk musik.

CD–spelare

Med den här tangenten kan du gå framåt eller bakåt till andra melodier.

Tryck på ”∧” eller ”∨” på ”SEEK/TRACK” tills numret på melodin som du vill lyssna på visas i informationsfönstret. Om du vill gå till början av den spelade melodin skall du ge tangentens nedåt–del en snabb tryckning.

Endast CD–växlare—

Med den här tangenten väljer du vilken skiva som du vill lyssna på.

Tryck på endera sidan av tangenten tills numret på den CD som du vill lyssna på visas i informationsfönstret.

ST (stereomottagning)

Radion växlar automatiskt till stereomottagning om den tar emot en stereosändning. ”ST” visas i informationsfönstret. Om mottagningen försämras minskar radion kanalseparationen för att motverka störningar. Om den mottagna signalen blir mycket svag växlar radion från stereo till mono.

TA (trafikinformation)

Den här tangenten används för att ta emot trafikinformation över hela frekvensbandet.

EON—system (Enhanced Other Network): Om RDS–stationen (med EON–information) som du lyssnar på inte sänder trafikinformation i TA–läge växlar radion automatiskt till trafikinformationsprogram med hjälp av EON AF–listan. Så snart trafikmeddelandet tar slut återgår radion automatiskt till det program du tidigare lyssnade på. Ett pip talar om när trafikmeddelandet börjar och slutar.

Om du lyssnar på FM–bandet:

Tryck på ”TA” för att ändra radioläget till trafikprogram. ”TP” visas i informationsfönstret.

I TP–läge börjar radion att söka en TP–station. Om radion söker fram en TP–station visas programmets namn i informationsfönstret. Om en TA–station tas emot växlar radion till trafikinformationsprogrammet automatiskt. När trafikmeddelandet är slut ställs föregående läge in igen. När även AF–funktionen är inkopplad kommer radion att söka efter TP–stationer med hjälp av AF–listan.

Tryck en gång till på ”TA”–tangenten för att växla över till TA–läge. ”TA” visas i informationsfönstret varpå radion tystar ned ljudet från FM–stationen.

I TA–läge börjar radion att söka fram en TP–station. Det hörs bara när en TP–station tas emot. Vid mottagning av en TP–station visas programmets namn i informationsfönstret. När även AF–funktionen är inkopplad söker radion fram en TP–station med hjälp av AF–listan.

Medan radion söker fram en TP–station visas ”TP SEEK” i informationsfönstret. Om radion inte hittar någon TP–station visas ”NOTHING” i informationsfönstret i 2 sekunder varpå radion fortsätter att söka efter en TP–station.

Om TP–signalen avbryts under 20 sekunder efter det att TP–läget blev inställt kommer radion att automatiskt söka efter en annan TP–station.

När du lyssnar på kassettband eller CD:

Tryck på ”TA”–tangenten för att ändra radioläget till TA. ”TA” visas i informationsfönstret.

När trafikmeddelandet startar avbryts ”TA-PE”– eller ”CD”–läget och du hör trafikmeddelandet istället. När trafikmeddelandet är slut ställs föregående läge in igen.

Minnesfunktion för ”TA”–ljudstyrka—Systemet memorerar ljudstyrkan vid mottagningen av trafikmeddelandet.

Volymomfånget är emellertid begränsat: Om volymen på programmet före trafikmeddelandet är högre än den maximalt möjliga volymen kommer denna volym att gälla och på motsvarande sätt om den är lägre än minimivolymen kommer denna att gälla.

Volymen kan emellertid justeras oberoende av ”TA”–minnet vid mottagning av en ”TA”–station. (Se avsnittet ”PWR·VOL”.)

Tryck en gång till på ”TA”–tangenten för att återgå från TA–läge till normalt läge.

TAPE/DISC

Kassettspelare

Tryck på ”TAPE/DISC” för att växla från radio eller CD–läge till kassettläge. Om ljudanläggningen är avstängd kan du koppla på kassettspelaren genom att trycka på ”TAPE/DISC”. I båda fallen måste det sitta en kassett i kassettfacket på bandspelaren.

Kassettbandspelaren startar automatiskt när du sätter in ett band i kassettfacket. Samtidigt visas ”TAPE” i informationsfönstret.

CD–spelare

Tryck på ”TAPE/DISC” för att växla från radio eller kassettläge till CD–läge. Om ljudanläggningen är avstängd kan du koppla på den genom att trycka på ”TAPE/DISC”. I båda fallen måste en CD redan finnas i spelaren.

När ljudanläggningen är inställd i CD–läge visas melodins nummer eller melodins och CD–skivans nummer i informationsfönstret.

Om systemet är defekt visas något av följande felmeddelanden i teckenrutan.

Om ”WAIT” visas i informationsfönstret, indikerar det att spelarens insida kan vara för het på grund av varm väderlek. Tag ut skivan eller skivmagasinet från spelaren och låt CD–spelaren svalna.

Om ”Err 1” visas i informationsfönstret, indikerar det att skivan är smutsig, skadad eller att den sattes i upp–och–ner. Rengör skivan och sätt in den på korrekt sätt.

Om ”Err 3” visas i informationsfönstret, indikerar det att systemet är defekt. Tag ut skivan eller magasinet. Sätt in skivan eller magasinet igen.

Om ”Err 4” visas i informationsfönstret, indikerar det att systemet är defekt. Be en auktoriserad Toyota–återförsäljare eller –verkstad, eller annan verkstad med motsvarande kvalifikationer och utrustning att kontrollera systemet.

Om felet kvarstår, kör bilen till en auktoriserad Toyota–återförsäljare eller –verkstad eller annan verkstad med motsvarande kvalifikationer och utrustning.

TXT (Text)

CD–spelare

Denna tangent används för att ändra texten i teckenrutan för en CD–skiva som innehåller data.

Tryck snabbt på ”TXT”–tangenten medan CD–skivan spelas för att ändra visningen i teckenrutan. Visningen växlar enligt följande: spelad tid, skivans namn, melodins namn och tillbaka till spelad tid.

Om du trycker på den här tangenten medan du spelar en CD–skiva som inte innehåller data visas ”NO TITLE” i teckenrutan.

Om hela skivan eller melodins namn inte visas på teckenrutan skall du trycka in tangenten och hålla kvar den tills du hör ett pip. Nu visas resten av namnet (max 24 bokstäver)

TUNE (Stationsinställning)

Vrid ratten medurs för att stega uppåt på frekvensbandet. Vrid ratten moturs för att stega nedåt i frekvens.

—Fjärrkontroll av ljudanläggningen

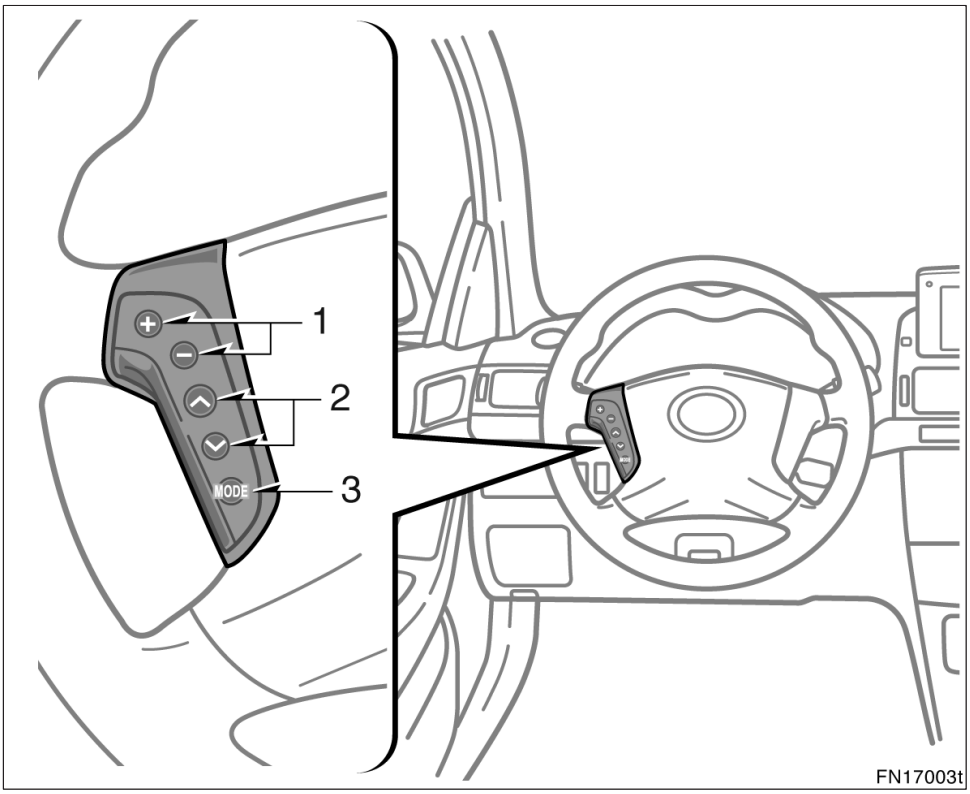

Vissa funktioner i ljudanläggningen kan styras med tangenter på ratten.

Beskrivning av tangenter och funktioner finns på följande sidor.

1. Ljudvolymknappar
2. ”∧” ”∨” tangenter
3. Tangenten ”MODE”

1. Ljudvolymknappar

Tryck på knappen ”+” för att öka volymen. Volymen ökar så länge du trycker på knappen.

Tryck på knappen ”–” för att sänka volymen. Volymen minskar så länge du trycker på knappen.

2. ”∧” ”∨” tangenter

Radio

Tangenten har följande funktioner—

Söka fram en station:
Tryck lätt på ”∧” eller ”∨” tangenten och släpp den. Tryck en gång till för att fortsätta till nästa station. Om du vid stationssökning trycker på ”∧” eller ”∨” kommer sökningen att avbrytas.

Välja snabbvalsstation:
Tryck på ”∧” eller ”∨” och håll knappen nedtryckt. Tryck en gång till för att fortsätta till nästa station.

Kassettspelare

Tangenten har följande funktioner—

Hoppa till en annan melodi uppåt eller nedåt:
Tryck lätt på ”∧” eller ”∨” tangenten och släpp den. ”FF 1” eller ”REW 1” visas i informationsfönstret.

Tryck sedan på ”∧” eller ”∨” tills du kommer till melodin som du vill lyssna på. Om du trycker tio gånger på tangenten stängs denna funktion av. (Du kan gå förbi upp till nio melodier åt gången.)

När du räknar antalet melodier bakåt på bandet skall du också räkna den melodi som du lyssnar på. Om du, som exempel, vill lyssna till en melodi som ligger som andra melodi före den du just lyssnar på, skall du trycka tre gånger på ”∨”.

Om du råkar trycka för många gånger på någon av knapparna skall du bara trycka på knappens motsatta sida. Antalet kommer då att öka eller minska.

Det går inte att välja ett större antal än det antal melodier som finns kvar på den aktuella sidan av kassetten.

- När bandspelaren kommit till början på bandet börjar den automatiskt att spela av bandet.
- När bandspelaren kommer till slutet av ett band börjar den automatiskt att spela den andra sidan.

Det måste vara tyst minst 3 sekunder mellan varje melodi för att denna funktion skall fungera på rätt sätt. Funktionerna fungerar däremot inte riktigt säkert vid vissa talprogram, livemusik eller klassisk musik.

Snabbspolning framåt/bakåt:
Tryck ned knappen ”∧” och håll den nedtryckt för att snabbspola ett band. ”FF” visas i informationsfönstret. Tryck på ”∨” och håll den nedtryckt för att spola tillbaka ett band. ”REW” visas i informationsfönstret.

Tryck på ”∧”för att stoppa bandet under snabbspolning framåt. Tryck på ”∨” för att stoppa bandet under snabbspolning bakåt.

Om bandet återspolas helt stannar bandspelaren och börjar sedan spela samma sida igen. Om ett band har snabbspolats till slutet spelar bandspelaren den andra sidan av bandet med funktionen ”auto reverse”.

CD–spelare

Med den här tangenten kan du gå framåt eller bakåt till andra melodier.

Tryck lätt på ”∧” eller ”∨” och släpp den tills du kommer till melodin som du vill lyssna på. Om du vill gå till början av den melodi du just lyssnar på skall du bara trycka lätt på ”∨”–knappen.

Endast CD–växlare—

Tryck på ”∧” eller ”∨” och håll knappen nedtryckt tills du kommer till skivan som du vill lyssna.

3. Tangenten ”MODE”

Tryck på ”MODE” för att välja inställning. Med varje tryckning ändras läget i ordningsföljd om det önskade läget är klart för användning.

Tryck på ”MODE” för att sätta på ljudanläggningen.

Stäng av ljudanläggningen genom att hålla in tangenten ”MODE” tills du hör ett pip.

—Röststyrningssymbol (med navigationssystem)

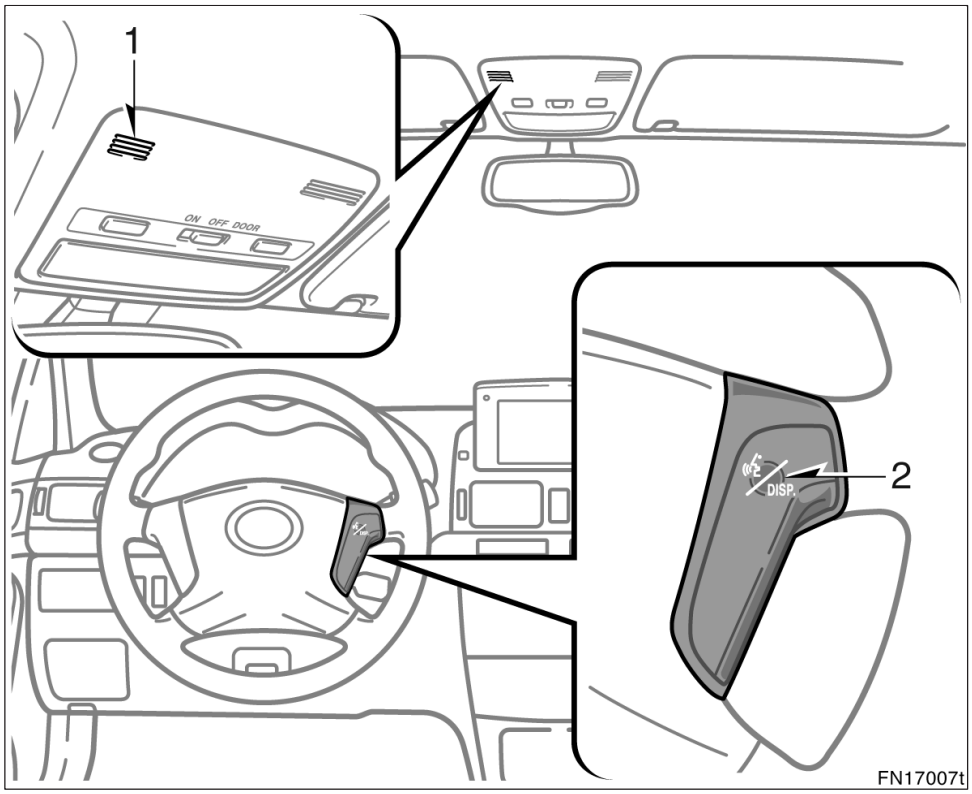

1. Mikrofon
2. Röststyrning

Röststyrningssystemet ger dig möjlighet att styra ljudanläggningen med rösten (på engelska och tyska).

INFORMATION
Systemet fungerar eventuellt inte i följande omständigheter. ◆ ***Kommandot är inte rätt eller tydligt.*** ◆ ***Det förekommer ljud, t.ex. vindbrus eller dylikt.***

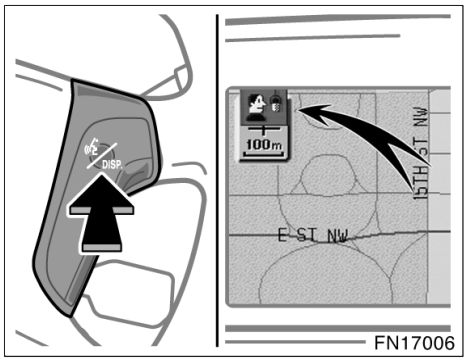

1. Tryck på tangenten för röststyrning.

En tonstöt hörs. Om navigationsskärmen är på visas en indikator i skärmbildens övre vänstra hörn.

2. Ge ett kommando efter en tonstöt hörs eller en indikator visas på skärmen om navigationsskärmen är på.

Det är inte nödvändigt att tala direkt in i mikrofonen när du ger ett kommando.

Se ”—Lista över röstkommandon” på sid 187 eller 189 i den här delen.

—Lista över röstkommandon <Engelska>

Ändringar i radioläge

Kommando	Funktion
Radio	Byter till radiofunktion.
AM	Byter till AM–funktion.
FM	Byter till FM–funktion.
FM 1	Byter till FM 1–funktion.
FM 2	Byter till FM 2–funktion.
FM 3	Byter till FM 3–funktion.
LW	Byter till LW–funktion.
Long Wave	
MW	Byter till MW–funktion.
Medium Wave	
CD Changer	Byter till CD–växlare.
CD changer 1*	Byter till CD–växlare 1.
CD changer 2*	Byter till CD–växlare 2.
Cassette	Byter till kassettfunktion.
Tape	
Audio On	Sätter på radion.
Audio Off	Stänger av radion.

*Kommandot kan endast användas om den andra CD–spelaren är inkopplad.

Radiofunktion

Kommando	Funktion
Seek Up	Sökning uppåt.
Seek Down	Sökning nedåt.

Kassettspelare

Kommando	Funktion
Fast Forward	Snabbspolning framåt.
Rewind	Tillbakaspolning.
Reverse	Vänder bandet.
Program	
Next Track	Spelar nästa melodi.
Previous Track	Spelar föregående melodi.
Skip Backward	Hoppar över melodier bakåt.

CD–spelare/CD–växlare

Kommando	Funktion
Track Up	Spelar nästa melodi.
Track Down	Spelar aktuell melodi.
Previous Track	Spelar föregående melodi.
Disc Up	Spelar nästa skiva.
Next Disc	
Disc Down	Spelar föregående skiva.
Previous Disc	

Hjälpfunktionen

Kommando	Funktion
Help	Visar lista på hjälpkommandon.
Radio	Ger tillgängliga kommandon.
Band	Ger tillgängliga kommandon.
Disc	Ger tillgängliga kommandon.
Radio Help	Ger tillgängliga kommandon.
Tape Help	Ger tillgängliga kommandon.
Disc Help	Ger tillgängliga kommandon.

—Lista över röstkommandon <Tyska>

Ändringar i radioläge

Kommando	Funktion
Radio	Byter till radiofunktion.
AM	Byter till AM–funktion.
FM	Byter till FM–funktion.
FM 1	Byter till FM 1–funktion.
FM 2	Byter till FM 2–funktion.
FM 3	Byter till FM 3–funktion.
LW	Byter till LW–funktion.
Langwelle	
MW	Byter till MW–funktion.
Mittelwelle	
CD–Wechsler	Byter till CD–växlare.
CD–Wechsler 1*	Byter till CD–växlare 1.
CD–Wechsler 2*	Byter till CD–växlare 2.
Kassette	Byter till kassettfunktion.
Audio Ein	Sätter på radion.
Audio Aus	Stänger av radion.

*Kommandot kan endast användas om den andra CD–spelaren är inkopplad.

Radiofunktion

Kommando	Funktion
Suche aufwärts	Sökning uppåt.
Suche abwärts	Sökning nedåt.

Kassettspelare

Kommando	Funktion
Vorspulen	Snabbspolning framåt.
Rückspulen	Tillbakaspolning.
Reverse	Vänder bandet.
Programm	
Nächster Titel	Spelar nästa melodi.
Vorheriger Titel	Spelar föregående melodi.
Rückwärts überspringen	Hoppar över melodier bakåt.

CD–spelare/CD–växlare

Kommando	Funktion
Titel aufwärts	Spelar nästa melodi.
Titel abwärts	Spelar aktuell melodi.
Vorheriger Titel	Spelar föregående melodi.
Disk aufwärts	Spelar nästa skiva.
Nächste Disc	
Disk abwärts	Spelar föregående skiva.
Vorherige Disc	

Hjälpfunktionen

Kommando	Funktion
Hilfe	Visar lista på hjälpkommandon.
Radio	Ger tillgängliga kommandon.
Kassette	Ger tillgängliga kommandon.
Disk	Ger tillgängliga kommandon.
Radio Hilfe	Ger tillgängliga kommandon.
Kassette Hilfe	Ger tillgängliga kommandon.
Disk Hilfe	Ger tillgängliga kommandon.

Råd och anvisningar för ljudanläggningen

OBSERVERA

För att undvika skador på ljudanläggningen:

- ***Var försiktig så att du inte spiller drycker på ljudanläggningen.***
- ***Lägg inte i något annat än kassetter eller CD–skivor i kassett– respektive CD–luckan.***
- ***Vid användning av mobiltelefon inne i eller i närheten av bilen kan det uppstå vissa störningar i högtalarna. Detta betyder inte att det är fel på anläggningen.***

RADIOMOTTAGNING

FM–signaler har en räckvidd på ungefär 40 km. När du avlägsnar dig från sändaren kan du bli tvungen att finjustera inställningen och vrida upp ljudet då mottagningen försämras. Genom att radiovågorna från en FM–sändare går rakt, som en ljusstråle, kan berg och stora byggnader ibland avskärma FM–mottagning. Detta är normalt för FM–sändningar och betyder inte att det är något fel på radion.

VÅRD AV BANDSPELARE OCH KASSETTER

För bästa ljudkvalitet från kassettdäcket och kassetterna:

Rengör tonhuvud och övriga komponenter regelbundet.

- Ett smutsigt tonhuvud eller en smutsig bandbana kan försämra ljudkvaliteten och orsaka bandtrassel. Det lättaste sättet att rengöra kassettdäcket är att använda ett rengöringsband. (En s.k. våt typ rekommenderas.)

Använd kassetter av hög kvalitet:

- Kassetter av dålig kvalitet kan orsaka många problem, bland annat dåligt ljud, svajig gång och upprepad autoreversering. Dåliga band kan också fastna inne i kassettspelaren.
- Använd inte en skadad kassett eller kassett med etikett som sitter löst.
- Låt inte en kassett sitta kvar i kassettfacket när du inte lyssnar, speciellt inte om det är mycket varmt.
- Förvara kassetterna i fodralen och se till att de inte ligger i solen.
- Använd inte kassetter med längre speltid än totalt 100 minuter (50 minuter på varje sida). Bandet i dem är mycket tunt och kan lätt fastna eller trassla in sig i kassettdäcket.

SKÖTSEL AV CD–SPELAREN OCH CD–SKIVORNA

- Spelaren är bara avsedd för 12 cm CD–skivor.
- Extremt hög temperatur kan göra att CD–spelaren inte fungerar. Använd luftkonditioneringen varma dagar för att kyla ner bilen innan du börjar att spela en CD–skiva.
- Vid körning på gropiga vägar eller vid vibrationer av andra orsaker kan CD–spelaren hoppa över vissa melodier.
- Fukt i CD–spelaren kan leda till att det inte hörs något ljud, trots att CD–spelaren tycks fungera som vanligt. Tag ut skivmagasinet från spelaren och vänta tills allt torkat.

⚠ VARNING

CD–spelare arbetar med en osynlig laserstråle som kan vara skadlig om den riktas ut ur apparaten. Använd CD–spelaren på normalt sätt enligt instruktionerna.

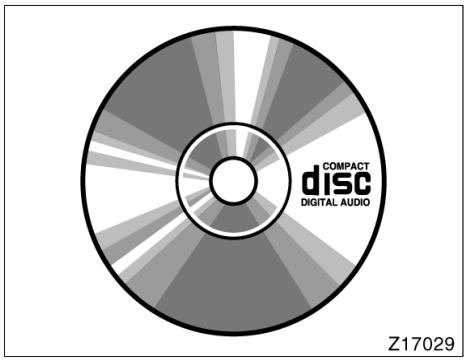

- Använd endast CD–skivor med den märkning som bilden visar. Följande produkter går eventuellt inte att spela upp i din CD–spelare.

  Kopieringsskyddad CD
  CD–R (Inspelningsbar CD)
  CD–RW (Omskrivningsbar CD)
  CD–ROM

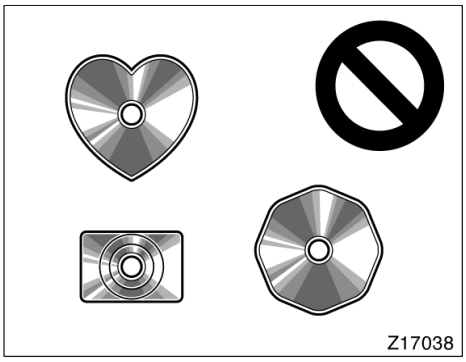

Skivor med avvikande format

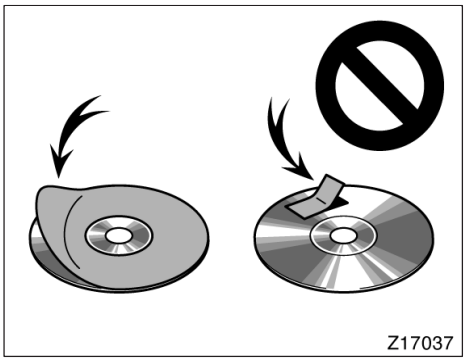

Skivor med etiketter

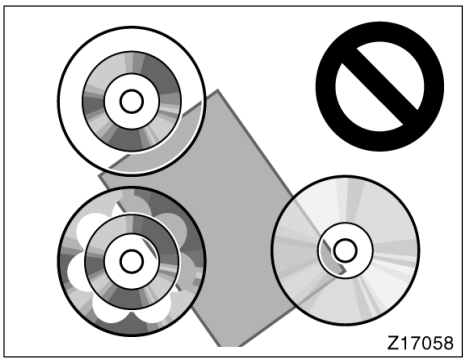

Transparenta/genomskinliga skivor

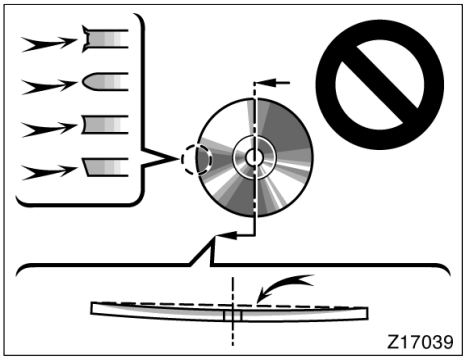

Skivor av låg kvalitet

OBSERVERA

Använd inte skivor med avvikande format, transparenta/genomskinliga skivor, skivor av låg kvalitet eller med etiketter, som bilderna visar. Sådana skivor kan skada CD–spelaren eller CD–växlaren, ibland går det inte att mata ut dem.

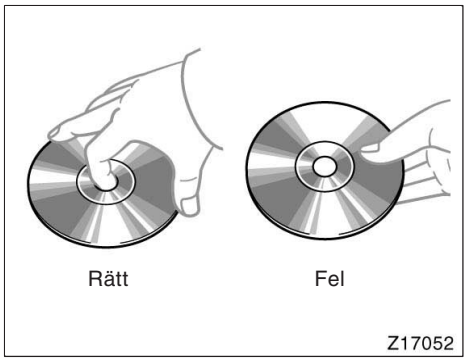

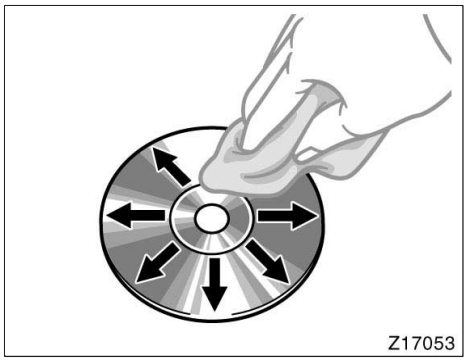

- Hantera CD–skivorna varsamt, särskilt när du sätter in dem i magasinet. Tag endast i kanterna och böj dem inte. Undvik att sätta fingeravtryck på dem, särskilt på den blanka sidan.
- Smuts, repor, hål och andra skador, liksom skeva och böjda skivor kan göra att CD–spelaren antingen hoppar över ett visst parti eller spelar samma parti gång på gång. (Håll skivan mot ljuset för att se om det finns några skador på den.)
- Tag ut CD–skivorna ur CD–spelaren när du inte lyssnar på dem. Förvara dem i fodralen så att de skyddas mot damm, värme och direkt solljus.

Rengöring av CD–skivor: Torka av den med ren, mjuk luddfri trasa, lätt fuktad i vatten. Torka inifrån centrum och rakt ut (torka inte i en cirkel). Använd inte vanliga rengöringsmedel eller antistatmedel för vinylskivor.

Del 1–9
INSTRUMENT OCH MANÖVERORGAN

Luftkonditionering

- Manuell luftkonditionering
  - Reglage 196
  - Inställning av luftventiler 200
  - Tips för användning 201
- Automatisk luftkonditionering
  - Reglage 203
  - Inställning av luftventiler 208
  - Tips för användning 208
- Luftventiler på instrumentpanelen 211
- Kupévärmare 211
- Luftkonditioneringsfilter 214

Manuell luftkonditionering—
—Reglage

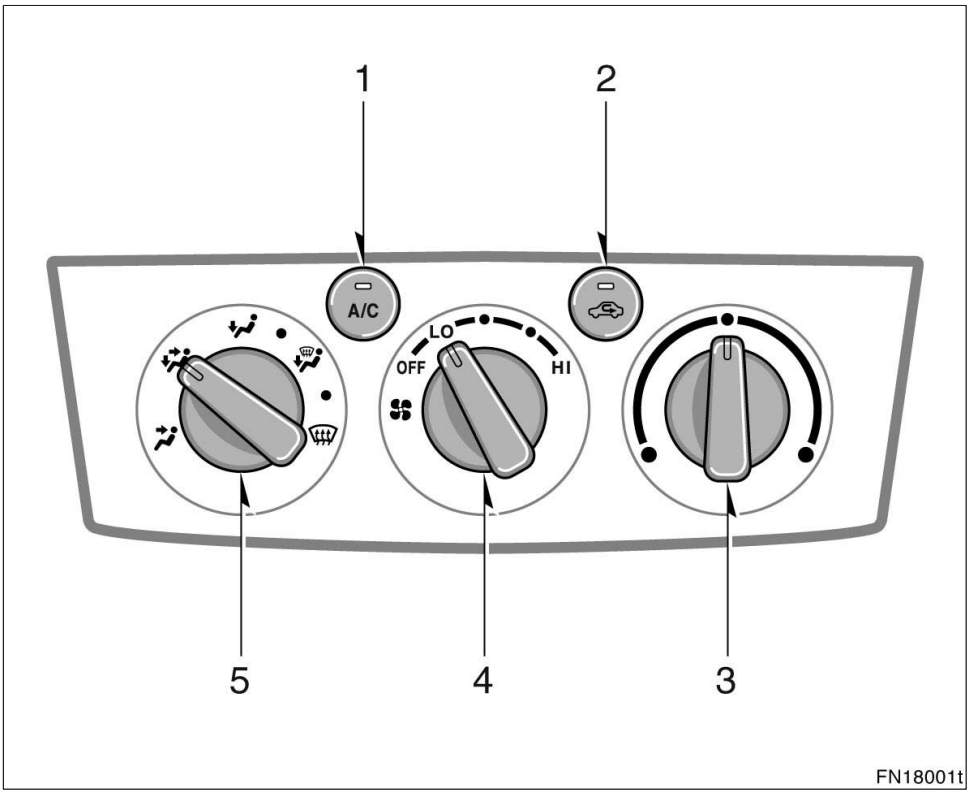

1. ”A/C”–tangent (på vissa modeller)
2. Cirkulationsväljare
3. Temperaturväljare
4. Fläkthastighetsreglage
5. Luftflödesväljare

Fläkthastighetsreglage

Vrid på ratten för att ändra fläkthastigheten—åt höger för att öka och åt vänster för att minska hastigheten.

Temperaturväljare

Vrid ratten för att justera temperaturen—åt höger för högre och åt vänster för lägre temperatur.

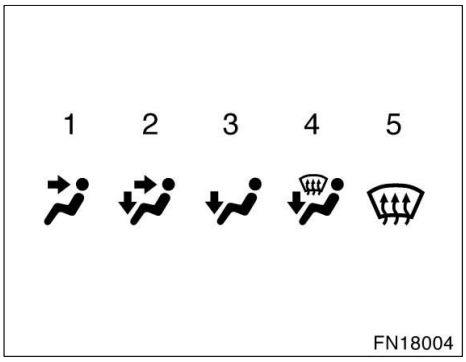

Luftflödesväljare

Du kan välja genom vilka ventiler luften skall ledas in i kupén. Vrid på ratten till önskad symbol.

1. **Instrumentpanel—**Luften kommer huvudsakligen ut ur luftventilerna i instrumentpanelen.
2. **Två nivåer—**Luften kommer både ur luftventilerna vid golvet och i instrumentpanelen.
3. **Golv—**Luften kommer huvudsakligen ur luftventilerna vid golvet.
4. **Golv/vindruta—**Luften kommer främst ut ur luftventilerna vid golvet och vid vindrutan.
5. **Vindruta—**Luften kommer främst ut ur luftventilerna på instrumentpanelen.

   I det här läget väljs FRISKLUFT utifrån automatiskt. Detta ger klar sikt genom vindrutan snabbare.

   Tryck på luftintagstangenten igen för att återgå till ÅTERCIRKULERING av luften.

Bensinmotor—

En tryckning på tangenten för luft mot vindrutan kopplar in den defrosterlänkade luftkonditioneringen. Samtidigt tänds ”A/C”–tangenten vare sig den är intryckt eller ej. Vindrutan får snabbare fri sikt på detta sätt.

Tryck på ”A/C”–tangenten igen för att stänga av själva luftkonditioneringen.

När ”A/C”–tangenten inte är intryckt stängs luftkonditioneringen av om en annan luftflödestangent trycks in.

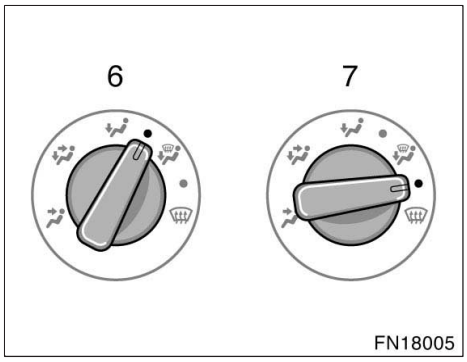

6. **Mellan Golv och Golv/Vindruta—**Luften kommer huvudsakligen ur luftventilerna vid golvet.
7. **Mellan Golv/Vindruta och Vindruta—** Luften kommer huvudsakligen ur luftventilerna vid vindrutan.

Ytterligare information finns i bilden ”—Luftflödesväljare” på sid 200” i den här delen.

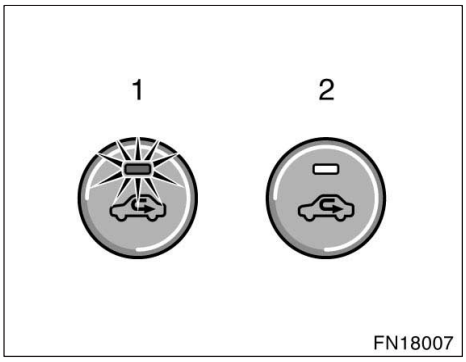

Cirkulationsväljare

Tryck på tangenten för att välja friskluft eller återcirkulation.

1. **Återcirkulation** (indikeringslampan lyser)—Återcirkulerar luften inne i kupén.
2. **Friskluft** (indikeringslampan släckt)—Luft utifrån går in i systemet.

För att undvika att vindrutan immar igen kan luftintagsläget ibland växla till friskluft.

1CD–FTV–motor—

När motorn startas på nytt väljer systemet automatiskt friskluftläge även om återcirkulering vad vald senaste gången bilen kördes.

Tryck på luftintagstangenten igen för att återgå till återcirkulation av luften.

”A/C”–tangent

Tryck på ”A/C”–tangenten för att starta luftkonditioneringen. ”A/C”–tangenten tänds. Tryck på tangenten igen för att stänga av luftkonditioneringen.

—Inställning av luftventilerna

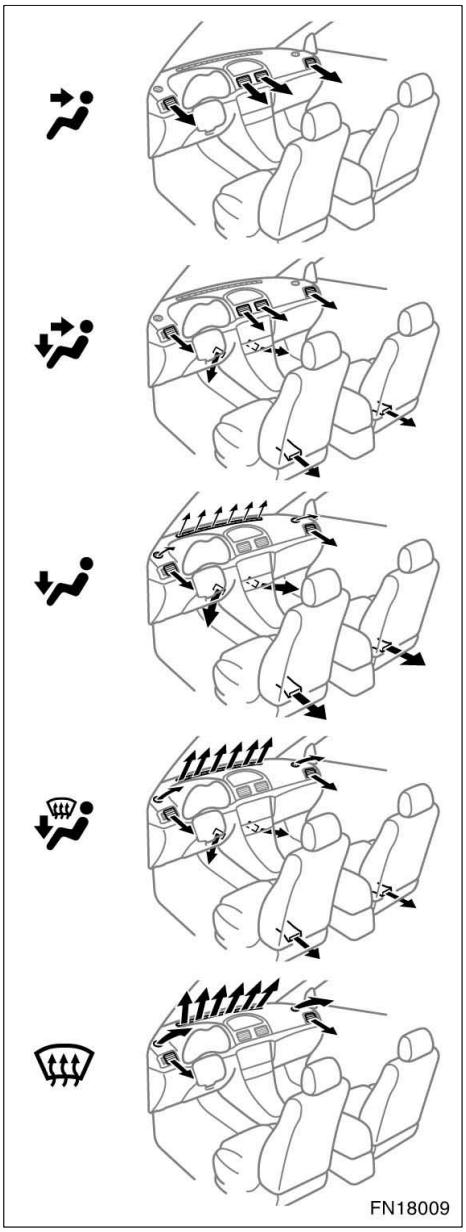

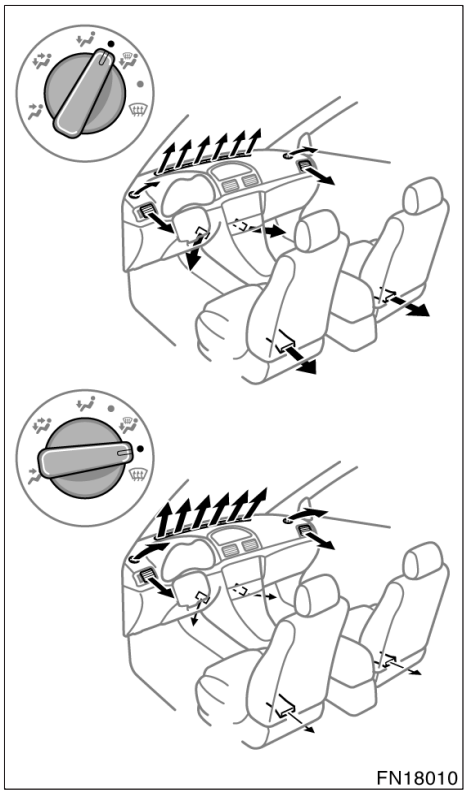

—Tips för användning

- För att snabbt få kallare luft inne i bilen om den har stått parkerad i starkt solsken bör du köra de första minuterna med fönstren helt öppna. När den värsta hettan vädrats ut kan du stänga fönstren så att luftkonditioneringen kan kyla kupén snabbare.
- Kontrollera att luftintagen framför vindrutan är fria från skräp, löv, snö etc.
- Rikta inte kall luft mot vindrutan vid fuktigt väder. Vindrutan kan imma igen på grund av temperaturskillnaden mellan luften på vindrutans in– och utsidor.
- Håll området under framstolarna fritt så att luften kan cirkulera fritt i bilen.
- Om det är kallt bör du börja med att köra fläkten på högsta hastighet under någon minut för att snabbare få bort snö och fukt från luftintag och luftkanaler. Detta kan minska imbildningen på rutorna.
- Håll samtliga fönster stängda när du kör på dammiga vägar. Om damm som rörs upp av bilen ändå sugs in i kupén rekommenderar vi att du ställer cirkulationsväljaren på Friskluft och fläktomkopplaren i valfritt läge, utom ”OFF”.
- Om du kör bakom en annan bil på dammig väg eller om det är blåsigt och dammigt ute rekommenderar vi att du tillfälligt ställer cirkulationsväljaren på Återcirkulation. Luftintagen stängs då så att luft och damm på utsidan inte kommer in i kupén.

Uppvärmning

För bästa resultat ställs reglagen så här:

Fläkthastighet—Valfri utom ”OFF”
Temperatur—Mot **varmt** (rött område)
Luftintag—Friskluft (luft utifrån)
Luftflöde—Golv
Luftkonditionering—Avstängd

- Välj återcirkulation under de första minuterna för snabbast möjliga uppvärmning av luften i kupén. Ställ om till friskluft utifrån när det börjar bli varmt i bilen för att förhindra imbildning på rutorna.
- Tryck på ”A/C”–tangenten för avfuktning i samband med uppvärmning.
- Rikta luftströmmen genom golv–/vindruteventilerna för att värma upp kupén samtidigt med borttagning av imma eller frost från vindrutan.

Luftkonditionering

För bästa resultat ställs reglagen så här:

Fläkthastighet—Valfri, men ej ”OFF”
Temperatur—Mot **kallt** (blått område)
Luftintag—Friskluft (luft utifrån)
Luftflöde—Instrumentpanel
Luftkonditionering—På

- Välj återcirkulation under de första minuterna för snabbast möjliga kylning av luften i kupén.

Ventilation

För bästa resultat ställs reglagen så här:

Fläkthastighet—Valfri, men ej ”OFF”
Temperatur—Mot **kallt** (blått område)
Luftintag—Friskluft (luft utifrån)
Luftflöde—Instrumentpanel
Luftkonditionering—Avstängd

Imma på vindrutan

Vindrutans insida

För bästa resultat ställs reglagen så här:

Fläkthastighet—Valfri utom ”OFF”
Temperatur—Mot **varmt** (rött område) för uppvärmning; eller mot **kallt** (blått område) för kylning
Luftintag—Friskluft (luft utifrån)
Luftflöde—Vindruta
Luftkonditionering—På

När du vrider luftflödesväljaren mot vindruteläget väljs automatiskt friskluft utifrån. Detta ger klar sikt genom vindrutan snabbare.

Tryck på luftintagstangenten igen för att återgå till ÅTERCIRKULERING av luften.

Bensinmotor—

En tryckning på tangenten för luft mot vindrutan kopplar in den defrosterlänkade luftkonditioneringen. Samtidigt tänds ”A/C”–tangenten vare sig den är intryckt eller ej. Vindrutan får snabbare fri sikt på detta sätt.

Tryck på ”A/C”–tangenten igen för att stänga av själva luftkonditioneringen.

När ”A/C”–tangenten inte är intryckt stängs luftkonditioneringen av om en annan luftflödestangent trycks in.

- Rikta inte kalluft mot vindrutan om det är fuktigt ute. Vindrutan kan imma igen på grund av temperaturskillnaden mellan vindrutans ut– och insida.

Frost på vindrutan

Vindrutans utsida

För bästa resultat ställs reglagen så här:

Fläkthastighet—Valfri, men ej ”OFF”
Temperatur—Mot **varmt** (rött område)
Luftintag—Friskluft (luft utifrån)
Luftflöde—Vindruta
Luftkonditionering—Avstängd

När du vrider luftflödesväljaren mot vindruteläget väljs automatiskt friskluft utifrån. Detta ger klar sikt genom vindrutan snabbare.

Tryck på luftintagstangenten igen för att återgå till ÅTERCIRKULERING av luften.

Bensinmotor—

En tryckning på tangenten för luft mot vindrutan kopplar in den defrosterlänkade luftkonditioneringen. Samtidigt tänds ”A/C”–tangenten vare sig den är intryckt eller ej. Vindrutan får snabbare fri sikt på detta sätt.

Tryck på ”A/C”–tangenten igen för att stänga av själva luftkonditioneringen.

När ”A/C”–tangenten inte är intryckt stängs luftkonditioneringen av om en annan luftflödestangent trycks in.

- Välj inställningen golv/vindruta för att värma upp kupén och samtidigt avfrosta vindrutan.

Automatisk luftkonditionering——Reglage

▶Vänsterstyrda bilar

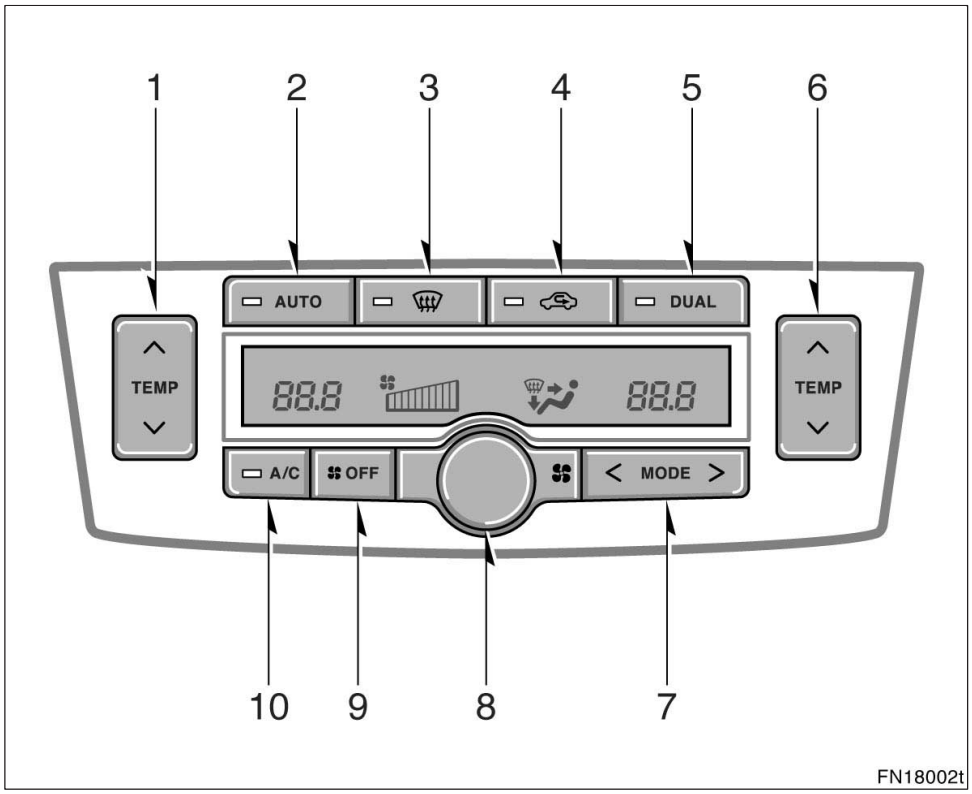

1. ”TEMP”–tangent (temperaturväljare)
   Separat funktion: I första hand för föraren, i andra hand för framsätespassageraren
2. ”AUTO” (luftkonditionering)
3. Luftflödestangent Vindruta
4. Cirkulationsväljare
5. ”DUAL”–tangent
6. ”TEMP”–tangent (temperaturväljare)
   Separat funktion: I första hand för framsätespassageraren, i andra hand för föraren
   Gemensam funktion: För föraren
7. ”MODE” (Luftfördelningsväljare)
8. Fläkthastighetsreglage
9. ”OFF”–tangent
10. ”A/C”–tangent

▶Högerstyrda bilar

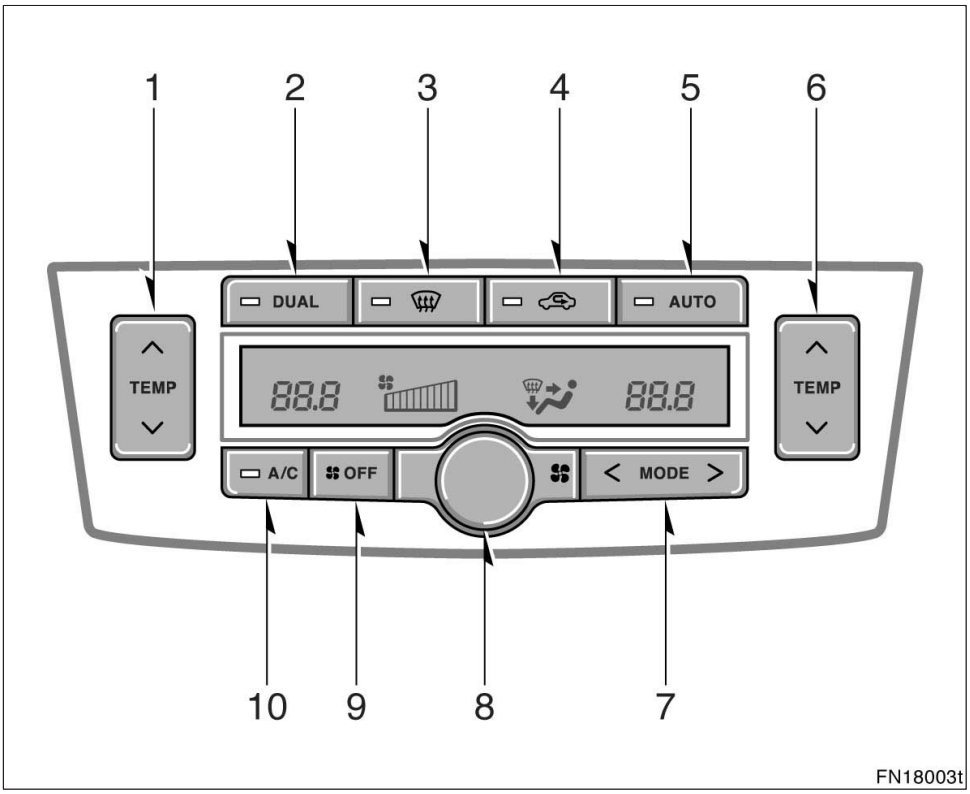

1. ”TEMP”–tangent (temperaturväljare)
   Separat funktion: I första hand för framsätespassageraren, i andra hand för föraren
2. ”DUAL”–tangent
3. Luftflödestangent Vindruta
4. Cirkulationsväljare
5. ”AUTO” (luftkonditionering)
6. ”TEMP”–tangent (temperaturväljare)
   Separat funktion: I första hand för föraren, i andra hand för framsätespassageraren
   Gemensam funktion: För föraren
7. ”MODE” (Luftfördelningsväljare)
8. Fläkthastighetsreglage
9. ”OFF”–tangent
10. ”A/C”–tangent

”AUTO” (luftkonditionering)

Tryck på ”AUTO”–tangenten för att få automatisk luftkonditionering. En indikeringslampa visar att du har valt automatdrift.

I läge AUTO väljer systemet automatiskt bästa kombinationen av fläkthastighet och luftflöde enligt vald temperatur.

Du kan också använda manuella reglage om du vill välja dina egna inställningar.

Fläkthastighetsreglage

Vrid på ratten för att ändra fläkthastigheten—åt höger för att öka och åt vänster för att minska hastigheten.

I automatläge behöver du inte justera fläkthastigheten, om du inte vill ha en annan hastighet.

”TEMP”–tangent (temperaturväljare)

Tryck på ”∧” för att höja temperaturen respektive ”∨” för att sänka den.

”LO” visas när du ställer in systemet på maximal kylning, ”HI” visas när du ställer in på maximal uppvärmning.

”DUAL”–tangent

Denna tangent används till individuell temperaturinställning för förarplatsen och framsätet.

Tryck på tangenten för att växla mellan individuell och länkad.

Individuellt läge: Individuell temperaturinställning kan göras för förarplatsen och framsätespassageraren. En indikeringslampa visar att du har valt individuellt läge.

Länkat läge: Samma temperatur ställs in för förarplatsen och framsätespassagerarplatsen.

När temperaturen för framsätespassagerarplatsen ändras i länkat läge växlar läget automatiskt till individuellt läge.

”OFF”–tangent

Tryck på ”OFF”–tangenten för att stänga av luftkonditioneringen.

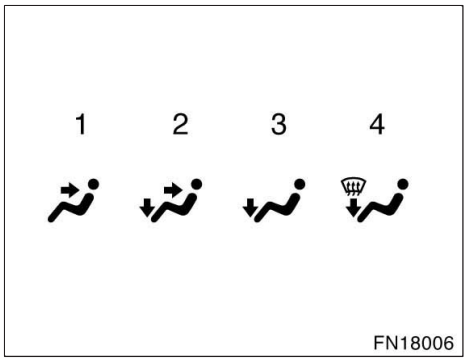

”MODE” (Luftfördelningsväljare)

Tryck på ”MODE” för att välja genom vilka ventiler luften skall strömma ut.

I automatläge behöver du inte justera luftflödet, om du inte vill att luften skall komma från annat håll.

1. **Instrumentpanel—**Luften kommer huvudsakligen ut ur luftventilerna i instrumentpanelen.
2. **Två nivåer—**Luften kommer både ur luftventilerna vid golvet och i instrumentpanelen.
3. **Golv—**Luften kommer huvudsakligen ur luftventilerna vid golvet.
4. **Golv/vindruta—**Luften kommer främst ut ur luftventilerna vid golvet och vid vindrutan.

Ytterligare information finns i bilden ”—Luftflödesväljare” på sid 208” i den här delen.

Luftflödestangent Vindruta

När du trycker på den här tangenten kommer luften huvudsakligen ur ventilerna på instrumentpanelen och luftintag utifrån ställs in automatiskt. Detta ger klar sikt genom vindrutan snabbare.

Tryck på luftintagstangenten igen för att återgå till ÅTERCIRKULERING av luften.

Tryck på samma tangent igen för att återgå till det senaste inställda luftflödesläget.

Bensinmotor—

Tryck på vindrutetangenten för att koppla in den defrosterlänkade luftkonditioneringen. Samtidigt tänds ”A/C”–tangenten vare sig den är intryckt eller ej. Vindrutan får snabbare fri sikt på detta sätt.

Tryck på ”A/C”–tangenten igen för att stänga av själva luftkonditioneringen.

När ”A/C”–tangenten inte är intryckt stängs luftkonditioneringen av om en annan luftflödestangent trycks in.

Ytterligare information finns i bilden ”—Luftflödesväljare” på sid 208” i den här delen.

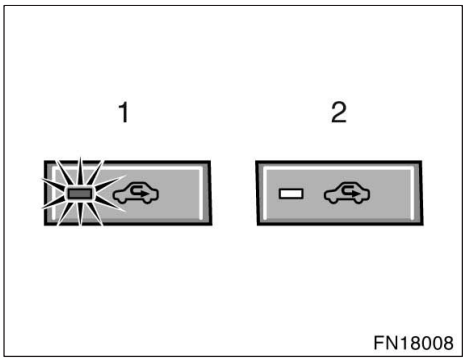

Cirkulationsväljare

Tryck på tangenten för att välja friskluft eller återcirkulation.

1. **Återcirkulation** (indikeringslampan lyser)—Återcirkulerar luften inne i kupén.
2. **Friskluft** (indikeringslampan släckt)—Luft utifrån går in i systemet.

För att undvika att vindrutan immar igen kan luftintagsläget ibland växla till friskluft.

1CD–FTV–motor–

När motorn startas på nytt väljer systemet automatiskt friskluftläge även om återcirkulering vad vald senaste gången bilen kördes.

Tryck på luftintagstangenten igen för att återgå till återcirkulation av luften.

”A/C”–tangent

Tryck på ”A/C”–tangenten för att starta luftkonditioneringen. ”A/C”–tangenten tänds. Tryck på tangenten igen för att stänga av luftkonditioneringen.

Dieselmotor—

Om temperaturen i kupén är cirka 10°C eller lägre när motorn startas igen, fungerar luftkonditioneringen inte även om ”A/C”–tangenten var intryckt när bilen senast kördes.

Tryck på ”A/C”–tangenten igen om du vill starta luftkonditioneringen.

—Inställning av luftventilerna

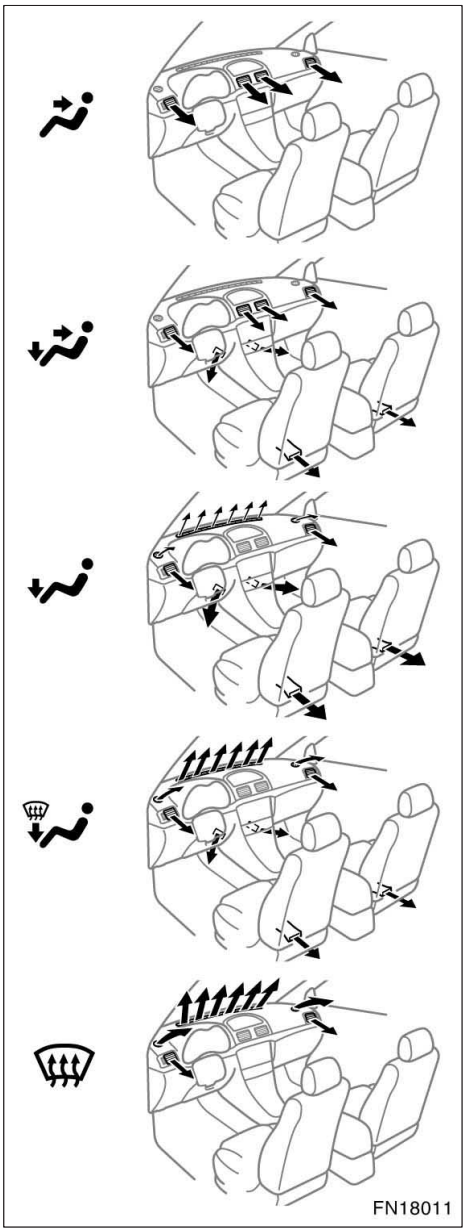

—Tips för användning

- För att snabbt få kallare luft inne i bilen om den har stått parkerad i starkt solsken bör du köra de första minuterna med fönstren helt öppna. När den värsta hettan vädrats ut kan du stänga fönstren så att luftkonditioneringen kan kyla kupén snabbare.
- Kontrollera att luftintagen framför vindrutan är fria från skräp, löv, snö etc.
- Rikta inte kall luft mot vindrutan vid fuktigt väder. Vindrutan kan imma igen på grund av temperaturskillnaden mellan luften på vindrutans in– och utsidor.
- Håll området under framstolarna fritt så att luften kan cirkulera fritt i bilen.
- Om det är kallt bör du börja med att köra fläkten på högsta hastighet under någon minut för att snabbare få bort snö och fukt från luftintag och luftkanaler. Detta kan minska imbildningen på rutorna.
- Håll samtliga fönster stängda när du kör på dammiga vägar. Om damm som rörs upp av bilen ändå sugs in i kupén rekommenderar vi att du ställer cirkulationsväljaren på Friskluft och fläktomkopplaren i valfritt läge, utom ”OFF”.
- Om du kör bakom en annan bil på dammig väg eller om det är blåsigt och dammigt ute rekommenderar vi att du tillfälligt ställer cirkulationsväljaren på Återcirkulation. Luftintagen stängs då så att luft och damm på utsidan inte kommer in i kupén.

Uppvärmning

För bästa resultat ställs reglagen så här:

—Automatisk funktion

Tryck på ”AUTO”–tangenten
Temperatur—Ställ in önskad temperatur
Luftintag—Friskluft (luft utifrån)
Luftkonditionering—Avstängd

—Manuell funktion

Fläkthastighet—Ställ in önskad hastighet
Temperatur—Mot hög temperatur
Luftintag—Friskluft (luft utifrån)
Luftflöde—Golv
Luftkonditionering—Avstängd

- Välj återcirkulation under de första minuterna för snabbast möjliga uppvärmning av luften i kupén. Ställ om till friskluft utifrån när det börjar bli varmt i bilen för att förhindra imbildning på rutorna.
- Tryck på ”A/C”–tangenten för avfuktning i samband med uppvärmning.
- Rikta luftströmmen genom golv–/vindruteventilerna för att värma upp kupén samtidigt med borttagning av imma eller frost från vindrutan.

Luftkonditionering

För bästa resultat ställs reglagen så här:

—Automatisk funktion

Tryck på ”AUTO”–tangenten
Temperatur—Ställ in önskad temperatur
Luftintag—Friskluft (luft utifrån)
Luftkonditionering—På

—Manuell funktion

Fläkthastighet—Ställ in önskad hastighet
Temperatur—Mot låg temperatur
Luftintag—Friskluft (luft utifrån)
Luftflöde—Instrumentpanel
Luftkonditionering—På

- Välj återcirkulation under de första minuterna för snabbast möjliga kylning av luften i kupén.

Ventilation

För bästa resultat ställs reglagen så här:

—Automatisk funktion

Tryck på ”AUTO”–tangenten.
Temperatur—Mot låg temperatur
Luftintag—Friskluft (luft utifrån)
Luftkonditionering—Avstängd

—Manuell funktion

Fläkthastighet—Ställ in önskad hastighet
Temperatur—Mot låg temperatur
Luftintag—Friskluft (luft utifrån)
Luftflöde—Instrumentpanel
Luftkonditionering—Avstängd

Borttagning av frost och imma från vindrutan

—Vindrutans insida

För bästa resultat ställs reglagen så här:

—Automatisk funktion

Tryck på ”AUTO”–tangenten.
Temperatur—Mot hög temperatur för uppvärmning; låg temperatur för kylning
Luftintag—Friskluft (luft utifrån)
Luftflöde—Vindruta

—Manuell funktion

Fläkthastighet—Ställ in önskad hastighet
Temperatur—Mot hög temperatur för uppvärmning; låg temperatur för kylning
Luftintag—Friskluft (luft utifrån)
Luftflöde—Vindruta

När du trycker på knappen för luftström mot vindrutan väljs automatiskt friskluft utifrån. Detta ger klar sikt genom vindrutan snabbare.

Tryck på luftintagstangenten igen för att återgå till ÅTERCIRKULERING av luften.

Bensinmotor—

Tryck på vindrutetangenten för att koppla in den defrosterlänkade luftkonditioneringen. Samtidigt tänds ”A/C”–tangenten vare sig den är intryckt eller ej. Vindrutan får snabbare fri sikt på detta sätt.

Tryck på ”A/C”–tangenten igen för att stänga av själva luftkonditioneringen.

När ”A/C”–tangenten inte är intryckt stängs luftkonditioneringen av om en annan luftflödestangent trycks in.

- Rikta inte kalluft mot vindrutan om det är fuktigt ute. Vindrutan kan imma igen på grund av temperaturskillnaden mellan vindrutans ut– och insida.

—Vindrutans utsida

För bästa resultat ställs reglagen så här:

—Automatisk funktion

Tryck på ”AUTO”–tangenten.
Temperatur—Mot hög temperatur
Luftintag—Friskluft (luft utifrån)
Luftflöde—Vindruta

—Manuell funktion

Fläkthastighet—Ställ in önskad hastighet
Temperatur—Mot hög temperatur
Luftintag—Friskluft (luft utifrån)
Luftflöde—Vindruta

När du trycker på knappen för luftström mot vindrutan väljs automatiskt friskluft utifrån. Detta ger klar sikt genom vindrutan snabbare.

Tryck på luftintagstangenten igen för att återgå till ÅTERCIRKULERING av luften.

Bensinmotor—

Tryck på vindrutetangenten för att koppla in den defrosterlänkade luftkonditioneringen. Samtidigt tänds ”A/C”–tangenten vare sig den är intryckt eller ej. Vindrutan får snabbare fri sikt på detta sätt.

Tryck på ”A/C”–tangenten igen för att stänga av själva luftkonditioneringen.

När ”A/C”–tangenten inte är intryckt stängs luftkonditioneringen av om en annan luftflödestangent trycks in.

- Välj inställningen golv/vindruta för att värma upp kupén och samtidigt avfrosta vindrutan.

Luftventiler på instrumentpanelen

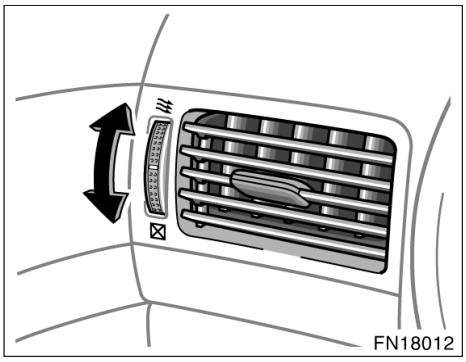

Sidoventiler

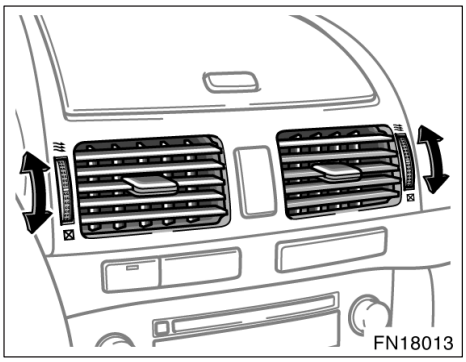

Mittenventiler

Kontrollera inställningen av luftventilerna om luftflödet inne i kupén är dåligt. Bilden visar hur du öppnar och stänger luftventilerna.

Kupévärmare (av förbränningstyp)

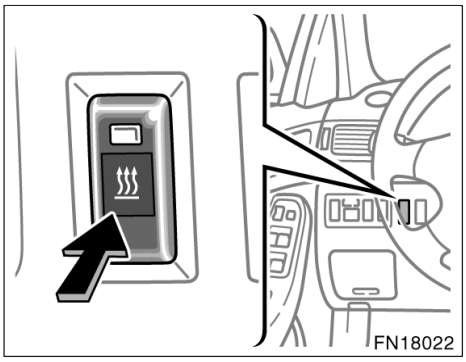

Den extra kupévärmaren är avsedd att hålla kupén varm när det är mycket kallt.

Starta kupévärmaren genom att trycka på strömbrytaren som bilden visar.

Motorn måste vara igång.

En indikeringslampa lyser när kupévärmaren är i funktion.

Värmaren tänds cirka 70 sekunder efter att du tryckt på strömbrytaren och det tar ytterligare cirka 70 sekunder innan der ger full värme.

Systemet anpassar effekten automatiskt varefter motorns kylarvätska värms upp och övertar uppvärmningen av kupén.

När kupévärmaren kopplas på och stängs av kan litet vit rök synas och en viss lukt kännas från avgasröret som mynnar ut under bilen. Om det är mycket kallt kan det även komma ånga ur avgasröret. Detta är helt normalt.

Stäng av kupévärmaren på något av följande sätt.

- **Tryck en gång till på tangenten.**
- **Stäng av motorn.**

Ett ljud kan höras i motorrummet i cirka 2 minuter efter att kupévärmaren har stängts av. Det betyder att kylfläktarna är igång för att kyla ner delarna i systemet och innebär inte att något är fel.

Efter cirka 2 minuter stannar kylfläktarna och kupévärmaren stängs av helt.

Vi rekommenderar att du inte startar kupévärmaren tidigare är 10 minuter efter det att du stängt av den. I annat fall kan det höras visst oljud när kupévärmaren tänds.

Värmaren måste vara avstängd innan du tankar.

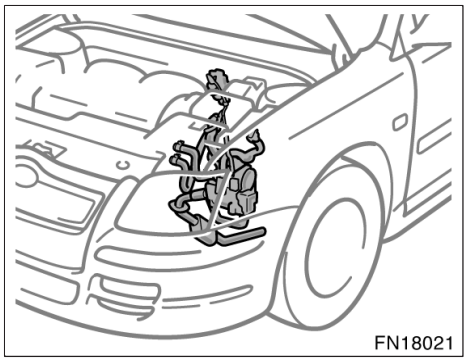

VARNING

- **Rör inte någon del av kupévärmaren eller avgasröret. De kan vara mycket heta och du kan bränna fingrarna.**
- **Håll brännbarta material, t.ex. bränsle, borta från kupévärmaren och avgasröret. Det kan utgöra en brandfara.**

OBSERVERA

- ***Använd inte felaktigt bränsle eftersom det då kan höras visst oljud när kupévärmaren tänds, det kan också bli korrosion och kupévärmarens livslängd kan förkortas. (Se ”Bränsle” på sid 243 i del 2.)***
- ***Starta och stanna inte kupévärmaren upprepade gånger med fem minuters intervaller eftersom detta kan förkorta komponenternas livslängd. Om motorn måste startas och stannas med korta intervaller (t.ex. vid leveranskörning) skall kupévärmaren vara avstängd.***

Kupévärmare (hetgastyp)

- ***Utför inga ändringar av värmaren och öppna den inte utan att först ha kontaktat en auktoriserad Toyota–återförsäljare eller –verkstad eller annan verkstad med motsvarande kvalifikationer och utrustning. Det kan utgöra en brandfara och kupévärmaren kan bli defekt.***
- ***Var försiktig så att du inte stänker vatten eller vätska direkt på kupévärmaren eller bränslepumpen till kupévärmaren. Detta kan göra att kupévärmaren inte fungerar ordentligt.***
- ***Håll luftintag och avgasrör fria från vatten, snö, is, lera etc. Om rören blir igensatta kan det göra att kupévärmaren fungerar dåligt.***
- ***Om du observerar något ovanligt såsom en bränsleläcka, rökbildning eller försämrad funktion skall du stänga av kupévärmaren och låta en auktoriserad Toyota–återförsäljare eller –verkstad eller annan verkstad med motsvarande kvalifikationer och utrustning kontrollera systemet.***

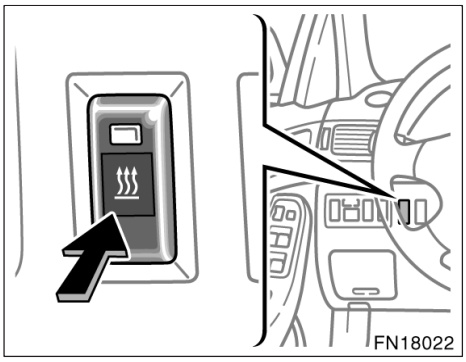

Vänsterstyrda bilar

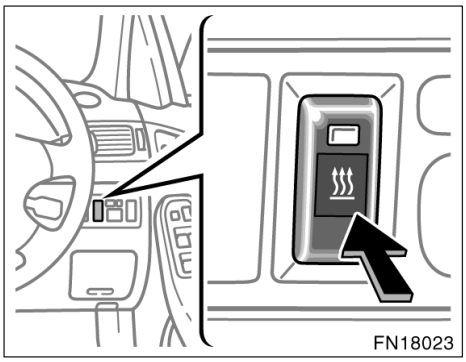

Högerstyrda bilar

Den extra kupévärmaren är avsedd att hålla kupén varm när det är mycket kallt.

Motorn måste vara igång.

Koppla in kupévärmaren genom att trycka in tangenten under förutsättningarna för luftkonditioneringen som anges i tabellen på nästa sida. En indikeringslampa tänds för att visa att kupévärmaren är i funktion.

Funktionsvillkor	
Yttertemperatur	Med ”A/C”–tangent av: 8°C mellan –30°C
	Med ”A/C”–tangent på: 0°C mellan –30°C
Kylarvätsketemperatur	Kall–lägre än 70°C
Luftkonditioneringens inställning	
Luftintag	Friskluft
Fläkthastighet	Valfritt läge utom ”OFF”
Temperatur	Maximal värme

Om förutsättningar eller inställningar avviker från ovanstående tabell stängs kupévärmaren automatiskt av.

Tryck en gång till på tangenten för att stänga av kupévärmaren.

När luftkonditioneringen är avstängd hörs eventuellt ett susande ljud från bilens främre del. Det beror på att luftkonditioneringens gastryck sjunker. Det är alltså inte ett tecken på driftstörning.

OBSERVERA
Utför inga ändringar av värmaren och öppna den inte utan att först ha kontaktat en auktoriserad Toyota–återförsäljare eller –verkstad eller annan verkstad med motsvarande kvalifikationer och utrustning. Det kan utgöra en brandfara och kupévärmaren kan bli defekt.

Luftkonditioneringsfilter—

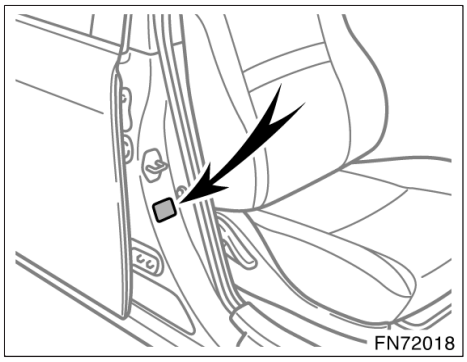

En informationsdekal till luftkonditioneringsfiltret är placerad på nedre delen av dörrstolpen på passagerarsidan som bilden visar. Det visar att ett filter är installerat.

Luftkonditioneringsfiltret hindrar att damm kommer in i bilen genom luftkonditioneringsventilen.

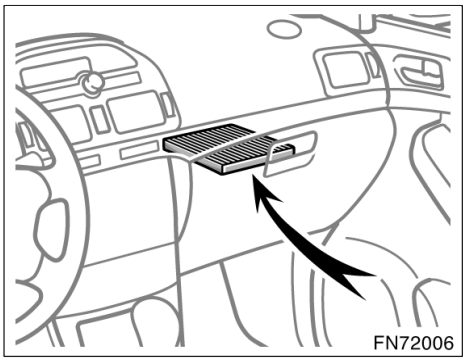

Filtret för luftkonditioneringen är placerat bakom handskfacket.

—Kontroll och byte av filter till luftkonditioneringen

Detta filter kan bli igensatt om det har använts en längre tid. Filtret behöver bytas om luftflödet verkar strypt i luftkonditionering och värmesystem, eller om bilens rutor lätt blir immiga när luftintaget är inställt på friskluft.

För att bevara luftkonditioneringens effektivitet måste filtret ses över och bytas enligt de angivna intervallen. (Beträffande serviceintervall, se ”Service & Garanti” i bilhandlingarna.)

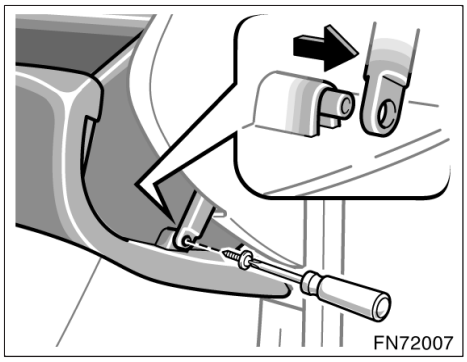

1. **Öppna handskfacket. Tag bort skruven med en kryssmejsel och skjut bort dämpare som bilden visar.**

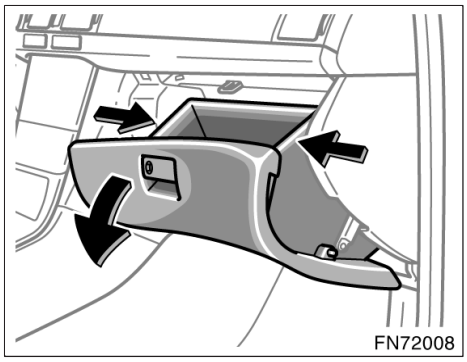

2. **Tryck in handskfackets båda sidor för att lossa stiften.**

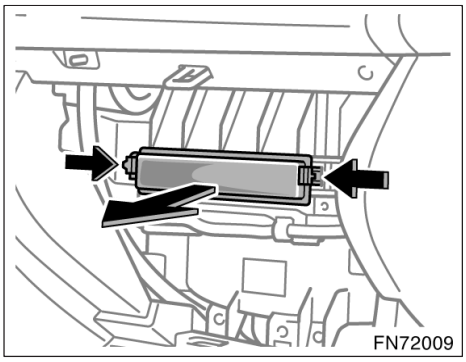

3. Tag bort filterlocket, som bilden visar.

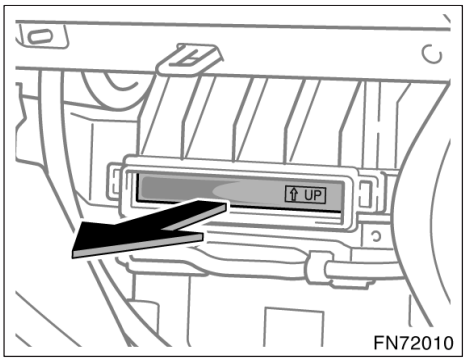

4. Drag ut filterkassetten ur fattningen. Undersök filtrets utsida.

Byt filtret om det är mycket smutsigt.

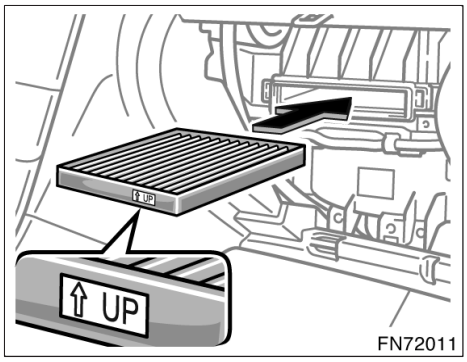

Kontrollera att pilen pekar uppåt när du sätter tillbaka filtret i kassetten.

INFORMATION
Luftfiltret måste monteras ordenligt i rätt läge. Kör inte med luftfiltret borttaget. Dammfiltreringen kan försämras vilket påverkar luftkonditioneringens funktion.

Del 1–10
INSTRUMENT OCH MANÖVERORGAN

Övrig utrustning

- Färdinformation 220
- Klocka 226
- Utetermometer 227
- Cigarettändare och askkopp 228
- Eluttag 229
- Handskfack 229
- Tillbehörsfack 230
- Bakre förvaringsfack 232
- Burkhållare 233
- Upphängningskrok 234
- Lastsäkringsringar 235
- Solskydd, bak 235
- Insynsskydd 236
- Avgränsningsnät 238
- Golvmatta 239

Färdinformationsdisplay—

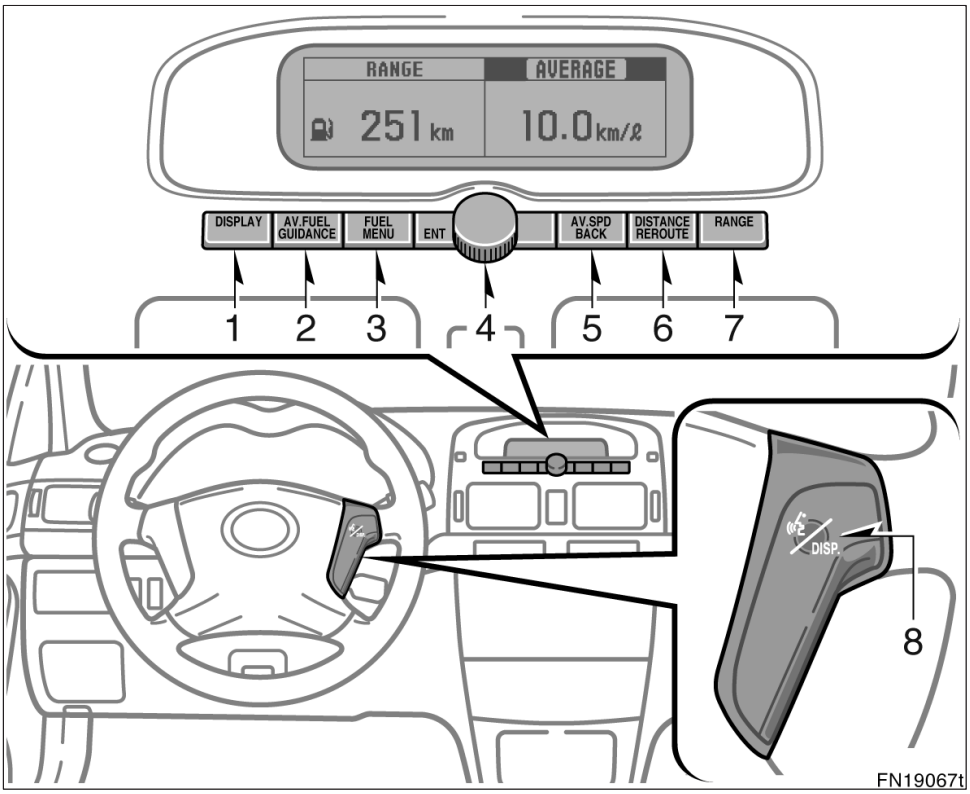

1. ”DISPLAY”
2. ”AV.FUEL/GUIDANCE”–tangent
3. ”FUEL/MENU”–tangent
4. ”ENT”–ratt
5. ”AV.SPD/BACK”–tangent
6. ”DISTANCE/REROUTE”–tangent
7. ”RANGE”–tangent
8. ”DISP”–tangent

Följande information är tillgänglig på displayen och väljs med hjälp av respektive tangent/ratt.

- **Aktionsradie**
- **Körsträcka efter det att motorn startades**
- **Medelhastighet**
- **Genomsnittlig bränsleförbrukning efter tankning**
- **Aktuell bränsleförbrukning**

Tändningen måste vara i ”ACC”– eller ”ON”–läge.

När du använder tangenten ”DISP.” på ratten, varje gång du trycker och släpper tangenten ”DISP.” växlar visningen av ovanstående information.

Uppgifterna som visas indikerar allmänna körförhållanden. Exaktheten varierar med körvanor och körförhållanden.

När startnyckeln vrids till lägena ”ACC” eller ”ON” visas samma funktion som var vald innan motorn stängdes av.

Om strömtillförseln till displayen har varit avbruten och därefter återanslutits syns medelförbrukning efter tankning på höger sida av displayen och körsträcka med befintliga bränslemängd på vänster sida.

När instrumentbelysningen är tänd lyser färdinformationsuppgifterna något svagare.

Multiinformationsdisplayen stängs av genom att trycka på ”ENT”–tangenten och hålla den intryckt tills du hör ett pip.

⚠ VARNING

Justera inte informationsfönstret under körning. Alla justeringar skall göras när bilen står stilla.

—Val av information

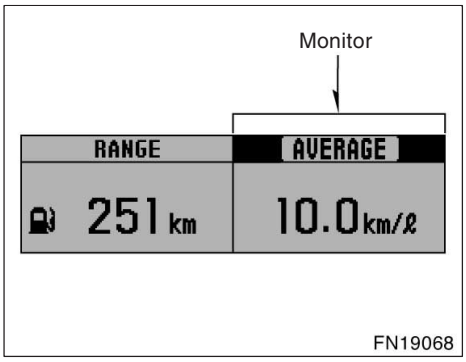

Displayen kan visa två olika informationsrutor samtidigt.

Den som är svartmarkerad är för tillfället aktiv.

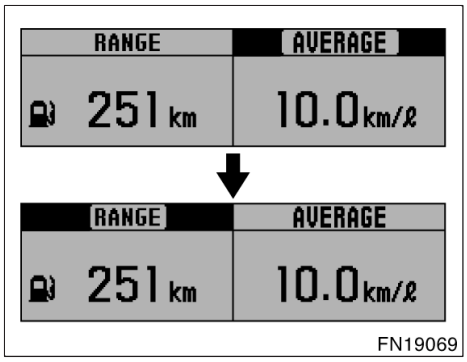

BYTE AV AKTIV INFORMATIONSRUTA

För att byta information från en ruta till en annan: Tryck på ”DISPLAY ”–tangenten och släpp den.

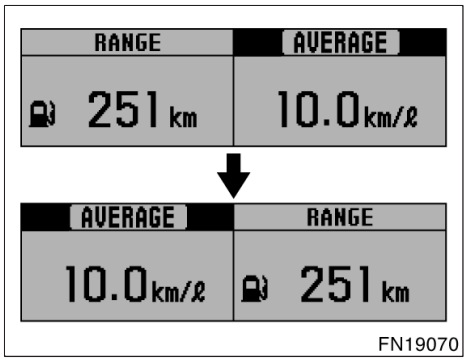

BYTE AV INFORMATIONSRUTOR

För att byta informationsrutornas läge: Tryck på ”DISPLAY”–tangenten och håll den nedtryckt tills du hör ett pip.

—Val av enhet

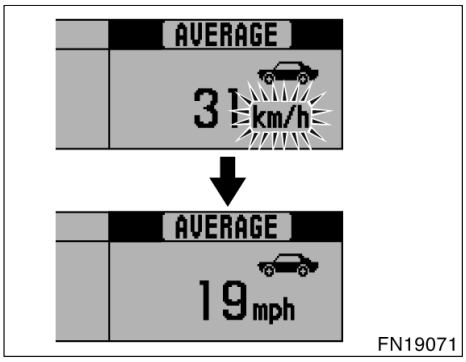

Du kan välja mätenheter med hjälp av nedanstående tabell.

Funktioner	Enhet
Aktionsradie	km, miles
Körsträcka	km, miles
Medelhastighet	km/tim, mph
Genomsnittlig bränsleförbrukning efter tankning	liter/100 km, km/liter, mpg
Aktuell bränsleförbrukning	liter/100 km, km/liter, mpg

Välj enheter på följande sätt:

1. Tryck och släpp ”ENT”–tangenten för att koppla över till enhetsvalfunktion.

   Enheten på displayen blinkar.
2. Vrid ”ENT”–ratten för att välja enhet.

   Enheterna växlar i följd medan ratten vrids.

   Enheterna i båda rutorna på displayen byts samtidigt.
3. Efter val av enhet, tryck och släpp ”ENT”–ratten eller tryck på en annan tangent för att avsluta val av mätenhet.

   Mätenheten är nu fixerad och systemet återgår till normal funktion.

   Om ingen ratt/tangent används inom 6 sekunder återgår displayen automatiskt till normalt läge.

—Aktionsradie

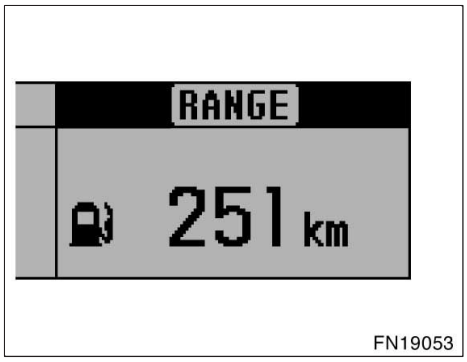

Tryck på ”RANGE”–tangenten för att koppla in funktionen körsträcka på displayen.

Den visade sträckan som bilen kan köras på kvarvarande bränsle beräknas på bränslemängden i tanken och tidigare bränsleförbrukning.

Den visade körsträckan indikerar den ungefärliga sträckan du kan köra tills bränslemätaren visar ”R”. Värdet skiljer sig från den verkliga körsträckan.

Det visade värdet ändras varje gång den återstående sträckan minskat med 1 km.

Värdet nollställs varje gång du fyller på bränsle.

Den verkliga återstående körsträckan varierar med körsätt och vägförhållanden. Om bränsleekonomin är god blir körsträckan längre än vad som visas. Om bränsleekonomin är dålig blir körsträckan kortare än vad som visas.

Om bränslevarningslampan tänds skall du fylla på bränsle även om mätaren visar att bilen kan köras längre.

—Körsträcka efter start av motor

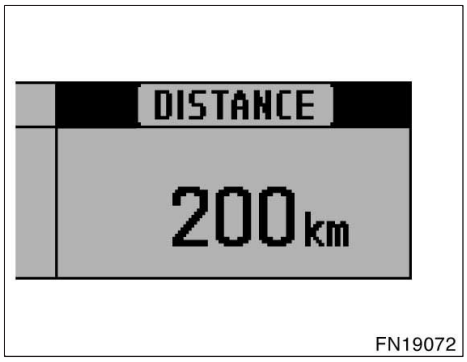

Tryck på ”DISTANCE/REROUTE”–tangenten för att koppla in funktionen körsträcka på displayen.

Körsträckan efter motorstart beräknas på bilens hastighet med motorn igång.

Det visade värdet ändras varje gång den återstående sträckan minskat med 1 km.

För att nollställa beräkningen, tryck och håll kvar ”DISTANCE/REROUTE”–tangenten eller ”DISP.”–tangenten tills ett pipljud hörs medan funktionen är inställd på körsträcka.

—Medelhastighet

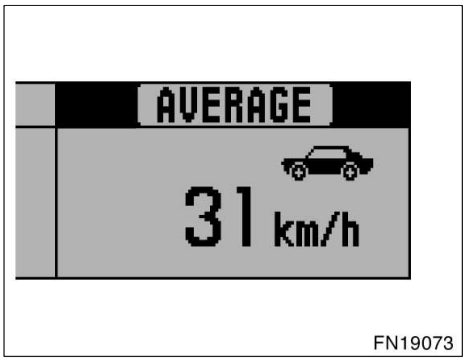

Tryck på ”AV.SP/BACK”–tangenten för att koppla in funktionen medelhastighet på displayen.

Medelhastigheten som visas beräknas på den totala körsträckan och den totala körtiden med motorn igång.

Det visade värdet uppdateras var 10:e sekund.

För att nollställa beräkningen, tryck och håll kvar ”AV.SPD/BACK”–tangenten eller ”DISP.”–tangenten tills ett pipljud hörs medan funktionen är inställd på medelhastighet.

—Genomsnittlig bränsleförbrukning efter tankning

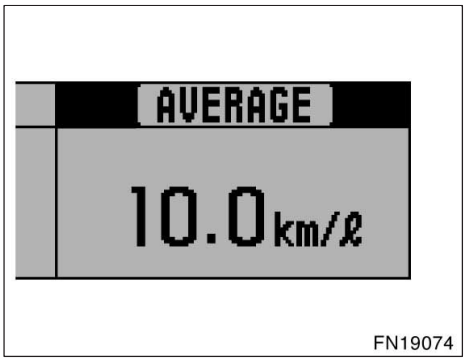

Tryck på ”AV.FUEL/GUIDANCE”–tangenten för att koppla in funktionen genomsnittlig bränsleförbrukning på displayen.

Medelförbrukningen efter tankning beräknas på den totala körsträckan och den totala bränsleförbrukningen sedan motorn startades.

Det visade värdet uppdateras var 10:e sekund.

Värdet nollställs varje gång du fyller på bränsle.

—Aktuell bränsleförbrukning

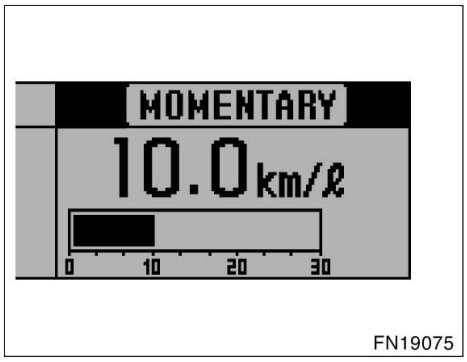

Tryck på ”FUEL/MENU”–tangenten för att koppla in funktionen aktuell bränsleförbrukning på displayen.

Den genomsnittliga bränsleförbrukningen beräknas och visas baserat på körsträckan och bränsleförbrukningen sedan motorn startades.

Det visade värdet uppdateras varannan sekund.

Observera att värdet inte blir exakt i följande fall.

- När bilen står stilla och motorn är igång visas extremt hög bränsleförbrukning.
- Bilen körs nedför en lång utförsbacke och använder motorbroms. (I informationsfönstret visas extremt låg bränsleförbrukning.)

Beräkningen nollställs när tändningen stängs av.

Endast 2AD–FHV–motorn—Bilen använder tillfälligtvis mer bränsle än vanligt för att minska utsläppen eller för att upprätthålla prestanden. I avgasreningssystemet. Vid sådana tillfällen visas en högre förbrukningsnivå i informationsfönstret.

Klocka

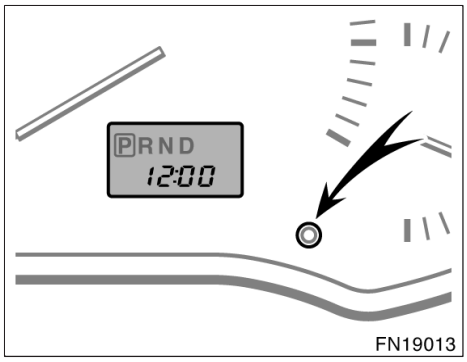

Med automatisk växellåda

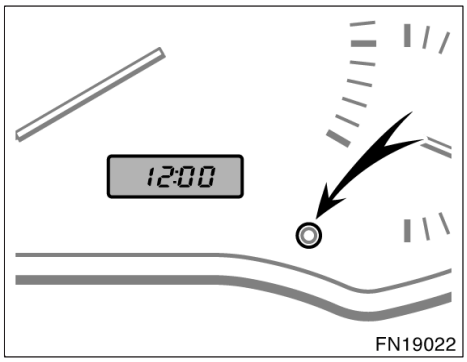

Med manuell växellåda

När du trycker in inställningsknappen så att timindikeringen blinkar kan du ställa in rätt timme.

Tryck på knappen till dess önskad timme visas.

Efter minst 5 sekunder passerat utan att knappen tryckts in börjar minutindikeringen att blinka. Nu kan du ställa in rätt minut.

Tryck på knappen till dess önskad minut visas.

När minst 10 sekunder gått utan att knappen trycks in återgår indikeringen till normal funktion.

Tändningen måste vara i ”ON”–läge.

Om strömförsörjningen bryts kommer klockan att automatiskt ställas på 12:00 när strömmen återkommer.

Utetemperatur

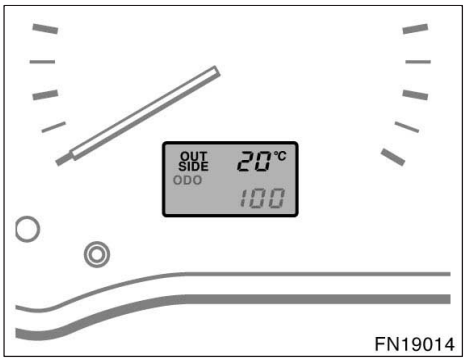

Termometern visar temperaturer från –30°C till +50°C.

Tändningen måste vara i ”ON”–läge.

Om förbindelsen med utetemperatursensorn är defekt visas ”—°C” i informationsfönstret. Om ”—°C” visas i informationsfönstret skall du kontakta en auktoriserad Toyota–återförsäljare eller –verkstad eller annan verkstad med motsvarande kvalifikationer och utrustning.

Om utetemperaturen sjunker under 3°C blinkar displayen i 5 sekunder för att indikera att utetemperaturen sjunker. Om temperaturen däremot redan är lägre än 3°C blinkar displayen inte när tändningen vrids om.

Cigarettändare och askkoppar

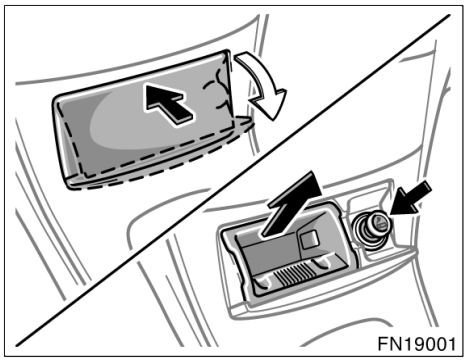

Cigarettändare och askkopp, fram

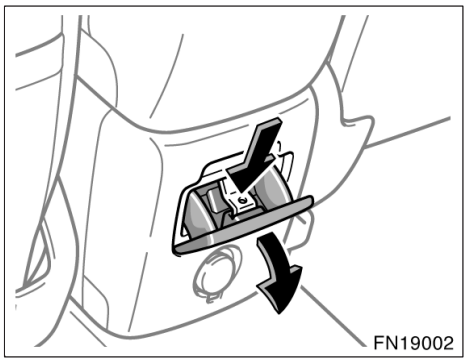

Askkopp, bak

CIGARETTÄNDARE

Tryck in cigarettändaren för att värma upp den. Den skjuts ut automatiskt när den är klar för användning.

Tändningsnyckeln måste stå i ”ACC”–läget om motorn är avstängd.

Håll inte fast cigarettändaren i intryckt läge.

Köp endast original Toyota–tändare eller likvärdig om du måste köpa en ny.

ASKKOPPAR

Fram—Tryck på locket när du vill använda askkoppen.

Släck cigaretten noga i askkoppen när du rökt färdigt så att inte eventuella gamla cigarettfimpar tar eld. Stäng askkoppens lock helt efter användning.

Tag bort askkoppen genom att dra ut den.

Bakre askkopp—Drag ut askkoppen när den skall användas.

Släck cigaretten noga i askkoppen när du rökt färdigt så att inte eventuella gamla cigarettfimpar tar eld. Stäng askkoppens lock helt efter användning.

Askkoppen tas loss genom att man trycker ner fjäderplattan och drar ut askkoppen.

⚠ VARNING

Stäng alltid askkoppen helt efter användning för att minimera skaderisken vid en olycka eller ett häftigt stopp.

Eluttag

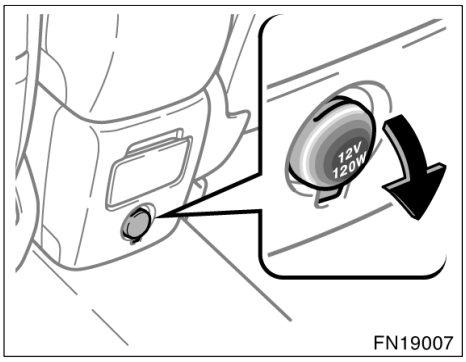

Eluttaget är avsett för strömtillförsel till elektriska tillbehör.

Tändningslåset måste stå i ”ACC”– eller ”ON”–läge för att eluttaget skall kunna användas.

OBSERVERA

- ***Undvik avbrända säkringar genom att inte använda mer ström än bilens totala kapacitet på 12V/120W.***
- ***Använd inte strömuttaget längre än nödvändigt när motorn inte är i gång för att undvika urladdning av batteriet.***
- ***Stäng locket till eluttaget när det inte används. Om någon sticker in något annat i uttaget än kontakten som passar till eluttaget eller häller i vätska av något slag kan det orsaka elavbrott eller kortslutning.***

Handskfack

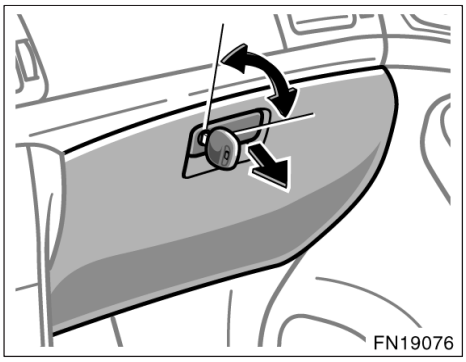

Så här använder du handskfacket:

Drag spaken uppåt för att öppna.

Sätt i huvudnyckeln och vrid den medurs för att låsa.

Sätt i huvudnyckeln och vrid den moturs för att låsa upp.

När instrumentbelysningen är tänd så tänds belysningen i handskfacket när luckan öppnas.

⚠ VARNING

Handskfacket skall alltid vara stängt under färd för att minimera skaderisken vid en olycka eller ett häftigt stopp.

Förvaringsfack

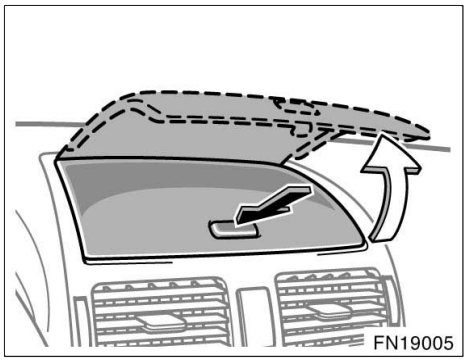

Typ A (instrumentpanel)

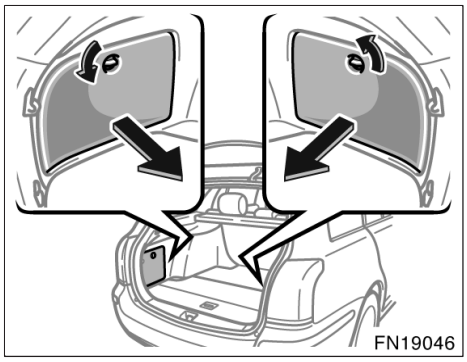

Typ C (bagagerummets sida—kombi)

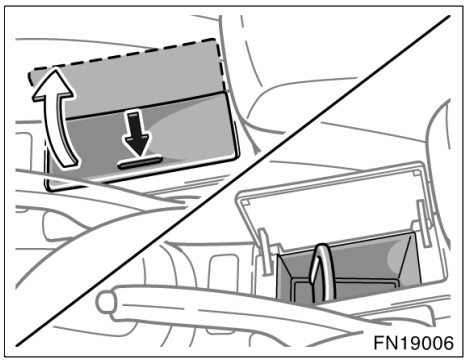

Typ B (bakre konsolen)

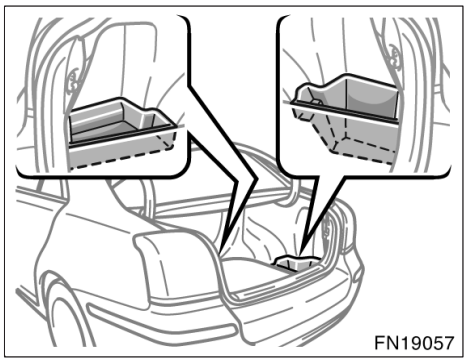

Typ D (bagagerummets golv—4–dörrars)

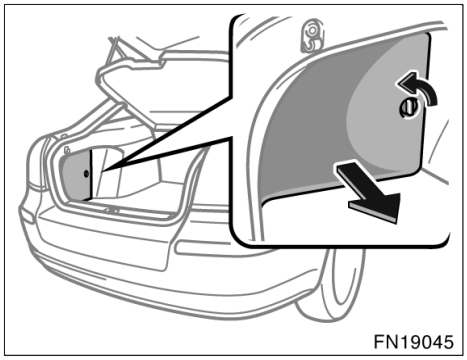

Typ C (bagagerummets sida—kombisedan)

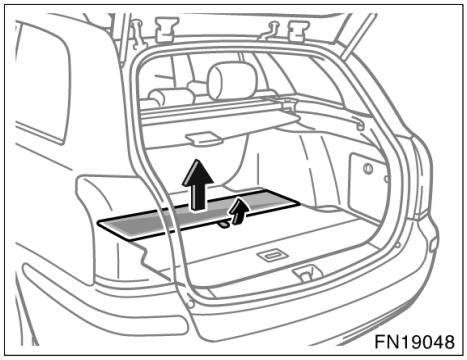

Typ E (bagagerummets golv—kombi)

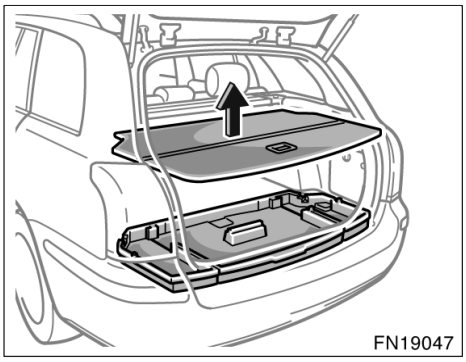

Typ F
(bagagerummets golv—kombi)

Gör så här för att använda förvaringsfacket.

Typ A: Tryck på knappen.
Typ B: Tryck på locket.
Typ C: Vrid knappen och öppna locket.
Typ E och F: Tag bort golvpanelen.

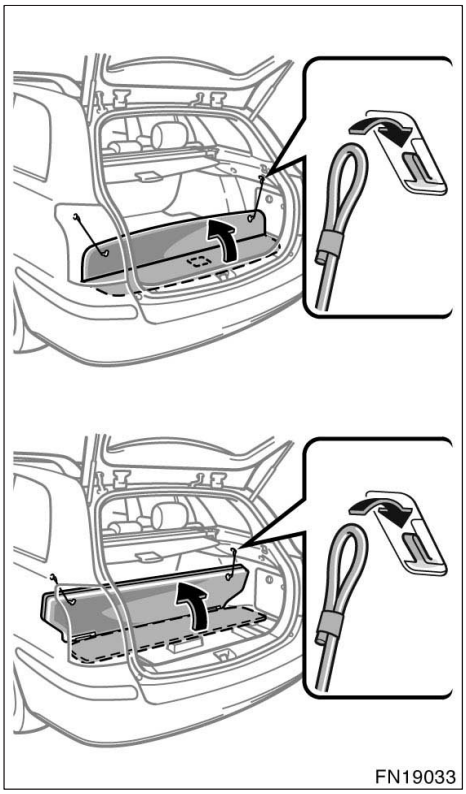

Förvaringsfacket typ F kan användas på två sätt beroende på vilket sätt golvpanelen öppnas.

Fäst öglorna på hållarna för att hålla golvpanelen öppen.

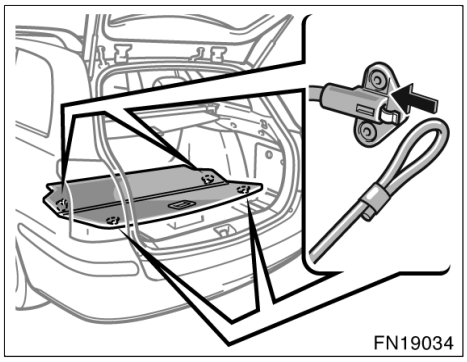

Förvara fästöglorna som på bilden när de inte används.

⚠ VARNING

Förvaringsfack skall vara stängda under färd för att minimera skaderisken vid en olycka eller ett häftigt stopp.

Bakre förvaringsfack

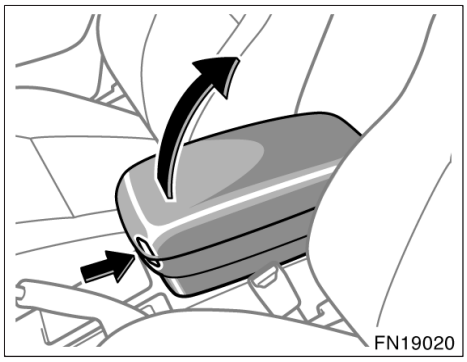

FÖRVARINGSFACK

Drag upp spärren till bakre konsolen samtidigt som du lyfter upp locket när du vill använda förvaringsfacket.

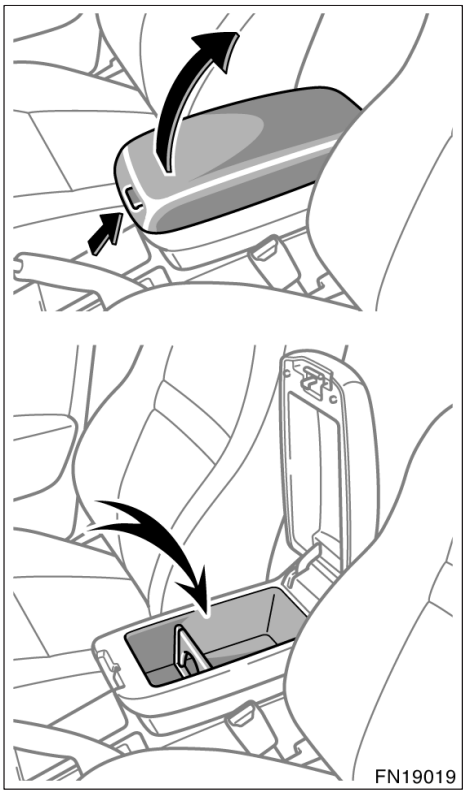

ÖVRE FÖRVARINGSFACK (på vissa modeller)

Lyft upp locket utan att vidröra spärren när du vill använda förvaringsfacket.

Burkhållare

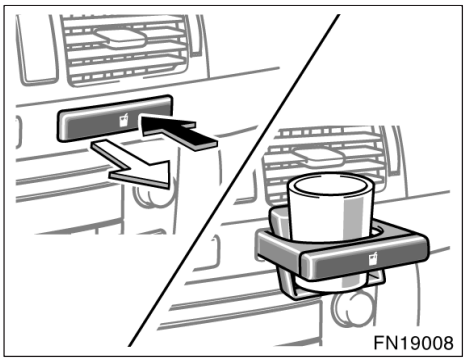

Fram (typ A)

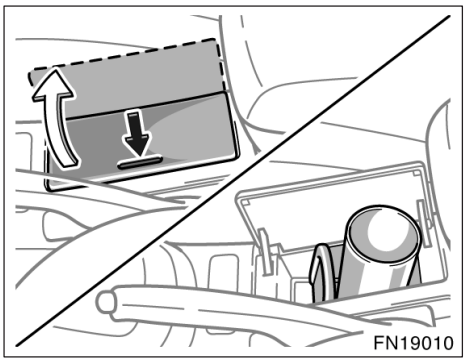

Fram (typ B)

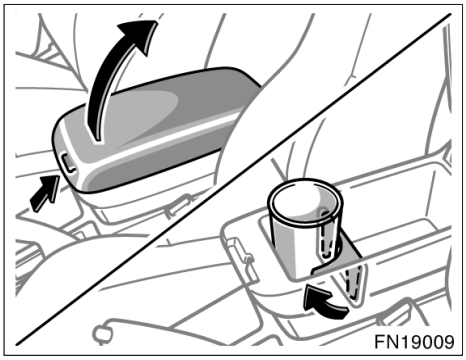

Fram (typ C)

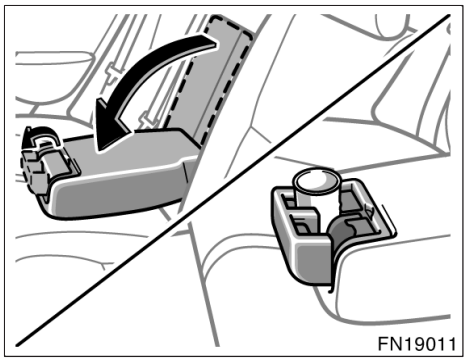

Bak

Burkhållaren är avsedd för säker förvaring av läskburkar eller muggar.

För att använda burkhållarna:

Fram (typ A)—Tryck på burkhållaren.

Fram (typ B)—Tryck på locket.

Fram (typ C)—Lyft konsolboxens lock och lyft upp burkhållaren.

Bak—Fäll ned armstödet och öppna luckan.

⚠ VARNING

- **Sätt aldrig något annat än läskburkar eller muggar i hållaren. Det finns risk att något kastas ut och orsakar personskador vid häftig inbromsning eller vid en eventuell olycka.**
- **Burkhållaren skall alltid vara inskjuten när den inte används för att minimera skaderisken vid en olycka eller ett häftigt stopp.**
- **Bak—Lyft inte upp armstödet i upprätt läge medan du använder burkhållaren.**

Upphängningskrok

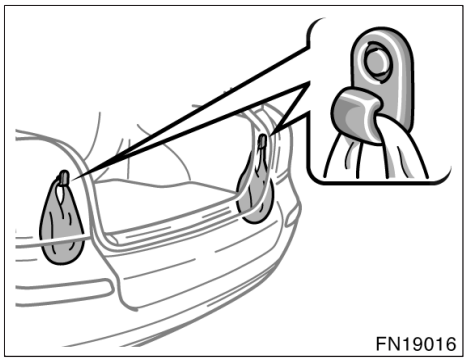

Upphängningskrokarna är avsedda för shoppingkassar och liknande.

OBSERVERA

Undvik att hänga tunga föremål på krokarna för att inte skada dem.

Lastsäkringsringar

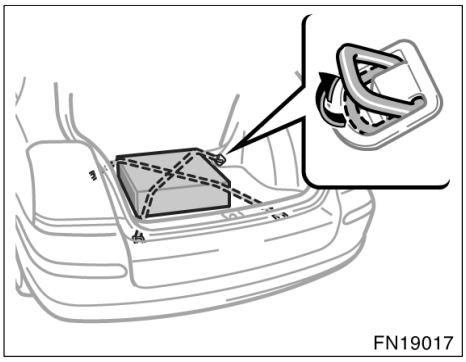

4–dörrars och kombisedan

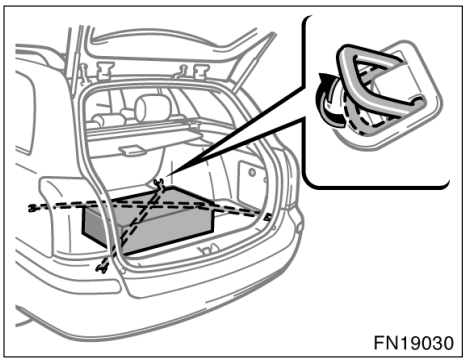

Kombi

Använd lastsäkringsringarna för att binda fast last, som bilden visar.

Avsnittet ”Säkerhetsanvisningar vid lastning” på sid 259 i del 2 innehåller säkerhetsanvisningar vid lastning av bilen.

⚠ VARNING

När lastsäkringsringarna inte används skall de förvaras under mattan så att ingen kan skada sig på dem.

Solskydd, bak

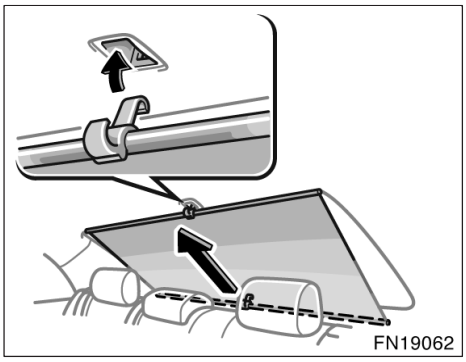

Sedan

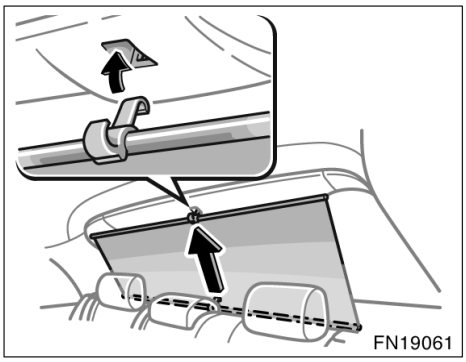

Kombisedan

Drag i fliken på solskyddet och haka fast den på fästena när du vill dra upp solskyddet. Drag lätt i fliken för att haka loss solskyddet och sänk ner det försiktigt.

OBSERVERA

Observera följande åtgärder för att undvika skador:

- ***Placera inga föremål där de kan hindra öppning/stängning av solskyddet.***
- ***Placera inga föremål på solskyddet.***

Insynsskydd (kombisedan)

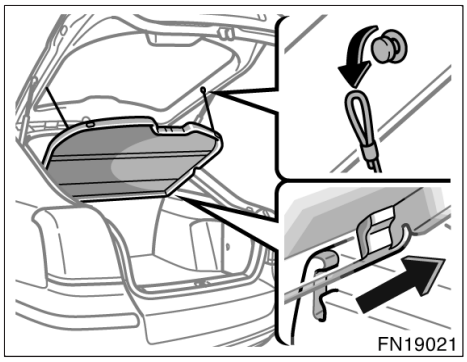

När du öppnar bakdörren tippas insynsskyddet uppåt för att ge lätt åtkomst till bagagerummet.

Lossa stropparna och lyft ut hela insynsskyddet när du behöver mer plats.

Insynsskydd (kombi)

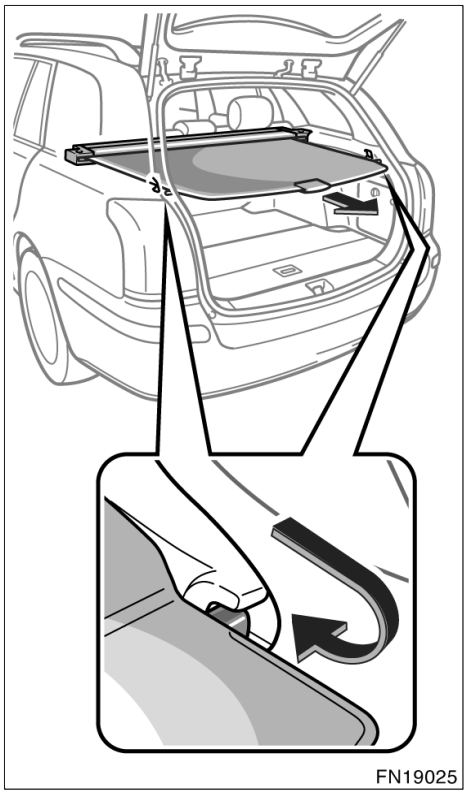

SÅ HÄR ANVÄNDER DU INSYNSSKYDDET

Drag ut insynsskyddet och haka fast det på fästena när du vill använda det.

⚠ VARNING

- **Placera inga föremål ovanpå insynsskyddet. Sådana föremål kan kastas omkring i bilen och skada passagerarna vid en plötslig inbromsning eller olycka.**
- **Undvik skador genom att se till att insynsskyddet sitter fast ordentligt så att det inte lossnar vid en olycka eller ett häftigt stopp.**

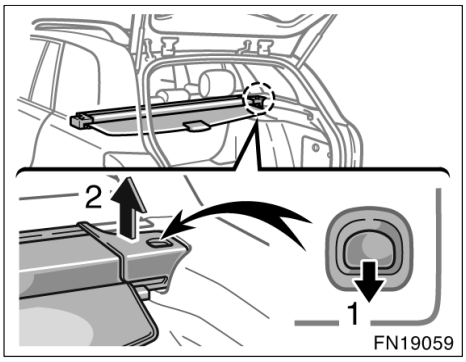

TAG BORT INSYNSSKYDDET

Insynsskyddet kan lösgöras genom att öppna låsen (1) och lyfta upp locket (2).

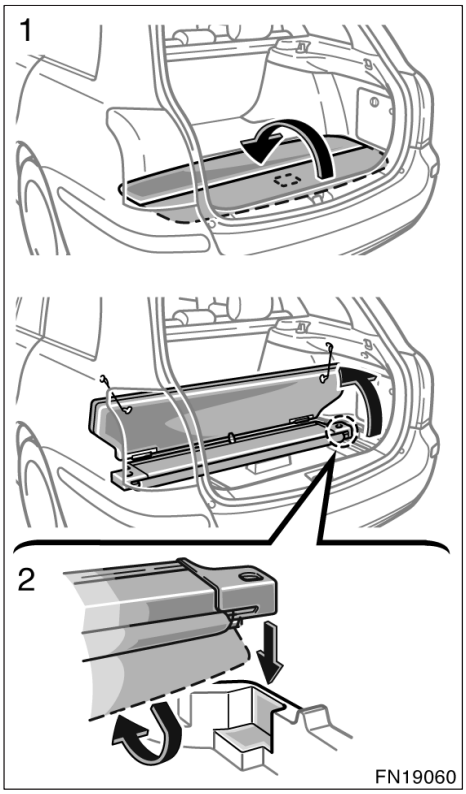

FÖRVARING AV INSYNSSKYDDET

Placera insynsskyddet under golvpanelen när det har tagits bort.

Passagerarna kan annars skadas vid en plötslig inbromsning eller en olycka.

1. Lyft upp golvpanelen.
2. Placera insynsskyddet i fästena, som bilden visar.

⚠ VARNING

Kontrollera att insynsskyddet förvaras på säkert sätt.

Avgränsningsnät (kombi)

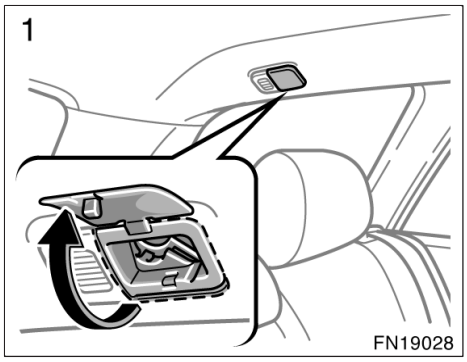

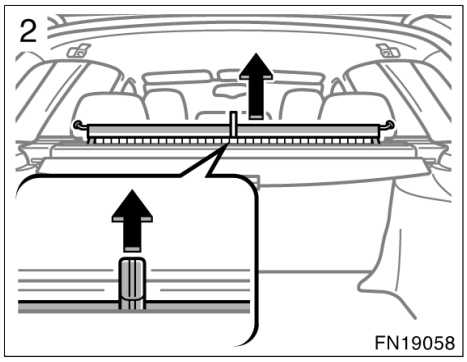

Du kan dela av bagagerummet genom att installera ett avgränsningsnät.

1. Lyft upp skyddet.

2. Drag ut nätet ur lastutrymmets insynsskydd som bilden visar.

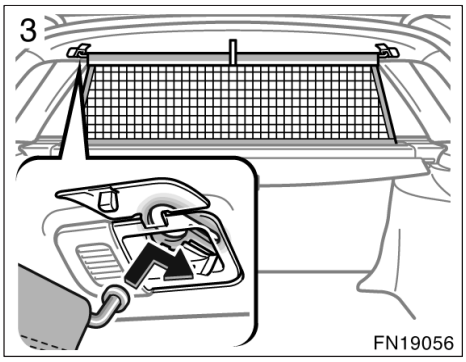

3. För in ena sidan av nätets ram i hållarhålet. Tryck på ramen så att den pressas samman. För in motsatta sidan i motsvarande hål. Tryck nätet framåt så att det sitter säkert.

Golvmattor

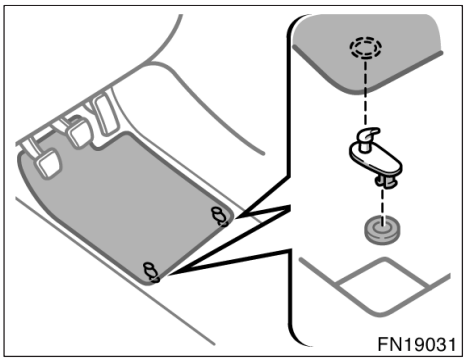

Använd golvmattor av rätt storlek.

Mattor med två hål är avsedda för användning med två låsklips. Fäst golvmattan genom att passa in låsklipsen i hålen i mattan.

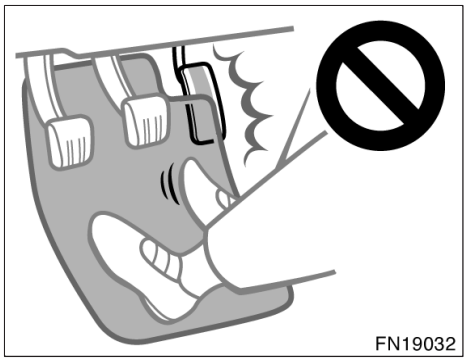

VARNING

Det är viktigt att mattan ligger rätt på textilgolvet. Om mattan glider och fastnar i pedalerna under körning finns det risk för olyckor.

Del 2
INNAN DU BÖRJAR KÖRA DIN NYA TOYOTA

- Inkörning 242
- Bränsle 242
- Avstängningssystem för bränslepumpen 244
- Körning utomlands 245
- Trevägskatalysatorer 245
- Katalysatorer 247
- DPNR katalysator 248
- Varning för avgaser 249
- Information om oljeförbrukning 249
- Tändstift av iridiumtyp med tre profiler 250
- Tändstift med iridiumelektroder 251
- Bromsar 251
- Elektrisk servostyrning 257
- Förslitningsvarnare för bromsbeläggen 258
- Lastning, säkerhetsanvisningar 259
- Tips om lastning på takräcke 259
- Tillverkningsnummer och typskylt 260
- Fjädring och chassi 262

Inkörning

Kör mjukt och undvik hög hastighet.

Det är inte nödvändigt att iaktta några speciella inkörningsföreskrifter men om du följer nedanstående enkla råd under de första 100 milen blir ekonomin bättre i fortsättningen och din bil får ökad livslängd.

- Undvik fullgasstarter.
- Undvik att rusa motorn.
- Försök att undvika häftiga inbromsningar under de första 30 milen.
- Kör inte alltför långsamt med manuell växellåda på hög växel.
- Kör inte länge med konstant hastighet, vare sig fort eller långsamt.
- Drag inte husvagn eller släpvagn under de första 80 milen.

Bränsle (bensinmotor)

Det är viktigt att välja rätt bränsle för att motorn skall fungera på bästa sätt.

Motorskador som orsakas av fel bränsle omfattas inte av Toyotas nybilsgaranti.

BRÄNSLETYP

Kör endast på blyfri bensin.

För att förhindra misstag vid tankning har din Toyota ett smalare bränslerör. Munstycket på pumpar med blyfri bensin passar i det mindre påfyllningsröret, men däremot inte munstycken på pumpar med blybensin.

OBSERVERA

- ***Kör aldrig på blyad bensin. Blybensin minskar katalysatorns förmåga att rena avgaserna och det blir störningar i systemet för avgasrening. Det kan också medföra skador på bensinmotorn. Detta kan medföra ökade underhållskostnader.***
- ***Använd inte blyfri bensin som om formulerats för bruk som blyad bensin. Denna typ av bensin kan orsaka skador på motorn. Innan du tankar, kontrollera vid behov med bensinstationens personal att den blyfria bensin som säljs inte innehåller sådana tillsatser.***

OKTANTAL

Använd blyfri bensin med oktantal 95 eller högre.

Körning på bensin med lägre oktantal gör att motorn spikar kraftigt och långvarigt. I allvarliga fall kan det leda till motorskador.

Om motorn knackar...

Tag kontakt med en auktoriserad Toyota–återförsäljare eller –verkstad, eller annan verkstad med motsvarande kvalifikationer och utrustning om motorn knackar kraftigt trots att du använder rätt bränsle, eller om du hör att motorn knackar när du kör i jämn fart på plan väg.

Ibland kan man dock höra ett lätt kortvarigt spikande från motorn när man accelererar eller kör uppför branta backar. Detta är inget att oroa sig för.

BRÄNSLETANKENS VOLYM

60 liter

Bränsle (dieselmotor)—

Det är viktigt att välja rätt bränsle för att motorn skall fungera på bästa sätt.

Motorskador som orsakas av fel bränsle omfattas inte av Toyotas nybilsgaranti.

BRÄNSLETYP

1CD–FTV och 2AD–FTV–motorer: Använd endast dieselbränsle som innehåller högst 500 ppm svavel.

2AD–FHV–motor: Använd endast dieselbränsle som innehåller högst 50 ppm svavel.

Om du planerar att köra bilen utomlands kan det eventuellt inte finnas dieselbränsle med låg svavelhalt. Kontrollera tillgängligheten med din återförsäljare.

OBSERVERA
1CD–FTV och 2AD–FTV–motorer—Använd aldrig bränsle som innehåller mer än 500 ppm svavel. Bränsle med sådan hög svavelhalt kan skada motorn.
2AD–FHV–motor—Använd aldrig bränsle som innehåller mer än 50 ppm svavel. Bränsle med sådan hög svavelhalt kan skada motorn.

CETANTAL

Välj bränsle med cetantal 48 eller högre.

Körning på bensin med lägre cetantal gör att motorn spikar kraftigt och långvarigt. I allvarliga fall kan det leda till motorskador.

Om motorn knackar...

Tag kontakt med en auktoriserad Toyota–återförsäljare eller –verkstad, eller annan verkstad med motsvarande kvalifikationer och utrustning om motorn knackar kraftigt trots att du använder rätt bränsle, eller om du hör att motorn knackar när du kör i jämn fart på plan väg.

Ibland kan man dock höra ett lätt kortvarigt spikande från motorn när man accelererar eller kör uppför branta backar. Detta är inget att oroa sig för.

BRÄNSLETANKENS VOLYM

60 liter

Avstängningssystem för bränslepump (bensinmotor)

Detta säkerhetssystem stänger av bränsletillförseln till motorn för att minska risken för bränsleläckage om motorn skulle stanna eller om en krockkudde skulle blåsas upp vid en kollision. Vrid startnyckeln till ”ACC” eller ”LOCK” för att starta bilen på nytt om bränsletillförseln har varit avstängd.

⚠ VARNING

Undersök marken under bilen noga innan du åter startar motorn. Om du upptäcker att vätska har runnit ner på marken är bränslesystemet skadat och behöver repareras. I så fall får du inte starta motorn.

Körning utomlands

Om du skall köra din Toyota utomlands...

För det första, se till att bilen uppfyller lagar och förordningar i aktuella länder.

För det andra, kontrollera att det går att få tag på rätt bränsle.

Trevägskatalysator (bensinmotor)

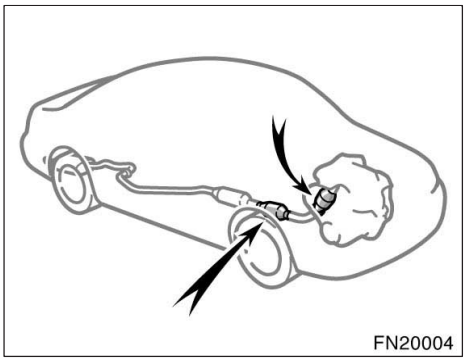

3ZZ–FE och 1ZZ–FE–motorer

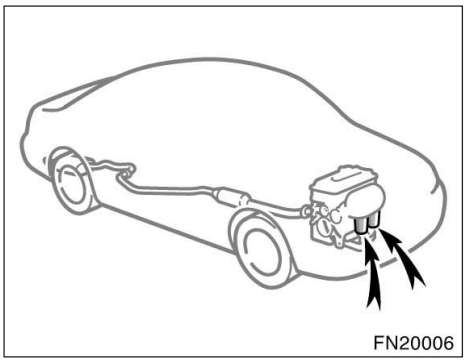

1AZ–FE–motor

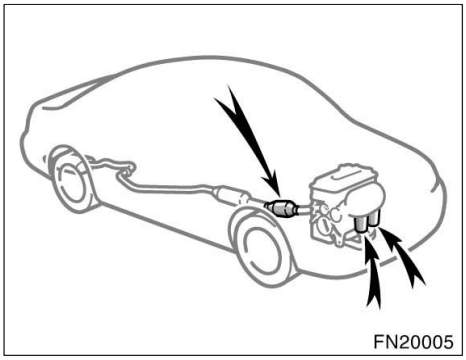

1AZ–FSE– och 2AZ–FSE–motorer

Katalysatorn är en avgasrenare som är monterad i avgassystemet.

Katalysatorns uppgift är att reducera mängden skadliga ämnen i avgaserna.

⚠ VARNING

- **Håll människor och brännbara ämnen borta från avgasröret när motorn går. Avgaserna är mycket heta.**
- **Du bör varken stanna, låta motorn gå på tomgång eller parkera din bil över lättantändliga föremål, t.ex. torrt gräs, torra löv, papper eller trasor.**

OBSERVERA

Om en större mängd oförbränd bensin strömmar in i katalysatorn kan den överhettas och orsaka brand. Observera följande försiktighetsåtgärder för att undvika detta:

- ***Kör endast på blyfri bensin.***
- ***Kör aldrig med nästan tom tank. Om bensinen tar slut kan motorn misstända. Det ger onormalt hård belastning på katalysatorn.***
- ***Låt inte motorn gå på tomgång mer än 20 minuter.***
- ***Undvik att rusa motorn.***
- ***Skjut eller bogsera inte igång bilen.***
- ***Slå inte av tändningen medan bilen är i rörelse.***
- ***Håll motorn i gott skick. Störningar i motorns elsystem, elektroniska tändsystem/tändfördelarsystem eller bränslesystem kan orsaka extremt hög temperatur i katalysatorn.***
- ***Om motorn är svårstartad eller om den ofta stannar bör du köra bilen till en auktoriserad Toyota–återförsäljare eller –verkstad eller annan verkstad med motsvarande kvalifikationer och utrustning för kontroll.***
- ***För att katalysatorn och avgasreningssystemet skall fungera på rätt sätt måste bilen få regelbunden service enligt Toyotas serviceprogram. Beträffande serviceintervall, se ”Service & Garanti” i bilhandlingarna.***

Katalysatorer (dieselmotor—utom 2AD–FHV–motorn)

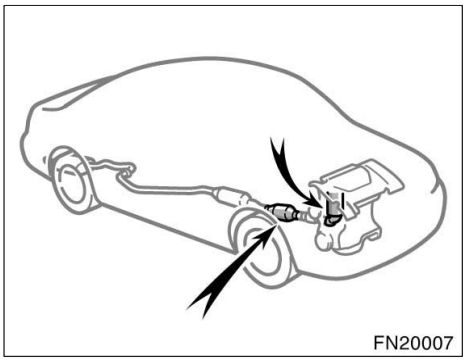

1CD–FTV–motor

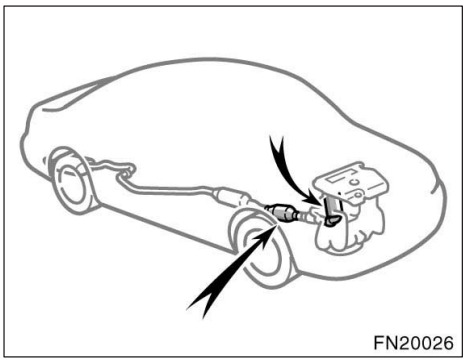

2AD–FTV–motor

Katalysatorn är monterad i avgassystemet och minskar skadliga utsläpp.

Katalysatorns uppgift är att reducera mängden skadliga ämnen i avgaserna.

⚠ VARNING

- **Håll människor och brännbara ämnen borta från avgasröret när motorn går. Avgaserna är mycket heta.**
- **Du bör varken stanna, låta motorn gå på tomgång eller parkera din bil över lättantändliga föremål, t.ex. torrt gräs, torra löv, papper eller trasor.**

OBSERVERA

Om stora mängder oförbrända avgaser strömmar in i katalysatorn kan den överhettas och orsaka brand. Observera följande försiktighetsåtgärder för att undvika detta:

- ***Använd endast dieselbränsle.***
- ***Kör inte med nästan tom tank. Om bensinen tar slut kan motorn misstända, vilket ger onormalt hård belastning på katalysatorn.***
- ***Låt inte motorn gå på tomgång mer än 20 minuter.***
- ***Skjut eller bogsera inte igång bilen.***
- ***Slå inte av tändningen medan bilen är i rörelse.***
- ***Håll motorn i gott skick. Fel i motorns elsystem eller i bränslesystemet kan göra att temperaturen i katalysatorn blir mycket hög.***
- ***Om motorn är svårstartad eller om den ofta stannar bör du köra bilen till en auktoriserad Toyota–återförsäljare eller –verkstad eller annan verkstad med motsvarande kvalifikationer och utrustning för kontroll.***
- ***För att katalysatorn och hela systemet skall fungera på rätt sätt måste bilen få regelbunden service enligt Toyotas serviceprogram. Beträffande serviceintervall, se ”Service & Garanti” i bilhandlingarna.***

DPNR–katalysator (Diesel Particulate NOx Reduction system) och katalysator (2AD–FHV–motorn)

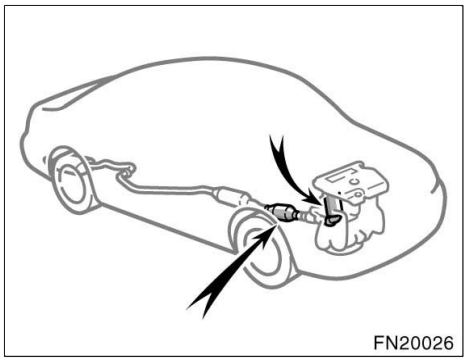

DPNR–katalysatorn och katalysatorn är monterad i avgassystemet och minskar skadliga utsläpp.

Katalysatorns uppgift är att reducera mängden skadliga ämnen i avgaserna.

⚠ VARNING

- **Håll människor och brännbara ämnen borta från avgasröret när motorn går. Avgaserna är mycket heta.**
- **Du bör varken stanna, låta motorn gå på tomgång eller parkera din bil över lättantändliga föremål, t.ex. torrt gräs, torra löv, papper eller trasor.**

OBSERVERA

Om stora mängder oförbrända avgaser strömmar in i katalysatorn kan den överhettas och orsaka brand. Observera följande försiktighetsåtgärder för att undvika detta:

- ***Använd endast dieselbränsle.***
- ***Kör inte med nästan tom tank. Om bränslet tar slut kan motorn misstända, vilket ger onormalt hård belastning på katalysatorerna.***
- ***Låt inte motorn gå på tomgång mer än 20 minuter.***
- ***Skjut eller bogsera inte igång bilen.***
- ***Slå inte av tändningen medan bilen är i rörelse.***
- ***Håll motorn i gott skick. Fel i motorns elsystem eller i bränslesystemet kan göra att temperaturen i katalysatorn blir mycket hög.***
- ***Om motorn är svårstartad eller om den ofta stannar bör du köra bilen till en auktoriserad Toyota–återförsäljare eller –verkstad eller annan verkstad med motsvarande kvalifikationer och utrustning för kontroll.***
- ***För att katalysatorerna och hela avgasreningssystemet skall fungera på rätt sätt måste bilen få regelbunden service enligt Toyotas serviceprogram. Beträffande serviceintervall, se ”Service & Garanti” i bilhandlingarna.***

Varning för avgaser

⚠ VARNING

- **Undvik att andas in avgaser från motorn eller den extra kupévärmaren. De innehåller koloxid (kolmonoxid), som är en färglös och luktlös gas. Den är mycket giftig och kan orsaka medvetslöshet och i svårare fall leda till döden.**
- **Kontrollera att det inte finns några hål eller lösa kopplingar i avgassystemet. Hela systemet måste kontrolleras regelbundet. Om någon del av avgassystemet råkar slå emot något eller om avgasljudet förändras bör du omedelbart låta kontrollera systemet.**
- **Kör aldrig motorn eller den extra kupévärmaren i ett stängt garage eller annat slutet utrymme, utom den tid som behövs för att köra bilen in eller ut. Om avgaserna inte snabbt leds ut kan det bli mycket farligt.**
- **Sitt inte länge i en parkerad bil med motorn igång. Om det är oundvikligt, se då till att bilen står fritt och ställ in värme– eller kylsystem så att fläkten blåser in friskluft i bilen.**
- **Håll alltid bakluckan stängd under körning. Om bakluckan är öppen eller dåligt stängd kan avgaser sugas in i bilen.**
- **För att ventilationssystemet skall fungera måste luftintagen framför vindrutan hållas fria från snö, löv och skräp.**
- **Om du känner avgaslukt inne i bilen, bör du köra med öppna fönster och stängd baklucka. Låt snarast undersöka och reparera avgassystemet.**

Information om oljeförbrukning

MOTOROLJANS FUNKTION

Motoroljans huvudsakliga funktion är att smörja och kyla motorn invändigt. Oljan bidrar i hög grad till att hålla motorn i gott skick.

MOTORNS OLJEFÖRBRUKNING

Det är normalt att en motor förbrukar en viss mängd olja vid normal drift. Orsakerna är bland annat följande:

- Oljan används för att smörja kolvar, kolvringar och cylinderväggar. En tunn oljefilm lämnas kvar på cylinderväggen när kolven rör sig nedåt i cylindern. Det kraftiga undertrycket som genereras när du släpper gasen för att minska farten gör att en del av denna olja sugs in i förbränningsrummet. Denna olja, liksom en del av den olja som stannar kvar på cylinderväggarna förbränns av de heta gaserna vid förbränningen.
- Oljan används också för att smörja ventilskaften på insugsventilerna. En del av denna olja sugs in i förbränningsrummet tillsammans med luften och förbränns samtidigt med bränslet. Oljan som smörjer ventilskaften förbränns dessutom av heta avgaser från förbränningen.

Oljeförbrukningen beror bland annat på oljans viskositet, oljans kvalitet och hur du kör.

Mer olja förbrukas vid snabb, hård körning med täta accelerationer och inbromsningar.

När motorn är ny drar den mer olja eftersom kolvar, kolvringar och cylinderväggar inte hunnit slitas in.

Oljeförbrukning: Max 1,0 liter per 100 mil.

När man bedömer oljeförbrukningen måste man ta hänsyn till att oljan kan bli utspädd, vilket gör det mycket svårt att exakt bedöma oljeförbrukningen.

I en bil som t ex ofta används för korta sträckor och har normal oljeförbrukning kan det hända att mätstickan inte visar någon oljeförbrukning alls, ens efter flera 100 mils körning. Det beror på att oljan gradvis späds ut med bränsle eller fukt, så att det verkar som om oljenivån är oförändrad.

Vattnet eller bensinen som späder ut oljan dunstar sedan om bilen körs på hög fart på motorväg så att oljan blir mycket het. Det kan då verka som om oljeförbrukningen är mycket hög vid bara en kort körning i hög fart.

VIKTIGT ATT KONTROLLERA OLJENIVÅN

En av de viktigaste åtgärderna för att hålla bilen i gott skick är att hålla motoroljan på rätt nivå så att dess smörjande funktion inte försämras. Det är därför nödvändigt att kontrollera oljenivån regelbundet. Toyota rekommenderar att du kontrollerar oljenivån varje gång du tankar.

OBSERVERA
Allvarliga motorskador kan uppstå om oljenivån är för låg, t ex på grund av bristfällig kontroll.

Mer information om hur du kontrollerar oljan finns i ”Kontroll av motoroljenivån” på sid 332 eller 335 i del 7–2.

Tändstift av iridiumtyp med tre sidoelektroder

(1AZ–FSE– och 2AZ–FSE–motorer)

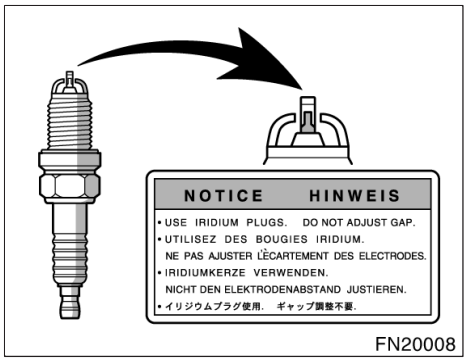

Motorn i din bil har tändstift av iridiumtyp med 3 sidoelektroder.

OBSERVERA
Använd tändstift av iridiumtyp med tre sidoelektroder Justera inte elektrodavståndet för att få bättre motorprestanda eller mjukare körning.

Tändstift av iridiumtyp (1AZ–FE–motor)

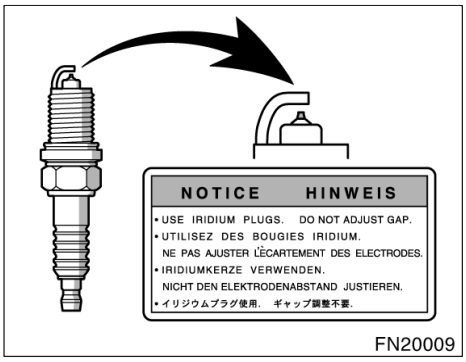

Motorn har tändstift med iridiumelektroder.

OBSERVERA
Använd bara tändstift med iridiumelektroder Justera inte elektrodavståndet för att få bättre motorprestanda eller mjukare körning.

Bromsar

Bromssystemet är ett hydrauliskt system med två separata bromskretsar. Om ett fel skulle uppstå i den ena kretsen kan bilen ändå alltid bromsas med den andra kretsen. Du måste dock trampa ner pedalen med större kraft än vanligt och bromssträckan ökar. Dessutom kan bromsvarningslampan tändas.

⚠ VARNING
Kör aldrig bilen om bara den ena bromskretsen fungerar. Lämna omedelbart in bilen till verkstaden.

BROMSSERVO

Bromsservon utnyttjar undertrycket i motorn för att förstärka pedalkraften. Om motorn stannar under körning kan du ändå få stopp på bilen med normal pedalkraft. Det kvarvarande undertrycket i motorn är tillräckligt för en eller två inbromsningar—men inte fler!

⚠ VARNING
• **Pumpa inte med bromspedalen om motorn stannar. Varje tryck på bromspedalen gör att en del av undertrycket förbrukas.** • **Bromsarna fungerar även om servoverkan helt upphört. Du måste dock trampa hårt på pedalen, betydligt hårdare än normalt. Dessutom ökar bromssträckan.**

ABS–låsningsfria bromsar (utan antisladdsystem)

ABS–systemet hindrar att ett eller flera hjul låser sig vid häftig inbromsning eller vid inbromsning på halt underlag. Bilen behåller därvid stabiliteten och kan därför styras och bromsas i sådana situationer.

Använd ABS–funktionen rätt: När ABS griper in kan man känna ett lätt pulserande i bromspedalen samtidigt som ett karakteristiskt ljud hörs. I detta läge skall du bara låta ABS arbeta till din hjälp. Trampa bara ned bromspedalen ännu hårdare. Grips inte av panik och pumpa inte med bromspedalen. Bromssträckan blir längre.

ABS–systemet börjar fungera när hastigheten överstiger cirka 10 km/tim. Den upphör att fungera när hastigheten är lägre än cirka 5 km/h.

Om du trampar på bromspedalen på halt underlag, t.ex. vid körning över en manlucka av järn i gatan, järnplåtar över gatuarbeten, broskarvar etc. när det regnar kan det hända att ABS griper in.

Det kan höras ett klickande ljud eller ett speciellt motorljud från motorrummet under några sekunder strax efter det att motorn startats. Detta visar att ABS–systemet utför en självtest och är inte ett tecken på att något är fel.

När ABS–systemet griper in kan följande hända. Det betyder inte att systemet är defekt.

- Du kan höra att ABS–systemet är i funktion och känna pulserandet i bromspedalen och vibrationer i kaross och ratt. Även efter bilen har stannat kan ett surrande ljud höras från motorrummet.
- När ABS–funktionen upphör kan det hända att bromspedalen rör sig litet framåt.

⚠ VARNING

Överskatta inte ABS–bromsarna. Trots att de låsningsfria bromsarna förbättrar kontrollen över bilen är det fortfarande lika viktigt att du kör med gott omdöme, håller måttlig hastighet och alltid tillräckligt avstånd till framförvarande bil. Det finns en gräns för bromsförmåga, styrning och stabilitet även med ABS.

ABS–systemet kan inte rädda situationen om däcken utsätts för påfrestningar utöver deras greppförmåga eller om vattenplaning uppstår under körning med hög fart i regn.

ABS–systemet är inte avsett att förkorta bromssträckan. Kör alltid med sansad hastighet och håll alltid tillräckligt säkerhetsavstånd till framförvarande bil. Jämfört med en bil utan ABS kan din bil med ABS kräva längre bromssträcka i följande fall:

- **Vid körning på grovt underlag, på grus– eller snötäckta vägar.**
- **Vid körning med snökedjor.**
- **Vid körning över skarvar i vägen.**
- **Vid körning på vägbana med gropar eller hål eller där beläggningen är mycket ojämn.**

Alla fyra däcken ska vara av rekommenderad typ och ha rekommenderat lufttryck: ABS känner av bilens färdhastighet med hjälp av fartsensorer på respektive hjul. Om du använder andra däck än de som rekommenderas känner sensorerna eventuellt inte av hjulens exakta hastighet vilket gör att bromssträckan blir längre.

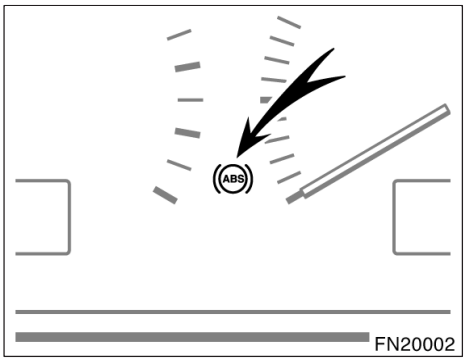

”ABS”–varningslampa

Varningslampan tänds när du vrider startnyckeln till ”ON”–läge. Om ABS–systemet fungerar som det skall släcks lampan efter några sekunder. Om systemet är defekt tänds varningslampan igen.

När ”ABS”–varningslampan lyser (men inte bromsvarningslampan) fungerar bromsarna på konventionellt sätt, men låsningsskyddet fungerar inte.

När ”ABS”–varningslampan tänds (men inte bromsvarningslampan) fungerar inte ABS–systemet. Då finns det risk för att något eller några av hjulen kan låsas vid häftig inbromsning eller vid inbromsning på hal eller våt vägbana.

Om något av följande inträffar innebär det att en defekt har uppstått i de komponenter som övervakas av varningssystemet. Kontakta snarast en auktoriserad Toyota–återförsäljare eller –verkstad eller annan verksamhet med motsvarande kvalifikationer och utrustning för reparation.

- Varningslampan tänds inte när startnyckeln vrids till ”ON”–läget, eller den slocknar inte.
- Varningslampan tänds under körning.

Det är emellertid normalt att varningslampan tänds under körning och sedan omedelbart slocknar igen.

⚠ VARNING

Om ”ABS”–varningslampan är tänd samtidigt som bromsvarningslampan lyser skall du omedelbart stanna bilen på säker plats. Kontakta en auktoriserad Toyota–återförsäljare eller –verkstad eller annan verkstad med motsvarande kvalifikationer och utrustning.

Om detta inträffar betyder det inte bara att ABS–systemet är ur funktion, bilen blir dessutom extremt instabil vid inbromsning.

ABS–låsningsfria bromsar (med antisladdsystem)

ABS–systemet hindrar att ett eller flera hjul låser sig vid häftig inbromsning eller vid inbromsning på halt underlag. Bilen behåller därvid stabiliteten och kan därför styras och bromsas i sådana situationer.

Använd ABS–funktionen rätt: När ABS griper in kan man känna ett lätt pulserande i bromspedalen samtidigt som ett karakteristiskt ljud hörs. I detta läge skall du bara låta ABS arbeta till din hjälp. Trampa bara ned bromspedalen ännu hårdare. Grips inte av panik och pumpa inte med bromspedalen. Bromssträckan blir längre.

ABS–systemet börjar fungera när hastigheten överstiger cirka 10 km/tim. Den upphör att fungera när hastigheten är lägre än cirka 5 km/tim.

Om du trampar på bromspedalen på halt underlag, t.ex. vid körning över en manlucka av järn i gatan, järnplåtar över gatuarbeten, broskarvar etc. när det regnar kan det hända att ABS griper in.

Det kan höras ett klickande ljud eller ett speciellt motorljud från motorrummet under några sekunder strax efter det att motorn startats. Detta visar att ABS–systemet utför en självtest och är inte ett tecken på att något är fel.

När ABS–systemet griper in kan följande hända. Det betyder inte att systemet är defekt.

- Du kan höra att ABS–systemet är i funktion och känna pulserandet i bromspedalen och vibrationer i kaross och ratt. Även efter bilen har stannat kan ett surrande ljud höras från motorrummet.
- När ABS–funktionen upphör kan det hända att bromspedalen rör sig litet framåt.

⚠ VARNING

Överskatta inte ABS–bromsarna. Trots att de låsningsfria bromsarna förbättrar kontrollen över bilen är det fortfarande lika viktigt att du kör med gott omdöme, håller måttlig hastighet och alltid tillräckligt avstånd till framförvarande bil. Det finns en gräns för bromsförmåga, styrning och stabilitet även med ABS.

ABS–systemet kan inte rädda situationen om däcken utsätts för påfrestningar utöver deras greppförmåga eller om vattenplaning uppstår under körning med hög fart i regn.

ABS–systemet är inte avsett att förkorta bromssträckan: Kör alltid med sansad hastighet och håll alltid tillräckligt säkerhetsavstånd till framförvarande bil. Jämfört med en bil utan ABS kan din bil med ABS kräva längre bromssträcka i följande fall:

- **Vid körning på grovt underlag, på grus– eller snötäckta vägar.**
- **Vid körning med snökedjor.**
- **Vid körning över skarvar i vägen.**
- **Vid körning på vägbana med gropar eller hål eller där beläggningen är mycket ojämn.**

Alla fyra däcken ska vara av rekommenderad typ och ha rekommenderat lufttryck: ABS känner av bilens färdhastighet med hjälp av fartsensorer på respektive hjul. Om du använder andra däck än de som rekommenderas känner sensorerna eventuellt inte av hjulens exakta hastighet vilket gör att bromssträckan blir längre.

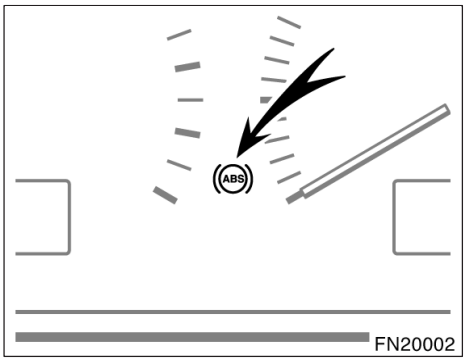

”ABS”–varningslampa

Varningslampan tänds när du vrider startnyckeln till ”ON”–läge. Om ABS– och bromsservosystemen fungerar som de skall släcks lampan efter några sekunder. Om systemet är defekt tänds varningslampan igen.

När ”ABS”–varningslampan lyser (men inte bromsvarningslampan) fungerar inte ABS–systemet, bromsservosystemet, antispinnsystemet och stabiliseringssystemet, men bromsarna fungerar på konventionellt sätt.

När ”ABS”–varningslampan tänds (men inte bromsvarningslampan) fungerar inte ABS–systemet. Då finns det risk för att något eller några av hjulen kan låsas vid häftig inbromsning eller vid inbromsning på hal eller våt vägbana.

”VSC”–varningslampan kan tändas tillsammans med ”ABS”–varningslampan (varningslampan i bromsservosystemet) om ett fel har uppstått någonstans i det låsningsfria bromssystemet (bromsservosystemet).

Om något av följande inträffar innebär det att en defekt har uppstått i de komponenter som övervakas av varningssystemet. Kontakta snarast en auktoriserad Toyota–återförsäljare eller –verkstad eller annan verksamhet med motsvarande kvalifikationer och utrustning för reparation.

- Varningslampan tänds inte när startnyckeln vrids till ”ON”–läget, eller den slocknar inte.
- Varningslampan tänds under körning.

Det är emellertid normalt att varningslampan tänds under körning och sedan omedelbart slocknar igen.

⚠ VARNING

Om ”ABS”–varningslampan är tänd samtidigt som bromsvarningslampan lyser skall du omedelbart stanna bilen på säker plats. Kontakta en auktoriserad Toyota–återförsäljare eller –verkstad eller annan verkstad med motsvarande kvalifikationer och utrustning.

Om detta inträffar betyder det inte bara att ABS–systemet är ur funktion, bilen blir dessutom extremt instabil vid inbromsning.

PARKERINGSBROMS MED TRUMBROMS I CENTRUM

Parkeringsbromsen har en konstruktion med trumbroms i centrum av de bakre bromsskivorna. Denna typ av trumbromsar kräver ansättning vid regelbundna tillfällen eller när nya bromsbelägg och/eller trummor monterats.

Låt en auktoriserad Toyota–återförsäljare eller –verkstad eller annan verkstad med motsvarande kvalifikationer och utrustning utföra ansättningen av bromsarna.

BROMSFÖRSTÄRKNING (modeller med stabiliseringssystem)

När du stampar hårt på bromspedalen bedömer systemet detta som en panikbromsning och trycker då ned bromspedalen ännu kraftigare än vad du själv kan göra.

När du stampar på bromspedalen överförs extra kraft till pedalen. Då kan det också höras ett speciellt ljud från motorrummet samtidigt som det kan kännas vissa vibrationer i bromspedalen. Detta tyder inte på att något är fel.

Bromsassistansen börjar fungera när hastigheten är högre än cirka 10 km/h. Den upphör att fungera när hastigheten är lägre än cirka 5 km/tim.

Närmare information finns i avsnittet ”Kontrollampor och varningssummer” på sid 136 i del 1–6.

Elektriskt servostyrningssystem (3ZZ–FE och 1ZZ–FE–motorer)

Det eldrivna servostyrningssystemet underlättar rattvridningar via en elmotor.

I följande fall kan det bli svårare att vrida på ratten. Dock tänds inte varningslampan för det eldrivna servostyrsystemet. (Eftersom det inte innebär att något är defekt.)

- Vid manövrar eller många rattvridningar på kort tid.

  Styrservoeffekten minskas för att förhindra överhettning. Undvik att vrida på ratten eller att stanna bilen, vrid startnyckeln till ”ACC” eller ”LOCK”. Systemet svalnar inom cirka 10 minuter.

OBSERVERA
Mycket manövrerande och många rattvridningar under en längre tid kan skada systemet vars mekanism förhindrar överhettning av det eldrivna styrservosystemet.

- Om du rusar motorn i minst 30 sekunder, när bilen står still

  Du får normal styrservoeffekt när du börjar att köra.

- Om batteriet är urladdat

  Kontroll av batteriets skick. Ladda upp eller byt ut batteriet, vid behov. Se ”Kontroll av batteriet” på sid 348 i del 7–3.

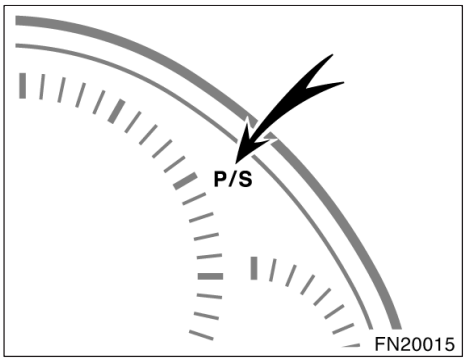

Varningslampa för det eldrivna servostyrningssystemet

Varningslampan tänds när du vrider startnyckeln till ”ON”–läge. Om det eldrivna servostyrningssystemet fungerar som det skall släcks lampan efter några sekunder. Om systemet är defekt tänds varningslampan igen.

Om något av följande uppstår innebär det att en defekt har uppstått i någon del som övervakas av varningssystemet. Kontakta snarast en auktoriserad Toyota–återförsäljare eller –verkstad eller annan verksamhet med motsvarande kvalifikationer och utrustning för reparation.

- Varningslampan tänds inte när startnyckeln vrids till ”ON”–läget, eller den slocknar inte.
- Varningslampan lyser under körning.

Om varningslampan tänds när du rusar motor under en längre stund behöver det inte innebära att systemet är defekt. Starta om motorn för att få lampan att slockna.

⚠ VARNING

Om varningslampan för det elektriska servostyrningssystemet tänds skall du snarast lämna in bilen till en auktoriserad Toyota–återförsäljare eller –verkstad, eller annan verkstad med motsvarande kvalifikationer och utrustning. Du kommer att behöva använda mer kraft för att vrida ratten. Håll hårt i ratten medan du kör.

Slitagevarnare för bromsbelägg

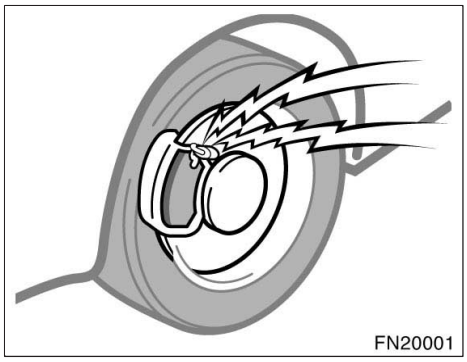

Slitagevarnarna på bromsskivorna ger ifrån sig ett varningsljud om bromsklossarna är så slitna att de måste bytas.

Om du hör ett gnisslande eller skrapande ljud när du kör bör du genast låta närmaste auktoriserade Toyota–återförsäljare eller –verkstad, eller annan verkstad med motsvarande kvalifikationer och utrustning kontrollera och byta bromsbeläggen.

Kör inte längre än absolut nödvändigt om du hör detta varningsljud.

Om du fortsätter köra utan att byta bromsbelägg kan följden bli dyra reparationer på grund av skador på bromsskivorna. Du måste dessutom trampa hårdare på bromspedalen för att stanna på samma sträcka.

Säkerhetsanvisningar vid lastning

Tänk på följande när du lastar bilen.

- Placera om möjligt alltid bagage i bagageutrymmet. Spänn fast lasten om det är nödvändigt.
- Se till att bilen får rätt viktfördelning. Försök att placera tunga saker så långt fram som möjligt så att vikten fördelas jämnt.
- Tänk på bränsleekonomin, kör inte omkring med onödig last i bilen.

⚠ VARNING

- **Se till att bagage eller paket inte kan slungas framåt vid en häftig inbromsning. Placera inte något i det utvidgade bagagerummet eller i bagageutrymmet som är högre än överkanten på ryggstödet. Placera bagage och tunga saker så nära golvet som möjligt.**
- **Låt aldrig någon åka i det utvidgade eller det reguljära bagageutrymmet. Det är inte avsett för passagerare. Se till att alla som åker i bilen sitter i sätena och använder bilbältet. Risken för personskador vid en häftig inbromsning eller en eventuell olycka är annars mycket stor.**
- **Placera ingenting på pakethyllan bakom baksätet eller på insynsskyddet. Sådana föremål kan kastas omkring i bilen och skada passagerarna vid en plötslig inbromsning eller olycka.**
- **Kör aldrig med något liggande löst på instrumentpanelen. Sådana föremål kan störa sikten för föraren. I en skarp kurva eller vid acceleration kan eventuella föremål som ligger på instrumentpanelen komma i rörelse och irritera föraren. Vid en olycka kan föremål på instrumentpanelen dessutom skada de åkande.**

Tips om lastning på takräcke

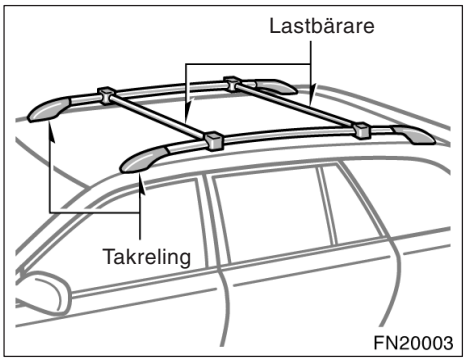

För att kunna använda takbågarna som lastbärare måste du förse det med två eller fler original Toyota lastbärare, eller motsvarande.

Följ tillverkarens instruktioner och säkerhetsanvisningar när du monterar lastbärarna.

⚠ VARNING

Observera följande när du placerar last på taket:

- **Placera lasten så att vikten är jämnt fördelad mellan fram– och bakaxeln.**
- **Om du lastar långa eller breda föremål får lasten aldrig överskrida bilens totallängd eller –bredd. (Avsnittet ”Mått” på sid 372 i del 8 innehåller information om fordonets totallängd och –bredd.)**
- **Kontrollera att allt verkligen sitter fast i lastbärare och takbågar innan du börjar köra.**

- **När du lastar på taket blir naturligtvis bilens tyngdpunkt högre. Undvik snabba starter, tvära svängar och hårda inbromsningar. Det finns då risk för att bilen välter om du kör vårdslöst med tung last på taket.**
- **Om du kör länge på dåliga vägar eller med hög hastighet bör du stanna då och då för att kontrollera att lasten inte rubbats.**
- **Lasten på taket får inte överskrida 100 kg. Om högsta tillåtna vikt för lastbärarna är lägre än 100 kg måste viktbegränsningen och andra anvisningar för lastbärarna åtföljas.**

Identifiering av din Toyota——Tillverkningsnummer typskylt

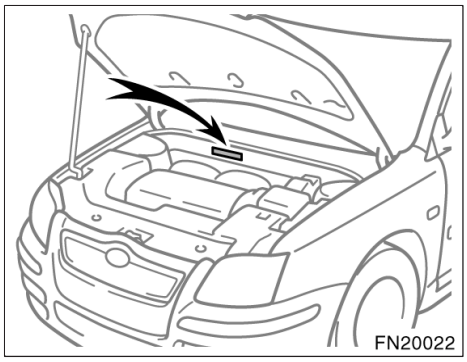

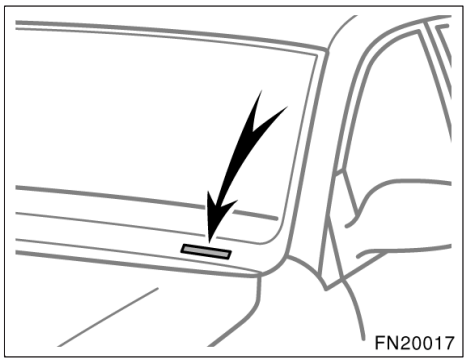

Endast högerstyrda bilar

Tillverkningsnumret (VIN – Vehicle Identification Number) är den lagliga identifieringen av din bil. Numret är instansat i motorrummet och överst till vänster på instrumentpanelen där det är synligt genom vindrutan (endast högerstyrda bilar) som bilden visar.

Detta nummer är den viktigaste identifieringen av din bil. Det används vid registrering av dig som ägare av bilen.

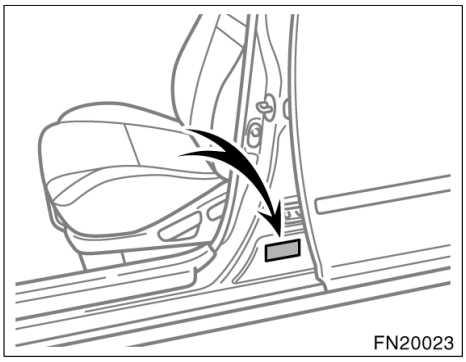

Tillverkningsnumret (VIN) anges också på tillverkarens dekal.

—Motornummer

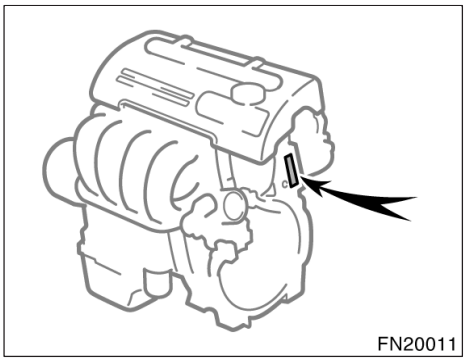

3ZZ–FE och 1ZZ–FE–motorer

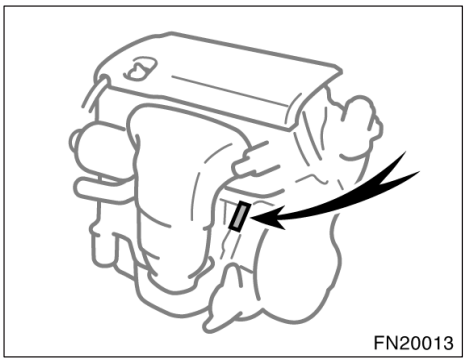

1AZ–FE–, 1AZ–FSE– och 2AZ–FSE–motorer

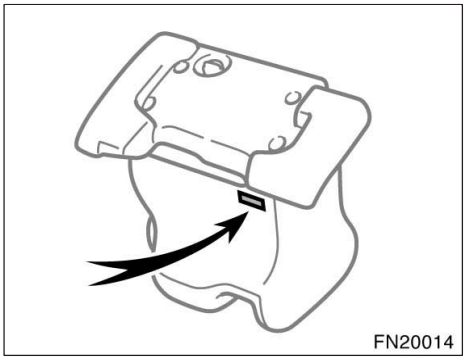

1CD–FTV–motor

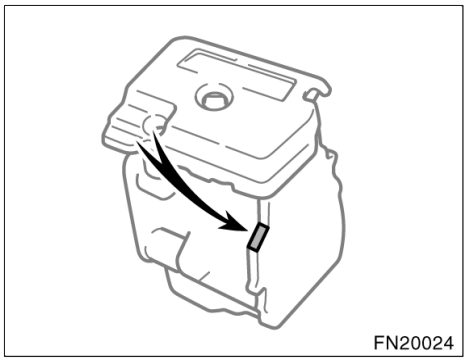

2AD–FTV och 2AD–FHV–motorer

Motornumret är instansat på cylinderblocket som bilderna visar.

Fjädring och chassi

⚠ VARNING

Modifiera inte fjädringssystem eller chassi med ombyggnadssatser för höjning, distanshylsor, specialfjädrar etc. Risken är stor att vägegenskaperna försämras och olycksrisken ökar.

Del 3
START OCH KÖRNING

- Innan du startar motorn 264
- Start av motorn 264
- Varning vid avstängning av turbomotor 266
- Kontroller före längre körning 267
- Körtips för olika förhållanden 268
- Vinterkörning 269
- Körning med släp– eller husvagn 270
- Hur du spar bränsle och ökar bilens livslängd 276

Innan du startar motorn

1. Kontrollera området runt bilen innan du sätter dig i bilen.
2. Ställ in förarsätet, sittdynans höjd, ryggstödsvinkeln, nackskyddets höjd, rattens vinkel och längd.
3. Ställ in bilens inre och yttre backspeglar, om det behövs.
4. Stäng alla dörrar.
5. Tag på säkerhetsbältena.

Start av motorn—
(a) Innan du vrider om nyckeln

1. Ansätt parkeringsbromsen hårt.
2. Släck alla onödiga lampor och stäng av övriga strömförbrukare.
3. **Manuell växellåda:** Trampa ner kopplingspedalen i botten och sätt växelspaken i friläge. Håll kopplingspedalen helt nedtrampad tills motorn startar.

   Automatisk växellåda: Sätt växelväljaren i läge ”P”. Om du måste starta motorn när bilen är i rörelse skall du sätta växelväljaren i läge ”N”. Som extra säkerhet finns ett spärrsystem som gör att motorn inte kan startas med växelväljaren i något körläge.
4. **Speciellt för automatisk växellåda:** Håll fotbromsen nedtryckt ända tills du skall börja köra.

(b) Start av motorn (bensinmotor)

Innan du startar motorn, följ anvisningarna under ”(a) Innan du vrider om nyckeln”.

Normal start

Det elektroniska insprutningssystemet ger automatiskt rätt blandningsförhållande mellan bränsle och luft för start. Oavsett om motorn är kall eller varm kan du starta den på följande sätt:

Vrid nyckeln till ”START” utan att röra gaspedalen. Släpp nyckeln när motorn startar.

Motorn bör varmköras under körning, inte på tomgång. Kör mjukt och försiktigt tills kylvätsketemperaturen har nått normal arbetstemperatur.

Om motorn stannar...

Starta igen, på samma sätt som vid normal start enligt ovan.

Om motorn inte startar efter flera försök...

Se ”Om motorn inte startar” på sid 280 del 4.

OBSERVERA

- ***Kör inte startmotorn längre än 30 sekunder vid varje startförsök. I annat fall kan startmotorn och elkablarna överhettas.***
- ***Rusa aldrig motorn när den är kall.***
- ***Om motorn är svår att starta eller om du ofta får motorstopp bör du snarast låta din återförsäljare kontrollera motorn omedelbart.***

(b) Start av motorn (dieselmotor)

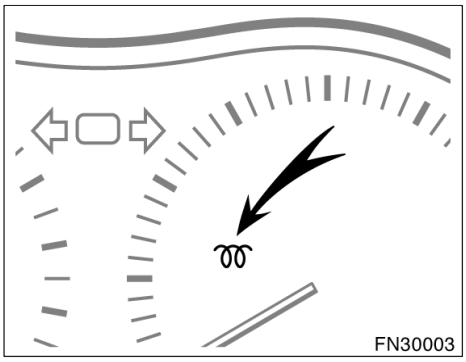

Innan du startar motorn, följ anvisningarna under ”(a) Innan du vrider om nyckeln”.

Normal start

1. Vrid startnyckeln till ”ON”–läget och kontrollera att indikeringslampan på instrumentpanelen tänts. Håll kvar nyckeln i ”ON”–läge tills indikeringslampan slocknar.
2. Vrid nyckeln till ”START” utan att röra gaspedalen. Släpp nyckeln när motorn startar.

Motorn bör varmköras under körning, inte på tomgång. Kör mjukt och försiktigt tills kylvätsketemperaturen har nått normal arbetstemperatur.

Om motorn stannar...

Starta igen, på samma sätt som vid normal start enligt ovan, beroende på motorns temperatur.

Om motorn inte startar efter flera försök...

Se ”Om motorn inte startar” på sid 280 del 4.

OBSERVERA

- ***Kör inte startmotorn längre än 30 sekunder vid varje startförsök. I annat fall kan startmotorn och elkablarna överhettas.***
- ***Rusa aldrig motorn när den är kall.***
- ***Om motorn är svår att starta eller om du ofta får motorstopp bör du snarast låta din återförsäljare kontrollera motorn omedelbart.***

Varning vid avstängning av en turbomotor (dieselmotor)

Efter körning med hög hastighet eller efter en lång körning etc, som orsakat hög belastning på motorn, måste motorn få gå på tomgång enligt följande tabell innan den stängs av.

Typ av körning och tomgångstid
Normal stadskörning Tomgång behövs ej före avstängning.
Snabb körning Ca 80 km/h Tomgång—ca 20 sekunder Ca 100 km/h Tomgång—ca 1 minut
Körning i branta backar eller kontinuerligt över 100 km/tim Tomgång—ca 2 minut

OBSERVERA

Stäng inte av motorn omedelbart efter det att den körts med hård belastning för att undvika skador på motorn.

Kontroll före längre körning

Du bör göra några enkla kontroller innan du ger dig ut på en längre körning. En kontroll som bara tar en liten stund kan göra körningen både säkrare och trevligare. Det enda som krävs är att du har lite kunskap om din egen bil och en viss noggrannhet. Om du inte har möjlighet att utföra kontrollen står en auktoriserad Toyota–återförsäljare eller –verkstad, eller annan verkstad med motsvarande kvalifikationer och utrustning gärna till tjänst till låg kostnad.

⚠ VARNING

Om du gör arbetet i ett stängt garage måste du se till att ventilationen är god. Avgaserna är mycket giftiga.

INNAN DU STARTAR MOTORN

Bilens utsida

Däck Kontrollera lufttrycket med en mätare och se efter om däcken har sprickor eller skador eller om de är mycket slitna.

Hjulmuttrar. Kontrollera att inga muttrar saknas eller sitter löst.

Läckage. När bilen har stått parkerad ett tag bör du kontrollera att det inte finns några spår efter bränsle–, olje– eller vattenläckage under bilen. (Efter användning av luftkonditioneringen är dock normalt att det droppar vatten från kylaggregatet.)

Belysning. Kontrollera att strålkastare, broms– och baklyktor, körriktningsvisare och övrig belysning fungerar. Kontrollera strålkastarinställningen.

Inne i bilen

Reservhjul, domkraft och hjulmutternyckel. Kontrollera lufttrycket och se till att domkraften och hjulmutternyckeln finns med i bilen.

Säkerhetsbälten. Kontrollera att låsen fungerar säkert. Kontrollera att säkerhetsbältena inte är slitna eller skadade.

Instrument och manöverorgan. Kontrollera särskilt att indikerings– och varningslampor, instrumentbelysning och defroster fungerar.

Bromsar. Kontrollera att bromspedalen har tillräckligt avstånd kvar till golvet när den är nedtryckt.

I motorrummet

Reservsäkringar. Kontrollera att du har tillräckligt med reservsäkringar i bilen. De måste ha samma amperetal som anges på säkringsdosans lock.

Kylvätskenivå. Kontrollera att kylarvätskenivån ligger rätt. (Se sid 337 i del 7–2.)

Batteri och batterikablar. Alla battericeller skall vara fyllda till rätt nivå med destillerat vatten. Kontrollera att det inte finns korrosionsangrepp, att kabelskorna sitter fast och att det inte finns sprickor i batterihöljet. Kontrollera att övriga kablar och anslutningar är i gott skick.

Elektriska ledningar. Kontrollera att det inte finns skadade eller lösa sladdar eller lösa anslutningar.

Bränsleledningar. Kontrollera att det inte finns något läckage eller lösa rör– och slangkopplingar.

EFTER START AV MOTORN

Avgassystem. Lyssna om det hörs något onormalt avgasljud. Låt omedelbart reparera eventuella läckor. (Se ”Varning för avgaser” på sid 249 i del 2)

Motorns oljenivå. Parkera bilen på plan mark, stanna motorn och kontrollera oljenivån med mätstickan. (Se sid 332 eller 335 i del 7–2.)

UNDER KÖRNING

Instrument. Kontrollera att hastighetsmätaren och övriga instrument fungerar.

Bromsar. Bromsa kraftigt på en plats där du inte stör annan trafik, för att kontrollera att bromsarna inte drar snett.

Något annat ovanligt? Kontrollera om det finns lösa delar eller något läckage. Lyssna efter ovanliga ljud.

Om allt verkar bra, tag det lugnt och njut av körningen!

Körtips för olika förhållanden

- Kör alltid långsammare vid hård och byig sidvind. Då får du bättre kontroll över bilen.
- Kör sakta över trottoarkanter och om möjligt, i rät vinkel mot kanten. Undvik att köra på stora stenar med vassa kanter eller andra föremål som kan ligga på vägen. Det kan leda till allvarliga skador på däcken, t.ex. däckexplosioner.

  Kör sakta över väggupp eller på dåliga vägar. Däck och/eller fälgar kan skadas.
- Om du parkerar i en backe, vrid då framhjulen tills de går mot trottoarkanten så att bilen inte kan rulla iväg. Drag åt parkeringsbromsen och sätt växelväljaren i läge ”P” (automatisk växellåda), alternativt lägg i 1:an eller backväxeln (manuell växellåda). Placera klossar bakom hjulen vid behov.
- När du tvättar bilen eller kör genom mycket vatten på vägbanan kan bromsarna bli våta. För att kontrollera om bromsarna är våta skall du bromsa försiktigt när det inte är någon annan trafik omedelbart bakom. Om bromsverkan inte verkar normal har bromsarna antagligen blivit våta. Torka dem genom att köra försiktigt med åtdragen parkeringsbroms och foten lätt på bromspedalen. Om bromsarna ändå inte fungerar normalt måste du stanna vid sidan av vägen och kontakta en auktoriserad Toyota–återförsäljare eller –verkstad, eller annan verkstad med motsvarande kvalifikationer och utrustning

⚠ VARNING

- **Innan du kör iväg måste du kontrollera att parkeringsbromsen är lossad och bromsvarningslampan är släckt.**
- **Gå aldrig ifrån bilen med motorn igång.**
- **Vila aldrig foten på bromspedalen när du kör. Det kan få bromsarna att överhettas, och dessutom ge ökat slitage och högre bränsleförbrukning.**
- **När du kör nedför en lång eller brant backe skall du minska hastigheten, växla ner och motorbromsa. Tänk på att om du använder bromsarna mycket kan de bli mycket heta med sämre bromsverkan som följd.**
- **Var försiktig när du accelererar, växlar upp eller ner eller bromsar i halt väglag. Plötslig acceleration eller motorbromsning kan få hjulen att sladda eller spinna.**
- **Fortsätt inte köra som vanligt om bromsarna är våta. Om bromsarna är våta krävs mycket längre bromssträcka och bromsarna kan dra snett vid bromsning. Dessutom finns risk att parkeringsbromsen inte kan hålla bilen säkert.**

OBSERVERA

När du kör på våta vägar skall du, om möjligt, undvika stora vattensamlingar. Om mycket vatten stänker upp i motorrummet kan det skada både motorn och de elektriska komponenterna.

Vinterkörning

Kontrollera att kylarvätskan innehåller frostskyddsmedel.

Använd endast ”Toyota Super Long Life Coolant” eller likvärdig etylenglykolbaserad kylarvätska som inte innehåller silikat, amin, nitrit, eller borat med hybridorganisk syrateknik med lång livslängd. (Kylarvätska med hybridorganisk syrateknik med lång livslängd består av en kombination av låga fosfater och organiska syror.)

Se ”Kontroll och påfyllning av kylarvätska” på sid 337 i avsnitt 7–2 för uppgifter vid val av kylarvätska.

”Toyota Super Long Life Coolant” är en blandning av 50% kylvätska och 50% destillerat vatten. Kylvätskan skyddar bilen från frysning ner till cirka –35°C.

OBSERVERA
Använd inte enbart vatten.

Kontrollera batteri och batterikablar

Kyla minskar batteriets kapacitet. Det måste därför vara i toppskick för att ge tillräcklig effekt för start när det är kallt. I del 7–3 beskrivs hur du kontrollerar batteriet. En auktoriserad Toyota–återförsäljare eller –verkstad, eller annan verkstad med motsvarande kvalifikationer och utrustning kontrollerar gärna laddningsnivån i batteriet.

Använd motorolja med rätt viskositet för vinterkörning.

Rekommenderad viskositet anges på sid 332 eller sid 335 i del 7–2. Sommarolja blir trögflytande när det är kallt och kan göra det mycket svårt att starta motorn. Om du inte är säker på vilken olja du bör använda, fråga en auktoriserad Toyota–återförsäljare eller –verkstad, eller annan verkstad med motsvarande kvalifikationer och utrustning— de hjälper gärna till.

Förhindra att dörrlåsen fryser

Spruta in tunn låsolja i bilens lås för att förhindra frysning.

Använd spolarvätska med frostskyddsmedel.

Varje auktoriserade Toyota–återförsäljare eller –verkstäder och de flesta bensinstationer säljer lämplig spolarvätska. Följ tillverkarens anvisningar för eventuell blandning av spolarvätskan med vatten.

OBSERVERA
Använd aldrig frostskyddsmedel avsett för motorns kylsystem eller annan vätska som kan skada lacken.

Använd inte parkeringsbromsen om det är risk att den fryser fast.

När du parkerar skall du ställa växelväljaren i ”P”–läge (automatisk växellåda), eller lägga i 1:an eller backväxeln (manuell växellåda) samt eventuellt blockera bakhjulen. Undvik att använda parkeringsbromsen i vissa fall om temperaturen ligger kring fryspunkten. Snö eller vatten som samlats i och omkring bromskomponenterna kan frysa till is och göra det omöjligt att senare lossa parkeringsbromsen.

Håll fritt från is och snö i hjulhusen.

Is och snö i de främre hjulhusen kan göra bilen svår att styra. Vid besvärligt vinterväglag bör du då och då stanna och kontrollera att det inte sitter för mycket snö och is i hjulhusen.

Du bör medföra viss nödutrustning beroende på väder och lokala förhållanden.

Det är alltid lämpligt att medföra, isskrapa, borste för lössnö, sandsäck, snöskyffel startkablar, bogserlina mm.

Körning med släp– eller husvagn

Din bil är i första hand avsedd för att transportera passagerare. Att köra med släpvagn eller husvagn har stor inverkan på manövrering, prestanda, bromssträcka, livslängd och ekonomi (bränsleförbrukning m m). Säkerheten och nöjet vid körningen beror på om du använder rätt utrustning och kör med gott omdöme. För din egen och andras säkerhet får du inte överbelasta bilen eller släpet. Toyotas garantier gäller inte skador eller fel som orsakas av släpvagnsbogsering för kommersiella ändamål. Fråga din auktoriserade Toyota–återförsäljare eller –verkstad, eller annan verkstad med motsvarande kvalifikationer och utrustning om råd innan du kopplar till en släp– eller husvagn och observera de lagar som gäller i det land där du tänker köra.

OBSERVERA
Om du avser att köra med husvagn/ släpvagn skall du fråga en auktoriserad Toyota–återförsäljare eller –verkstad, eller annan verkstad med motsvarande kvalifikationer och utrustning om råd beträffande ytterligare utrustning, t.ex. ett s.k. towing kit.

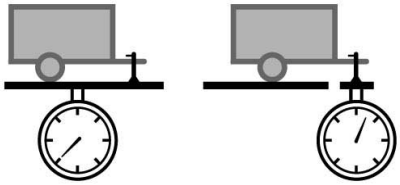

FN30001

VIKTGRÄNSER

Kontrollera högsta tillåtna släpvagnsvikt, bilens bruttovikt (GVM), största tillåtna axeltryck (MPAC) och kultryck innan du kopplar på släpvagnen. Uppgifterna finns på sid 373 i del 8.

Tänk på följande vid körning med släp:

- Totalvikten på släpet (släpvagnens vikt plus lasten) måste ligga inom den angivna gränsen.
- Släpet skall lastas så att trycket på dragkulan är minst 25 kg och minst 4% av den maximala dragkapaciteten. Trycket på dragkulan får dock inte överstiga den vikt som anges på sid 373 i del 8.

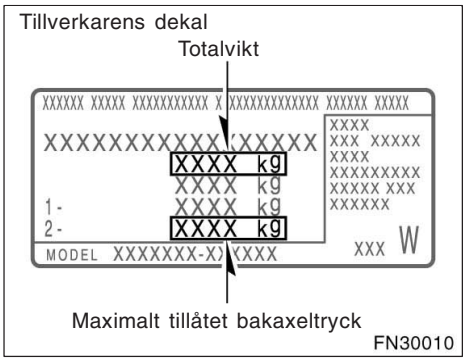

- Summan av bilens tjänstevikt, förarens och alla passagerares vikt, släpvagnsdrag och kultrycket får inte överstiga fordonets totalvikt med mer än 100 kg.
- Belastningen på bakaxeln får inte överstiga tillåtet maximalt axeltryck med mer än 15%.

Bilens dragförmåga har fastställts vid havsnivå. Om du kör i bergstrakter på hög höjd, tänk på att motoreffekten minskar och därmed dragförmågan.

⚠ VARNING

- **Släpets totalvikt får inte överstiga den maximala dragvikt som anges på sid 373 i del 8. Att köra med tyngre släp är mycket farligt.**
- **Dragkrokar har olika bogseringsförmåga, vilket specificeras av tillverkaren. Även om bilen har den fysiska förmågan att bogsera en större tyngd måste operatören bestämma bogseringsvärdet för den aktuella dragkroken. Det är mycket farligt att bogsera en vikt som överskrider den av tillverkaren angivna maxvikten. Det är farligt att överskrida den av tillverkaren av dragkroken angivna släpvagnsvikten vilket kan resultera i allvarliga personskador.**
- **Summan av tjänstevikt, förare, passagerare, släpvagnsdrag och kultryck får inte överskrida tillåten max. totalvikt för bilen med mer än 100 kg. Att köra med tyngre släp är mycket farligt. Tillåten totalvikt för bilen anges på tillverkarens dekal.**
- **Belastningen på bakaxeln får inte överstiga tillåtet maximalt axeltryck med mer än 15%. Att köra med tyngre släp är mycket farligt. Tillåten maximal belastning på bakaxeln anges på tillverkarens dekal.**
- **Om maximal totalvikt eller bakaxeltryck överskrids, kör inte fortare än 80 km/h, eller enligt den högsta tillåtna hastigheten för körning med släp.**

FÄSTPUNKTER FÖR DRAGKROK

Toyota rekommenderar att du använder Toyota originaldragkrok. Annan dragkrok av motsvarande kvalitet kan också användas.

Fästpunkter för släpvagnsdrag och dragkrokens utskjutning:

mm

	4–dörrars och kombisedan	Kombi
A	510	510
B	690	690
C	690	690
D	725	725
E	730	730
F	25	25
G	30	30
H	35	35
I	100	100
J	110	110
K	115	115
L	120	120
M	370	370
N	280	350
O	355	425
P	480	550
Q	530	600
R	590	660
S	1.095	1.165

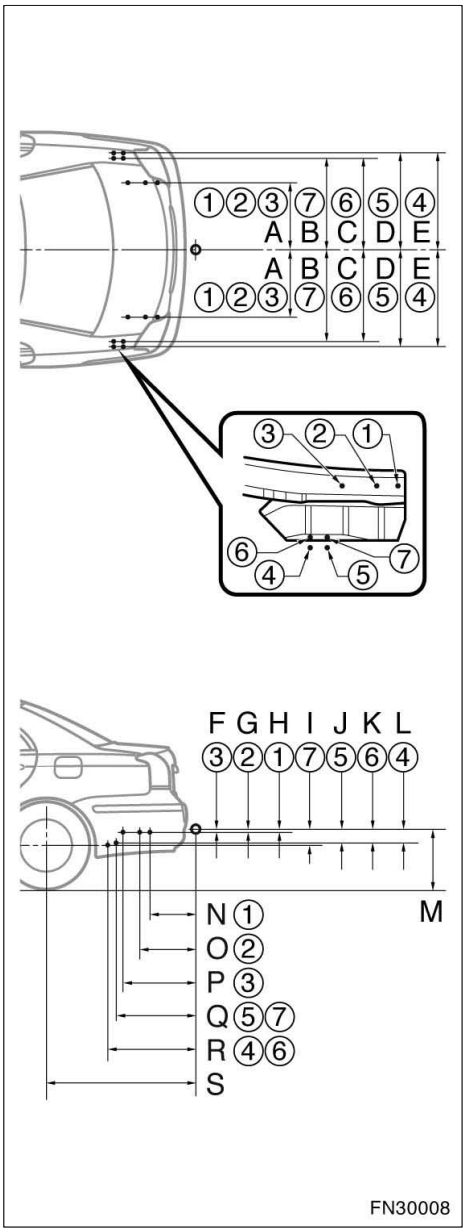

4–dörrars och kombisedan

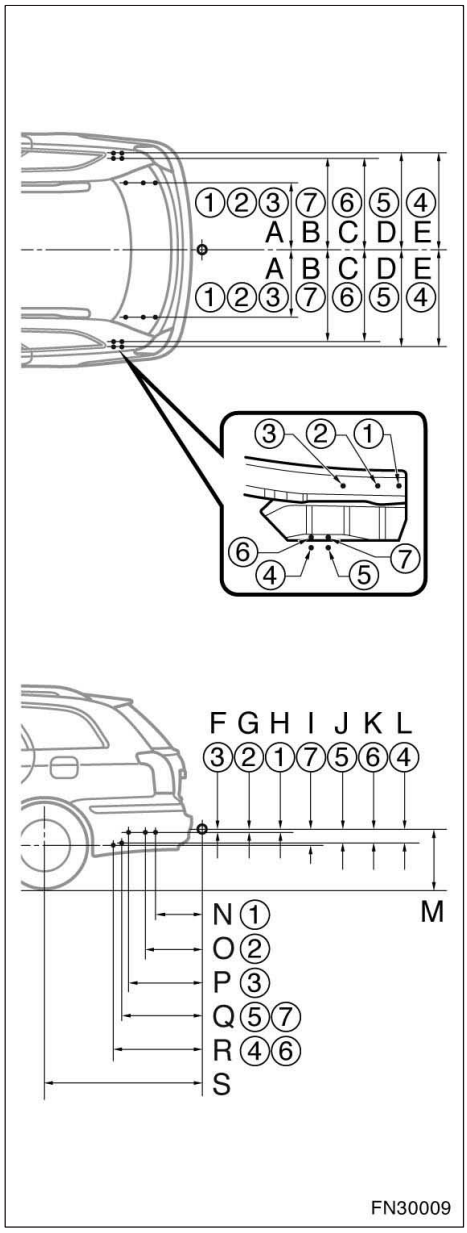

Kombi

DÄCK

- Öka lutrrycket i däcken med 0,2 bar (0.2 kg/cm^2) över det rekommenderade lufttrycket. Se sid 339 i del 7–2 och sid 380 i del 8
- Släpvagnens eller husvagnens däck skall ha det tryck som tillverkaren anger med hänsyn till belastningen.

BELYSNING PÅ SLÄP– ELLER HUSVAGN

- Kontrollera att körriktningsvisare och broms– och bakljus fungerar varje gång du kopplar till släp– eller husvagn. Använd rätt kontaktdon. Koppla inte ihop kablarna direkt, risk för skador i elsystemet eller att belysningen inte fungerar korrekt.

INKÖRNINGSPERIOD

- Toyota rekommenderar att du inte kör med släp– eller husvagn när bilen är ny eller har fått nya komponenter i kraftöverföringen (motor, växellåda, differential, hjullager etc). Kör minst 80 mil innan du börjar belasta bilen med släp.

UNDERHÅLL

- Om du kör med släp kommer din bil att behöva service oftare på grund av den ökade belastningen.
- Efterdrag alla skruvar och muttrar som håller fast släpvagnsdraget efter cirka 100 mils körning med släp.

SÄKERHETSKONTROLL FÖRE KÖRNING MED SLÄP

- Var noga med att inte överskrida dragkulans maxbelastning. Tänk på att trycket på dragkulan ökar belastningen på bilen. Max. tillåten belastning på bakaxeln får inte överskridas.
- Kontrollera att lasten på eller i släpvagnen verkligen ligger fast och inte kan röra sig under körning.

- Om du inte ser bakomvarande trafik ordentligt genom de vanliga backspeglarna måste du montera förlängda sidospeglar på båda sidorna. De extra backspeglarna måste vara infällbara och kunna ställas in så att de ger en tydlig bild av bakomvarande trafik.

TIPS VID KÖRNING MED SLÄP– ELLER HUSVAGN

När du kör med släp– eller husvagn beter sig bilen annorlunda än normalt. De tre vanligaste anledningarna till olyckor vid körning med släp är misstag hos föraren, för hög hastighet och felaktig lastning. Tänk på följande om du kör med släp– eller husvagn:

- Kontrollera att all belysning fungerar och släpvagnens elkoppling fungerar innan du börjar köra. Stanna efter en kort sträcka och gör en ny kontroll av belysning och kopplingar. Om du är ovan att köra med släp bör du träna på att svänga, stanna och backa på en säker plats innan du ger dig ut i trafiken.
- Bromssträckan kan bli längre så du måste hålla större avstånd till framförvarande fordon vid körning med släp. Håll minst en fordonslängd och en släpvagnslängd till framförvarande bil för var 10:e km/h du kör. Undvik att bromsa häftigt eftersom du kan få sladd och hela ekipaget då kan vika sig ”som en fällkniv” så att du förlorar kontrollen över körningen. Risken är speciellt stor vid körning i vått eller halt väglag.
- Starta mjukt och undvik kraftiga accelerationer. Om bilen har manuell växellåda, undvik att i onödan slira med kopplingen genom att låta motorn gå på lågt varvtal och inte rusa motorn. Starta alltid på ettans växel.
- Styr mjukt och undvik tvära svängar. Släp– eller husvagnen kan stöta emot din bil vid en skarp sväng. Sakta farten innan du svänger så att du inte blir tvungen att bromsa hårt.
- Att backa med släpvagn är svårt och kräver övning. Håll längst ner på ratten och vrid ratten åt vänster för att styra släpet åt vänster. Vrid ratten åt höger för att styra släpet åt höger. (Gör alltså tvärtom jämfört med backning utan släp.) Vrid ratten lite i taget och undvik skarpa eller långa svängar. Tag hjälp av någon utanför bilen för att minska risken för olyckor när du backar.
- Tänk på att släpvagnens hjul skär snävare genom kurvor än bilens hjul. Kompensera för detta genom att ta ut svängarna mer än vanligt.
- Sidovind och dåliga vägar försämrar bilens och släpvagnens manöverförmåga betydligt och gör dem instabila. Håll uppsikt bakåt så att du är beredd om du blir omkörd av tunga lastbilar eller bussar som kan få bilen och släpet att svaja. Håll stadigt i ratten och lätta omedelbart men gradvis på gasen om du märker att fordonet börjar att svaja. Öka aldrig farten. Bromsa försiktigt om du måste sakta in. Styr rakt fram. Bilen och släpvagnen kommer att stabiliseras om du inte gör kraftiga manövrer med ratten eller bromspedalen.
- Var försiktig när du kör om andra fordon. En omkörning kräver mycket lång sträcka. Glöm inte längden på släpvagnen när du passerat ett fordon. Se till att du har gott om plats innan du svänger in framför den omkörda bilen.
- För att alltid ha en viss motorbromsverkan bör du inte använda 5:ans växel (5–växlad manuell växellåda), 6:ans växel (6–växlad manuell växellåda) eller överväxeln (automatisk växellåda).

- Genom den ökade belastning som släpet ger den dragande bilen kan det hända att motorn blir överhettad vid körning i långa uppförsbackar en varm dag (temperatur över 30°C). Stäng omedelbart av luftkonditioneringen (om den är inkopplad) om kylvätskans temperaturmätare visar att motorn går varm. Sväng sedan av vägen och stanna på en säker plats. Se ”Om motorn blir överhettad” på sid 287 eller 288 i del 4.
- Lägg alltid lämpliga block framför/bakom hjulen på både bilen och släpet vid parkering. Ansätt parkeringsbromsen hårt. Sätt växelväljaren i läge ”P” (automatisk växellåda), alternativt lägg i 1:an eller backväxeln (manuell växellåda). Undvik att parkera med släpvagn på en sluttning, men om det inte går att undvika bör du vidta följande åtgärder:

1. Trampa ner bromspedalen och håll den nedtryckt.
2. Låt någon placera ut klossar bakom bilens och släpvagnens hjul.
3. När hjulklossarna är på plats, släpp upp bromspedalen långsamt tills klossarna tar upp belastningen.
4. Ansätt parkeringsbromsen hårt.
5. Lägg i 1:an eller backväxeln (manuell växellåda) eller läge ”P” (automatisk växellåda) och stäng av motorn.

Vid start efter parkering på sluttning:

1. Starta motorn med växelväljaren i läge ”P” (automatisk växellåda) eller med kopplingspedalen nedtryckt (manuell växellåda). (Om bilen har automatisk växellåda skall du hålla bromspedalen nedtryckt.)
2. Lägg växeln i önskat läge.
3. Lossa parkeringsbromsen (och släpp fotbromsen i bil med automatisk växellåda) och kör eller backa långsamt iväg från hjulklossarna. Stanna och trampa ner bromspedalen.
4. Låt någon hämta hjulklossarna.

⚠ VARNING

- **Följ alltid de speciella hastighetsbegränsningar som gäller för körning med släpvagn eller husvagn.**
- **Minska farten och växla ner före en brant eller lång nedförsbacke. Gör inga plötsliga nedväxlingar.**
- **Undvik att trampa länge eller för ofta på bromspedalen. Detta kan göra att bromsarna överhettas och förlorar sin verkan.**

Hur du spar bränsle och ökar bilens livslängd

Det är mycket lätt att få en liter bensin att räcka några kilometer längre—tag det bara lugnt! Då ökar också bilens livslängd. Nedan följer några specifika tips för hur du kan spara pengar på både bränsle och reparationer.

- **Kör alltid med rätt lufttryck i däcken.** För lågt lufttryck ger ökat däckslitage och ökar bränsleförbrukningen. Se sid 339 i del 7–2.
- **Kör inte med onödig last i bilen.** Tunga saker i bilen ger större belastning på motorn och därmed högre bränsleförbrukning.
- **Undvik lång varmkörning på tomgång.** Börja köra så snart motorn går jämnt, men kör extra mjukt i början. Naturligtvis tar det lite längre tid innan motorn blir varm under kalla vinterdagar.
- **Låt växelväljaren vara i läge ”D” när motorbromsning inte behövs.** Om du kopplar ur överväxeln försämras bränsleekonomin. (Se ”Automatisk växellåda ’multi–mode’” på sid 150 i del 1–7.)
- **Accelerera sakta och mjukt.** Undvik häftiga starter. Växla till en högre växel så snart som möjligt.
- **Undvik lång tomgångskörning.** Stäng av motorn och starta om den senare om du väntar i bilen.
- **Kör inte på för lågt eller för högt varvtal.** Använd den växel som lämpar sig bäst för den hastighet du håller.
- **Undvik att ständigt accelerera och bromsa.** Bränsleförbrukningen ökar vid många stopp och starter.
- **Undvik att bromsa och stanna i onödan.** Håll jämn hastighet. Försök att observera trafiksignalerna på avstånd så att du tvingas stanna så sällan som möjligt, eller använd kringfartsleder för att undvika trafikljus. Håll lämpligt avstånd till framförvarande fordon för att undvika plötsliga inbromsningar. Då minskar också slitaget på bromsarna.
- **Undvik om möjligt tät trafik och bilköer.**
- **Kör inte med foten på broms– eller kopplingspedalen.** Det ger onödigt slitage, överhettning och hög bränsleförbrukning.
- **Kör med måttlig fart på motorvägar.** Ju fortare du kör desto mer bränsle förbrukas. Bränsleförbrukningen minskar om du sänker farten.
- **Se till att du har korrekt framhjulsinställning.** Undvik att köra mot trottoarkanter och sänk farten på ojämna vägar. Fel framhjulsinställning sliter inte bara kraftigt på däcken utan belastar också motorn hårdare och ger högre bränsleförbrukning.
- **Håll underredet fritt från lera, sand, is och snö.** Det minskar inte bara vikten utan minskar också korrosionsrisken.
- **Håll alltid bilen i toppskick.** Ett smutsigt luftfilter, feljusterad förgasare, fel ventilspel, oljiga eller smutsiga tändstift, förorenad olja, gammalt smörjfett, ojusterade bromsar och liknande, gör att bilens går sämre och höjer bränsleförbrukningen. För att öka livslängden på alla komponenter och för lägsta möjliga driftskostnader bör du låta din Toyota–verkstad utföra service enligt bilens serviceschema. Om du ofta kör under svåra förhållanden bör du se till att servicearbetet utförs oftare än enligt normalschemat.

⚠ VARNING

Stäng aldrig av motorn när du kör nedför långa utförsbackar. Servosystemen för bromsar och styrning fungerar bara när motorn går. Motorn måste också vara igång för att avgasreningen skall fungera på rätt sätt.

Del 4
I EN NÖDSITUATION

- Om motorn inte startar 280
- Om motorn stannar under körning 286
- Om du inte kan öka motorns varvtal 286
- Om bilen blir överhettad 287
- Om du får punktering 289
- Om bilen fastnar 299
- Om bilen måste bärgas eller bogseras 300
- Om det inte går att flytta växelväljaren 303
- Om du tappat bort bilnycklarna 304

Om motorn inte startar— (a) Några enkla åtgärder (bensinmotor)

Innan du börjar felsökningen skall du först ha försökt att starta motorn på vanligt sätt enligt ”Start av motorn” på sid 264 i del 3, och att du har bränsle i tanken. Om bilen är försedd med startspärr bör du också kontrollera om du kan starta motorn med någon av reservnycklarna. Om de fungerar är det troligen fel på den första nyckeln. Låt en auktoriserad Toyota–återförsäljare eller –verkstad, eller annan verkstad med motsvarande kvalifikationer och utrustning kontrollera nyckeln. Om ingen av nycklarna fungerar är det antagligen fel i startspärrsystemet. Kontakta en auktoriserad Toyota–återförsäljare eller –verkstad eller annan verkstad med motsvarande kvalifikationer och utrustning. (Se ”Nycklar (med startspärr)” på sid 17 i del 1–2.)

Om motorn inte orkar dra runt motorn eller om den går alltför långsamt—

1. Kontrollera att batterianslutningarna är rena och fastdragna.
2. Om batterianslutningarna är i gott skick, tänd taklampan.
3. Om lampan inte tänds, eller om den lyser svagare eller slocknar när du vrider om startnyckeln är batteriet urladdat. Du kan försöka starta bilen med startkablar. Se ”(d) Start med startkablar” på sid 283 för mer information.

Om taklampan lyser som vanligt men motorn ändå inte går att starta krävs antagligen någon justering eller reparation. Kontakta en auktoriserad Toyota–återförsäljare eller –verkstad eller annan verkstad med motsvarande kvalifikationer och utrustning.

OBSERVERA
Försök inte bogsera eller skjuta igång bilen. Detta kan skada bilen eller orsaka en kollision när motorn plötsligt startar. Dessutom kan katalysatorn överhettas och börja brinna.

Om startmotorn går normalt men motorn ändå inte startar—

1. Vrid tändningsnyckeln till ”ACC” eller ”LOCK” och försök att starta motorn igen.
2. Om motorn ändå inte startar kan den ha fått för mycket bensin, blivit ”sur”, efter för många startförsök. Se ”(b) Start om motorn har blivit sur (bensinmotor)” på sid 282 för att få mer information.
3. Om motorn ändå inte startar krävs en justering eller reparation. Kontakta en auktoriserad Toyota–återförsäljare eller –verkstad eller annan verkstad med motsvarande kvalifikationer och utrustning.

(a) Några enkla åtgärder (dieselmotor)

Om bränsletanken är tom...

Se ”(c) Om du kör slut på bränslet i tanken och motorn stannar” på sid 282 för att få mer information.

Om du har tillräckligt med bränsle...

Innan du börjar felsökningen skall du först ha försökt att starta motorn på vanligt sätt enligt ”Start av motorn” på sid 264 i del 3. Om bilen är försedd med startspärr kan du också kontrollera om bilen startar med någon av de andra nycklarna. Om de fungerar är det troligen fel på den första nyckeln. Låt en auktoriserad Toyota–återförsäljare eller –verkstad, eller annan verkstad med motsvarande kvalifikationer och utrustning kontrollera nyckeln. Om ingen av nycklarna fungerar är det antagligen fel i startspärrsystemet. Kontakta en auktoriserad Toyota–återförsäljare eller –verkstad eller annan verkstad med motsvarande kvalifikationer och utrustning. (Se ”Nycklar (med startspärr)” på sid 17 i del 1–2.)

Om motorn inte orkar dra runt motorn eller om den går alltför långsamt—

1. Kontrollera att batterianslutningarna är rena och fastdragna.
2. Om batterianslutningarna är i gott skick, tänd taklampan.
3. Om lampan inte tänds, eller om den lyser svagare eller slocknar när du vrider om startnyckeln är batteriet urladdat. Du kan försöka starta bilen med startkablar. Se ”(d) Start med startkablar” på sid 283 för mer information.

Om taklampan lyser som vanligt men motorn ändå inte går att starta krävs antagligen någon justering eller reparation. Kontakta en auktoriserad Toyota–återförsäljare eller –verkstad eller annan verkstad med motsvarande kvalifikationer och utrustning.

OBSERVERA
Försök inte bogsera eller skjuta igång bilen. Detta kan skada bilen eller orsaka en kollision när motorn plötsligt startar. Dessutom kan katalysatorn och DPNR–katalysatorn (Diesel Particulate NOx Reduction system) bli mycket heta och utgöra en brandfara.

Om startmotorn går normalt men motorn ändå inte startar—

Bilen behöver justeras eller repareras. Ring en auktoriserad Toyota–återförsäljare eller –verkstad eller annan verkstad med motsvarande kvalifikationer och utrustning och be om hjälp.

(b) Start om motorn har blivit sur (bensinmotor)

Om motorn inte startar kan det bero på att den har fått för mycket bensin, blivit ”sur”, under de många startförsöken.

Om detta inträffar, trampa gaspedalen i botten och vrid nyckeln till ”START”–läge. Håll startnyckeln och gaspedalen i detta läge under 15 sekunder och släpp dem sedan. Försök sedan att starta motorn igen utan att trampa på gaspedalen.

Om motorn inte startar inom 15 sekunder, släpp startnyckeln, vänta några minuter och försök igen.

Om motorn ändå inte startar krävs en justering eller reparation. Ring en auktoriserad Toyota–återförsäljare eller –verkstad eller annan verkstad med motsvarande kvalifikationer och utrustning och be om hjälp.

OBSERVERA
Kör inte startmotorn längre än 30 sekunder vid varje startförsök. I annat fall kan startmotorn och elkablarna överhettas.

(c) Om du kör slut på bränslet i tanken och motorn stannar (dieselmotor)

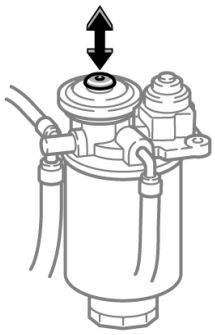

Starta motorn igen på något av följande sätt:

1. Tanka bilen igen.
2. Använd handpumpen tills du känner mer motstånd för att lufta bränslesystemet.
3. Låt startmotorn gå tills motorn startar.

   Om motorn inte startar inom 30 sekunder, vänta i 10 sekunder och försök med steg 2 igen.

   Om motorn ändå inte startar, kontakta en auktoriserad Toyotaåterförsäljare eller –verkstad, eller annan verksamhet med motsvarande kvalifikationer och utrustning.
4. När motorn har startat, trampa lätt på gaspedalen lätt tills motorn går lugnt och jämnt.

OBSERVERA
◆ ***Låt inte startmotorn gå runt strax innan du tankar eller använder handpumpen. Det kan skada motorn och bilens bränslesystem.***
◆ ***Kör inte startmotorn längre än 30 sekunder vid varje startförsök. I annat fall kan startmotorn och elkablarna överhettas.***

(d) Start med startkablar

Innan du hjälpstartar bilen skall batterihöljet tas bort. (Se ”—Demontering av täckpaneler i motorrum” på sid 322 i del 7–1.)

Följ nedanstående instruktioner mycket noga för att undvika risken att batteriet exploderar. Koppla startkablarna i exakt rätt ordning och på rätt plats. Vid en batteriexplosion kan svavelsyra spruta ut med allvarliga personskador och skador bl.a. på bilens elektronik och elsystem som följd.

Om du inte är helt säker på hur bilen skall startas med hjälp av startkablar är det bättre att du anlitar en mekaniker eller en bilbärgare.

⚠ VARNING

- **Elektrolyten i batteriet innehåller svavelsyra som är giftig och frätande. Använd skyddsglasögon när du hjälpstartar en bil och undvik att få syra på huden, kläderna eller bilen.**
- **Om du får elektrolyt på händer, kläder eller i ögonen måste du omedelbart ta av dig alla förorenade klädesplagg och skölja huden eller ögonen med mycket vatten. Sök sedan omedelbart läkarhjälp. Fortsätt under färden att skölja det skadade stället med vatten. Använd svamp eller handduk.**
- **Den gas som normalt bildas i batteriet är mycket explosiv och exploderar omedelbart om en öppen låga eller gnista kommer i närheten av batteriet. Använd därför endast riktiga startkablar. Rök inte och tänd inte tändstickor under startförsöket.**

OBSERVERA

Hjälpbatteriet ska ha 12 volts spänning. Om du inte är helt säker på att batteriet har rätt spänning får det inte användas.

START MED STARTKABLAR

1. Om hjälpbatteriet sitter i en annan bil måste du kontrollera att bilarna inte vidrör varandra. Släck alla onödiga lampor och stäng av alla strömförbrukare som inte behövs.

   Använd ett batteri som är av samma kvalitet, eller högre. Andra batterier kan vara svåra att använda i detta syfte.

   Ladda batteriet i flera minuter om det är svårt att starta med startkablar.
2. Tag om bort alla cellhattar från båda batterierna, vid behov. Lägg en tygtrasa över de öppna hålen på batteriet eller batterierna. (Då minskar risken för explosion, personskador och brännsår.)
3. Om motorn i bilen med hjälpbatteriet inte redan går, starta motorn och låt den gå några minuter. Vid start med startkablar skall motorn gå med cirka 2000 varv/min, dvs med gaspedalen lätt nedtryckt.

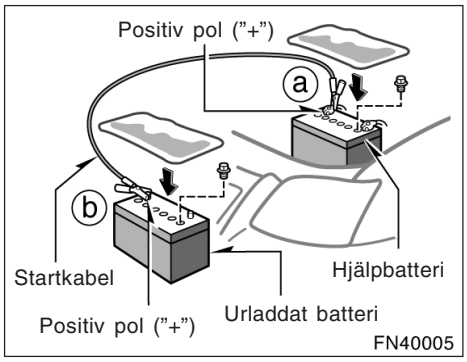

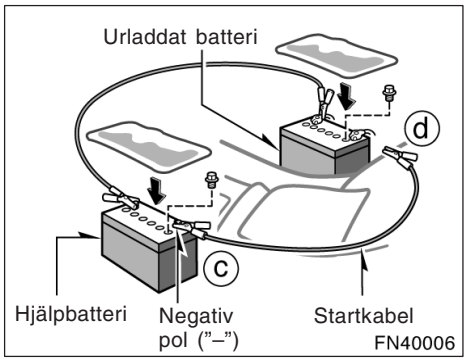

4. Anslut kablarna i ordning a, b, c, d.

   a. Anslut klämman på den positiva (röda) startkabeln till den positiva polen (+) på det urladdade batteriet.

   b. Anslut klämman i andra änden av den positiva (röda) startkabeln till den positiva polen (+) på hjälpbatteriet.

   c. Anslut klämman på den negativa (svarta) startkabeln till den negativa polen (–) på hjälpbatteriet.

   d. Anslut klämman i andra änden av den negativa (svarta) startkabeln till en fast olackerad metalldel på karossen i bilen med det urladdade batteriet.

   Rekommenderad anslutningspunkt visas på följande bild:

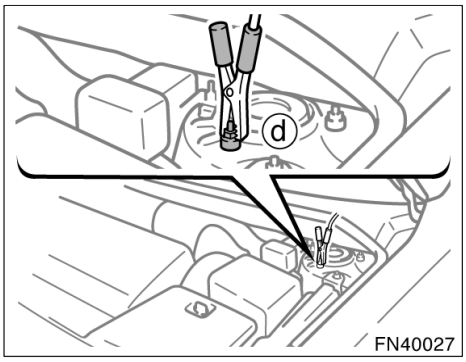

Anslutningspunkt

Anslut inte kabeln till eller i närheten av några delar som rör sig när motorn startas.

⚠ VARNING

Luta dig inte över batteriet när du kopplar kablarna och låt inte av misstag startkablar eller polklämmor vidröra något annat utom de rätta polerna på batteriet och ”jord”.

5. Endast för bil med dieselmotor: Ladda det urladdade batteriet med startkablarna i cirka 5 minuter. Låt bilen med hjälpbatteriet hela tiden gå med cirka 2000 varv/min, dvs med gaspedalen lätt nedtryckt.
6. Starta motorn på vanligt sätt. Låt den sedan gå i flera minuter med cirka 2000 varv/min, dvs med gaspedalen lätt nedtryckt.
7. Koppla sedan försiktigt bort startkablarna i exakt omvänd ordning: först den negativa kabeln och därefter den positiva kabeln.
8. Kasta eventuella trasor som använts för att täcka över batterierna på lämplig uppsamlingsplats—de kan vara indränkta med svavelsyra.
9. Sätt tillbaka cellhattarna om de har tagits bort.

Om orsaken till att batteriet blivit urladdat inte är helt klar (t.ex. att du glömt släcka någon lampa) bör elsystemet kontrolleras av en auktoriserad Toyota–återförsäljare eller –verkstad, eller annan verkstad med motsvarande kvalifikationer och utrustning.

Om det första startförsöket inte lyckas...

Kontrollera att polena på startkablarna är ordentligt fastsatta. Ladda upp det urladdade batteriet med startkablarna anslutna i flera minuter. Starta sedan motorn på vanligt sätt.

Om det andra försöket inte heller lyckas kan batteriet vara slut. Låt en auktoriserad Toyota–återförsäljare eller –verkstad, eller annan verkstad med motsvarande kvalifikationer och utrustning kontrollera batteriet.

Om motorn stannar under körning

Om motorn stannar under körning...

1. Minska hastigheten långsamt och kör rakt fram. Styr sedan försiktigt till sidan av vägen och stanna på en lämplig plats.
2. Tänd varningsblinkers.
3. Bensinmotor—

   Vrid tändningsnyckeln till ”ACC” eller ”LOCK” och försök att starta motorn igen.

   Om det inte lyckas, se ”Om motorn inte startar” på sid 280 i den här delen.

   Dieselmotor—

   Om du har tillräckligt med bränsle: Försök starta motorn igen.

   Om det inte lyckas, se ”Om motorn inte startar” på sid 280 i den här delen.

   Om bränsletanken är tom: Se ”(c) Om du kör slut på bränslet i tanken och motorn stannar” på sid 282 för att få mer information.

⚠ VARNING

Om motorn inte är igång fungerar inte servosystemen för styrning och bromsning. Du behöver då använda mycket större kraft än vanligt för att styra och bromsa.

Om du inte kan öka motorns varvtal (3ZZ–FE, 1ZZ–FE, 1AZ–FSE och 2AZ–FSE–motorer)

Om motorns varvtal inte ökar när gaspedalen är nedtryckt kan ett problem ha uppstått i motorns elektroniska styrningssystem.

Vibrationer kan uppstå i detta läget. Om du emellertid trycker ned gaspedalen hårt och långsamt kan du köra bilen med låg hastighet. Låt en auktoriserad Toyota–återförsäljare eller –verkstad eller annan verkstad med motsvarande kvalifikationer kontrollera bilen snarast möjligt.

Även om problemet i det elektroniska systemet för kontroll av gasspjället rättar till sig vid körning i låg fart har systemet antagligen inte återställts helt förrän du stängt av motorn och vridit startnyckeln till ”ACC” eller ”LOCK”–läge.

⚠ VARNING

Se till att du använder pedalen på rätt sätt.

Om du inte kan öka motorns varvtal (dieselmotor)

Om motorns varvtal inte ökar när gaspedalen är nedtryckt kan det vara något problem i motorns elektroniska styrningssystem. Stanna bilen och kontakta en auktoriserad Toyota–återförsäljare eller –verkstad eller annan verkstad med motsvarande kvalifikationer och utrustning, eller kör bilen försiktigt eftersom dess prestanda är starkt nedsatt, snarast möjligt till en auktoriserad Toyota–återförsäljare eller –verkstad eller annan verkstad med motsvarande kvalifikationer och utrustning.

Även om problemet i det elektroniska systemet för kontroll av gasspjället rättar till sig vid körning i låg fart har systemet antagligen inte återställts helt förrän du stängt av motorn och vridit startnyckeln till ”ACC” eller ”LOCK”–läge.

Om motorn blir överhettad (bensinmotor)

Om temperaturmätaren visar att kylarvätskan är för varm, om motorn tappar kraft eller om du hör ett knackande ljud från motorn är den troligen överhettad. Gör då så här...

1. Kör åt sidan av vägen och stanna på lämplig plats. Tänd varningsblinkers. Sätt växelväljaren i läge ”P” (automatisk växellåda) eller växelspaken i friläge (manuell växellåda) och drag åt parkeringsbromsen. Stäng av luftkonditioneringen om den är påkopplad.
2. Om kylarvätska eller ånga tränger ut under motorhuven skall du stanna motorn. Vänta tills ångbildningen upphört innan du öppnar motorhuven. Om du inte hör eller ser något som tyder på ångbildning eller kokning kan du låta motorn gå på tomgång. Kontrollera att kylfläkten är igång. Stäng annars av tändningen.

⚠ VARNING

Undvik personskador genom att hålla motorhuven stängd tills ångbildningen upphört. Utrusande ånga eller kylarvätska tyder på mycket högt tryck.

3. Se efter om drivremmen (vattenpumpremmen) är trasig eller sitter löst. Kontrollera om det finns något synligt vattenläckage från kylare eller slangar eller om vätska droppar ner under bilen. Observera att det är normalt att det droppar vatten från luftkonditioneringen om den har varit inkopplad.

⚠ VARNING

Håll händer och kläder borta från fläkten och motorns drivremmar när motorn är igång.

4. Om vätska läcker ut skall du stänga av motorn omedelbart. Ring en auktoriserad Toyota–återförsäljare eller –verkstad eller annan verkstad med motsvarande kvalifikationer och utrustning och be om hjälp.
5. Om du inte ser några uppenbara läckor skall du kontrollera expansionstanken. Om den är tom, fyll på kylarvätska medan motorn går. Fyll ungefär till hälften. (Information om kylarvätskor, se ”Val av kylarvätska” på sid 338 i del 7–2.

⚠ VARNING

Tag inte bort kylarlocket när motorn och kylaren är varma. Het kylarvätska och ånga som sprutar ut under högt tryck kan ge allvarliga brännskador.

6. Gör en ny kontroll av vätskenivån i expansionstanken när motortemperaturen har sjunkit till normal nivå. Fyll på mer kylvätska tills expansionstanken är ungefär halvfull om det behövs. Om vätskenivån sjunker snabbt tyder det på en läcka i systemet. Låt en auktoriserad Toyota–återförsäljare eller –verkstad, eller annan verkstad med motsvarande kvalifikationer kontrollera systemt snarast möjligt.

Om motorn blir överhettad (dieselmotor)

Om temperaturmätaren visar att kylarvätskan är för varm, om motorn tappar kraft eller om du hör ett knackande ljud från motorn är den troligen överhettad. Gör då så här...

1. Kör åt sidan av vägen och stanna på lämplig plats. Tänd varningsblinkers. Lägg växeln i friläge och drag åt parkeringsbromsen. Stäng av luftkonditioneringen om den är påkopplad.
2. Om kylarvätska eller ånga tränger ut under motorhuven skall du stanna motorn. Vänta tills ångbildningen upphört innan du öppnar motorhuven. Om du inte hör eller ser något som tyder på ångbildning eller kokning kan du låta motorn gå på tomgång. Kontrollera att kylfläkten är igång. Stäng annars av tändningen.

⚠ VARNING

Undvik personskador genom att hålla motorhuven stängd tills ångbildningen upphört. Utrusande ånga eller kylarvätska tyder på mycket högt tryck.

3. Kontrollera om det finns något synligt vattenläckage från kylare eller slangar eller om vätska droppar ner under bilen. Observera att det är normalt att det droppar vatten från luftkonditioneringen om den har varit inkopplad.

⚠ VARNING

Håll händer och kläder borta från fläkten och motorns drivremmar när motorn är igång.

4. Om vätska läcker ut skall du stänga av motorn omedelbart. Ring en auktoriserad Toyota–återförsäljare eller –verkstad eller annan verkstad med motsvarande kvalifikationer och utrustning och be om hjälp.

5. Om du inte ser några uppenbara läckor skall du kontrollera expansionstanken. Om den är tom, fyll på kylarvätska medan motorn går. Fyll ungefär till hälften. Information om kylarvätskor, se ”Val av kylarvätska” på sid 338 i del 7–2.

⚠ VARNING

Tag inte bort kylarlocket eller luftventilen medan motorn och kylaren är varma. Het kylarvätska och ånga som sprutar ut under högt tryck kan ge allvarliga brännskador.

6. Gör en ny kontroll av vätskenivån i expansionstanken när motortemperaturen har sjunkit till normal nivå. Fyll på mer kylvätska tills expansionstanken är ungefär halvfull om det behövs. Om vätskenivån sjunker snabbt tyder det på en läcka i systemet. Låt en auktoriserad Toyota–återförsäljare eller –verkstad, eller annan verkstad med motsvarande kvalifikationer kontrollera systemt snarast möjligt.

Om du får punktering—

1. Minska hastigheten långsamt och kör rakt fram. Styr försiktigt åt sidan av vägen och stanna på en säker plats där du inte är i vägen för trafiken. Stanna inte i mittremsan på en motorväg. Parkera, om möjligt, på plan, fast mark.
2. Stäng av motorn och tänd varningsblinkers.
3. Drag åt parkeringsbromsen hårt och sätt växelväljaren i läge ”P” (automatisk växellåda) eller lägg i backväxeln (manuell växellåda).
4. Be passageraren kliva ur bilen på den sida där man inte kommer i vägen för trafiken.
5. Läs noga följande anvisningar.

⚠ VARNING

Tänk på följande för att minska olycksrisken när du använder domkraften:

- **Följ noga anvisningarna för användning av domkraften.**
- **Se till att ingen kroppsdel är under en bil som bara hålls upplyft med domkraft. Det medför risk för personskador.**
- **Starta inte motorn och låt den inte vara igång när bilen är upplyft med domkraften.**
- **Parkera om möjligt på plan, fast mark. Drag åt parkeringsbromsen hårt och sätt växelväljaren i ”P”–läge (automatisk växellåda) eller lägg i backväxeln (manuell växellåda). Blockera det diagonalt motsatta hjulet mot det punkterade, vid behov.**
- **Var noga med att placera domkraften exakt rätt i lyftpunkten. Om bilen lyfts och domkraften är felplacerad kan bilen skadas eller falla av domkraften med allvarliga personskador som följd.**
- **Kryp aldrig under en bil som står upplyft med en domkraft.**

- **Använd domkraften bara för att lyfta upp bilen vid hjulbyte.**
- **Låt ingen sitta kvar i bilen när du lyfter den med domkraft.**
- **Lägg inget mellan domkraften och bilen eller under domkraften när du lyfter bilen.**
- **Lyft bara bilen så högt som det krävs för att byta hjul.**

OBSERVERA

Fortsätt inte att köra med punkterat däck. Däcket kan förstöras för gott redan efter en kort sträcka.

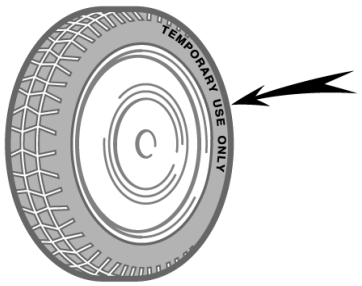

FN40007

Nödhjul

Nödhjulet är endast avsett för tillfälligt bruk.

Nödhjulet identifieras genom texten ”TEMPORARY USE ONLY” (endast för tillfälligt bruk) på sidan av däcket.

Nödhjulet tar mindre plats i bagageutrymmet. Det är också lättare än ett vanligt reservhjul och bidrar därmed till att sänka bränsleförbrukningen och gör hjulet lättare att montera vid en punktering.

Nödhjulet kan användas många gånger om så behövs. Det håller för upp till 480 mils körning beroende på vägförhållanden och körsätt. När slitagevarnarna börjar synas måste nödhjulet bytas.

Se även avsnittet om däck på sid 340 i kapitel 7–2 för att få mer information om förslitningsvarnarna och annan serviceinformation.

⚠ VARNING

- **Nödhjulet är konstruerat särskilt för din Toyota. Använd det inte på någon annan bil.**
- **Kör aldrig med fler än ett nödhjul på bilen samtidigt.**
- **Lufttrycket i reservhjulet bör vara 420 kPa (4,2 bar).**
- **Kör inte fortare än 80 km/h när du använder nödhjulet.**
- **Ersätt nödhjulet med ett reguljärt hjul snarast möjligt.**
- **Undvik plötsliga accelerationer, hårda inbromsningar och tvära svängar när du kör med nödhjul.**

OBSERVERA

Markfrigången blir lägre när nödhjulet är monterat. Undvik att passera över föremål och kör sakta på ojämna eller oasfalterade vägar och över farthinder. Kör inte heller in bilen i en automatisk biltvätt eftersom den kan fastna och ta skada.

—Nödvändiga verktyg och reservhjul

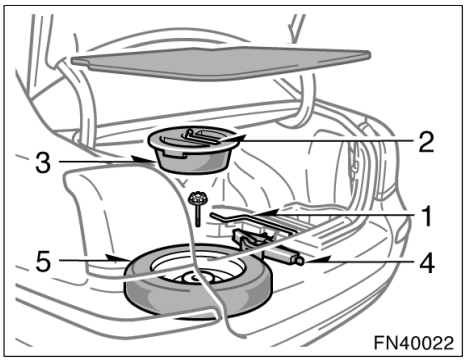

Sedan

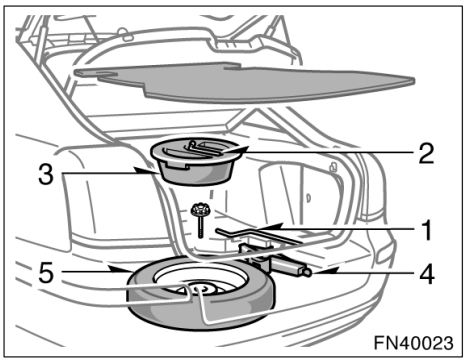

Kombisedan

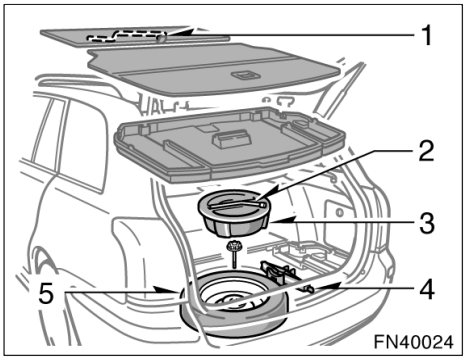

Kombi

1. Tag fram verktyg och reservhjul

1. Vev
2. Hjulmutternyckel
3. Verktygsbricka
4. Domkraft
5. Reservhjul

Se till att du vet var domkraften och övriga verktyg är placerade och hur de fungerar så att du är förberedd om du behöver använda dem.

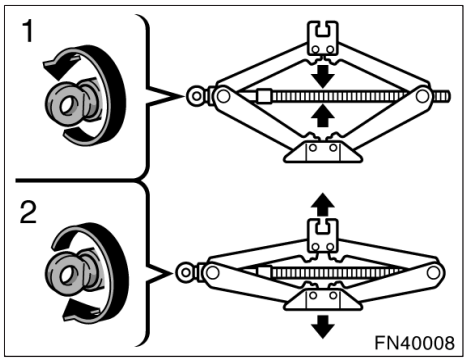

Vrid domkraftens koppling för hand.

Tag loss: Vrid kopplingen för hand mot 1 tills domkraften är fri.
Sätt tillbaka: Vrid kopplingen för hand mot 2 så att den sitter stadigt på plats. Se till att domkraften sitter stadigt så att den inte lossnar vid en häftig inbromsning eller en kollision.

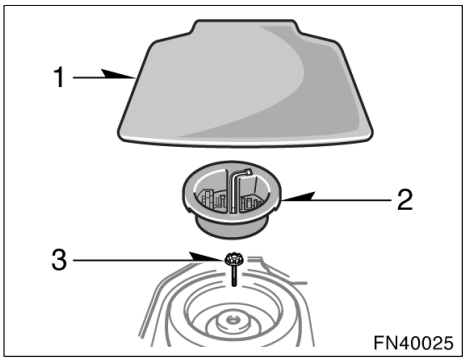

Sedan och kombisedan

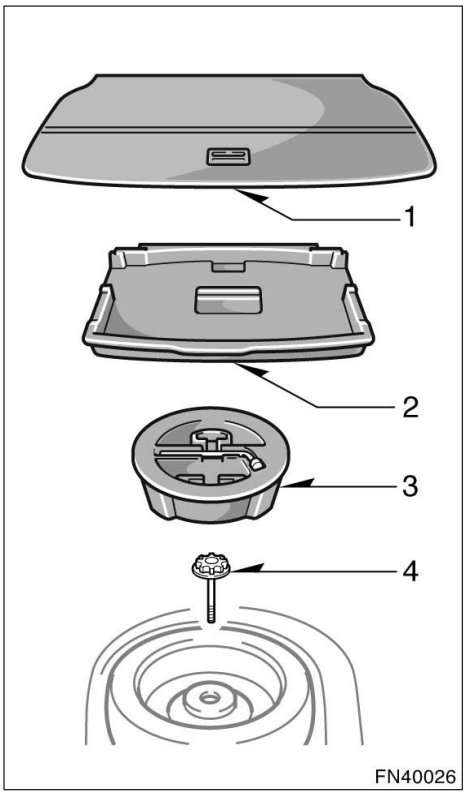

Kombi

Tag ut reservhjulet så här:

Sedan och kombisedan—

1. Tag bort golvpanelen i bagagerummet.
2. Tag bort verktygsbrickan.
3. Skruva ur skruven och tag bort den.

Touring—

1. Tag bort golvpanelen.
2. Tag bort förvaringsfacket.
3. Tag bort verktygsbrickan.
4. Skruva ur skruven och tag bort den.

Lyft sedan ut reservhjulet.

När du lägger in reservhjulet skall det ligga med insidan uppåt. Skruva sedan fast det i omvänd ordning mot ovan så att det inte kan kastas framåt vid en kollision eller häftig inbromsning.

—Blockera ett av hjulen

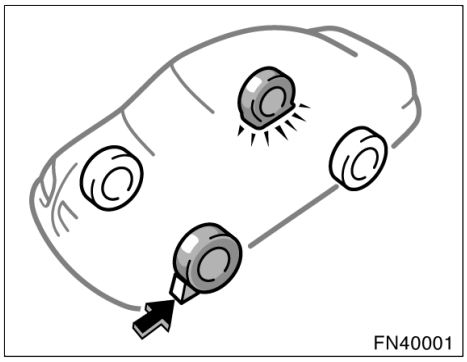

2. Blockera det diagonalt motsatta hjulet så att bilen inte kan flytta sig när du lyfter upp den med domkraften.

Blockera framhjulet framifrån och bakhjulet bakifrån.

—Tag bort hjulsidan (endast stålfälgar)

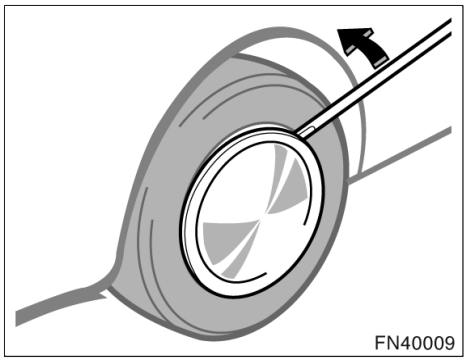

3. Tag bort hjulsidan.

Bänd loss hjulsidan med hjulmutternyckelns mejselände, som bilden visar.

⚠ VARNING

Bänd inte loss hjulsidan med handen. Var försiktig när du hanterar hjulsidan så att du inte skadar dig.

—Lossa hjulmuttrarna

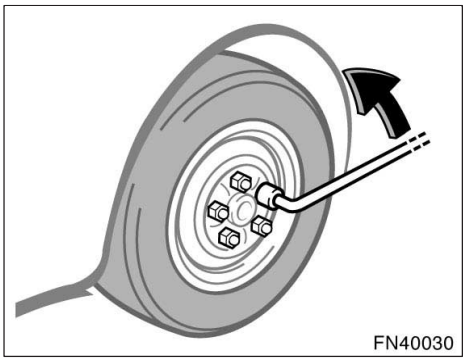

4. Lossa alla hjulmuttrar.

Lossa alltid hjulmuttrarna litet innan du lyfter upp bilen med domkraften.

Vrid muttrarna moturs för att lossa dem. För att få tillräcklig kraft håller du hjulmutternyckeln vågrätt åt höger som bilden visar. Fatta tag i hjulmutternyckeln längst ut på handtaget och drag uppåt. Se till att hjulmutternyckeln inte glider av från muttern.

Tag inte bort muttrarna än—lossa dem inte mer än ett halvt varv.

⚠ VARNING

Använd aldrig olja eller fett på skruvar eller muttrar. Muttrarna kan då falla av och orsaka en allvarlig olycka.

—Placering av domkraften

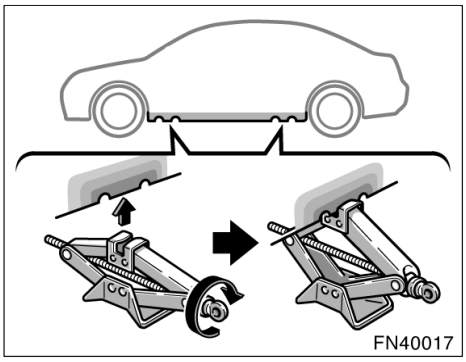

5. Placera domkraften på exakt rätt ställe enligt bilden.

Kontrollera att domkraften står på ett fast och jämnt underlag.

—Upphissning av bilen

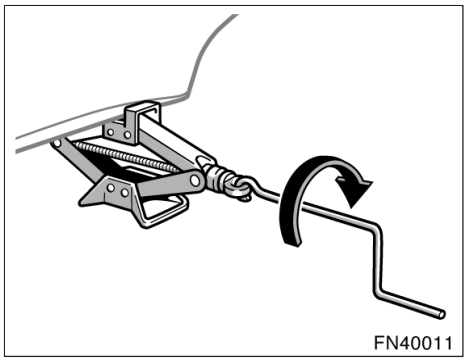

6. Ingen får sitta kvar i bilen när den hissas upp. Lyft bilen tillräckligt högt för att reservhjulet skall kunna monteras.

Tänk på att det behövs mer plats för att sätta på reservdäcket än för att ta av det platta däcket.

Hissa upp bilen genom att passa in domkraftens handtag i domkraften (det skall glappa något) och vrida det medurs. När domkraften går mot bilen och börjar lyfta skall du kontrollera ännu en gång att domkraften står stadigt och är rätt placerad.

⚠ VARNING

Kryp aldrig under en bil som står upplyft med en domkraft.

—Hjulbyte

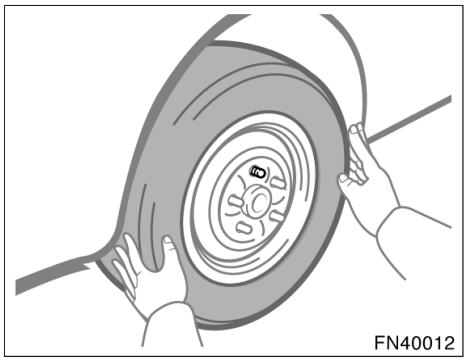

7. Ta bort hjulmuttrarna och byt hjul.

Lyft av det punkterade hjulet och lägg det åt sidan.

Rulla fram reservhjulet och ställ det i rätt läge i förhållande till hjulbultarna. Lyft upp hjulet så att åtminstone den översta bulten går igenom hålet. Tryck sedan in hjulet över de andra bultarna.

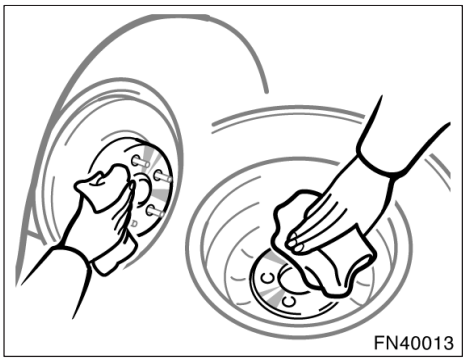

Tag bort eventuell rost från kontaktytorna med stålborste eller liknande innan du sätter på det nya däcket. Om man monterar ett hjul utan ren kontakt metall–mot–metall kan muttrarna så småningom lossna vilket, i värsta fall, kan leda till att hjulet lossnar under körning.

—Åtdragning av hjulmuttrarna

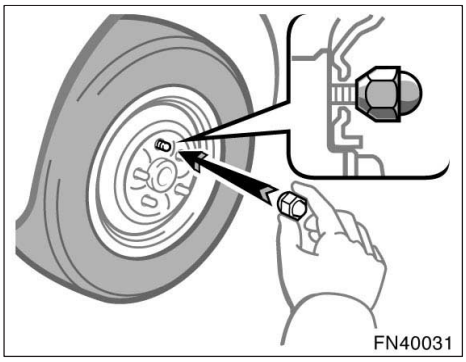

8. Sätt tillbaka alla hjulmuttrarna för hand.

Skruva på alla hjulmuttrarna (med den avsmalnande sidan inåt) och drag fast för hand så hårt du kan. Tryck hjulet mot navet och försök dra ytterligare något för hand.

⚠ VARNING

Använd aldrig olja eller fett på skruvar eller muttrar. Det kan leda till att muttrarna dras åt för hårt och skadar skruvarna. Muttrarna kan då falla av och orsaka en allvarlig olycka. Rengör skruvar eller muttrar som är belagda med olja eller fett.

—Sänk ned bilen

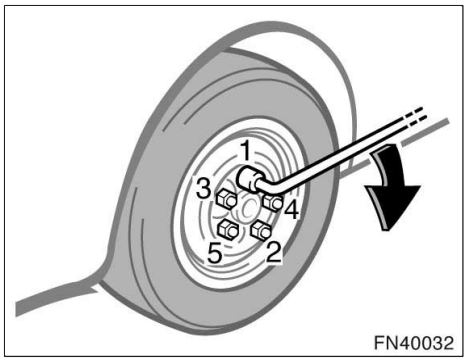

9. Sänk ned bilen helt och hållet och dra åt hjulmuttrarna.

Veva domkrafthandtaget moturs för att sänka ned bilen.

Drag åt hjulmuttrarna medurs med hjulmutternyckeln. Använd inga andra verktyg, hammare, förlängningsrör etc, och tryck inte heller med foten. Se till att hjulmutternyckelns hylsa är rätt placerad över hjulmuttern.

Drag åt varje mutter litet i taget i nummerordning som bilden visar. Fortsätt tills alla muttrarna är hårt åtdragna.

⚠ VARNING

- **Var försiktig när du sänker ned bilen så att du inte fastnar med ett ben eller en fot under bilen och att inte heller någon annan skadas.**
- **Så snart som möjligt efter ett hjulbyte skall hjulmuttrarna dras med en momentnyckel – 103 Nm (10,5 kpm). Annars kan muttrarna lossna och hjulen kan falla av vilket kan orsaka en allvarlig olycka.**

—Sätt tillbaka hjulsidan (endast stålfälgar)

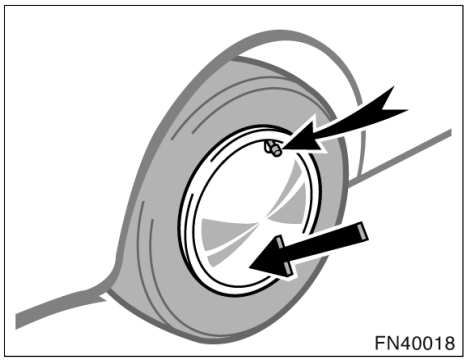

10. Sätt tillbaka hjulsidan.

1. Montera hjulsidan i rätt läge.

   Passa in hacket i hjulsidan över luftnippeln som på bilden.

2. Tryck hårt med handen på ena sidan av hjulsidan och knacka runt den andra sidan med den andra handen tills hjulsidan sitter på plats.

   Montera hjulsidan genom att trycka fast den på hjulet med jämnt fördelad kraft, utmed hjulsidans periferi.

⚠ VARNING

- **Var försiktig när du hanterar hjulsidan så att du inte skadar dig.**
- **Sätt inte tillbaka en skadad hjulsida av plast. Den kan flyga av under körning och orsaka olyckor.**

—Efter hjulbytet

11. Kontrollera lufttrycket i däcket.

Justera lufttrycket enligt specifikationerna på sid 380 i del 8. Om trycket är för lågt, kör sakta till närmaste bensinstation och fyll på luft till rätt tryck.

Glöm inte att sätta tillbaka ventilhatten. Den hindrar att smuts eller fukt kommer in i ventilen och orsakar luftläckage. Skaffa en ny ventilhatt så snart som möjligt om den gamla saknas.

12. Stuva undan verktyg, domkraft och det platta däcket.

Så snart som möjligt efter ett hjulbyte skall du (eller din Toyota–återförsäljare) efterdra hjulmuttrarna med momentnyckel till rätt åtdragningsmoment som anges på sid 380 i del 8. Låt snarast möjligt laga det punkterade däcket.

⚠ VARNING

Innan du kör iväg, kontrollera att alla verktyg, domkraften, det punkterade hjulet och varningstriangeln ligger säkert fast i bilen för att minska risken för personskador vid en eventuell kollision eller hård inbromsning.

Om bilen fastnar

Om bilen har fastnat i snö, lera, sand etc, kan du försöka att gunga loss den.

Antispinnfunktion (TRC)
Stäng av antispinnfunktionen för att ge hjulen möjlighet att spinna så att bilen kan komma loss. (Se även ”Anstispinnsystem” på sid 158 i del 1–7.)

⚠ VARNING

Försök inte att gunga bilen fri genom att skjuta den bakåt och framåt om människor eller föremål befinner sig i närheten av bilen. Bilen kan plötsligt fara iväg framåt eller bakåt med skador eller en olycka som följd.

OBSERVERA

Om du försöker ”gunga loss” bilen skall du iakttaga följande säkerhetsåtgärder för att inte skada växellåda och andra komponenter.

- ***Tryck inte ned gaspedalen när du växlar eller innan varje växling framåt eller bakåt är slutförd.***
- ***Rusa inte motorn och undvik att hjulen spinner.***
- ***Om bilen fortfarande sitter fast efter många försök att gunga loss den, bör du försöka på något annat sätt t.ex. genom bogsering.***

Om bilen måste bärgas eller bogseras—

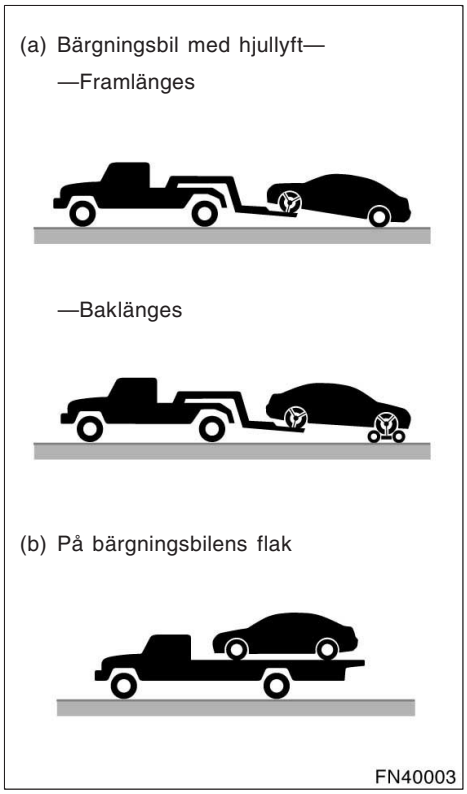

Om bilen måste bärgas rekommenderar vi att du låter en auktoriserad Toyota–återförsäljare eller –verkstad, eller annan kvalificerad yrkesutövare som t.ex. en kommersiell bärgningsfirma göra detta. Din bil måste transporteras enligt (a) eller (b) på bilden.

Bara om det är omöjligt att få hjälp från en auktoriserad Toyota–återförsäljare eller –verkstad, eller en kvalificerad yrkesutövare som t.ex. en bärningsfirma kan bilen i nödfall bogseras försiktigt enligt anvisningarna under ”—Bogsering i nödfall” på sid 302 i denna del.

Rätt utrustning och kännedom om lagar och förordningar för bilbärgning och transport är viktigt för att din bil inte skall skadas. Bärgningsfirmorna vet i de flesta fall vilka lagar och regler som gäller i samband med bärgning.

Din bil kan skadas om den bogseras på fel sätt. Även om de flesta bärgare känner till hur bilen skall bärgas finns alltid risken att någon gör ett misstag. Följ nedanstående försiktighetsåtgärder för att undvika skador på bilen. Visa gärna den här sidan för bärgaren som skall utföra arbetet.

FÖRSIKTIGHETSÅTGÄRDER VID BÄRGNING:

Använd alltid erforderlig säkerhetsutrustning och följ lagar och förordningar. Axlar och hjul som vilar på marken måste vara oskadade och i körbart skick. Använd rullvagn om de är skadade.

(a) Bärgningsbil med lyft

Framlänges—Lossa parkeringsbromsen.

OBSERVERA
Vid lyftning, kontrollera att inte någon del av den upplyfta bilen skrapar i marken och skadas under bogseringen. Annars finns det risk för att den bärgade bilens stötfångare och/eller underrede skadas.

Baklänges—

- Manuell växellåda:

  Vi rekommenderar att en rullvagn placeras under framhjulen. Om du inte använder en rullvagn skall startnyckeln stå i ”ACC”–läge och växellådan i friläge.

OBSERVERA

Bogsera inte baklänges med framhjulen på marken och med startnyckeln borttagen eller i ”LOCK”–läge. Rattlåset är inte tillräckligt starkt för att hålla framhjulen raka.

- Automatisk växellåda:
  Använd en rullvagn under framhjulen.

OBSERVERA

Bärga aldrig en bil med automatisk växellåda baklänges med framhjulen på marken. Du kan riskera mycket allvarliga skador i växellådan.

(b) På bärgningsbilens flak

(c) Bogsering hängande i kedja

OBSERVERA

Bärga aldrig bilen upplyft med kedja eller vajer, varken framlänges eller baklänges. Det innebär stor risk för skador på karossen.

—Bogsering i nödfall

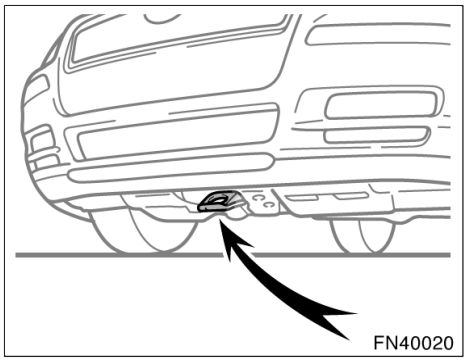

Fram

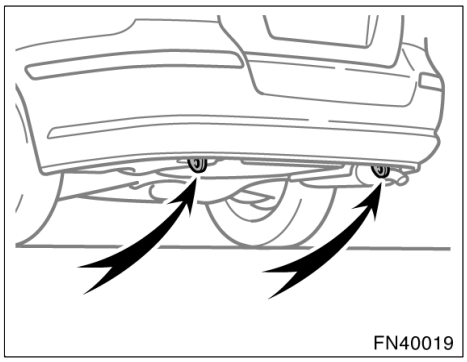

Bak

Om bilen måste bärgas rekommenderar vi att du låter en auktoriserad Toyota–återförsäljare eller –verkstad, eller annan kvalificerad yrkesutövare som t.ex. en kommersiell bärgningsfirma göra detta.

Om det är omöjligt att få professionell hjälp kan bilen i nödfall bogseras antingen med en bogserlina som fästs i bogseröglan mitt fram under bilens front, eller i bogseröglas under bilens bakvagn. Var mycket försiktig vid bilbärgning.

Bilar med automatisk växellåda: använd endast främre bogseröglan om du måste bogsera din bil.

OBSERVERA

- ***Använd endast angiven bogserögla annars kan du skada bilen.***
- ***Bilar med automatisk växellåda: bilen får aldrig bogseras bakifrån med alla fyra hjulen på marken. Detta kan orsaka allvarliga skador på växellådan.***

En förare måste sitta i den bogserade bilen för att styra och bromsa.

Bogsering på detta sätt bör endast ske på bra vägbana, korta sträckor och med låg hastighet. Bogsering på detta sätt får endast göras om hjul, axlar, kraftöverföring, styrning och bromsar är i funktionsdugligt skick.

⚠ VARNING

Var mycket försiktig vid bilbärgning. Starta mjukt och kör lugnt för minsta möjliga belastning på bogseröglorna och bogserlinan eller kedjan. Om bogseröglorna eller bogserlinan brister under bogsering finns det risk för svåra skador eller olyckor.

OBSERVERA

Använd endast lina eller kedja som är särskilt avsedd för bogsering av bilar. Bogserlinan eller kedjan måste fästas på ett säkert sätt i bogseröglorna.

Före bogseringen skall du lossa parkeringsbromsen och sätta växelspaken i friläge (manuell växellåda) eller växelväljaren i ”N”–läge (automatisk växellåda). Nyckeln måste vara i ”ACC”–läge (om motorn är avstängd) eller i ”ON”–läge (om motorn går).

VARNING

Om motorn inte är igång fungerar inte servosystemen för styrning och bromsning. Du behöver då använda mycket större kraft än vanligt för att styra och bromsa.

Om det inte går att flytta växelväljaren

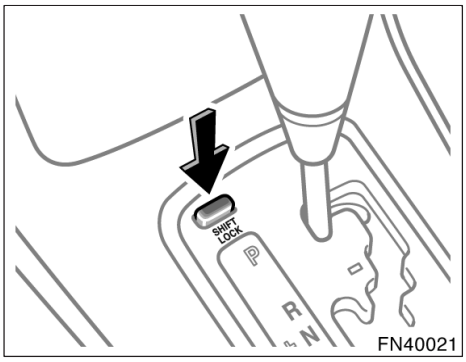

Om du inte kan flytta växelväljaren ur ”P”–läge även om du trycker ned bromspedalen, skall du använda ”SHIFT LOCK”–knappen enligt följande.

1. **Vrid startnyckeln till ”ACC”. Kontrollera att parkeringsbromsen är åtdragen.**
2. **Tryck på ”SHIFT LOCK”–knappen. När knappen är intryckt går växelspaken att flytta ur ”P”–läget.**
3. **För växelväljaren till ”N”–läget.**
4. **Starta motorn. Håll bromspedalen nedtryckt för säkerhets skull.**

Se till att en auktoriserad Toyota–återförsäljare eller –verkstad, eller annan verkstad med motsvarande kvalifikationer och utrustning kontrollerar systemet snarast möjligt.

Om du tappat bort bilnycklarna

Du kan beställa en ny nyckel från en auktoriserad Toyota–återförsäljare eller –verkstad, eller annan verksamhet med motsvarande kvalifikationer och utrustning om du ger dem nyckelns nummer. Om bilen är försedd med startspärr behöver kommer de också att behöva din huvudnyckel.

Modeller med startspärrsystem—

Även om du bara förlorar en nyckel skall du kontakta en auktoriserad Toyota–återförsäljare eller –verkstad, eller annan verksamhet med motsvarande kvalifikationer och utrustning som kan tillverka en ny nyckel. Om du förlorar alla dina huvudnycklar går det inte att göra nya nycklar utan hela startspärrsystemet måste bytas ut.

Se de råd som finns under ”Nycklar (med startspärr)” på sid 17 i del 1–2.

Fjärrlåsnyckel—

Du kan använda ditt befintliga system för fjärrkontroll med den nya nyckeln. Kontakta en auktoriserad Toyota–återförsäljare eller –verkstad eller annan verksamhet med motsvarande kvalifikationer och utrustning för att få mer information.

Om du har låst in nycklarna i bilen och inte kan få tag i en dubblettnyckel kan många auktoriserade Toyota–återförsäljare eller –verkstäder, eller andra verkstäder med motsvarande kvalifikationer och utrustning ändå öppna dörren åt dig med hjälp av specialverktyg. Om du måste slå sönder ett fönster för att komma in i bilen rekommenderar vi den minsta sidorutan eftersom den är billigast att byta ut. Var mycket försiktig så att du inte skär dig på glaset.

Del 5
ROSTSKYDD OCH BILVÅRD

- Skydda din Toyota mot rost 306
- Tvätta och vaxa din Toyota 307
- Invändig rengöring 309

Skydda din Toyota mot rost

Toyota Motor Corporation har genom mångårigt, intensivt forskningsarbete och med rostförebyggande konstruktioner gjort sin del av arbetet för att förhindra rostangrepp på din bil. Vid tillverkningen har den senaste och mest avancerade tekniken utnyttjats för att få fram en förnämlig produkt med lång livslängd. Nu beror det på dig! Genom att sköta din Toyota på rätt sätt bevarar du de rostskyddande egenskaperna under lång tid.

De vanligaste orsakerna till rost är:

- Vägsalt, smuts och fukt som samlas på svåråtkomliga ställen under bilen.
- Skador i bilens lack eller underredsskydd som orsakas av olyckshändelser eller stenskott.

Det är speciellt viktigt att vårda bilen väl om du bor i ett område där det är speciellt skadliga förhållanden för bilen eller ofta kör i sådana områden:

- Vägsalt och dammbindande kemikalier påskyndar rostangreppen, liksom saltet i luften nära havet eller områden med stora industriutsläpp.
- Hög luftfuktighet påskyndar rostangreppen särskilt vid temperaturer strax över noll.
- Vatten och fukt som under lång tid ligger kvar på osynliga ställen kan orsaka rostangrepp även om bilen i övrigt förefaller torr.
- Även vid högre temperaturer sker rostangrepp i dåligt ventilerade utrymmen i bilen där det torkar långsamt.

Ovanstående punkter visar betydelsen av att hålla bilen, framför allt undersidan av bilen, så ren som möjligt, och att omgående åtgärda minsta skada i lackering eller underredsskydd.

Motverka rostangrepp på följande sätt:

Tvätta bilen ofta. Det är naturligtvis nödvändigt att tvätta bilen regelbundet för att hålla den ren, men tänk även på följande för att förhindra rostangrepp:

- Om du vintertid kör på saltade vägar eller om du bor i närheten av havet bör du spola av underredet minst en gång i månaden för att minska risken för rostangrepp.
- Använd en kraftig vattenstråle eller en högstryckstvätt med ånga för att ta bort smuts från undersida och hjulhus. Var särskilt noggrann med de ställen som är svåra att se och där lera och smuts samlas. Det gör mer skada än nytta att bara blöta upp lera och skräp utan att ta bort det ordentligt. Kontrollera också dräneringshålen i dörrarnas undersidor, i tröskellådor och i chassibalkarna. Om dräneringshålen är igensatta kan eventuellt vatten inte rinna ut och då är det stor risk för rostangrepp.
- Tvätta bilens undersida omsorgsfullt när vintern är över.

Se ”Tvätta och vaxa din Toyota” på sid 307 för fler tips.

Kontrollera bilens lack och dekorlister. Om det finns repor eller skador efter stenskott bör du omedelbart åtgärda dessa för att förhindra att rosten får fäste. Om skadan gått ner till metallen bör du låta en kvalificerad billackerare utföra arbetet.

Kontrollera även bilens interiör. Vatten och smuts kan samlas under golvmattorna och orsaka rost. Titta under mattorna ibland för att försäkra dig om att golvet är torrt. Var särskilt noggrann om du transporterar kemikalier, rengöringsmedel, gödningsmedel, salt m.m. Sådana kemikalier bör förpackas väl vid transport. Rengör och torka mycket noga om du skulle råka spilla något.

Montera stänkskydd. Om du ofta kör på saltade vägar eller grusvägar ger stänkskydden bilen extra skydd. Stora stänkskydd som går långt ner mot marken är bäst. Fästena och det område där stänkskydden monteras måste också rostskyddas. Din auktoriserade Toyota–återförsäljare, –verkstad, eller annan verkstad med motsvarande kvalifikationer och utrustning monterar gärna lämpliga stänkskydd.

Parkera bilen i ett väl ventilerat garage eller utomhus under tak. Parkera inte i ett fuktigt eller dåligt ventilerat garage. Om du tvättar bilen i garaget eller om du kör in med regnvatten eller snö på bilen kan garaget bli så fuktigt att det är risk för rost. Bilen kan börja rosta i ett dåligt ventilerat garage, även om det är uppvärmt.

Tvätta och vaxa din Toyota

Tvätta bilen

Tvätta bilen regelbundet för att hålla den ren.

I följande fall är risken för försämring av lacken och uppkomst av rost extra stor. Tvätta därför bilen mycket ofta.

- Efter körning i kustområden.
- Efter körning på saltade vägar vintertid.
- När det kommit tjära, sav från träd, fågelspillning eller döda insekter på bilen.
- Efter körning i trakter där luften är rökig, sotig, dammig, järnhaltig eller kemikaliehaltig.
- När bilen blivit mycket smutsig av damm eller lera.

Tvätta bilen för hand

Parkera bilen i skugga och vänta tills karossen inte känns varm.

⚠ VARNING

Var försiktig så att du inte skadar händerna när du tvättar undersidan av bilen.

1. Spola först bort löst sittande smuts. Tag bort all lera och allt vägsalt från bilens undersida och ur hjulhusen.
2. Tvätta med milt biltvättmedel som blandas enligt tillverkarens anvisningar. Använd en mjuk svamp eller trasa. Håll den mycket våt och skölj den ofta. Gnid inte hårt utan låt tvättmedlet lösa upp smutsen.

Hjulsidor av plast: Hjulsidor av plast kan lätt skadas av organiska ämnen. Om hjulsidorna får stänk av organiska ämnen ska du genast tvätta bort sådana med vatten och kontrollera om hjulsidan har tagit skada.

Aluminiumfälgar: Tvätta med svag tvållösning eller milt tvättmedel.

Stötfångare av plast: Tvätta försiktigt. Gnid inte med slipande rengöringsmedel. Stötfångarens yta är mjuk och blir lätt repig.

Utvändigt belysning: Tvätta försiktigt. Använd inga organiska ämnen och skrubba dem inte med en hård borste. Det kan skada den utvändiga ytan på lamporna.

Asfalt och tjära: Tag bort med terpentin eller med specialtvättmedel som inte skadar lacken.

3. Skölj bilen noga. Om tvålvatten eller tvättmedel blir kvar och torkar på lackytan kan den bli fläckig. Om det är varmt ute kan du behöva skölja av varje del av bilen så snart du tvättat den.
4. Torka bilen med en ren och mjuk bomullstrasa eller sämskskinn för att undvika vattenfläckar. Du behöver inte torka hårt–lacken kan lätt repas.

OBSERVERA

- ***Använd inte bensin eller starka lösningsmedel. De kan vara giftiga eller orsaka skador.***
- ***Skrubba inte någon del av bilen med en hård borste, det kan orsaka skador.***

Automatisk biltvätt

Bilen kan tvättas i en automatisk biltvätt, men tänk på att lacken kan repas av vissa borsttyper, dåligt filtrerat tvättvatten samt av vissa tvättprocesser. Repor i lacken gör att den förlorar sin hållbarhet och lyster, särskilt när det gäller mörka färger. Fråga, vid minsta tvekan, den som är ansvarig för biltvätten om din bil utan risk kan köras genom biltvätten.

Vaxa och polera din Toyota

Genom att vaxa och polera din bil bevaras den ursprungliga, höga glansen.

Vaxa bilen en gång per månad, eller så snart vatten inte stöts bort från lackytan.

1. Tvätta och torka alltid bilen innan du vaxar den, även om du använder ett kombinerat vax och rengöringsmedel.
2. Använd polish och vax av hög kvalitet. Om lackytan har blivit mycket matt bör du börja med rengöringspolish och därefter polera med ett separat bilvax. Följ tillverkarens anvisningar noga. Kom ihåg att polera och vaxa kromdetaljerna också, inte bara lacken.
3. När vattnet inte bildar pärlor på lacken utan flyter ut i pölar är det dags att vaxa bilen igen.

Utvändigt belysning: Vaxa inte lamporna. Vax kan orsaka skador på glasytan. Torka eller tvätta bort vax som oavsiktligt kommit på glasytan.

OBSERVERA

Demontera alltid stötfångare av plast om bilen skall lackas om och ugnstorkas. Hög temperatur kan förstöra stötfångarna.

Bättringsfärg

Bättringsfärg kan användas för att fylla i små repor eller stenskott.

Fyll i med bättringsfärg så snart som möjligt efter att du upptäcker skadan för att minska risken för rostangrepp. Använd en liten vattenfärgpensel och rör om färgen väl. Ytan som skall lackas måste vara ren och torr. Om du bara målar i själva skadan blir det nästan omöjligt att upptäcka den. Lägg på så lite färg som möjligt och måla inte på ytan runt repan eller stenskottet.

Bättringstejp

Bättringstejp kan användas för att fylla i små repor eller stenskott.

Sätt dit bättringstejpen så snart en skada har uppstått.

1. Rengör den skadade ytan med en spritindränkt trasa. Avlägsna all rost eller djupa repor med sandpapper P2100 eller finare.
2. Välj en tejpbit som passar storleken på hacket eller repan och sätt fast den på skadan.
3. Gnugga på ytan inifrån och utåt med en mjuk trasa för att ta bort alla luftbubblor.

OBSERVERA

- ***Vidrör inte den självhäftande sidan för att inte förstöra klisterförmågan.***
- ***Bilen får inte tvättas eller vaxas inom 24 timmar efter att en skada har åtgärdats med bättringstejp.***
- ***Oanvänd tejp skall inte förvaras i direkt solljus.***

Invändig rengöring

⚠ VARNING

- **Modeller med sidokrockkuddar samt modeller med sidokrockkuddar och sidokrockgardiner:**

  Var försiktig så att du inte spiller vatten eller tvättmedel på golvet. Det finns risk att sidokrockkuddarna eller sidokrockkuddar och sidokrockgardiner inte fungerar korrekt när de behövs, vilket kan orsaka livsfarliga skador.
- **Tvätta inte golvet med vatten och låt inte vatten komma på golvmattorna vid rengöring av ut– och insidan av bilen. Vatten som tränger in i ljudanläggningens delar eller andra elektriska detaljer ovanför eller under golvmattan kan orsaka skador på elsystemet och medverka till rostangrepp.**

Vinylklädsel

Bilens vinylklädsel kan lätt rengöras med mild tvål– eller diskmedelslösning.

Börja med att dammsuga klädseln för att ta bort lös smuts. Använd sedan en mjuk svamp eller trasa för att fukta vinylklädseln med tvål– eller diskmedelslösningen. Låt tvättmedlet verka några minuter för att lösa upp smutsen och torka sedan rent med en ren fuktig trasa. Upprepa proceduren om inte all smuts följer med första gången. Du kan också använda vinylrengöringsmedel av skumtyp som fungerar mycket bra. Följ tillverkarens instruktioner.

OBSERVERA

Använd aldrig starka lösningsmedel, thinner, bensin eller fönsterputs på inredningen i bilen.

Mattor

Rengör mattorna med skumbildande schampo av god kvalitet.

Börja med att dammsuga mattan noga för att ta bort så mycket smuts som möjligt. Det finns flera typer av mattschampo. Vissa säljs i sprayflaskor och andra består av pulver eller vätska som blandas med vatten så att ett skum bildas. Tvätta mattan genom att stryka på skummet med en svamp eller borste. Arbeta med cirkelrörelser.

Häll inte vatten på mattan –resultatet blir bäst om du håller mattan så torr som möjligt. Läs instruktionerna på schampot och följ dem noga.

Säkerhetsbälten

Bilbältena kan rengöras med mild tvållösning eller ljummet vatten.

Använd svamp eller trasa. Kontrollera samtidigt om säkerhetsbältena är slitna eller skadade.

OBSERVERA

- ***Bältena får inte färgas eller blekas –det kan försvaga dem.***
- ***Använd inte säkerhetsbältena förrän de har torkat.***

Fönster

Tvätta alla fönster med vanligt fönsterputs.

OBSERVERA

- ***Låt inte rengöringsmedel eller vätska komma på sensorn för den automatiska torkarfunktionen vid rengöring av vindrutans insida.***
- ***Var försiktig så att du inte repar eller skadar de tunna värmetrådarna eller kontakterna när du rengör bakrutans insida.***

Luftkonditioneringspanel, ljudanläggning, instrumentpanel, konsol och strömbrytare

Rengör med mjuk fuktad trasa.

Doppa en ren och mjuk trasa i kallt eller ljummet vatten, vrid ur den och torka försiktigt bort eventuell smuts.

OBSERVERA

- ***Använd inte starka lösningsmedel (fotogen, sprit, bensin etc) eller andra starka alkaliska eller sura lösningar. Kemikalier av detta slag kan missfärga eller fläcka ytskiktet och även göra att det lossnar.***
- ***Kontrollera att rengöringsmedel och polish som du avser att använda inte innehåller några skadliga ämnen enligt ovan.***
- ***Se till så att du inte spiller flytande doftmedel i kupén om du använder sådant. Det kan innehålla beståndsdelar av ovanstående slag. Torka omedelbart bort eventuellt spill på det sätt som beskrivs ovan.***

Skinnklädsel

Skinnklädsel kan rengöras med ett milt ylletvättmedel.

Tag bort fläckar och smuts med en mjuk trasa fuktad med mycket svag lösning (5%) av något tvättmedel avsett för ylle. Torka sedan med en ren, torr trasa noga bort varje spår av tvättmedel och vatten.

Efter rengöring eller om skinnklädseln blivit våt av annan orsak måste den omedelbart torkas med ren, mjuk och torr trasa. Låt skinnet sedan lufttorka med god ventilation och i skugga.

OBSERVERA

- ***Fläckar som inte går bort med neutralt tvättmedel tas bort med rengöringsmedel som inte innehåller organiskt lösningsmedel.***
- ***Använd aldrig organiska lösningsmedel (t.ex. bensin, rödsprit eller lacknafta) eller alkaliska lösningar eller syror för att rengöra skinnklädseln. Sådana ämnen kan orsaka missfärgning.***
- ***Använd inte nylonborste eller svamp av syntetfiber eller liknande, som kan repa den mjuka, fina skinnytan.***
- ***Det kan lätt bildas mögel på smutsig skinnklädsel. Var särskilt noga med att undvika oljefläckar. Försök att alltid hålla skinnklädseln ren.***
- ***Om skinnklädseln under lång tid utsätts för direkt solljus kan ytan hårdna och krympa. Parkera i skuggan när så är möjligt, speciellt sommartid.***
- ***Soliga sommardagar kan det bli mycket varmt i kupén. Undvik att lägga något av vinyl eller plast på sätena eller saker som innehåller vax som kan klibba fast på skinnet när det är varmt.***
- ***Felaktig rengöring av skinnklädsel kan orsaka missfärgning eller ge fläckar.***

Om du inte är säker på hur du ska göra ren din Toyota bör du fråga en auktoriserad Toyota–återförsäljare eller –verkstad, eller annan verkstad med motsvarande kvalifikationer och utrustning – de hjälper gärna till.

Del 6
FAKTA OM UNDERHÅLL

- Fakta om underhåll 314
- Behöver bilen repareras? 315

Fakta om underhåll

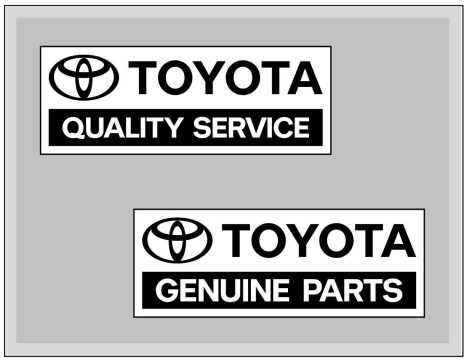

Regelbundet underhåll är mycket viktigt.

Vi rekommenderar att du skyddar din Toyota genom att lämna in den för service enligt det separata servicehäftet. Regelbunden service ger många fördelar:

- God bränsleekonomi
- Bilen får längre livslängd
- Du får mer nöje av körningen
- Säkerhet
- Ökad tillförlitlighet
- Fullt garantiskydd
- Bilen är alltid i besiktningsskick

Din Toyota är konstruerad och tillverkad med tanke på god driftekonomi och låga underhållskostnader. Många servicemoment som tidigare krävdes har helt eliminerats eller kan nu utföras med längre tidsintervall än tidigare. Det som återstår av serviceprogrammet är därför mycket viktigt. Följ alltid serviceschemat.

Fullständig information om service finns i ”Service och underhåll” och ”Garantibestämmelser”.

Vem skall utföra service?

För att hålla din bil i bästa möjliga skick rekommenderar Toyota att alla reparationer och allt underhåll utförs av en auktoriserad Toyota–återförsäljare eller –verkstad, eller annan verkstad med motsvarande kvalifikationer och utrustning. För reparationer och underhåll som täcks av bilens garanti bör du uppsöka en auktoriserad Toyota–återförsäljare eller –verkstad som använder Toyota originaldelar vid alla slags reparationer. Det kan också vara fördelaktigt att använda auktoriserade Toyota–återförsäljare eller –verkstäder för reparationer som inte täcks av bilens garanti. På grund av att de är erfarna specialister på Toyota–bilar kan medlemmar av Toyotas nätverk hjälpa dig vid alla sorts problem som kan dyka upp.

Din Toyota–återförsäljare eller –verkstad, eller annan verkstad med motsvarande kvalifikationer och utrustning utför noggrant alla moment enligt serviceschemat—tillförlitligt och ekonomiskt.

Arbeten du kan göra själv

Vissa serviceåtgärder är så enkla att du kan utföra dem själv om du bara är litet händig och har de vanligaste verktygen. Dessa moment är speciellt markerade i serviceschemat och på sid 317 i del 7 finns kortfattade instruktioner om hur de skall utföras.

Andra serviceåtgärder kräver däremot både specialverktyg och specialkunskaper. Överlåt därför viktiga serviceåtgärder till kvalificerade fackmän. Även om du har lång erfarenhet av att själv arbeta med bilar rekommenderar vi att du låter en auktoriserad Toyota–återförsäljare eller –verkstad, eller annan verkstad med motsvarande kvalifikationer och utbildning utföra servicearbeten och reparationer. Varje auktoriserad Toyota–återförsäljare eller –verkstad noterar utfört underhåll i bilens garantihäfte vilket är värdefullt om du någonsin skulle behöva garantireparation. Skulle du välja att anlita en annan välkvalificerad och välutrustad verkstad än en auktoriserad Toyota–verkstad för reparationer eller underhåll av din bil rekommenderar vi att du begär att verkstaden arkiverar noteringar om bilens underhåll.

Serviceintervallen avgörs med hjälp av vägmätarställningen eller tiden, vilket som kommer först enligt serviceschemat.

Gummislangar (för kyl– och värmesystem samt broms– och bränslesystem) bör kontrolleras av en utbildad mekaniker i enlighet med Toyotas serviceschema.

Dessa är särskilt viktiga underhållsdetaljer. Byt dåliga eller skadade slangar omedelbart. Tänk på att gummislangar åldras, vilket kan leda till att de sväller, försvagas eller spricker.

Behöver bilen repareras?

Var uppmärksam på förändringar i prestanda och ljud samt synliga tecken på att bilen behöver service. Nedan beskrivs några tydliga tecken på att bilen behöver service:

- Motorn misständer, går ojämnt eller knackar.
- Märkbart minskad kraft i motorn.
- Konstiga ljud från motorn.
- Läckage under bilen (vattendropp från luftkonditioneringen efter användning är dock normalt).
- Avgasljudet har ändrats. (Det kan tyda på farligt läckage av koldioxid. Kör då med fönstren öppna och låt omedelbart kontrollera avgassystemet.)
- Lufttrycket i däcken verkar lågt. Däcken tjuter i kurvor eller är ojämnt slitna.
- Bilen drar åt ena hållet vid körning på rak och jämn väg.
- Konstiga ljud från fjädrar, stötdämpare eller hjulupphängning.
- Minskad bromsverkan. Broms– och/eller kopplingspedalen känns svampig. Pedalen går nästan ner till golvet. Bilen drar åt ena sidan vid bromsning.
- Motortemperaturen ligger konstant över normalt värde.

Om du observerar något av dessa tecken skall du snarast lämna in bilen till en auktoriserad Toyota–återförsäljare eller –verkstad, eller annan verkstad med motsvarande kvalifikationer och utrustning. Bilen behöver antagligen justeras eller repareras.

⚠ VARNING

Fortsätt inte köra bilen utan att få den kontrollerad. Följden kan i vissa fall bli allvarliga skador på bilen och i värsta fall personskador.

Del 7–1
ARBETEN DU KAN GÖRA SJÄLV

Introduktion

- Översikt av motorrummet 318
- Placering av säkringar 324
- Försiktighetsåtgärder när du själv arbetar med bilen 327
- Lyftpunkter för domkraft 329

Översikt av motorrummet—

▶3ZZ–FE och 1ZZ–FE–motorer

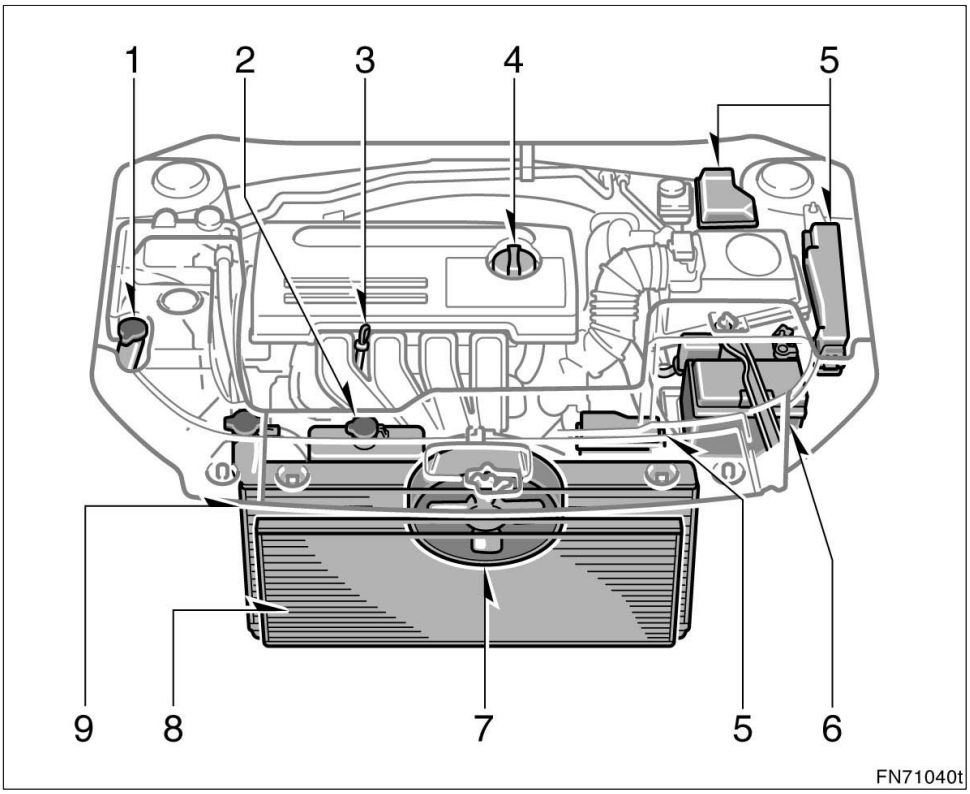

1. Behållare för spolarvätska till vindruta, bakruta och strålkastare
2. Behållare för motorns kylvätska
3. Mätsticka för motorolja
4. Påfyllningslock för motorolja
5. Säkringsboxar
6. Batteriet
7. Elektrisk kylfläkt
8. Kondensor
9. Kylare

▶1AZ–FE–, 1AZ–FSE– och 2AZ–FSE–motorer

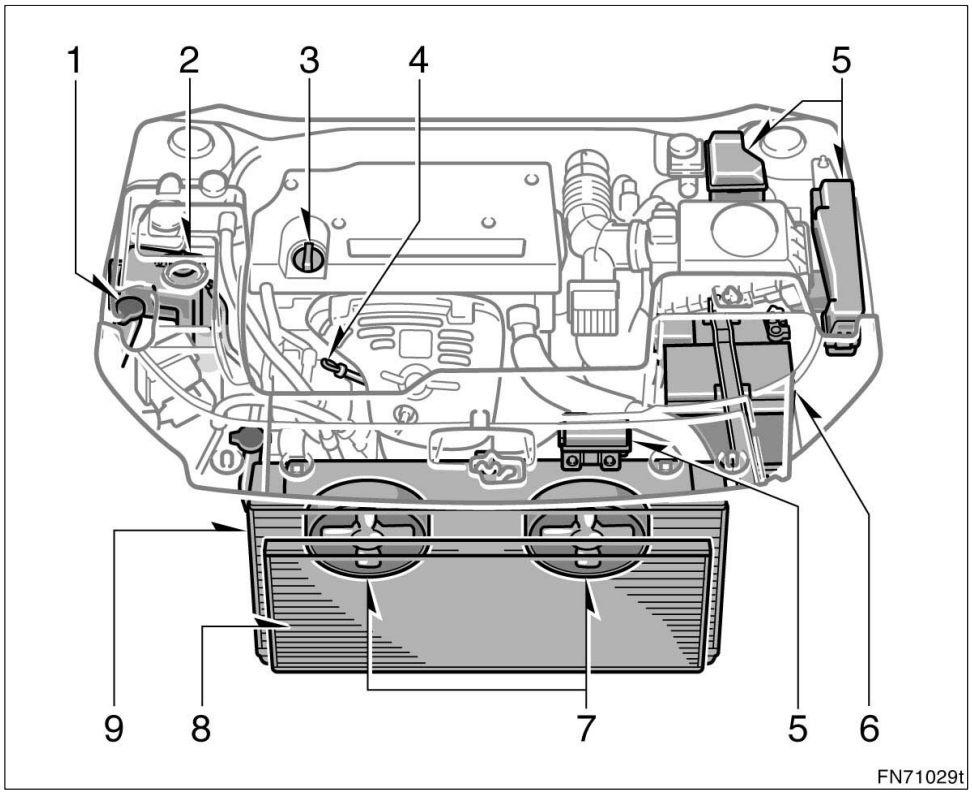

1. Behållare för spolarvätska till vindruta, bakruta och strålkastare
2. Behållare för motorns kylvätska
3. Påfyllningslock för motorolja
4. Mätsticka för motorolja
5. Säkringsboxar
6. Batteriet
7. Eldrivna kylfläktar
8. Kondensor
9. Kylare

▶1CD–FTV–motor

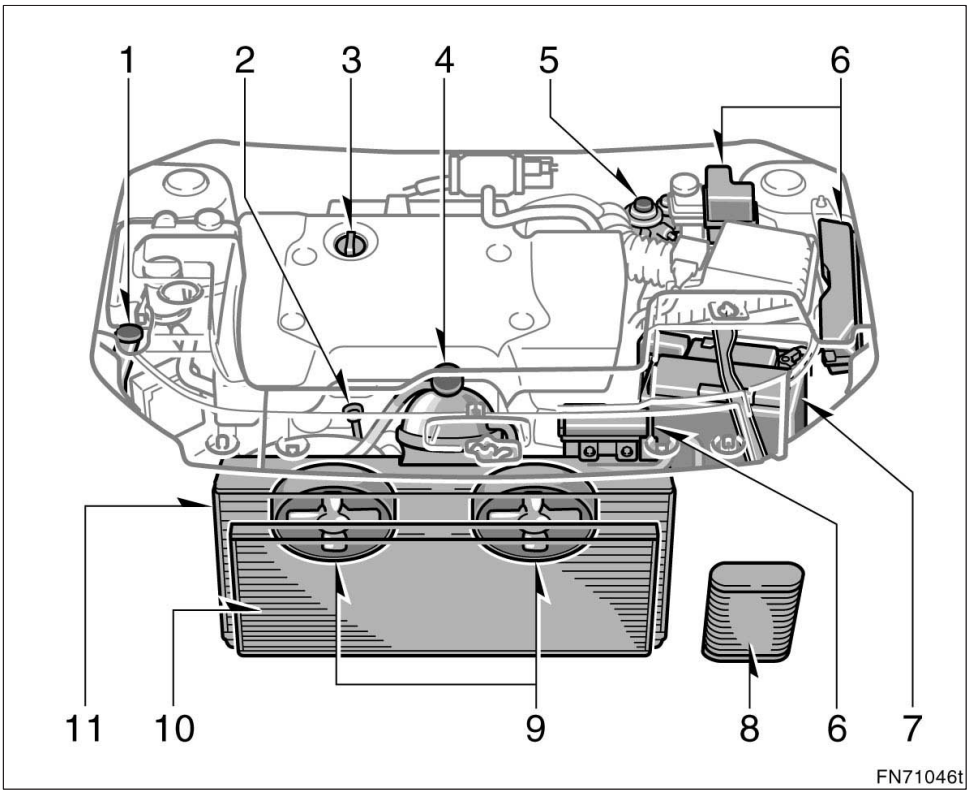

1. Behållare för spolarvätska till vindruta, bakruta och strålkastare
2. Mätsticka för motorolja
3. Påfyllningslock för motorolja
4. Behållare för motorns kylvätska
5. Bränslefilter
6. Säkringsboxar
7. Batteriet
8. Intercooler
9. Eldrivna kylfläktar
10. Kondensor
11. Kylare

▶2AD–FTV och 2AD–FHV–motorer

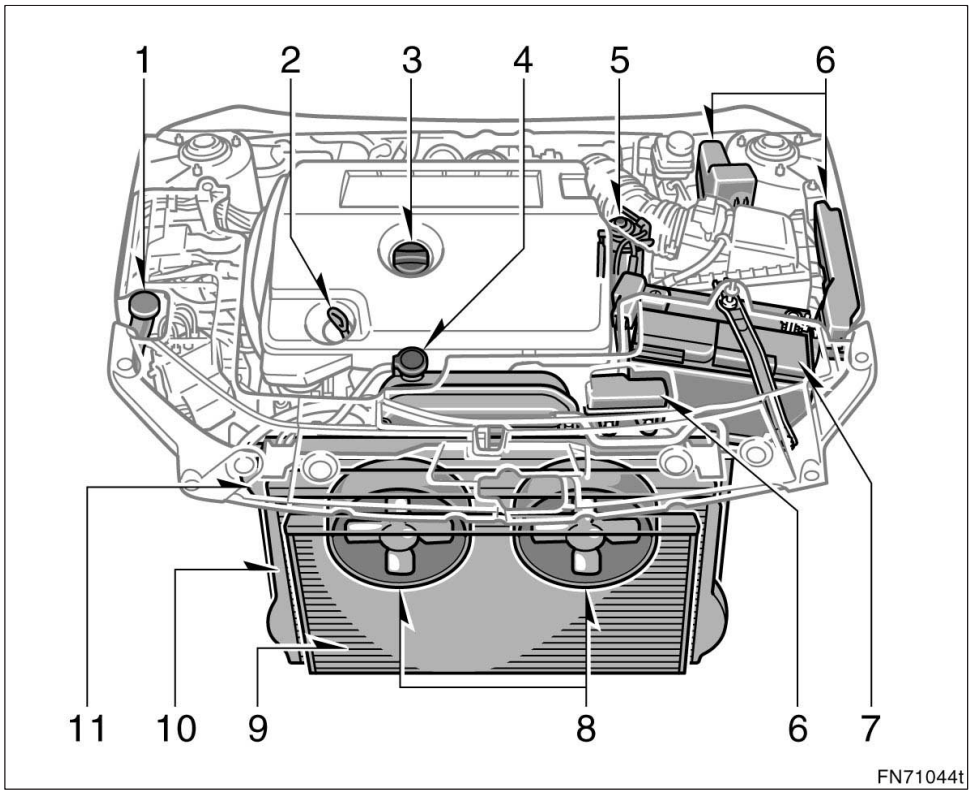

1. Behållare för spolarvätska till vindruta, bakruta och strålkastare
2. Mätsticka för motorolja
3. Påfyllningslock för motorolja
4. Behållare för motorns kylvätska
5. Bränslefilter
6. Säkringsboxar
7. Batteriet
8. Eldrivna kylfläktar
9. Kondensor
10. Intercooler
11. Kylare

—Demontering av täckpaneler i motorrum

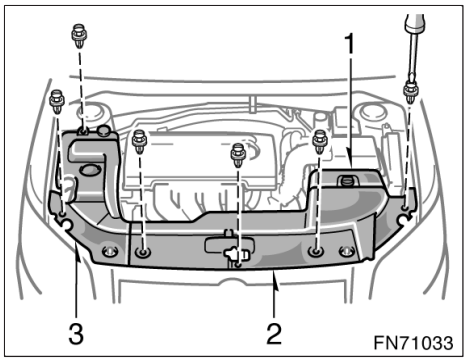

Tag bort täckpanelernas clips med en platt skruvmejsel och lyft ut panelerna.

Demontering och montering av clips och paneler framgår av följande bilder.

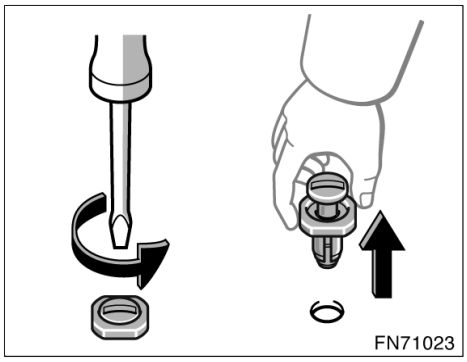

Tag bort clipset

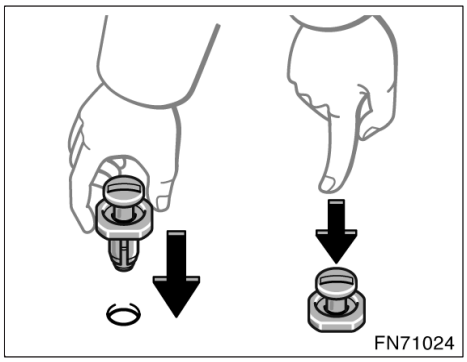

Montera clipset

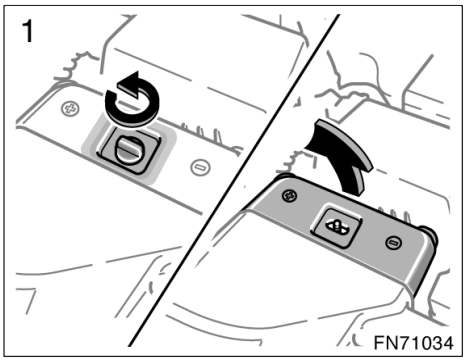

Demontering av batterilock

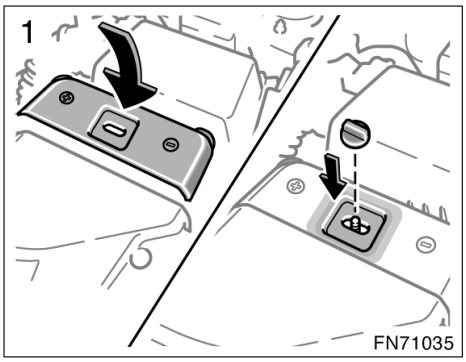

Montering av batterilock

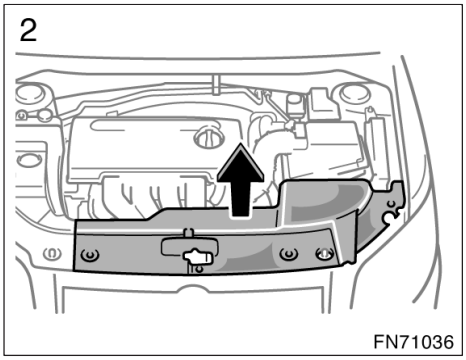

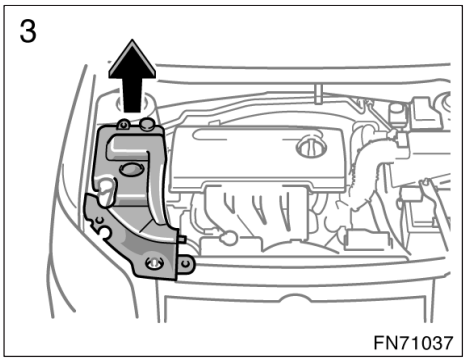

OBSERVERA
Efter montering av locken, kontrollera att de är stadigt fästa i sina ursprungliga lägen. I annat fall kan de lossna och skada bilen.

Placering av säkringar

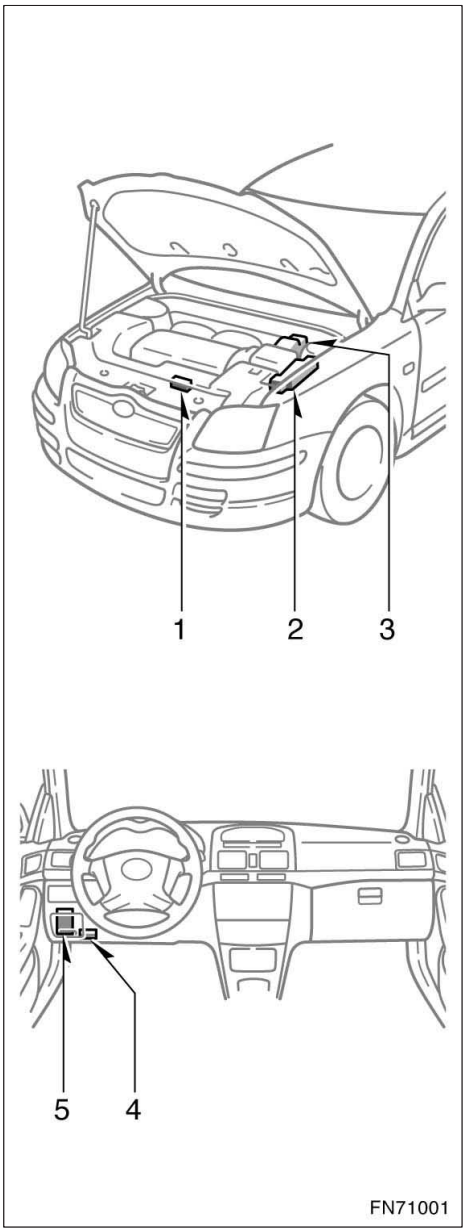

Vänsterstyrda bilar

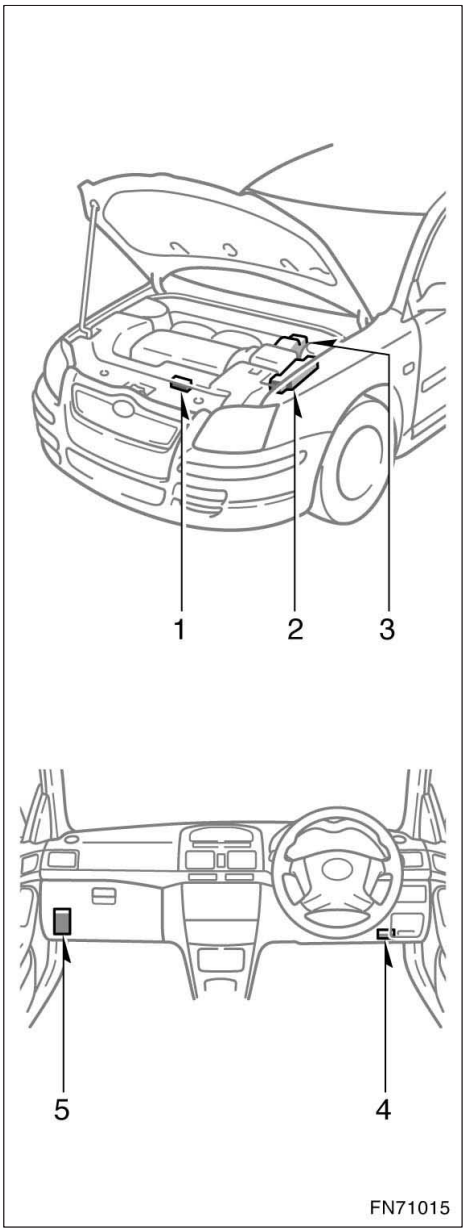

Högerstyrda bilar

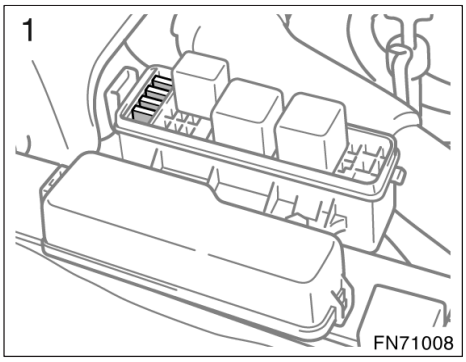

Bensinmotor

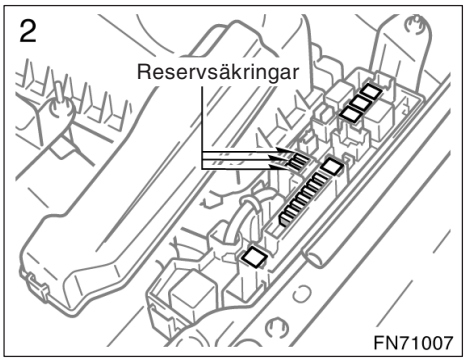

Bensinmotor

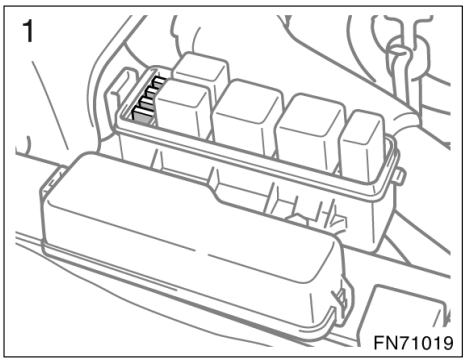

Dieselmotor

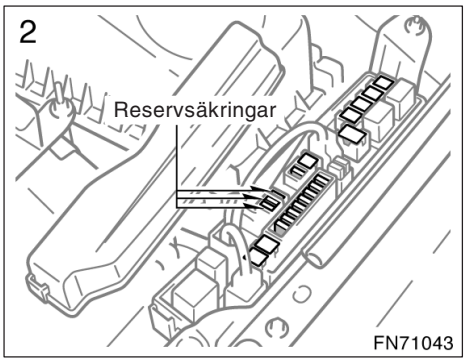

Dieselmotor

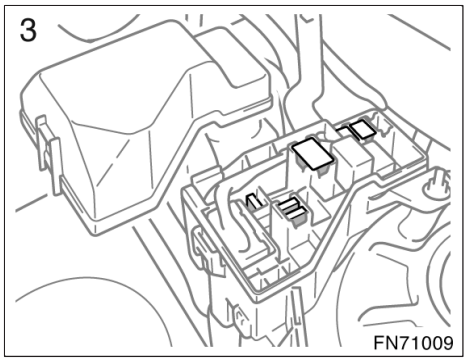

Bensinmotor

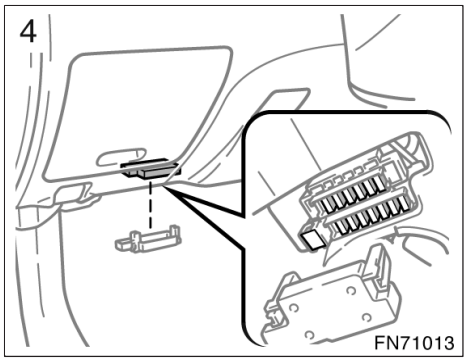

Vänsterstyrda bilar

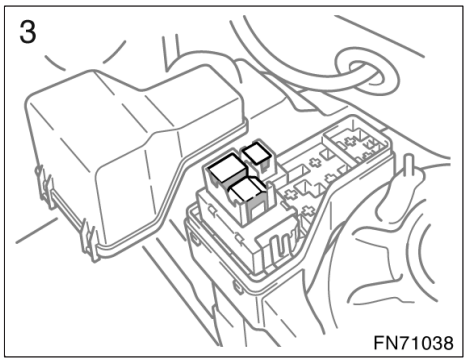

Dieselmotor

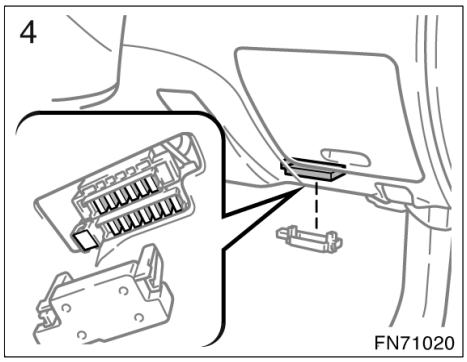

Högerstyrda bilar

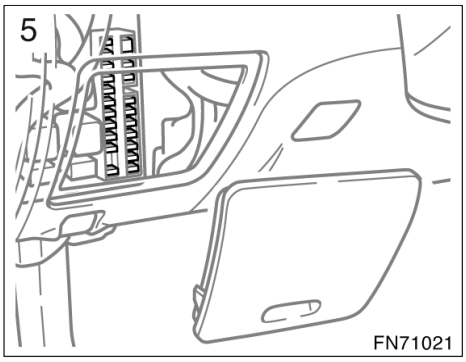

Vänsterstyrda bilar

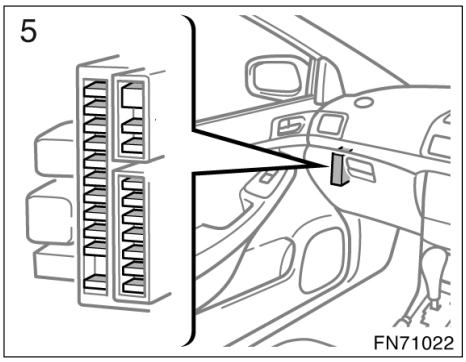

Högerstyrda bilar

Försiktighetsåtgärder när du själv arbetar med bilen

Följ anvisningarna i det här avsnittet om du utför något servicearbete på egen hand.

Tänk på att felaktigt eller ofullständigt underhållsarbete kan leda till problem med bilen.

Här beskrivs arbeten som du relativt lätt kan utföra själv. Som vi förklarat i del 6 måste många servicemoment utföras av en utbildad mekaniker med tillgång till specialverktyg.

Var mycket försiktig så att du inte skadar dig när du arbetar med bilen. Här följer några försiktighetsåtgärder som du alltid måste iaktta:

⚠ VARNING

- **Håll händer, kläder och verktyg borta från fläkten och drivremmarna när motorn går. (Det är lämpligt att ta av ringar, klockor, slips etc.)**
- **Omedelbart efter körning är motorrummet mycket varmt—motorn, kylaren, avgasgrenröret, vätskebehållaren för servovätskan, tändstiftskåporna etc,—är mycket heta. Var försiktig så att du inte bränner dig. Motoroljan, andra vätskor och tändstiften kan också vara mycket heta.**
- **Om motorn är varm, tag inte av kylarlocket (bensinmotor), locket till kylarvätskebehållaren eller luftventilen (dieselmotor) och lossa inte avtappningspluggen. Detta medför risk för brännskador.**
- **Lämna ingenting kvar i motorrummet som kan ta eld, t.ex. papper eller trasor.**
- **Rök inte, tänd ingen tändsticka eller cigarettändare och undvik gnistbildning i närheten av bränslesystem och batteri. Ångorna är explosiva.**

- **Var mycket försiktig när du arbetar med batteriet. Det innehåller svavelsyra, som är mycket giftig och starkt frätande.**
- **Kryp aldrig under bilen när den enbart är upplyft med domkraften. Använd alltid pallbockar eller andra stabila stöd.**
- **Kontrollera att tändningen är avstängd om du utför arbete nära elektriska kylfläktar eller kylare. Om kylarvätskan är varm eller luftkonditioneringen på kan elektriska kylfläktar starta automatiskt när tändningen är påslagen.**
- **Använd alltid skyddsglasögon när du arbetar vid eller under bilen om det finns risk att något kan falla ned, någon vätska spruta ut, etc.**
- **Gammal, använd motorolja innehåller skadliga föroreningar som kan orsaka hudsjukdomar som inflammation och hudcancer. Utsätt dig därför inte för långvarig kontakt med använd olja. Tvätta av använd motorolja omsorgsfullt från huden med tvål och vatten.**
- **Förvara inte gammal motorolja så att barn kan få tag på den.**
- **Gör dig av med gammal motorolja och gamla oljefilter på sätt som föreskrivs av myndigheterna, vanligen kommunens miljökontor eller motsvarande. Häll aldrig ut motorolja i handfat, vask, avloppsbrunn eller direkt på marken. Ring din Toyota–återförsäljare eller en bensinstation och tag reda på var du kan lämna oljan för återanvändning eller destruktion.**
- **Var försiktig när du fyller på broms– och kopplingsvätska. Bromsvätska är skadligt för händer och ögon. Spola omedelbart med rent vatten om du får vätska på händerna eller i ögonen. Om obehaget kvarstår i händer eller ögon skall du kontakta läkare.**

OBSERVERA

- ◆ ***Tänk på att batteri– och tändkablar har hög strömstyrka eller hög spänning. Var försiktig så att du inte av misstag orsakar kortslutning.***
- ◆ ***Använd endast ”Toyota Super Long Life Coolant” eller likvärdig etylenglykolbaserad kylarvätska som inte innehåller silikat, amin, nitrit, eller borat med hybridorganisk syrateknik med lång livslängd. ”Toyota Super Long Life Coolant” är en blandning av 50% kylvätska och 50% destillerat vatten.***
- ◆ ***Om du skulle spilla frostskyddsvätska skall du omedelbart spola bort med vatten för att undvika skador på komponenter och lack.***
- ◆ ***Låt inte smuts eller något annat falla ner i motorns tändstiftshål.***
- ◆ ***Bänd inte in den yttre elektroden på tändstiften mot mittelektroden.***
- ◆ ***Använd endast rekommenderade tändstift. Andra typer av tändstift orsakar motorskador, sämre prestanda eller radiostörningar.***
- ◆ ***Återanvänd inte tändstift med iridiumelektroder genom att rengöra dem eller justera elektrodavståndet.***
- ◆ ***Fyll inte på för mycket i den automatiska växellådan eller i behållaren för servostyrningen. Skador kan uppstå i växellådan eller servostyrningen.***
- ◆ ***Om du skulle spilla någon vätska skall du omedelbart spola med vatten för att undvika skador på delar och lack.***
- ◆ ***Kör inte med luftrenaren borttagen. Det medför risk för kraftigt motorslitage. Det finns också risk för feltändning med brand i motorrummet som följd.***

- ***Var försiktig så att du inte repar vindrutan med torkararmarna.***
- ***Innan du stänger motorhuven skall du kontrollera att du inte har glömt några verktyg, trasor eller dylikt i motorrummet.***

Lyftpunkter för domkraft

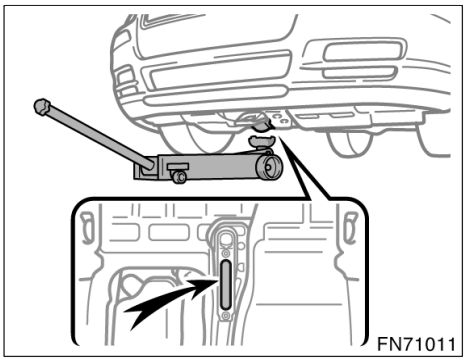

Fram

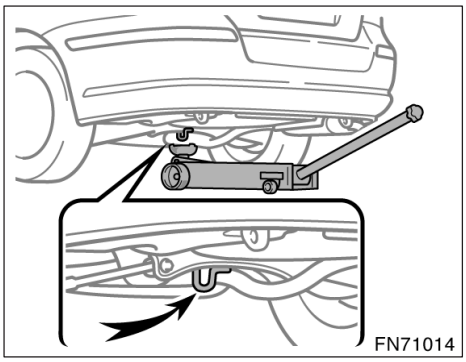

Bak

Om du skall lyfta upp bilen med en verkstadsdomkraft måste du hitta de korrekta lyftpunkterna enligt bilderna.

⚠ VARNING

Tänk på följande för att minska olycksrisken när du använder domkraften:

- **Följ noga anvisningarna för användning av domkraften.**
- **Se till att ingen kroppsdel är under en bil som bara hålls upplyft med domkraft. Personskador kan annars uppstå.**
- **Starta inte motorn och låt den inte vara igång när bilen är upplyft med domkraften.**
- **Parkera om möjligt på plan, fast mark. Drag åt parkeringsbromsen hårt och sätt växelväljaren i ”P”–läge (automatisk växellåda) eller lägg i backväxeln (manuell växellåda). Blockera det diagonalt motsatta hjulet mot det punkterade, vid behov.**
- **Var noga med att placera domkraften exakt rätt i lyftpunkten. Om bilen lyfts och domkraften är felplacerad kan bilen skadas eller falla av domkraften med allvarliga personskador som följd.**
- **Kryp aldrig under en bil som bara vilar på en domkraft. Använd pallbockar.**
- **Låt ingen sitta kvar i bilen när du lyfter den med domkraft.**
- **Lägg inget mellan domkraften och bilen eller under domkraften när du lyfter bilen.**

OBSERVERA

Placera bara domkraften vid de angivna lyftpunkterna annars kan bilen skadas.

Del 7–2
ARBETEN DU KAN GÖRA SJÄLV

Motor och chassi

- Kontroll av motoroljenivån 332
- Kontroll av kylarvätskenivån 337
- Kontroll av kylare, kondensor och intercooler 339
- Kontroll av lufttrycket i däcken 339
- Kontroll och byte av däck 340
- Däckrotation 342
- Montering av vinterdäck och snökedjor 343
- Byte av fälgar 345
- Råd om aluminumfälgar 346

Kontroll av motoroljenivån (bensinmotor)

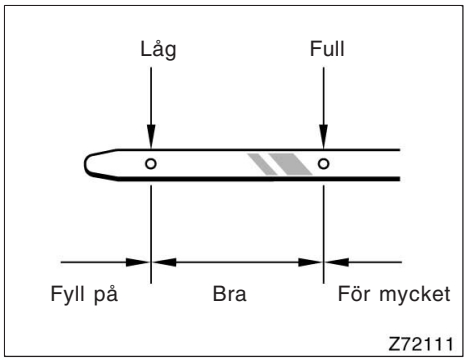

3ZZ–FE och 1ZZ–FE–motorer

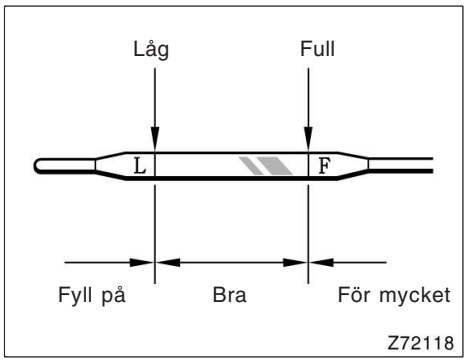

1AZ–FE–, 1AZ–FSE– och 2AZ–FSE–motorer

Stäng av motorn när den har normal arbetstemperatur. Kontrollera oljenivån i motorn med mätstickan.

1. För att avläsningen skall bli korrekt måste bilen stå på plan mark. Stäng av motorn och vänta några minuter så att all olja hinner rinna ner i oljetråget.
2. Drag ut mätstickan, håll en trasa under änden och torka av stickan.
3. Sätt tillbaka mätstickan. Tryck in den så långt det går, annars blir avläsningen inte korrekt.
4. Drag ut mätstickan och läs av oljenivån medan du håller en trasa under änden.

⚠ VARNING

Var försiktig så att du inte bränner dig på det heta avgasröret.

OBSERVERA

Var försiktig så att du inte droppar olja på bilen.

Fyll på olja av samma typ som redan finns i motorn om oljenivån ligger under eller bara något över minimimarkeringen.

Skruva av locket och häll i lite olja åt gången. Kontrollera med mätstickan. Vi rekommenderar att du använder tratt när du fyller på motorolja.

Ungefärlig mängd olja som behövs för att fylla upp mellan minimi– och maximimarkeringarna på mätstickan visas nedan.

3ZZ–FE– och 1ZZ–FE–motorer	1,5 L
1AZ–FE– och 1AZ–FSE–motorer	1,8 L
2AZ–FSE–motor	1,0 L

Se ”Servicedata” på sid 375 i del 8 för ytterligare information om volymer.

När oljenivån ligger i rätt område ska du sätta tillbaka locket och dra åt det för hand.

OBSERVERA

- ***Var försiktig så att du inte spiller motorolja på bilen.***
- ***Fyll inte på för mycket olja eftersom detta medför risk för motorskador.***
- ***Kontrollera oljenivån med mätstickan igen när du har fyllt på olja.***

VAL AV MOTOROLJA

Vi har använt ”Toyota Genuine Motor Oil” i din Toyota. Toyota rekommenderar att du använder originalmotorolja. Annan motorolja av motsvarande kvalitet kan också användas.

Oljekvalitet:

20W–50 och 15W–40—
API grade SL eller SM multigrade motorolja

10W–30 och 5W–30—
API kvalitetsklass SL ”Energy–Conserving”, SM ”Energy–Conserving” eller ILSAC multigrade motorolja.

Rekommenderad viskositet (SAE):

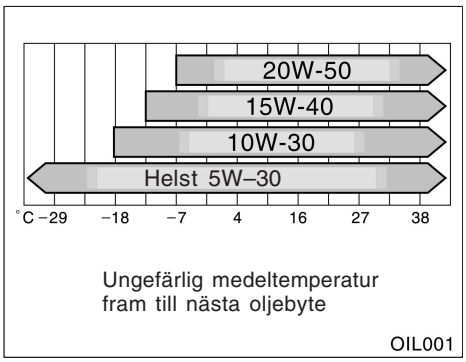

SAE 5W–30 är den lämpligaste motoroljan för din bil. Den ger god bränsleekonomi och goda startegenskaper vid kallt väder.

Om du använder SAE 10W–30 eller högre viskositet i extremt kallt väder kan motorn bli svårstartad. Vi rekommenderar motorolja med viskositet SAE 5W–30.

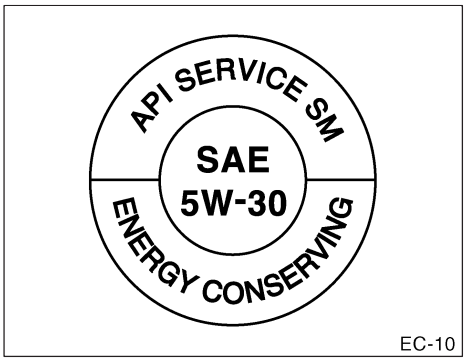

API kvalitetsmärke

ILSAC godkännandemärke

Kvalitetsmärken för motorolja

Något eller båda av de API–märkena finns på vissa oljeburkar/flaskor för att hjälpa dig att välja rätt olja.

API–märket kan sitta var som helst på utsidan av burken/flaskan.

Den översta delen av märket visar oljekvaliteten med en API–beteckning (American Petroleum Institute), t.ex. SM. I mitten anges oljans viskositet enligt SAE (Society of Automobile Engineers), t.ex. SAE 5W–30. Texten ”Energy–Conserving” i märkets nedre del anger att oljan har vissa bränslesparande egenskaper.

ILSAC–märket (International Lubricant Standardization and Approval Committee) är ett godkännandemärke som utfärdas av Internationella kommittén för standardisering och godkännande av smörjmedel. Märket finns på flaskans eller dunkens framsida.

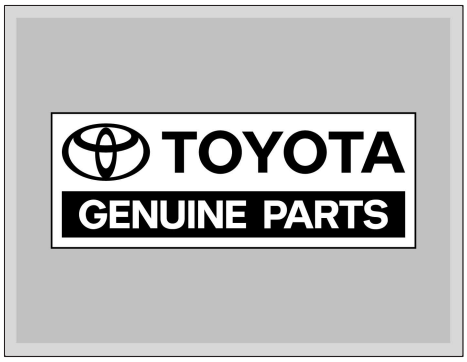

”Toyota Genuine Motor Oil” är testad och godkänd för alla Toyotas motorer. Toyota rekommenderar att du använder denna olja för att vara säker på att din motor får bästa möjliga smörjning.

En auktoriserad Toyota–återförsäljare eller –verkstad står gärna till tjänst med ytterligare information om ”Toyota Genuine Motor Oil”. Andra motoroljor av motsvarande kvalitet kan också användas.

Kontroll av motoroljenivån (dieselmotor)

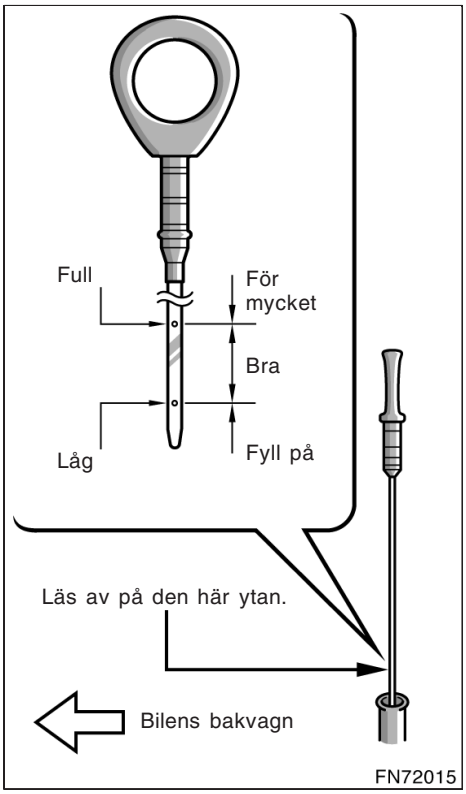

1CD–FTV–motor

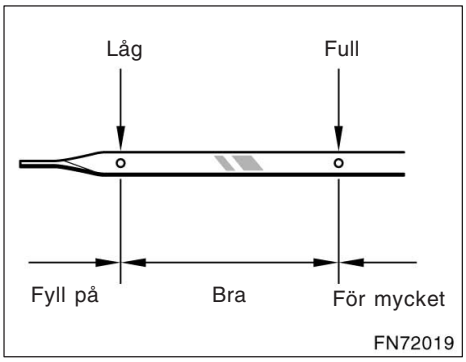

2AD–FTV och 2AD–FHV–motorer

Stäng av motorn när den har normal arbetstemperatur. Kontrollera oljenivån i motorn med mätstickan.

1. För att avläsningen skall bli korrekt måste bilen stå på plan mark. Stäng av motorn och vänta några minuter så att all olja hinner rinna ner i oljetråget.
2. Drag ut mätstickan, håll en trasa under änden och torka av stickan.
3. Sätt tillbaka mätstickan—Tryck in den så långt det går, annars blir avläsningen inte korrekt.
4. 1CD–FTV–motorn—Drag mätstickan rakt uppåt utan att vrida den. Du får endast en korrekt avläsning om du kontrollerar oljenivån på den yta som är mot fordonets bakdel.

   2AD–FTV and 2AD–FHV–motorer—Drag ut mätstickan och läs av oljenivån medan du håller en trasa under änden.

⚠ VARNING

Var försiktig så att du inte bränner dig på det heta avgasröret.

OBSERVERA

Var försiktig så att du inte droppar olja på bilen.

Fyll på olja av samma typ som redan finns i motorn om oljenivån ligger under eller bara något över minimimarkeringen.

Skruva av locket och häll i lite olja åt gången. Kontrollera med mätstickan. Vi rekommenderar att du använder tratt när du fyller på motorolja.

Ungefärlig mängd olja som behövs för att fylla upp mellan minimi– och maximimarkeringarna på mätstickan visas nedan.

1CD–FTV–motor	1,5 L
2AD–FTV och 2AD–FHV–motorer	1,6 L

Se ”Servicedata” på sid 375 i del 8 för ytterligare information om volymer.

När oljenivån ligger i rätt område ska du sätta tillbaka locket och dra åt det för hand.

OBSERVERA

- ***Var försiktig så att du inte spiller motorolja på bilen.***
- ***Fyll inte på för mycket olja eftersom detta medför risk för motorskador.***
- ***Kontrollera oljenivån med mätstickan igen när du har fyllt på olja.***

VAL AV MOTOROLJA

Vi har använt ”Toyota Genuine Motor Oil” i din Toyota. Toyota rekommenderar att du använder Toyotas godkända ”Toyota Genuine Motor Oil”. Annan motorolja av motsvarande kvalitet kan också användas.

Oljekvalitet:
ACEA B1, API CF–4 eller CF
(Även API CE eller CD kan användas.)

Rekommenderad viskositet (SAE):

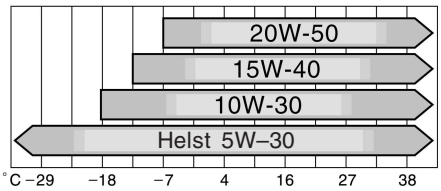

Ungefärlig medeltemperatur fram till nästa oljebyte

OIL001

SAE 5W–30 är den lämpligaste motoroljan för din bil. Den ger god bränsleekonomi och goda startegenskaper vid kallt väder.

Om du använder SAE 10W–30 eller högre viskositet i extremt kallt väder kan motorn bli svårstartad. Vi rekommenderar motorolja med viskositet SAE 5W–30.

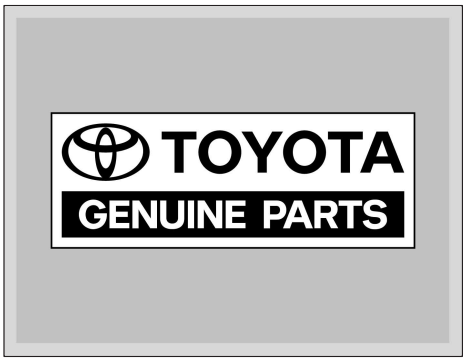

”Toyota Genuine Motor Oil” är testad och godkänd för alla Toyotas motorer. Toyota rekommenderar att du använder denna olja för att vara säker på att din motor får bästa möjliga smörjning.

En auktoriserad Toyota–återförsäljare eller –verkstad står gärna till tjänst med ytterligare information om ”Toyota Genuine Motor Oil”. Andra motoroljor av motsvarande kvalitet kan också användas.

Kontroll av kylarvätskenivån

Innan du kontrollerar kylvätskan, tag bort täckpanelerna i motorrummet. (Se ”—Demontering av täckpaneler i motorrum” på sid 322 i del 7–1.)

Expansionstanken för kylarvätskan är genomskinlig. Rätt vätskenivå skall ligga mellan ”FULL–” och ”LOW”–linjerna på behållaren. Fyll på kylarvätska om nivån är låg. (Information om kylarvätskor finns nedan under ”Val av kylarvätska”.)

Kylarvätskans nivå i expansionstanken varierar med motortemperaturen.

Bensinmotor—
Om nivån ligger under ”LOW”–linjen skall du fylla på kylarvätska. Fyll på upp till ”FULL”–linjen.

Dieselmotor—
Om nivån ligger under ”LOW”–linjen skall du fylla på kylarvätska. Fyll på tills nivån ligger mellan ”FULL”– och ”LOW”–linjerna.

Om kylarvätskenivån sjunker kort efter påfyllning, kan det finnas en läcka i systemet. Kontrollera kylaren, slangarna, kylarlocket, avtappningspluggen och vattenpumpen.

Om du inte ser några tecken på läckage skall du låta en auktoriserad Toyota–återförsäljare eller –verkstad, eller annan verkstad med motsvarande kvalifikationer och utrustning provtrycka kylarlocket och kontrollera om det finns läckor i systemet.

⚠ VARNING

Undvik brännskador, tag aldrig av kylarlocket (bensinmotor) eller locket till expansionskärlet eller luftventilen (dieselmotor) medan motorn är varm.

Dieselmotor—Om byte är nödvändigt, låt en auktoriserad Toyota–återförsäljare eller –verkstad eller annan verkstad med motsvarande kvalifikationer och utrustning utföra arbetet.

Val av kylarvätska

Om du använder fel typ av kylarvätska så kan motorns kylsystem skadas.

Använd endast ”Toyota Super Long Life Coolant” eller likvärdig etylenglykolbaserad kylarvätska som inte innehåller silikat, amin, nitrit, eller borat med hybridorganisk syrateknik med lång livslängd. (Kylarvätska med hybridorganisk syrateknik med lång livslängd består av en kombination av låga fosfater och organiska syror.)

”Toyota Super Long Life Coolant” är en blandning av 50% kylvätska och 50% destillerat vatten. Kylvätskan skyddar bilen från frysning ner till cirka –35°C.

OBSERVERA
Använd inte enbart vatten.

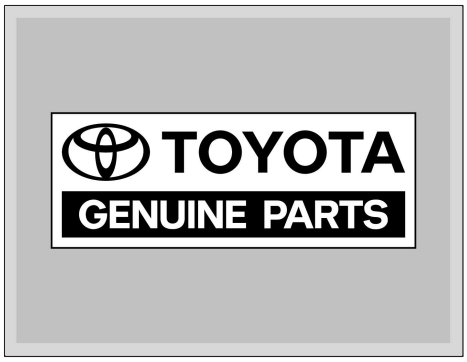

Toyota rekommenderar ”Toyota Super Long Life Coolant” som är testad för att garantera att den inte orsakar korrosion eller fel i motorns kylsystem, om den används på rätt sätt. ”Toyota Super Long Life Coolant” är formulerad med hybridorganisk syrateknik för lång livslängd och är särskilt anpassad för att undvika fel i motorns kylsystem på bilar från Toyota.

Kontakta en auktoriserad Toyota–återförsäljare eller –verkstad för att få mer information.

Kontroll av kylare, kondensor och intercooler

Tag bort täckpanelerna i motorrummet innan du kontrollerar kylaren, kondensor och intercooler. (Se ”—Demontering av täckpaneler i motorrum” på sid 322 i del 7–1.)

Om någon av ovanstående delar är mycket smutsig eller om du inte är säker på dess skick ska du köra bilen till en auktoriserad Toyota–återförsäljare eller –verkstad, eller annan verkstad med motsvarande kvalifikationer och utrustning.

⚠ VARNING

Undvik brännskador, vidrör inte kylaren, kondensorn eller intercoolern när motorn är varm

OBSERVERA

Utför inte något arbete själv på kylaren, kondensorn eller intercoolern för att förhindra att skador uppstår.

Kontroll av lufttrycket i däcken

Håll alltid rätt lufttryck i däcken.

På sid 380 i del 8 finns uppgifter om dimensioner och rekommenderat lufttryck i kalla däck.

Kontrollera helst lufttrycket i däcken varannan vecka eller åtminstone en gång i månaden. Glöm inte reservdäcket.

Fel lufttryck i däcken kan ge sämre bränsleekonomi, försämra komforten, förkorta däckens livslängd och försämra bilens trafiksäkerhet.

Om du ofta måste fylla på luft bör du kontakta en auktoriserad Toyota–återförsäljare eller –verkstad, eller annan verkstad med motsvarande kvalifikationer och utrustning för kontroll.

Gör så här när du kontrollerar lufttrycket:

- **Kontrollera alltid lufttrycket när däcken är kalla.** Du får korrekt avläsning efter att bilen har stått parkerad i minst 3 timmar och körts högst 1,5 km sedan dess.
- **Använd alltid en tillförlitlig lufttrycksmätare.** Det är svårt att se på däcket om det har rätt tryck. Tänk på att avvikelser på bara några tiotal bar kan försämra både köregenskaper och åkkomfort.
- **Släpp aldrig ut luft för att minska trycket i däcken efter körning.** Det är normalt att trycket i däcken är högre efter körning.
- **Kom ihåg att sätta tillbaka ventilhattarna.** Utan ventilhattar kan det komma in smuts och fukt som orsakar luftläckage. Skaffa snarast nya ventilhattar om någon saknas.

⚠ VARNING

Håll alltid korrekt lufttryck i däcken. Annars kan följande situationer uppstå som kan orsaka en olycka med dödsfall eller allvarliga skador som resultat.

För lågt lufttryck i däcken—

- **Ökad förslitning**
- **Ojämnt slitage**
- **Dålig väghållning**
- **Risk för däckexplosion genom överhettning**
- **Försämrad tätning mot fälgen**
- **Deformation av fälgen och/eller däcket kan krängas av fälgen**
- **Större risk för att däcken skadas i gropar eller på vassa stenar på vägbanan**

För högt lufttryck i däcken—

- **Dålig väghållning**
- **Ökad förslitning**
- **Ojämnt slitage**
- **Större risk för att däcken skadas i gropar eller på vassa stenar på vägbanan**

Kontroll och byte av däcken

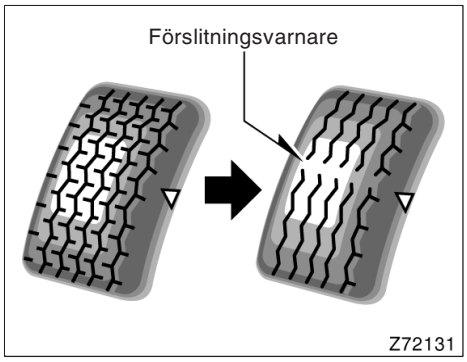

KONTROLLERA DÄCKEN

Kontrollera däckens slitbanor och titta på förslitningsvarnarna. Byt däck om förslitningsvarnarna syns. ”TWI” eller ”Δ” på sidan av däcket anger var slitagevarnarna är placerade.

Däcken på din nya Toyota har inbyggda förslitningsvarnare som hjälper dig att bedöma när däcken måste bytas. När mönsterdjupet är nedslitet till 1,6 mm eller mindre framträder förslitningsvarnarna. Om däcket är nedslitet till förslitningsvarnaren i två eller flera närliggande spår måste däcket bytas. Ju mindre mönsterdjup, desto större är risken för sladd.

Modeller med 215/45R17 däck: Din Toyota är utrustad med specialdäck som ger ytterst dynamiska prestanda under normal körning. Åkkomforten kan dock bli något sämre och vägbullret kan öka vid körning. Eventuellt observerar du också att däcken slits snabbare och väggreppet kan minska på snöiga eller isiga vägar jämfört med standarddäck. Montera vinterdäck eller snökedjor om du ska köra på snöiga och/eller isiga vägar. Kör lugnt med lämplig hastighet.

OBSERVERA

Lågprofildäck, som 215/45R17, kan lättare skadas än vanliga hjul på stötig vägbana. Var därför uppmärksam på följande:

- ***Håll alltid korrekt lufttryck i däcken. Om luftrycket är för lågt löper däcket större risk att skadas. Ytterligare information om lufttryck finns på sid 380 i del 8.***
- ***Undvik att köra på stora stenar med vassa kanter eller andra föremål som kan ligga på vägen. Riskera inte skador på däcken som kan resultera i en däckexplosion.***

Vinterdäck med mindre mönsterdjup än 4 mm gör ingen nytta i snö.

Om det finns skärskador, sprickor eller andra skador i däcken så djupa att cordväven syns eller om det finns utbuktningar/svällningar som tyder på inre skador måste däcket omedelbart bytas.

Byt däck som ofta blir punkterade eller som inte går att reparera på grund av skadans storlek eller placering. Om du är tveksam ska du kontakta en auktoriserad Toyota–återförsäljare eller –verkstad, eller annan verkstad med motsvarande kvalifikationer och utrustning som kan ge dig råd.

Fortsätt inte att köra om lufttrycket sjunker i ett däck under färd. Däcket kan förstöras för gott redan efter en kort sträcka.

Alla däck som är äldre än sex år måste kontrolleras av en fackman även om de verkar oskadade.

Däck åldras och bryts ned även om de sällan eller aldrig används.

Detta gäller också reservdäcket, vinterdäck och däck som sparas för framtida bruk.

BYTE AV DÄCK

När du köper nya däck, välj då endast däck med samma dimension och uppbyggnad som originaldäcken, och med samma eller högre bärighet.

Om du väljer däck av annan typ eller annan dimension kan detta allvarligt inverka på körsäkerhet, åkkomfort, hastighetsmätarens och vägmätarens funktion, den fria markhöjden och utrymmet mellan hjulhus och däck eller utrymmet för snökedjorna.

⚠ VARNING

Var försiktig och tänk på följande. Annars kan en olycka hända med dödsfall eller allvarliga skador som resultat.

- **Blanda aldrig radialdäck och diagonaldäck. Olika däck på bilen kan ge farlig försämring av köregenskaperna och du kan plötsligt förlora kontrollen över bilen. I Tyskland är det dessutom förbjudet att använda däck som har olika konstruktion.**
- **Använd endast däck och fälgar med den dimension som rekommenderas av tillverkaren. Olika däck på bilen kan ge farlig försämring av köregenskaperna och du kan förlora kontrollen över bilen.**

Montera aldrig begagnade däck på din Toyota.

Det är alltid en stor risk att köpa begagnade däck vars tidigare öden är okända.

Toyota rekommenderar att alla fyra däcken eller åtminstone båda fram respektive bakdäcken byts på samma gång.

Se ”Om du får punktering” på sid 289 i del 4 som beskriver hur du byter hjul.

När du byter däck skall du alltid låta balansera det kompletta hjulet.

Om ett hjul har obalans kan det påverka bilens köregenskaper och däckets livslängd. Även vid normal användning kan balanserade hjul så småningom bli obalanserade. Du bör därför låta balansera hjulen regelbundet.

Vid byte av slanglösa däck bör även luftventilen bytas.

Varningssystemet för lågt lufttryck i däcken måste justeras om du har utfört ett däckbyte. Se ”Varningssystem för lågt lufttryck i däcken” på sid 162 i del 1–7.

Däckrotation

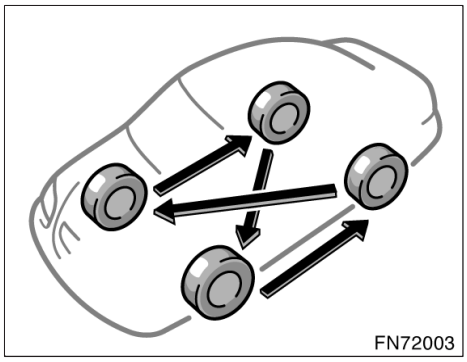

Modeller med nödhjul

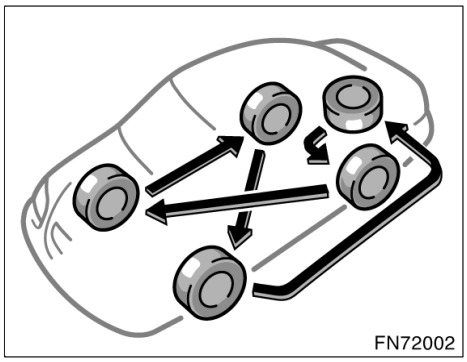

Modeller utan nödhjul

För att få en jämn förslitning av däcken bör du flytta om dem ungefär var 1000:e mil. Lämplig tidpunkt att flytta om hjulen beror på ditt körsätt och vilka vägar du kör på.

Se ”Om du får punktering” på sid 289 i del 4 som beskriver hur du byter hjul.

Passa på att se efter om däcken är ojämnt slitna eller skadade när du skiftar hjulen. Onormal förslitning beror vanligen på felaktigt lufttryck, felaktig hjulinställning, obalanserade hjul eller hårda inbromsningar.

⚠ VARNING

Ett s.k. nödhjul får inte användas vid omflyttning av hjulen. Det är endast avsett för tillfälligt bruk.

Montering av vinterdäck och snökedjor

NÄR SKALL VINTERDÄCK ELLER SNÖKEDJOR ANVÄNDAS?

Vinterdäck och snökedjor rekommenderas vid körning på snö och is.

På våta eller torra vägbanor ger vanliga däck bättre grepp än vinterdäck.

VAL AV VINTERDÄCK

Välj vinterdäck med samma dimension, konstruktion och lastkapacitet som däcken som ursprungligen satt på din bil.

Använd aldrig däck av annan typ än de som rekommenderas. Montera aldrig dubbade vinterdäck utan först kontrollera gällande lokala bestämmelser för körning med dubbdäck.

⚠ VARNING

Använd endast vinterdäck med den dimension som rekommenderas av tillverkaren. Olika däck på bilen kan ge farlig försämring av köregenskaperna och du kan förlora kontrollen över bilen. Annars kan en olycka hända med dödsfall eller allvarliga skador som resultat.

MONTERING AV VINTERDÄCK

Montera vinterdäck på alla hjulen.

Montera inte bara vinterdäck på framhjulen eftersom skillnaden i väggrepp mellan fram– och bakhjulen kan göra att du tappar kontrollen över bilen.

Förvara däckuppsättningen som inte används på sval och torr plats.

Markera rotationsriktningen på däcken. Det är viktigt att montera däcken med samma rotationsriktning som tidigare.

⚠ VARNING

- **Kör inte med felaktigt lufttryck i vinterdäcken.**
- **Tänk på att inte överskrida den högsta tillåtna hastigheten för körning med vinterdäck.**

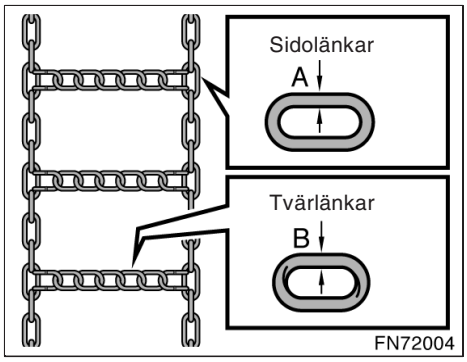

VAL AV SNÖKEDJOR

Använd snökedjor med rätt dimension.

För 195/65R15 och 205/55R16 skall följande typer av snökedjor användas.

		mm
A	Diameter på sidolänkarna	3,0
B	Diameter på tvärlänkarna	4,0

Bestämmelserna för användning av snökedjor varierar. Innan du köper snökedjor bör du kontrollera vilka bestämmelser som gäller för körning med snökedjor.

OBSERVERA

Om du använder fel kombination av däck och kedja kan kedjorna skada karossen.

MONTERING AV SNÖKEDJOR

Montera snökedjorna på framhjulen. De skall sitta så hårt som möjligt. Montera inte snökedjor på bakhjulen. Efterspänn kedjorna efter 0,5–1,0 kilometers körning.

Följ tillverkarens anvisningar noga när du monterar snökedjorna.

Om du använder hjulsidor bör du ta bort dem innan du sätter på kedjorna för att undvika att de repas av kedjorna.

⚠ VARNING

- **Kör inte fortare än 50 km/h, dock högst så fort som tillverkaren av snökedjorna rekommenderar.**
- **Kör varsamt och undvik gupp, hål och skarpa svängar som kan göra att bilen studsar och kränger.**
- **Undvik tvära svängar och bromsning med låsta hjul. Köregenskaperna blir betydligt försämrade med snökedjor.**
- **När du kör med snökedjor skall du köra extra försiktigt. Sakta ner innan du kör in i en kurva så att du inte förlorar kontrollen över bilen. En olycka kan annars ske.**

OBSERVERA

Försök inte montera en snökedja på nödhjulet. Detta kan skada både bilen och nödhjulet.

Byte av fälgar

NÄR BÖR DU BYTA FÄLGAR?

Fälgar som är deformerade, har sprickor eller kraftiga rostskador måste bytas mot nya.

Om du struntar i att byta en skadad fälg kan däcket halka av fälgen eller orsaka att bilen förlorar manöverförmågan.

VÄLJ RÄTT FÄLG

När du väljer fälgar måste du försäkra dig om att de nya fälgarna har samma bärighet, diameter, bredd och sidoförskjutning (offset) som originalfälgarna.

En auktoriserad Toyota–återförsäljare eller –verkstad, eller annan verkstad med motsvarande kvalifikationer och utrustning kan leverera rätt fälgar till din bil.

Fälgar med annan dimension eller av annan typ kan försämra köregenskaperna, hjulets och hjullagrets livslängd, kylningen av bromsarna, hastighetsmätarens och vägmätarens funktion, bromsförmågan, strålkastarinställningen, stötfångarens höjd, bilens markfrigång samt det fria utrymmet i hjulhusen för däck eller snökedjor.

Det är olämpligt att köpa begagnade fälgar, eftersom dessa kan ha utsatts för omild behandling eller lång körsträcka och kan därför plötsligt spricka. Deformerade fälgar som riktats kan ha osynliga skador och bör därför inte användas. Montera aldrig en innerslang i ett läckande slanglöst däck på en fälg avsedd för slanglöst däck.

⚠ VARNING

Använd endast fälgar med den dimension som rekommenderas av tillverkaren. Annars kan bilens köregenskaper försämras och du kan förlora kontrollen över bilen. Annars kan en olycka hända med dödsfall eller allvarliga skador som resultat.

Varningssystemet för lågt lufttryck i däcken måste justeras om du har utfört ett fälgbyte. Se ”Varningssystem för lågt lufttryck i däcken” på sid 162 i del 1–7.

Råd om aluminumfälgar

- Efter de första 150 milens körning skall du kontrollera att hjulmuttrarna fortfarande är ordentligt åtdragna.
- Om du har flyttat om hjulen, lagat ett däck eller bytt fälg, skall du efter cirka 150 mils körning kontrollera att hjulmuttrarna sitter dragna med rätt moment.
- Var försiktig så att du inte skadar aluminiumfälgarna om du monterar snökedjor.
- Toyota rekommenderar att du använder originalhjulmuttrar från Toyota och en hylsnyckel som är avsedd för aluminiumfälgar. Andra muttrar och hylsnycklar av motsvarande kvalitet kan också användas.
- För balansering av hjulen rekommenderar Toyota att du använder originalbalansvikter från Toyota. Andra balansvikter kan även användas.
- Du skall regelbundet kontrollera aluminiumfälgarna, precis som stålfälgar, för att se om de har skador. Om en fälg är skadad måste den bytas omedelbart.

Del 7–3
ARBETEN DU KAN GÖRA SJÄLV

Elektriska komponenter

- Kontroll av batteriet 348
- Var försiktig när du laddar batteriet 351
- Kontroll och byte av säkringar 352
- Påfyllning av spolarvätska 354
- Byte av glödlampor 354

Kontroll av batteriets skick——Säkerhetsanvisningar

⚠ VARNING

HANDSKAS FÖRSIKTIGT MED BATTERIET

Batteriet utvecklar vätgas som tillsammans med luft ger knallgas – en mycket explosiv gas.

- **Var försiktig så att det inte bildas gnistor från verktygen i närheten av batteriet.**
- **Rök inte eller tänd tändstickor i närheten av batteriet.**

Elektrolyten i batteriet innehåller svavelsyra, som är giftig och frätande.

- **Undvik kontakt med ögon, hud och kläder.**
- **Se till att ingen får i sig batterivätska.**
- **Använd skyddsglasögon när du arbetar i närheten av batteriet.**
- **Håll barn borta från batteriet.**

ÅTGÄRDER VID EN OLYCKA MED BATTERISYRA

- **Skölj omedelbart med rent vatten om du får batterisyra i ögonen. Åk omedelbart till läkare eller sjukhus. Fortsätt under färden att skölja det skadade stället med vatten. Använd svamp eller handduk.**
- **Skölj noga om du får batterisyra på huden. Sök omedelbar läkarhjälp om du får ont eller huden känns bränd.**
- **Om du får batterisyra på kläderna kan syran tränga igenom tyget och in till huden. Tag därför omedelbart av dig plagget i fråga och följ ovanstående instruktioner om så behövs.**
- **Om du råkar svälja batterisyra skall du omedelbart dricka stora mängder vatten eller mjölk. Drick någon alkalisk lösning som neutraliserar syran, t.ex. ett vispat rått ägg eller vegetabilisk olja. Åk sedan omedelbart till läkare eller sjukhus.**

—Utvändig kontroll av batteriet

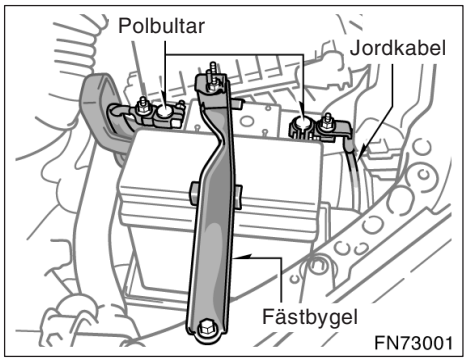

Tag bort batterihöljet innan du kontrollerar batteriet. (Se ”—Demontering av täckpaneler i motorrum” på sid 322 i del 7–1.)

Kontrollera att kabelskorna inte är anfrätta och att de sitter fast, att batterikärlet inte har några sprickor och att fästbygeln håller fast batteriet.

a. Rengör vid behov batteriet med en mild sodalösning och varmt vatten. Smörj in polklämmorna med fett för att motverka korrosion.

b. Drag åt polklämmorna om de sitter löst. Drag inte åt för hårt.

c. Drag åt fästbygeln så pass att batteriet sitter fast ordentligt. Drag inte så hårt att batterihöljet riskerar att skadas.

Sätt tillbaka batterihöljet när kontrollen är avslutad.

OBSERVERA

- ***Motorn och all elektrisk utrustning skall vara avstängd innan du börjar arbeta med batteriet.***
- ***När du kontrollerar batteriet skall jordkabeln först lossas från den negativa polen (”–” märkning). Sätt inte tillbaka jordkabeln förrän arbetet är klart.***
- ***Var försiktig så att du inte orsakar kortslutning med något verktyg.***
- ***Var försiktig när du tvättar batteriet så att inte tvättvatten rinner ned genom batteripluggarna.***

Om bilens batteri har kopplats bort eller är dåligt laddat, kommer elfönsterhissen och takluckan eventuellt inte att fungera automatiskt och klämskyddet kommer inte att fungera korrekt efter det att du anslutit, bytt ut eller laddat upp batteriet. I samtliga fall bör du normalisera elfönsterhissen och takluckan. Normalisering av elfönsterhissar och taklucka beskrivs i avsnittet ”Elektriska fönsterhissar” på sid 41 och ”Elmanövrerad taklucka” på sid 59 i del 1–2.

—Kontroll av batterivätskan

Det finns två typer av batterier: underhållsfria och icke–underhållsfria.

Underhållsfritt batteri—

Använd linjerna på sidan av batteriet för att kontrollera elektrolytnivån.

Icke–underhållsfritt batteri—

Kontrollera batteriets skick medhjälp av indikatorn på batteriets ovansida.

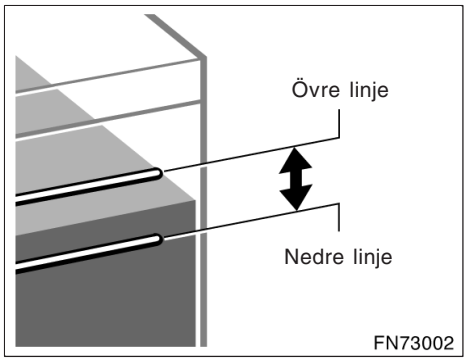

KONTROLL MED HJÄLP AV NIVÅLINJERNA (ENDAST ICKE–UNDERHÅLLSFRITT BATTERI)

Vätskan (elektrolyten) skall alltid ligga mellan den övre och den undre linjen.

Kontrollera alltid alla sex cellerna, inte bara en eller två.

Fyll på destillerat vatten om elektrolytnivån ligger under den undre linjen. (Se ”Påfyllning av destillerat vatten” på sid 351.)

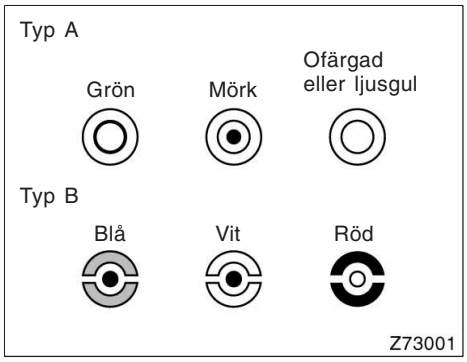

KONTROLL MED HYDROMETER (UNDERHÅLLSFRITT BATTERI)

Kontrollera laddningstillståndet med hjälp av färgen på hydrometern i varje cellpropp.

Hydrometerns färg		Laddningstillstånd
Typ A	Typ B	
Grön	Blå	Bra
Mörk	Vit	Måste laddas. Låt en auktoriserad Toyota–återförsäljare eller –verkstad, eller annan verkstad med motsvarande kvalifikationer och utrustning kontrollera batteriet.
Ofärgad eller ljusgul	Röd	Låt en auktoriserad Toyota–återförsäljare eller –verkstad, eller annan verkstad med motsvarande kvalifikationer och utrustning kontrollera batteriet.

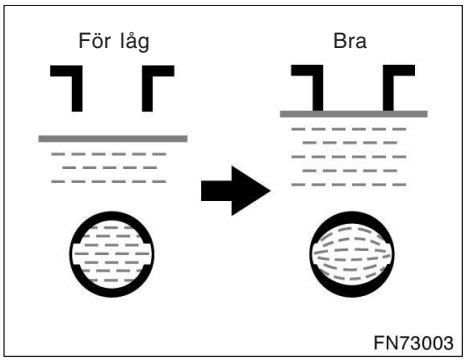

PÅFYLLNING MED DESTILLERAT VATTEN (ENDAST ICKE–UNDERHÅLLSFRIA BATTERIER)

1. Tag bort cellhattarna.
2. Fyll på destillerat vatten i de celler som innehåller för lite vätska.

Om det är svårt att se från sidan av batteriet kan du titta rakt ner i cellen. Se bilden ovan.

3. Skruva på cellhattarna ordentligt.

OBSERVERA
Fyll inte på för mycket vatten i cellerna. Om elektrolytnivån är för hög kan batterivätska spruta ut ur batteriet under laddning och orsaka korrosion eller andra skador.

Var försiktig när du laddar batteriet

Startbatteriet avger vätgas när det laddas.

Gör därför följande innan du börjar ladda startbatteriet:

1. Icke–underhållsfritt batteri–Tag bort cellhattarna.
2. Lossa jordkabeln om startbatteriet skall sitta kvar i bilen under laddningen.
3. Innan du ansluter kablarna från batteriladdaren skall du kontrollera att laddaren är avstängd. Batteriladdaren skall också vara avstängd när du tar bort kablarna från batteriet.

⚠ VARNING
● **Batteriet skall helst stå fritt vid laddning. Ladda inte batteriet i ett stängt garage eller annat utrymme utan god ventilation.** ● **Underhållsfritt batteri: Ladda startbatteriet långsamt (5 A eller lägre). Snabbladdning är farligt. Batteriet kan explodera och orsaka personskador.** **Icke–underhållsfritt batteri: Tag bort cellhattarna innan du börjar ladda batteriet.**

OBSERVERA
Ladda aldrig batteriet med motorn igång. Förvissa dig också om att all elektrisk utrustning är avstängd.

Säkringskontroll och säkringsbyte

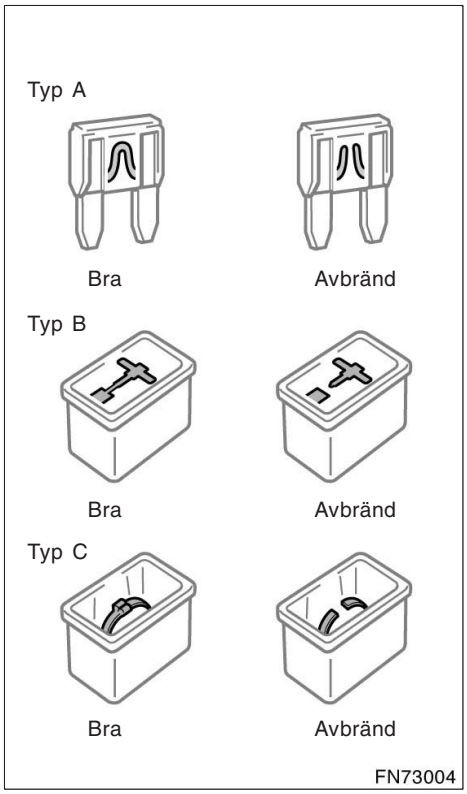

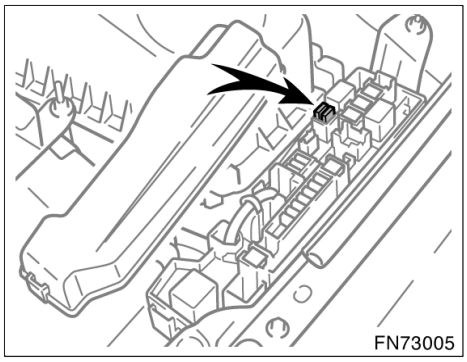

Bensinmotor

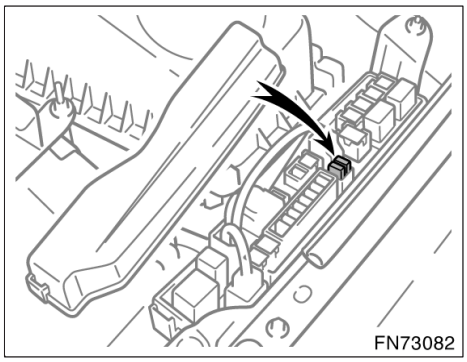

Dieselmotor

Kontrollera säkringarna om strålkastarna eller någon annan elektrisk utrustning inte fungerar. Om någon eller några säkringar är avbrända måste de bytas.

Var säkringarna sitter framgår av avsnittet ”Placering av säkringar” på sid 324 i del 7–1.

Tag bort täckpanelerna i motorrummet innan säkringarna kontrolleras. (Se ”—Demontering av täckpaneler i motorrum” på sid 322 i del 7–1.)

Stäng av tändningen och strömbrytaren till den utrustning som inte fungerar. Drag den misstänkta säkringen rakt utåt och undersök den.

Tag reda på vilken säkring som eventuellt är orsaken till problemet. Namnen på de olika elektriska kretsarna står angivet på locket till säkringsboxen. På sid 382 i del 8 anges vilka funktioner de olika kretsarna skyddar.

Säkringar av typ A kan dras ut med säkringsutdragaren. Utdragarens placering visas på bilden.

Om du inte är säker på om säkringen har brunnit av eller inte kan du pröva med en säkring som du vet är hel.

Tryck fast en ny säkring i säkringshållaren om den gamla är avbränd.

Den nya säkringen måste ha samma amperetal som anges på säkringsboxens lock.

Om du inte har några reservsäkringar kan du i en nödsituation använda någon säkring som inte är nödvändig för körningen – ”CIG” eller ”DOME” förutsatt att den har samma amperetal som den brända säkringen.

Om du inte har en säkring med rätt amperetal kan du tillfälligt använda en säkring med något lägre amperetal. Om amperetalet är lägre kan det hända att säkringen går sönder igen, vilket dock inte nödvändigtvis betyder att något är fel i kretsen. Installera en säkring med rätt amperetal så snart som möjligt.

Det är lämpligt att alltid ha en uppsättning reservsäkringar i bilen.

Om den nya säkringen brinner av omedelbart är det något fel i elsystemet. Låt en auktoriserad Toyota–återförsäljare eller –verkstad eller annan verkstad med motsvarande kvalifikationer åtgärda felet snarast möjligt.

⚠ VARNING

Sätt aldrig i en säkring med högre amperetal än det angivna och sätt aldrig i ett annat föremål än en säkring. Detta medför risk för omfattande skador i systemet och brandrisken blir mycket stor.

Påfyllning av spolarvätska

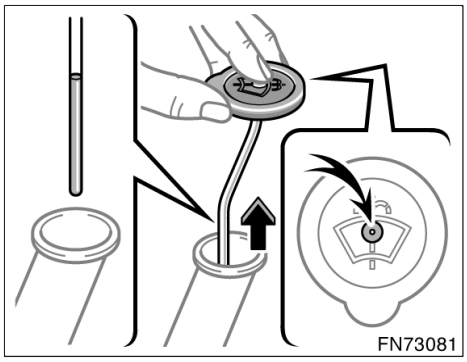

Om någon spolare inte fungerar kan det bero på att spolarvätskan är slut. Kontroll av nivån på spolarvätskan.

Lossa locket till behållaren. Lyft upp locket medan du håller kvar fingret i hålets mitt. Kontrollera vätskenivån i slangen som är ansluten till locket. Om värskenivån är mycket låg skall du fylla på spolarvätska.

Du kan använda rent vatten som spolarvätska. Använd dock spolarvätska med frostskyddsmedel vid temperaturer under noll. Varje auktoriserad Toyota–återförsäljare eller –verkstad, de flesta bensinstationer eller annan verksamhet med kvalificerad personal säljer lämplig spolarvätska. Följ tillverkarens anvisningar för eventuell blandning av spolarvätskan med vatten.

OBSERVERA

Använd aldrig frostskyddsmedel avsett för motorns kylsystem eller annan vätska som kan skada lacken.

Byte av glödlampor—

Demontera täckpanelerna i motorrummet innan du byter glödlampor i strålkastare, parkeringsljus, och främre körriktningsvisare. (Se ”—Demontering av täckpaneler i motorrum” på sid 322 i del 7–1.)

Bilderna på följande sidor visar var de olika glödlamporna är placerade. Stäng av tändningen och all belysning innan du byter glödlampa. Använd endast lampor med det watt–tal som står i tabellen nedan.

⚠ VARNING

- **Byt inte glödlampor medan de är heta för att undvika brännskador.**
- **Halogenlampor är fyllda med gas under högt tryck och måste därför hanteras försiktigt. De kan explodera eller splittras om de repas eller tappas i golvet. Lampor av denna typ får endast hållas i plast– eller metalldelen. Vidrör inte lampglaset med bara händerna.**

Modeller med strålkastare av urladdningstyp—

- **Vidrör inte högspänningskontakten när strålkastarna på påslagna. 20000 V genereras under ett ögonblick och kan orsaka svåra skador genom en elektrisk stöt.**
- **Demontera inte, reparera inte och tag inte isär strålkastarlamporna, kontakterna, elkablarna eller tillhörande komponenter. Du kan få en elektrisk stöt. Kontakta din Lexus–återförsäljare om strålkastarna inte fungerar och måste bytas.**

OBSERVERA

Använd endast lampor av den typ som anges i tabellen.

Insidan av strålkastarglasen kan tillfälligt bli immiga i regnigt väder eller i en biltvätt. Detta är inget problem eftersom imman orsakas av skillnaden i temperatur mellan utsidan och insidan på glaset, på samma sätt som vindrutan kan imma igen när det regnar. Om en större mängd vatten samlas i en strålkastare bör du låta en auktoriserad Toyota–återförsäljare eller –verkstad, eller annan verkstad med motsvarande kvalifikationer och utrustning kontrollera.

Glödlampor	W	Typ
Strålkastare (halvljus) Urladdningslampor Halogenlampor	 35 55	 A B
Strålkastare (helljus)	55	C
Dimljus, fram	51	D
Parkeringslampor	5	E
Körriktningsvisare, fram	21	H
Körriktningsvisare, sida	5	F
Körriktningsvisare, bak	21	G
Bromslampor (Sedan och kombisedan)	21	G
Baklyktor (Sedan och kombisedan)	5	G
Broms/bakljus (kombi)	21/5	G
Backlampor	21	G
Dimljus bak	21	G
Högt monterat bromsljus Sedan Kombisedan	 18 21	 E G
Nummerskyltslampor	5	E
Kupébelysning och läslampor fram	5	I
Läslampor bak	5	I
Sminkspegellampor	1,2	E
Handskfackslampa	1,2	E
Instegslampor	5	I
Bagagerumsbelysning (Sedan)	5	I
Bagagerumsbelysning (Kombi-Sedan och Kombi)	5	I

A: D2S urladdningslampa
B: H7 halogenlampa
C: H1 halogenlampa
D: HB4 halogenlampa
E: Kilsockel (genomskinlig)
F: Kilsockel (gul)
G: Bajonettsockel (genomskinlig)
H: Bajonettsockel (gul)
I: Spolformad

—Strålkastare (halvljus—halogenlampor)

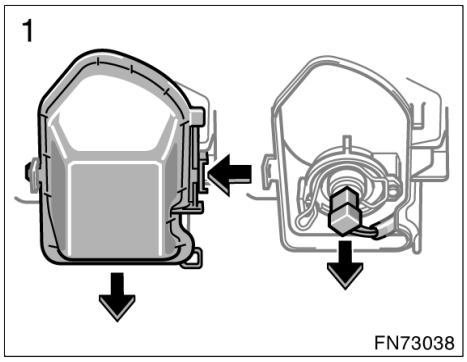

1. Tag bort kåpan genom att trycka in låstungan. Lossa kontakten.

Vicka på kontakten om den är svår att få loss.

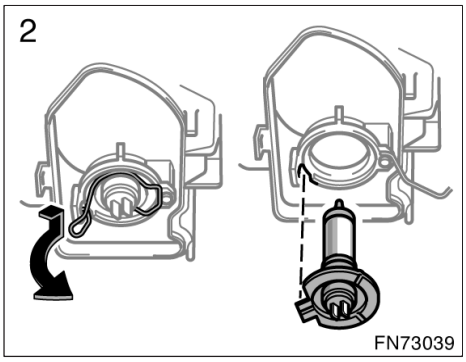

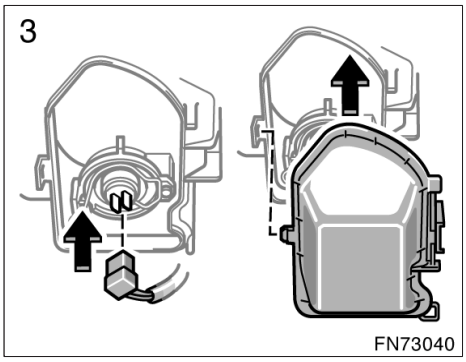

2. Lossa spärrfjädern och tag bort lampan. Sätt i en ny glödlampa och sätt tillbaka lampfjädern i ursprungsläget.

Montera glödlampan så att tungorna på sockeln passar in urtagen i monteringsöppningen.

3. Sätt in kontakten. Sätt tillbaka täcklocket.

Strålkastarna behöver normalt inte ställas in efter byte av glödlampa. Om du behöver låta ställa in strålkastarna skall du uppsöka en auktoriserad Toyota–återförsäljare eller –verkstad, eller annan verkstad med motsvarande kvalifikationer och utrustning.

—Strålkastare (helljus)

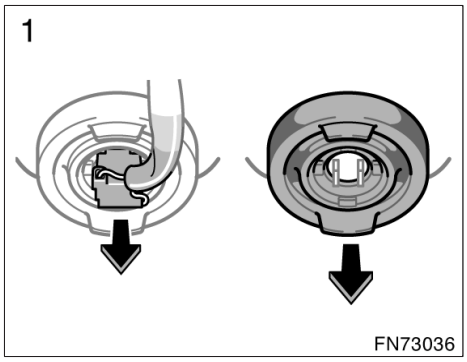

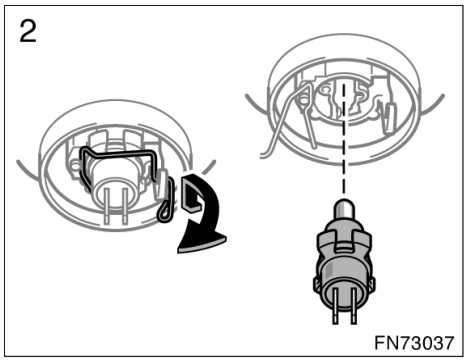

1. **Lossa kontakten. Ta bort gummidamasken.**

Vicka på kontakten om den är svår att få loss.

2. **Lossa spärrfjädern och tag bort lampan. Sätt i en ny glödlampa och sätt tillbaka lampfjädern.**

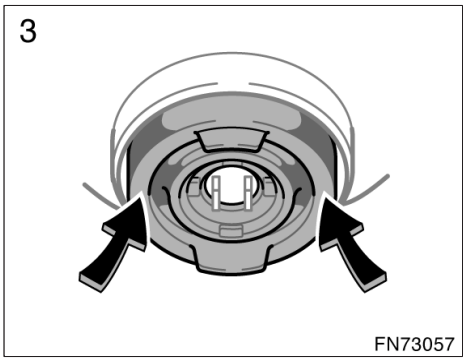

3. Montera gummiskyddet som bilden visar och kräng fast det över kanten. Sätt tillbaka kontakten.

Kontrollera att gummidamasken tätar ordentligt mot glödlampssockeln och lamphuset.

Strålkastarna behöver normalt inte ställas in efter byte av glödlampa. Om du behöver låta ställa in strålkastarna skall du uppsöka en auktoriserad Toyota–återförsäljare eller –verkstad, eller annan verkstad med motsvarande kvalifikationer och utrustning.

—Dimstrålkastare, fram

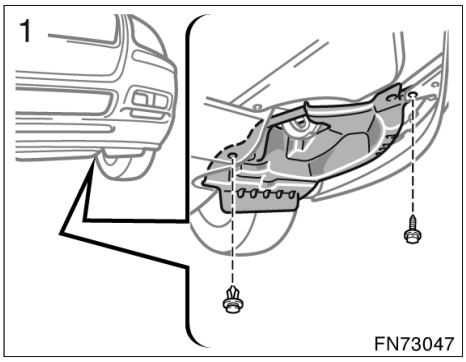

1. Skruva ur skruven och tag bort klämman.

De olika stegen för demontering och montering av klämman visas på följande illustrationer.

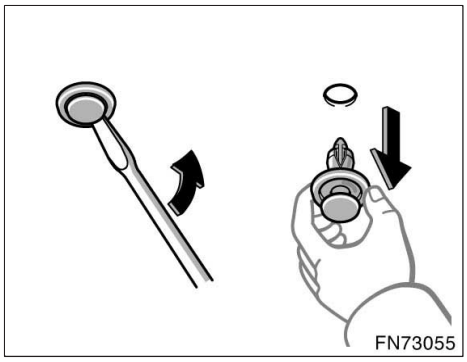

Tag bort clipset

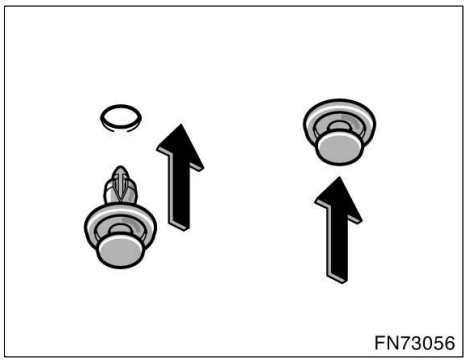

Montera clipset

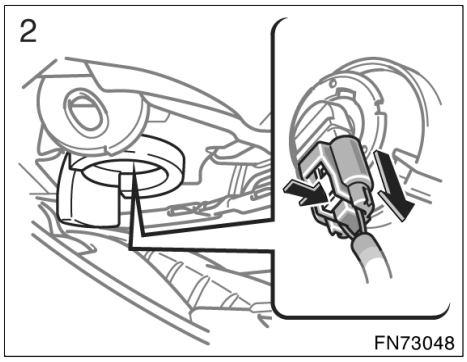

Vänster dimljus på bilar med dieselmotor

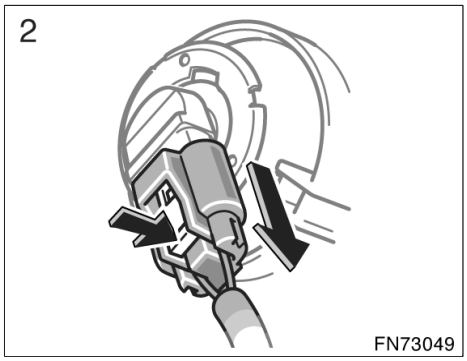

Övrigt

2. Lossa kontakten medan du trycker ner låsspärren.

Vicka på kontakten om den är svår att få loss.

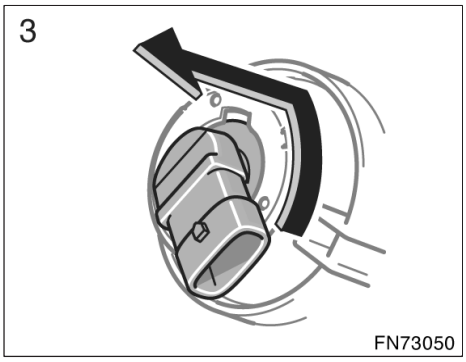

3. Vrid lampan moturs och ta bort den.

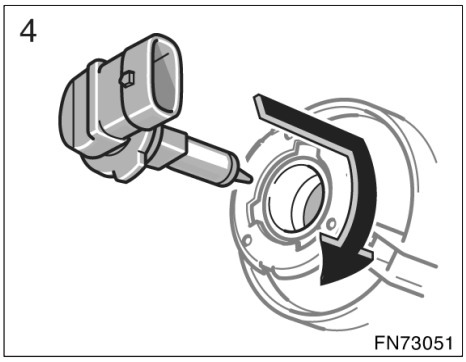

4. Montera en ny glödlampa och kontakt i hållaren genom att vrida den medurs.

—Parkeringsljus

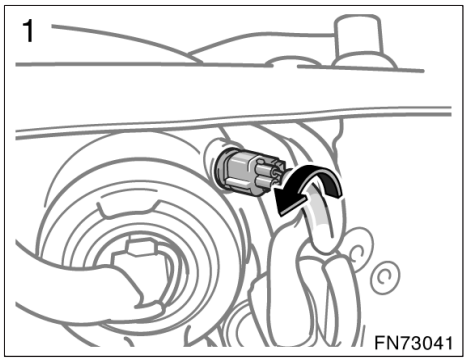

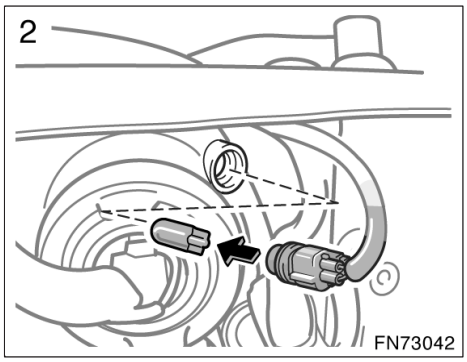

—Främre körriktningsvisare

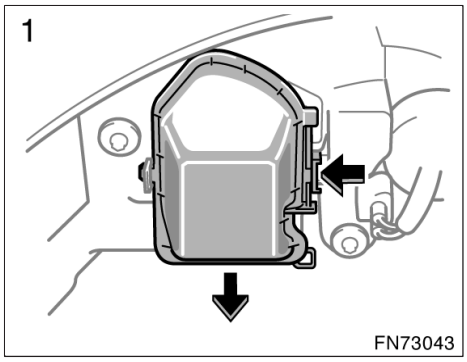

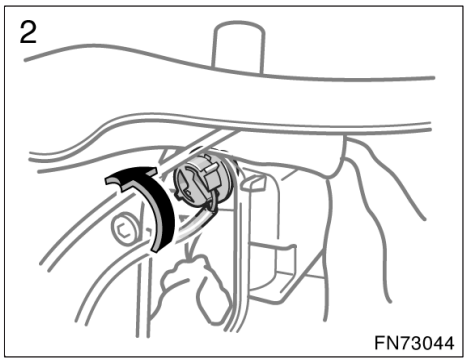

—Körriktningsvisare, sida

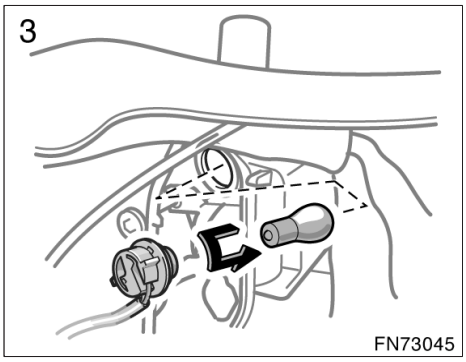

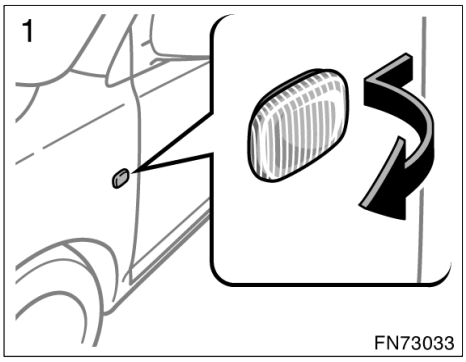

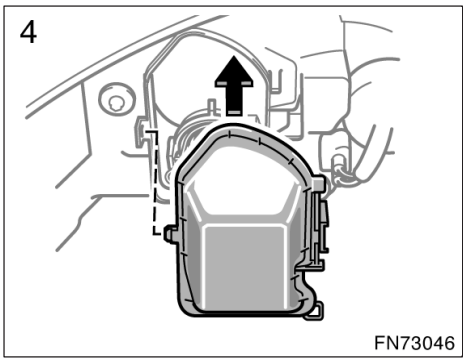

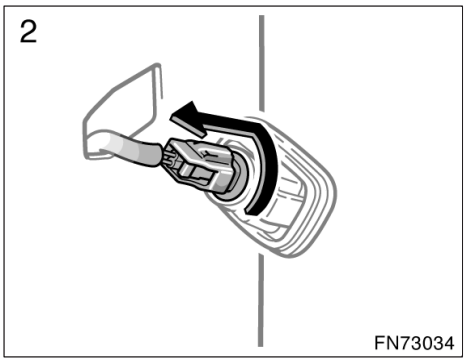

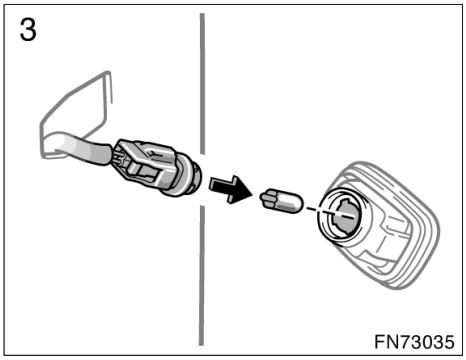

—Körriktningsvisare bak, broms–, bak– och backljus, samt bakre dimljus (Sedan)

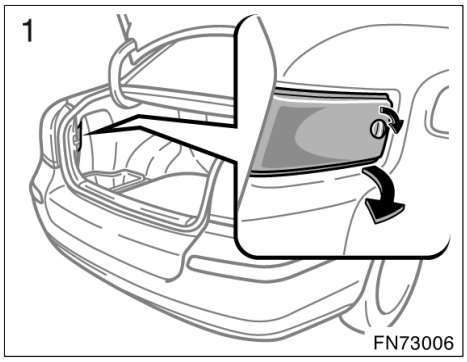

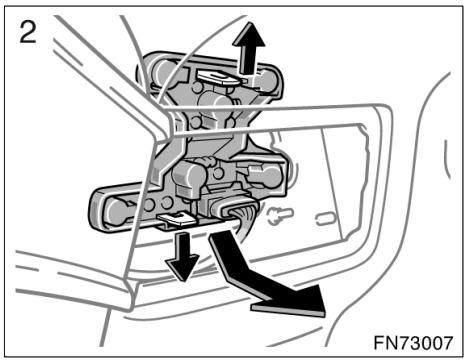

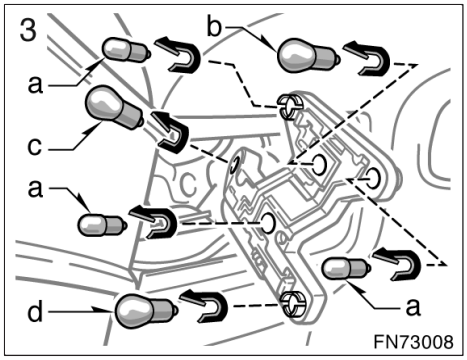

—Körriktningsvisare bak, broms–, bak– och backljus, samt bakre dimljus (kombisedan)

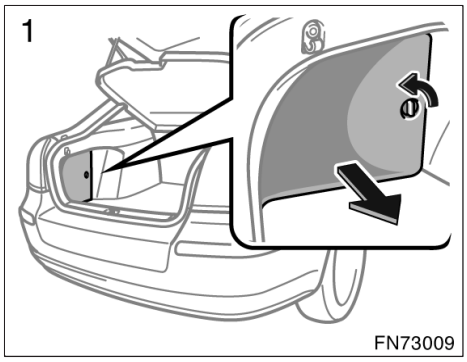

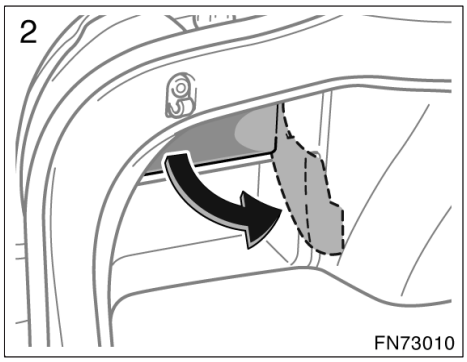

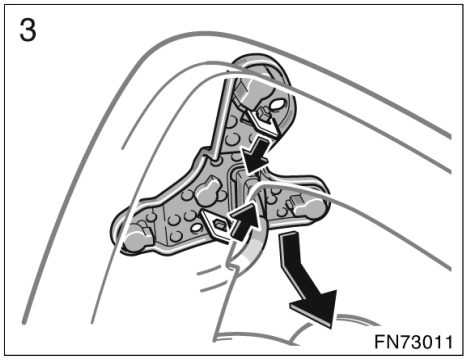

a: Baklyktor
b: Bakre körriktningsvisare
c: Bromslampor
d: Backljus eller dimljus bak

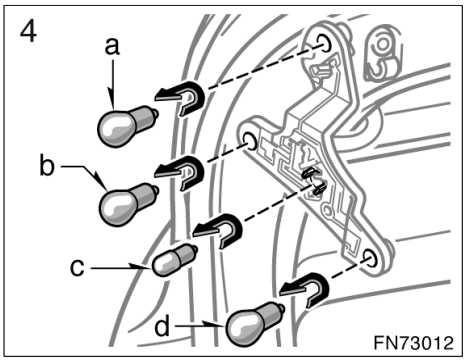

a: Bakre körriktningsvisare
b: Bromslampor
c: Baklyktor
d: Backljus eller dimljus bak

—Körriktningsvisare bak–, broms– och bakljus, backljus och bakre dimljus (kombi)

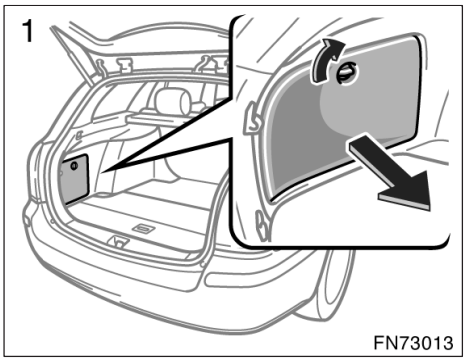

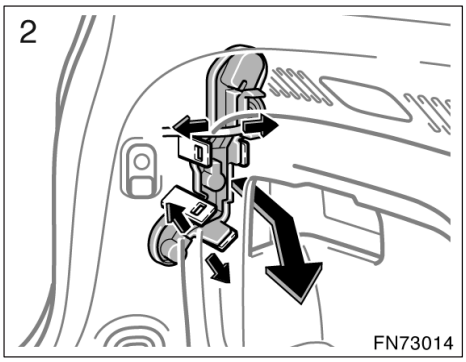

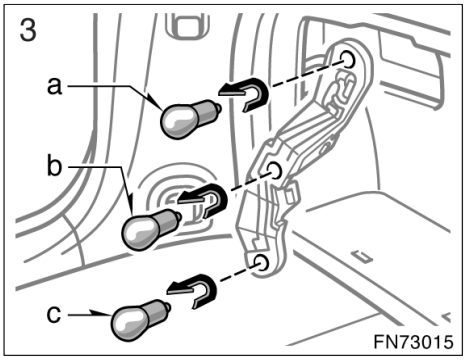

a: Broms– och bakljus
b: Bakre körriktningsvisare
c: Backljus eller dimljus bak

—Högt monterat bromsljus (Sedan)

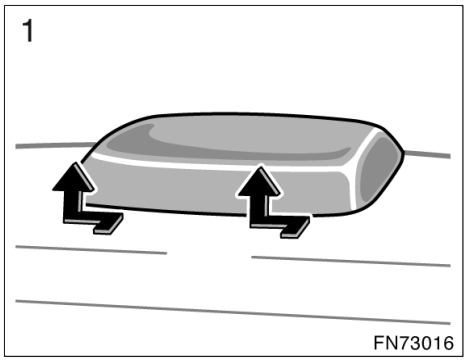

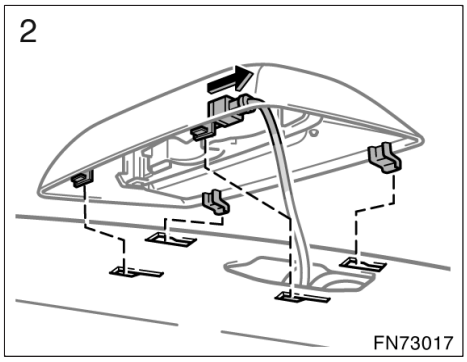

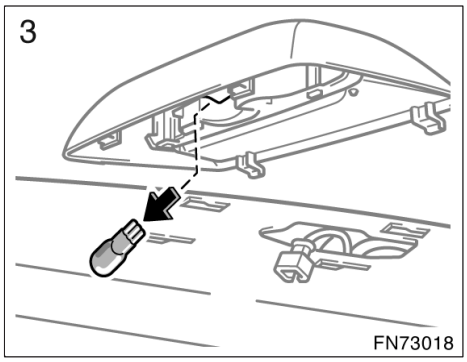

—Högt monterat bromsljus (Kombisedan)

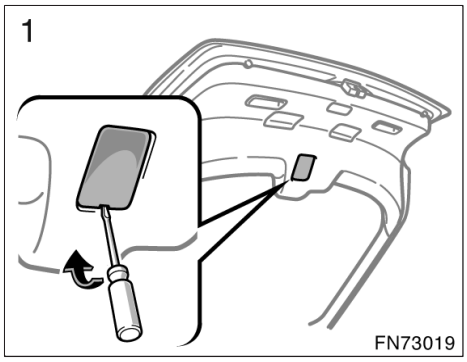

Använd en platt skruvmejsel.

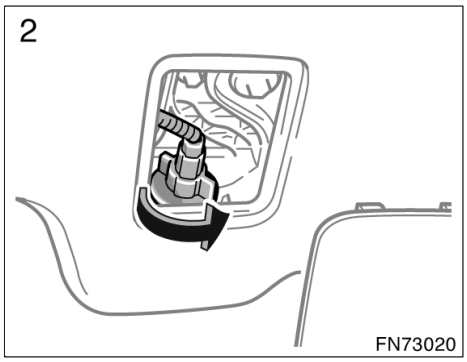

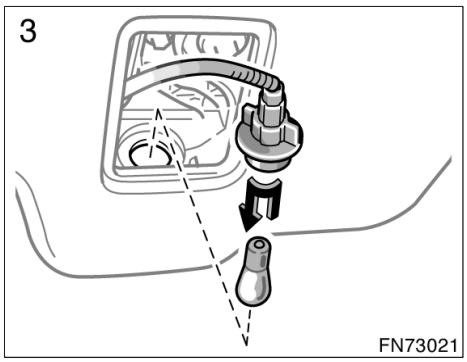

—Nummerskyltsbelysning (Sedan)

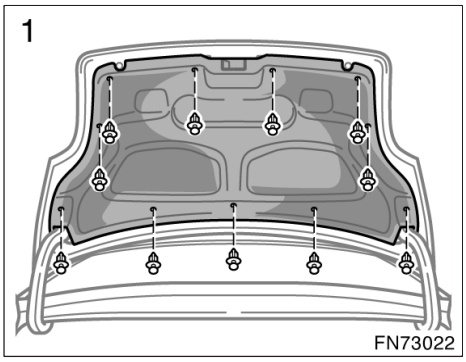

Tag bort panelens clips med en kryssmejsel. De olika stegen för demontering och montering av clipsen visas på följande bilder.

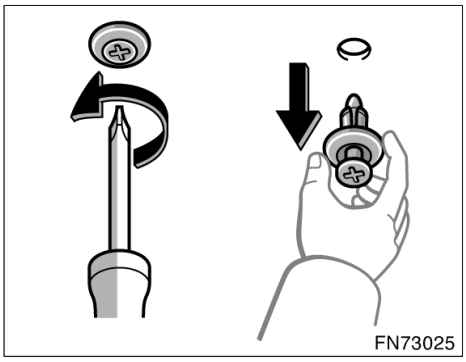

Demontering av clips

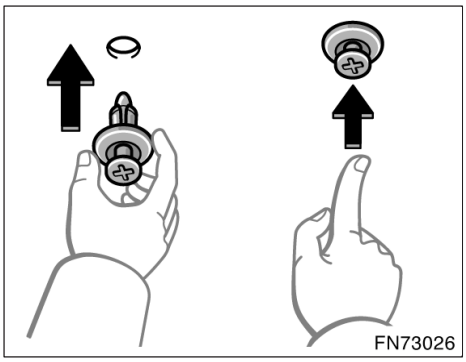

Montering av clips

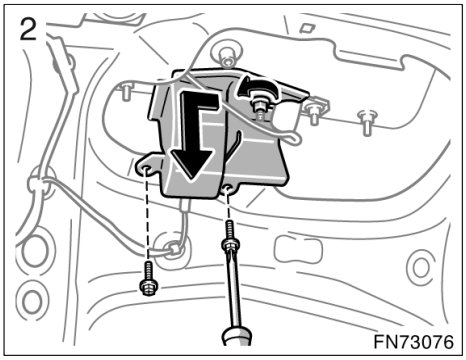

Endast högerstyrda bilar

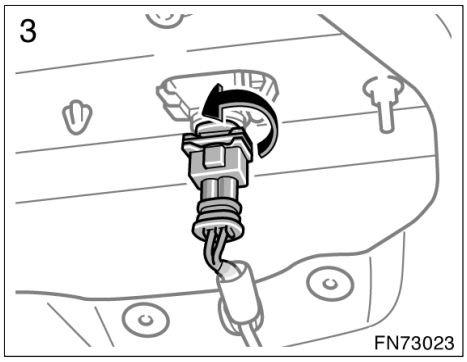

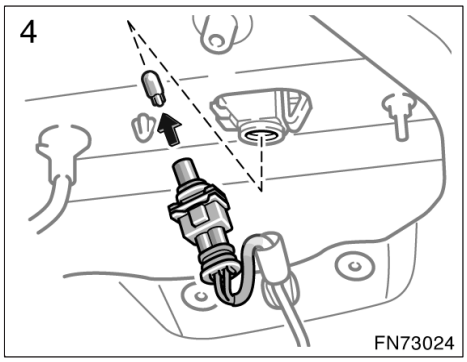

—Nummerskyltsbelysning (kombi)

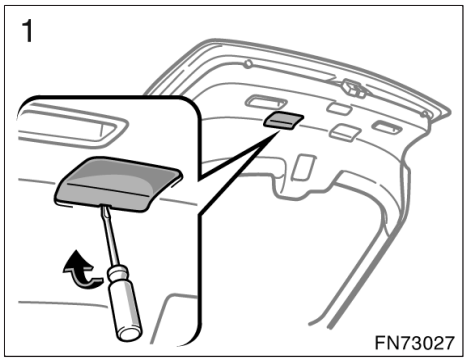

Använd en platt skruvmejsel.

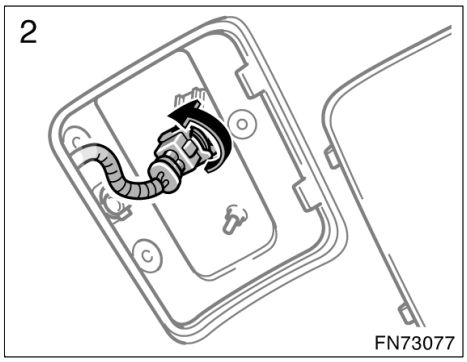

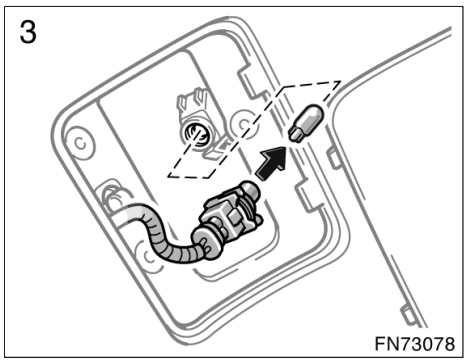

—Nummerskyltsbelysning (kombi)

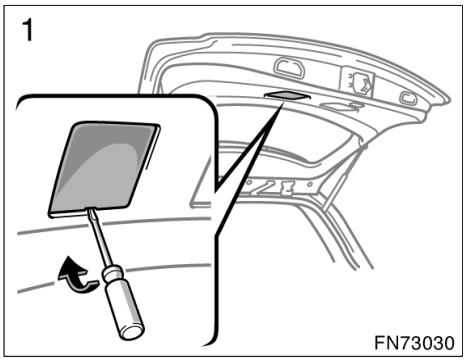

Använd en platt skruvmejsel.

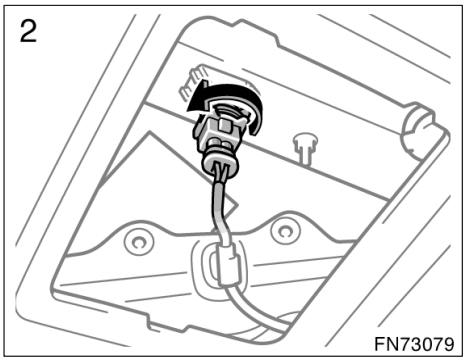

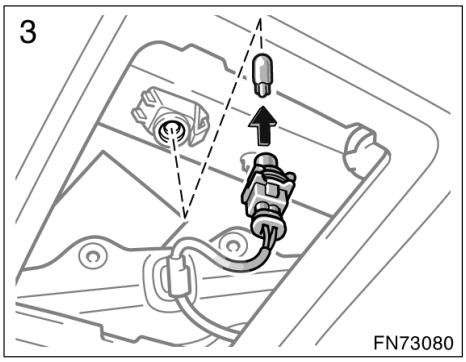

Del 8
TEKNISKA DATA

- Mått 372
- Vikt 373
- Motor 374
- Bränsle 374
- Servicedata 375
- Däck 380
- Säkringar 382

Mått

			Sedan och kombisedan	Kombi
Längd		mm	4630	4700
Bredd		mm	1760	1760
Höjd		mm	1480	1525
Axelavstånd		mm	2700	2700
Spårvidd fram	mm	195/65R15 däck	1520	1520
		205/55R16 däck 215/45R17 däck	1505	1505
Spårvidd bak	mm	195/55R15 däck	1520	1520
		205/55R16 däck	1500 1510*	1500 1510*
		215/45R17 däck	1500	1500

*: 2AD–FTV och 2AD–FHV–motorer

Vikt

kg

Motortyp	Gross Vehicle Mass (GVM)	Max tillåtet axeltryck (MPAC)		Dragkula belast-ning	Bogsering*	
		Fram	Bak		Bromsad	Obromsad
3ZZ–FE 1ZZ–FE	1820	1020	1020	75	1300	500
1AZ–FE	1890	1020	1020	75	1400	500
1AZ–FSE	1895	1020	1020	75	1400	500
2AZ–FSE	1905	1020	1020	75	1400	500
1CD–FTV	1970	1020	1020	75	1300	500
2AD–FTV 2AD–FHV	1970	1070	1035	75	1300	500

*: Högst 12% stigning

Motor

Modell:
3ZZ–FE, 1ZZ–FE, 1AZ–FE, 1AZ–FSE, 2AZ–FSE, 1CD–FTV, 2AD–FTV och 2AD–FHV

Typ:
3ZZ–FE, 1ZZ–FE, 1AZ–FE, 1AZ–FSE och 2AZ–FSE motorer
4–cylindrig radmotor, 4–takt, bensin

1CD–FTV, 2AD–FTV och 2AD–FHV motorer
4–cylindrig radmotor, 4–takt, diesel (med turbo)

Cylinderdiameter och slaglängd, mm:
3ZZ–FE–motor
79,0 × 81,5

1ZZ–FE–motor
79,0 × 91,5

1AZ–FE– och 1AZ–FSE–motorer
86,0 × 86,0

2AZ–FSE–motor
88,5 × 96,0

1CD–FTV–motor
82,2 × 94,0

2AD–FTV och 2AD–FHV–motorer
86,0 × 96,0

Motorvolym, cm^3:

3ZZ–FE–motor	1598
1ZZ–FE–motor	1794
1AZ–FE– och 1AZ–FSE–motorer	1998
2AZ–FSE–motor	2362
1CD–FTV–motor	1995
2AD–FTV och 2AD–FHV–motorer	2231

Bränsle

Bränsle:
Bensinmotor—
Premium blyfri, oktantal 95 eller högre

Dieselmotor (1CD–FTV och 2AD–FTV motorer)—
Ett bränsle som innehåller högst 500 ppm svavel, cetantal 48 eller högre

Dieselmotor (2AD–FHV–motorn)—
Ett bränsle som innehåller högst 50 ppm svavel, cetantal 48 eller högre

Bränsletankens rymd, liter: 60

Servicedata

MOTOR

Ventilspel (kall motor), mm:

3ZZ–FE och 1ZZ–FE–motorer

Insug	0,15—0,25
Avgas	0,25—0,35

1AZ–FE–, 1AZ–FSE– och 2AZ–FSE–motorer

Insug	0,19—0,29
Avgas	0,30—0,40

1CD–FTV–motor

Insug	0,20—0,30
Avgas	0,35—0,45

Tändstift:

3ZZ–FE och 1ZZ–FE–motorer

DENSO	K16R–U11
NGK	BKR5EYA11

1AZ–FE–motor

DENSO	SK20R11
NGK	IFR6A11

1AZ–FSE–motor

DENSO	SK20BR11

2AZ–FSE–motor

DENSO	SK20BR11
NGK	IFR6A11T

Elektrodavstånd, mm: 1,1

Nedböjning av drivremmen i mm vid tryck med en tumme med ca 98 N (10 kp) (gäller ej vid montering av nya remmar), mm:

1CD–FTV–motor

1. 10,5—12,5
2. 14–17

1CD–FTV–motor

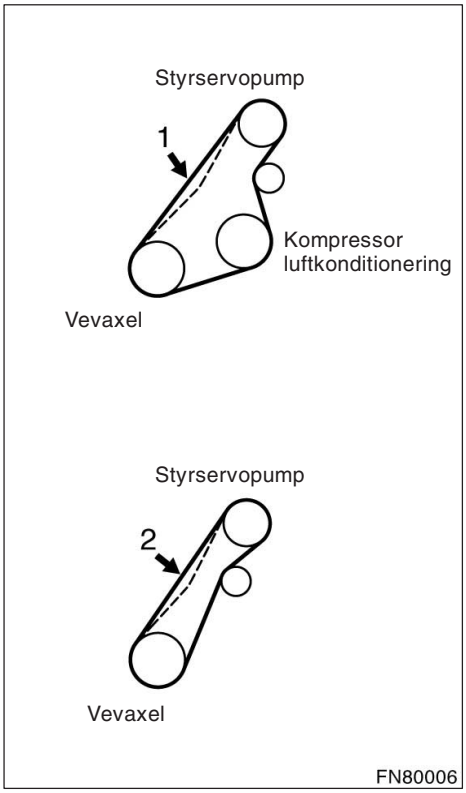

MOTOROLJA

Oljevolym (dränering och påfyllning), Liter:

3ZZ–FE och 1ZZ–FE–motorer	
Med filter	4,2
Utan filter	4,0
1AZ–FE– och 1AZ–FSE–motorer	
Med filter	4,2
Utan filter	4,0
2AZ–FSE–motor	
Med filter	3,8
Utan filter	3,6
1CD–FTV–motor Med filter	
Med filter	5,9
Utan filter	5,3
2AD–FTV och 2AD–FHV–motorer	
Med filter	5,9
Utan filter	5,5

Vi har använt ”Toyota Genuine Motor Oil” i din Toyota. Toyota rekommenderar att du använder originalmotorolja. Annan motorolja av motsvarande kvalitet kan också användas.

Oljekvalitet:

Bensinmotor

20W–50 och 15W–40—
API grade SL eller SM multigrade motorolja

10W–30 och 5W–30—
API kvalitetsklass SL ”Energy–Conserving”, SM ”Energy–Conserving” eller ILSAC multigrade motorolja

Dieselmotor
ACEA B1, API CF–4 eller CF
(Även API CE eller CD kan användas.)

Rekommenderad oljeviskositet (SAE):

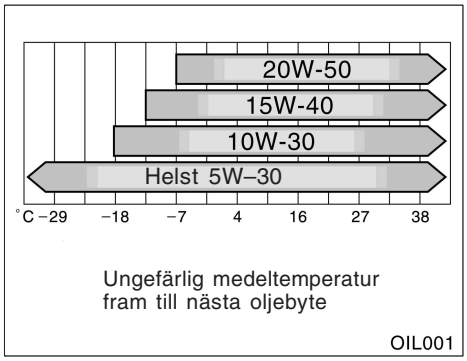

Kontakta en auktoriserad Toyota–återförsäljare eller –verkstad, eller annan verkstad med motsvarande kvalifikationer och utrustning för att få mer information.

KYLSYSTEM

Kylsystemets rymd, liter:

3ZZ–FE–motor	
Vänsterstyrda bilar	5,8
Högerstyrda bilar	5,9
1ZZ–FE–motor	
Vänsterstyrda bilar	
Manuell växellåda	5,8
Automatisk växellåda	5,7
Högerstyrda bilar	
Manuell växellåda	5,9
Automatisk växellåda	5,8
1AZ–FE– och 1AZ–FSE–motorer	
Vänsterstyrda bilar	
Manuell växellåda	6,0
Automatisk växellåda	6,3
Högerstyrda bilar	
Manuell växellåda	6,1
Automatisk växellåda	6,4
2AZ–FSE–motor	
Vänsterstyrda bilar	6,3
Högerstyrda bilar	6,4
1CD–FTV–motor	
Extra kupévärmare (av förbränningstyp)	7,6
Utan extra kupévärmare (av förbränningstyp)	7,4
2AD–FTV och 2AD–FHV–motorer	
Extra kupévärmare (av förbränningstyp)	8,2
Utan extra kupévärmare (av förbränningstyp)	8,0

Kylarvätska:

Kylsystemet i din Toyota är fyllt med ”Toyota Super Long Life Coolant”. Använd endast ”Toyota Super Long Life Coolant” eller likvärdig etylenglykolbaserad kylarvätska som inte innehåller silikat, amin, nitrit, eller borat med hybridorganisk syrateknik med lång livslängd. (Kylarvätska med hybridorganisk syrateknik med lång livslängd består av en kombination av låga fosfater och organiska syror.)

Använd inte enbart vatten.

Kontakta en auktoriserad Toyota–återförsäljare eller –verkstad, eller annan verkstad med motsvarande kvalifikationer och utrustning för att få mer information.

BATTERI

Icke–underhållsfritt batteri

Tomgångsspänning* vid 20°C:

12,6—12,8 V	Fulladdat
12,2—12,4 V	Fulladdat
11,8—12,0 V	Urladdat

*: Spänning som mäts 20 minuter efter att startnyckeln tagits ur och alla lampor släckts

Laddströmstyrka:
max 5 A

Icke–underhållsfritt batteri–

Elektrolytens densitet vid 20°C:

1,250—1,290	Fulladdat
1,160—1,200	Halvladdat
1,060—1,100	Urladdat

Laddströmstyrka:

Snabbladdning	max 15 A
Normalladdning	max 5 A

KOPPLING

Pedalens spel, mm:
5—15

Vätska typ:
SAE J1704 eller FMVSS No.116 DOT 4

MANUELL VÄXELLÅDA

Oljevolym, liter:

3ZZ–FE och 1ZZ–FE–motorer
1,9

1AZ–FE–, 1AZ–FSE– och 1CD–FTV–motorer
2,5

2AD–FTV och 2AD–FHV–motorer
2,3

Olja typ:

3ZZ–FE, 1ZZ–FE, 1AZ–FE, 1AZ–FSE och 1CD–FTV motorer
Växellådsolja API GL–4 eller GL–5

2AD–FTV och 2AD–FHV–motorer
TOYOTA Genuine Manual Transmission Gear Oil LV API GL–4

Rekommenderad oljeviskositet:

3ZZ–FE, 1ZZ–FE, 1AZ–FE, 1AZ–FSE och 1CD–FTV motorer
SAE 75W–90

2AD–FTV och 2AD–FHV–motorer
SAE 75W

Oljan till den manuella växellådan skall bara bytas vid behov.

Allmänt sett behöver oljan till den manuella växellådan bara bytas om bilen har körts under hårda förhållanden, som finns angivna i ”Toyota Servicebok” eller ”Toyota Garantibok”.

2AD–FTV och 2AD–FHV–motorer

Vid byte av olja i den manuella växellådan skall endast ”Toyota Genuine Manual Transmission Gear Oil API GL–4 SAE 75W” användas för att garantera optimal funktion.

Obs: Om annan olja används i manuella växellådan än ”Toyota Genuine Manual Transmission Gear Oil API GL–4 SAE 75W” kan det leda till missljud och förhöjd bränsleförbrukning.

Kontakta en auktoriserad Toyota–återförsäljare eller –verkstad, eller annan verkstad med motsvarande kvalifikationer och utrustning för att få mer information.

AUTOMATISK VÄXELLÅDA

Oljerymd (dränering och påfyllning)
Liter:

1ZZ–FE–motor
Max. 2,9

1AZ–FE–, 1AZ–FSE– och 2AZ–FSE–motorer
Max. 3,5

Vätska typ:
Toyota Genuine ATF Typ T–IV

Automatväxeloljan skall endast bytas vid behov.

Allmänt sett behöver automatväxeloljan bara bytas om bilen har körts under hårda förhållanden, som finns angivna i ”Toyota Servicebok” eller ”Toyota Garantibok”. Vid byte av olja i den automatiska växellådan rekommenderar Toyota att du använder: ”Toyota Genuine ATF Typ T–IV” (ATF JWS3309 eller NWS6500) för att garantera optimal funktion. Andra automatväxeloljor av motsvarande kvalitet kan också användas.

Obs: Om du använder annan olja än ”Toyota Genuine ATF Typ T–IV” kan växlingskvaliteten försämras, växellådan kan låsa sig och vibrationerna ökar, vilket kan leda till att den automatiska växellådan skadas. Av ovanstående skäl rekommenderar Toyota att du använder originalväxellådsolja från Toyota. Om du så önskar kan även annan automatväxelolja av motsvarande kvalitet användas.

Kontakta en auktoriserad Toyota–återförsäljare eller –verkstad, eller annan verkstad med motsvarande kvalifikationer och utrustning för att få mer information.

BROMSAR

Minsta tillåtna pedalspel när pedalen trampas ner med kraften 490 N (50 kp) och motorn igång, mm:

Vänsterstyrda bilar

Manuell växellåda

3ZZ–FE, 1ZZ–FE, 1AZ–FE och 1AZ–FSE–motorer	65
1CD–FTV, 2AD–FTV och 2AD–FHV motorer	50

Automatisk växellåda

1ZZ–FE och 1AZ–FE–motorer	60
1AZ–FSE– och 2AZ–FSE–motorer	65

Högerstyrda bilar

Manuell växellåda

3ZZ–FE– och 1ZZ–FE–motorer	55
1AZ–FE–motor	60
1CD–FTV, 2AD–FTV och 2AD–FHV motorer	45

Automatisk växellåda	60

Pedalens spel, mm:
1—6

Parkeringsbromsens justering när spaken dras till med 196 N (20 kp):
6—9 hack

Vätska typ:
SAE J1704 eller FMVSS No.116 DOT 4

STYRSYSTEM

Spel i ratten:
Mindre än 30 mm

Vätska för servostyrning (1AZ–FE, 1AZ–FSE, 2AZ–FSE, 1CD–FTV, 2AD–FTV och 2AD–FHV motorer):
Automatväxelolja DEXRON®II eller III

Däck

Dimension och lufttryck (kallt däck):

För hastigheter över 160 km/h—

kPa (kgf/cm^2 eller bar)

Motor	Däckdimension	Standardlufttryck för alla laster inkl full last		Tryck vid lägre belastning (1–4 passagerare)	
		Fram	Bak	Fram	Bak
3ZZ–FE 1ZZ–FE 1AZ–FE	195/65R15 91V 205/55R16 91V	250 (2,5)	280 (2,8)	240 (2,4)	240 (2,4)
1AZ–FSE 2AZ–FSE	205/55R16 91V	270 (2,7)	280 (2,8)	250 (2,5)	250 (2,5)
	215/45R17 87W	310 (3,1)	330 (3,3)	290 (2,9)	290 (2,9)
1CD–FTV 2AD–FTV 2AD–FHV	205/55R16 91V	280 (2,8)	290 (2,9)	270 (2,7)	270 (2,7)

För hastigheter högst 160 km/h—

kPa (kgf/cm^2 eller bar)

Motor	Däckdimension	Standardlufttryck för alla laster inkl full last		Tryck vid lägre belastning (1–4 passagerare)	
		Fram	Bak	Fram	Bak
3ZZ–FE 1ZZ–FE 1AZ–FE	195/65R15 91V 205/55R16 91V	220 (2,2)	220 (2,2)	220 (2,2)	220 (2,2)
1AZ–FSE 2AZ–FSE	205/55R16 91V	220 (2,2)	220 (2,2)	220 (2,2)	220 (2,2)
	215/45R17 87W	240 (2,4)	240 (2,4)	240 (2,4)	240 (2,4)
1CD–FTV 2AD–FTV 2AD–FHV	205/55R16 91V	240 (2,4)	240 (2,4)	240 (2,4)	240 (2,4)

Reservhjul

Nödhjul

	kPa (kgf/cm^2 eller bar)
T125/70D17	420 (4,2)

Övrigt

Samma som originaldäcket

Åtdragningsmoment för hjulmuttrar, Nm (kpm):
103 (10,5)

OBS:

- Vid körning med släp– eller husvagn, öka med 20,0 kPa (0,2 bar) över rekommenderat lufttryck och kör inte över 100 km/h.
- För kompletterande information om däck (t.ex. byte av däck eller fälgar), se ”Kontroll av lufttrycket” till och med ”Råd om aluminiumfälgar” på sid 339 till 346, i del 7–2.”

Säkringar

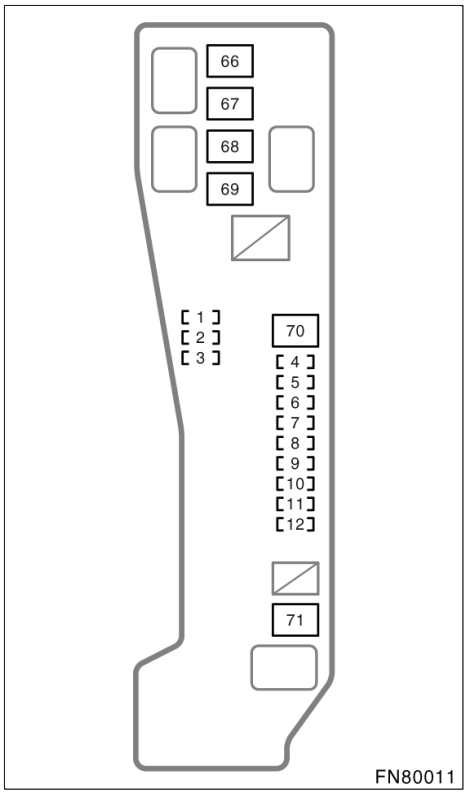

Motorrummet (bensinmotor)

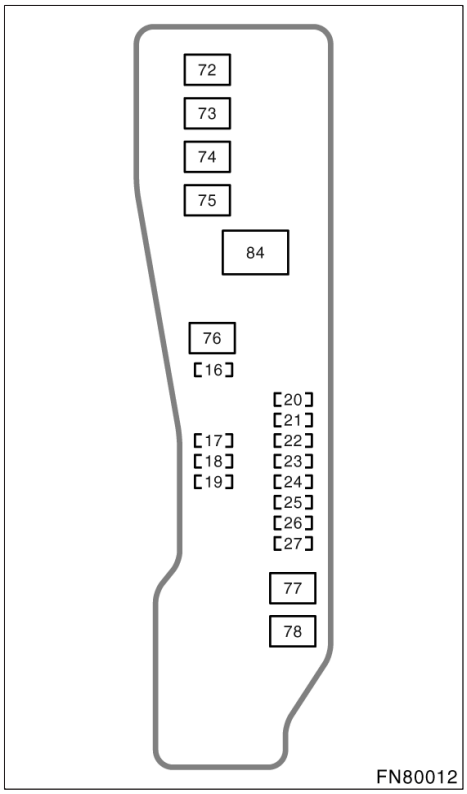

Motorrummet (dieselmotor)

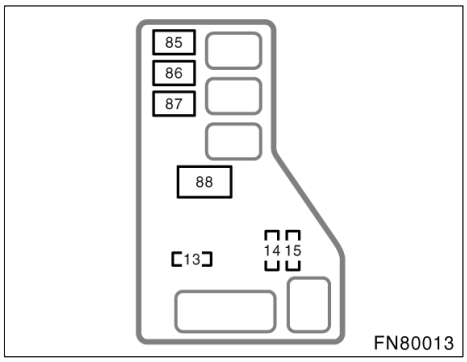

Motorrummet (bensinmotor)

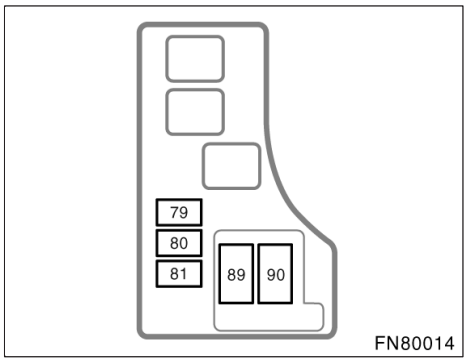

Motorrummet (dieselmotor)

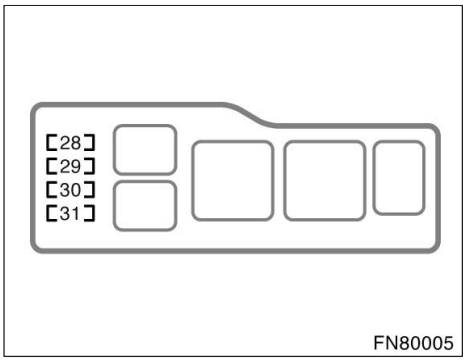

Motorrummet

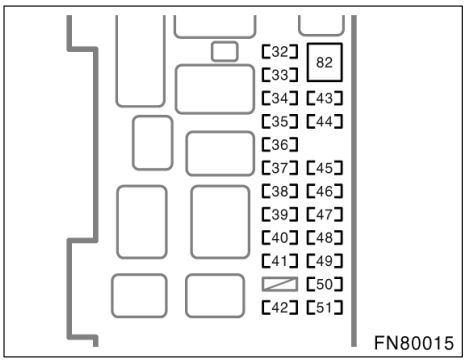

Instrumentpanel

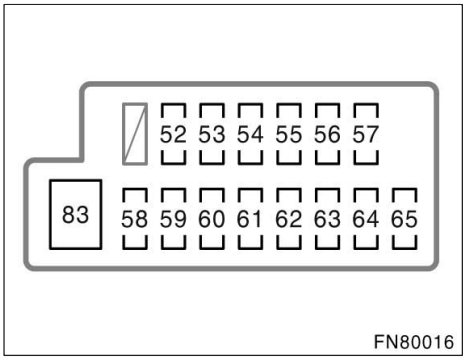

Instrumentpanel

Säkringar (typ A)

1. **SPARE 15 A:** Reservsäkringar
2. **SPARE 10 A:** Reservsäkringar
3. **SPARE 7,5 A:** Reservsäkringar
4. **AM2 30 A:** Startsystem, ”IGN” och ”ST”
5. **DCC 30 A:** ”ECU–B 2”, ”DOME” och ”RAD NO.2” säkringar
6. **EFI 20 A:** Flerports bränsleinsprutningssystem/sekventiellt flerports bränsleinsprutningssystem, ”EFI NO.1” och ”EFI NO.2” säkringar
7. **IG2 15 A:** Startsystem, flerports bränsleinsprutningssystem/sekventiellt flerports bränsleinsprutningssystem
8. **ALT–S 7,5 A:** Laddningssystem
9. **HAZARD 10 A:** Varningsblinkers
10. **HORN 15 A:** Signalhorn
11. **ETCS 10 A (1AZ–FE motor):** Används ej

    ETCS 10 A (utom 1AZ–FE motor): Startsystem
12. **A/F 20 A (1AZ–FE–motor):** Bränsleinsprutningssystem

    A/F 20 A (1AZ–FSE– och 2AZ–FSE–motorer): Används ej
13. **ABS 25 A (modeller utan stabiliseringssystem):** ABS–låsningsfria bromsar

    VSC 25 A (modeller med stabiliseringssystem): ABS–låsningsfria bromsar, stabiliseringssystem
14. **EFI NO.2 7,5 A:** Avgasreningssystem
15. **EFI NO.1 10 A:** Bränsleinsprutningssystem

16. **ABS 25 A (modeller utan stabiliseringssystem):** ABS–låsningsfria bromsar

    VSC 25 A (modeller med stabiliseringssystem): ABS–låsningsfria bromsar, stabiliseringssystem
17. **SPARE 20 A:** Reservsäkringar
18. **SPARE 10 A:** Reservsäkringar
19. **SPARE 7,5 A:** Reservsäkringar
20. **ALT–S 7,5 A:** Laddningssystem
21. **DCC 30 A:** ”ECU–B 2”, ”DOME” och ”RAD NO.2” säkringar
22. **AM2 30 A:** Startsystem, ”IGN” och ”ST”
23. **HAZARD 10 A:** Varningsblinkers
24. **F–HTR 25 A:** Bränslevärmare
25. **HORN 15 A:** Signalhorn
26. **EFI 20 A:** Flerports bränsleinsprutningssystem/sekventiellt flerports bränsleinsprutningssystem, avgasreningssystem
27. **PWR HTR 25 A (med extra kupévärmare–förbränningstyp):** Extra kupévärmare (förbränningstyp)

    PWR HTR 25 A (utan extra kupévärmare–förbränningstyp): Används ej
28. **H–LP HI LH 10 A (med strålkastare av urladdningstyp och/eller varselljus):** Vänster strålkastare (helljus)
29. **H–LP HI RH 10 A (med strålkastare av urladdningstyp och/eller varselljus):** Höger strålkastare (helljus)
30. **H–LP LH 15 A:** Vänster strålkastare (halvljus)
31. **H–LP RH 15 A:** Höger strålkastare (halvljus)
32. **IGN 10 A:** Instrument och mätare, krockkuddesystem, flerports bränsleinsprutningssystem/sekventiellt flerports bränsleinsprutningssystem, startsystem
33. **S/ROOF 20 A:** Elmanövrerad taklucka
34. **RR FOG 7,5 A:** Dimljus, bak
35. **FR FOG 15 A:** Främre dimljus, indikeringslampa för främre dimljus
36. **AM1 25 A:** Säkringar till startsystem, ”CIG” och ”RAD NO.1”
37. **PANEL 7,5 A:** Multi–informationsdisplay, instrumentpanelbelysning, elektroniskt styrd automatväxellåda, handskfackbelysning, strålkastarspolare, varningsblinkers, instrument och mätare, stabiliseringssystem
38. **RR WIP 20 A:** Bakrutetorkare och –spolare
39. **GAUGE2 7,5 A:** Backljus, höjdinställning av strålkastare, varningsblinkers
40. **CIG 15 A:** Cigarettändare
41. **HTR 10 A:** Stolsvärmare, luftkonditionering
42. **RAD NO.1 7,5 A:** Navigationssystem, multi–informationsdisplay, ljudanläggning, elstyrning av backspeglar, integrationsrelä, eluttag, instrument och mätare
43. **TAIL 10 A:** Parkeringsljus, bakljus, nummerskyltsbelysning, bagagerumsbelysning, lastutrymmesbelysning, automatisk höjdinställning av strålkastare, dimljus fram, dimljus bak, mätare
44. **OBD2 7,5 A:** Självdiagnossystem
45. **P/POINT 15 A:** Eluttag
46. **DOOR 25 A:** Centrallåssystem
47. **WIP 25 A:** Vindrutetorkare och –spolare, strålkastarspolare
48. **ECU–IG 7,5 A:** Elektriska kylfläktar, laddningssystem, ABS–bromsar, elmotordriven servostyrning, stabiliseringssystem, varningssystem för lågt tryck i däcken
49. **S–HTR 20 A:** Stolvärme

50. **GAUGE1 10 A:** Strömställaremodul, multi–informationsdisplay, integrationsrelä, instrument och mätare, eluppvärmda vindrutetorkare, eluppvärmd bakruta, automatiskt styrd växelspärr, parkeringsbroms, automatväxellåda, backspegel med automatiskt bländskydd
51. **STOP 15 A:** Automatisk växelspärr, bromsljus, högt monterade bromsljus, ABS–bromsar, bränsleinsprutningssystem
52. **DEF I/UP 7,5 A:** Luftkonditionering
53. **ST 7,5 A:** Flerports bränsleinsprutningssystem/sekventiellt flerports bränsleinsprutningssystem, multi–informationsdisplay, startsystem
54. **MIR HTR 10 A:** Eluppvärmda yttre backspeglar
55. **RAD NO.2 15 A:** Multi–informationsdisplay, ljudanläggning, navigationssystem
56. **DOME 7,5 A:** Takbelysning fram och läslampor, instegsbelysning, instrument och mätare, bagagerumsbelysning, lastutrymmesbelysning, sminkspegelbelysning, läslampor bak, tändningsbelysning
57. **ECU–B 2 7,5 A:** Fjärrkontroll, luftkonditioneringssystem
58. **A/F 15 A (modeller med Toyota D–CAT):** DPNR (Diesel Particulate NOx Reduction system)

    A/F 15 A (utom modeller med Toyota D–CAT): Används ej
59. **P–RR P/W 20 A (vänsterdrivna modeller):** Elektriska fönsterhissar

    D–RR P/W 20 A (högerdrivna modeller): Elektriska fönsterhissar
60. **P–FR P/W 20 A (vänsterdrivna modeller):** Elektriska fönsterhissar

    D–FR P/W 20 A (högerdrivna modeller): Elektriska fönsterhissar
61. **D–RR P/W 20 A (vänsterdrivna modeller):** Elektriska fönsterhissar

    P–RR P/W 20 A (högerdrivna modeller): Elektriska fönsterhissar
62. **D–FR P/W 20 A (vänsterdrivna modeller):** Elektriska fönsterhissar

    P–FR P/W 20 A (högerdrivna modeller): Elektriska fönsterhissar
63. **ECU–B 1 7,5 A:** Används ej
64. **FUEL OPN 10 A:** Öppning av tankluckan
65. **FR DIC 20 A:** Säkring till eluppvärmd vindrutetorkare och ”MIR HTR”

Säkringar (typ B)

66. **CDS 30 A (1AZ–FE, 1AZ–FSE och 2AZ–FSE–motorer):** Kylarfläktar
67. **RDI 40 A (3ZZ–FE och 1ZZ–FE–motorer) eller 30 A (1AZ–FE, 1AZ–FSE och 2AZ–FSE–motorer):** Kylarfläktar
68. **HTR 40 A:** Luftkonditionering
69. **RR DEF 30 A:** Eluppvärmd bakruta
70. **MAIN 40 A:** Säkringar till strålkastare, ”H–LP HI LH”, ”H–LP HI RH”, ”H–LP LH” och ”H–LP RH”
71. **EMPS 50 A (3ZZ–FE och 1ZZ–FE–motorer):** Elektrisk servostyrning
72. **AM1 NO.1 50 A:** Säkringar till ”PWR SEAT”, ”FR DIC”, ”FUEL OPN”, ”ECU–B 1”, ”P–RR P/W”, ”P–FR P/W”, ”D–RR P/W” och ”D–FR P/W”
73. **H/CLN 30 A (med strålkastarspolare):** Strålkastarspolare

    H/CLN 30 A (utan strålkastarspolare): Används ej
74. **HTR 40 A:** Luftkonditionering
75. **CDS 30 A:** Kylarfläkt

76. **ABS 40 A (modeller utan stabiliseringssystem):** ABS–låsningsfria bromsar

    VSC 50 A (modeller med stabiliseringssystem): ABS–låsningsfria bromsar, stabiliseringssystem

77. **RR DEF 30 A:** Eluppvärmd bakruta

78. **MAIN 40 A:** Säkringar till strålkastare, ”H–LP HI LH”, ”H–LP HI RH”, ”H–LP LH” och ”H–LP RH”

79. **HTR1 50 A (med PTC–värmare):** Luftkonditionering

    HTR1 50 A (utan PTC–värmare): Används ej

80. **HTR2 50 A (med PTC–värmare):** Luftkonditionering

    HTR2 50 A (utan PTC–värmare): Används ej

81. **HTR3 50 A:** Används ej

82. **PWR SEAT 30 A (med elinställbar stol):** Elinställbar stol

83. **PWR SEAT 30 A (med elinställbar stol):** Elinställbar stol

Säkringar (typ C)

84. **RDI 40 A:** Kylarfläktar

85. **H–LP CLN 30 A (med strålkastarspolare):** Strålkastarspolare

    H–LP CLN 30 A (utan strålkastarspolare): Används ej

86. **AM1 NO.1 50 A:** Säkringar till ”PWR SEAT”, ”FR DIC”, ”FUEL OPN”, ”ECU–B 1”, ”P–RR P/W”, ”P–FR P/W”, ”D–RR P/W” och ”D–FR P/W”

87. **ABS 40 A (modeller utan stabiliseringssystem):** ABS–låsningsfria bromsar

    VSC 50 A (modeller med stabiliseringssystem): ABS–låsningsfria bromsar, stabiliseringssystem

88. **ALT 100 A (3ZZ–FE och 1ZZ–FE–motorer) eller 120 A (1AZ–FE, 1AZ–FSE och 2AZ–FSE–motorer):** Säkringar till ”AM1 NO.1”, ”H–LP CLN”, ”ABS” (25 A), ”VSC” (25 A), ”ABS” (40 A), ”VSC” (50 A), ”CDS”, ”RDI”, ”HTR”, ”RR DEF”, ”RR FOG”, ”FR FOG”, ”AM1”, ”DOOR”, ”STOP”, ”OBD2”, ”S/ROOF”, ”PWR SEAT”, ”P/POINT”, ”TAIL”, ”PANEL”, ”RR WIP”, ”ECU–IG”, ”WIP”, ”GAUGE2”, ”GAUGE1”, ”HTR” och ”S–HTR”

89. **GLOW 80 A:** Motorns glödsystem

90. **ALT 140 A:** Säkringar till ”GLOW”, ”HTR1”, ”HTR2”, ”RDI”, ”ABS” (25A), ”VSC” (25A), ”ABS”(40A), ”VSC” (50A), ”CDS”, ”AM1 NO.1”, ”H/CLN”, ”HTR”, ”RR FOG”, ”FR FOG”, ”AM1”, ”DOOR”, ”STOP”, ”OBD2”, ”S/ROOF”, ”PWR SEAT”, ”P/POINT”, ”TAIL”, ”PANEL”, ”RR WIP”, ”ECU–IG”, ”WIP”, ”GAUGE2”, ”GAUGE1”, ”HTR” och ”S–HTR”

Del 9
ALFABETISKT REGISTER

A

Allmänna anvisningar vid inställning
Framsäten 65
Antispinnsystem (TRC) 158
Arbeten du kan göra själv
Säkerhetsanvisningar 327
Armstöd 74
Askkopp 228
Automatisk höjdinställning av
strålkastarna
varningslampa 136, 144
Automatisk luftkonditionering 203
Automatisk växellåda
Frikopplingsknapp 303
Köra med automatisk
växellåda 150
Växellägen 150
Växlingshastighet 150
Automatisk växellåda
'multi–mode' 150
Avgränsningsnät 238
Avimning
Bakruta 128
Yttre backspegel 128, 129
Avstängningssystem för
bränslepumpen 244

B

Backspegel
Invändig backspegel med
bländningsskydd 111
Bagagerumsbelysning 123
Bakdörr 48
Baklucka 46
Bakruta, yttre backspeglar
reglage för uppvärmning 128
Bakrutetorkare och
spolare, reglage 127
Baksäte
Nedfällning 68, 69
Batteri
Gasvarning 348
Kontroll av batteriets skick 348
Säkerhetsanvisningar vid
laddning 351
Säkerhetsföreskrifter 348
Vinterkörning, tips 269
Behöver bilen repareras? 315
Belysning, bagagerum 123
Belysning, kupé
Kupébelysning 121
Läslampor 121, 122
Tändningslåsbelysning 123
Bilbarnstol
Bilbarnstol 105
Bilvård
Rengöring av kupén 309
Skydda din Toyota
mot rost 306
Tvättning och vaxning 307
Bränsle
Avstängningssystem för
bränslepumpen 244
Bränsleekonomi 276
Körning i andra länder 245
Luftning av
bränslesystemet 282
Mätare 132
Om du kör slut på bränslet i
tanken och motorn
stannar 282
Tanklock 56
Öppnare till
bränslepåfyllningslucka 56
Bränsleinformation 242, 243
Bromsar
Parkering 166
Slitagevarnare för
bromsbelägg 258
Bromsar 251
Burkhållare 233
Bärgning
Bogsering i nödfall 302
Om bilen måste bärgas eller
bogseras 300
Släpvagn 270
Bältessträckare 79
Bältesvarnare för
förarplatsen 136, 137

C

CD–spelare 173
Chassi och motornummer 260
Cigarettändare 228

D

Diesel Clean Advanced
Technology 248
Dimljus, bak 119, 120
Dimljus, fram 119
Dimljus, strömbrytare
Bak 119
Fram 119
Domkraft
Domkraft, placering 295
DPNR–katalysator 248
Dubbelsidigt låssystem 40
Däck
Byte av fälgar 345
Byta däck 296
Dimension 380
Däckrotation 342
Kontroll och byte 340
Lufttryck 339, 380
Punktering 289
Reservhjul 291
Vinterdäck och snökedjor 343
Dörrar
Sidodörrar 37

E

Ekonomisk körning
Spara pengar på bränsle och
reparationer 276
Elektrisk servostyrning 257
Elektriskt servostyrningssystem
varningslampa 144
Elhissreglage 41
Elmanövrerad taklucka 59
Elsystem
Batteri 348, 351
Säkringar 352
Säkringar, placering 324
Eluppvärmda stolar,
strömställare 73
Eluppvärmda yttre
backspeglar 128
Eluttag 229

F

Fakta om oljeförbrukningen 249
Farthållare 167
Fjädring och chassi 262
Framsäten 65, 66, 67
Framsätespassagerarbälte
påminnelse 139
Framsätespassagerarbälte
påminnelsesummer 139
Fälgar
Aluminumfälgar 346
Byte av fälgar 345
Färdinformationsdisplay 220
Försiktighetsåtgärder vid
lastning 259
Förvaringsfack
Bak 232
Förvaringsfack i bakre
konsolen 232

G

Glödlampa, byte 354
Glödlampor
Backljus 364, 365
Baklyktor 366
Broms– och bakljus 365
Bromsljus 364
Dimljus, bak 364, 365
Dimljus, fram 359
Högt monterat bromsljus 366
Körriktningsvisare,
bak 364, 365
Körriktningsvisare, fram 362
Körriktningsvisare, sida 363
Nummerskyltsbelysning . . . 367, 368, 369
Parkeringsljus 362
Strålkastare 356, 358
Golvmatta 239
Goda råd för körning 155, 158

H

Handskfack 229
Helljusblink 117
Hög hastighet
Under inkörning 242
Högsta tillåtna hastigheter
Automatisk växellåda 150
Manuell växellåda 156
Höjdinställning av
strålkastare 118

I

Identifiering
Fordon 260
Motor 261
Indikeringssymboler 11
Inkörningsperiod 242
Inkörningsperiod, råd 242
Innan du startar motorn 264
Instrumentgrupp
Klocka 226
Instrumentpanel
Bränslemätare 132
Indikeringssymboler 11
Ljusstyrka, kontroll 134
Trippmätare 133
Varvräknare 133
Vägmätare 133
Instrumentbelysning 133
Inställning
Bälten 74
Framsäten 66, 67
Insynsskydd 236
Intercooler
Kontrollera intercoolern 339
Invändig backspegel med
automatiskt bländskydd 111
Invändig backspegel med
bländningsskydd 111

K

Kall väderlek
Drift 269
Katalysator 245, 247, 248
Kassettspelare 173
Klocka 226
Koloxidvarning 249
Kondensor
Kontrollera kondensorn 339
Kontroll av kylare, kondensor
och intercooler 339
Kontroll av
motoroljenivån 332, 335
Kontroll och byte av
luftkonditioneringsfilter 214
Kontroll och byte av
säkringar 352
Kontrollampor 136
Kontroller före körning 267
Krockkuddar 82, 90, 95
Krockkudde och knäkrockkudde
för föraren, krockkudde
för framsätespassageraren 82
Kupévärmare 211, 213
Kylare
Kontrollera kylaren 339
Kylarvätska 337
Kylarvätska
Temperaturmätare 132
Vinterkörning, tips 269
Kylsystem
Expansionskärl och
behållare 337
Kylarlock 287, 288
Kylarvätskenivå. 337
Vinterkörning, tips 269
Överhettad motor 287, 288
Köra
Automatisk växellåda 150
Manuell växellåda 156
Körtips 268
Körning i andra länder 245
Körning med släpvagn 270
Körriktningsvisare 117
Körtips
Ekonomisk körning 276
Goda råd för körning 155, 158
Kontroller före körning 267
Köra med automatisk
växellåda 150
Köra med manuell
växellåda 156
Körtips för olika
förhållanden 268
Vinterkörning, tips 269

L

Laddningsvarningslampa 136
Lastsäkringsringar 235
Ljudanläggning 172
Ljudanläggning, råd och
anvisningar 191
Ljusstyrka, kontroll 134
Luftkonditionering
Automatisk luftkonditionerings–
system 203
Manuell luftkonditionering 196
Luftkonditioneringsfilter 214, 215
Luftning 282
Lyftpunkter för domkraften 329

Låg bränslenivå,
varningslampa 141
Lågt lufttryck i däcken,
varningslampa 136, 143
Lågt oljetryck,
varningslampa 139
Lås
Baklucka 46
Sidodörrar 37
Rattstång 148, 149

M

Manuell luftkonditionering 196
Manuell växellåda
Köra med manuell
växellåda 156
Växellägen 150
Motor
Att starta motorn 264
Avgasrening 245, 247, 248
DPNR–katalysator 248
Identifikationsnummer 261
Innan du startar motorn 264
Katalysator 245, 247, 248
Kontroll av
kylarvätskenivån 337
Motorhuvspärr 52
Motoroljenivå. 332, 335
Motorrummet 318
Oljeförbrukning: 249
Stänga av turbomotor 266
Varning för avgaser 249
Överhettning 287, 288
Motorhuvspärr 52
Motorolja
Oljeunderhåll, system 134
Vinterkörning, tips 269
Motoroljebyte,
påminnelselampa 136
Mätare
Bränsle 132
Kylarvätskans temperatur 132

N

Nackskydd 72
Nedfällbara baksäten 68, 69
Nycklar 16, 17, 304
Nödsituation
Avbränd säkring 352
Bogsering 300
Luftning av
bränslesystemet 282
Om bilen fastnar 299
Om bilen inte startar 280, 281
Om bilen måste bärgas eller
bogseras 300
Om det inte går att flytta
växelväljarspaken 303
Om du inte kan öka
motorvarvtalet 286, 287
Om du kör slut på bränslet i
tanken och motorn
stannar 282
Om du tappat bort
bilnycklarna 304
Om motorn stannar under
körning 286
Punktering 289
Start med startkablar 283
Varningsblinkers 119
Överhettning 287, 288

O

Olja
Förbrukning 249
Oljeunderhåll,
system 134
Viskositet och kvalitet 332, 336
Oljeförbrukning: 249
OMMS 134

P

Parkeringsbroms
funktion 166
Varningslampa 166
Polering 307

Punktering
Byta hjul 296
Demontering av hjulsida 294
Domkraftens placering 295
Efter däckbytet 299
Hissa upp bilen 296
Hjulblock 294
Hjulmuttrar 297
Lossa hjulmuttrarna 295
Montering av hjulsida 298
Om du får punktering 289
Säkerhetsanvisningar för
användning av domkraft 289
Sänk ned bilen 299
Påfyllning av spolarvätska 354

R

Radio 192
Rattstång
Rattlås 148, 149
Reglage, instrumentpanel 2, 9
Rengöring av kupén 309
Reservhjul 291
Reservsäkring 352
Rostskydd 306
Råd om aluminumfälgar 346

S

Servostyrning 257
Sidodörrar 37
Sidodörrlås 37
Sidokrockkuddar 90
Sidokrockkuddar och
sidokrockgardiner 95
Sidospegelreglage, elektriskt 109
Skydda din Toyota mot rost 306
Slitagevarnare för
bromsbeläggen 258
Sminkspeglar 113
Solskydd
Bak 235
Solskydd, bak 235
Speglar
Elmanövrerbara
backspeglar 109
Infällbara backspeglar 110
Sminkspegel 113
Yttre backspeglar 108
Speglar
Invändig backspegel med
bländskydd 111
Invändig backspegel med
automatiskt bländskydd 111
Spolarvätska
Påfyllning av spolarvätska 354
Stabiliseringssystem 161
Start av motorn 264
Start med startkablar 283
Starta
Kall väderlek, körning 264
Motor 264
Om du kör slut på bränslet i
tanken och motorn
stannar 282
Start med startkablar 283
Startspärr 20
Strömbrytare
Bakre dimljus 119, 120
Bakrutetorkare och
–spolare 127
Dimljus, fram 119
Eluppvärmd bakruta 128
Helljus/halvljus och
körriktningsvisare 116
Tändningslås 148, 149
Varningsblinkers 119
Vindrutetorkare och
spolare 124, 125
Vindrutetorkare,
eluppvärmda 129
Yttre backspegel,
avimning 128, 129
Strålkastare, halvljus 117
Strålkastare, omkopplare 116
Strålkastarrengöring,
strömställare 127
Styrsystem
Elektrisk servostyrning 257
Ställa in ratten 108
Ställbar ratt 108
Stödstag, motorhuv 52
Stöldskydd 53
Stöldskydd, rattlås 148, 149
Säkerhetsanvisningar vid
lastning på takräcke 259
Säkerhetsbälten
Bälten,
säkerhetsanvisningar 74, 79
Rengöring 310
Sätta fast 74

Säkerhetskontroller, före
körning 267
Säkerhetssystem för bagage 47
Säkring
Säkringsbox 352
Säkringar, placering 324
Säten 64

T

Taklucka 59
Tekniska uppgifter 372
Teleskopisk rattstång 108
Temperaturmätare för
kylarvätska 132
Tillbehörsfack 230
Trippmätare 133
Trådlös fjärrkontroll 25
Tvättning och vaxning 307
Tändningslås 148, 149
Tändningslåsbelysning 123
Tändstift
Tändstift med
iridiumelektroder 251
Tändstift med tre profiler,
av iridiumtyp 250

U

Under
inkörning 242
Underhåll
Behöver bilen repareras? 315
Fakta om underhåll 314
Gör–det–själv–service 327
Vem skall utföra service? 314
Underhåll och reparationer 314
Upphängningskrokar 234
Utetermometer, display 227
Utomlands, körning 245

V

Varning för avgaser 249
Varning vid avstängning av
turbomotor 264
Varningsblinkers 119
Varningslampa 136
Varningslampa, ABS–systemet
(varningslampa,
bromsassistans–
systemet) 136, 141
Varningslampa,
bromssystemet 136, 138
Varningslampa, elsystemet 136
Varningslampa,
krockkuddesystemet 136, 143
Varningslampa, låg oljenivå
i motorn 140
Varningslampa, öppen
dörr 136, 142
Varningssummer 136
Varningssummer,
bränslefilter 143
Varningssummer, glömda
strålkastare 145
Varningssummer, påminnelse
förarplatsens
säkerhetsbälte 136, 138
Varningssummer för glömd
nyckel 144
Varningssystem för lågt
lufttryck 162
Varvräknare 133
Verktyg 291
Vindrutetorkare,
eluppvärmda 129
Vindrutetorkare och
spolare, reglage 124, 125
Vinterkörning, tips 269
Vägmätare 133
Vätskenivå
Spolarvätska 354

Y

Yttre backspeglar
Elmanövrerade 109
Fällbara 110
Yttre 108

Ö

Överhettning, kylarvätska 132
Överhettning, motor 287, 288
Översikt
Motorrummet 318
Översikt av
instrumentpanelen 2, 9