Förord

Vi hälsar dig välkommen till den växande kretsen av kvalitetsmedvetna bilägare som kör Toyota. Vi är stolta över den avancerade konstruktionen och den höga kvaliteten hos våra bilar.

I den här instruktionsboken beskrivs utrustningen och funktionerna hos din nya Toyota. Läs instruktionerna noggrant och se till att alla i bilen följer dem. Då kan du njuta av många års säker och problemfri körning. Läs denna instruktionsbok mycket noga, den innehåller viktig information om din Toyota.

När det gäller service, tänk då på att din Toyota-återförsäljare känner din bil bäst och att det ligger i hans intresse

att du är nöjd med din bil. Toyota-återförsäljaren ger dig all den kvalificerade service och annan hjälp du kan behöva.

Låt denna instruktionsbok följa med bilen om du säljer den. Informationen är viktig även för nästa ägare.

All information och alla uppgifter i instruktionsboken är de som gällde vid tryckningen. Eftersom Toyota utvecklar sina produkter löpande förbehåller vi oss rätten att när som helst ändra specifikationerna utan föregående meddelande.

Lägg märke till att instruktionsboken gäller flera modeller och beskriver olika utföranden, inklusive utrustning som ej är standard. Det kan därför finnas beskrivningar av system och detaljer som inte finns på din bil.

TOYOTA MOTOR CORPORATION

© 2007 TOYOTA MOTOR CORPORATION

Alla rättigheter förbehålles. Denna instruktionsbok får inte reproduceras eller kopieras, helt eller delvis, utan skriftligt tillstånd från Toyota Motor Corporation.

OM42638SW

Viktig information om denna instruktionsbok

Varningstexter för olyckor och skador på bilen

I instruktionsboken ser du ibland avsnitt märkta VARNING eller OBSERVERA. Följ varningstexterna noggrant för att undvika person- eller bilskador.

Vi beskriver de olika varningstyperna nedan, hur de ser ut och hur den används i handboken.

⚠ **VARNING**
Varnar för risker som kan medföra personskador om varningstexten ignoreras. Texten talar om vad du ska göra eller inte göra för att undvika eller minska risken för dig själv och andra.

OBSERVERA
Varnar för risker som kan medföra skador på bilen eller annan utrustning om varningstexten ignoreras. Texten talar om vad du ska göra eller inte göra för att undvika eller minimera risken för skador på bilen och övrig egendom.

Varningsmärke

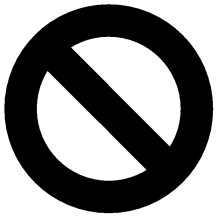

00060

När du ser varningssymbolen ovan betyder det: ”Gör inte”, ”Låt bli” eller ”Låt inte detta hända”.

Viktig information om din Toyota

Säkerhetssystem

Toyota ber dig och din familj att ta er tid att noga läsa del 1-3 i den här instruktionsboken. Del 1-3 i instruktionsboken är det viktigaste avsnittet för dig och din familj. Det hjälper dig att förstå hur du får maximal nytta av säkerhetssystemen i bilen.

I Del 1-3 beskriver vi funktion och hantering av säten, säkerhetsbälten, krockkuddar och bilbarnstolar i bilen samt några potentiella riskmoment som du bör känna till. Dessa system samverkar med bilens totala struktur för att ombesörja säkerheten för förare och passagerare om en olycka skulle inträffa. Använda på rätt sätt och i samverkan med andra system kan effekten av respektive system förstärkas. Inget enskilt system för passagerarsäkerhet kan ge dig och din familj samma nivå av säkerhet som dessa system när de används i samverkan med varandra. Därför är det viktigt att du och din familj förstår syftet med säkerhetssystemen, hur de används på rätt sätt samt hur de fungerar i relation till varandra.

Syftet med säkerhetssystemen är att bidra till att förhindra att livshotande eller allvarliga skador uppstår om en olycka skulle inträffa. Inget av dessa system, var sig enskilt eller i samverkan, kan garantera att inga skador uppstår vid en olycka. Ju mer du känner till om systemen och hur de används på rätt sätt, ju större är chansen för överlevnad utan livshotande eller allvarliga skador vid en olyckshändelse.

Säkerhetsbältena utgör det främsta skyddet för förare och alla passagerare. Alla åkande i bilen ska därför alltid använda säkerhetsbältet. Barn ska alltid placeras i bilbarnstolar som är rätt avpassade för barnets ålder och storlek. Som namnet antyder är SRS krockkuddar (Supplemental Restraint System) avsedda att fungera tillsammans med säkerhetsbälten och utgöra att komplement till dem, inte ersätta dem. Krockkuddar kan effektivt minska risken för skador på huvud och bröst genom att de reducerar risken att dessa kroppsdelar inte ska komma i kontakt med bilens invändiga delar.

För att vara effektiva måste krockkuddar utlösas med oerhörd hastighet. Den snabba uppblåsningen och utlösningen av krockkuddar gör själva krockkuddarna till potentiella riskkällor för dödsfall eller allvarliga skador om den åkande befinner sig för nära krockkudden eller om ett föremål eller någon kroppsdel är placerad mellan den åkande och krockkudden vid utlösningsögonblicket. Detta är bara ett exempel på hur anvisningarna i del 1-3 i instruktionsboken bidrar till att säkerhetssystemen i bilen används på rätt sätt och ökar säkerheten för dig och din familj om en olycka skulle inträffa.

Toyota rekommenderar att du noggrant läser villkoren i Del 1-3 och går tillbaka till dem vid behov under tiden medan du är ägare till bilen.

Tillbehör, reservdelar och ändringar av din Toyota

Det finns idag ett stort utbud av originalreservdelar och tillbehör till din Toyota såväl som produkter från andra leverantörer. Om någon eller några av originaldelarna eller originaltillbehören som levererades tillsammans med din bil behöver bytas rekommenderar Toyota att Toyota originaldelar eller originaltillbehör används. Andra delar eller tillbehör av motsvarande kvalitet kan även användas. Toyota ikläder sig inget ansvar för reservdelar eller tillbehör som inte är Toyota originaldelar och inte heller för utbytes- eller monteringsarbete som innefattar sådana delar. Dessutom täcker garantin inte skador eller prestandaproblem som uppstått på grund av användning av icke-originaldelar eller tillbehör för Toyota.

Installation av mobil kommunikationsradioutrustning

Installation av mobil kommunikationsutrustning i bilen kan påverka elektroniken i system som flerports bränsleinsprutningsssystem/sekvensinsprutningssystem, elektronisk styrning av gaspedalen, elektroniskt styrd bränslepump, farthållare, ABS-bromsar, antispinnsystem, stabiliseringssystem, hjälpsystem vid utförskörning, hjälpsystem vid start i motlut, varningssystem för lufttrycket i däcken, krockkuddesystem och bältessträckarsystem. Kontrollera därför med din auktoriserade Toyota-återförsäljare eller -verkstad eller annan verkstad med motsvarande kvalifikationer och utrustning vilka försiktighetsåtgärder och särskilda förfaranden som behöver vidtas i samband med installationen.

Elektroniskt lås- och startsystem

Personer som använder elektrisk medicinsk apparatur, t.ex. inopererad pacemaker, bör höra efter hos tillverkaren av utrustningen huruvida den påverkas av radiovågor. Radiovågor kan ha oväntad inverkan på driften av sådana medicinsk apparatur. Mer detaljer finns i avsnittet ”Nycklar” på sidan 16 i del 1-2.

Service och underhåll

Se det särskilda service- eller garantihäftet.

Om bilen ska skrotas

Krockkudde- och bältessträckarsystemen i din Toyota innehåller explosiva kemikalier. Om bilen skrotas med krockkudde- och bältessträckarsystem kvar i bilen kan de orsaka brand eller annan olycka. Se till att krockkudde- och bältessträckarsystemen demonteras och tas om hand av en kvalificerad verkstad eller Toyota-återförsäljare eller -verkstad, eller annan verksamhet med motsvarande kvalifikationer och utrustning innan du lämnar bilen till skrotning.

Bränsleinformation för TOYOTA D-CAT*1 (2AD-FHV-motor) samt modeller med 2AD-FTV-motor och DPF*2 katalysator

Använd bara diesel med låg svavelhalt (50 ppm eller lägre) Se avsnittet ”Bränsle” på sidan 267 i del 2.

*1: TOYOTA D-CAT: TOYOTA Diesel-Clean Advanced Technology

*2: DPF: Partikelfilter (Diesel Particulate Filter System)

Rekommendationer vid körning på trottoarer eller i terräng

Denna bil tillhör kategorin terrängfordon. Bilar i denna kategori är betydligt mer benägna att välta än andra fordonstyper. Bilen ska hanteras och manövreras på annat sätt än en vanlig personbil på grund av att den också är avsedd för terrängkörning. Bilen har högre markfrigång och tyngdpunkt än vanliga personbilar. Den speciella konstruktionen gör bilen mer benägen att välta. Om bilen inte hanteras på korrekt sätt kan föraren tappa kontrollen över bilen vilket kan leda till olyckor eller att bilen välter, vilket kan ge upphov till livshotande skador. Läs även “Terrängfordon, säkerhetsanvisningar” på sidan 264 i del 2 och “Körning i terräng, säkerhetsanvisningar” på sidan 300 i del 3.

Innehållsförteckning

1 INSTRUMENT OCH MANÖVERORGAN Sida

1 Översikt av instrument och manöverorgan 1
2 Nycklar och dörrar 13
3 Säkerhetssystem 53
4 Ratt och speglar 109
5 Belysning, torkare samt eluppvärmd bakruta 115
6 Instrument, mätare och varningslampor 133
7 Tändningslås, växellåda och parkeringsbroms 163
8 Ljudanläggning 191
9 Luftkonditionering 219
10 Övrig utrustning 241

2 INNAN DU BÖRJAR KÖRA DIN NYA TOYOTA 263

3 START OCH KÖRNING 287

4 ÅTGÄRDER I EN NÖDSITUATION 311

5 ROSTSKYDD OCH BILVÅRD 353

6 FAKTA OM UNDERHÅLL 361

7 ARBETEN DU KAN GÖRA SJÄLV

1 Inledning 365
2 Motor och chassi 373
3 Elektriska detaljer 389

8 TEKNISKA UPPGIFTER 405

9 ALFABETISKT REGISTER 417

Del 1-1
INSTRUMENT OCH MANÖVERORGAN

Översikt av instrument och manöverorgan

- Översikt av instrumentpanelen 2
- Översikt av instrumenten 10
- Indikeringssymboler på instrumentpanelen 11

Instrumentpanel

▶**Bild A**

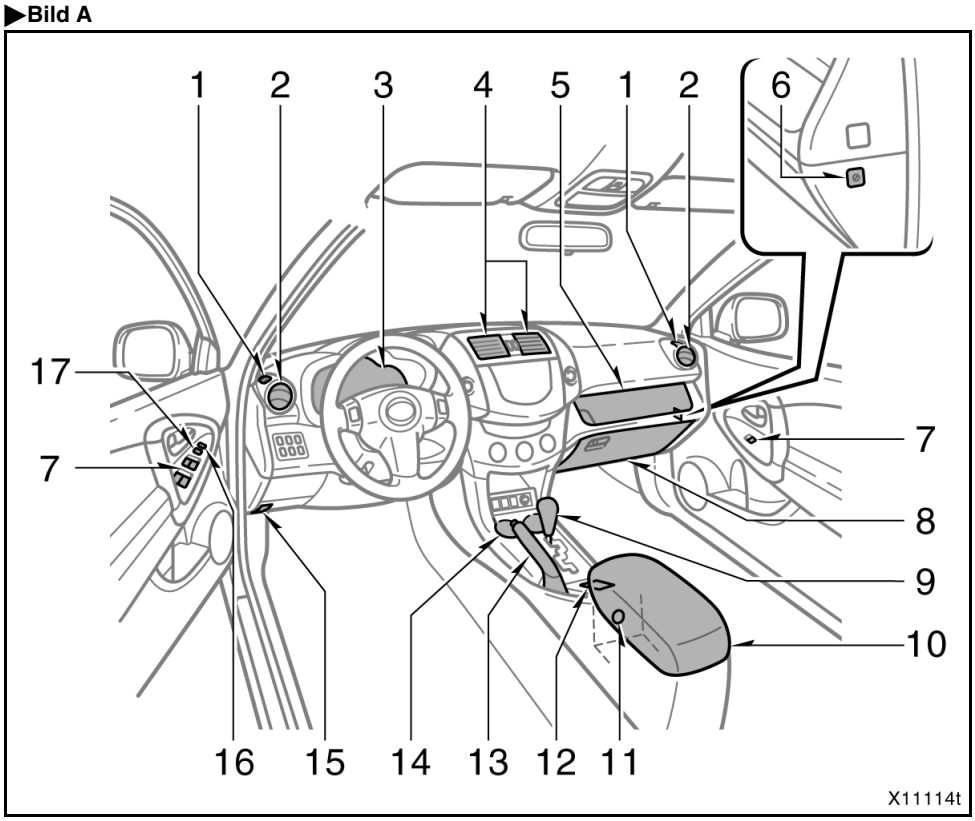

1. Defroster för sidofönster
2. Sidoluftventiler
3. Instrumentgrupp
4. Mittenventiler
5. Förvaringsfack
6. Manuell i- och urkoppling, krockkudde
7. Elfönsterhissar
8. Handskfack
9. Växelväljare för automatisk växellåda eller växelspak för manuell växellåda
10. Bakre förvaringsfack
11. Eluttag
12. Reglage för elektriskt styrda backspeglar
13. Parkeringsbroms
14. Burkhållare
15. Spak för öppning av motorhuven
16. Spärrtangent fönster
17. Centrallås

▶Bild B (med tändningslås av cylindertyp samt manuell luftkonditionering)

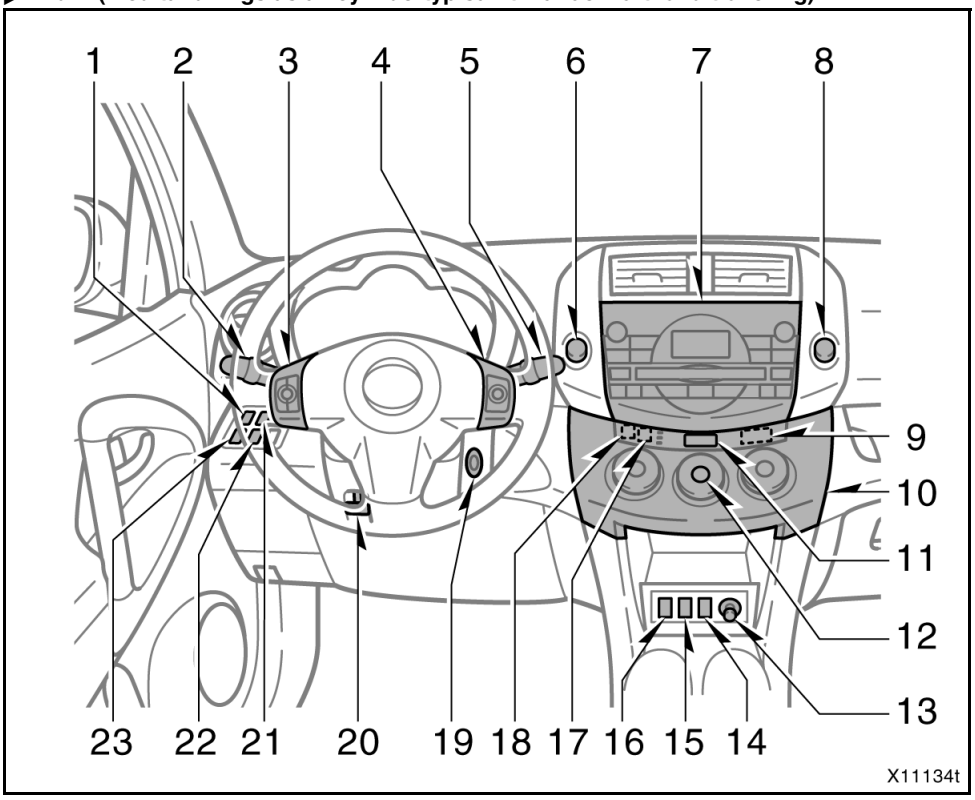

1. Reostat för instrumentbelysning
2. Omkopplare för strålkastare, blinkers samt dimljus fram och bak
3. Ljudanläggning, fjärrkontroller
4. Knappar för telefon och röststyrning (Se separat instruktionsbok för navigationssystemet.)
5. Torkar- och spolaromkopplare
6. Fyrhjulsdrift, spärrtangent
7. Display för ljudanläggning/navigationssystem och backmonitor (Se separat instruktionsbok för navigationssystemet.)
8. Varningsblinkers
9. I-/urkoppling av framsätespassagerarens krockkudde, indikeringslampa
10. Luftkonditioneringsreglage
11. Klocka
12. Eluppvärmd bakruta, eluppvärmda sidospeglar

13. Cigarettändare
14. Avfrostare för vindrutetorkare
15. Strömbrytare för stolsvärme
16. Hjälpsystem vid utförskörning
17. Framsätespassagerarens bältesvarnare
18. Billarm, indikeringslampa
19. Tändningslås
20. Rattens vinklings- och höjdinställning, frikopplingsspak
21. Snabbvärme, strömbrytare
22. Strålkastare, höjdinställning
23. Strålkastarspolare

▶Bild B (med tändningslås av cylindertyp samt automatisk luftkonditionering)

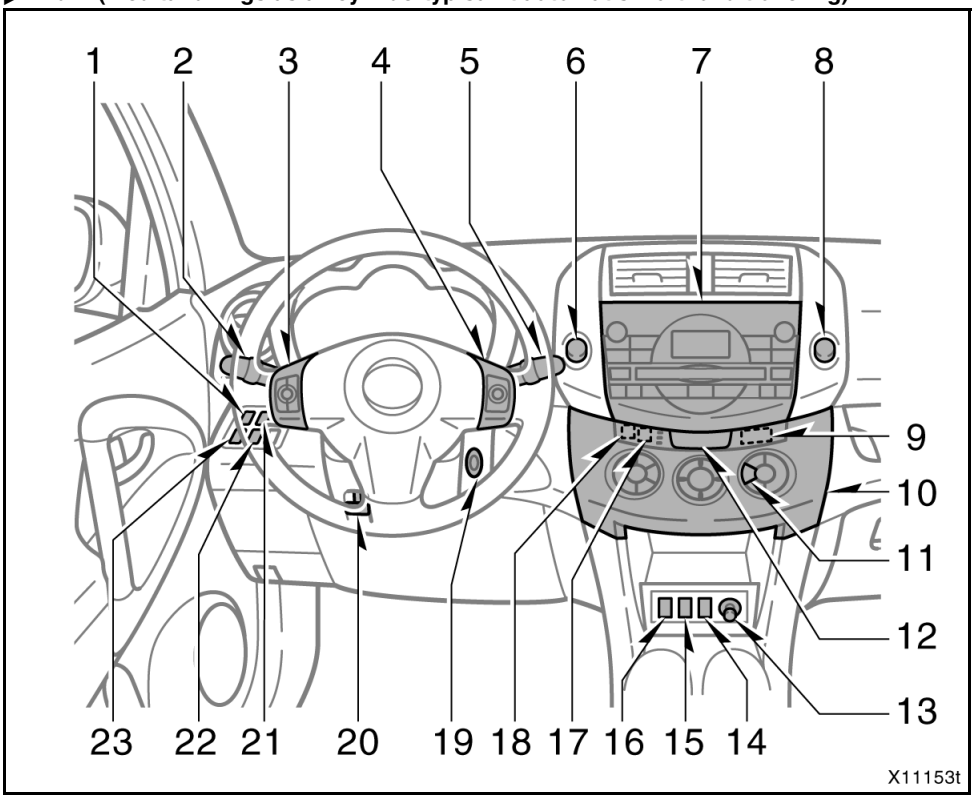

1. Reostat för instrumentbelysning
2. Omkopplare för strålkastare, blinkers samt dimljus fram och bak
3. Ljudanläggning, fjärrkontroller
4. Telefon- och röststyrningsknappar (Se separat instruktionsbok för navigationssystemet.)
5. Torkar- och spolaromkopplare
6. Fyrhjulsdrift, spärrtangent
7. Display för ljudanläggning/navigationssystem och backmonitor (Se separat instruktionsbok för navigationssystemet.)
8. Varningsblinkers
9. I-/urkoppling av framsätespassagerarens krockkudde, indikeringslampa
10. Luftkonditioneringsreglage
11. Eluppvärmd bakruta, eluppvärmda sidospeglar
12. Display för klocka och luftkonditionering

13. Cigarettändare
14. Avfrostare för vindrutetorkare
15. Strömbrytare för stolsvärme
16. Hjälpsystem vid utförskörning
17. Framsätespassagerarens bältesvarnare
18. Billarm, indikeringslampa
19. Tändningslås
20. Rattens vinklings- och höjdinställning, frikopplingsspak
21. Snabbvärme, strömbrytare
22. Strålkastare, höjdinställning
23. Strålkastarspolare

▶Bild B (med elektroniskt lås- och startsystem)

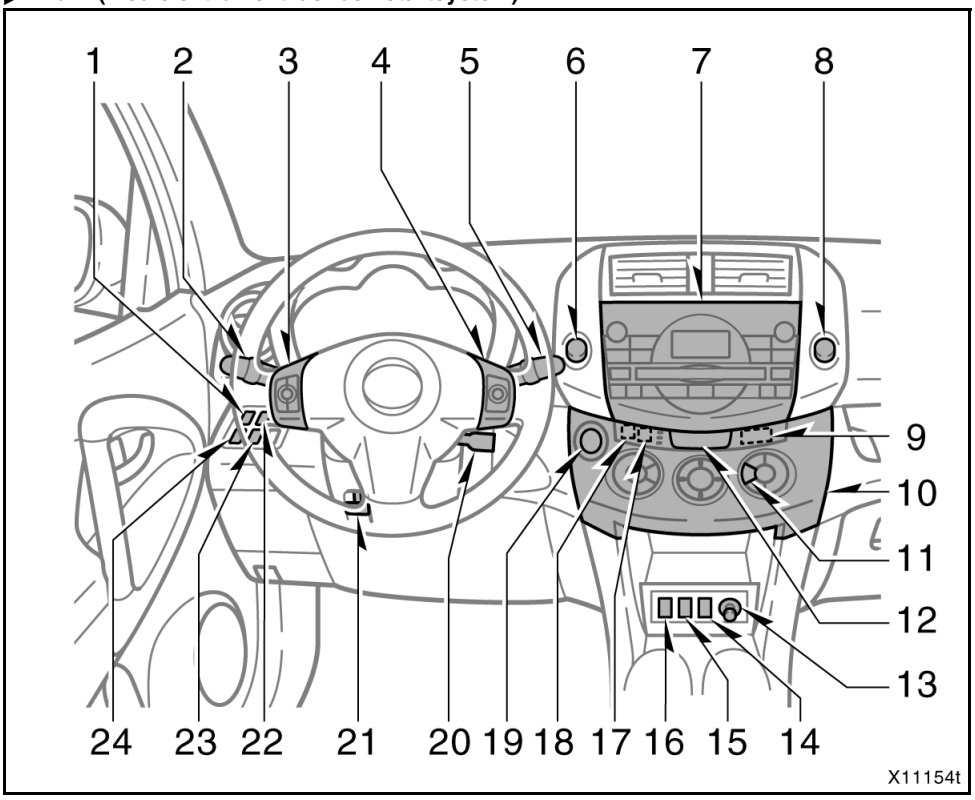

1. Reostat för instrumentbelysning
2. Omkopplare för strålkastare, blinkers samt dimljus fram och bak
3. Ljudanläggning, fjärrkontroller
4. Knappar för telefon och röststyrning (Se separat instruktionsbok för navigationssystemet.)
5. Torkar- och spolaromkopplare
6. Fyrhjulsdrift, spärrtangent
7. Display för ljudanläggning/navigationssystem och backmonitor (Se separat instruktionsbok för navigationssystemet.)
8. Varningsblinkers
9. I-/urkoppling av framsätespassagerarens krockkudde, indikeringslampa
10. Luftkonditioneringsreglage
11. Eluppvärmd bakruta, eluppvärmda sidospeglar

12. Display för klocka och luftkonditionering
13. Cigarettändare
14. Avfrostare för vindrutetorkare
15. Strömbrytare för stolsvärme
16. Hjälpsystem vid utförskörning
17. Framsätespassagerarens bältesvarnare
18. Billarm, indikeringslampa
19. Tändningslås (startkontakt)
20. Farthållare, reglage
21. Rattens vinklings- och höjdinställning, frikopplingsspak
22. Snabbvärme, strömbrytare
23. Strålkastare, höjdinställning
24. Strålkastarspolare

▶Övre förvaringsfack

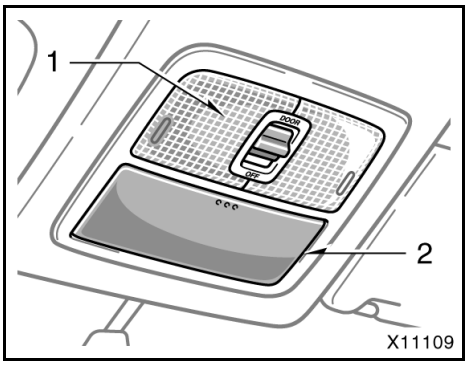

Typ A

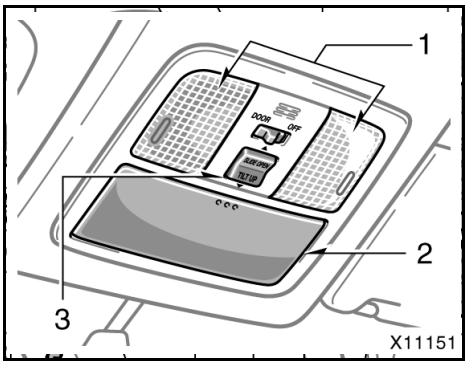

Typ B

1. Läslampor fram
2. Förvaringsfack
3. Elektrisk taklucka, strömbrytare

▶Övre förvaringsfack

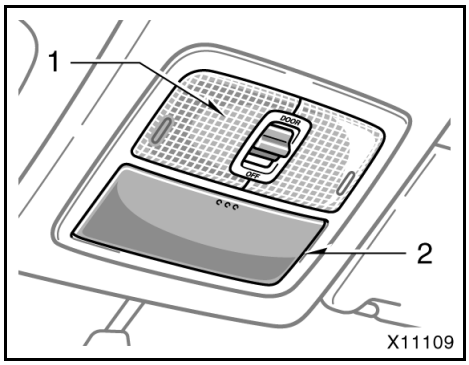

Typ A

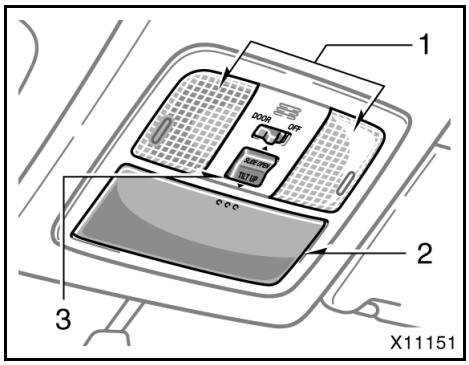

Typ B

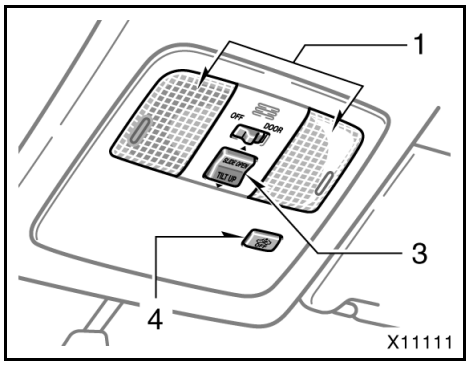

Typ C

1. Läslampor fram
2. Förvaringsfack
3. Elektrisk taklucka, strömbrytare
4. Rörelsedetektor, urkoppling

Översikt av instrumenten

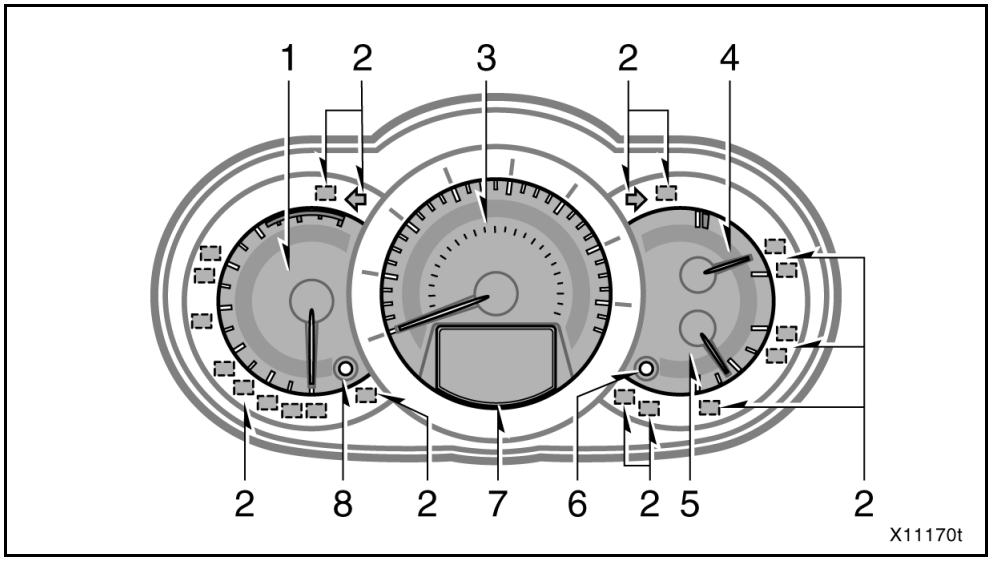

1. Varvräknare
2. Indikerings- och kontrollampor
3. Hastighetsmätare
4. Kylarvätska, temperaturmätare
5. Bränslemätare
6. DISP
7. Informationsdisplay
8. Väg-/trippmätare, nollställning

Indikeringssymboler på instrumentpanelen

	Varningslampa, bromssystemet*1
	Bältesvarnare, förarplatsen*1
PASSENGER	Bältesvarnare, framsätespassageraren*1
	Varningslampa, laddningssystemet*1
	Varningslampa, elsystemet*1
	Varningslampa, låg bränslenivå*1
ABS	Varningslampa, ABS-systemet*1
	Varningslampa, krockkuddesystemet*1
	Lågt lufttryck i däcken, varningslampa*1
P/S	Varningslampa, eldrivet servostyrningssystem*1
	Huvudvarningslampa*1
PASSENGER AIRBAG OFF ON SAFE FOR CHILD ADULT ONLY	I/urkoppling av framsätespassagerarens krockkudde, indikeringslampa

	Indikeringslampa för bakljuset
	Helljuset tänt
	Körriktningsvisare
	Främre dimljus, indikeringslampa
	Indikeringslampa för bakre dimljus
LOCK	Indikeringslampan för låst fyrhjulsdrift
	Indikeringslampan i antispinnsystemet
CRUISE	Indikeringslampa, farthållare*2
	Indikeringslampan i hjälpsystemet för utförskörning
	Indikeringslampa, förvärmning pågår

*1: Närmare information finns i avsnittet ”Servicelampor och varningssummer” på sidan 153 i del 1-6.

*2: Om lampan blinkar, se "Farthållare" på sidan 227 i del 1-7.

Del 1-2
INSTRUMENT OCH MANÖVERORGAN

Nycklar och dörrar

- Nycklar 14
- Startspärr 19
- Trådlös fjärrkontroll. 20
- Elektroniskt lås- och startsystem 30
- Dörrar 35
- Elektriska fönsterhissar 40
- Motorhuv 43
- Stöldskydd 44
- Tanklock 47
- Elmanövrerad taklucka 49

Nycklar (med tändningslås av cylindertyp)

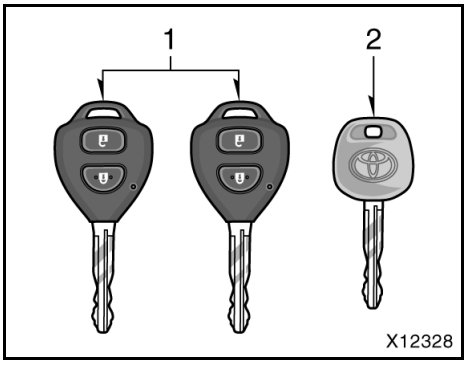

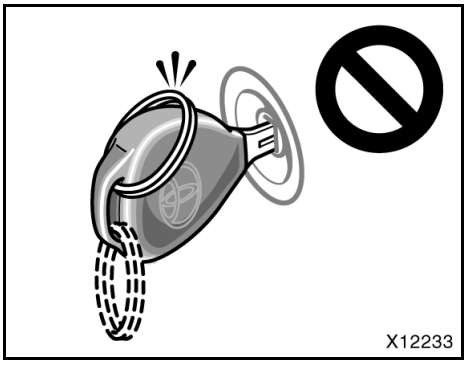

Med bilen levereras två typer av nycklar.

1. Huvudnycklar (svart) — går till alla lås. Om du behöver en ny nyckel behöver din auktoriserade Toyota-återförsäljare eller -verkstad eller annan verkstad med motsvarande kvalifikationer och utrustning låna en av nycklarna för att kunna göra en ny nyckel med inbyggd transponder.
2. Servicenyckel (grå) — Denna nyckel går ej till handskfacket.

I nyckelgreppet på huvud- och servicenycklarna sitter ett transponderchip som är helt avgörande för startspärrsystemets funktion. Var försiktig så att du inte förlorar dessa nycklar. Vanliga kopior av dessa nycklar kan inte användas för att stänga av systemet eller starta motorn.

För att skydda saker i handskfacket mot stöld bör du endast lämna ifrån dig servicenyckeln till vakten på en bevakad parkering.

Eftersom sidodörrarna kan låsas utan nyckel bör du alltid ha med dig en reservnyckel om du skulle råka låsa in nycklarna i bilen.

OBSERVERA

Observera följande när du använder en nyckel med inbyggd transponder:

- ***Låt inte nyckelringen vila mot nyckelgreppet när du startar bilen, och tryck inte nyckelringen mot nyckelgreppet. Detta kan göra att motorn inte startar, eller att den stannar kort efter start.***

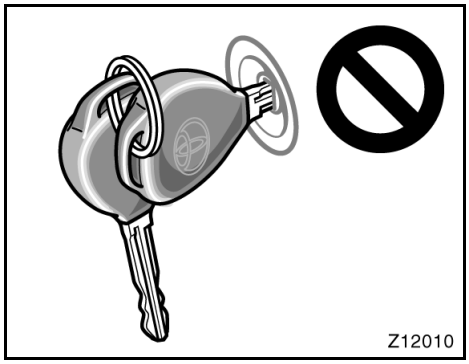

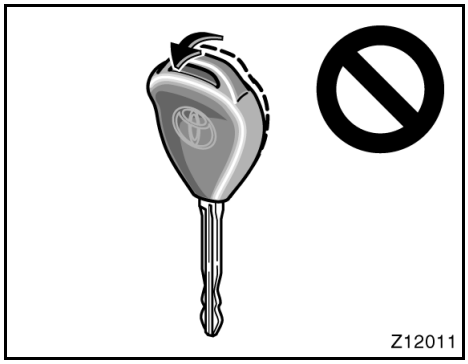

- ***När du startar motorn får inte nyckeln komma i kontakt med någon annan nyckel med transponder (inklusive nycklar till andra bilar).Tryck aldrig en annan nyckel mot nyckelgreppet. Detta kan göra att motorn inte startar, eller att den stannar kort efter start. Om detta skulle hända ska du ta ur nyckeln och sätta in den igen efter det att du tagit bort andra transpondernycklar (inklusive nycklar till andra bilar) från nyckelringen. Du kan också täcka över dem med handen när du startar motorn.***

- ***Böj inte nyckelgreppet.***
- ***Täck inte över nyckelgreppet med något material som blockerar elektromagnetisk strålning.***
- ***Slå inte nyckeln hårt mot andra föremål.***
- ***Låt inte nyckeln ligga så att den utsätts för stark värme under längre tid, t.ex. på instrumentpanelen eller motorhuven i starkt solsken.***
- ***Lägg inte nyckeln i vatten och tvätta den inte i ultraljudstvätt.***
- ***Låt inte nycklarna komma nära elektromagnetisk apparatur.***

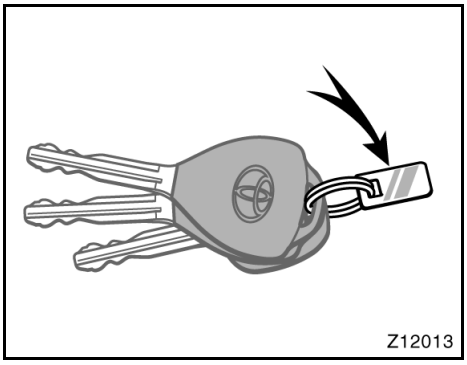

BRICKA MED NYCKELNUMMER

Ditt nyckelnummer finns på nyckelbrickan. Förvara nyckelbrickan på en säker plats, t.ex. i plånboken — inte i bilen.

Om du skulle förlora nycklarna eller behöva extranycklar kan varje auktoriserad Toyota-återförsäljare eller -verkstad eller annan verksamhet med motsvarande kvalifikationer och utrustning göra dubblettnycklar med hjälp av nyckelnumret.

Vi rekommenderar att du antecknar nyckelnumret och förvarar det på säker plats.

Nycklar (med elektroniskt lås- och startsystem)

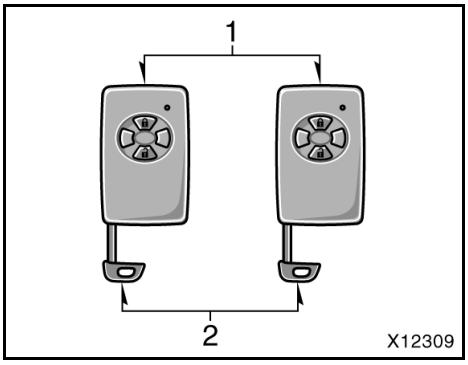

Nyckeln består av elektronisk nyckel och en mekanisk nyckel. Den mekaniska nyckeln är avsedd för nödsituationer. Du kan öppna förardörren med den mekaniska nyckeln om den elektroniska nyckeln inte fungerar.

1. Elektroniska nycklar — Du kan låsa och låsa upp alla dörrarna med fjärrkontrollfunktionen eller den elektroniska låsfunktionen i det elektroniska lås- och startsystemet.
2. Mekaniska nycklar — Du kan låsa och låsa upp förardörren och handskfacket med dessa nycklar.

Elektroniska nycklar bör inte förvaras i kupén. Det elektroniska lås- och startsystemet förblir aktiverat även när dörrarna har låsts om den elektroniska nyckeln lämnas kvar i kupén.

För att skydda saker i handskfacket mot stöld bör du endast lämna ifrån dig den elektroniska nyckeln till vakten på en bevakad parkering. Ha den mekaniska nyckeln med dig.

De elektroniska nycklarna behövs för att avaktivera startspärren och de är helt avgörande för motorns startspärrfunktion. Var försiktig så att du inte förlorar dessa nycklar. Vanliga kopior av dessa nycklar kan inte användas för att stänga av systemet eller starta motorn.

⚠ VARNING

- **Personer med inopererade pacemakers eller defibrillatorer bör inte befinna sig nära antenner som tillhör det elektroniska lås- och startsystemet eftersom radiovågorna kan påverka sådan utrustning. Information om antennernas placering finns i avsnittet ”PLACERING AV ANTENNER” på sidan 32 i den här delen.**
- **Personer som använder annan elektrisk utrustning för medicinskt bruk än inopererade pacemakers och defibrillatorer, bör höra efter hos tillverkaren av utrustningen huruvida dess funktion påverkas av radiovågor. Radiovågor kan ha oväntad inverkan på driften av sådana medicinsk apparatur.**
- **Låsfunktionen kan kopplas bort vid behov. Se ”BORTKOPPLING AV ELEKTRONISKT START- OCH LÅSSYSTEM” på sid 34 i denna del.**

OBSERVERA

Observera följande när du använder en elektronisk nyckel:

- ***Fäst ingenting på den elektroniska den elektroniska nyckeln som kan utestänga elektromagnetiska vågor (t.ex. metallskydd).***
- ***Slå inte den elektroniska nyckeln hårt mot andra föremål.***
- ***Låt inte denj elektroniska nyckeln ligga så att den utsätts för stark värme under längre tid, t.ex. på instrumentpanelen eller motorhuven i starkt solsken.***
- ***Lägg inte den elektroniska nyckeln i vatten och tvätta den inte i ultraljudstvätt.***
- ***Förvara inte den elektroniska nyckeln tillsammans med föremål som avger elektromagnetiska vågor, t.ex. en mobiltelefon.***
- ***Ta inte isär den elektroniska nyckeln.***
- ***Placera inte den elektroniska nyckeln nära elektrisk apparatur, (t.ex. television, dator eller stereo) eller elektrisk medicinsk utrustning såsom medicinskt apparatur med låg frekvens.***
- ***Om den elektroniska nyckeln får bensin, polermedel eller olja på sig kan den deformeras eller få sprickor.***

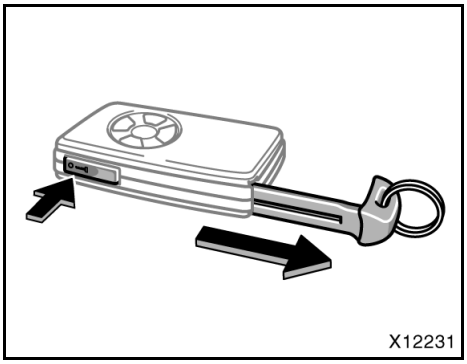

ANVÄNDA MEKANISK NYCKEL

Tryck på spärrknappen och tag fram den mekaniska nyckeln när du vill använda den. Stoppa alltid tillbaka den mekaniska nyckeln när du inte använder den.

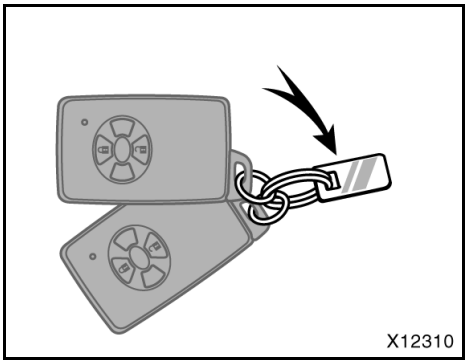

BRICKA MED NYCKELNUMMER

Ditt nyckelnummer finns på nyckelbrickan. Förvara nyckelbrickan på en säker plats, t.ex. i plånboken — inte i bilen.

Om du skulle förlora nycklarna eller behöva extranycklar kan varje auktoriserad Toyota-återförsäljare eller -verkstad eller annan verksamhet med motsvarande kvalifikationer och utrustning göra dubblettnycklar med hjälp av nyckelnumret.

Vi rekommenderar att du antecknar nyckelnumret och förvarar det på säker plats.

Startspärr

Startspärren är ett stöldskyddssystem med en elektronisk kod.

Modeller med tändningslås av cylindertyp — I nyckeln finns ett transponderchip som sänder en elektronisk kod till bilen. Endast om den elektroniska koden i chipet överensstämmer med den ID-kod som är lagrad i bilen kopplas startspärren bort och motorn kan starta.

Modeller med elektroniskt lås- och startsystem — När du har den elektroniska nyckeln med dig, kliver in i din bil och trycker på startkontakten ”ENGINE START STOP” kontrolleras den elektroniska koden automatiskt för att fastställa att den motsvarar den för bilen registrerade ID-koden. Om ID-koden är bekräftad kan du starta motorn.

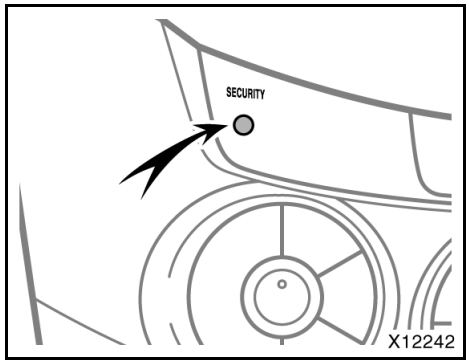

Startspärrsystemet aktiveras automatiskt när:

Modeller med tändningslås av cylindertyp— Nyckeln tas ur tändningslåset.

Modeller med elektroniskt lås- och startsystem — Startknappen stängs av.

Indikeringslampan börjar blinka för att visa att billarmet är aktivt.

Om något av följande inträffar ska du kontakta en auktoriserad Toyota-återförsäljare eller -verkstad eller annan verkstad med motsvarande kvalifikationer och utrustning:

- Indikeringslampan förblir tänd.
- Indikeringslampan börjar inte blinka under följande förhållanden.

  Modeller med tändningslås av cylindertyp — När nyckeln tas ur tändningslåset.

  Modeller med elektroniskt lås- och startsystem — När startknappen stängs av.
- Indikeringslampan blinkar oregelbundet.

Startspärrsystemet stängs automatiskt av när:

Modeller med tändningslås av cylindertyp —
Du sätter i nyckeln tändningslåset.

Modeller med elektroniskt lås- och startsystem —
Du stiger in i bilen tillsammans med den elektroniska nyckeln och trycker på startkontakten ”ENGINE START STOP”.

Även om nyckelns batteri är urladdat kan motorn startas. Se ”Elektroniskt lås- och startsystem” på sidan 30 i den här delen.

Indikeringslampan slocknar när systemet är avstängt.

Om du behöver en ny nyckel med inbyggt transponderchip måste din auktoriserade Toyota-återförsäljare eller -verkstad eller annan verkstad med motsvarande kvalifikationer och utrustning få nyckelnumret och huvudnyckeln (modeller med tändningsnyckel av cylindertyp) eller den elektroniska nyckeln (modeller med elektroniskt lås- och startsystem). Det finns dock en gräns för hur många extranycklar som kan tillverkas åt dig.

OBSERVERA
Försök inte modifiera, demontera eller koppla bort startspärrsystemet. Systemets funktion garanteras inte om det utsätts för oauktoriserad ändring eller modifiering.

Trådlös fjärrkontroll

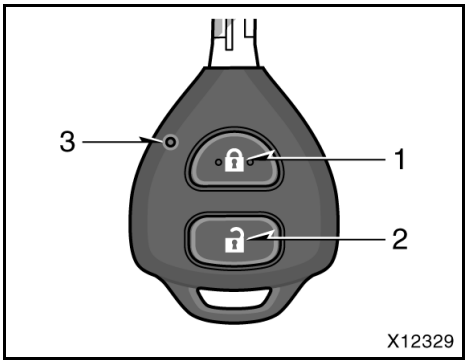

Fjärrkontrollnyckel (modeller med tändningslås av cylindertyp)

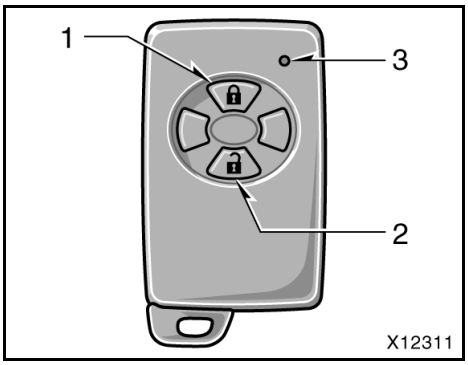

Elektronisk nyckel (modeller med elektroniskt lås- och startsystem)

1. Låsspärr
2. Upplåsningsknapp
3. Indikeringslampa

Bilens fjärrlåssystem är avsett för låsning eller upplåsning av alla sidodörrarna och bakluckan på cirka 1 meters avstånd från bilen.

Tryck på sändarens knappar långsamt och stadigt när du låser eller låser upp..

Samtidigt börjar indikeringslampan blinka. Om det inte sker kan batteriet vara urladdat. Byt batteri snarast möjligt.

Fjärrkontrollnyckeln eller den elektroniska nyckeln är en elektronisk komponent. Observera följande för att inte skada nyckeln.

- Låt inte nyckeln ligga där det kan bli mycket varmt, t ex på instrumentbrädan.
- Ta inte isär den.
- Slå den inte hårt mot andra saker och var försiktig så att du inte tappar den.
- Lägg den inte i vatten.

Du kan använda högst tre nycklar (modeller med tändningslås av cylindertyp) eller fem nycklar (modeller med elektroniskt lås- och startsystem) för samma bil. Kontakta en auktoriserad Toyota-återförsäljare eller -verkstad eller annan verksamhet med motsvarande kvalifikationer och utrustning för att få mer information.

Om du inte kan aktivera sidodörrarna eller bakdörren med nyckeln på normalt avstånd eller om indikeringslampan på nyckeln lyser svagt eller inte alls:

- Om det finns en radiosändare i närheten, t ex tillhörande en radiostation eller flygplats, som kan störa fjärrkontrollens funktion.
- Om batteriet är urladdat. Kontrollera batteriet i nyckeln. Hur du byter batteriet beskrivs i avsnittet ”–Byte av batteri” på sidan 24 eller 26 i den här delen.

Vänd dig till en auktoriserad Toyota-återförsäljare eller -verkstad eller annan verkstad med motsvarande kvalifikationer och utrustning om du förlorar din nyckel. Gör helst detta omedelbart för att minimera risken för stöld eller en olycka. (Se även ”Om du blir av med nycklarna” på sidan 352 i del 4.)

Låsa och låsa upp

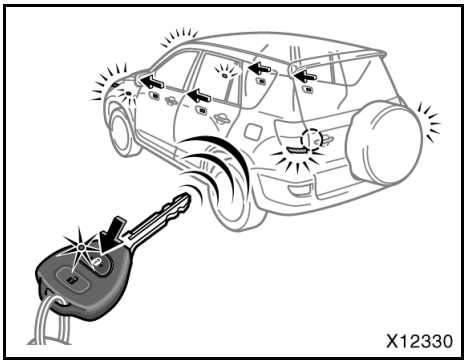

Låsa (modeller med tändningslås av cylindertyp)

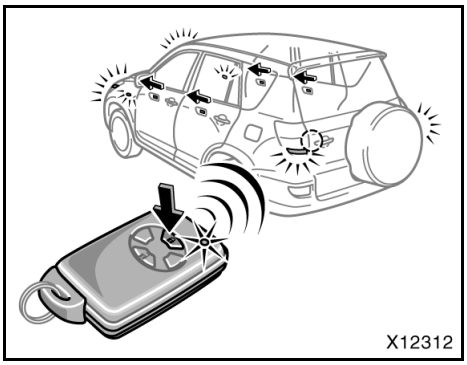

Låsa (modeller med elektroniskt lås- och startsystem)

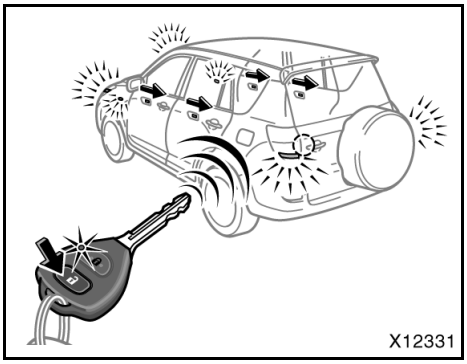

Låsa upp (modeller med tändningslås av cylindertyp)

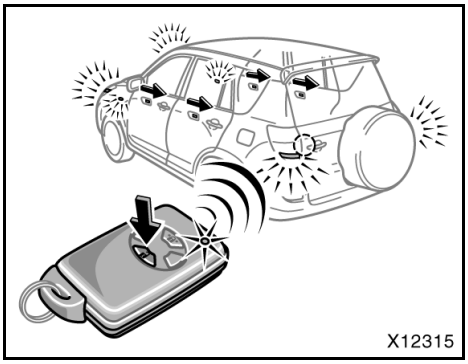

Låsa upp (modeller med elektroniskt lås- och startsystem)

Fjärrkontrollen fungerar inte när startknappen är i läge ACC eller IG-ON mode.

Tryck på sändarens knappar långsamt och stadigt när du låser eller låser upp dörrarna.

Låsa: Tryck på låsknappen. Alla dörrarna låses samtidigt. Körriktningsvisarna blinkar en gång.

Du kan ställa in körriktningsvisarna så att de inte blinkar. Kontakta en auktoriserad Toyota-återförsäljare eller -verkstad, eller annan verksamhet med motsvarande kvalifikationer och utrustning för information.

Kontrollera att alla dörrarna verkligen är låsta.

Modeller med tändningslås av cylindertyp —
Det går inte att låsa med låstangenten om nyckeln sitter i tändningslåset.

Modeller med elektroniskt lås- och startsystem —
Om någon av dörrarna inte är helt stängd, eller om nyckeln finns kvar i bilen går dörrarna inte att låsa med låstangenten. En ljudsignal kommer att höras i 10 sekunder.

Ta ut nyckeln från bilen eller tryck på upplåsningsknappen för att stänga av ljudsignalen.

Ljudsignalen kan stängas av. Kontakta en auktoriserad Toyota-återförsäljare eller -verkstad, eller annan verksamhet med motsvarande kvalifikationer och utrustning för information.

Låsa upp: Tryck på upplåsningsknappen. Alla dörrarna låses upp samtidigt. Körriktningsvisarna blinkar två gånger.

När du låser upp alla dörrarna med fjärrkontrollen aktiveras entrébelysningen. (Se ”Entrébelysning” på sidan 125 i del 1-5.)

Du har 30 sekunder på dig att öppna någon av dörrarna efter att du låst upp dem med fjärrkontrollsystemet. Om du inte öppnar någon av sidodörrarna eller bakluckan under den tiden låses alla dörrar automatiskt igen.

Låsningen resp upplåsningen upprepas inte om du håller in låsknappen resp upplåsningsknappen). Släpp tangenten och tryck en gång till.

Byta batteri (med tändningslås av cylindertyp)

Sändaren kan lätt skadas vid byte av batteri. Vi rekommenderar att du låter en auktoriserad Toyota-återförsäljare eller -verkstad, eller annan verkstad med motsvarande kvalifikationer och utrustning byta batteriet. Om du ska byta batteri själv, använd ett litiumbatteri av typen CR2016 eller motsvarande. Använd en platt skruvmejsel.

⚠ VARNING

Vidtag åtgärder så att inte småbarn får i sig det gamla batteriet eller några andra delar.

OBSERVERA

- ***Se upp så att du inte tappar bort några delar när du byter batteri.***
- ***Byt bara ut batteriet mot ett likadant eller av motsvarande typ som rekommenderas av en auktoriserad Toyota-återförsäljare eller -verkstad eller annan verksamhet med motsvarande kvalifikationer och utrustning.***
- ***Följ gällande bestämmelser för deponering av använda batterier.***

Gör så här vid byte av batteri:

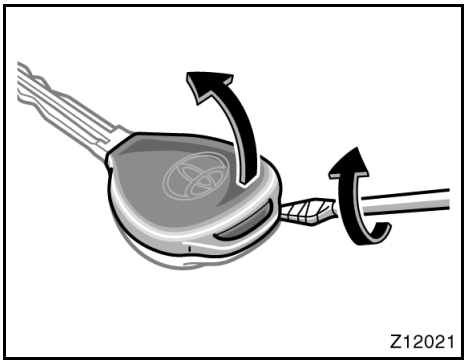

1. Öppna kåpan med en platt skruvmejsel virad med plasttejp.

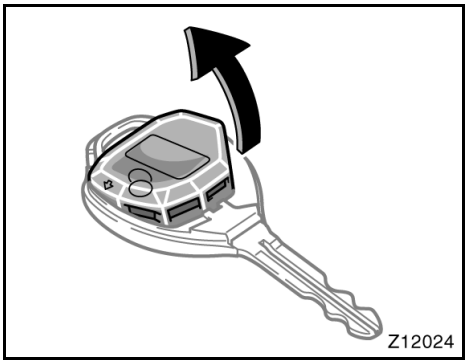

2. Ta bort modulen från nyckeln.

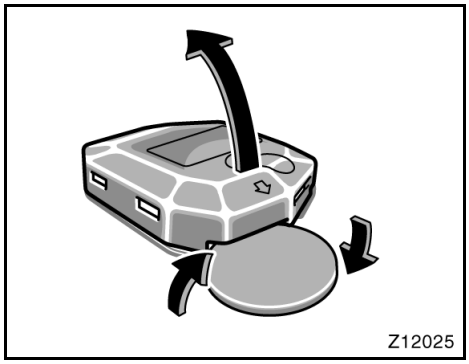

3. Öppna locket och ta bort batteriet med hjälp av ett mynt.

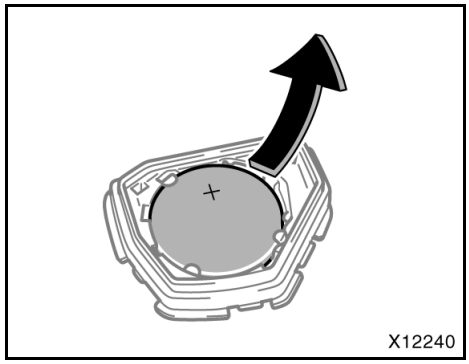

4. Ta bort det urladdade batteriet och lägg i ett nytt med den positiva sidan (+) uppåt.
5. Sätt tillbaka locket och lägg i modulen i nyckelgreppet. Stäng locket.
6. Kontrollera att indikeringslampan tänds när du trycker på någon av tangenterna på nyckeln.

OBSERVERA

- ***Kontaktblecken får inte böjas.***
- ***Kontrollera att batteriets positiva sida sitter uppåt.***
- ***Byt inte batteri med våta händer. Fukt kan orsaka rost.***
- ***Du ska inte vidröra eller flytta komponenter inne i sändaren, det kan försätta sändaren ur funktion.***
- ***Var försiktig när du sätter in batteriet så att du inte böjer elektroden i batterifacket och så att inte smuts eller olja fastnar på modulen.***
- ***Stäng locket ordentligt.***

Kontrollera att nyckeln fungerar som den ska efter batteribytet. Om nyckeln ändå inte fungerar som den ska bör du kontakta en auktoriserad Toyota-återförsäljare eller -verkstad, eller annan verkstad med motsvarande kvalifikationer och utrustning.

DENSO CORPORATION intygar härmed att denna 13BBZ överensstämmer med de väsentliga kraven och övriga anvisningar i Direktiv 1999/5/EC.

Byte av batteri (med elektroniskt lås- och startsystem)

Den elektroniska nyckeln kan lätt skadas vid byte av batteri. Vi rekommenderar att du låter en auktoriserad Toyota-återförsäljare eller -verkstad, eller annan verkstad med motsvarande kvalifikationer och utrustning byta batteriet. Om du ska byta batteri själv, använd ett litiumbatteri av typen CR1632 eller motsvarande. Använd en platt skruvmejsel.

⚠ VARNING

Vidtag åtgärder så att inte småbarn får i sig det gamla batteriet eller några andra delar.

OBSERVERA

- ***Vidrör inte kretsen eftersom den kan generera statisk elektricitet som kan skada den elektroniska nyckeln.***
- ***Se upp så att du inte tappar bort några delar när du byter batteri.***
- ***Byt bara ut batteriet mot ett likadant eller av motsvarande typ som rekommenderas av en auktoriserad Toyota-återförsäljare eller -verkstad eller annan verksamhet med motsvarande kvalifikationer och utrustning.***
- ***Följ gällande bestämmelser för deponering av använda batterier.***

Gör så här vid byte av batteri:

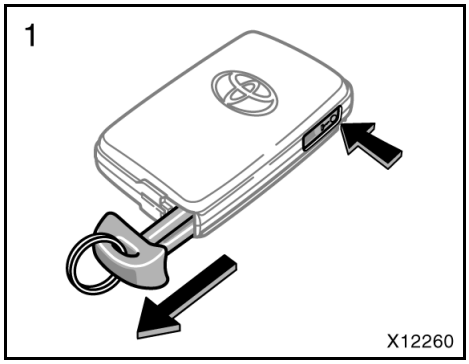

1. Tryck på spärrknappen och ta ut den mekaniska nyckeln.

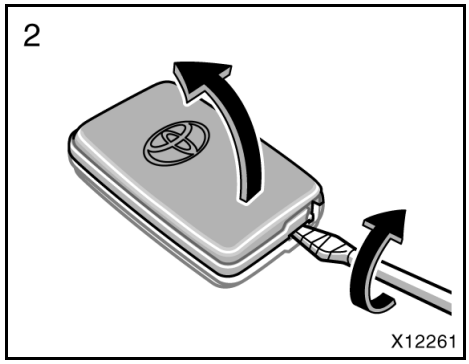

2. Använd en platt skruvmejsel eller liknande, öppna höljet till den elektroniska nyckeln.

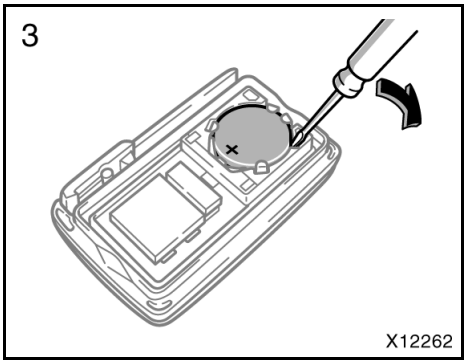

3. Tag bort det urladdade batteriet med hjälp av en platt skruvmejsel eller liknande. För in den i skåran och lyft upp som bilden ovan visar.

OBSERVERA
Gör aldrig några ändringar i batterifacket. Det kan orsaka problem.

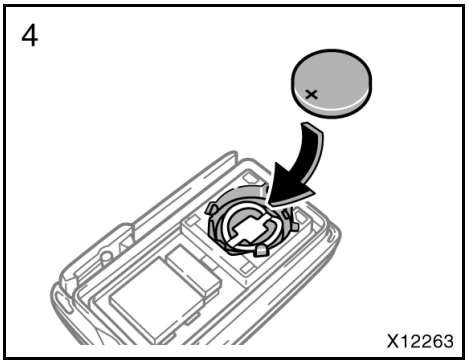

4. Lägg dit ett nytt batteri med den positiva (+) sidan upp. Sätt tillbaka locket och sedan den mekaniska nyckeln i den elektroniska nyckeln.

Stäng höljet till den elektroniska nyckeln ordentligt och för in den mekaniska nyckeln.

OBSERVERA
◆ ***Kontrollera att batteriets positiva sida sitter uppåt.*** ◆ ***Byt inte batteri med våta händer. Fukt kan orsaka rost.*** ◆ ***Du ska inte vidröra eller flytta komponenter inne i den elektroniska nyckeln, det kan försätta den ur funktion.*** ◆ ***Var försiktig när du sätter in batteriet så att du inte böjer elektroden i batterifacket och så att inte smuts eller olja fastnar på modulen.*** ◆ ***Stäng höljet till den elektroniska nyckeln ordentligt.***

Kontrollera att den elektroniska nyckeln fungerar som den skall efter batteribytet. Om den elektroniska nyckeln ändå inte fungerar ordentligt bör du kontakta en auktoriserad Toyota-återförsäljare eller -verkstad, eller annan verkstad med motsvarande kvalifikationer och utrustning.

Dubbelt låssystem

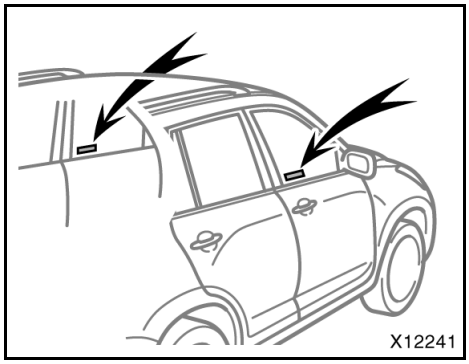

Det dubbelsidiga låssystemet är ett stöldskydd. Dekaler på de främre sidorutorna visar att bilen har dubbelsidigt låssystem. Systemet aktiveras när du låser alla dörrarna med fjärrkontrollnyckeln. När systemet är aktiverat kan dörrarna varken låsas upp inifrån eller utifrån.

⚠ VARNING

Det dubbelsidiga låssystemet får aldrig aktiveras medan det finns människor i bilen eftersom varken sidodörrarna eller bakluckan kan öppnas inifrån bilen. Tryck på nyckelns upplåsningsdel om du skulle låsa dörrarna av misstag.

AKTIVERA SYSTEMET

1. Modeller med tändningslås av cylindertyp — Vrid nyckeln till LOCK och ta ur nyckeln.

   Modeller med elektroniskt lås- och startsystem — Stäng av motorn.
2. Be alla passagerarna stiga ur bilen.
3. Öppna och stäng förardörren. Kontrollera att alla sidodörrarna och bakluckan verkligen är låsta.
4. Tryck TVÅ GÅNGER på nyckelns låsknapp inom fem sekunder.

   Systemet aktiveras inte om du inte använder nyckelns låsknapp.

   Bilens körriktningsvisare blinkar en gång för varje gång du trycker på låsknappen.

FRÅNKOPPLING AV SYSTEMET

Tryck på nyckelns upplåsningsknapp.

Bilens körriktningsvisare blinkar två gånger för att bekräfta att systemet är inaktiverat.

Det dubbelsidiga låssystemet kan stängas av med en nyckel om nyckelbatteriet är slut.

TESTA SYSTEMET

1. Öppna alla fönster.
2. Aktivera systemet enligt ovanstående beskrivning.
3. Försök att låsa upp alla dörrarna inifrån.

   Låsknappen bör återgå till låst läge.
4. Tryck på nyckelns upplåsningsknapp och kontrollera att systemet är avstängt.

Om systemet inte fungerar som det skall bör du uppsöka en auktoriserad Toyota-återförsäljare eller -verkstad eller annan verkstad med motsvarande kvalifikationer och utrustning för kontroll.

Elektroniskt lås- och startsystem

Det elektroniska lås- och startsystemet består i huvudsak av följande funktioner.

- Startspärrens funktion (Se ”Startspärr” på sidan 19 i den här delen.)
- Fjärrkontrollsystem (Se ”Fjärrkontrollsystemet” på sidan 21 i den här delen.)
- Starta motorn med knapptryckning (Se ”Start av motorn” på sidan 288 i del 3.)
- Elektronisk lås- och startfunktion (Se ”ELEKTRONISK LÅS- OCH STARTFUNKTION” nedan.
- Rattlåsets funktion (Se ”RATTLÅSETS FUNKTION” nedan.

⚠ VARNING

- **Personer med inopererade pacemakers eller defibrillatorer bör inte befinna sig nära antenner som tillhör det elektroniska lås- och startsystemet eftersom radiovågorna kan påverka sådan utrustning. Information om antennernas placering finns i avsnittet ”PLACERING AV ANTENNER” på sidan 32 i den här delen.**
- **Personer som använder annan elektrisk utrustning för medicinskt bruk än inopererade pacemakers och defibrillatorer, bör höra efter hos tillverkaren av utrustningen huruvida dess funktion påverkas av radiovågor. Radiovågor kan ha oväntad inverkan på driften av sådana medicinsk apparatur.**
- **Låsfunktionen kan kopplas bort vid behov. Se ”BORTKOPPLING AV ELEKTRONISKT START- OCH LÅSSYSTEM” på sid 34 i denna del.**

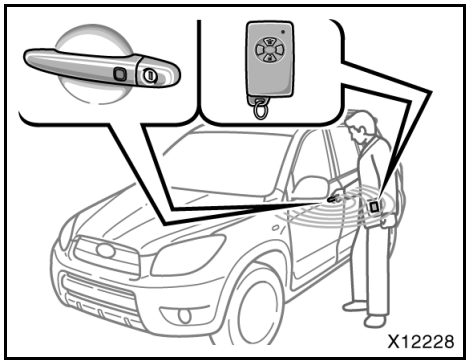

Låsfunktion

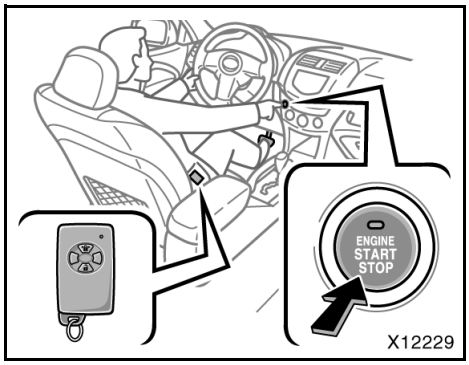

Startfunktion

LÅS- OCH STARTFUNKTION

När du har den elektroniska nyckeln på dig kan du låsa och låsa upp dörrarna och starta motorn.

Låsfunktion — Du kan låsa och låsa upp samtliga dörrar utan att sätta nyckeln i nyckelhålet. (Se ”Dörrar” på sid 35 i den här delen.)

Startfunktion — Du kan byta krafttillförselläge och starta motorn när den elektroniska nyckeln är inne i bilen. (Se ”Tändningslås” på sid 165 i denna del, och ”Start av motorn” på sid 288 i del 3.)

RATTLÅSETS FUNKTION

När en dörr öppnas efter att motorn stängts av kommer rattlåset att spärras.

Rattlåset låses automatiskt upp när ”ENGINE START STOP” (startkontakten) trycks in. Om indikeringslampan på startkontakten ”ENGINE START STOP” blinkar grönt innebär det att rattlåset fortfarande är låst. Om lampan blinkar gult betyder det att något är fel i rattlåssystemet. Mer information finns i ”Att starta motorn” på sid 288 och ”Köra och parkera med elektroniskt lås- och startsystem” på sid 293 i del 3.

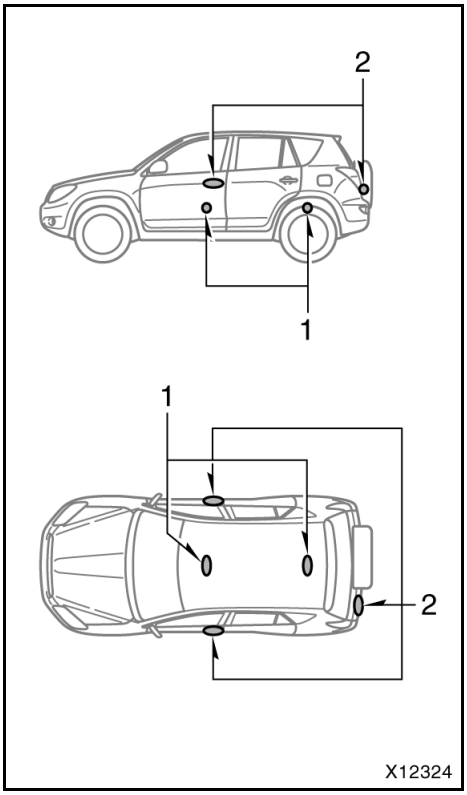

PLACERING AV ANTENNER

1. Antenn i kupén och i bagagerummet
2. Antenn utanför kupén och bagagerummet

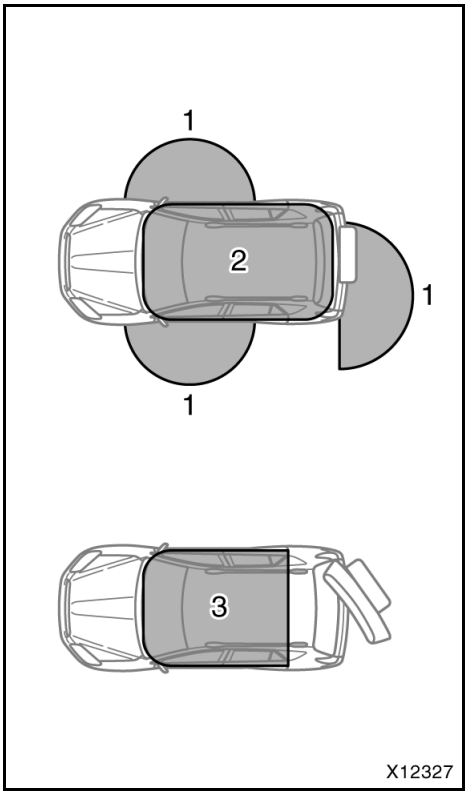

AKTIVT OMRÅDE

Den elektroniska lås- och startfunktionen är användbar när en registrerad nyckel befinner sig i det aktiva området.

1. **Låsfunktionens aktiva område —** Cirka 1 m från varje utvändigt dörrhandtag fram och bakdörrens handtag.

   Om nyckeln befinner sig nära ett dörrhandtag, mitten på bakre stötfångaren, på marken eller ovanför taket kan låsfunktionen inte aktiveras på rätt sätt.

2. **Startfunktionens aktiva område —** Inuti kupén.

   Startfunktionen fungerar inte alltid om nyckeln ligger kvar på instrumentpanelen, i handskfacket eller på golvet.

Om det elektroniska lås- och startsystemet inte fungerar ordentligt så att du inte kan komma in i bilen kan du låsa och låsa upp alla dörrarna med den mekaniska nyckeln som finns i den elektroniska nyckeln, eller fjärrkontrollfunktionen.

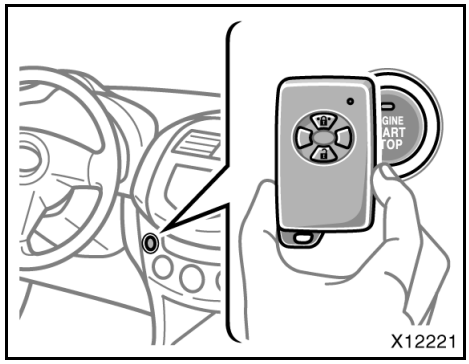

START AV MOTORN NÄR DEN ELEKTRONISKA NYCKELNS BATTERI ÄR URLADDAT

Om indikeringslampan på nyckeln inte blinkar och motorn inte kan startas med startfunktionen kan batteriet vara urladdat. Byt batteriet i nyckeln så snart som möjligt. (Se ”Byte av batteri” på sid 26 i den här delen.)

Motorn kan dock startas med följande metoder.

1. Med bromspedalen nedtryckt, placera sidan med Toyotas logo på den elektroniska nyckeln på startkontakten ”ENGINE START STOP”.
2. Starta motorn inom fem sekunder efter att den gröna indikeringslampan i knappen ”ENGINE START STOP” tänds och en tonsignal hörs.

SPARA PÅ BATTERILADDNING

Bilen och nyckelsändarna sänder oupphörligt signaler till varandra. För att undvika att batterierna laddas ur avaktiveras det elektroniska lås- och startsystemet automatiskt under följande förhållanden:

- Om den elektroniska nyckeln befinner sig inom den elektroniska funktionens driftsområde utanför bilen i över 10 minuter
- Om dörrarna inte låses eller låses upp på över två veckor.

Det elektroniska nyckelsystemet återaktiveras om du utför något av följande:

(a) Tryck in låsknappen i främre ytterhandtaget eller på bakdörren när du har den elektroniska nyckeln med dig.

(b) Lås eller lås upp dörrarna med fjärrkontrollen.

(c) Sätt in den mekaniska nyckeln i dörrlåset på förardörren och vrid om den.

Nyckeln och bilen kommunicerar med varandra även när du inte kör bilen. Lämna inte nyckeln bilen nära bilen (inom 2 meter).

Bilens batteri kan laddas ur om bilen inte används under längre tid. Koppla bort batteriets negative (–) pol, eller stäng av det elektroniska lås- och startsystemet för att undvika att batteriet laddas ur. (Se ”BORTKOPPLING AV ELEKTRONISKT START- OCH LÅSSYSTEM” på sidan 34 i denna del, för anvisningar om hur det elektroniska lås- och startsystemet stängs av.)

Om en elektronisk nyckel kontinuerligt tar emot elektromagnetiska vågor under en längre tid kan batteriet urladdas drastiskt. Du bör alltid ha minst 1 meters avstånd mellan den elektroniska nyckeln och följande elektriska apparater.

- TV
- Persondator
- Mobiltelefon
- Laddningsenhet till sladdlös telefon
- Elljusställning
- Fluorescerande skrivbordslampa

Om batteriet har kopplats bort kan det elektroniska lås- och startsystemet inte fungera på rätt sätt när batteriet har anslutits igen. I så fall kan du låsa och låsa upp dörrarna med fjärrkontrollen.

BORTKOPPLING AV ELEKTRONISKT LÅS- OCH STARTSYSTEM

Följande funktioner kan kopplas bort:

- En funktion som gör att du kan låsa/låsa upp dörrarna och bakdörren genom att ha nyckeln med dig
- En funktion som får bilen att avge en ljudsignal om nycklarna är kvarlämnade i bilen eller i bagagerummet och en dörr stängs.
- Varningslampor och varningssummer

Kontakta en auktoriserad Toyota-återförsäljare eller -verkstad, eller annan verksamhet med motsvarande kvalifikationer och utrustning för information.

Om det elektroniska lås- och startsystemet inte fungerar på grund av systemfel bör du kontakta en auktoriserad Toyota-återförsäljare eller -verkstad, eller annan verkstad med motsvarande kvalifikationer och utrustning. Kom ihåg att ta med alla nycklarna. De kan behövas för reparation av systemet.

Dörrar
Sidodörrar

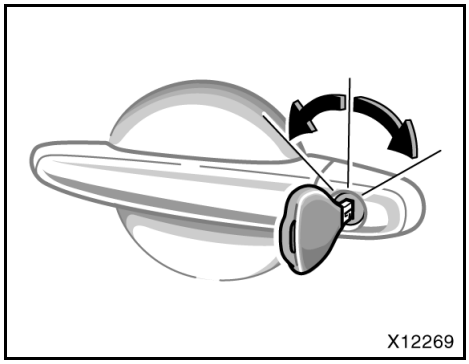

Modeller med tändningslås av cylindertyp

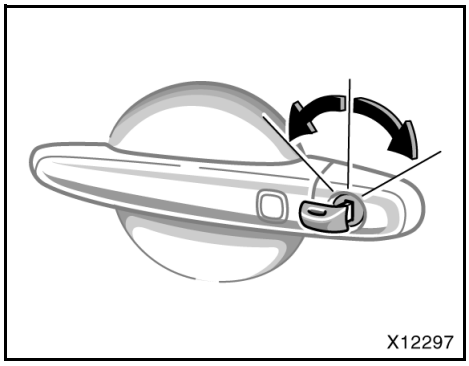

Modeller med elektroniskt lås- och startsystem

LÅSA OCH LÅSA UPP MED NYCKEL

Sätt i nyckeln i nyckelhålet och vrid om.

Låsa: Vrid nyckeln framåt.
Låsa upp: Vrid nyckeln bakåt.

Alla sidodörrarna och bakdörren låses och låses upp samtidigt med förardörren.

När förardörren är öppen kan alla dörrarna inte låsas samtidigt med nyckel.

När du låser upp alla dörrarna samtidigt med nyckeln aktiveras entrébelysningen. (Se ”Entrébelysning” på sidan 125 i del 1-5.)

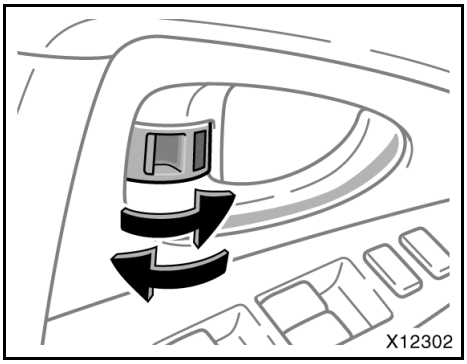

LÅSA OCH LÅSA UPP MED LÅSKNAPPEN PÅ INSIDAN

Använd låsknappen.

Låsa: Tryck knappen framåt.
Låsa upp: Drag knappen bakåt.

Förardörren kan öppnas med det invändiga dörrhandtaget, även om låsknappen är i låst läge.

Modeller med dubbelt låssystem —
Om ett lås med dubbelsidig låsning är låst kan dörrarna inte låsas upp med någon av de invändiga låsknapparna. (Se ”Dubbelsidigt låssystem” på sidan 29 i den här delen.)

Om du vill låsa sidodörren utifrån trycker du ner knappen innan du stänger dörren. Håll sedan upp dörrhandtaget på utsidan medan du stänger framdörren. Kontrollera att du inte har glömt nycklarna i bilen.

Dörrarna kan inte låsas om förardörren öppnas och nyckeln är i tändningslåset (modeller med tändningslås av cylindertyp) eller om nyckeln är kvar i bilen (modeller med elektroniskt lås- och startsystem).

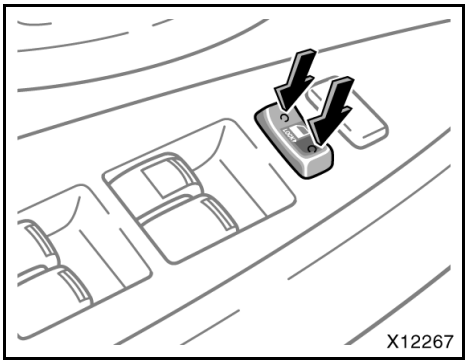

LÅSA OCH LÅSA UPP MED CENTRALLÅSTANGENTEN

Tryck på tangenten.

Låsa: Tryck på tangentens högra sida.
Låsa upp: Tryck på tangentens vänstra sida.

När du trycker på tangenten låses alla sidodörrarna och bakdörren, eller låses upp, samtidigt.

Om förardörren är låst från utsidan, låst med fjärrkontrollen eller låst med det elektroniska lås- och startsystemet fungerar inte centrallåssystemet förrän förardörren låses upp med nyckeln, den invändiga låsknappen, fjärrkontrollfunktionen eller det elektroniska lås- och startsystemet.

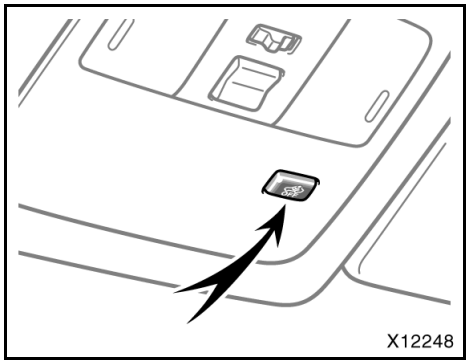

BARNSÄKRA LÅS PÅ BAKDÖRRAR

Flytta låsspaken till läge ”LOCK” som dekalen visar.

När det barnsäkra låset är aktiverat kan bakdörren inte öppnas med det invändiga dörrhandtaget. Vi rekommenderar att du använder barnspärren om du har småbarn i bilen.

VARNING

- **Kontrollera att dörrarna är stängda innan du kör iväg.**
- **Använd barnsäkerhetslåsen om du har småbarn i baksätet, så att de inte kan råka öppna dörrarna under körning.**
- **Om du lämnar dörrarna olåsta när du kör är de lätta att öppna utifrån om du råkar ut för en olycka.**

Baklucka

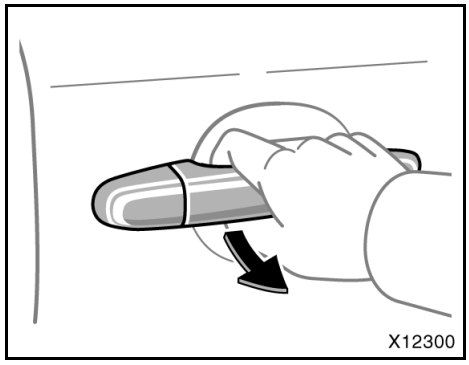

Drag i handtaget för att öppna bakdörren.

Alla sidodörrarna och bakdörren låses och låses upp samtidigt med förardörren.

När du låser dörrarna med centrallåset eller med fjärrkontrollnyckeln blir bakdörre, låst eller upplåst samtidigt (se ”Låsa och låsa upp dörrar” på sidan 21 och ”Dörrar” på sidan 35 i den här delen).

Känn efter att bakdörren är ordentligt stängd.

Avsnittet ”Säkerhetsanvisningar vid lastning” på sidan 281 i del 2 innehåller säkerhetsanvisningar vid lastning av bilen.

VARNING

- **Håll alltid bakdörren stängd under färd. Den måste vara stängd, för att förhindra att saker ramlar ut och att avgaser sugs in i bilen.**
- **Om den öppna bakdörren döljer bilens stopp- eller baklyktor, eller de bakre körriktningsvisarna, när bilen är parkerad måste du uppmärksamma andra trafikanter genom en varningstriangel eller liknande.**

Låsa och låsa upp med elektroniskt lås- och startsystem

När du har med dig den registrerade nyckeln med elektroniskt lås- och statsystem in i det aktiva området kan du låsa och låsa upp alla dörrarna utan att använda nyckeln. Mer information om det aktiva området finns i ”Elektroniskt lås- och startsystem” på sidan 30 i den här delen.

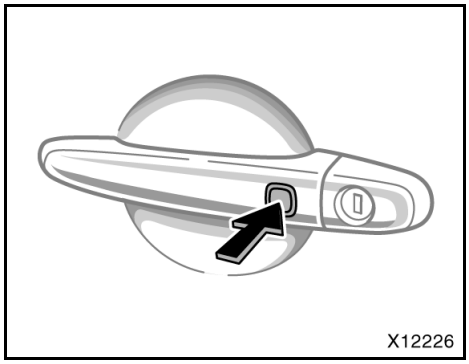

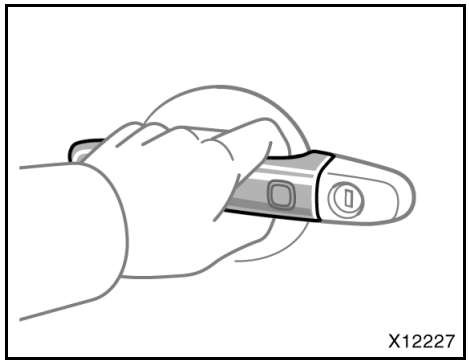

Låsa

Tryck sakta och bestämt på låsknappen på det yttre dörrhandtaget Alla dörrarna låses samtidigt. Körriktningsvisarna blinkar en gång.

I följande fall kan du inte låsa upp genom att trycka på låsknappen, samtligt som en pipton hörs som indikering.

- När någon av dörrarna inte är helt stängd. En tonsignal hörs i 10 sekunder.
- När motorn är avstängd. En tonsignal hörs i 2 sekunder.
- När nyckeln finns kvar i bilen. En tonsignal hörs i 2 sekunder.

  Endast UK —
  När nyckeln finns kvar i bilen. En ljudsignal hörs i 2 sekunder varpå alla dörrarna låses upp.
- När du försöker låsa dörrarna med nyckeln nära ett fönster eller dörrhandtag. En tonsignal hörs i 2 sekunder.

Ljudsignalen hörs eventuellt inte om nyckeln ligger kvar på instrumentpanelen, i bagagerummet, i handskfacket eller på golvet

Låsa upp

Fatta tag i det utvändiga dörrhandtaget (sensorer är placerade på dörrhandtagets undersida). Alla dörrarna låses upp när du fattar tag i de utvändiga främre dörrhandtagen. Körriktningsvisarna blinkar två gånger.

Dörrarna låses eventuellt inte upp om handtaget greppas för snabbt. Kontrollera att dörrarna är upplåsta innan du greppar handtaget. Låt handtaget återgå till det ursprungliga läget om dörrarna inte öppnas när handtaget greppas.

Om du har handskar på dig kan svarstiden förlängas. Under tre sekunder efter att dörrarna har låsts kan inte dörrarna låsas upp på nytt med den elektroniska nyckeln.

Om fjärrkontrollnyckeln används för att låsa dörrarna nära fönstret eller dörrhandtaget är det möjligt att dörren inte låses upp med den elektroniska upplåsningsfunktionen. Lås i så fall upp dörrarna med fjärrkontrollfunktionen.

När du kommer in i det elektroniska systemets aktiva område tänds entrébelysningen. När belysningen tänds kan alla sidodörrarna låsas upp när du fattar tag i det utvändiga dörrhandtaget.

Du har 30 sekunder på dig att öppna någon av dörrarna efter att du har använt upplåsningsfunktionen. Om du inte öppnar någon av dörrarna under den tiden låses alla dörrar automatiskt igen.

Dörrarna kan bli upplåsta om nyckeln är inne i det aktiva området och om ens tor mängd vatten stänks på dörrhandtaget (t.ex. i regn eller i en biltvätt).

När du låser upp dörrarna tänds entrébelysningen. (Se ”Entrébelysning” på sidan 125 i del 1-5.)

Elektriska fönsterhissar

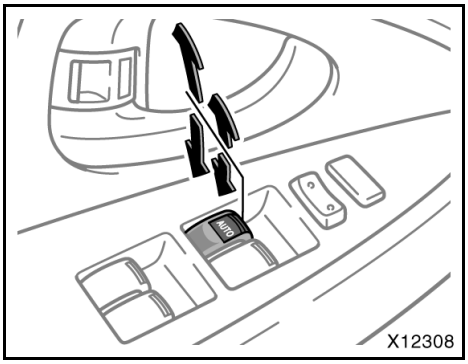

Fönstren kan öppnas och stängas med reglagen i respektive framdörr. Samtliga fönster öppnas och stängas från förardörren.

Elfönsterhissarna kan användas när tändningslåset är i läge ON.

Om motorn är avstängd: Om någon av framdörrarna är stängda fungerar elfönsterhissarna i cirka 45 sekunder, även efter det att tändningen har stängts av. De upphör att fungera när någon av framdörrarna öppnas.

ÖPPNA OCH STÄNGA FÖNSTRET PÅ FÖRARSIDAN

Använd reglaget i förardörren.

Normal användning: Fönstret rör sig så länge du håller in tangenten.

Öppna: Tryck lätt på tangenten.
Stänga: Drag tangenten lätt uppåt.

Automatisk funktion: Tryck ned eller drag upp tangenten helt och släpp den. Fönstret kommer då att öppnas eller stängas helt. Du kan stoppa fönstret halvvägs genom att bara lätt röra tangenten i motsatt riktning och sedan släppa den.

Klämningsskydd: När fönstret stängs automatiskt stoppas fönstret och fortsätter till halvöppet om något fastnar mellan rutan och fönsterkarmen.

Om man råkar stöta till rutan kan funktionen utlösas även om inget har fastnat i fönstret.

Om elfönsterhissen inte fungerar automatiskt eller om klämskyddet inte fungerar på rätt sätt, bör elfönsterhissen normaliseras.

Normalisering av elfönsterhiss:

1. Tryck elfönsterhisstangenten nedåt och sänk fönstret helt.
2. Dra upp tangenten tills fönstret stängs och håll kvar tangenten en sekund.

Kontrollera att det går att öppna och stänga fönstret automatiskt. Om elfönsterhissen inte fungerar ordentligt bör du låta den kontrolleras av en auktoriserad Toyota-återförsäljare eller -verkstad eller annan verkstad med motsvarande kvalifikationer och utrustning.

⚠ VARNING

- **Stick inte in någon kroppsdel för att aktivera klämskyddet avsiktligt. Det kan leda till en allvarlig olycka eller dödsfall.**
- **Klämskyddet kan sättas ur funktion om något fastnar i fönstret strax innan det stängs helt.**

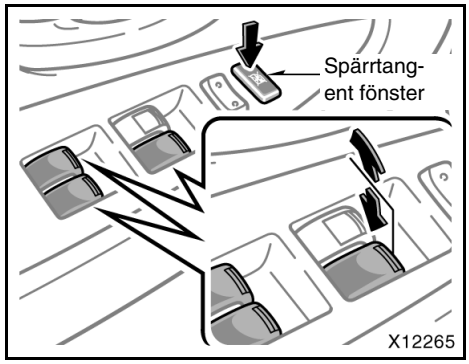

ÖPPNA OCH STÄNGA FÖNSTRET PÅ PASSAGERARSIDORNA

Använd tangenten på respektive passagerardörr eller tangenterna på förardörren för att öppna eller stänga passagerarnas fönster.

Fönstret rör sig så länge du håller in tangenten.

Öppna: Tryck ned tangenten.
Stänga: Drag tangenten uppåt.

Om du trycker in spärrtangenten i förardörren kan fönstren i sidodörrarna varken öppnas eller stängas.

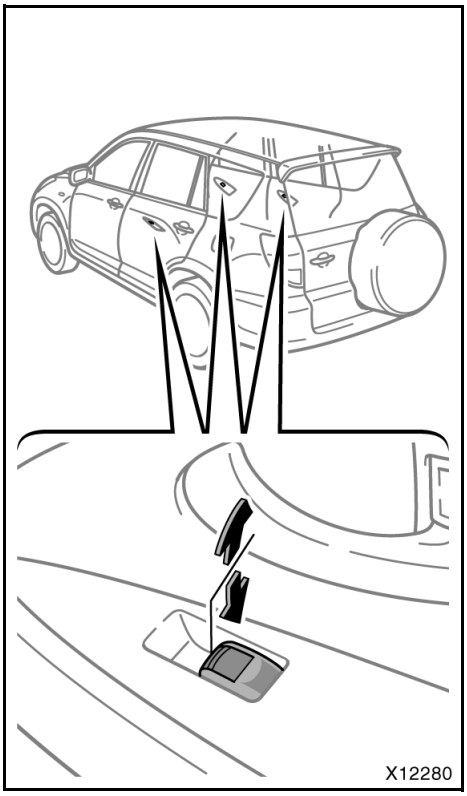

VARNING

Observera följande för att undvika allvarliga personskador eller dödsfall.

- **Kontrollera att ingen är nära fönstren innan du stänger dem med fönsterhissfunktionen. Kontrollera också att passagerarnas händer, huvud och andra kroppsdelar är fullständigt inuti bilen. Om någon fastnar med hals, huvud eller händer i ett fönster finns det risk för svåra eller livshotande skador. Fönsterhissarna ska alltid hanteras med gott omdöme.**
- **Låt aldrig små barn använda fönsterhissreglagen utan tillsyn. Spärra fönsterhissarna med fönsterlåstangenten när det finns barn i bilen.**
- **Kontrollera att du har tagit ur startnyckeln när du lämnar bilen.**
- **Lämna aldrig någon (speciellt inte småbarn) ensamma i bilen, och absolut inte om nyckeln sitter i tändningslåset. Annars kan han/hon använda reglagen till elfönsterhissarna och riskera att fastna i fönstret. Personer som lämnas ensamma i bilen (speciellt små barn) kan orsaka svåra olyckor.**

Motorhuv

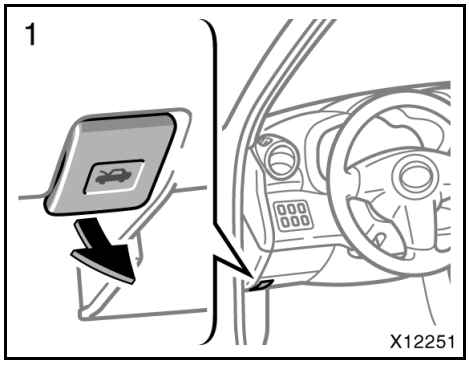

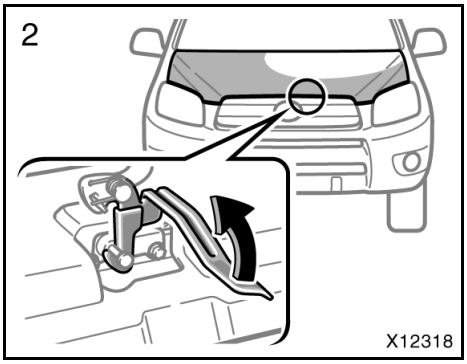

Öppna motorhuven:

1. **Dra i motorhuvspärren. Motorhuven öppnas en bit.**
2. **Ställ dig framför bilen, dra upp spärren och lyft upp huven.**

VARNING

Kontrollera att motorhuven är säkert stängd innan du börjar köra. Om motorhuven flyger upp under körning kan det leda till en olycka.

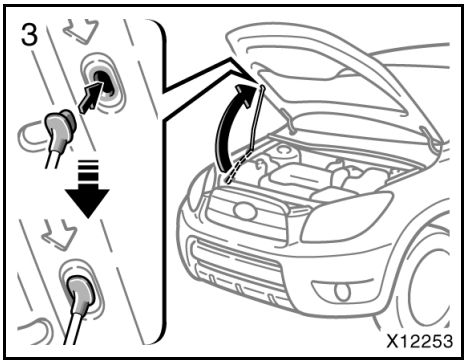

3. Ställ upp motorhuven genom att sätta in stödstaget i urtaget i huven.

För stödstaget rakt uppåt för att kunna placera det i urtaget. Om du för det åt sidan eller mot bilens kupé kan det lossna.

Kontrollera att du inte har glömt några verktyg, trasor eller dylikt innan du stänger huven. Lägg ned och sätt fast stödstaget i sin hållare så att det inte ligger och skramlar. Fäll ner huven och släpp den så att den låser ordentligt. Tryck lätt på framkanten för att stänga den, om det behövs.

⚠ VARNING

Kontrollera att stödstaget är noga fastsatt i sin hållare och hindrar huven från att ramla ner på ditt huvud eller kropp.

OBSERVERA

Se till att du lägger ner stödstaget i dess hållare innan du stänger motorhuven. Om huven stängs och stödstaget är uppfällt kan motorhuven skadas.

Stöldskydd

För att försvåra för biltjuvar är systemet konstruerat så, att larmsignaler ljuder om någon av dörrarna eller motorhuven låses upp eller öppnas med våld, om batteriet kopplas från eller till eller om någon tränger sig in i bilen medan den är låst.

Larmsignalen ljuder stötvis. Samtidigt blinkar körriktningsvisarna.

Dessutom tänds kupébelysningen fram om dess strömställare är i läge ”DOOR”.

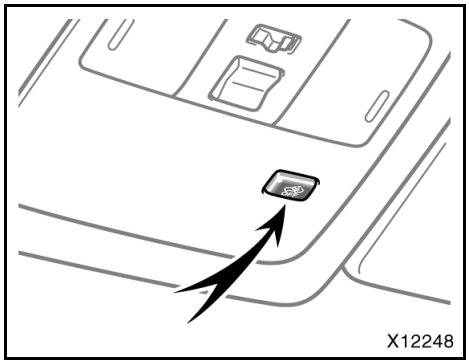

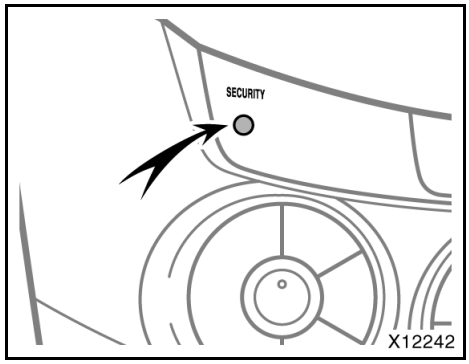

URKOPPLING AV RÖRELSEDETEKTOR

Tryck på rörelsedetektorns urkopplingsknapp för att stänga av rörelsedetektorn.

Rörelsedetektorn kan kopplas bort för att undvika falsklarm, som kan uppstå i något av följande fall:

- Ett husdjur är kvar i bilen.
- Ett fönster eller takluckan är öppen.
- Om bilen är parkerad på en bullrig plats eller på en takparkering.
- Om bilens kaross eller fönsterrutor utsätts för en kraftig stöt utifrån. (t.ex. i en högtrycksbiltvätt)
- Om bilen transporteras med bilfraktare.

Urkoppling av rörelsedetektor

1. Tryck på knappen på konsol i taket.

Säkerhetsindikeringen blinkar snabbt i 5 minuter.

2. Aktivera stöldlarmet medan indikeringslampan blinkar.

Rörelsedetektorn är urkopplad så länge systemet är aktiverat.

AKTIVERA SYSTEMET

1. Modeller med tändningslås av cylindertyp — Nyckeln tas ur tändningslåset.

   Modeller med elektroniskt lås- och startsystem — Startknappen stängs av.

Stöldskyddet är inställt varpå indikeringslampan börjar blinka. (Se ”Startspärr” på sidan 19 i den här delen.)

2. Be alla passagerarna stiga ur bilen.
3. Stäng och lås alla sidodörrarna, bakdörren och motorhuven med fjärrkontrollnyckeln eller det elektroniska lås- och startsystemets låsfunktion.

Indikeringslampan lyser fortfarande när alla dörrarna, bakluckan och motorhuven är stängda och låsta.

Systemet aktiveras automatiskt efter 30 sekunder. När systemet är inställt börjar stöldskyddsindikatorn på instrumentpanelen blinka igen.

4. Kontrollera att indikeringslamporna blinkar innan du lämnar bilen.

VARNING

Det dubbelsidiga låssystemet får aldrig aktiveras medan det finns människor i bilen eftersom ingen av dörrarna kan öppnas inifrån bilen. Tryck på nyckelns upplåsningsdel om du skulle låsa dörrarna av misstag.

Stänga av systemet

Du stänger av systemet om du låser upp någon av dörrarna med låsfunktionen, fjärrkontrollen eller en nyckel.

Systemet kopplas ur inom 30 sekunder innan det aktiveras automatiskt under någon av följande förutsättningar:

- Om någon bryter upp någon av sidodörrarna, bakluckan eller motorhuven.
- Om någon av sidodörrarna eller bakluckan låses upp.
- Tändningslåset är i läge ON.
- Om batteriet ansluts igen.

Modeller med elektroniskt lås- och startsystem —

- Tryck på startkontakten ”ENGINE START STOP”.

NÄR SYSTEMET ÄR AKTIVERAT

Utlösning av larmet

Larmet går igång under följande förutsättningar:

- Om någon av dörrarna låses upp eller om motorhuven öppnas med våld utan nyckeln, fjärrkontrollen eller låsfunktionen i det elektroniska lås- och startsystemet.
- Om batteriet kopplas bort och sedan ansluts igen.
- Om någon eller något rör sig inne i bilen medan rörelsedetektorn är aktiverad.

Indikeringslampan tänds när systemet aktiveras.

Om larmet är aktiverat kommer alla sidodörrarna och bakdörren att låsas igen automatiskt.

Larmet stängs automatiskt av och indikeringslampan börjar blinka igen efter 28 sekunder.

Återaktivering av larmet

När systemet är aktiverat kommer att automatiskt återaktiveras efter det att larmet har slutat.

Larmet aktiveras igen under samma förutsättningar som beskrivs i ”Aktivering av systemet”.

Avbryta larmet

Lås någon av sidodörrarna eller bakdörren med fjärrkontrollen eller med det elektroniska lås- och startsystemets låsfunktion.

Om batteriet blivit urladdat på grund av att bilen inte använts på länge och batteriet laddas eller byts ut kommer larmet gå igång. Om detta inträffar skall du genast låsa upp någon av sidodörrarna eller bakdörren med fjärrkontrollnyckeln eller med låsfunktionen av det elektroniska lås- och startsystemet, för att stoppa larmet.

TESTA SYSTEMET

1. Öppna alla fönster.
2. Koppla ur rörelsedetektorn enligt ovanstående beskrivning.
3. Aktivera systemet enligt ovanstående beskrivning. Sidodörrarna och bakdörren bör låsas med fjärrkontrollen eller med det elektroniska lås- och startsystemets låsfunktion. Vänta tills indikeringslampan börjar blinka.
4. Lås upp någon av sidodörrarna inifrån. Larmet ska nu gå igång.
5. Stoppa larmet enligt ovanstående beskrivning.
6. Upprepa samma sak för de andra dörrarna och motorhuven. När du testar motorhuven, kontrollera då också att systemet är aktiverat om batteriet kopplas bort och därefter ansluts igen.

Om systemet inte fungerar som det skall bör du uppsöka en auktoriserad Toyota-återförsäljare eller -verkstad eller annan verkstad med motsvarande kvalifikationer och utrustning för kontroll.

KONTROLLERA RÖRELSEDETEKTORN

1. Öppna alla fönster.
2. Aktivera systemet enligt ovanstående beskrivning. Sidodörrarna och bakdörren bör låsas med fjärrkontrollen eller med det elektroniska lås- och startsystemets låsfunktion. Vänta tills indikeringslampan börjar blinka.
3. Sätt in handen genom det öppna fönstret, håll den nära förarsätet och dra sedan tillbaka den. Larmet ska nu gå igång.
4. Stoppa larmet enligt ovanstående beskrivning.

Om systemet inte fungerar som det skall bör du uppsöka en auktoriserad Toyota-återförsäljare eller -verkstad eller annan verkstad med motsvarande kvalifikationer och utrustning för kontroll.

Tanklock

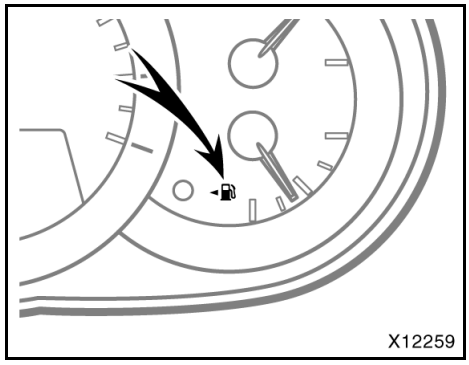

Symbolen visar att tankluckan finns på bilens vänstra sida.

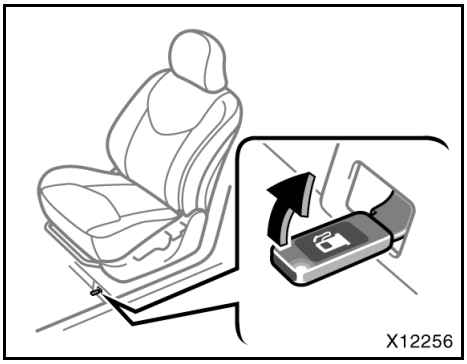

1. **Dra upp spaken för att öppna tanklocket.**

   Stäng av motorn vid tankning.

VARNING

- **Rök inte, använd inte öppen eld och undvik gnistbildning under tankningen. Bränsleångor är brandfarliga.**
- **Ta inte bort tanklocket för snabbt när du öppnar det. Om det är varmt ute kan trycket i tanken göra att bränslet sprutar ut ur påfyllningsröret om locket plötsligt tas bort.**

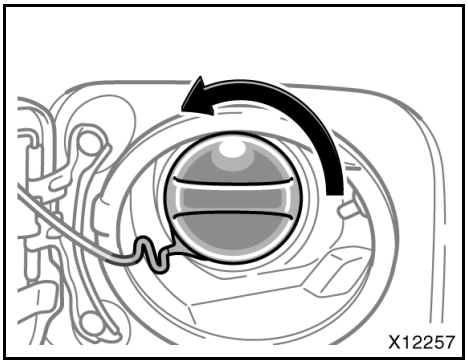

2. **Vrid tanklocket moturs när du ska ta bort det. Vänta lite innan du tar bort locket.**

Ofta hörs ett lätt väsljud när man tar bort tanklocket.

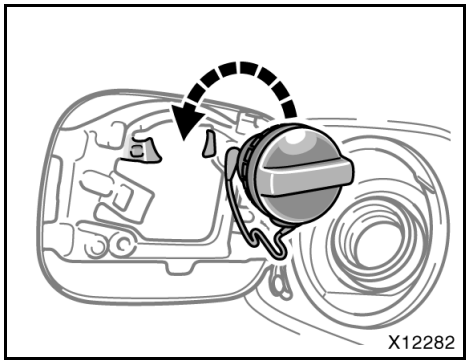

3. **Häng tanklocket på tanklockshängaren.**

När du sätter tillbaka tanklocket, vrid det medurs tills du hör ett klick som indikerar att det är helt stängt. Tanklocket går tillbaka något när du tar bort handen från locket, men det innebär inte att något är fel.

⚠ VARNING

- **Kontrollera att locket är väl fastskruvat för att undvika bränslespill vid en eventuell olycka.**
- **Tanklocket är avsett att reglera trycket i bränsletanken. Därför rekommenderar Toyota användning av Toyota originaltanklock. Annat tanklock av motsvarande kvalitet kan även användas.**

OBSERVERA

Använd bara kraft i vridriktningen för att undvika att tanklocket skadas. Försök inte att dra i locket eller bända det.

Elmanövrerad taklucka

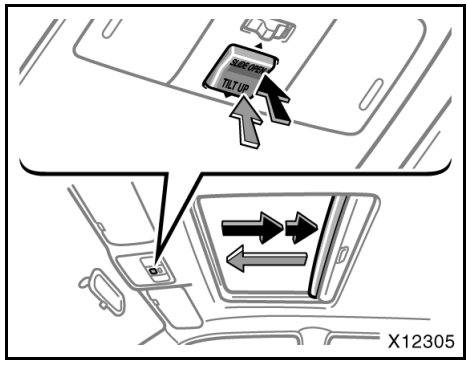

Öppning framåt/bakåt

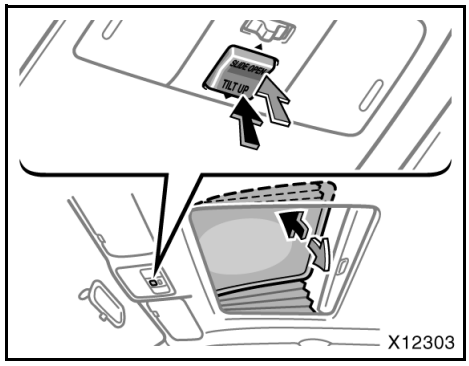

Tippning uppåt/nedåt

Tryck på strömbrytaren i takkonsolen när du vill använda takluckan.

Takluckan fungerar när tändningen är i läge ON.

Solskyddet kan öppnas och stängas för hand.

Automatisk funktion –

Öppna: Tryck på tangentens ”SLIDE OPEN”-sida.

Takluckan öppnas och stannar 50 mm före helt öppet läge. Takluckan öppnas helt när du trycker på igen på ”SLIDE OPEN”-sidan. För att stoppa takluckan halvvägs, tryck på lätt på tangentens ”SLIDE OPEN”- eller ”TILT UP”-sida.

Körning med takluckan vidöppen kan orsaka kastvindar. Därför rekommenderar vi att du kör med takluckan öppnad till 50 mm före helt öppet läge.

Solskyddet öppnas samtidigt med takluckan.

Stänga: Tryck på tangentens ”TILT UP”-sida.

Taket stängs automatiskt helt. För att stoppa takluckan halvvägs, tryck på lätt på tangentens ”SLIDE OPEN”- eller ”TILT UP”-sida.

Manuell funktion —

Öppna takluckan på glänt genom att trycka lätt på tangentens ”SLIDE OPEN”-sida och sedan släppa den.

Stäng takluckan litet genom att trycka lätt på tangentens ”TILT UP”-sida och sedan släppa den.

Automatisk uppfällning —

Fälla upp: Tryck på tangentens ”TILT UP”-sida.

Fälla ned: Tryck på tangentens ”SLIDE OPEN”-sida.

Taket tippas upp eller ned automatiskt. För att stoppa takluckan halvvägs, tryck på lätt på tangentens ”SLIDE OPEN”- eller ”TILT UP”-sida.

Manuell uppfällning —

För att tippa upp takluckan litet, tryck lätt på tangentens ”TILT UP”-sida och släpp den sedan.

Tippa ned takluckan något genom att trycka lätt på tangentens ”SLIDE OPEN”-sida och sedan släppa den.

Om motorn är avstängd: Takluckan fungerar i cirka 45 sekunder, även efter det att tändningen har stängts av. Den upphör att fungera när någon av framdörrarna öppnas.

Klämningsskydd:

Om något skulle fastna mellan takluckan och ramen under stängning stannar den omedelbart på mitten i öppet läge.

Om takluckan utsätts för ett hårt slag kan det hända att denna funktion griper in, utan att något har blivit klämt mellan takluckan och takkanten.

Om takluckan inte fungerar automatiskt eller om klämskyddet inte fungerar på rätt sätt, bör du återställa takluckans funktion.

Tryck på tangentens ”TILT UP”-sida och håll kvar tills takluckan har fällts upp helt för att återställa takluckans funktion. Släpp sedan knappen. Efter 10 sekunder, tryck in och håll kvar tangenten på ”TILT UP”-sidan tills takluckan tippar uppåt, tippar nedåt och därefter stängs automatiskt.

Kontrollera att det går att öppna och stänga takluckan automatiskt. Om takluckan inte fungerar som den ska bör du låta kontrollera den av en auktoriserad Toyota-återförsäljare eller -verkstad eller annan verksamhet med motsvarande kvalifikationer och utrustning.

⚠ VARNING

Observera följande för att undvika allvarliga personskador eller dödsfall:

- **Håll huvud, händer och andra kroppsdelar borta från taköppningen under körning. Svåra skador eller dödsfall kan annars inträffa om bilen bromsas häftigt eller råkar ut för en olycka.**
- **Kontrollera att ingen är nära takluckan innan du stänger den. Se alltid till att ingen har huvud, händer eller andra kroppsdelar i taköppningen. Om någon fastnar med hals, huvud eller händer i taköppningen finns det risk för svåra eller livshotande skador. Kontrollera att takluckan kan stängas utan risk om du låter någon annan göra det.**
- **Kontrollera att du har nyckeln med dig när du lämnar bilen.**
- **Lämna aldrig någon (speciellt inte småbarn) ensamma i bilen, och absolut inte om nyckeln sitter i tändningslåset. Annars kan han/hon använda reglagen till takluckan och fastna i taköppningen. Personer som lämnas ensamma i bilen (speciellt små barn) kan orsaka svåra olyckor.**
- **Sitt aldrig på taket i närheten av takluckan.**
- **Stick inte in någon kroppsdel för att aktivera klämskyddet avsiktligt. Det kan leda till en allvarlig olycka eller dödsfall.**
- **Klämskyddet kan sättas ur funktion om något fastnar i takluckan precis innan den stängs helt.**

Del 1-3
INSTRUMENT OCH MANÖVERORGAN

Säkerhetssystem

- Säten 54
- Framsäten 54
- Baksäten 58
- Nedfällning av ryggstöd 65
- Armstöd 69
- Nackskydd 69
- Eluppvärmda stolar 70
- Säkerhetsbälten 71
- Krockkuddar för förare och framsätespassagerare 81
- Krockkudde och knäkrockkudde för föraren och krockkudde för framsätespassageraren 88
- Sidokrockkuddar och sidokrockgardiner 96
- Framsätespassagerarens manuella i-/urkopplingskontakt till krockkudden 104
- Bilbarnstol. 107

Säten

Under körning bör alla passagerare sitta med uppfällda ryggstöd, lutade mot ryggstödet och väl fastspända med sina säkerhetsbälten.

VARNING

- **Börja inte köra förrän alla passagerare sitter ordentligt på plats. Låt aldrig någon passagerare sitta på ett nerfällt ryggstöd eller i last- eller bagageutrymmet. Den som inte sitter rätt och väl fastspänd kan få livshotande eller svåra skador vid en häftig inbromsning eller en eventuell olycka.**
- **Låt aldrig någon passagerare ställa sig upp eller flytta sig i bilen under körning. Risken för dödsfall eller svåra skador vid en häftig inbromsning eller en eventuell olycka är mycket stor.**

Framsäten

Extra försiktighet i framsätet

Förarsäte

VARNING

Krockkudden på förarsidan utlöses med våldsam kraft och kan orsaka allvarliga eller livshotande skador, särskilt om föraren sitter mycket nära krockkudden.

Eftersom riskzonen för krockkudden på förarplatsen är 50–75 mm från utlösningspunkten, får du god säkerhetsmarginal om du sitter 25 cm från förarkrockkudden. Detta avstånd är uppmätt från rattens mitt till förarens bröstben. Om du sitter närmare än 25 cm kan du ändra din körställning på olika sätt.

- **Flytta stolen bakåt så långt det går förutsatt att du kan nå pedalerna.**
- **Luta ryggstödet bakåt något. Trots att bilkonstruktioner kan variera kan många förare hålla ett avstånd på 25 cm även om förarstolen är långt framskjuten genom att ryggstödet lutas något bakåt. Om ett bakåtlutat ryggstöd gör det svårt för dig att se vägen framför dig kan du höja din sittställning genom att sitta på en stadig dyna som inte glider på sätet, eller höja sätet om din bil har den funktionen.**
- **Om ratten är inställbar kan du sänka den. Krockkudden är nu riktad mot ditt bröst istället för mot huvud och hals.**

Sätet ska justeras enligt rekommendationerna ovan, så länge du har kontroll över pedalerna, ratten och sikten över instrumentpanelen.

Framsätespassagerarsäte

⚠ VARNING

Krockkudden på framsätespassagerarsidan utlöses med våldsam kraft och kan orsaka allvarliga eller livshotande skador, särskilt om passageraren i framsätet sitter mycket nära krockkudden. Framsätespassagerarens säte bör vara så långt från krockkudden som möjligt med ryggstödet inställt så att passageraren sitter upprätt.

Framsäten (med sidokrockkuddar)

⚠ VARNING

Sidokrockkuddarna är monterade i förarstolen och i framsätespassagerarens stol. Var försiktig och tänk på följande.

- **Sitt inte lutad mot en framdörr. En sidokrockkudde blåses upp mycket snabbt och med våldsam kraft. Den som sitter för nära riskerar att få livsfarliga skador.**
- **Använd inga tillbehör på stolarna som kan hindra uppblåsningen av sidokrockkuddarna och orsaka livshotande personskador. Följden kan bli att utlösningen inte sker på rätt sätt eller risk för livsfarliga eller svåra skador.**
- **Utför inga ändringar av stolar som innehåller sidokrockkuddar, eller stolarnas klädsel. Byt inte heller ut stolar som innehåller sidokrockkuddar. Sådana ändringar kan medföra att sidokrockkuddarna inte aktiveras korrekt, att systemet sätts ur funktion eller att sidokrockkuddarna blåses upp oväntat vilket kan leda till dödsfall eller svåra skador.**

Inställning av säten
Försiktighetsåtgärder

⚠ VARNING

- **Gör inga inställningar under körning eftersom du riskerar att tappa kontrollen över bilen om sätet plötsligt ändrar läge.**
- **Var försiktig så att du inte skadar någon passagerare eller bagage när du justerar sätet.**
- **När du ställt in stolen i rätt läge, släpp spaken och försök att skjuta stolen framåt och bakåt för att kontrollera att den är fastlåst.**
- **När ryggstödets lutning är inställd, pressa litet extra mot ryggstödet för att kontrollera att det sitter fast.**
- **Placera inga föremål under stolarna. Föremålen kan hindra låsmekanismen eller få den att släppa så att stolen plötsligt flyttar sig och du tappar kontrollen över körningen.**
- **Stick aldrig in handen under stolen när du skall ställa om den. Du kan fastna med händer eller fingrar och skada dig.**

Inställning av framstolarna (stol med manuell inställning)

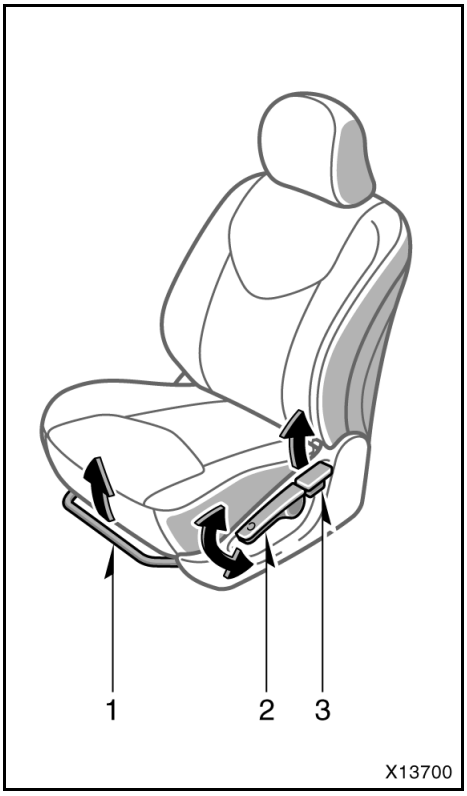

Förarsäte

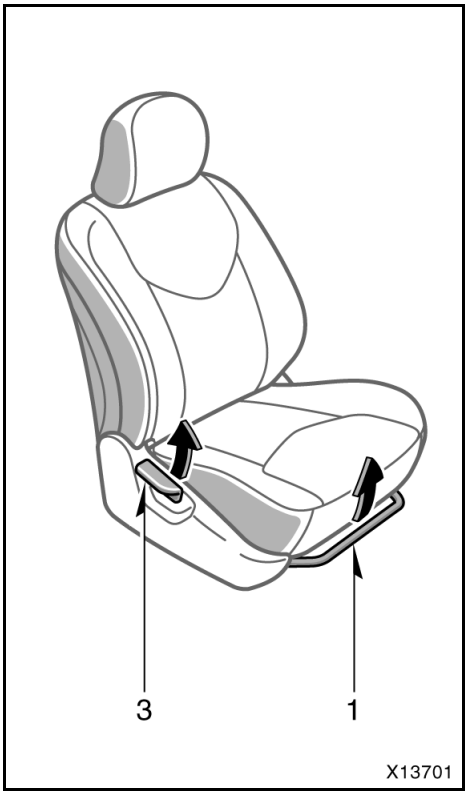

Passagerarsätet

1. **HANDTAG FÖR INSTÄLLNING I LÄNGDLED**

Fatta tag på handtagets mitt och drag uppåt. Skjut stolen till önskat läge med hjälp av kroppstyngden och släpp spaken.

2. **SPAK FÖR INSTÄLLNING I HÖJDLED**

Tryck spaken uppåt eller nedåt.

3. **SPAK FÖR INSTÄLLNING AV RYGGSTÖDETS LUTNING**

Luta dig framåt och drag spaken uppåt. Luta dig sedan bakåt till önskat läge och släpp spaken.

⚠ VARNING

Undvik att luta ryggstödet alltför mycket bakåt. Säkerhetsbältena ger maximalt skydd vid kollisioner framifrån eller bakifrån om föraren och framsätespassageraren sitter upprätta och ordentligt bakåtlutade mot ryggstöden. Om man sitter mycket tillbakalutad kan bältet glida upp över höfterna och trycka direkt mot magen, eller mot halsen. Risken för dödsfall eller svåra skador vid en frontalkollision ökar ju mer bakåtlutat ryggstödet är.

Inställning av framstolarna (stol med elinställning)

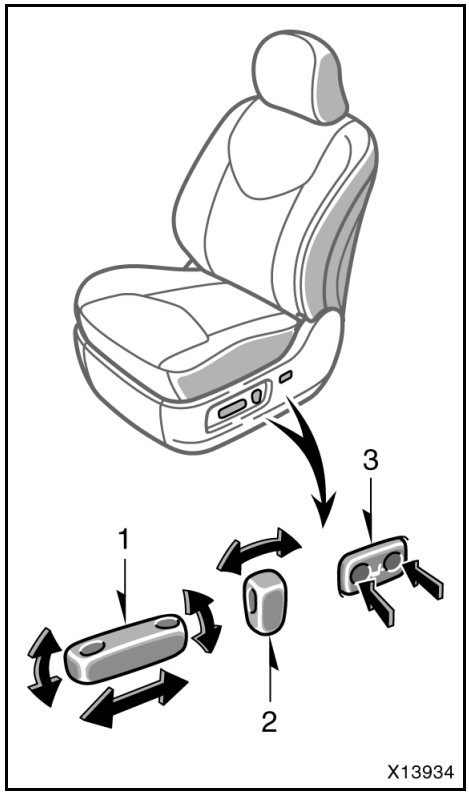

1. **REGLAGE FÖR INSTÄLLNING AV SÄTETS LÄGE, SITTDYNANS VINKEL OCH HÖJD**

Flytta reglaget i önskad riktning.

När du släpper reglaget stannar stolen.

Lägg inget under framsätena. Det kan hindra inställningen av stolarna.

2. **REGLAGE FÖR INSTÄLLNING AV RYGGSTÖDETS LUTNING**

Flytta reglaget i önskad riktning.

När du släpper reglaget stannar ryggstödet.

⚠ VARNING

Undvik att luta ryggstödet alltför mycket bakåt. Säkerhetsbältena ger maximalt skydd vid kollisioner framifrån eller bakifrån om föraren och framsätespassageraren sitter upprätta och ordentligt bakåtlutade mot ryggstöden. Om man sitter mycket tillbakalutad kan bältet glida upp över höfterna och trycka direkt mot magen, eller mot halsen. Risken för dödsfall eller svåra skador vid en frontalkollision ökar ju mer bakåtlutat ryggstödet är.

3. **REGLAGE FÖR INSTÄLLNING AV SVANKSTÖD**

Tryck på främre eller bakre delen av reglaget.

Svankstödets hårdhet ändras så länge du trycker på reglaget.

Baksäten

Inställning av säten

Försiktighetsåtgärder

⚠ VARNING

- **Inställningar ska göras medan bilen står still.**
- **Var försiktig så att du inte skadar någon passagerare eller bagage när du ställer in stolen.**
- **Ställ in båda sittdynorna i samma läge och alla ryggstöd i samma vinkel när någon sitter på baksätets mittenplats. Personen som sitter på mittenplatsen kan annars inte använda säkerhetsbältet på rätt sätt vilket kan leda till svåra skador vid en eventuell kollision.**
- **När du ställt in stolen i rätt läge, skjut den framåt och bakåt för att kontrollera att den är fastlåst.**
- **När ryggstödets lutning är inställd, pressa litet extra mot ryggstödet för att kontrollera att det sitter fast.**
- **När du fäller tillbaka sätet till sitt ursprungliga läge bör du observera följande för att undvika personskador vid häftig inbromsning eller en olycka:**

  Kontrollera att sätet sitter riktigt fast genom att trycka framåt och bakåt i ryggstödets överkant. Om sätet sitter löst finns det risk att säkerhetsbältena inte har avsedd verkan.

  Kontrollera att säkerhetsbältena inte är vridna eller har fastnat under sittdynan. Se till att säkerhetsbältena sitter rätt och är klara för användning.

Bagageutrymmet blir större om du fäller ned sätena. Avsnittet ”Säkerhetsanvisningar vid lastning” på sidan 281 i del 2 innehåller säkerhetsanvisningar vid lastning av bilen.

Inställning av baksätet

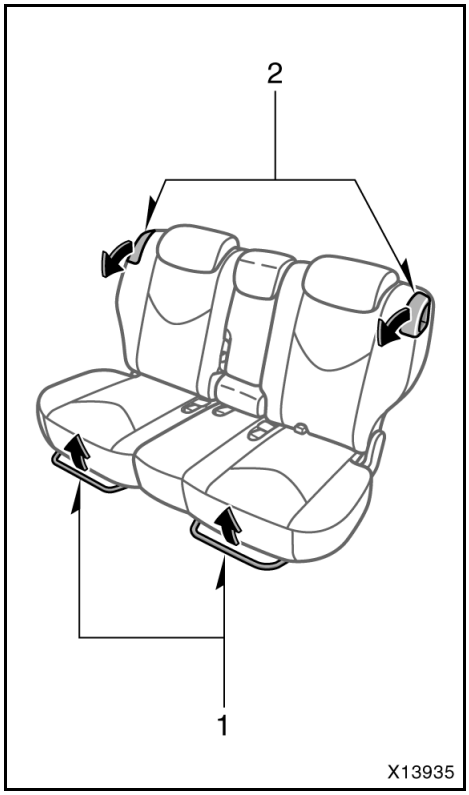

1. **HANDTAG FÖR INSTÄLLNING I LÄNGDLED**

Fatta tag på handtagets mitt och drag uppåt. Skjut stolen till önskat läge med hjälp av kroppstyngden och släpp spaken.

Ställ in båda sittdynorna i samma läge när någon sitter på mittenplatsen i baksätet.

2. **SPAK FÖR INSTÄLLNING AV RYGGSTÖDETS LUTNING**

Drag i spaken. Luta dig sedan bakåt till önskat läge och släpp spaken.

När någon sitter på mittplatsen i baksätet, se till att alla ryggstöd är inställda i samma vinkel.

⚠ VARNING

- **Inställningar ska göras medan bilen står still.**
- **Ställ in båda sittdynorna i samma läge och alla ryggstöd i samma vinkel när någon sitter på baksätets mittenplats. Personen som sitter på mittenplatsen kan annars inte använda säkerhetsbältet på rätt sätt vilket kan leda till svåra skador vid en eventuell kollision.**
- **Undvik att luta ryggstödet alltför mycket bakåt. Bältena ger maximalt skydd vid kollisioner framifrån eller bakifrån om passagerarna sitter rakt upp och ordentligt bakåtlutade mot ryggstöden. Om man sitter mycket tillbakalutad kan bältet glida upp över höfterna och trycka direkt mot magen, eller mot halsen. Risken för dödsfall eller svåra skador vid en frontalkollision ökar ju mer bakåtlutat ryggstödet är.**
- **När ryggstödets lutning är inställd, pressa litet extra mot ryggstödet för att kontrollera att det sitter fast.**

Nedfällbara baksäten

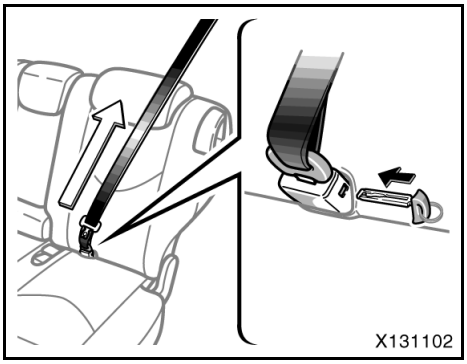

Med elektroniskt lås- och startsystem

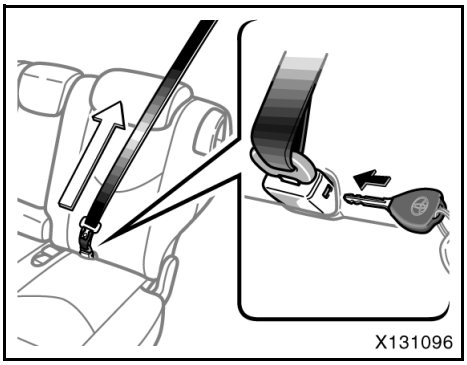

Med tändningslås av cylindertyp

INNAN DU FÄLLER NED BAKSÄTET

1. **Koppla loss bältet till baksätets mittenplats för att undvika skada.**

Sätt in nyckeln i hålet på spännet för att lossa låsblecket och låt bältet rullas upp.

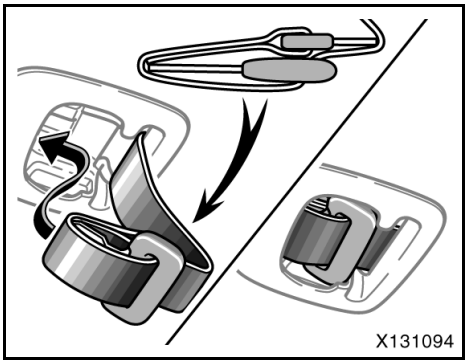

2. **För in låstungan till mittplatsens bälte i kåpan. Kontrollera att låsblecken är ordentligt fastlåsta i kåpan.**

OBSERVERA
Du måste stoppa undan låsblecken innan du fäller ryggstödet.

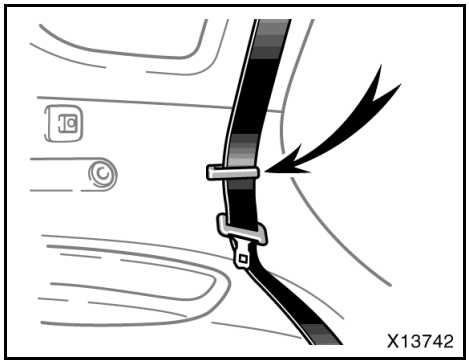

3. Kontrollera att det yttre säkerhetsbältet sitter i hållaren när du fäller ned baksätet.

Det förhindrar skador på bältet.

VARNING

Säkerhetsbältet måste tas bort från hållaren när det ska användas.

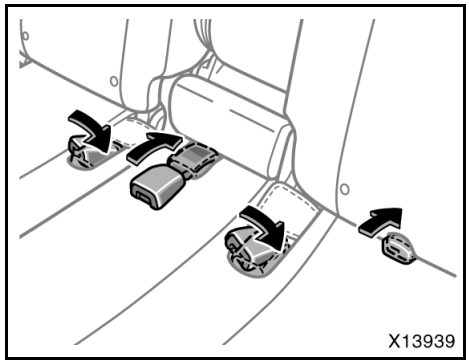

4. Stoppa undan låsspännena till säkerhetsbältena i baksätet, som bilden visar.

Då kan låsen inte falla ut när du fäller ned baksätet.

VARNING

Innan säkerhetsbältet används ska du dra ut låsspännet och se till att bältet inte har snott sig.

OBSERVERA

Du måste stoppa undan låsspännena innan du fäller ned ryggstödet.

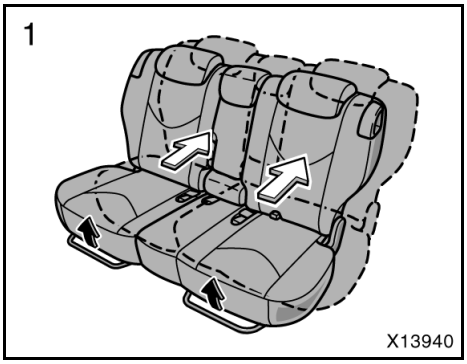

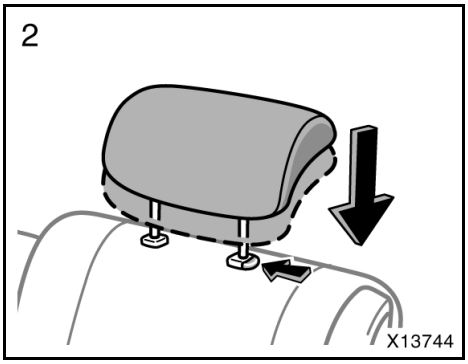

FÄLLA NED BAKSÄTET

1. **Fatta tag på handtagets mitt och dra uppåt. Skjut sedan baksätet bakåt så långt det går och dra det försiktigt framåt tills det låses fast.**
2. **Tryck ner nackskydden så långt det går.**

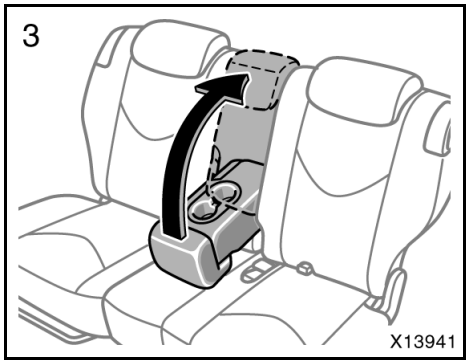

3. Höj armstödet tills det låses fast.

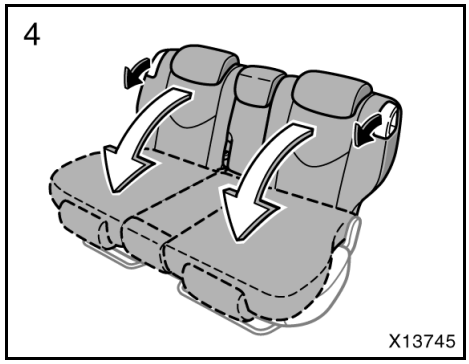

4. Dra ryggstödets justerspak nedåt och fäll ner ryggstödet.

Bagageutrymmet blir större om du fäller ned sätena. Avsnittet ”Säkerhetsanvisningar vid lastning” på sidan 281 i del 2 innehåller säkerhetsanvisningar vid lastning av bilen.

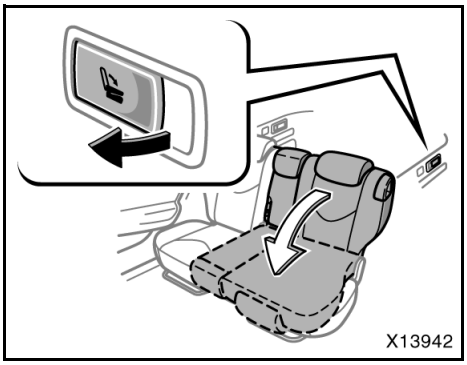

Vänster sida

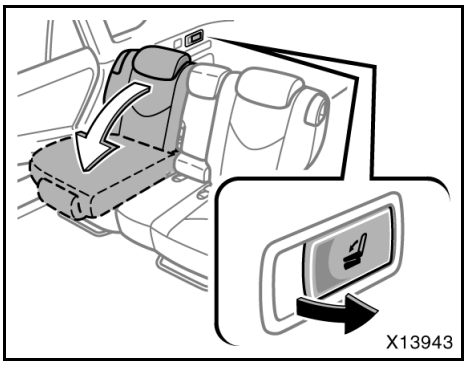

Höger sida

Baksätet kan fällas ned från bagagerummet. Öppna bakdörren och drag i låsspärren för att fälla ned baksätet.

Skjut baksätet bakåt så långt det går och dra det försiktigt framåt tills det låses fast innan du fäller ned baksätet. Höj sedan armstödet tills det låses fast.

Bagageutrymmet blir större om du fäller ned sätena. Avsnittet ”Säkerhetsanvisningar vid lastning” på sidan 281 i del 2 innehåller säkerhetsanvisningar vid lastning av bilen.

⚠ VARNING

Fäll inte ned ryggstödet i baksätet om passagerare sitter på baksätet eller om bagage har placerats på sätet. Kontrollera att det finns varken passagerare eller bagage på baksätet.

FÄLLA TILLBAKA RYGGSTÖDEN

Höj ryggstödet tills det låses fast.

⚠ VARNING

Låt inte någon sitta på det hopfällda sätet eller i bagageutrymmet under körning, sätet får bara användas i normalt läge.

När du har fällt tillbaka ryggstödet till upprätt läge ska du vidta följande åtgärder för att undvika svåra skador vid häftig inbromsning eller en olycka:

- **Kontrollera att sätet sitter riktigt fast genom att trycka ryggstödets överkant framåt och bakåt. Om sätet sitter löst finns det risk att säkerhetsbältena inte har avsedd verkan.**
- **Kontrollera att säkerhetsbältena inte är vridna eller har fastnat i ryggstödet. Se till att säkerhetsbältena sitter rätt och är klara för användning.**

Nedfällning av ryggstöd (stol med manuell inställning)

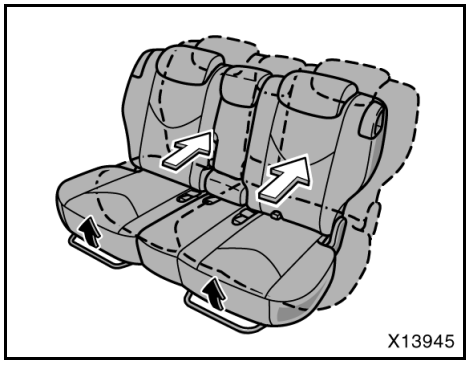

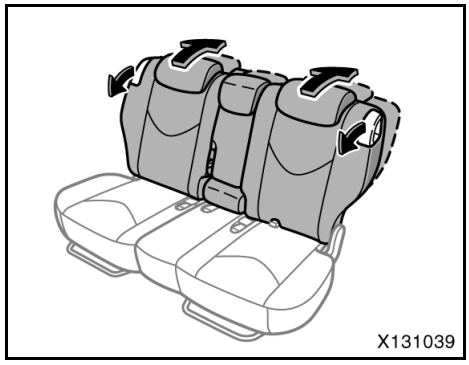

1. **Fatta tag på handtagets mitt och dra uppåt. Skjut sedan baksätet så långt bakåt det går och dra det försiktigt framåt tills det låses fast.**

Om baksätets ryggstöd är i helt upprätt läge, drag i frikopplingsspärren för att trycka ned baksätets ryggstöd.

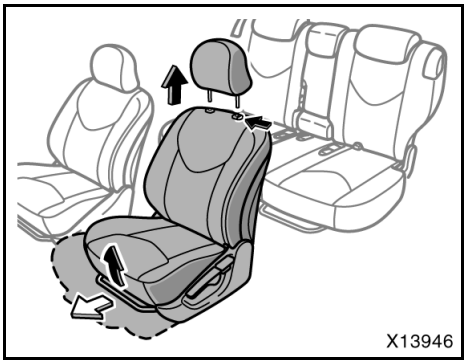

2. **Ta bort nackskyddet. Fatta tag på handtagets mitt och drag uppåt. Skjut sedan framsätet framåt, förbi det främsta spärrläget.**

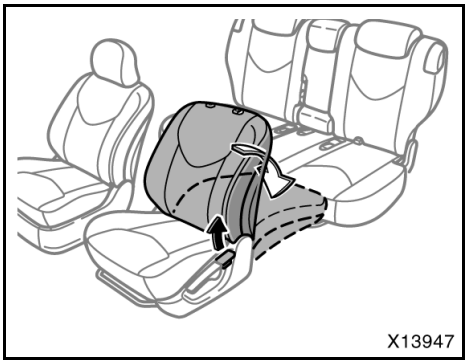

3. **Dra i ryggstödets spak för att frikoppla ryggstödet och fäll ner det.**

Var försiktig när du återställer ryggstödet till upprätt läge så att du inte träffas av ryggstödet eftersom det fjädrar tillbaka med stor kraft.

När du fällt upp ryggstödet, kom ihåg att sätta tillbaka nackskyddet.

⚠ VARNING

- **Låt inte någon sitta på det hopfällda sätet under körning, sätet får bara användas i normalt läge.**
- **När stolen har satts tillbaka i ursprungsläget ska du försöka skjuta den framåt och bakåt för att kontrollera att den är ordentligt fastlåst. Sätt tillbaka nackskyddet.**

Nedfällning av ryggstöd (stol med elinställning)

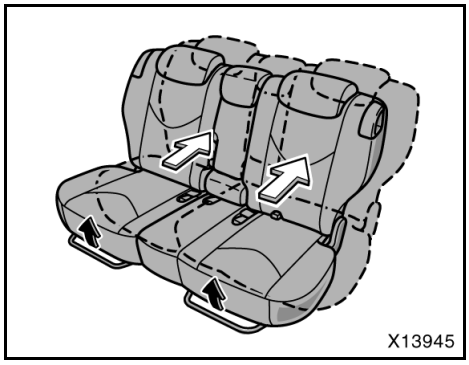

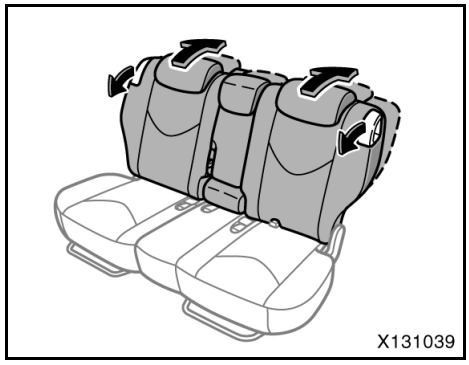

1. **Fatta tag på handtagets mitt och dra uppåt. Skjut sedan baksätet så långt bakåt det går och dra det försiktigt framåt tills det låses fast.**

Om baksätets ryggstöd är i helt upprätt läge, drag i frikopplingsspärren för att trycka ned baksätets ryggstöd.

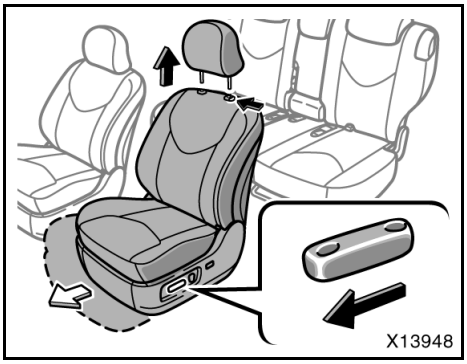

2. **Ta bort främre nackskyddet. Tryck sätets inställningsreglage framåt, så att sätet kan skjutas framåt så långt det går.**

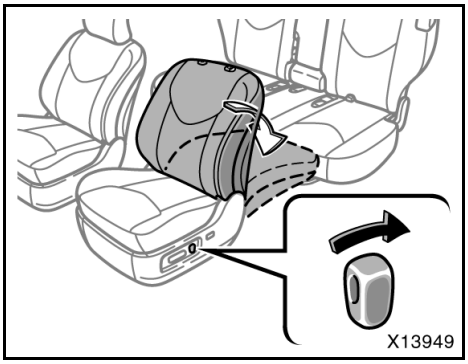

3. **Flytta reglaget för ryggstödsinställning bakåt för att fälla ned ryggstödet.**

När du fällt upp ryggstödet, kom ihåg att sätta tillbaka nackskyddet.

⚠ VARNING

- **Låt inte någon sitta på det hopfällda sätet under körning, sätet får bara användas i normalt läge.**
- **När stolen är i rätt läge ska du skjuta sätet och ryggstödet framåt och bakåt för att kontrollera att stolen är ordentligt fastlåst. Kom ihåg att sätta tillbaka nackskyddet.**

Armstöd

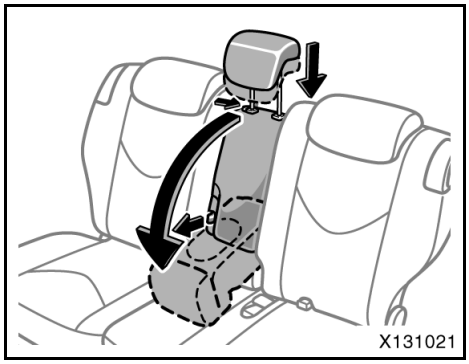

Sänk nackskyddet i mitten för att kunna använda armstödet. Drag i spärremmen och drag armstödet nedåt.

OBSERVERA
Undvik att placera tunga föremål på armstödet så att det inte skadas.

Nackskydd

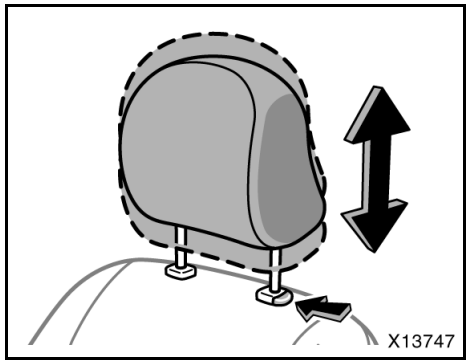

Framsäten

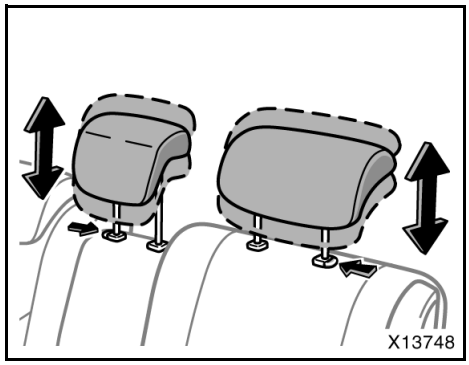

Baksäte

Av säkerhetsskäl är det viktigt ställa in nackskyddet rätt före avfärd.

Höja: Drag det uppåt.
Sänka: Håll in spärren och tryck nackskyddet nedåt.

Nackskydd i baksätet — Om någon sitter i baksätet skall nackskyddet alltid fällas upp till spärrläget.

Nackskyddet är mest effektivt när det sitter nära huvudet. Därför bör ingen ha en kudde bakom ryggen.

VARNING

- **Ställ in nackskyddet så att dess mitt ligger i höjd med öronens överkant.**
- **Kontrollera att nackskyddet sitter fast efter inställningen.**
- **Kör aldrig med nackskydden borttagna.**

Eluppvärmda stolar

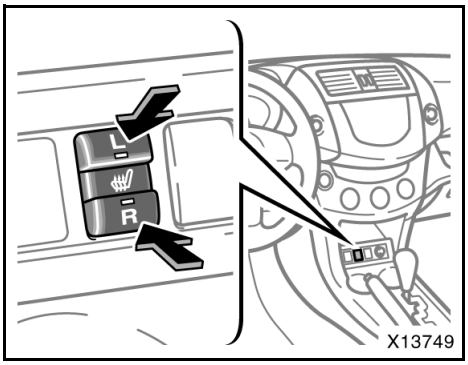

Koppla på värmen i stolarna genom att trycka på strömbrytarna (”L” för vänster stol och ”R” för höger stol i framsätet). En indikeringslampa tänds när stolvärmen är i funktion.

Tryck en gång till på strömbrytaren för att stänga av.

Tändningen måste vara i ON-läge för att stolvärmen ska kunna fungera.

VARNING

Var försiktig vid användning av elvärmen så att ingen känner obehag eller bränner sig. Var särskilt försiktig med:

- **Spädbarn, småbarn, äldre personer, sjuka och personer med fysiska handikapp.**
- **Personer med ömtålig hud**
- **Personer som är mycket utmattade.**
- **Personer som är påverkade av alkohol eller mediciner (sömnmedel, influensamediciner etc.)**

För att stolen inte ska bli överhettad får du inte lägga en filt, kudde eller annat isolerande material som täcker stolen när elvärmen är påkopplad.

OBSERVERA

- ***Belasta inte stolsdynan ojämnt med något tungt föremål och stick inte något vasst föremål i stolsdynan (t.ex. en nål eller en spik).***
- ***Rengör inte sätena med organiska lösningsmedel (thinner, lacknafta, fotogen, rödsprit etc). Sådana ämnen kan skada värmetrådarna och klädseln.***
- ***För att undvika att batteriet laddas ur bör eluppvärmningen stängas av när motorn är avstängd.***

Säkerhetsbälten

Råd vid användning av säkerhetsbälten

Toyota framhåller med styrka att förare och alla passagerare ska använda säkerhetsbältena vid alla tillfällen. Om man inte använder säkerhetsbältet ökas väsentligt risken för skador och/eller skadornas svårighetsgrad vid en eventuell olycka.

Säkerhetsbältena i din bil är avsedda att användas av personer av vuxenstorlek, dvs som är tillräckligt stora att använda dem.

Barn. Använd bilbarnstol avpassad för barnets storlek tills barnet är tillräckligt stort för att använda de vanliga säkerhetsbältena. Toyota rekommenderar användning av barnstolar som uppfyller standarden “ECE No. 44”. Se ”Bilbarnstolar” på sidan 106 i den här delen.

Barn som vuxit ur bilbarnstolen ska alltid använda bilens ordinarie säkerhetsbälte och eventuellt sitta på en bälteskudde.

Om barnet måste sitta i framsätet ska säkerhetsbältet sitta rätt och vara väl spänt. Om barnet inte använder bälte kan den blixtsnabba uppblåsningen av en krockkudde vid en olycka kan göra att barnet får livshotande eller allvarliga skador.

Låt aldrig barn stå upp eller stå på knä på baksätet eller framsätet. Barn som inte är väl fastspända löper risk att skadas svårt eller dö vid en kraftig inbromsning eller kollision. Låt inte heller barnen sitta i knät på dig. Att hålla ett barn i armarna ger inte tillräckligt skydd.

Gravida kvinnor. Toyota rekommenderar användning av säkerhetsbälte. Rådgör med din läkare för specifika rekommendationer. Midjebältet ska sitta så lågt som möjligt och vara väl spänt över höfterna, inte över midjan.

Skadade personer. Toyota rekommenderar användning av säkerhetsbälte. Rådgör med läkare om särskilda rekommendationer beroende på skadans typ.

Om du skall använda bilen i ett land där någon särskild typ av bälte krävs kan en auktoriserad Toyota-återförsäljare eller -verkstad eller annan verksamhet med motsvarande kvalifikationer och utrustning hjälpa dig med byte eller montering.

⚠ VARNING

Alla som färdas i bilen måste sitta rätt fastspända under färd. Risken för svåra skador eller dödsfall ökar annars betydligt vid en kraftig inbromsning eller kollision.
Observera följande när du använder bältet:

- **Varje säkerhetsbälte är avsett för endast en person. Använd aldrig ett bälte för två eller flera personer och absolut inte för en vuxen och ett barn samtidigt.**
- **Undvik att luta ryggstödet alltför mycket bakåt. Säkerhetsbältena ger maximalt skydd vid kollisioner framifrån eller bakifrån om föraren och framsätespassageraren sitter upprätta och ordentligt bakåtlutade mot ryggstöden. Om man sitter mycket tillbakalutad kan bältet glida upp över höfterna och trycka direkt mot magen, eller mot halsen. Risken för dödsfall eller svåra skador vid en frontalkollision ökar ju mer bakåtlutat ryggstödet är.**
- **Var noga med att inte skada bältena eller dess fästen. Se upp så att bältena inte kommer i kläm i stolar eller sidodörrar.**
- **Kontrollera säkerhetsbältena med jämna mellanrum. Se efter om det finns skärskador och slitage, och att inga delar har lossnat. Skadade delar måste bytas. Tag inte isär bältena och ändra inte systemet.**
- **Håll bältena rena och torra. Om bältena behöver rengöras ska du använda en mild tvållösning eller ljummet vatten. Använd aldrig blekmedel, färg eller rengöringsmedel med slipverkan och låt inte dessa medel komma i kontakt med säkerhetsbältena—detta kan förstöra bältena. (Se ”Rengöring av kupén” på sidan 357 i del 5.)**
- **Byt bältena (inklusive bultarna) om bilen har utsatts för en kraftig kollision. Alla delar i bältesanordningen måste bytas även om det inte finns några synliga skador.**

Sätta fast främre och bakre säkerhetsbälten

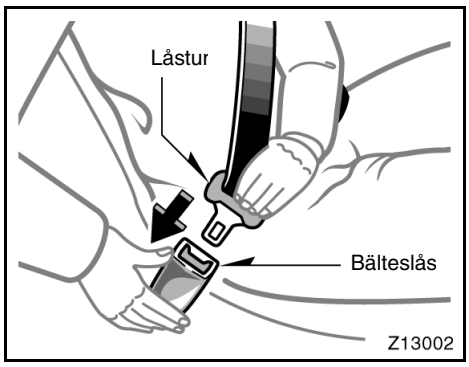

Ställ in stolen i önskat läge och sitt upprätt och lutad mot ryggstödet. Drag därefter ut bältet ur rullmekanismen och skjut in låsblecket i bälteslåset.

Det ska höras ett tydligt klick när låstungan låses fast i låset.

Rullbältets längd anpassas automatiskt till kroppsstorlek och stolens läge.

Rullmekanismen låser automatiskt bältet omedelbart vid en häftig inbromsning. Bältet låses också om du lutar dig framåt snabbt. Om du däremot rör dig sakta låser inte bältet och du kan röra dig tämligen obehindrat.

Om du drar ut ett rullbälte i baksätet så långt det går och sedan låter det rulla in jämnt och sakta, låses bältet i det läge där det stannar och kan inte dras ut igen. Denna funktion är avsedd att hålla fast en bilbarnstol i säkert grepp. (Se ”Barnstol” på sidan 106 i den här delen.) Du lossar bältet genom att först låta det dras in helt och därefter dra ut det igen.

Om det inte går att dra ut säkerhetsbältet ur rullmekanismen, ska du rycka hårt en gång och sedan släppa. Sedan kan du dra ut det sakta.

⚠ VARNING

- **När du skjutit in låsblecket i låsspännet skall du kontrollera att låset verkligen är låst och att säkerhetsbältet inte är vridet.**
- **Peta inte in något i låset som hindrar låsningen, t.ex. ett mynt, ett gem, en glasspinne eller liknande.**
- **Om säkerhetsbältet inte fungerar på rätt sätt bör du omedelbart kontakta en auktoriserad Toyota-återförsäljare eller -verkstad eller annan verksamhet med motsvarande kvalifikationer och utrustning. Använd inte säkerhetsbältet förrän det har lagats eftersom det kan inte skydda en vuxen passagerare eller ditt barn från svåra eller livshotande skador.**

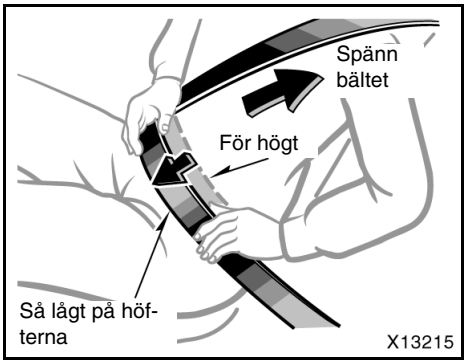

Placera bältet rätt över höfter och axel.

Placera midjeremmen så lågt som möjligt över höfterna — inte över midjan. Drag i överdelen så att det sitter helt sträckt mot kroppen.

⚠ VARNING

- **Om midjeremmen sitter för högt och axelremmen sitter löst ökar risken för dödsfall eller svåra skador genom att barnet kan glida under midjeremmen vid en kollision eller annan typ av olycka. Placera midjeremmen så lågt som möjligt över höfterna.**
- **Den övre delen av bältet får inte placeras under armen.**

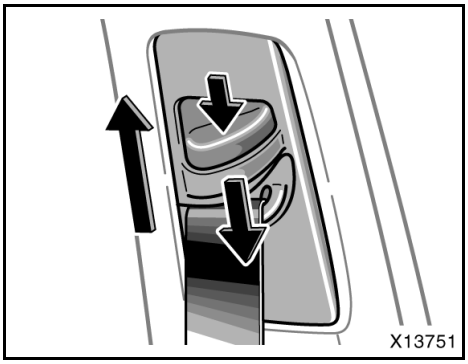

Säkerhetsbälten med ställbart övre fäste—

Ställ in axelfästet så det passar din egen kroppslängd.

Höja: Skjut fästet uppåt.
Sänka: Tryck in spärren och drag fästet nedåt.

Kontrollera sedan att fästet sitter fast i sitt nya läge.

⚠ VARNING

Säkerhetsbältet skall alltid ligga stadigt över ena axeln. Bältet skall inte ligga mot halsen men inte heller så långt ut på axeln att det faller av. Om säkerhetsbältet sitter fel minskar dess skyddsverkan vid en olycka och risken för svåra eller livshotande skador ökar.

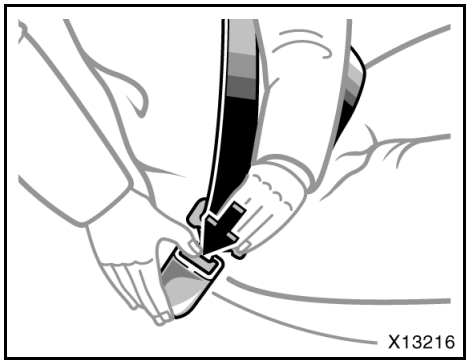

Lossa bältet genom att trycka på låstangenten och låta bältet rullas upp.

Om bältet inte rullas in ordentligt - drag ut det och kontrollera att det inte är vikt eller snott. Se sedan till att rullas in rätt och utan veck i rullmekanismen.

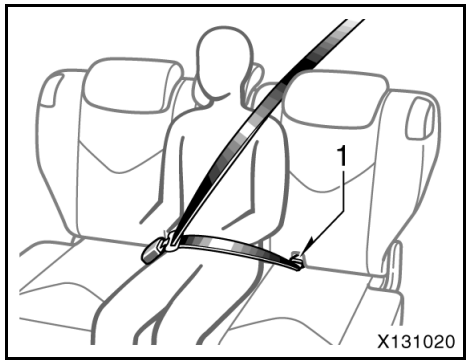

BÄLTE PÅ BAKSÄTETS MITTPLATS

Bältet som hör till baksätets mittenplats är ett 3-punktsbälte med två lås. Båda låsen måste placeras rätt och låsas korrekt för att ge bältet rätt funktion.

Kontrollera att låsspänne 1 är ordentligt låst och färdigt för användning.

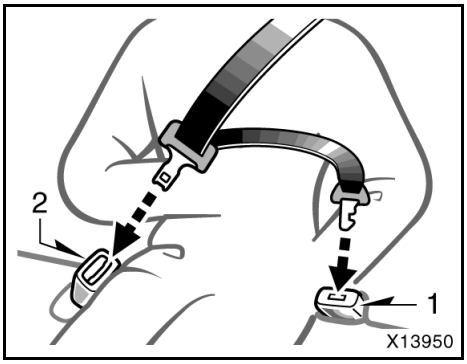

Det finns två lås och låsbleck till mittplatsen i baksätet

Bältet kan inte spännas på fel sätt eftersom de båda låsblecken har olika form.

Låsspänne 1 — Motsvaras av låsbleck med hake
Låsspänne 2 — Motsvaras av rundat låsbleck

VARNING

Se till att båda låsen är korrekt identifierade och låsta på säkert sätt. Om lås och låsbleck inte passar ihop kan det ge upphov till svåra skador vid en olycka eller kollision.

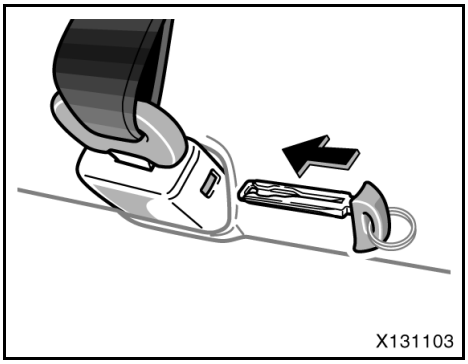

Med elektroniskt lås- och startsystem

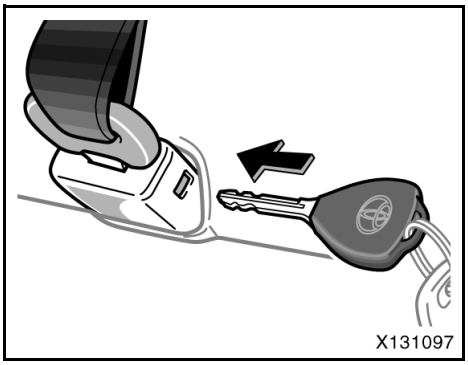

Med tändningslås av cylindertyp

Sätt in nyckeln i hålet på spännet för att lossa låstungan med hake och låt bältet rullas upp.

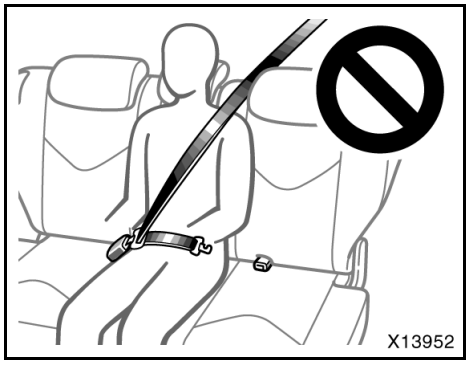

VARNING

Använd inte bältet till baksätets mittplats om något av låsen har lossats. Att använda bara axelremmen eller midjeremmen kan medföra svåra skador vid en häftig inbromsning eller en kollision.

Förvaring av baksätesbältets bälteslås

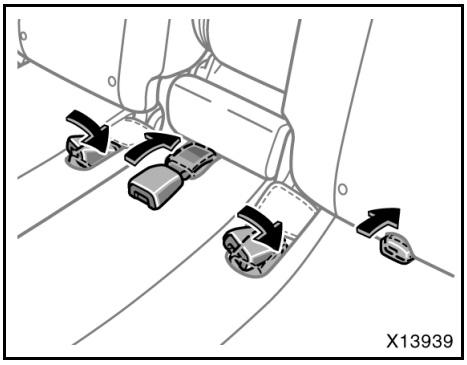

Bälteslåsen i baksätet kan stoppas undan när de inte används.

Du måste stoppa undan låsspännena innan du fäller ned ryggstödet.

VARNING

Innan säkerhetsbältet används ska du dra ut låsspännet och se till att bältet inte har snott sig.

Förvaring av mittplatsens säkerhetsbälte

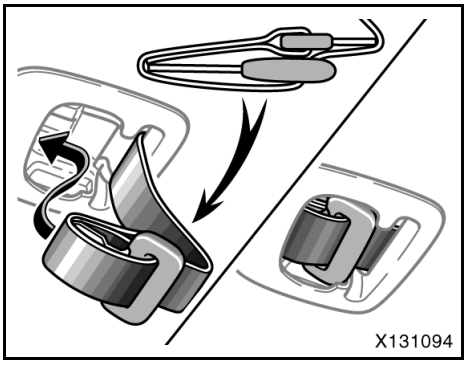

FÖRVARING AV BÄLTET TILL BAKSÄTETS MITTPLATS

För in låstungan till mittplatsens bälte i skyddet som bilden visar. Kontrollera att låsblecken är ordentligt fastlåsta i kåpan.

Du måste stoppa undan låsblecken innan du fäller ryggstödet. (Se ”Nedfällning av baksäte” på sidan 60 i den här delen.)

OBSERVERA
Bälteslåset till baksätets mittplats kan stoppas undan när det inte används.

Förvaring av bältet till baksätets mittplats

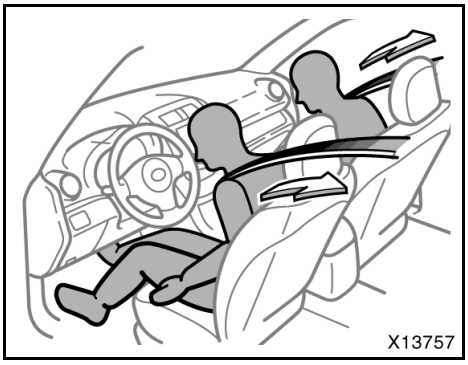

Bältena på förar- och den främre passagerarplatsen är försedda med bältessträckare som aktiveras vid en kraftig frontalkollision.

När sensorn känner av en kraftig stöt i fronten dras säkerhetsbältena i framsätet snabbt in av bältessträckarna så att bältena håller de åkande säkert på plats.

Bältessträckarna aktiveras även om det inte sitter någon passagerare i framsätet.

Bältessträckarna och krockkuddarna utlöses eventuellt inte alls vid alla kollisioner.

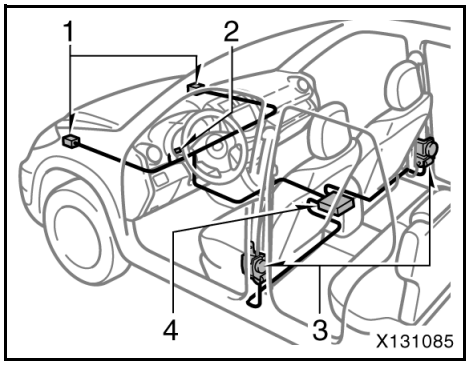

Bältessträckarsystemet består huvudsakligen av följande delar. Delarnas placering framgår av bilen.

1. Sensorer i fronten
2. Varningslampor till krockkuddesystemet
3. Bältessträckare
4. Sensor i krockkuddesystemet

Bältessträckarna kontrolleras av krockkuddesensorerna. Sensorenheten består av kontrollsensor och krockkuddesensor.

När bältessträckarna utlöses hörs ett kraftigt ljud och små mängder rökliknande gas som inte är skadlig kan strömma ut. Denna rök tyder inte på att det brinner i bilen. Gasen är normalt ofarlig.

När bältessträckarna har löst ut är säkerhetsbältet låst i rullmekanismen.

⚠ VARNING

Ändra inte, tag inte bort, slå inte på och öppna inte några komponenter såsom bältessträckarmodulerna, krockkuddesensorerna eller omgivande kablar och områden. Om säkerhetsanvisningarna inte åtföljs kan det leda till att bältessträckarmekanismen inte aktiveras korrekt, att den utlöses plötsligt eller att systemet upphör att fungera, vilket medför risk för dödsfall eller svåra skador. Kontakta en auktoriserad Toyota-återförsäljare eller -verkstad eller annan verksamhet med motsvarande kvalifikationer och utrustning beträffande eventuella reparationer eller ändringar.

OBSERVERA

Utför inte någon av följande ändringar utan att först ha kontaktat en auktoriserad Toyota-återförsäljare eller -verkstad eller annan verksamhet med motsvarande kvalifikationer och utrustning. Ändringar av detta slag kan i vissa fall påverka bältessträckarnas funktion.

- ***Montering av elektronisk utrustning, t.ex. mobil kommunikationsradio, kassettbandspelare eller CD-spelare.***
- ***Reparation av eller i närheten av framsätets bältessträckare.***
- ***Ändring av bilens fjädringssystem***
- ***Ändring av framvagnsstrukturen***
- ***Montering av grillskydd (viltskydd eller liknande), snöplog, vinsch eller annan utrustning på framvagnen***
- ***Reparation av eller i närheten av framvagn eller konsol***

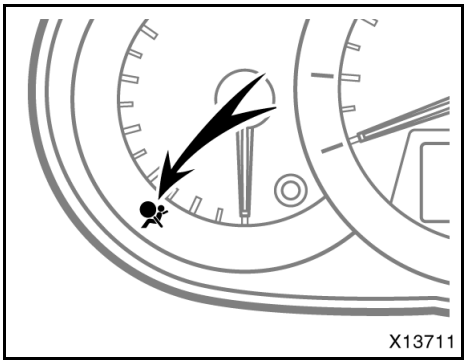

Indikeringslampan tänds när tändningslåset är i läge ON. Den slocknar efter cirka sex sekunder. Detta innebär att bältessträckarna fungerar som de skall.

Kontrollsystemet övervakar funktionen hos sensorerna till krockkuddesystemet, de främre krockkuddarna, sidokrockkuddarna, sidokrockgardinerna, förarsätets läge, strömbrytaren till förarplatsens bälteslås, strömbrytare till manuell in/urkoppling av framsätespassagerarens krockkudde, indikeringslampa till manuell in/urkoppling av framsätespassagerarens krockkudde, bältessträckare, uppblåsningsanordningar, varningslampor, kablage och spänningskällor. (Närmare information finns i avsnittet ”Kontrollampor och varningssummer” på sidan 153 i del 1-6.)

Om något av följande inträffar tyder det på en defekt i krockkudde- eller bältessträckarsystemen. Tala med en auktoriserad Toyota-återförsäljare eller -verkstad, eller annan verkstad med motsvarande kvalifikationer och utrustning.

- Lampan tänds inte när tändningslåset är i läge ON eller är tänd i över sex sekunder.
- Lampan tänds under körning.
- Om något av bältena i framsätet inte rullas upp eller inte går att dra ut på grund av att en bältessträckare har löst ut eller fungerar fel.
- Bältessträckarna eller den kringliggande ytan har blivit skadad.

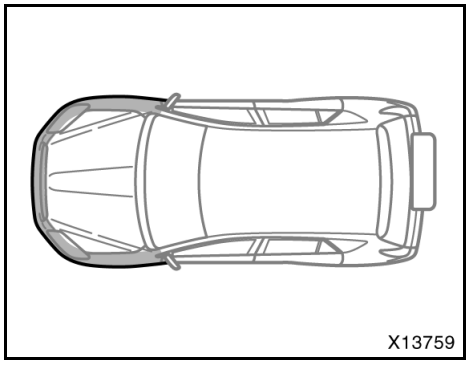

Om något av följande inträffar skall du snarast kontakta en auktoriserad Toyota-återförsäljare eller -verkstad eller annan verksamhet med motsvarande kvalifikationer:

- Om bilens front (skuggat parti på bilden) blivit skadad vid en kollision som inte varit så kraftig att bältessträckarna löst ut.
- Om någon av bältessträckarna eller angränsande partier blivit repiga, spruckna eller på annat sätt skadade.

Krockkudde för förare och framsätespassagerare

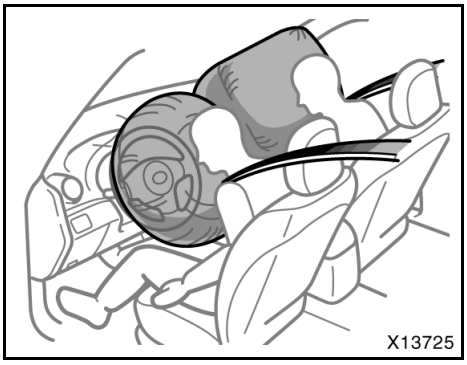

Krockkuddesystemet (SRS - Supplementary Restraint System) är avsett att ge föraren och framsätespassageraren ytterligare skydd mot skador, utöver det primära skydd som säkerhetsbältena ger.

Vid en kraftig stöt i fronten blåses de främre krockkuddarna upp och bidrar i samverkan med bältena till en minskning av skaderisken. Därmed minskar risken att föraren eller framsätespassageraren skadar huvudet eller bröstet genom att man slår i ratten eller instrumentpanelen.

Krockkudden på passagerarsidan löser ut även om den främre passagerarstolen är tom.

Använd alltid säkerhetsbältena på rätt sätt.

Krockkudden på framsätespassagerarplatsen får bara kopplas ur när en bakåtvänd bilbarnstol oundvikligen måste installeras på framsätespassagerarens plats.

Se vidare ”Manuellt i- och urkopplingssystem, krockkudde” på sidan 104 i den här delen.)

VARNING

- **Krockkuddesystemet fram är uteslutande avsett som komplement till förarens och framsätespassagerarens bilbälten. De åkande kan dödas eller skadas svårt av krockkuddarna när de blåses upp om de inte använder säkerhetsbältena på rätt sätt. Vid en plötslig inbromsning omedelbart före en krock kan föraren och framsätespassageraren glida framåt i stolarna så att de hamnar omedelbart framför krockkuddarna som sedan kan lösas ut vid kollisionen. För att ha maximalt skydd vid en olycka måste föraren och alla passagerare använda säkerhetsbältet på rätt sätt. Ett ordentligt påsatt säkerhetsbälte minskar risken för dödsfall och svåra skador och även för att slungas ut ur bilen vid en olycka. Anvisningar och försiktighetsåtgärder i samband med användning av bilbältena finns i avsnittet ”Säkerhetsbälten” på sidan 71 i den här delen.**
- **Spädbarn och småbarn som sitter fel och/eller är dåligt fastspända kan dödas eller skadas svårt om krockkuddarna blåses upp. Barn som är för små för att använda säkerhetsbälte skall sitta rätt fastspända i bilbarnstol.**
- **Använd aldrig den manuella i/urkopplingsknappen om inte en bilbarnstol ska monteras på framsätespassagerarplatsen.**
- **När den manuella avstängningsknappen för framsätespassagerarens krockkudde är aktiverad kommer inte krockkudden på den platsen att blåsas upp vid en krock. Att koppla ur krockkudden reducerar framsätespassagerarens skydd som bilens säkerhetssystem bidrar till och ökar sannolikheten av dödsfall eller allvarliga skador.**

Krockkuddarna är avsedda att utlöses vid kraftiga kollisioner (oftast frontalkollisioner) vars framåtriktade fartminsknings storlek och varaktighet överskrider ett förbestämt tröskelvärde.

Krockkuddarna utlöses om kollisionskraften överstiger ett visst gränsvärde motsvarande en frontalkrock i cirka 25 km/tim mot ett fast hinder som inte ger efter eller deformeras.

Den lägsta hastighet vid vilken utlösning sker kan vara betydligt högre om bilen kör på t.ex. en parkerad bil som flyttas eller trafikskylt som deformeras. Samma gäller vid en s.k. underkörningskollision (dvs fronten tränger in bakifrån under flaket på en lastbil).

Om kollisionskraften, vid vissa kollisioner, ligger just under gränsvärdet är det möjligt att krockkuddarna fram och bältessträckarna inte utlöses alls.

Använd alltid säkerhetsbältena på rätt sätt.

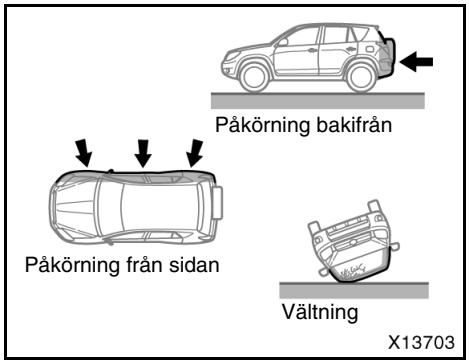

Krockkuddarna fram är normalt inte avsedda att utlösas om bilen är utsatt för påkörning från sidan eller bakifrån, om bilen välter eller om den blir påkörd i låg hastighet framifrån. När en kollision, oavsett typ, ger tillräcklig framåtriktad fartminskning kan de främre krockkuddarna utlösas.

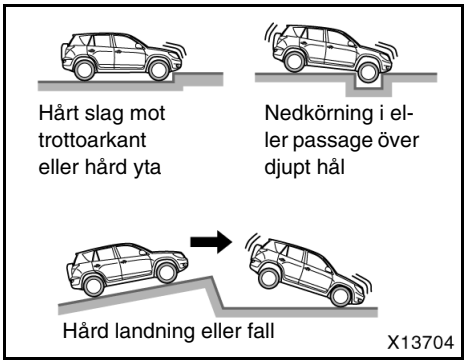

Framsätets krockkuddar kan också lösas ut om bilens underrede utsätts för en kraftig stöt. Några exempel visas på bilden.

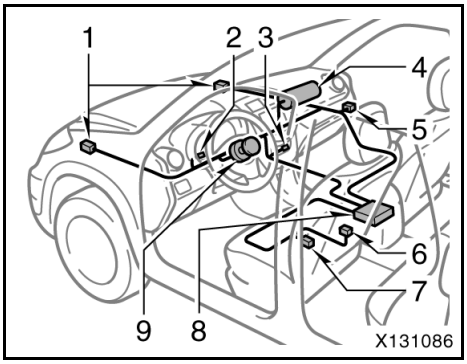

Krockkuddesystemet fram består i princip av följande komponenter och placeringen framgår av bilden.

1. Sensorer i fronten
2. Varningslampor till krockkuddesystemet
3. I-/urkoppling av framsätespassagerarens krockkudde, indikeringslampa
4. Krockkudde och uppblåsningsenhet på passagerarsidan (krockkudde och uppblåsningsenhet)
5. Manuell i-/urkoppling av framsätespassagerarens krockkudde
6. Strömbrytare till förarplatsens bälteslås
7. Sensor för förarstolens läge
8. Sensor i krockkuddesystemet
9. Krockkuddemodul på förarsidan (krockkudde och uppblåsningsenhet)

Sensorenheten består av kontrollsensor och krockkuddesensor.

Sensorerna till krockkuddarna fram övervakar konstant bilens framåtriktade fartminskning. Om en kollision ger en framåtriktad fartminskning över tröskelvärdet utlöser systemet krockkuddarna. En kemisk reaktion startas i uppblåsningsenheterna och krockkuddarna blåses upp mycket snabbt med ofarlig gas. Den uppblåsta krockkudden fångar upp förarens eller passagerarens rörelse framåt. Krockkuddarna fram töms snabbt på luft så att de inte hindrar förarens sikt vid eventuell fortsatt körning.

När krockkuddarna blåses upp hörs en skarp smäll och dessutom frigörs rök och damm tillsammans med den giftfria gasen. Denna rök tyder inte på att det brinner i bilen. Röken kan dröja kvar i bilen under en tid och orsaka smärre irritation av ögon, hud eller andningsorgan. Tvätta dig därför snarast med tvål och vatten om du fått rester av röken på huden för att förebygga eventuell hudirritation. Om det är säkert att lämna bilen bör du göra det omedelbart.

Krockkuddarna måste blåsas upp på bråkdelar av en sekund, och det krävs därför stor kraft för att blåsa upp dem. Medan systemet främst är avsett att reducera svåra skador på huvud och bröst kan det orsaka andra, mindre allvarliga skador på ansikte, bröst, armar och händer. Dessa består vanligen av smärre brännskador eller skrapsår och svullnader, men kraften hos en krockkudde som utlöses kan orsaka allvarligare skador, speciellt på passagerarens händer, armar, bröst eller huvud som befinner sig nära krockkuddemodulen vid utlösningsögonblicket. Därför är det viktigt för de åkande att: undvika att placera något föremål eller kroppsdel mellan sig själv och krockkuddemodulen, sitta upprätt och ordentligt tillbakalutad i sätet, ha säkerhetsbältet ordentligt påtaget och sitta så långt som möjligt från krockkudden men ändå ha full kontroll över bilen.

Delar av krockkuddemodulen (rattnavet, instrumentbrädan, krockkuddekåpan och uppblåsningsenheten) kan fortfarande vara heta flera minuter efter utlösningen, så rör dem inte! Krockkuddarna kan bara blåses upp en gång. Vindrutan också skadas då den tar upp en del av kraften från den expanderande krockkudden.

VARNING

Det finns risk för dödsfall eller svåra skador om föraren eller framsätespassageraren sitter för nära ratten eller instrumentbrädan då krockkudden blåses upp. Toyota rekommenderar därför med skärpa att:

- **Föraren sitter så långt från ratten som möjligt utan att kontrollen över bilen påverkas.**
- **Framsätespassageraren sitter så långt från instrumentbrädan som möjligt.**
- **Alla som färdas i bilen alltid sitter rätt fastspända med respektive bälten.**

Anvisningar och försiktighetsåtgärder gällande passagerarnas placering i bilen, se ”–Extra försiktighet i framsätet” på sidan 54 i den här delen.

- **Sitt inte på kanten av sätet och luta dig inte mot instrumentbrädan under färd eftersom krockkudden på passagerarsidan fram blåses upp med våldsam kraft och hastighet. En person som sitter mot eller mycket nära en krockkudde som utlöses kan dödas eller skadas allvarligt. Sitt alltid upprätt och väl lutad mot ryggstödet. Använd alltid bilbältet på rätt sätt.**

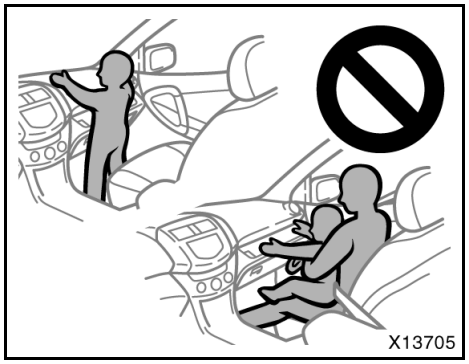

- **Låt inte barn stå upp eller stå på knä på framsätet eftersom krockkudden på framsätespassagerarplatsen kan utlösas med våldsam kraft och hastighet. Barnet riskerar då att få livsfarliga skador.**
- **Åk inte med ett barn i knät eller i armarna. Använd en bilbarnstol som monteras i baksätet. Ytterligare anvisningar om installation av bilbarnstol finns i avsnittet ”Barnstol” på sidan 106 i den här delen.**

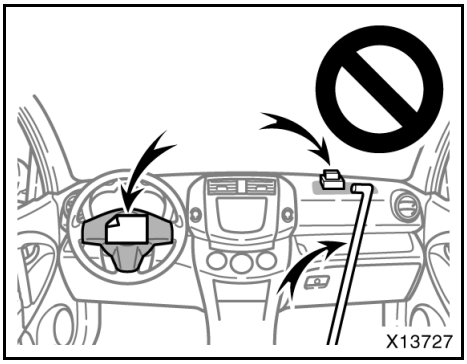

- **Placera inga föremål eller kroppsdelar på eller framför instrumentbrädan eller framför den del av rattdynan som innehåller krockkudden. Installera heller inga tillbehör, t.ex. turbo-timer, på eller framför dessa platser. Uppblåsningen av krockkudden kan hindras. De kan också orsaka mycket allvarliga skador när de med mycket stor kraft slungas bakåt i kupén. Föraren och framsätespassageraren skall inte heller hålla något i armarna eller ha något på knät.**
- **Ta inte bort och ändra inte på några kablar. Du får inte ta bort, ändra, slå på eller öppna delar såsom rattdyna, ratt, rattstångskåpa, instrumentpanelen nära krockkudden på passagerarsidan, krockkudden på passagerarsidan eller sensorenheten. Detta kan hindra att det främre krockkuddesystemet aktiveras på rätt sätt, det kan orsaka plötslig aktivering av systemet eller att systemet upphör att fungera, vilket medför risk för dödsfall eller svåra skador.**

Följ dessa instruktioner för att undvika svåra eller livshotande personskador. Kontakta en auktoriserad Toyota-återförsäljare eller -verkstad eller annan verksamhet med motsvarande kvalifikationer och utrustning beträffande eventuella reparationer eller ändringar.

OBSERVERA

Utför inte någon av följande ändringar utan att först ha kontaktat en auktoriserad Toyota-återförsäljare eller -verkstad eller annan verksamhet med motsvarande kvalifikationer och utrustning. Ändringar av detta slag kan i vissa fall påverka framsätets krockkuddefunktion.

- ***Montering av elektronisk utrustning, t.ex. mobil kommunikationsradio, kassettbandspelare eller CD-spelare.***
- ***Ändring av bilens fjädringssystem***
- ***Ändring av framvagnsstrukturen***
- ***Montering av grillskydd (viltskydd eller liknande), snöplog, vinsch eller annan utrustning på framvagnen***
- ***Reparation på eller intill bilens framskärmar, framvagnstruktur, konsol, rattstång, ratt eller instrumentbrädan i närheten av krockkudden på passagerarsidan.***

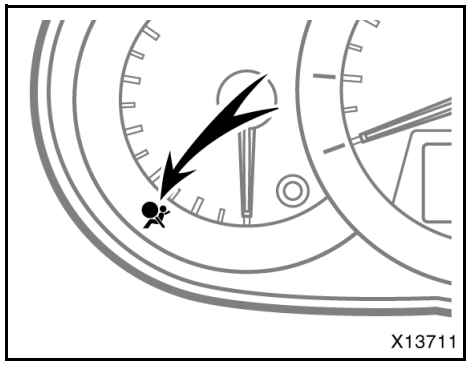

Indikeringslampan tänds när tändningslåset är i läge ON. Den slocknar efter cirka sex sekunder. Detta innebär att framsätets krockkuddesystem fungerar korrekt.

Kontrollsystemet övervakar funktionen hos sensorerna till krockkuddesystemet, de främre krockkuddarna, sidokrockkuddarna, sidokrockgardinerna, förarsätets läge, strömbrytaren till förarplatsens bälteslås, strömbrytare till manuell in/urkoppling av framsätespassagerarens krockkudde, indikeringslampa till manuell in/urkoppling av framsätespassagerarens krockkudde, bältessträckare, uppblåsningsanordningar, varningslampor, kablage och spänningskällor. (Närmare information finns i avsnittet ”Kontrollampor och varningssummer” på sidan 153 i del 1-6.)

Om något av följande inträffar tyder det på en defekt i krockkudde- eller bältessträckarsystemen. Tala med en auktoriserad Toyota-återförsäljare eller -verkstad, eller annan verkstad med motsvarande kvalifikationer och utrustning.

- Lampan tänds inte när tändningslåset är i läge ON eller är tänd i över sex sekunder.
- Lampan tänds under körning.

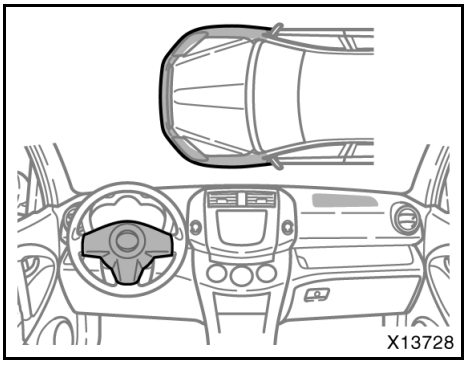

Om något av följande inträffar skall du snarast kontakta en auktoriserad Toyota-återförsäljare eller -verkstad eller annan verksamhet med motsvarande kvalifikationer:

- Framsätets krockkuddar har löst ut.
- Om bilens framparti (det skuggade partiet på bilden) blivit utsatt för en skada men inte så kraftig att framsätets krockkuddesystem löst ut.
- Om dynan i rattcentrum eller på instrumentpanelen (skuggade partier på bilden) är repade, spruckna eller på annat sätt skadade.

OBSERVERA
Lossa inte batterikablarna utan att först ha kontaktat en auktoriserad Toyota-återförsäljare eller -verkstad eller annan verksamhet med motsvarande kvalifikationer och utrustning.

Förarkrockkudde,förarens knäkrockkudde och framsätespassagararens krockkudde

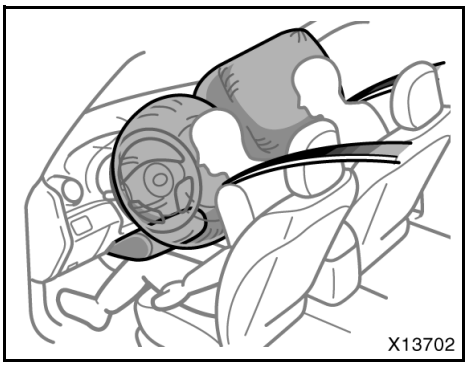

Krockkuddesystemet (SRS - Supplementary Restraint System) är avsett att ge föraren och framsätespassageraren ytterligare skydd mot skador, utöver det primära skydd som säkerhetsbältena ger.

Vid en kraftig stöt i fronten blåses de främre krockkuddarna upp och bidrar i samverkan med bältena till en minskning av skaderisken. Därmed minskar risken att föraren eller framsätespassageraren skadar huvudet, bröstet eller förarens knän, genom att man slår i ratten eller instrumentpanelen.

Krockkudden på passagerarsidan löser ut även om den främre passagerarstolen är tom.

Använd alltid säkerhetsbältena på rätt sätt.

Krockkudden på framsätespassagerarplatsen får bara kopplas ur när en bakåtvänd bilbarnstol oundvikligen måste installeras på framsätespassagerarens plats.

Se vidare ”Manuellt i- och urkopplingssystem, krockkudde” på sidan 104 i den här delen.)

VARNING

- **Krockkuddesystemet fram är uteslutande avsett som komplement till förarens och framsätespassagerarens bilbälten. De åkande kan dödas eller skadas svårt av krockkuddarna när de blåses upp om de inte använder säkerhetsbältena på rätt sätt. Vid en plötslig inbromsning omedelbart före en krock kan föraren och framsätespassageraren glida framåt i stolarna så att de hamnar omedelbart framför krockkuddarna som sedan kan lösas ut vid kollisionen. För att ha maximalt skydd vid en olycka måste föraren och alla passagerare använda säkerhetsbältet på rätt sätt. Ett ordentligt påsatt säkerhetsbälte minskar risken för dödsfall och svåra skador och även för att slungas ut ur bilen vid en olycka. Anvisningar och försiktighetsåtgärder i samband med användning av bilbältena finns i avsnittet ”Säkerhetsbälten” på sidan 71 i den här delen.**
- **Spädbarn och småbarn som sitter fel och/eller är dåligt fastspända kan dödas eller skadas svårt om krockkuddarna blåses upp. Barn som är för små för att använda säkerhetsbälte skall sitta rätt fastspända i bilbarnstol.**
- **Använd aldrig den manuella i/urkopplingsknappen om inte en bilbarnstol ska monteras på framsätespassagerarplatsen.**
- **När den manuella avstängningsknappen för framsätespassagerarens krockkudde är aktiverad kommer inte krockkudden på den platsen att blåsas upp vid en krock. Att koppla ur krockkudden reducerar framsätespassagerarens skydd som bilens säkerhetssystem bidrar till och ökar sannolikheten av dödsfall eller allvarliga skador.**

Krockkuddarna är avsedda att utlöses vid kraftiga kollisioner (oftast frontalkollisioner) vars framåtriktade fartminsknings storlek och varaktighet överskrider ett förbestämt tröskelvärde.

Krockkuddarna utlöses om kollisionskraften överstiger ett visst gränsvärde motsvarande en frontalkrock i cirka 25 km/tim mot ett fast hinder som inte ger efter eller deformeras.

Den lägsta hastighet vid vilken utlösning sker kan vara betydligt högre om bilen kör på t.ex. en parkerad bil som flyttas eller trafikskylt som deformeras. Samma gäller vid en s.k. underkörningskollision (dvs fronten tränger in bakifrån under flaket på en lastbil).

Om kollisionskraften, vid vissa kollisioner, ligger just under gränsvärdet är det möjligt att krockkuddarna fram och bältessträckarna inte utlöses alls.

Använd alltid säkerhetsbältena på rätt sätt.

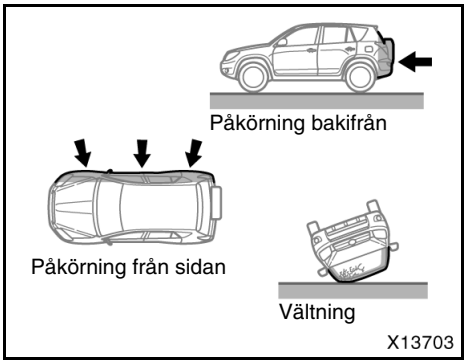

Krockkuddarna fram är normalt inte avsedda att utlösas om bilen är utsatt för påkörning från sidan eller bakifrån, om bilen välter eller om den blir påkörd i låg hastighet framifrån. När en kollision, oavsett typ, ger tillräcklig framåtriktad fartminskning kan de främre krockkuddarna utlösas.

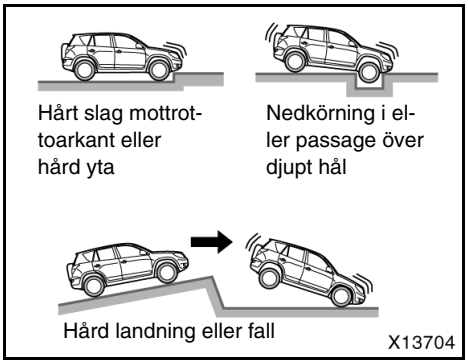

Framsätets krockkuddar kan också lösas ut om bilens underrede utsätts för en kraftig stöt. Några exempel visas på bilden.

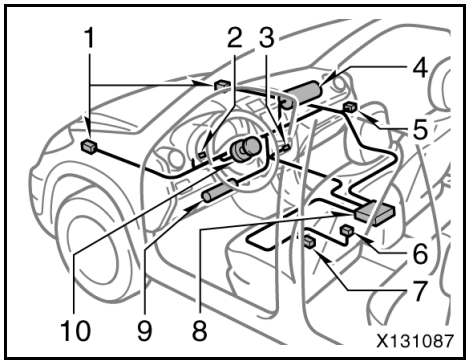

Krockkuddesystemet fram består i princip av följande komponenter och placeringen framgår av bilden.

1. Sensorer i fronten
2. Varningslampor till krockkuddesystemet
3. I-/urkoppling av framsätespassagerarens krockkudde, indikeringslampa
4. Krockkudde och uppblåsningsenhet på passagerarsidan (krockkudde och uppblåsningsenhet)
5. Manuell i-/urkoppling av framsätespassagerarens krockkudde
6. Strömbrytare till förarplatsens bälteslås
7. Sensor för förarstolens läge
8. Sensor i krockkuddesystemet
9. Knäkrockkuddemodul på förarsidan (krockkudde och uppblåsningsenhet)
10. Krockkuddemodul på förarsidan (krockkudde och uppblåsningsenhet)

Sensorenheten består av kontrollsensor och krockkuddesensor.

Sensorerna till krockkuddarna fram övervakar konstant bilens framåtriktade fartminskning. Om en kollision ger en framåtriktad fartminskning över tröskelvärdet utlöser systemet krockkuddarna. En kemisk reaktion startas i uppblåsningsenheterna och krockkuddarna blåses upp mycket snabbt med ofarlig gas. Den uppblåsta krockkudden fångar upp förarens eller passagerarens rörelse framåt. Krockkuddarna fram töms snabbt på luft så att de inte hindrar förarens sikt vid eventuell fortsatt körning.

När krockkuddarna blåses upp hörs en skarp smäll och dessutom frigörs rök och damm tillsammans med den giftfria gasen. Denna rök tyder inte på att det brinner i bilen. Röken kan dröja kvar i bilen under en tid och orsaka smärre irritation av ögon, hud eller andningsorgan. Tvätta dig därför snarast med tvål och vatten om du fått rester av röken på huden för att förebygga eventuell hudirritation. Om det är säkert att lämna bilen bör du göra det omedelbart.

Krockkuddarna måste blåsas upp på bråkdelar av en sekund, och det krävs därför stor kraft för att blåsa upp dem. Medan systemet främst är avsett att reducera svåra skador på huvud och bröst kan det orsaka andra, mindre allvarliga skador på ansikte, bröst, armar och händer. Dessa består vanligen av smärre brännskador eller skrapsår och svullnader, men kraften hos en krockkudde som utlöses kan orsaka allvarligare skador, speciellt på passagerarens händer, armar, bröst eller huvud som befinner sig nära krockkuddemodulen vid utlösningsögonblicket. Därför är det viktigt för de åkande att: undvika att placera något föremål eller kroppsdel mellan sig själv och krockkuddemodulen, sitta upprätt och ordentligt tillbakalutad i sätet, ha säkerhetsbältet ordentligt påtaget och sitta så långt som möjligt från krockkudden men ändå ha full kontroll över bilen.

Delar av krockkuddemodulen (rattnavet, instrumentbrädan, nedre delen av instrumentpanelen, krockkuddekåpan och uppblåsningsenheten) kan fortfarande vara heta flera minuter efter utlösningen, så rör dem inte! Krockkuddarna kan bara blåses upp en gång. Vindrutan också skadas då den tar upp en del av kraften från den expanderande krockkudden.

⚠ VARNING

Det finns risk för dödsfall eller svåra skador om föraren eller framsätespassageraren sitter för nära ratten eller instrumentbrädans nedre del då krockkudden blåses upp. Toyota rekommenderar därför med skärpa att:

- **Föraren sitter så långt från ratten som möjligt utan att kontrollen över bilen påverkas.**
- **Framsätespassageraren sitter så långt från instrumentbrädan som möjligt.**
- **Alla som färdas i bilen alltid sitter rätt fastspända med respektive bälten.**

Anvisningar och försiktighetsåtgärder gällande passagerarnas placering i bilen, se ”–Extra försiktighet i framsätet” på sidan 54 i den här delen.

- **Sitt inte på kanten av sätet och luta dig inte mot instrumentbrädan under färd eftersom krockkudden på passagerarsidan fram blåses upp med våldsam kraft och hastighet. En person som sitter mot eller mycket nära en krockkudde som utlöses kan dödas eller skadas allvarligt. Sitt alltid upprätt och väl lutad mot ryggstödet. Använd alltid bilbältet på rätt sätt.**

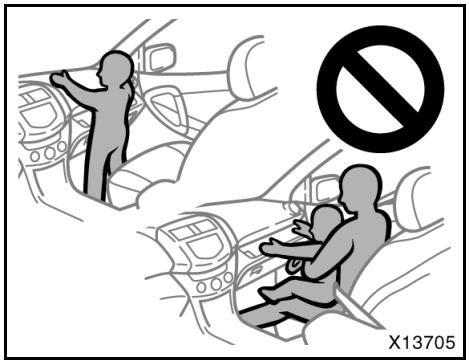

- **Låt inte barn stå upp eller stå på knä på framsätet eftersom krockkudden på framsätespassagerarplatsen kan utlösas med våldsam kraft och hastighet. Barnet riskerar då att få livsfarliga skador.**
- **Åk inte med ett barn i knät eller i armarna.**

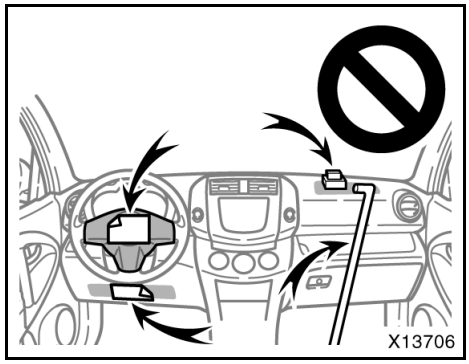

- **Lägg inga föremål eller placera inga kroppsdelar på eller framför instrumentbrädan, vid instrumentpanelens nedre del eller framför den del av rattdynan som innehåller krockkudden. Installera heller inga tillbehör, t.ex. turbo-timer, på dessa platser. Uppblåsningen av krockkudden kan hindras. De kan också orsaka mycket allvarliga skador när de med mycket stor kraft slungas bakåt i kupén. Föraren och framsätespassageraren skall inte heller hålla något i armarna eller ha något på knät.**
- **Ta inte bort och ändra inte på några kablar. Du får inte ta bort, ändra, slå på eller öppna delar såsom rattdyna, ratt, rattstångskåpa, instrumentpanelen nära framsätespassagerarens krockkudde, framsätespassagerarens krockkudde, förarens knäkrockkudde eller sensorenheten. Detta kan hindra att det främre krockkuddesystemet aktiveras på rätt sätt, det kan orsaka plötslig aktivering av systemet eller att systemet upphör att fungera, vilket medför risk för dödsfall eller svåra skador.**

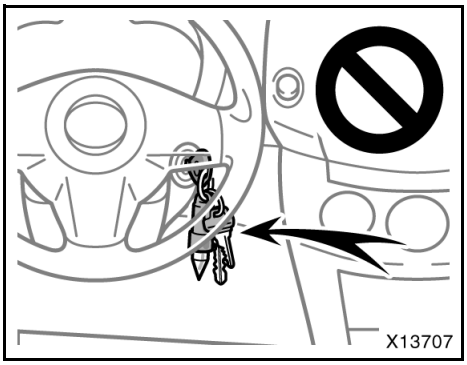

- **Modeller med tändningslås av cylindertyp: Fäst inga tunga, vassa eller hårda föremål, t.ex. nycklar eller tillbehör, på startnyckeln. Sådana föremål kan begränsa kräkrockkuddens utlösning eller slungas in i kupén av kraften av en utlösande krockkudde och utgöra en fara.**

Följ dessa instruktioner för att undvika svåra eller livshotande personskador. Kontakta en auktoriserad Toyota-återförsäljare eller -verkstad eller annan verksamhet med motsvarande kvalifikationer och utrustning beträffande eventuella reparationer eller ändringar.

OBSERVERA

Utför inte någon av följande ändringar utan att först ha kontaktat en auktoriserad Toyota-återförsäljare eller -verkstad eller annan verksamhet med motsvarande kvalifikationer och utrustning. Ändringar av detta slag kan i vissa fall påverka framsätets krockkuddefunktion.

- ***Montering av elektronisk utrustning, t.ex. mobil kommunikationsradio, kassettbandspelare eller CD-spelare.***
- ***Ändring av bilens fjädringssystem***
- ***Ändring av framvagnsstrukturen***
- ***Montering av grillskydd (viltskydd eller liknande), snöplog, vinsch eller annan utrustning på framvagnen***
- ***Reparation av eller i närheten av framskärmarna, framvagnens ytterkanter, konsolen, rattstången, ratten, instrumentpanelens nedre del eller instrumentbrädan i närheten av framsätespassagerarens krockkudde.***

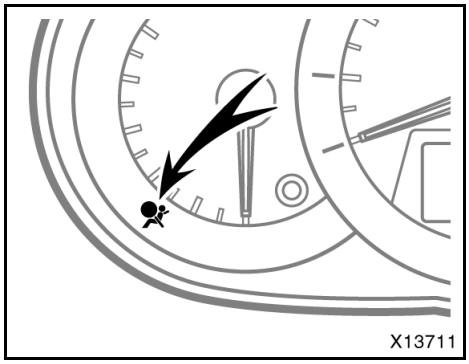

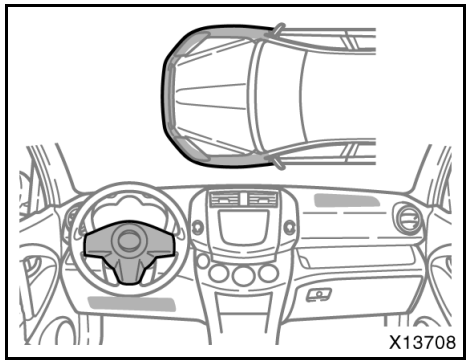

Indikeringslampan tänds när tändningslåset är i läge ON. Den slocknar efter cirka sex sekunder. Detta innebär att framsätets krockkuddesystem fungerar korrekt.

Kontrollsystemet övervakar funktionen hos sensorerna till krockkuddesystemet, de främre krockkuddarna, sidokrockkuddarna, sidokrockgardinerna, förarsätets läge, strömbrytaren till förarplatsens bälteslås, strömbrytare till manuell in/urkoppling av framsätespassagerarens krockkudde, indikeringslampa till manuell in/urkoppling av framsätespassagerarens krockkudde, bältessträckare, uppblåsningsanordningar, varningslampor, kablage och spänningskällor. (Närmare information finns i avsnittet ”Kontrollampor och varningssummer” på sidan 153 i del 1-6.)

Om något av följande inträffar tyder det på en defekt i krockkudde- eller bältessträckarsystemen. Tala med en auktoriserad Toyota-återförsäljare eller -verkstad, eller annan verkstad med motsvarande kvalifikationer och utrustning.

- Lampan tänds inte när tändningslåset är i läge ON eller är tänd i över sex sekunder.
- Lampan tänds under körning.

Om något av följande inträffar skall du snarast kontakta en auktoriserad Toyota-återförsäljare eller -verkstad eller annan verksamhet med motsvarande kvalifikationer:

- Framsätets krockkuddar har löst ut.
- Om bilens framparti (det skuggade partiet på bilden) blivit utsatt för en skada men inte så kraftig att framsätets krockkuddesystem löst ut.
- Rattdynan, instrumentpanelens eller instrumentbrädans nedre del (skuggade på bilden) är repade, spruckna eller på annat sätt skadade.

OBSERVERA

Lossa inte batterikablarna utan att först ha kontaktat en auktoriserad Toyota-återförsäljare eller -verkstad eller annan verksamhet med motsvarande kvalifikationer och utrustning.

Sidokrockkuddar och sidokrockgardiner

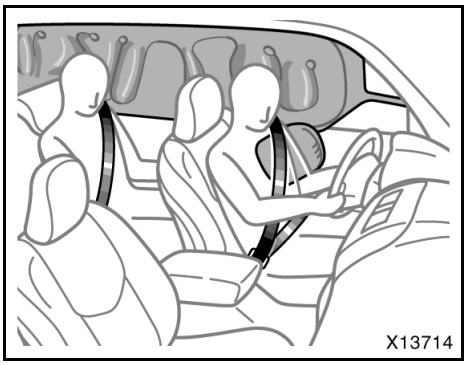

Sidokrockkuddar och sidokrockgardiner är avsedda att ge föraren och framsätespassageraren samt passagerarna på baksätets ytterplatser ytterligare skydd mot skador, utöver det skydd som ges av bilbältena.

Vid en kraftig kollision från sidan blåses sidokrockkuddarna och sidokrockgardinerna upp och bidrar, i samverkan med säkerhetsbältena, till en minskning av skaderisken. Sidokrockkuddarna bidrar till minskade skador på förarens eller framsätespassagerarens bröst; sidokrockgardinerna bidrar till minskade skador på förarens och framsätespassagerarens huvud, eller på huvudet på passagerarna på baksätets ytterplatser.

Sidokrockkuddar och sidokrockgardiner på passagerarsidan löser ut även om den främre passagerarstolen eller baksätets ytterplatser är tomma.

Sidokrockgardinerna kan lösas ut även om sidokrockkuddarna inte aktiveras.

Använd alltid säkerhetsbältena på rätt sätt.

Krockkudden på framsätespassagerarplatsen får bara kopplas ur när en bakåtvänd bilbarnstol oundvikligen måste installeras på framsätespassagerarens plats.

Se vidare ”Manuellt i- och urkopplingssystem, krockkudde” på sidan 104 i den här delen.)

⚠ VARNING

- **Sidokrockkuddarna och sidokrockgardinerna är uteslutande avsedda att utgöra ett komplement till det primära skyddet som utgörs säkerhetsbältena som föraren, framsätespassageraren och passagerarna på baksätets ytterplatser använder. För att ha maximalt skydd vid en olycka måste föraren och alla passagerare använda säkerhetsbältet på rätt sätt. Ett ordentligt påsatt säkerhetsbälte minskar risken för dödsfall och svåra skador och även för att slungas ut ur bilen vid en olycka. Anvisningar och försiktighetsåtgärder i samband med användning av bilbältena finns i avsnittet ”Säkerhetsbälten” på sidan 71 i den här delen.**
- **Låt inte någon person luta huvudet eller någon annan kroppsdel mot dörren eller mot den del av stolen, främre stolpen, bakre stolpen eller taket där sidokrockkuddar och sidokrockgardiner blåses upp även om han/hon är ett barn som sitter i en bilbarnstol. Sidokrockkuddar och sidokrockgardiner blåses upp med våldsam kraft och effekten av en krockkudde som utlöses kan ge ett barn allvarliga eller livshotande skador. Ytterligare anvisningar om installation av bilbarnstol finns i avsnittet ”Barnstol” på sidan 106 i den här delen.**

- **Spädbarn och småbarn som sitter fel och/eller är dåligt fastspända kan dödas eller skadas svårt om krockkuddarna blåses upp. Barn som är för små för att använda säkerhetsbälte skall sitta rätt fastspända i bilbarnstol.**
- **Använd aldrig den manuella i/urkopplingsknappen för att koppla ur framsätespassagerarens krockkudde om inte en bilbarnstol ska monteras på framsätespassagerarplatsen.**
- **När framsätespassagerarens krockkudde har kopplats ur med den manuella avstängningsknappen kommer inte krockkudden på den platsen att blåsas upp vid en krock. Att koppla ur krockkudden reducerar framsätespassagerarens skydd som bilens säkerhetssystem bidrar till och ökar sannolikheten av dödsfall eller allvarliga skador.**

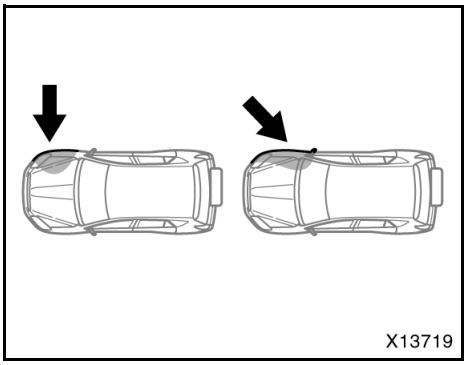

Sidokrockkudde- och sidokrockgardinsystemet aktiveras eventuellt ej om bilen blir påkörd snett från sidan eller träffas på någon annan del än passagerarutrymmet, som bilden visar.

Sidokrockkuddarna och sidokrockgardinerna är konstruerade så att de utlöses när det främre passagerarutrymmet utsätts för en kraftig påkörning från sidan.

Använd alltid säkerhetsbältena på rätt sätt.

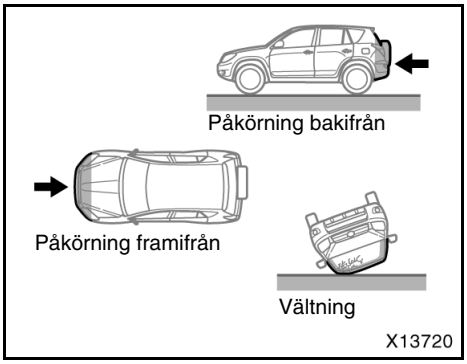

Sidokrockkuddarna och sidokrockgardinerna är normalt inte avsedda att utlösas om bilen utsätts för påkörning framifrån eller bakifrån, om bilen rullar runt eller om den blir påkörd i låg hastighet från sidan.

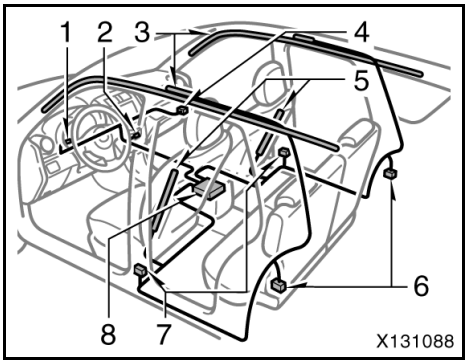

Sidokrockkudde- och sidokrockgardinsystemet består i huvudsak av följande delar och placeringen framgår av bilden ovan.

1. Varningslampor till krockkuddesystemet
2. I-/urkoppling av framsätespassagerarens krockkudde, indikeringslampa
3. Moduler i systemet för sidokrockgardiner (krockkudde och uppblåsningsenhet)
4. Manuell i-/urkoppling av framsätespassagerarens krockkudde
5. Moduler i systemet för sidokrockkuddar (krockkudde och uppblåsningsenhet)
6. Sensorer till sidokrockgardiner
7. Sensor till sidokrockkuddar och sidokrockgardiner
8. Sensor i krockkuddesystemet

Systemet för sidokrockkuddar och sidokrockgardiner styrs av den centrala sensorenheten. Sensorenheten består av kontrollsensor och krockkuddesensor.

Vid en kraftig sidokollision reagerar sensorerna på stöten och utlöser tändaren till sidokrockkuddarna och/eller sidokrockgardinerna och/eller tändaren till sidokrockgardinerna. En kemisk reaktion startas i uppblåsningsenheterna och krockkuddarna blåses upp mycket snabbt med ofarlig gas. Den uppblåsta krockkudden fångar upp förarens eller passagerarens rörelse i sidled.

När krockkuddarna blåses upp hörs en ganska skarp smäll och dessutom frigörs rök och damm tillsammans med den giftfria gasen. Denna rök tyder inte på att det brinner i bilen. Röken kan dröja kvar i bilen under en tid och orsaka smärre irritation av ögon, hud eller andningsorgan. Tvätta dig därför snarast med tvål och vatten om du fått rester av röken på huden för att förebygga eventuell hudirritation. Om det är säkert att lämna bilen bör du göra det omedelbart.

Krockkuddarna måste blåsas upp på bråkdelar av en sekund, och det krävs därför stor kraft för att blåsa upp dem. Eftersom systemet är konstruerat för att minska skadorna vid allvarliga olyckor kan det emellertid orsaka mindre hudskador och blåmärken.

Framsätena såväl som delar av de främre och bakre dörrstolparna samt takets sidobalk kan vara heta i flera minuter, men själva krockkuddarna blir inte heta. Krockkuddarna är endast avsedda att blåsas upp en gång.

⚠ VARNING

Sidokrockkuddar och sidokrockgardiner blåses upp med våldsam kraft. För att minska risken för livshotande eller svåra skador skall förare, framsätespassagerare samt passagerarna på baksätets ytterplatser:

- **Använda säkerhetsbältena på rätt sätt.**
- **Alltid sitta rätt i stolarna, ha ryggstöden uppresta och vara väl lutade mot ryggstöden.**

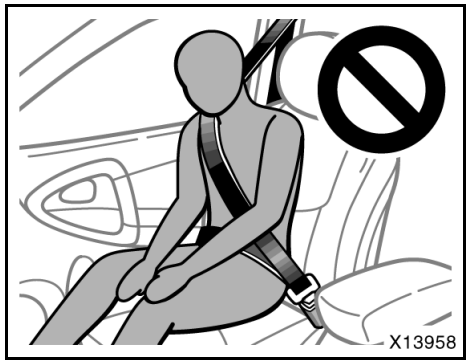

- **Låt inte någon person sitta lutad mot en dörr medan bilen är i gång. En sidokrockkudde och sidokrockgardin blåses upp mycket snabbt och med våldsam kraft. Personen riskerar då att få livsfarliga skador. Var extra försiktig om småbarn finns i bilen.**
- **Sitt rakt och luta dig bakåt mot ryggstödet. Fördela kroppsvikten jämnt över hela sätet. Belasta inte eller tryck inte hårt på framsätets ytterkant där sidokrockkudden finns, och på den del av främre och bakre dörrstolpen samt takets sidodel som innehåller en sidokrockgardin.**

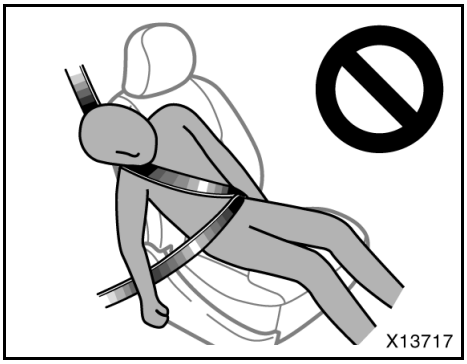

- **Se till att ingen har huvudet nära området där sidokrockkudden och sidokrockgardinen blåses upp. Krockkuddarna blåses upp mycket snabbt och med våldsam kraft. Personen riskerar då att få livsfarliga skador. Var extra försiktig om småbarn finns i bilen.**

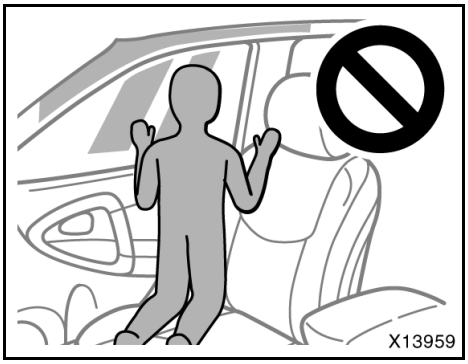

- **Låt inte någon stå på knä på passagerarsätet i riktning mot passagerardörren. Sidokrockkudden och sidokrockgardinen blåses upp mycket snabbt och med våldsam kraft. Personen riskerar då att få livsfarliga skador. Var extra försiktig om småbarn finns i bilen.**

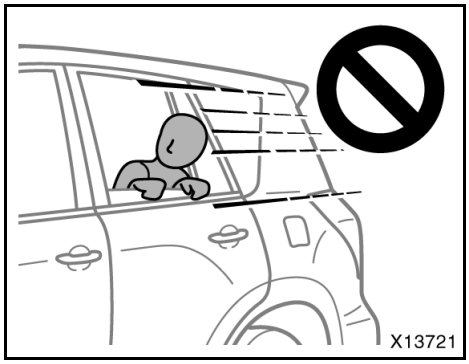

- **Se till att ingen har huvudet eller händerna utanför fönstret eftersom sidokrockgardinerna kan blåsas upp mycket snabbt och med våldsam kraft. Personen riskerar då att få livsfarliga skador. Var extra försiktig om småbarn finns i bilen.**

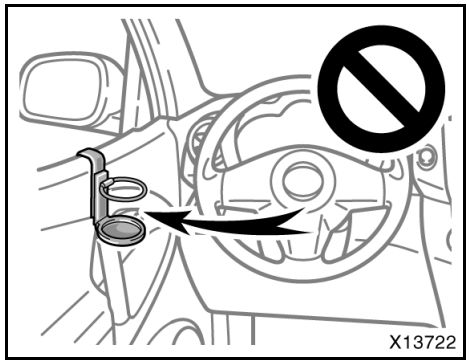

- **Häng inte en burkhållare eller liknande på dörren. Om sidokrockkudden blåses upp kommer burkhållaren eller andra föremål att kastas åt sidan med mycket stor kraft och orsaka personskador. Detta kan leda till att sidokrockkudden inte fungerar när den behövs vilket kan orsaka livshotande skador. Föraren och framsätespassageraren skall inte heller hålla något i armarna eller ha något på knät.**

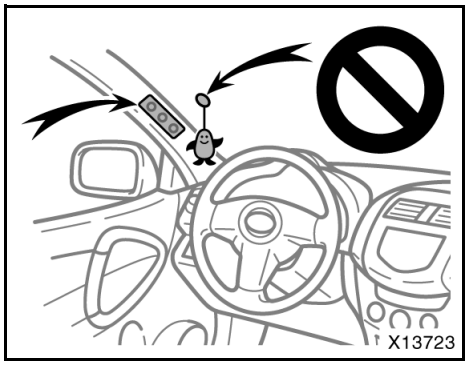

- **Placera inte en mikrofon eller andra föremål på eller intill området där sidokrockgardinerna aktiveras, dvs vindrutan, fönstret i sidodörren, lister fram, i mitten och i taket eller takklädseln. Om sidoskyddsgardinen blåses upp kommer mikrofonen eller andra föremål att kastas åt sidan med mycket stor kraft. Detta kan leda till att sidokrockgardinen inte fungerar när den behövs vilket kan orsaka dödsfall eller livshotande skador.**
- **Häng inte en galge, tunga, vassa eller spetsiga föremål på rockhängaren. Om sidokrockgardinen blåses upp kommer sådana föremål att kastas åt sidan med mycket stor kraft, eller också kommer eventuellt sidokrockgardinen inte att fungera som den skall. Häng kläder direkt på hängaren.**
- **Använd inga tillbehör på stolarna som kan hindra uppblåsningen av sidokrockkuddarna och orsaka livshotande personskador. Följden kan bli att utlösningen inte sker på rätt sätt eller risk för livsfarliga eller svåra skador.**
- **Utför inga ändringar av stolar som innehåller sidokrockkuddar, eller stolarnas klädsel. Byt inte heller ut stolar som innehåller sidokrockkuddar. Sådana ändringar kan medföra att sidokrockkuddarna inte aktiveras korrekt, att systemet sätts ur funktion eller att sidokrockkuddarna blåses upp oväntat vilket kan leda till dödsfall eller svåra skador.**
- **Ta inte isär och utför inga reparationer på dörrstolparna fram, i mitten eller bak som innehåller sidokrockgardinerna. Sådant arbete kan göra att systemet plötsligt och oväntat utlöses med livsfarliga personskador som följd, eller att systemet inte fungerar när det behövs.**

Följ dessa instruktioner för att undvika svåra eller livshotande personskador. Kontakta en auktoriserad Toyota-återförsäljare eller -verkstad eller annan verksamhet med motsvarande kvalifikationer och utrustning beträffande eventuella reparationer eller ändringar.

OBSERVERA

Utför inte någon av följande ändringar utan att först ha kontaktat en auktoriserad Toyota-återförsäljare eller -verkstad eller annan verksamhet med motsvarande kvalifikationer och utrustning. Ändringar av detta slag kan i vissa fall påverka funktionen hos sidokrockkuddarna och sidokrockgardinerna.

- ***Montering av elektronisk utrustning, t.ex. mobil kommunikationsradio, kassettbandspelare eller CD-spelare.***
- ***Ändring av bilens fjädringssystem***
- ***Ändring av bilens konstruktion i passagerarutrymmets sida***
- ***Reparation på eller intill mittkonsolen, eller på framsätet***

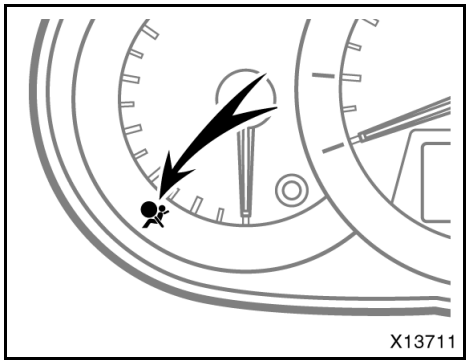

Indikeringslampan tänds när tändningslåset är i läge ON. Den slocknar efter cirka sex sekunder. Detta innebär att sidokrockkuddar och sidokrockgardiner fungerar som de skall.

Kontrollsystemet övervakar funktionen hos sensorerna till krockkuddesystemet, de främre krockkuddarna, sidokrockkuddarna, sidokrockgardinerna, förarsätets läge, strömbrytaren till förarplatsens bälteslås, strömbrytare till manuell in/urkoppling av framsätespassagerarens krockkudde, indikeringslampa till manuell in/urkoppling av framsätespassagerarens krockkudde, bältessträckare, uppblåsningsanordningar, varningslampor, kablage och spänningskällor. (Närmare information finns i avsnittet ”Kontrollampor och varningssummer” på sidan 153 i del 1-6.)

Om något av följande inträffar tyder det på en defekt i krockkudde- eller bältessträckarsystemen. Tala med en auktoriserad Toyota-återförsäljare eller -verkstad, eller annan verkstad med motsvarande kvalifikationer och utrustning.

- Lampan tänds inte när tändningslåset är i läge ON eller är tänd i över sex sekunder.
- Lampan tänds under körning.

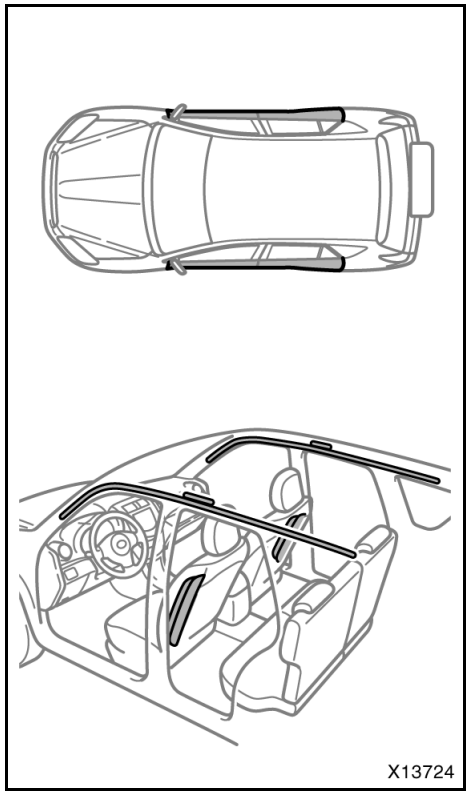

Om något av följande inträffar skall du snarast kontakta en auktoriserad Toyota-återförsäljare eller -verkstad eller annan verksamhet med motsvarande kvalifikationer:

- Om sidokrockkuddarna eller sidokrockgardinerna blivit utlösta.
- Om dörrpartiet (det skuggade partiet på bilden) har blivit utsatt för en skada men inte så kraftig att sidokrockkuddarna och sidokrockgardinerna löst ut.
- Om ytan på stolarna där sidokrockkudden sitter (skuggade partier på bilden) har blivit repad, sprucken eller på annat sätt skadad.

- Om klädseln på dörrstolparna fram, i mitten eller bak som innehåller sidokrockgardinen (skuggade partier på bilden) har blivit repad, sprucken eller på annat sätt skadad.

OBSERVERA
Lossa inte batterikablarna utan att först ha kontaktat en auktoriserad Toyota-återförsäljare eller -verkstad eller annan verksamhet med motsvarande kvalifikationer och utrustning.

Framsätespassagerarens manuella i-/urkopplingskontakt till krockkudden

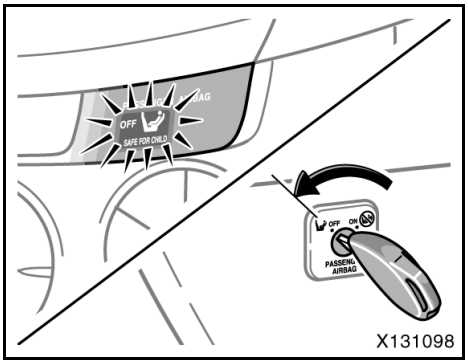

Modeller med tändningslås av cylindertyp

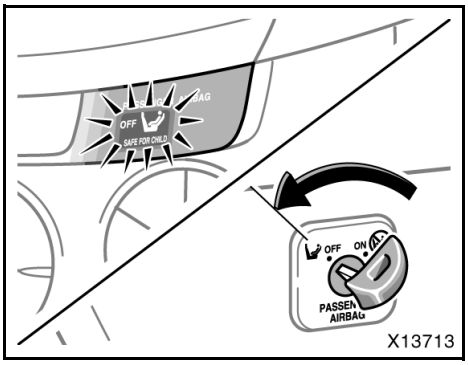

Modeller med elektroniskt lås- och startsystem

Denna i/urkopplingsfunktion är avsedd att koppla ur krockkudden på framsätespassagerarplatsen. Den får bara kopplas ur om en bakåtvänd bilbarnstol måste installeras på framsätespassagerarens plats. Indikeringslampan ”ON” tänds när krockkuddarna är inrkopplade. Indikeringslampan ”OFF” tänds när krockkuddarna är urkopplade.

Så här fungerar i/urkopplingskontakten:

Sätt in nyckeln i nyckelhålet.

Innan du använder den manuella i/uppkopplingskontakten på framsätespassagerarplatsen ska du först stanna bilen och stänga av motorn. Öppna passagerardörren till framsätet, sätt in nyckeln i nyckelhålet och vrid om. Vrid nyckel medurs till läge ”ON” för att koppla in krockkuddarna.. Indikeringslampan ”ON” för framsätespassagerarens krockkudde tänds för att bekräfta att krockkuddarna har kopplats in. Vrid nyckel moturs till läge ”OFF” för att koppla ur krockkuddarna. Indikeringslampan ”OFF” för framsätespassagerarens krockkudde tänds för att bekräfta att krockkuddarna är urkopplade när tändingslåset är i läge ”ON”. (Se följande beskrivningar beträffande indikeringslampan.) Kom ihåg att ta bort nyckeln från låscylindern.

Modeller med sidokrockgardiner—Detta system kan inte koppla ur sidokrockgardinerna.

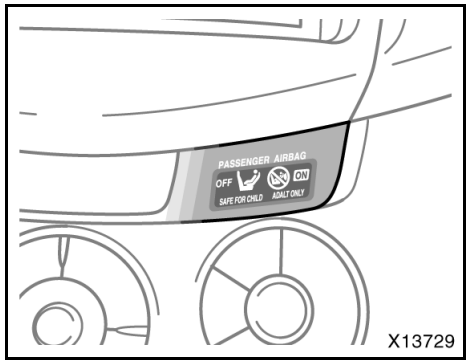

I/urkoppling av framsätespassagerarens krockkudde, indikeringslampa

Indikeringslamporna tänds när tändningslåset är i läge ON. Den slocknar efter några sekunder. Det bekräftar att det manuella i/urkopplingssystemet fungerar korrekt. Indikeringslampan för passagerarkrockkuddarna tänds ”ON” när krockkuddarna kopplas in. Indikeringslampan för passagerarkrockkuddarna tänds ”OFF” när krockkuddarna kopplas ur.

Varningslampan i krockkuddesystemet och passagerarkrockkudden ”OFF” tänds om ett fel har uppstått i passagerarkrockkuddens manuella i/urkopplingsfunktion.

Kontakta en auktoriserad Toyota-återförsäljare eller -verkstad eller annan verkstad med motsvarande kvalifikationer och utrustning om något av följande inträffar:

- Indikeringslamporna tänds inte när tändningslåset är i läge ON.
- Lampan ”OFF” förblir tänd även om den manuella i/urkopplingskontakten har vridits till läge ”ON”.
- Låscylindern kan inte vridas om.
- Varningslampan i krockkuddesystemet förblir tänd.

VARNING

- **Du måste koppla ur krockkuddarna fram och på sidan av framsätespassagerarplatsen om det är oundvikligt att en bilbarnstol monteras på den platsen.**
- **Placera aldrig en bakåtvänd bilbarnstol i på framsätespassagerarens plats om krockkuddarna är aktiverade. Annars kan den explosiva uppblåsningen av krockkuddarna på passagerarsidan döda eller skada barnet mycket allvarligt.**
- **Använd aldrig den manuella i/urkopplingsknappen för att koppla ur framsätespassagerarens krockkudde om inte en bilbarnstol ska monteras på framsätespassagerarplatsen.**
- **När framsätespassagerarens krockkudde har kopplats ur med den manuella avstängningsknappen kommer inte krockkudden och sidokrockkudden på den platsen att blåsas upp vid en krock. Att koppla ur framsätespassagerarens krockkudde och sidokrockkudde reducerar framsätespassagerarens skydd som bilens säkerhetssystem bidrar till och ökar sannolikheten av dödsfall eller allvarliga skador.**

Ytterligare anvisningar finns i avsnittet ”Krockkuddar för förare och framsätespassagerare”, ”Krockkudde för förare och framsätespassagerare, knäkrockkudde för föraren” och ”Sidokrockkuddar och sidokrockgardiner” på sidorna 81, 88 och 96 i den här delen.

Bilbarnstol

Säkerhetsåtgärder vid användning av bilbarnstol

Toyota rekommenderar starkt att barn som är för små att använda säkerhetsbälten för vuxna alltid skall sitta i en bilbarnstol av lämplig storlek eller på en bälteskudde.
Barn som vuxit ur bilbarnstolen ska alltid använda bilens ordinarie säkerhetsbälte och eventuellt sitta på en bälteskudde. Se ”Säkerhetsbälten” på sid 71 i den här delen.

Kontakta din Toyota-återförsäljare för att få hjälp och information beträffande bilbarnstolar.

VARNING

- **För att vara effektivt skyddade vid trafikolyckor och häftiga inbromsningar måste barn sitta fastspända med antingen säkerhetsbälte eller i bilbarnstol, beroende på barnets ålder och storlek. Att hålla ett barn i armarna ger inget skydd som kan jämföras med en barnstol. Vid en olycka kan barnet slungas mot vindrutan eller klämmas mellan dig och kupéinteriören.**
- **Toyota framhåller med skärpa vikten av att barn alltid ska sitta i för deras storlek och vikt lämpliga bilbarnstolar om de är för små för att använda bilens ordinarie säkerhetsbälten.**
- **Placera aldrig en bakåtvänd bilbarnstol i framsätet om det manuella in/urkopplingsreglaget är i läge ”ON”. Den kraftiga och explosiva uppblåsningen av krockkudden framför framsätespassageraren kan döda eller allvarligt skada barnet om en bilbarnstol är installerad på framsätespassagerarplatsen.**

Krockkudde och barn
Krockkudde och barn i bil kan vara en livsfarlig kombination. Barn i barnstol, framåtvänd eller bakåtvänd, får inte placeras i främre passagerarsätet om platsen är utrustad med krockkudde. Passagerarplatsens krockkudde är dimensionerad att skydda personer med en längd av minst 140 cm. För passagerare under den längden kan en utlösande krockkudde under vissa omständigheter orsaka livshotande skador. För att passagerare under 140 cm ska kunna sitta i främre passagerarsätet krävs att krockkudden är urkopplad.

- **Bara om du absolut måste placera en bilbarnstol i framsätet ska sätet av säkerhetsskäl flyttas så långt bakåt från krockkudden som möjligt. Flytta alltid sätet så långt bakåt som det går eftersom krockkudden framför framsätespassageraren kan utlösas med oerhörd hastighet och kraft. Barnet riskerar då att få livsfarliga skador.**
- **I bilar med sidokrockkuddar och sidokrockgardiner, låt inte ett barn luta huvudet eller någon annan kroppsdel mot dörren eller mot den del av sätet, dörrstolpen fram, i mitten eller bak, taklisterna varifrån sidokrockkuddar eller sidokrockgardiner utlöses, även om barnet sitter i en bilbarnstol. Om sidokrockkudden och/eller sidokrockgardinen blåses upp kan barnet få svåra eller livsfarliga skador om det sitter för nära dörren.**
- **Följ noga tillverkarens anvisningar beträffande montering av bilbarnstolen och kontrollera att den sitter riktigt fast.. En felaktigt monterad bilbarnstol kan göra att barnet får livshotande skador vid en kollision eller ett häftigt stopp.**

Bilbarnstol

Bilbarnstolar för småbarn eller spädbarn måste fästas vid sätet, antingen med midjeremmen eller med midjedelen av ett trepunktsbälte. Följ noga tillverkarens bruksanvisning som medföljer bilbarnstolen.

För att ge fullgott skydd måste bilbarnstolen användas enligt tillverkarens instruktioner, och vara avpassad för barnets ålder och storlek.

Toyota rekommenderar användning av barnstolar som uppfyller standarden ”ECE No. 44”.

Montera bilbarnstolen på rätt sätt enligt tillverkarens bruksanvisning. Bilderna på följande sidor ger också generella anvisningar.

Håll bilbarnstolen fastspänd med bältet eller förvara den utanför kupén när den inte används. En löst liggande stol kan skada de åkande vid ett plötsligt stopp eller en olycka.

Del 1-4
INSTRUMENT OCH MANÖVERORGAN

Ratt och speglar

- Ställbar ratt 110
- Yttre backspeglar 110
- Invändig backspegel med bländskydd 112
- Automatiskt avbländbar backspegel. 113
- Sminkspeglar 114

Ställbar ratt

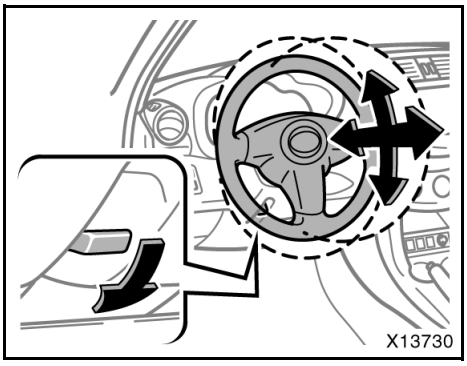

Tryck ner spärrspaken för att ställa in rattens läge. Luta sedan ratten till önskad vinkel, tryck på ratten eller drag i den tills rattstången får önskad längd och låt spaken återgå till ursprungsläget.

⚠ VARNING

- **Ändra inte rattinställningen när bilen är i rörelse. Det är då lätt att tappa kontrollen över bilen, med risk för allvarliga eller livshotande skador som följd.**
- **När ratten har rätt inställning ska du kontrollera att den är säkert låst i sitt nya läge genom att dra den uppåt och nedåt eller framåt och bakåt.**

Yttre backspeglar

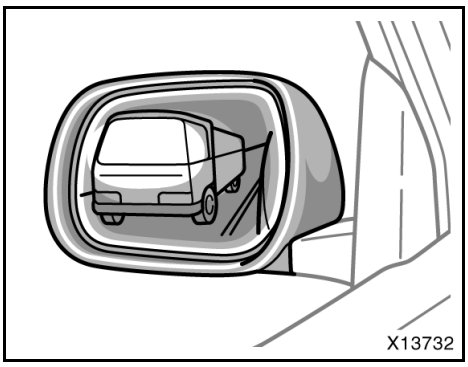

Ställ in speglarna så att du nätt och jämnt ser bilens utvändiga linjer i speglarna.

När du trycker på knappen för eluppvärmningen av bakrutan värms även de yttre backspeglarna upp för att snabbt ta bort imma och frost. (Se ”Eluppvärmd bakruta, eluppvärmda backspeglar” på sidan 132 i del 1-5.)

⚠ VARNING

- **Ställ inte in spegeln under körning. Det är då lätt att tappa kontrollen över bilen, med risk för allvarliga eller livshotande skador som följd.**
- **Backspeglarna kan bli mycket heta när elvärmen till bakrutan är påkopplad. Akta fingrarna.**

Elmanövrerade ytterbackspeglar strömställare

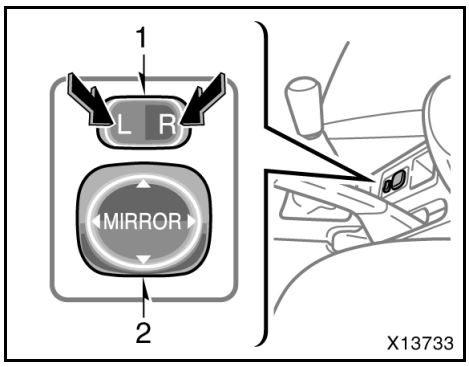

Typ A

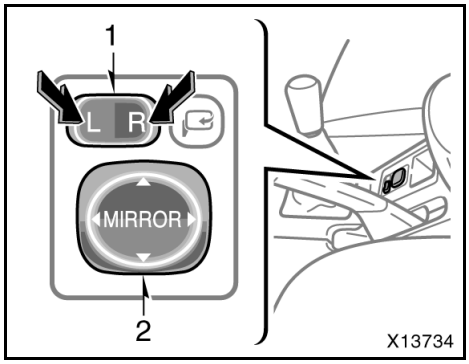

Typ B

Ställ in speglarna med reglagen.

1. Spegelväljare — för att välja den spegel som ska ställas in. Tryck på tangenten R (höger) eller L (vänster).
2. Inställningsreglage — För att ställa in spegeln. Flytta reglaget i önskad riktning.

Speglarna kan justeras när tändningen är i läget ACC eller ON.

OBSERVERA
Om speglarna frusit fast får du inte använda elinställningen. Skrapa inte på speglarna. Tag bort isen med avisningsspray.

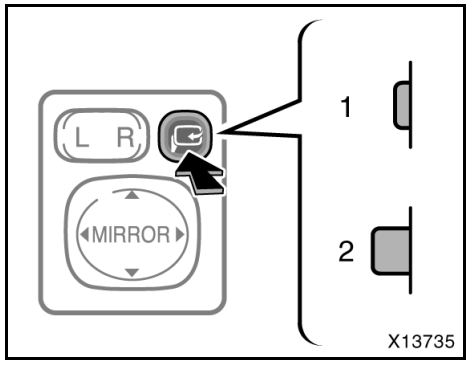

INFÄLLBARA SPEGLAR (endast typ B)

Tryck på reglaget för att fälla in speglarna vid parkering i trånga utrymmen.

Tändningen måste vara i läge ACC eller ON.

Läge 1 — Ställa in backspeglarna
Läge 2 — Återställa backspeglarna till resp ursprungsläge

⚠ **VARNING**
Vidrör inte spegeln när den är i rörelse för att undvika att skada spegeln eller dig själv.

Infällbara yttre backspeglar

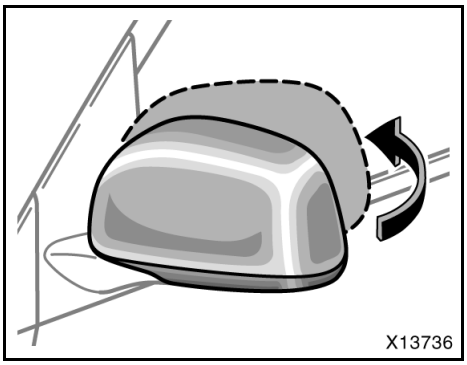

Backspeglarna kan fällas in, t.ex. vid parkering i trånga utrymmen.

Tryck för hand och fäll backspegeln bakåt så långt det går.

⚠ VARNING

Kör inte med infällda backspeglar. Speglarna på både förar- och passagerarsidorna måste vara utfällda och rätt inställda innan du börjar köra.

Invändig backspegel med bländskydd

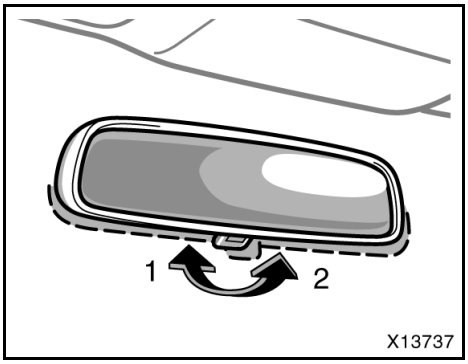

Ställ in spegeln så att du nätt och jämnt ser bilens bakvagn genom den.

Ställ om spaken under spegeln under mörkerkörning för att minska bländningsrisken från bakomvarande fordon.

Körning i dagsljus — spaken i läge 1

Bilden i spegeln är klarare och tydligare i detta läge.

Mörkerkörning — spaken i läge 2

Tänk på att du förlorar en del av skärpan i spegeln när du minskar reflexerna i den.

⚠ VARNING

Ställ inte in spegeln under körning. Det är då lätt att tappa kontrollen över bilen, med risk för allvarliga eller livshotande skador som följd.

Automatiskt avbländbar backspegel

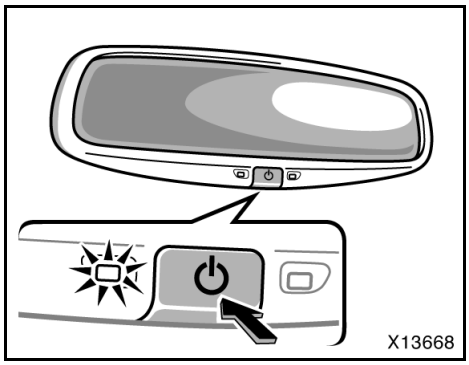

Ställ in spegeln så att du nätt och jämnt ser bilens bakvagn genom den.

Den här spegeln är försedd med automatisk avbländning. Funktionen är avsedd att minska bländningen från bakomvarande bilar vid mörkerkörning.

Den invändiga backspegeln är alltid inställd i det automatiska läget när tändningslåset är i läge ON.

Indikeringslampan tänds för att visa att funktionen är aktiverad.

När spegeln känner av strålkastarna från bakomvarande trafik mörknar ytan något för att reducera det reflekterade ljuset.

Tryck in tangenten för att koppla bort den automatiska funktionen.

Tryck in tangenten igen för att aktivera den automatiska funktionen.

Ställ in backspegeln innan du kör iväg så att sikten bakåt är optimal.

Om det är kallt i bilen kan det ta lite längre tid för spegeln att mörkna när den känner av ljusen från strålkastarna.

⚠ VARNING

Ställ inte in spegeln under körning. Det är då lätt att tappa kontrollen över bilen, med risk för allvarliga eller livshotande skador som följd.

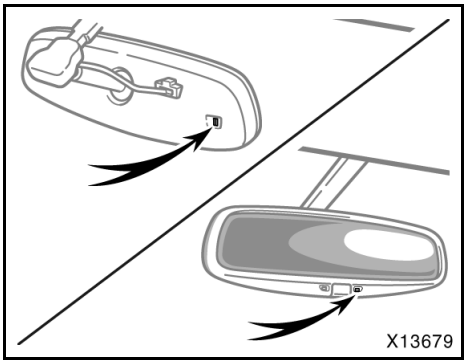

Bländningsskyddets sensorer är placerade på vardera sidan om spegeln. Om spegeln ska fungera korrekt får de inte vidröras eller täckas över med fingret, en tygbit eller dylikt.

Sminkspeglar

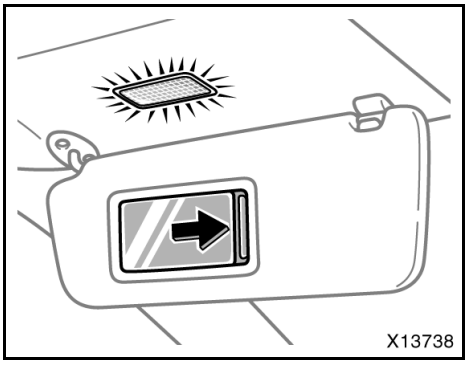

Fäll ner solskyddet och för luckan åt sidan när du vill använda spegeln.

Spegellampan tänds när locket förs åt sidan.

Del 1-5
INSTRUMENT OCH MANÖVERORGAN

Belysning, torkare samt eluppvärmd bakruta

- Strålkastare och körriktningsvisare 116
- Höjdinställning av strålkastare 120
- Varningsblinkers. 121
- Reostat för instrumentbelysning. 122
- Dimljus, fram och bak. 122
- Dimljus, bak 123
- Kupébelysning 123
- Läslampor. 124
- Bagagerumsbelysning 125
- Belysning vid insteg i bilen 125
- Vindrutetorkare och -spolare 127
- Bakrutetorkare och -spolare. 130
- Strålkastarspolare 131
- Avfrostare för vindrutetorkare. 131
- Bakruta, yttre backspeglar
  med eluppvärmning 132

Strålkastare och körriktningsvisare (utan automatisk strålkastarreglering)

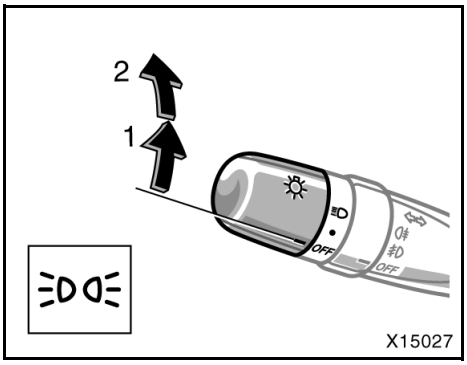

STRÅLKASTARE

Gör så här för att slå på följande belysning: Vrid på strålkastar/körriktningsvisarspaken.

Läge 1 — Parkering, baklyktor, nummerskyltsbelysning och instrumentpanelbelysning.

Indikeringslampan för baklyset tänds i instrumentgruppen.

Läge 2 — Strålkastarna och all annan färdbelysning

På vissa modeller tänds dock ovanstående belysning även om bilen startas med ljusströmställaren frånslagen. I det fallet är strålkastarna på halvljus.

Ställ in strålkastarnas höjd innan de tänds. (Se ”Höjdinställning av strålkastarna” på sidan 120 i den här delen.)

Automatisk avstängning av belysning

När strålkastaromkopplaren är inkopplad släcks strålkastarna automatiskt när motorn stängs av.

Sätt på strålkastarna igen genom att vrida startnyckeln till ON-läget, eller vrida om strålkastaromkopplaren. Kontrollera att strålkastaromkopplaren är avstängd om du avser att parkera bilen längre än en vecka.

Varningssummer, strålkastarna tända

Med tändningslås av cylindertyp: En summerton påminner dig om att släcka strålkastarna om förardörren öppnas och du har tagit ur startnyckeln medan strålkastarna är tända.

Med elektroniskt lås- och startsystem: En summerton påminner dig om att släcka strålkastarna om förardörren öppnas och du har stängt av motorn medan strålkastarna är tända.

OBSERVERA
För att spara batteriet ska du inte lämna belysningen tänd längre än nödvändigt om motorn inte är igång.

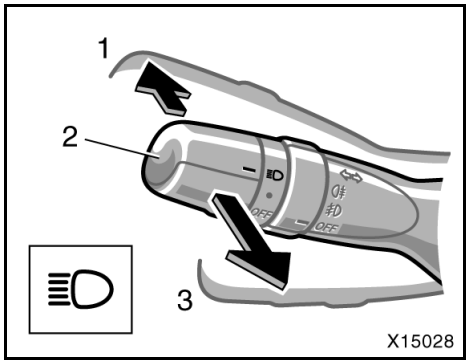

Helljus/halvljus — Slå på strålkastarna och skjut spaken ifrån dig för att få helljus (läge 1). Drag spaken mot dig (läge 2) för halvljus.

En blå lampa tänds på instrumentpanelen när helljuset är tänt.

Helljusblink (läge 3) — Drag spaken mot dig så långt det går. Släpp spaken så slocknar helljuset.

Du kan blinka med helljuset även om ändknoppen står i “OFF”-läge.

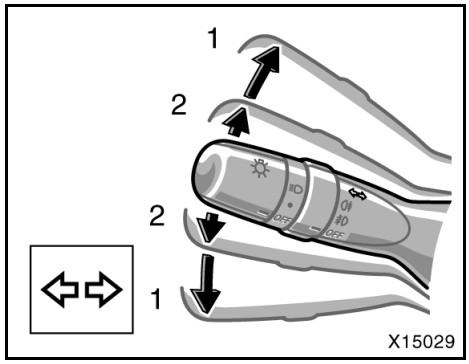

KÖRRIKTNINGSVISARE

För belysnings/körriktningsspaken uppåt eller nedåt till läge 1 för att visa åt vilket håll du ska svänga.

Tändningslåset måste stå i läge ON.

Spaken återgår automatiskt till ursprungsläget efter svängen, men vid små rattutslag, t.ex. om du byter fil, kan du behöva återställa den för hand.

Du kan signalera filbyte genom att föra spaken uppåt eller nedåt tills det tar emot något (läge 2) och hålla den där.

Om den gröna indikeringslampan på instrumentpanelen blinkar snabbare än vanligt är någon av blinkerslamporna fram eller bak trasig. Se ”Byte av glödlampor” på sidan 397 i del 7-3.

Strålkastare och körriktningsvisare (med automatisk ljuskontroll)

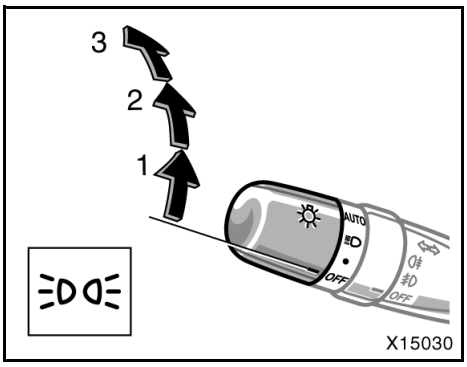

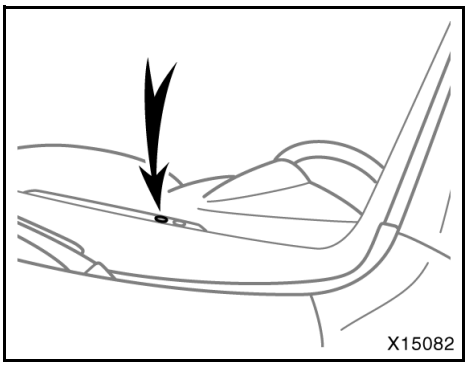

STRÅLKASTARE

Gör så här för att slå på följande belysning: Vrid på strålkastar/körriktningsvisarspaken.

Läge 1 — Parkeringsljus, baklyktor, nummerskyltsbelysning och instrumentpanelbelysning.

Indikeringslampan för baklyset tänds i instrumentgruppen.

Läge 2 — Strålkastarna och all annan färdbelysning

Läge 3 (”AUTO”) — Strålkastarna och/eller all annan färdbelysning i läge 1

De tänds eller släcks automatiskt beroende på omgivande ljus eller mörker.

Vrid knoppen till läge 2 om du behöver sätta på strålkastarna när du kör in i en tunnel, ett garage eller dylikt.

Ljuskontrollsensorn är placerad ovanpå instrumentpanelen på förarsidan.

Lägg ingenting på instrumentpanelen och fäst inte heller något som riskerar att blockera sensorn på vindrutan.

På vissa modeller tänds dock ovanstående belysning även om bilen startas med ljusströmställaren frånslagen. I det fallet är strålkastarna på halvljus.

Ställ in strålkastarnas höjd innan de tänds. (Se ”Höjdinställning av strålkastarna” på sidan 120 i den här delen.)

Automatisk avstängning av belysning

När strålkastaromkopplaren är inkopplad släcks strålkastarna automatiskt när motorn stängs av. När strålkastaromkopplaren är i ”AUTO”-läge släcks strålkastarna automatiskt om förardörren öppnas efter att motorn har stängts av.

Sätt på strålkastarna igen genom att vrida startnyckeln till ON-läget, eller vrida om strålkastaromkopplaren. Kontrollera att strålkastaromkopplaren är avstängd om du avser att parkera bilen längre än en vecka.

Varningssummer, strålkastarna tända

Med tändningslås av cylindertyp: En summerton påminner dig om att släcka strålkastarna om förardörren öppnas och du har tagit ur startnyckeln medan strålkastarna är tända.

Med elektroniskt lås- och startsystem: En summerton påminner dig om att släcka strålkastarna om förardörren öppnas och du har stängt av motorn medan strålkastarna är tända.

OBSERVERA
För att spara batteriet ska du inte lämna belysningen tänd längre än nödvändigt om motorn inte är igång.

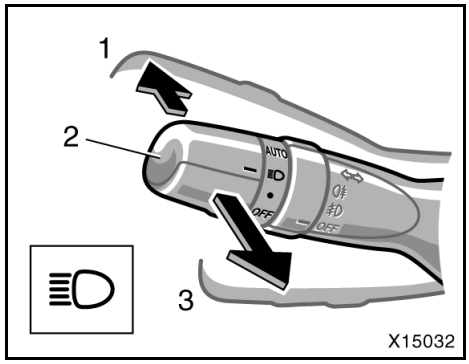

Helljus/halvljus — Slå på strålkastarna och skjut spaken ifrån dig för att få helljus (läge 1). Drag spaken mot dig (läge 2) för halvljus.

En blå lampa tänds på instrumentpanelen när helljuset är tänt.

Helljusblink (läge 3) — Drag spaken mot dig så långt det går. Släpp spaken så slocknar helljuset.

Du kan blinka med helljuset även om ändknoppen står i “OFF”-läge.

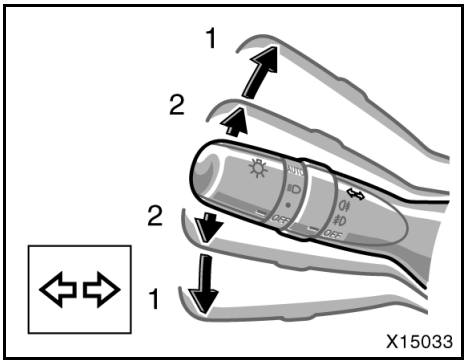

KÖRRIKTNINGSVISARE

För belysnings/körriktningsspaken uppåt eller nedåt till läge 1 för att visa åt vilket håll du ska svänga.

Tändningslåset måste stå i läge ON.

Spaken återgår automatiskt till ursprungsläget efter svängen, men vid små rattutslag, t.ex. om du byter fil, kan du behöva återställa den för hand.

Du kan signalera filbyte genom att föra spaken uppåt eller nedåt tills det tar emot något (läge 2) och hålla den där.

Om den gröna indikeringslampan på instrumentpanelen blinkar snabbare än vanligt är någon av blinkerslamporna fram eller bak trasig. Se ”Byte av glödlampor” på sidan 397 i del 7-3.

Höjdinställning av strålkastare

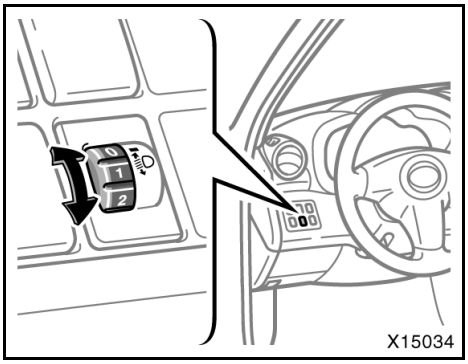

Vänsterstyrda bilar

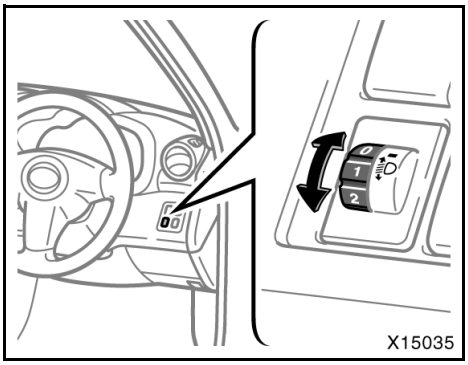

Högerstyrda bilar

Justera strålkastarnas höjdinställning med inställningsratten.

Följande tabell visar några lämpliga strålkastarinställningar. Vid annan belastning än vad som upptas i tabellen ska strålkastarna justeras så att halvljuset ligger på samma höjd som när föraren är ensam i bilen. Ju högre siffra på reglaget, desto lägre inställning av strålkastaren.

Håll alltid strålkastarna rätt inställda för att inte blända mötande trafikanter.

Belastning	Reglagets läge
Endast förare	0
Föraren + framsätespassagerare	0
Förare + alla passagerare	1.5
Alla passagerare (inkl förare) + fullastat bagageutrymme	3
Förare + full last	4

Varningsblinkers

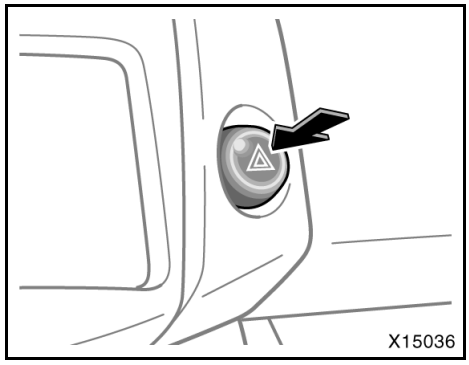

Tryck in tangenten för att tända varningsblinkers.

Alla körriktningsvisare börjar att blinka. Tryck en gång till för att släcka.

Varningsblinkers ska användas för att varna övriga trafikanter om du måste stanna bilen där den utgör en trafikfara.

Stanna alltid bilen så långt från körbanan som möjligt.

Blinkersspaken fungerar inte så länge varningsblinkers är påkopplade.

OBSERVERA
För att inte batteriet ska bli urladdat, bör du inte ha varningsblinkers påkopplade längre än nödvändigt om motorn inte är igång.

Reostat för instrumentbelysning

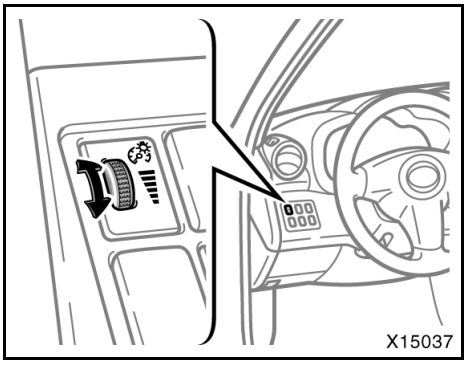

Vänsterstyrda bilar

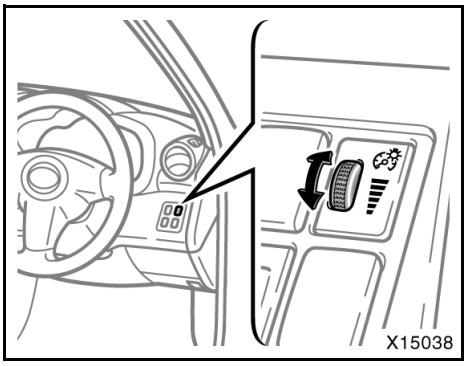

Högerstyrda bilar

Vrid på ratten för att reglera ljusstyrkan på instrumentbelysningen.

När ratten har vridits så långt det går, minskar inte ljusstyrkan på instrumentpanelen när baklJusen/strålkastarna är på.

Dimljus, fram och bak

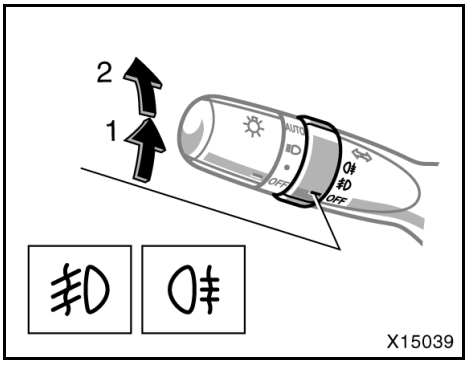

Tänd följande lampor genom att vrida ringen på belysnings-/blinkersspaken när baklyktorna och/eller strålkastarna är påslagna.

Läge 1 — Dimljus, fram

Indikeringslampan tänds på instrumentpanelen när de främre dimljusen är tända.

Läge 2 — Dimstrålkastare, fram och bak

Indikeringslamporna för dimljus fram och bak tänds när dimljusen fram och bak är tända. Bandet återgår automatiskt till läge 1 när du släpper det.

Det bakre dimljusen släcks automatiskt när den övriga belysningen stängs av.

När strålkastarbelysningen har släckts, tänds inte de bakre dimljusen nästa gång strålkastarna slås på.

Tänd då de bakre dimljusen genom att vrida ringen på belysnings-/blinkersspaken till läget för de bakre dimljusen.

Dimljus, bak

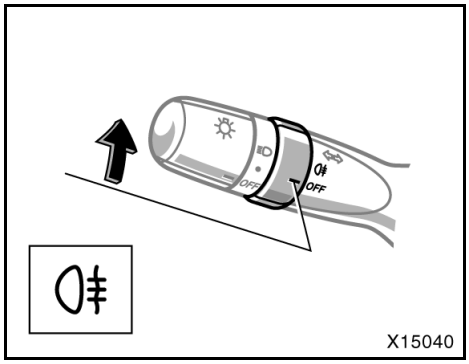

Tänd dimljuset bak genom att vrida ringen på belysnings-/blinkersspaken. De tänds endast om strålkastarna är tända.

Indikeringslampan för bakre dimljusen tänds på instrumentpanelen när de bakre dimljusen är tända. Bandet återgår automatiskt till läge ”OFF” när du släpper det.

Det bakre dimljusen släcks automatiskt när den övriga belysningen stängs av.

När strålkastarbelysningen har släckts, tänds inte de bakre dimljusen nästa gång strålkastarna slås på.

Tänd de bakre dimljusen igen genom att på nytt vrida ringen på belysnings-/blinkersspaken med samma förutsättning som ovan..

Kupébelysning

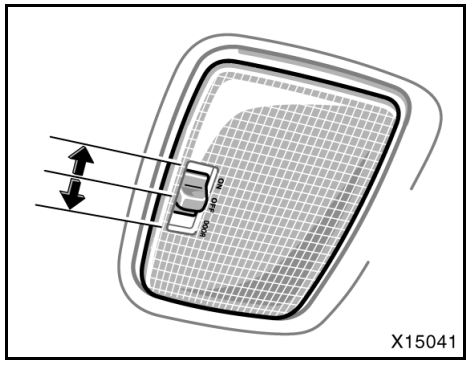

Flytta tangenten för att tända kupébelysningen.

Strömbrytaren har följande lägen:

“ON” — Lampan är tänd hela tiden.

“OFF”—Släcker lampan.

”DOOR” — Taklampan tänds när någon av sidodörrarna öppnas. Mer information finns i avsnittet ”Entrébelysning” på sidan 125 i den här delen.

SLÄCKNING AV KUPÉBELYSNING

Belysningen släcks automatiskt när motorn stängs av och dörren lämnas öppen med tändningslåset i ”DOOR”-läge i 20 minuter eller längre för att undvika urladdning av batteriet.

Läslampor

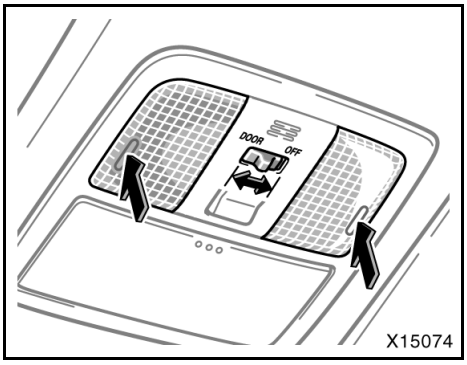

Typ A

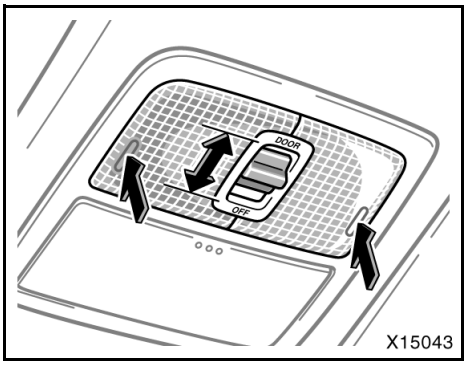

Typ B

Läslamporna har individuell funktion.

Tryck på glaset på resp sida för att tända läslampan. Tryck en gång till på lampan för att släcka den.

Tangenten för läslampor har följande lägen:

”DOOR” — Lamporna tänds när någon av sidodörrarna öppnas. Mer information finns i avsnittet ”Entrébelysning” på sidan 125 i den här delen.

”OFF” — Lamporna tänds när du trycker på lampglaset.

SLÄCKNING AV KUPÉBELYSNING

Belysningen släcks automatiskt när motorn stängs av och dörren lämnas öppen med tändningslåset i ”DOOR”-läge i 20 minuter eller längre för att undvika urladdning av batteriet.

Bagagerumsbelysning

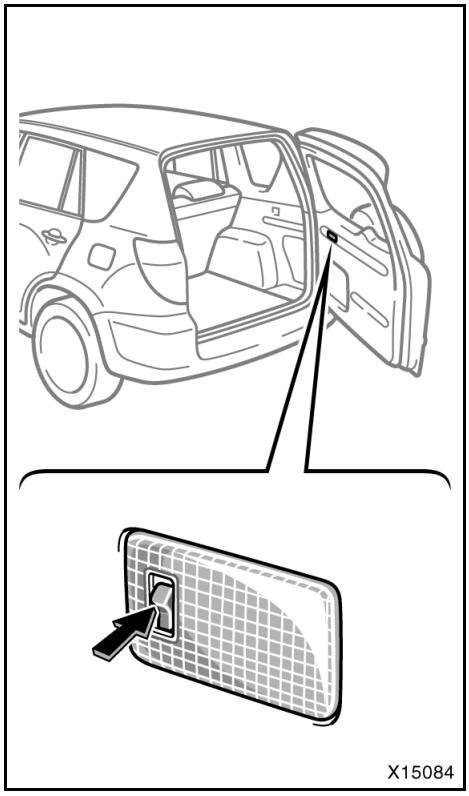

Tryck strömställaren uppåt för att tända belysningen i bagagerummet. Lampan tänds när bakdörren öppnas. Lampan släcks när bakdörren stängs.

Belysning vid insteg i bilen

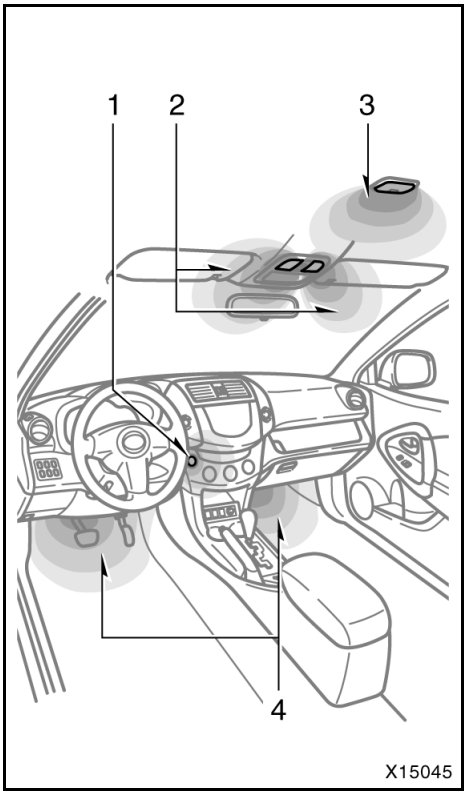

Med elektroniskt lås- och startsystem

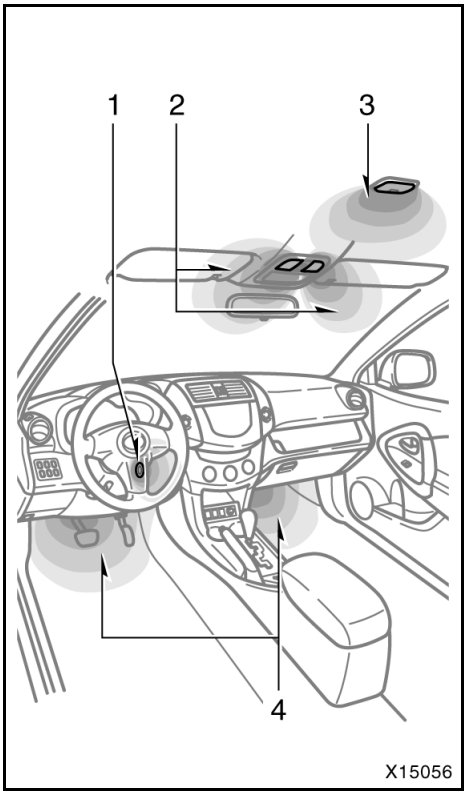

Med tändningslås av cylindertyp

Följande lampor tänds när någon av sidodörrarna öppnas. När sidodörrarna har stängts är belysningen tänd i cirka 15 sekunder innan den slocknar.

1. Tändningslåsbelysning
2. Läslampor (med ”DOOR”-läge)
3. Kupébelysning (med ”DOOR”-läge)
4. Golvbelysning

När någon av sidodörrarna har låsts upp tänds belysningen och förblir tänd i cirka 15 sekunder innan den slocknar.

När samtliga dörrar har stängts och motorn är avstängd är belysningen tänd i cirka 15 sekunder innan den slocknar.

Tiden som belysningen är tänd kan ändras. Kontakta en auktoriserad Toyota-återförsäljare eller -verkstad, eller annan verkstad med motsvarande kvalifikationer och utrustning för att få mer information.

När samtliga dörrar har stängts och tändningslåset är i läge ACC slocknar tändningslåsbelysningen och kupébelysningen.

All belysning släcks när alla dörrarna är stängda.

All belysning släcks automatiskt när nyckeln tas bort (modeller med tändningslås av cylindertyp) eller när motorn stängs av (modeller med elektroniskt lås- och startsystem) och dörren lämnas öppen i 20 minuter eller längre för att undvika urladdning av batteriet.

GOLVBELYSNING

Med automatisk växellåda: Golvbelysningen tänds när tändningen vrids till läge ON och växelväljaren är i läge ”P”. När du flyttar växelväljaren från läge ”P” dämpas belysningen.

Med manuell växellåda: Golvbelysningen tänds också om parkeringsbromsen har dragit åt Golvbelysningen dämpas när tändningslåset är i läge ON och parkeringsbromsen lossad.

Denna funktion kan ställas in. Kontakta en auktoriserad Toyota-återförsäljare eller -verkstad, eller annan verkstad med motsvarande kvalifikationer och utrustning för att få mer information.

BELYSNING MED LÅSFUNKTIONEN (modeller med elektroniskt lås- och startsystem)

Kupébelysningen, läslamporna och golvbelysningen tänds och lyser i cirka 15 sekunder när du har med dig den registrerade nyckeln i det aktiva området. Mer information om låsfunktionens aktiva område finns i ”Elektroniskt lås- och startsystem” på sidan 30 i del 1-2.

Vindrutetorkare och spolare (intervall-funktion)

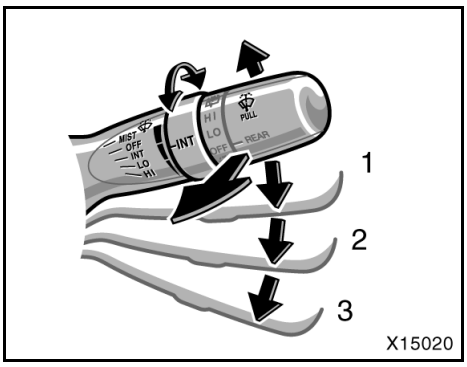

Ställ spaken i önskat läge för att starta vindrutetorkarna.

Tändningslåset måste stå i läge ON.

Spakens läge	Hastighet
Läge 1	Intervallfunktion
Läge 2	Låg hastighet
Läge 3	Hög hastighet

Håll spaken uppåt för ett enda torkarslag och släpp den.

Med ringen ”INT” kan intervallen mellan torkarslagen varieras när torkarspaken är i intervalläge (läge 1). Vrid ringen uppåt för att öka pausen mellan torkarslagen och nedåt för att minska pausen.

Drag spaken mot dig för att spruta spolarvätska på rutan.

Vindrutetorkarna gör några slag efter varje spolning av vindrutan även om torkarna är avstängda.

Instruktioner för påfyllning av spolarvätska finns i ”Påfyllning av spolarvätska” på sidan 396 i del 7-3.

Vintertid bör du värma vindrutan med defrosterläget på varmluft innan du använder vindrutespolaren. Det förhindrar att spolarvätskan fryser fast på vindrutan och skymmer sikten.

OBSERVERA
Starta inte vindrutetorkarna om vindrutan är torr. Glaset kan repas.

Om du vaxar bilen ska du se till att munstyckena för spolarvätskan inte blir blockerade. Om ett munstycke blir igensatt skall du kontakta en auktoriserad Toyota-återförsäljare eller -verkstad eller annan verksamhet med motsvarande kvalifikationer och utrustning.

OBSERVERA
Om ett munstycke blockeras skall du inte peta i det med nålar eller andra föremål. Munstycket kan skadas.

Vindrutetorkare och spolare (med regnavkänning)

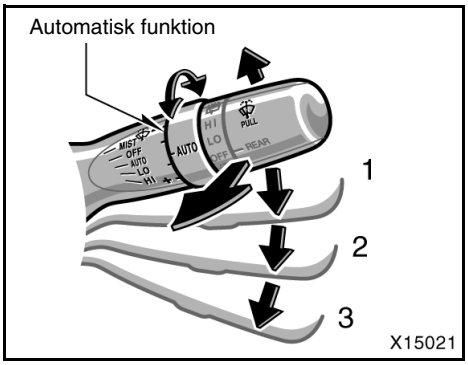

Ställ spaken i önskat läge för att starta vindrutetorkarna.

Tändningslåset måste stå i läge ON.

Spakens läge	Funktion
Läge 1	Automatisk drift
Läge 2	Låg hastighet
Läge 3	Hög hastighet

Håll spaken uppåt för ett enda torkarslag och släpp den.

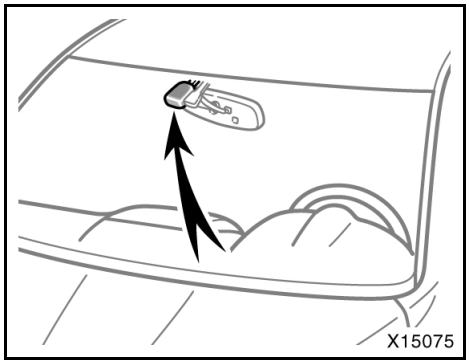

Automatisk funktion (läge 1)

Torkarens hastighet beror på mängden regn och solsken som sensorn för den automatiska torkarfunktionen känner av samt bilens hastighet.

Sensorn för automatisk torkarfunktion är placerad på vindrutans insida som bilden visar.

Om du tycker att den automatiska torkarfunktionen aktiveras för snabbt eller för långsamt, vrid på inställningsreglaget mot ”–” för att sänka känsligheten och mot ”+” för att höja känsligheten.

Även om torkarspaken är i läge 1 växlar systemet till intervalläge i följande fall:

- Om vindrutan blir mycket kall (under -15_C)
- Om systemet är ur funktion

Om vindrutan blir mycket het (över 90°C) kommer torkarna inte att gå igång alls, även om spaken är i läge 1.

Så snart bilen kommer i rörelse i regnväder, börjar torkarna arbeta för att ge föraren god sikt genom vindrutan om de är inställda på läge ”AUTO”.

⚠ VARNING

Var försiktig så att du inte klämmer fingrarna mellan torkarbladen och vindrutan.

När torkaromkopplaren är i läge 1 och tändningen är på kan den automatiska torkarfunktionen aktiveras i följande fall:

- **Om du rör vid vindrutans övre mellersta del i närheten av sensorn.**
- **Om du torkar av vindrutans övre mellersta del (i närheten av sensorn) med en trasa eller liknande.**
- **Om vindrutan vibrerar.**
- **Om du trycker på sensorn.**

OBSERVERA

Låt inte rengöringsmedel eller vätska komma på sensorn för den automatiska torkarfunktionen vid rengöring av vindrutans insida.

Drag spaken mot dig för att spruta spolarvätska på rutan.
Torkarna går igång automatiskt även om spaken är i läge ”OFF” i låg fart medan vindrutespolaren är i gång.

När du har slutat spola vindrutan gör torkarna tre svep med låg fart, gör ett uppehåll på några sekunder och gör ett svep till.

Intervallet mellan de 3 svepen och det sista svepet beror på bilens hastighet. Det sista svepet utförs inte om bilens hastighet överstiger 170 km/tim.

Det sista svepet (efter några sekunders uppehåll) stoppar spolarvätskan från att droppa.

Instruktioner för påfyllning av spolarvätska finns i ”Påfyllning av spolarvätska” på sidan 396 i del 7-3.

Vintertid bör du värma vindrutan med defrosterläget på varmluft innan du använder vindrutespolaren. Det förhindrar att spolarvätskan fryser fast på vindrutan och skymmer sikten.

OBSERVERA
Starta inte vindrutetorkarna om vindrutan är torr. Glaset kan repas eller torkarbladen kan skadas.

Om du vaxar bilen ska du se till att munstyckena för spolarvätskan inte blir blockerade. Om ett munstycke blir igensatt skall du kontakta en auktoriserad Toyota-återförsäljare eller -verkstad eller annan verksamhet med motsvarande kvalifikationer och utrustning.

OBSERVERA
Om ett munstycke blockeras skall du inte peta i det med nålar eller andra föremål. Munstycket kan skadas.

Bakrutetorkare och -spolare

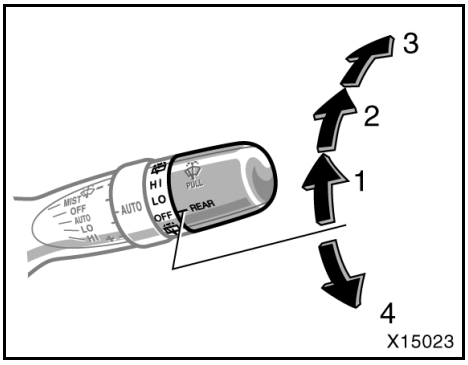

Vrid knoppen i änden av spaken uppåt för att starta bakrutetorkaren.
Tändningslåset måste stå i läge ON.

Spakens läge	Hastighet
Läge 1	Intervallfunktion
Läge 2	Normal användning

Vrid knoppen uppåt eller nedåt så långt som möjligt (läge 3 eller 4) för att spruta spolarvätska på bakrutan. Knoppen återgår automatiskt från dessa lägen när du släpper den. Bakrutetorkaren går igång när du använder vindrutespolaren.

Instruktioner för påfyllning av spolarvätska finns i ”Påfyllning av spolarvätska” på sidan 396 i del 7-3.

OBSERVERA
Starta inte bakrutetorkaren om bakrutan är torr. Glaset kan repas.

Strålkastarspolare

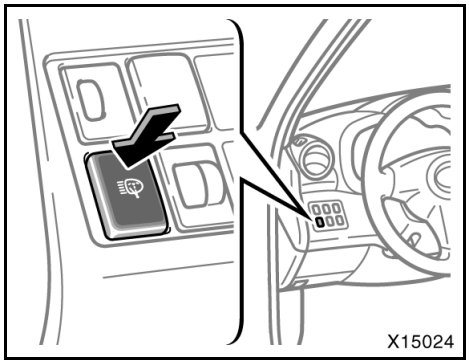

Tryck på knappen när strålkastarna är tända för att spruta vätska på strålkastarglasen.

Tändningslåset måste stå i läge ON.

Kontrollera vätskenivån på mätaren som finns innanför behållaren med strålkastarspolarvätska.

Fyll på med spolarvätska. Anvisningar för påfyllning av spolarvätska finns i ”Påfyllning av spolarvätska” på sidan 396 i del 7-3.

OBSERVERA
Starta inte strålkastarrengöringen om spolarvätsketanken är tom. Spolarmotorn kan överhettas.

Avfrostare för vindrutetorkare

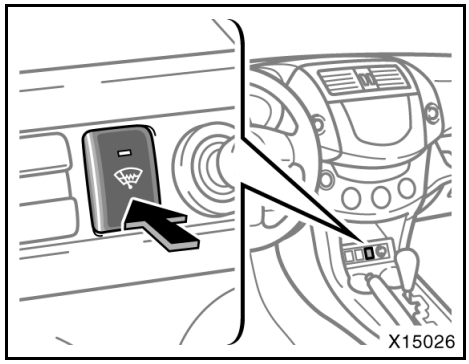

Tryck på tangenten för att frosta av vindrutetorkarbladen.

Tändningslåset måste stå i läge ON.

Eluppvärmningen stängs av automatiskt efter cirka 15 minuter. En indikeringslampa tänds när eluppvärmningen är på.

Tryck på tangenten igen om ytterligare imma eller is behöver avlägsnas. Tryck en gång till på tangenten för att stänga av funktionen när torkarbladen är isfria. Långvarig användning kan göra att batteriet laddar ur, särskilt vid många starter och stopp i stadstrafik.

Bakruta, yttre backspeglar med eluppvärmning

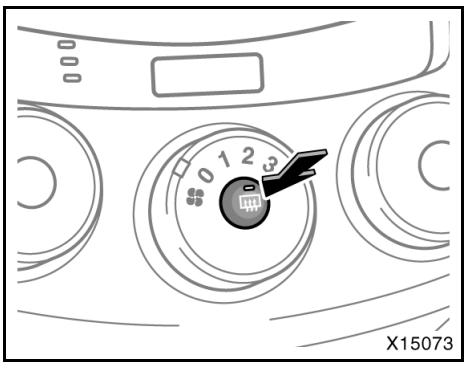

Manuell luftkonditionering

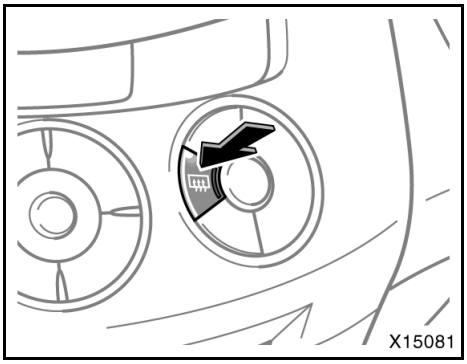

Automatisk luftkonditionering (vänsterstyrda bilar)

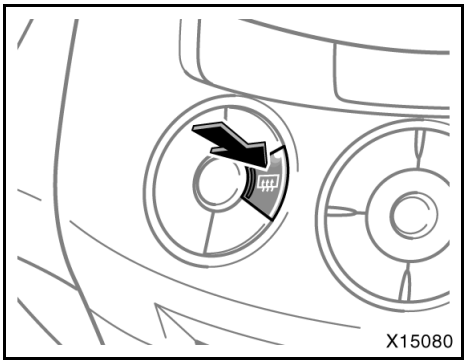

Automatisk luftkonditionering (högerstyrda bilar)

Tryck på strömbrytaren för att ta bort imma eller frost från bakrutan.

Tändningslåset måste stå i läge ON.

De tunna värmetrådarna på insidan av bakrutan avlägsnar snabbt imma och frost från bakrutan. En indikeringslampa visar när eluppvärmningen är på.

Även värmepanelerna i de yttre backspeglarna frostar snabbt av ytorna.

Tryck på strömbrytaren en gång till för att stänga av eluppvärmningen.

På vissa modeller stängs eluppvärmningen av automatiskt efter cirka 15 minuter.

⚠ VARNING

Ytan på backspeglarna blir mycket het. Akta fingrarna så att du inte bränner dig.

Eluppvärmningen ska vara avstängd när sikten genom bakrutan är fri. Om eluppvärmningen är på i onödan kan batteriet urladdas, särskilt vid upprepade korta körningar. Eluppvärmningen är inte avsedd att torka bort regnvatten eller smälta bort snö.

Om de yttre backspeglarna är fastfrusna måste du använda defrosterspray innan du gör eventuella inställningar.

OBSERVERA

- ***Utan timer: För att undvika att batteriet laddas ur bör eluppvärmningen stängas av när motorn är avstängd.***
- ***Var försiktig så att du inte repar eller skadar de tunna värmetrådarna eller kontakterna när du rengör bakrutans insida.***

Del 1-6
INSTRUMENT OCH MANÖVERORGAN

Instrument, mätare och varningslampor

- Bränslemätare 134
- Kylarvätsketemperatur, mätare 134
- Varvräknare 135
- Informationsdisplay 136
- Varningslampor och varningssummer 153

Bränslemätare

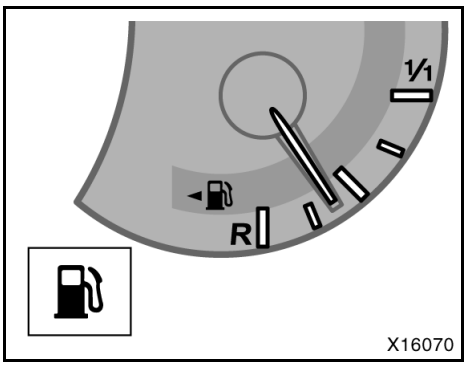

Mätaren indikerar ungefärlig bränslenivå när tändningen är påslagen.

Nästan full — Nålen vid ”1/1”
Nästan tom — Nålen vid ”R”

Fyll på bränsle när en kvarts tank återstår.

När bilen bromsar, accelererar eller svänger rör sig bränslet i tanken varför också visarnålen rör sig. Det beror på att bränslet i tanken rör sig.

Fyll på bränsle snarast möjligt om bränslenivån sjunker mot ”R” eller om bränslevarningslampan tänds.

I upp- eller nedförsbackar eller i kurvor kan bränslet röra sig i tanken så att visarnålen svänger upp och ned. Varningslampan kan då tändas tidigare än vanligt.

På vissa modeller —

Om bränsletanken är helt tom tänds felvarningslampan. Då måste du fylla på bränsle omedelbart.

Varningslampan släcks efter påfyllning. Om varningslampan inte släcks ska du snarast kontakta en auktoriserad Toyota-återförsäljare eller -verkstad eller annan verksamhet med motsvarande kvalifikationer:

Kylarvätsketemperatur, mätare

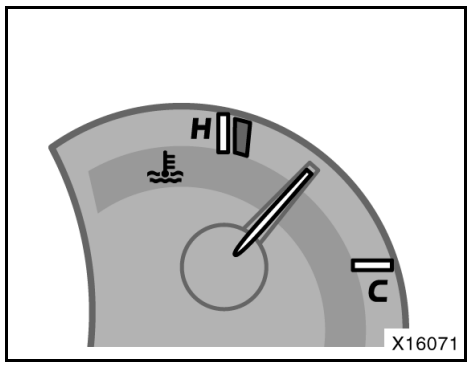

Mätaren visar kylarvätskans temperatur när tändningen är påslagen. Motorns arbetstemperatur varierar beroende på väderlek och motorbelastning.

Om nålen går in i det röda området är motorn för varm. Stanna bilen och vänta tills motorn svalnat om den har blivit överhettad.

Under vissa förhållanden kan bilen bli överhettad, t.ex.:

- Vid körning i långa uppförsbackar i varmt väder.
- När du stannar eller kör långsamt efter körning i hög hastighet.
- Körning på tomgång med luftkonditioneringen på i stadstrafik med långa köer.
- Vid körning med släp.

OBSERVERA

- ***Ta inte bort termostaten ur kylarsystemet eftersom detta kan göra att motorn överhettas. Termostatens uppgift är att reglera kylvätskeflödet så att motortemperaturen håller sig inom ett bestämt område.***
- ***Fortsätt inte köra om motorn är överhettad. Se ”Om motorn blir överhettad ” på sidan 320 i del 4.***

Varvräknare

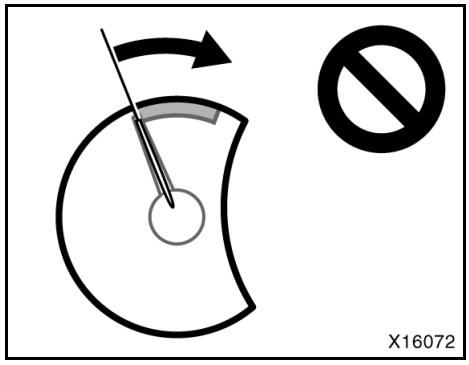

Varvräknaren visar motorns varvtal i tusentals varv per minut. Använd varvräknaren för att växla vid rätt tillfälle och för att undvika att motorn hackar eller övervarvas.

Körning på för högt varvtal ger onormalt motorslitage och drar mycket bränsle. Ett lägre varvtal ger nästan alltid bättre bränsleekonomi.

OBSERVERA

Låt inte mätarnålen gå in i det röda området. Motorn kan få allvarliga skador.

Informationsdisplay

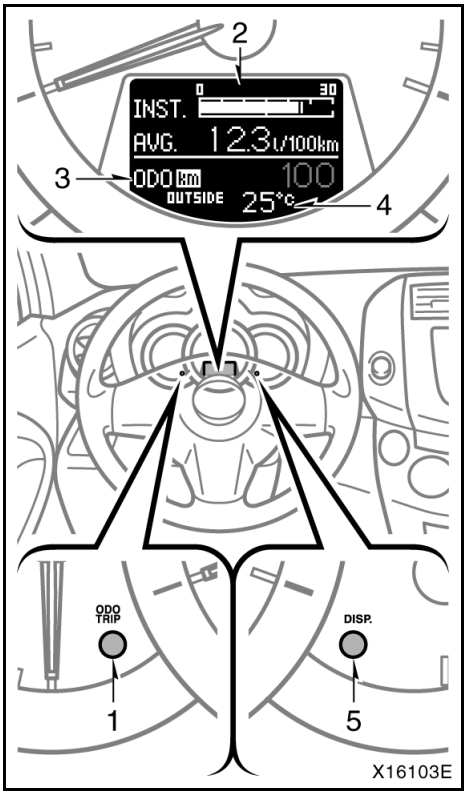

1. Väg-/trippmätare, nollställning
2. Färdinformationsdisplay
3. Vägmätare och två trippmätare
4. Utetermometer
5. DISP

Informationsdisplayen tillhandahåller information av olika slag, t.ex. bilens körstatus, utetemperatur och varningsmeddelanden om problem uppstår i bilen.

Under normal körning visas färdinformation. När bilen är stillastående kan du välja enheter eller språk för displayen. Om ett varningsmeddelande visas på displayen eller om information skall förmedlas till föraren visas emellertid ett varningsmeddelande på displayen. Se ”Meddelanden” på sidan 143 för närmare information.

Färdinformation

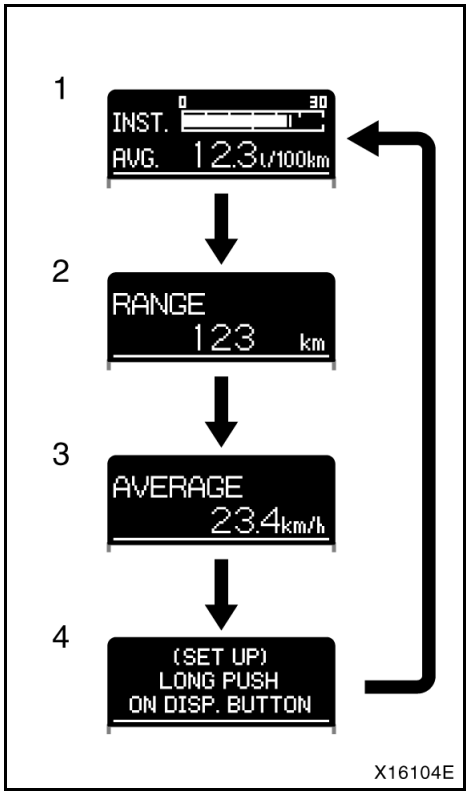

Följande information visas när du trycker på tangenten ”DISP” med tändningen i läge ON.

Varje gång du trycker på ”DISP”-knappen visas denna information i tur och ordning.

1. Aktuell bränsleförbrukning och genomsnittlig bränsleförbrukning
2. Aktionsradie
3. Medelhastighet efter det att motorn startades
4. Inställning av informationsdisplay

Inställningsskärmen för informationsdisplayen visas inte medan bilen är i rörelse.

Färdinformationen visar allmänna förhållanden under körning. Exaktheten varierar med körvanor och körförhållanden.

När tändningen slås på visas det senast inställda läget innan tändningen stängdes av.

Om strömförsörjningen varit bortkopplad ställs displayen automatiskt in på en ursprungliga inställningen.

När instrumentbelysningen är tänd lyser färdinformationsuppgifterna något svagare.

⚠ VARNING

Justera inte informationsfönstret under körning. Alla justeringar skall göras när bilen står stilla.

1. Aktuell bränsleförbrukning (”INST”) och genomsnittlig bränsleförbrukning (”AVG. L/100 km”, ”AVG km/L” eller ”AVG. MPG”)

Aktuell bränsleförbrukning —

Den aktuella bränsleförbrukningen som visas beräknas på körsträckan och bränsleförbrukningen vid 20 varv/min.

Det visade värdet uppdateras ofta

Observera att värdet inte blir exakt i följande fall:

- Bilen har stannat med motorn igång (Displayen visar extremt hög bränsleförbrukning.)
- Bilen körs nedför en lång utförsbacke och använder motorbroms. (I informationsfönstret visas extremt låg bränsleförbrukning.)

Beräkningen nollställs när tändningen stängs av.

Genomsnittlig bränsleförbrukning—

Medelförbrukningen beräknas på den totala körsträckan och den totala bränsleförbrukningen sedan motorn startades.

Det visade värdet uppdateras var 10:e sekund.

Nollställ beräkningen genom att trycka ned och hålla kvar knappen ”DISP” i minst 1 sekund när displayen visar genomsnittlig bränsleförbrukning.

Enheten på mätarna går att ändra. Se ”Välj enhet och språk” på sidan 139.

Endast 2AD-FHV-motorn — Bilen använder tillfälligtvis mer bränsle än vanligt för att minska utsläppen eller för att upprätthålla prestanden I avgasreningssystemet. Vid sådana tillfällen visas en högre förbrukningsnivå i informationsfönstret.

2. Aktionsradie (“RANGE km” eller “RANGE miles”)

Den visade sträckan som bilen kan köras på kvarvarande bränsle beräknas på bränslemängden i tanken och tidigare bränsleförbrukning.

Den visade aktionsradien indikerar den ungefärliga sträckan du kan köra tills bränslemätaren visar ”R”. Värdet skiljer sig från den verkliga körsträckan.

Det visade värdet uppdateras varje gång bränslemotsvarigheten för 1 km eller 1 mile förbrukas.

Om bränslemätaren är defekt visas inte körsträckan.

Aktionsradien beräknas på nytt när du tankar bilen.

Den verkliga återstående körsträckan varierar med körsätt och vägförhållanden. Om bränsleekonomin är god blir körsträckan längre än vad som visas. Om bränsleekonomin är dålig blir körsträckan kortare än vad som visas.

Om bränslevarningslampan tänds skall du fylla på bränsle även om mätaren visar att bilen kan köras längre.

Enheten på mätarna går att ändra. Se ”Välj enhet och språk” på sidan 139.

3. Medelhastighet efter det att motorn startades (“AVERAGE km/h”, eller “AVERAGE MPH”)

Medelhastighet efter motorstart beräknas på den totala körsträckan och den totala körtiden med motorn igång.

Det visade värdet uppdateras var 10:e sekund.

Nollställ systemet genom att trycka ned tangenten ”DISP” i minst en sekund när displayen visar medelhastigheten efter motorstart.

Enheten på mätarna går att ändra. Se ”Välj enhet och språk” på sidan 139.

4. Inställning av informationsdisplay

När bilen är stillastående kan displayen ändras till att visa valt språk och enhet om du trycker ned och håller kvar knappen ”DISP”. (Se ”Välj enhet och språk” på sidan 139 i den här delen.) När bilen är i rörelse trycker du på knappen ”DISP.” för att låta displayen återgå till visning av aktuell bränsleförbruknnig och genomsnittlig bränsleförbrukning.

Välja enheter och språk

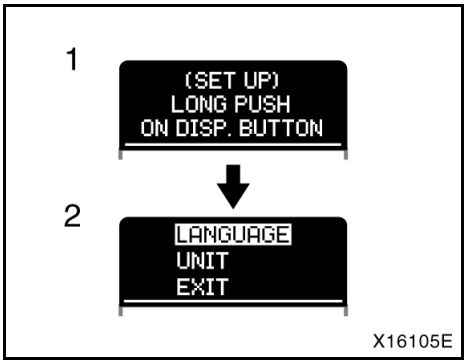

Du kan välja de enheter och det språk som skall visas på displayen.

Ta fram informationsskärmen genom att trycka på knappen ”DISP.” när bilen är stillastående för att välja enheter och språk. (För information om hur du ändrar till inställningsskärmen, se ”–Färdinformation” på sidan 137 i denna del.) Tryck och håll kvar knappen ”DISP” för att ändra visningen på huvuddisplayen.

1. Inställning av informationsdisplay
2. Visning av huvudmenyn

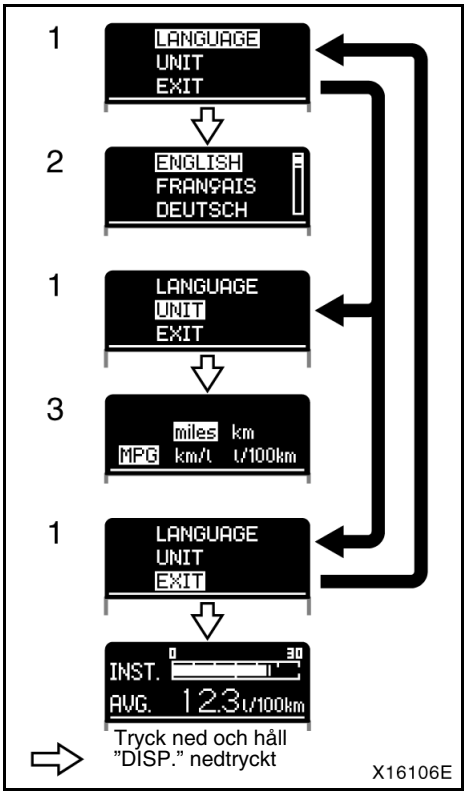

VISNING AV HUVUDMENYN

Tryck på, eller tryck på och håll knappen "DISP." nedtryckt så växlar displayen som bilden ovan visar.

1. Visning av huvudmenyn
2. Ställa in språket
3. Ställa in språket

Varje gång du trycker på knappen "DISP" väljs "LANGUAGE", "UNIT" eller "EXIT". Tryck på och håll kvar knappen "DISP." när "LANGUAGE" väljs så visas displayen för språkinställning. Tryck på och håll kvar knappen "DISP." när "UNIT" väljs så visas displayen för enhetsinställning. Tryck på och håll kvar knappen "DISP" när "EXIT" väljs så visas displayen för färdinformation.

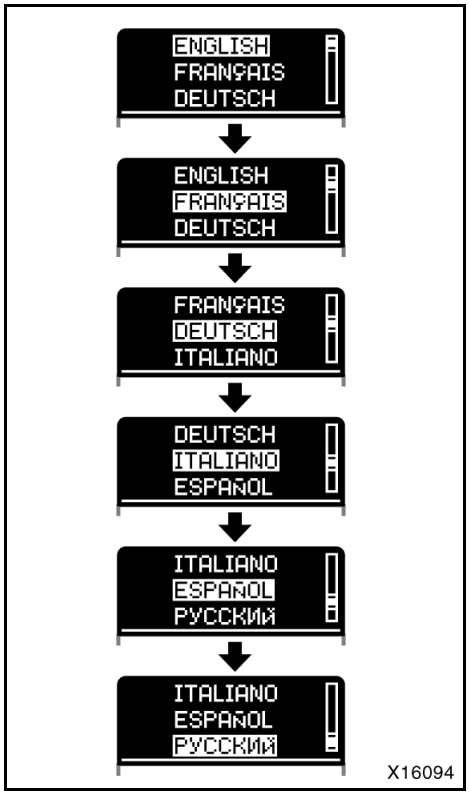

INSTÄLLNING AV SPRÅK

Ställa in språket Varje gång du trycker på knappen ”DISP” så växlar displayen som bilden ovan visar. Du ställer in önskat språk genom att trycka på och hålla kvar knappen ”DISP”.

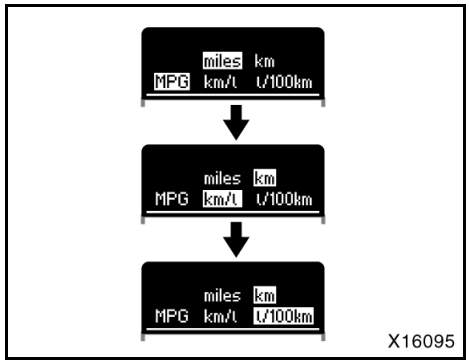

Typ A

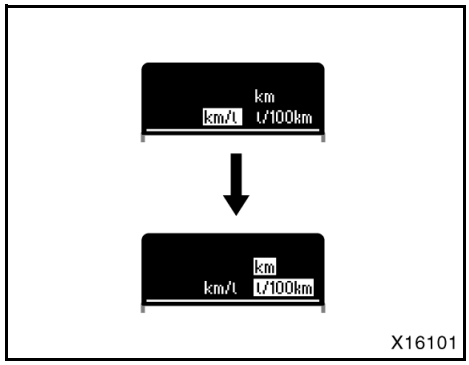

Typ B

INSTÄLLNING AV ENHETER

Ställa in enheter Varje gång du trycker på knappen ”DISP” så växlar displayen som bilden ovan visar. Du ställer in önskad enhet genom att trycka på och hålla kvar knappen ”DISP”.

Vägmätare och två trippmätare

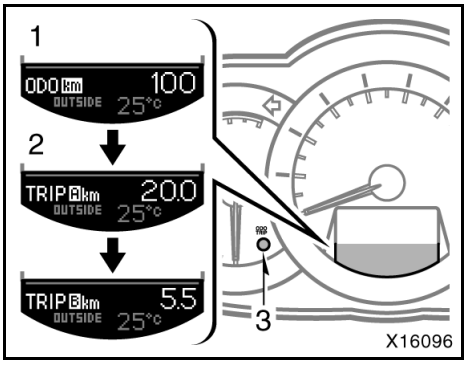

Följande mätare visas i informationsdisplayen. Tryck på nollställningsknappen för att nollställa mätarna.

1. Vägmätare — Visar bilens totala körsträcka.
2. Två trippmätare — Visar av varandra oberoende olika körsträckor från senaste nollställningen.
   Du kan använda den ena trippmätaren för att mäta bränsleförbrukningen och den andra för att mäta körsträckan på varje resa. Om batteriet bortkopplas försvinner värdena i de båda trippmätarna.
3. Nollställningsknapp för trippmätarna — Nollställer båda trippmätarna och ändrar mätarvisningen.
   Tryck snabbt på knappen för att byta visning i displayen. Mätaren växlar för varje tryck på knappen från vägmätare, trippmätare A, trippmätare B och tillbaka till vägmätare.

   Nollställ trippmätare A genom att först välja trippmätare A och tryck sedan på nollställningsknappen tills mätaren är nollställd. Nollställ trippmätare B på motsvarande sätt.

Enheten på mätarna går att ändra. Se ”Välj enhet och språk” på sidan 139.

Utetemperatur

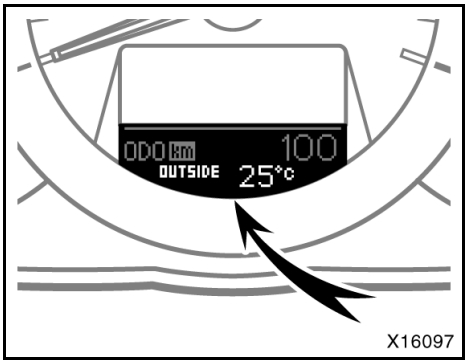

Termometern visar temperaturer från -40°C till +50°C.

Nyckeln måste stå i läge ON.

Om förbindelsen med utetemperatursensorn är defekt visas ”—°C” i informationsfönstret. Om ”—°C” visas i informationsfönstret skall du kontakta en auktoriserad Toyota-återförsäljare eller -verkstad eller annan verkstad med motsvarande kvalifikationer och utrustning.

Om utetemperaturen sjunker under 3°C under körning blinkar temperaturdisplayen för att indikera att utetemperaturen sjunker. Om temperaturen däremot redan är lägre än 3°C blinkar displayen inte när bilen startas.

Meddelanden

Meddelande		Status	Funktion
a	Check brake system	Fel har upptäckts i bromssystemet.	Stanna bilen omedelbart och kontakta en auktoriserad Toyota-återförsäljare eller -verkstad eller annan verksamhet med motsvarande kvalifikationer och utrustning.
b	ABS Check ABS system	Fel har upptäckts i ABS-bromsarna.	Kör bilen till en auktoriserad Toyota-återförsäljare eller -verkstad eller annan verksamhet med motsvarande kvalifikationer och utrustning. Om också bromsvarningslampan lyser, stanna genast och kontakta en auktoriserad Toyota-återförsäljare eller -verkstad eller annan verksamhet med motsvarande kvalifikationer och utrustning.
c	Check VSC system	Fel har upptäckts i stabiliseringssystemet.	Kör bilen till en auktoriserad Toyota-återförsäljare eller -verkstad eller annan verksamhet med motsvarande kvalifikationer och utrustning.
d	Check AIRBAG system	Fel har upptäckts i krockkuddesystemet.	Kör genast bilen till en auktoriserad Toyota-återförsäljare eller -verkstad eller annan verksamhet med motsvarande kvalifikationer och utrustning.
e	Low engine oil pressure	Motoroljetrycket är lågt.	Stanna och kontrollera.
f	Check engine system	Fel har upptäckts i det elektriska systemet.	Kör bilen till en auktoriserad Toyota-återförsäljare eller -verkstad eller annan verksamhet med motsvarande kvalifikationer och utrustning.
g	Check 4×4 system	Fel har upptäckts i systemet för fyrhjulsdrift.	Kör bilen till en auktoriserad Toyota-återförsäljare eller -verkstad eller annan verksamhet med motsvarande kvalifikationer och utrustning.
h	High transfer case oil temp.	● Växellådans temperatur är för hög. ● Aktiv vridmomentskontroll i 4WD-systemet stängs snart av.	Låt växellådan svalna utan att stänga av motorn.

OBSERVERA: Meddelanden visas samtidigt som huvudvarningslampan tänds och och en varningston hörs.

Meddelande		Status	Funktion
i	2WD	Aktiv vridmomentskontroll i 4WD-systemet har stängts av	Stanna bilen med motorn på tomgång.
j	Check battery	Fel har upptäckts i laddnings-systemet.	Kör bilen till en auktoriserad Toyota-återförsäljare eller -verkstad eller annan verksamhet med motsvarande kvalifikationer och utrustning.
k	Door open	Sidodörrarna och/eller bakdörren är öppen.	Sidodörrarna och/eller bakdörren är stängda.
l	Low engine oil level	Motoroljenivån är låg.	Fyll på motorolja.
m	High water level	Vattnet i bränslefiltret har nått en specificerad nivå.	Töm vattenavskiljaren.
n	High transmission oil temp.	Automatväxellådsoljans temperatur är för hög	Stanna och kontrollera.
o	Ice warning	Vägbanan kan vara frusen.	Kontrollera vägbanan och kör försiktig.
p	Shift to P range	Växelväljaren är inte i läge ”P”.	För växelväljaren till läge ”P”.
q	Press the brake pedal	Bromspedalen är inte nedtryckt när du startar motorn.	Tryck ned bromspedalen hårt.
r	Press the clutch pedal	Kopplingspedalen är inte nedtryckt när du startar motorn.	Tryck ned kopplingspedalen hårt.
s	No key detected	● Tändningslåset är inte i läge OFF när du lämnar bilen med nyckeln. ● Systemet känner inte av någon nyckel när tändningslåset är i läge ON.	● Stäng av motorn. ● Ta med nyckeln.

OBSERVERA: Meddelanden (utom ”Isvarning”) visas samtidigt som huvudvarningslampan tänds och och en varningston hörs. När meddelandet ”Isvarning” visas hörs samtidigt en varningssignal.

Meddelande		Status	Funktion
t	Low fuel	Bränsletanken är nästan tom.	Fyll på bränsle.
u	Oil maintenance required now	Det är dags att byta olja.	Byt motorolja.
v	Low key battery	Den elektroniska nyckelns batteri är dåligt laddat.	Byt batteri i nyckeln.
w	Check steering lock	Fel har upptäckts i rattlåssystemet.	Kontakta en auktoriserad Toyota-återförsäljare eller -verkstad, eller annan verksamhet med motsvarande kvalifikationer och utrustning.
x	Steering still locked	Rattlåset har fastnat.	Vrid ratten försiktigt.
y	Oil maintenance reset	Påminnelse om motoroljebyte har inte återställts.	Återställ påminnelse om motoroljebyte.

OBSERVERA: Meddelanden visas samtidigt som huvudvarningslampan tänds och och en varningston hörs.

(a) Check brake system

Meddelandet varnar föraren att fel uppstått i bromssystemet.

Om detta meddelande visas är bromssystemet ur funktion. Stanna bilen omedelbart och kontakta en auktoriserad Toyota-återförsäljare eller -verkstad eller annan verksamhet med motsvarande kvalifikationer och utrustning. (Se ”Varningslampor och varningssummer” på sidan 153.)

Meddelandet visas samtidigt med bromssystemets varningslampa.

(b) Check ABS system

Meddelandet varnar föraren att fel uppstått i ABS-bromsarna.

Om meddelandet visas fungerar eventuellt inte det låsningsfria bromssystemet. Tala med en auktoriserad Toyota-återförsäljare eller -verkstad, eller annan verkstad med motsvarande kvalifikationer och utrustning. (Se ”Varningslampor och varningssummer” på sidan 153.)

Meddelandet visas samtidigt med ”ABS”_systemets varningslampa.

(c) Check VSC system

Detta meddelande varnar föraren för fel någonstans i något av följande system:

- Antispinnsystem (TRC)
- Antisladdsystem
- Hjälpsystem vid utförskörning
- Hjälpsystem vid start i backe

Om detta meddelande visas är ovanstående system ur funktion. I så fall fungerar bromsarna när du använder dem och normal körning kan återupptas. Kontakta snarast möjligt en auktoriserad Toyota-återförsäljare eller -verkstad eller annan verksamhet med motsvarande kvalifikationer och utrustning.

(d) Check AIRBAG system

Meddelandet varnar föraren att fel uppstått i krockkuddesystemet och bältessträckarna i framsätet.

Det betyder att krockkuddarna och bältessträckarna fungerar eventuellt inte fungerar på rätt sätt. Kontakta en auktoriserad Toyota-återförsäljare eller -verkstad, eller annan verksamhet med motsvarande kvalifikationer och utrustning. (Se ”Varningslampor och varningssummer” på sidan 153.)

Meddelandet visas samtidigt med krockkuddesystemets varningslampa.

(e)

Meddelandet varnar föraren att oljetrycket i motorn är för lågt.

Om meddelandet visas skall du stänga av motorn snarast möjligt och kontakta en auktoriserad Toyota-återförsäljare eller -verkstad eller annan verkstad med motsvarande kvalifikationer.

(f)

Meddelandet varnar föraren att fel uppstått i motorsystemet.

Om meddelandet visas bör du stanna bilen snarast möjligt och kontakta en auktoriserad Toyota-återförsäljare eller -verkstad eller annan verkstad med motsvarande kvalifikationer. (Se ”Varningslampor och varningssummer” på sidan 153.)

Meddelandet visas samtidigt med felvarningslampan.

(g) 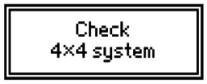

Meddelandet varnar föraren att den aktiva vridmomentskontrollen i 4WD inte fungerar.

Om meddelandet visas bör du låta en auktoriserad Toyota-återförsäljare eller -verkstad eller annan verkstad med motsvarande kvalifikationer kontrollera bilen snarast möjligt.

(h) 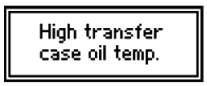

Meddelandet visas i följande fall:

- Växellådans temperatur är för hög.
- Aktiv vridmomentskontroll 4WD stängs av snart för att undvika att drivlinan skadas.

Om meddelandet visas under körning skall du sakta ner och köra av vägen. Stanna bilen på säker plats. Låt motorn gå på tomgång och vänta tills meddelandet försvinner. Om meddelandet försvinner kan du starta bilen igen. Om meddelandet inte försvinner ska du kontakta en auktoriserad Toyota-återförsäljare eller -verkstad, eller annan verkstad med motsvarande kvalifikationer och utrustning för assistans.

(i)

Detta meddelande visas när den aktiva vridmomentskontrollen 4WD automatiskt stänger av motorns vridmoment på bakhjulen för att skydda drivlinan.

Om meddelandet visas under körning skall du sakta ner och köra av vägen. Stanna bilen på säker plats. Låt motorn gå på tomgång och vänta tills meddelandet försvinner. Om meddelandet försvinner kan du starta bilen igen. Om meddelandet inte försvinner ska du kontakta en auktoriserad Toyota-återförsäljare eller -verkstad, eller annan verkstad med motsvarande kvalifikationer och utrustning för assistans.

(j)

Meddelandet visas om fel har uppstått i laddningssystemet medan motorn är i gång.

Om varningsmeddelandet visas skall du omedelbart stanna bilen på säker plats och kontakta en auktoriserad Toyota-återförsäljare eller -verkstad eller annan verksamhet med motsvarande kvalifikationer och utrustning. (Se ”Varningslampor och varningssummer” på sidan 153.)

Meddelandet visas samtidigt med laddningssystemets varningslampa.

(k)

Detta meddelande påminner föraren att någon av dörrarna är öppen.

Meddelandet anger vilken dörr som är öppen. Stäg dörren om meddelandet visas.

(l) 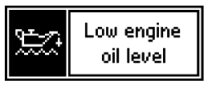

Meddelandet varnar föraren att motoroljenivån är för låg.

Om den blinkar eller lyser under körning ska du omedelbart stanna bilen vid sidan av vägen där det är lämpligt och stänga av motorn. Ring en auktoriserad Toyota-återförsäljare eller -verkstad eller annan verkstad med motsvarande kvalifikationer och utrustning och be om hjälp.

Meddelandet kan blinka ibland när motorn går på tomgång eller tändas kort efter en hård inbromsning. Detta är normalt och lampan slocknar om du ökar varvtalet något.

Meddelandet kan visas om motoroljenivån är extremt låg. Den får inte betraktas som en indikator för låg oljenivå. Oljenivån måste kontrolleras med mätstickan för motorolja.

OBSERVERA
Kör inte om varningsmeddelandet för lågt oljetryck visas — inte ens några meter. Det kan leda till motorhaveri.

(m)

Detta meddelande varnar föraren att ansamlat vatten i bränslefiltret har nått specificerad nivå.

Om det visas skall du kontakta en auktoriserad Toyota-återförsäljare eller -verkstad eller annan verkstad med motsvarande kvalifikationer kontrollera bilen snarast möjligt.

OBSERVERA
Du skall aldrig köra din bil när ett varningsmeddelande visas. Fortsatt körning med vatten i bränslefiltret skadar insprutningspumpen.

(n) High transmission oil temp.

Meddelandet varnar föraren att temperaturen i automatväxellådans olja är för hög.

Om meddelandet visas under körning skall du sakta ner och köra av vägen. Stanna på en säker plats och lägg växelväljaren i ”P”-läge. Låt motorn gå på tomgång och vänta tills meddelandet försvinner. Om meddelandet försvinner kan du starta bilen igen. Om meddelandet inte försvinner ska du kontakta en auktoriserad Toyota-återförsäljare eller -verkstad, eller annan verkstad med motsvarande kvalifikationer och utrustning för assistans.

OBSERVERA
Fortsätt inte att köra om varningsmeddelandet visas. Den automatiska växellådan kan ta skada.

(o) Ice warning

Det här meddelandet uppmärksammar föraren på is på vägen.

Om meddelandet visas ska du kontrollera vägunderlaget och köra försiktigt.

Meddelandet visas under en viss tid om utetemperaturen är under 3°C när bilen är igång. Om temperaturen däremot redan är lägre än 3°C visas inte meddelandet när tändningen ställs i läge ”ON”.

(p) Shift to P range

Meddelandet varnar föraren växelväljaren inte är i läge ”P” när denne lämnar bilen.

Om växelväljaren inte är i läge ”P” när tändningslåset är i läge ON visas meddelandet när förardörren öppnas.

Om meddelandet visas ska du föra växelväljaren till läge ”P”.

(q) Press the brake pedal

Detta meddelande uppmärksammar föraren på att bromspedalen inte är nedtryckt när motorn ska startas.

Om meddelandet visas ska du trycka ned bromspedalen hårt och trycka på startkontakten ”ENGINE START STOP”. Anvisningar om hur du startar motorn finns i avsnittet ”Start av motorn” på sidan 288 i del 3.

(r) Press the clutch pedal

Detta meddelande uppmärksammar föraren på att kopplingspedalen inte är nedtryckt när motorn ska startas.

Om meddelandet visas ska du trycka ned kopplingspedalen hårt och trycka på startkontakten ”ENGINE START STOP”. Anvisningar om hur du startar motorn finns i avsnittet ”Start av motorn” på sidan 288 i del 3.

(s)

Meddelandet visas i följande fall:

- Nyckeln känns inte av i bilen när du trycker på startkontakten ”ENGINE START STOP”. Om detta sker visas ovanstående meddelande i åtta sekunder.
- Nyckeln känns inte av i bilen eftersom någon har tagit den med sig utanför bilen utan att stänga av motorn. Nu hörs en varningssignal. Ovanstående meddelande stängs av när du slår av tändningen eller om nyckel finns i bilen.

Förutom ovan nämnda förutsättningar, om du lämnar bilen med nyckeln medan växelväljaren är annat läge än ”P” och tändingslåset inte är i läge OFF, visas “Shift to P range” och “No key detected” växelvis.

(t)

Meddelandet uppmärksammar föraren på att bränslet i tanken håller på att ta slut.

Om meddelandet visas, ska du fylla på spolarvätska snarast möjligt. Tryck ned knappen ”DISP.” och håll den nedtryckt för att stänga av meddelandet. (Se ”Varningslampor och varningssummer” på sidan 153.)

Meddelandet visas samtidigt med varningslampan för låg bränslenivå.

(u)

Meddelandet uppmärksammar föraren på att byta motorolja.

Om meddelandet visas, skall du fylla på motorolja snarast möjligt. Meddelandet visas medan när tändningslåset i läge ON. Tryck ned knappen ”DISP.” och håll den nedtryckt för att stänga av meddelandet.

Dieselmotor: Meddelandet visas när aktionsradien efter föregående oljebyte uppnår 30.000 km.

Underhållsdata för motoroljan måste återställas när motoroljan har bytts. Se ”Återställa underhållsdata för motoroljan” nedan för anvisningar om hur du återställer systemet.

Återställa underhållsdata för motoroljan

Underhållsdata för motoroljan måste återställas när motoroljan har bytts. Gör så här för att nollställa data:

1. Stäng av motorn med trippmätare A synlig.

Ytterligare anvisningar finns i avsnittet ”Vägmätare och två trippmätare” på sidan 142 i denna del.

2. Tändningen måste vara i läge ON medan du håller trippmätarens nollställningsknapp nedtryckt. Meddelandet ”Oil maintenance reset” visas på displayen.
3. Håll knappen nedtryckt i minst fem sekunder. Meddelandet ”Oil maintenance reset” slocknar.

Om du inte har lyckats att återställa data kommer meddelandet att visas igen efter att det slocknat. Meddelandet kan stängas av om du trycker ned och håller kvar knappen ”DISP.”.

(v) Low key battery

Detta meddelande varnar föraren att batteriet i den elektroniska nyckeln i det elektroniska lås- och startsystemet har låg laddning.

Om meddelandet visas ska du byta batteri i nyckeln snarast för att vara säker på att det elektroniska lås- och startsystemet kommer att fungera korrekt.

(w) Check steering lock

Meddelandet varnar föraren att ett fel har uppstått i rattlåset. Samtidigt blinkar den gula indikeringslampan på startkontakten ”ENGINE START STOP”.

I så fall startar inte motorn. Kontakta snarast möjligt en auktoriserad Toyota-återförsäljare eller -verkstad, eller annan verkstad med motsvarande kvalifikationer och utrustning.

(x) Steering still locked

Det här meddelandet visas när rattlåset har fastnat. Meddelandet visas i 15 sekunder. Samtidigt blinkar den gröna indikeringslampan på startkontakten ”ENGINE START STOP”.

För att låsa upp rattlåset, vrid ratten försiktigt till vänster eller höger medan du trycker in startkontakten ”ENGINE START STOP”.

(y) Oil maintenance reset

Detta meddelande visas när underhållsdata för motoroljan inte har återställts.

Meddelandet fortsätter att visas om data inte har återställts. Meddelandet visas också när tändningslåset är i läge ON om data inte har kunnat återställas. Meddelandet kan stängas av om du trycker ned och håller kvar knappen ”DISP.”.

Kontrollera meddelanden

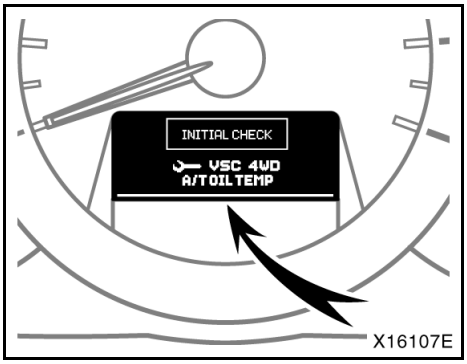

Ovanstående meddelande visas när tändningslåset är i läge ON. Efter några sekunder försvinner meddelandet.

Om meddelandet inte försvinner betyder det att varningsmeddelandena inte fungerar. Kontakta snarast möjligt en auktoriserad Toyota-återförsäljare eller -verkstad, eller annan verkstad med motsvarande kvalifikationer och utrustning.

Varningslampor och varningssummer

Om lampan tänds eller summern hörs...		Gör så här:
(a)		Om parkeringsbromsen inte är anlagd, stanna genast och kontakta en auktoriserad Toyota-återförsäljare eller -verkstad eller annan verksamhet med motsvarande kvalifikationer och utrustning.
(b)	(indikeringslampa och zsummer)	Ta på säkerhetsbältet - föraren.
(c)	PASSENGER (indikeringslampa och summer)	Ta på säkerhetsbältet - framsätespassageraren.
(d)		Stanna bilen omedelbart och kontakta en auktoriserad Toyota-återförsäljare eller -verkstad eller annan verksamhet med motsvarande kvalifikationer och utrustning.
(e)		Kör bilen till en auktoriserad Toyota-återförsäljare eller -verkstad eller annan verksamhet med motsvarande kvalifikationer och utrustning.
(f)		Fyll på bränsle.
(g)		Kör bilen till en auktoriserad Toyota-återförsäljare eller -verkstad eller annan verksamhet med motsvarande kvalifikationer och utrustning. Om också bromsvarningslampan lyser, stanna genast och kontakta en auktoriserad Toyota-återförsäljare eller -verkstad eller annan verksamhet med motsvarande kvalifikationer och utrustning.
(h)		Kör genast bilen till en auktoriserad Toyota-återförsäljare eller -verkstad eller annan verksamhet med motsvarande kvalifikationer och utrustning.
(i)		Kontrollera lufttrycket i däcken. Om lampan blinkar ska du kontakta en auktoriserad Toyota-återförsäljare eller -verkstad, eller annan verksamhet med motsvarande kvalifikationer och utrustning.

Om lampan tänds eller summern hörs...		Gör så här:
(j)	**P/S**	Kör genast bilen till en auktoriserad Toyota-återförsäljare eller -verkstad eller annan verksamhet med motsvarande kvalifikationer och utrustning.
(k)	⚠	Läs varningsmeddelande på informationsdisplayen.
(l)	Varningssummer för glömd nyckel	Tag bort startnyckeln.
(m)	Varningssummer, strålkastarna tända	Släck strålkastarna.

(a) Bromssystemet, varningslampa

Denna lampa tänds i följande fall, när tändningslåset är i läge ON.

- **När parkeringsbromsen är åtdragen...**

Denna lampa tänds och lyser några sekunder när tändningslåset är i läge ON även om parkeringsbromsen är lossad.

- **Om bromsvätskenivån är låg...**

⚠ VARNING

Det är livsfarligt att fortsätta köra som vanligt med för låg bromsvätskenivå.

- **Lågt undertryck (dieseldrivna fordon)…**

Låt en auktoriserad Toyota-återförsäljare eller -verkstad eller annan verksamhet med motsvarande kvalifikationer och utrustning kontrollera bilen i följande fall:

- Lampan tänds inte även om parkeringsbromsen är ansatt och tändningslåset är i läge ON.
- Lampan tänds inte även om parkeringsbromsen är lossad och tändningslåset är i läge ON.

Det är emellertid normalt att varningslampan tänds under körning och sedan omedelbart slocknar igen.

⚠ VARNING

Om något av följande inträffar skall du omedelbart stanna bilen där det är säkert att göra så och kontakta en auktoriserad Toyota-återförsäljare eller -verkstad eller annan verksamhet med motsvarande kvalifikationer och utrustning.

- **Lampan slocknar inte även om du lossar parkeringsbromsen och "Check brake system" visas på informationsdisplayen medan motorn är igång.**

  I detta fall kan bromsarna vara defekta, vilket förlänger bromssträckan. Trampa hårt på bromspedalen och stanna bilen omedelbart.
- **Bromsvarningslampan tänds samtidigt med "ABS"-varningslampan.**

  Om detta inträffar betyder det inte bara att ABS-systemet är ur funktion, bilen blir dessutom extremt instabil vid inbromsning.

(b) Förarplatsens säkerhetsbälte, påminnelselampa och summer

Lampan och summertonen påminner föraren att sätta på sig säkerhetsbältet.

Lampan blinkar om föraren inte har tagit på sig bältet när tändningslåset är i läge ON eller om motorn startas. Lampan fortsätter att blinka tills föraren tar på sig bältet.

Varningssummern hörs i 30 sekunder om bilens hastighet är högre än 20 km/tim och säkerhetsbältet inte är fastspänt. Om säkerhetsbältet ändå inte är fastspänt ljuder varningssummern med en annan ton i ytterligare 90 sekunder. Om bilens hastighet sjunker under 20 km/tim fortsätter summern att ljuda. Summertonen avbryts när säkerhetsbältet spänns fast. Om summertonen fortsätter ska du kontrollera att framsätespassagerarens bälte är ordentligt fastsatt.

(c) Framsätespassagerarens säkerhetsbälte, påminnelselampa och summer

Lampan och summertonen påminner om att framsätespassageraren inte har satt på sig säkerhetsbältet.

Lampan blinkar om passageraren i framsätet inte har tagit på sig bältet när tändningslåset är i läge ON eller om motorn startas. Lampan fortsätter att blinka tills framsätespassageraren tar på sig bältet.

Varningssummern hörs i 30 sekunder om bilens hastighet är högre än 20 km/tim och säkerhetsbältet inte är fastspänt. Om säkerhetsbältet ändå inte är fastspänt ljuder varningssummern med en annan ton i ytterligare 90 sekunder. Om bilens hastighet sjunker under 20 km/tim fortsätter summern att ljuda. Summertonen avbryts när säkerhetsbältet spänns fast. Om summertonen ändå fortsätter, kontrollera att förarens bälte är ordentligt fastsatt.

Om tungt bagage eller annan last placeras i framsätet kan sensorerna, beroende på lastens vikt och placering, uppfatta det som att en person sitter i framsätet. Då blinkar varningslampan och summertonen ljuder.

(d) Laddningssystemet, varningslampa

Varningslampan tänds när tändningslåset är i läge ON och släcks när motorn startas.

Varningslampan tänds om fel har uppstått i laddningssystemet medan motorn är i gång.

Om laddningsvarningslampan tänds och ”Check battery” visas på informationsdisplayen. Beroende på omständigheterna hörs en varningston.

OBSERVERA
När varningslampan i laddningssystemet tänds medan motorn är i gång kan t.ex. motorns drivrem vara trasig. Om varningslampan tänds ska du omedelbart stanna bilen på säker plats och kontakta en auktoriserad Toyotaåterförsäljare eller -verkstad eller annan verksamhet med motsvarande kvalifikationer och utrustning.

(e) Elsystemet, indikeringslampa

Bil med bensinmotor

Lampan tänds i följande fall.

a. På vissa modeller: Bränsletanken är helt tom. (Se ”Bränslemätare” på sidan 134 för ytterligare anvisningar.)

b. Ett fel har uppstått i motorn, i den automatiska växellådans elsystem eller det elektroniska systemet för gaspedalen.

Om lampan tänds medan du kör enligt b. ovan, skall du låta en auktoriserad Toyotaåterförsäljare eller -verkstad eller annan verkstad med motsvarande kvalifikationer och utrustning kontrollera bilen snarast möjligt.

OBSERVERA
Kör aldrig i hög fart och rusa inte motorn efter det att lampan slocknat.

Om motorns varvtal inte ökar när gaspedalen är nedtryckt kan det vara något problem i det elektroniska systemet för kontroll av gasspjället.

Vibrationer kan uppstå i detta läget. Om du emellertid trycker ned gaspedalen hårt och långsamt kan du köra bilen med låg hastighet. Låt en auktoriserad Toyota-återförsäljare eller -verkstad eller annan verkstad med motsvarande kvalifikationer kontrollera bilen snarast möjligt.

Även om felet i den elektroniska gasspjällskontrollen eventuellt korrigerar sig vid körning i låg fart återställs systemet antagligen inte helt förrän du stängt av motorn.

⚠ VARNING
Se till att du använder pedalen på rätt sätt.

Om laddningsvarningslampan tänds och ”Check engine system” visas på informationsdisplayen. Beroende på omständigheterna hörs en varningston.

Bil med dieselmotor

Varningslampan tänds om problem föreligger i motorns elektriska system, det elektroniska motorstyrningssystemet eller avgasreningssystemet.

Om lampan tänds medan du kör ska du låta en auktoriserad Toyota-återförsäljare eller -verkstad eller annan verkstad med motsvarande kvalifikationer och utrustning kontrollera bilen snarast möjligt.

Om motorns varvtal inte ökar när gaspedalen är nedtryckt kan det vara något problem i motorns elektroniska styrningssystem. Stanna bilen och kontakta en auktoriserad Toyota-återförsäljare eller -verkstad eller annan verkstad med motsvarande kvalifikationer och utrustning, eller kör bilen försiktigt eftersom dess prestanda är starkt nedsatt, snarast möjligt till en auktoriserad Toyota-återförsäljare eller -verkstad eller annan verkstad med motsvarande kvalifikationer och utrustning.

Även om felet i det elektroniska motorstyrningssystemet korrigerar sig vid körning i låg fart återställs systemet antagligen inte helt förrän du stängt av motorn.

Om laddningsvarningslampan tänds och ”Check engine system” visas på informationsdisplayen. Beroende på omständigheterna hörs en varningston.

(f) Låg bränslenivå, varningslampa

Lampan tänds när bränslet i tanken håller på att ta slut. Fyll på bränsle så snart som möjligt.

I backar eller vid körning i kurvor flyttar sig bränslet i tanken, vilket kan göra att bränslevarningslampan tänds tidigare än normalt.

Om varningslampan för låg bränslenivå tänds och ”Low fuel” visas på informationsdisplayen. Beroende på omständigheterna hörs en varningston.

(g) ”ABS”-systemet, varningslampa

Modeller utan antisladdsystem —

Lampan tänds när tändningslåset är i läge ON. Om ABS-systemet fungerar som det ska släcks lampan efter några sekunder. Om systemet är defekt tänds varningslampan igen.

När ”ABS” -varningslampan lyser (men inte bromsvarningslampan) fungerar bromsarna på konventionellt sätt, men låsningsskyddet fungerar inte.

När ”ABS”-varningslampan tänds (och bromssystemets varningslampa är släckt) fungerar inte det låsningsfria systemet. Hjulen kan därför låsa sig vid hård inbromsning eller i halt väglag.

Om ”ABS”-varningslampan tänds och ”Check ABS system” visas på informationsdisplayen. Beroende på omständigheterna hörs en varningston.

Om något av följande inträffar innebär det att en defekt har uppstått i de komponenter som övervakas av varningssystemet. Kontakta snarast en auktoriserad Toyota-återförsäljare eller -verkstad eller annan verksamhet med motsvarande kvalifikationer och utrustning för reparation.

- Lampan tänds inte när tändningslåset är i läge ON, eller fortsätter att lysa.
- Varningslampan tänds under körning.

Det är emellertid normalt att varningslampan tänds under körning och sedan omedelbart slocknar igen.

⚠ VARNING

Om ABS-varningslampan är tänd samtidigt som bromsvarningslampan lyser ska du omedelbart stanna bilen på säker plats. Kontakta en auktoriserad Toyota-återförsäljare eller -verkstad eller annan verkstad med motsvarande kvalifikationer och utrustning.

Om detta inträffar betyder det inte bara att ABS-systemet är ur funktion, bilen blir dessutom extremt instabil vid inbromsning.

Modeller med antisladdsystem—

Lampan tänds när tändningslåset är i läge ON. Om ABS- och bromsservosystemen fungerar som de ska släcks lampan efter några sekunder. Om något av systemen är defekt tänds lampan igen.

När ”ABS”-varningslampan lyser (men inte bromsvarningslampan) fungerar bromsarna på konventionellt sätt, men följande system fungerar inte.

- ABS - låsningsfria bromsar
- Bromsassistans
- Antispinnsystem (TRC)
- Antisladdsystem
- Hjälpsystem vid utförskörning
- Hjälpsystem vid start i backe

När ”ABS”-varningslampan tänds (och bromssystemets varningslampa är släckt) fungerar inte det låsningsfria systemet. Hjulen kan därför låsa sig vid hård inbromsning eller i halt väglag.

Om ”ABS”-varningslampan tänds och ”Check ABS system” visas på informationsdisplayen. Beroende på omständigheterna hörs en varningston.

Om något av följande händer tyder detta på ett fel i något av de komponenter som övervakas av varningslampan. Kontakta snarast en auktoriserad Toyota-återförsäljare eller -verkstad eller annan verksamhet med motsvarande kvalifikationer och utrustning för reparation.

- Lampan tänds inte när tändningslåset är i läge ON, eller fortsätter att lysa.
- Varningslampan tänds under körning.

Det är emellertid normalt att varningslampan tänds under körning och sedan omedelbart slocknar igen.

⚠ VARNING

Om ABS-varningslampan är tänd samtidigt som bromsvarningslampan lyser ska du omedelbart stanna bilen på säker plats. Kontakta en auktoriserad Toyota-återförsäljare eller -verkstad eller annan verkstad med motsvarande kvalifikationer och utrustning.

Om detta inträffar betyder det inte bara att ABS-systemet är ur funktion, bilen blir dessutom extremt instabil vid inbromsning.

(h) Krockkuddesystem, varningslampa

Indikeringslampan tänds när tändningslåset är i läge ON. Den slocknar efter cirka sex sekunder. Det betyder att krockkuddarna och bältessträckarna fungerar som de skall.

Kontrollsystemet övervakar funktionen hos sensorerna till krockkuddesystemet, de främre krockkuddarna, sidokrockkuddarna, sidokrockgardinerna, förarsätets läge, strömbrytaren till förarplatsens bälteslås, strömbrytare till manuell in/urkoppling av framsätespassagerarens krockkudde, indikeringslampa till manuell in/urkoppling av framsätespassagerarens krockkudde, bältessträckare, uppblåsningsanordningar, varningslampor, kablage och spänningskällor.

Om något av följande inträffar tyder det på en defekt i krockkudde- eller bältessträckarsystemen. Tala med en auktoriserad Toyota-återförsäljare eller -verkstad, eller annan verkstad med motsvarande kvalifikationer och utrustning.

- Lampan tänds inte när tändningslåset är i läge ON eller är tänd i över sex sekunder.
- Lampan tänds under körning.

Om varningslampan i krockkuddesystemet tänds och ”Check AIRBAG system” visas på informationsdisplayen. Beroende på omständigheterna hörs en varningston.

(i) Lågt lufttryck i däcken, varningslampa (modeller med s.k. run-flat däck)

Lampan varnar för lågt lufttryck i et teller flera däck. Lampan tänds när tändningslåset är i läge ON. Den slocknar efter några sekunder. Det indikerar att systemet fungerar korrekt.

Om varningslampan tänds medan du kör är lufttrycket i däcken lågt. Lampan släcks när lufttrycket har justerats till angivet värde.

Om varningslampan för lågt lufttryck i däcken blinkar tyder det på fel i systemet. Kontakta en auktoriserad Toyota-återförsäljare eller -verkstad, eller annan verksamhet med motsvarande kvalifikationer och utrustning.

Se ”Varningssystem för lågt lufttryck i däcken” på sidan 182 i del 1-7.

(j) Elektriskt servostyrningssystem, varningslampa

Lampan tänds när tändningslåset är i läge ON. Om det eldrivna servostyrningssystemet fungerar som det skall släcks lampan efter några sekunder. Om systemet är defekt tänds varningslampan igen.

Om något av följande uppstår innebär det att en defekt har uppstått i någon del som övervakas av varningssystemet. Kontakta snarast en auktoriserad Toyota-återförsäljare eller -verkstad eller annan verksamhet med motsvarande kvalifikationer och utrustning för reparation.

- Lampan tänds inte när tändningslåset är i läge ON, eller fortsätter att lysa.
- Varningslampan är tänd under körning.

⚠ VARNING

Om varningslampan för det elektriska servostyrningssystemet tänds skall du snarast lämna in bilen till en auktoriserad Toyota-återförsäljare eller -verkstad, eller annan verkstad med motsvarande kvalifikationer och utrustning. Du kommer att behöva använda mer kraft för att vrida ratten. Håll hårt i ratten medan du kör.

(k) Huvudvarningslampa

Om varningslampan tänds och ett meddelande visas på färdinformationsdisplayen. Beroende på omständigheterna hörs en varningston.

(l) Glömd nyckel, påminnelsesummer (modeller med tändningslås av cylindertyp)

Summertonen påminner dig att ta bort nyckeln om du öppnar förardörren och nyckeln med motorn avständ.

(m) Tända strålkastare, summer

Om du har glömt att släcka strålkastarna när öppnar dörren på förarsidan efter det att startnyckeln tagits ur hörs en varningssignal.

KONTROLL AV VARNINGSLAMPORNA (utom varningslampan för låg bränslenivå)

1. Trampa ned parkeringsbromsen.
2. Vrid tändningslåset till ON utan att starta motorn.
   Samtliga varnings- och indikeringslampor skall tändas.

   Nedanstående lampor skall slockna efter några sekunder.

- ”ABS” varningslampa
- Lågt lufttryck i däck, varningslampa
- Elektriskt servostyrningssystem, varningslampa
- Indikeringslampa, antislirsystem
- Fyrhjulsdrift låst, indikeringslampa
- Hjälpsystem för utförskörning, indikeringslampa

Varningslampan i krockkuddesystemet ska slockna efter cirka 6 sekunder.

Om någon varningslampa eller varningssummer inte fungerar på ovanstående sätt bör du låta en auktoriserad Toyota-återförsäljare eller -verkstad, eller annan verkstad med motsvarande kvalifikationer och utrustning kontrollera systemet.

Del 1-7
INSTRUMENT OCH MANÖVERORGAN

Tändningslås, växellåda och parkeringsbroms

- Tändningslås 164
- Automatisk växellåda 166
- Manuell växellåda. 169
- Aktiv vridmomentskontroll vid 4WD 171
- Antispinnsystem (TRC) 174
- Antisladdsystem+ (plus) 175
- Hjälpsystem vid utförskörning 177
- Hjälpsystem vid start i uppförsbacke 180
- Varningssystem för lågt lufttryck 182
- Parkeringsbroms 186
- Farthållare 187

Tändningslås (med tändningslås av cylindertyp)

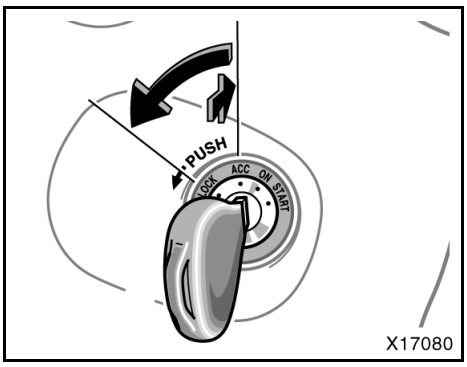

“START”—startmotorn kopplas in. När du släpper nyckeln går den tillbaka till ”ON”-läget.

Se sid287 i del 3 för att få starttips.

“ON” — motorn går och all elektrisk utrustning är inkopplad.

Dieselmotor — Före starten måste motorn förvärmas med glödstiften.

Detta är det normala läget vid körning.

”ACC” — elektrisk utrustning, t.ex. radion, är inkopplad men motorn är avstängd.

En summerton påminner dig att ta bort nyckeln om du öppnar förardörren och nyckeln är i ”ACC”- eller ”LOCK”-läge.

“LOCK” — motorn är avstängd och ratten är låst. Nyckeln kan endast tas ur i det här läget.

Du måste först trycka in nyckeln för att kunna vrida den från ”ACC” till ”LOCK”. På bilar med automatisk växellåda måste växelväljaren sättas i ”P”-läge innan du trycker in nyckeln.

När du tar ur startnyckeln aktiveras startspärren för motorn automatiskt. (Se ”Startspärr” på sidan 19 i del 1-2.)

När du startar motorn kan det kännas som om nyckeln sitter fast i “LOCK”-läget. Kontrollera då först att du tryckt in nyckeln så långt det går och vrid sedan ratten en aning fram och tillbaka medan du samtidigt försiktigt vrider nyckeln.

Även om visarna i instrument och mätare rör sig något när startnyckeln vrids till lägena ”ON” eller ”START” betyder det inte att något är fel.

⚠ VARNING

Bil med manuell växellåda:
Tag aldrig ur nyckeln när bilen är i rörelse eftersom rattlåset då kopplas in så att bilen inte går att styra.

OBSERVERA

Låt inte nyckeln sitta kvar i ”ON”-läget när motorn är avstängd. I så fall laddas batteriet ur och tändningssystemet kan skadas.

Tändningslås (med elektroniskt lås- och start-system)

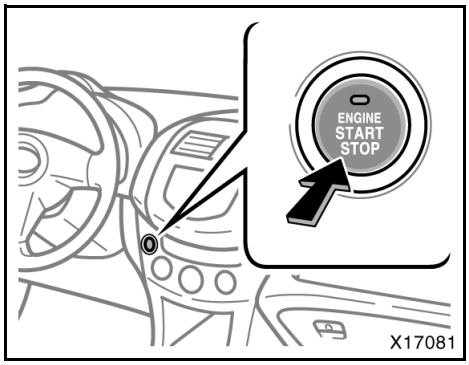

När nyckeln befinner sig i bilen kan du starta och stänga av motorn genom att trycka på knappen ”ENGINE START STOP” (startkontakten) eller välja läge ACC, ON eller genom att stänga av tändningen.

En tryckning på startkontakten ”ENGINE START STOP” utan att hålla bromspedalen och kopplingspedalen (manuell växellåda) nedtryckt, ändras startknappens läge enligt följande. Tryck lugnt och stadigt på knappen ”ENGINE START STOP”.

Första tryckningen — läge ACC (tillbehör) (lyser gult)
Tillbehör som t.ex. radion kan användas.

Andra tryckningen — läge ON (lyser gult)
Alla tillbehör kan användas.

Tredje tryckningen — Motorn avstängd (indikeringslampan släckt)

Tryck på ”ENGINE START STOP” igen så återgår startkontakten till läge ACC.

När startkontakten ändras från ON (med motorn avstängd) till OFF och därefter till ACC visas ”Press the brake pedal” (”Tryck ned bromspedalen”) (automatisk växellåda) eller ”Press the clutch pedal” (”Tryck ned kopplingspedalen”) (manuell växellåda) på displayen.

Om du hör en summer medan du trycker in startkontakten ”ENGINE START STOP” innebär det att nyckeln inte finns inne i bilen. Meddelandet ”No key detected” (”Ingen nyckel känns av”) visas på informationsdisplayen.

Om bromspedalen och kopplingspedalen (manuell växellåda) är nedtryckt övergår indikeringslampan till grönt ljus oavsett vilket läge som valts. När indikeringslampan är grön startar motorn när du trycker på startkontakten ”ENGINE START STOP”. (Tips om hur du startar motorn finns i avsnittet ”Start av motorn” på sidan 288 i del 3.)

Om indikeringslampan blinkar med gult sken på startkontakten ”ENGINE START STOP” indikerar detta att ett fel föreligger i startknappsystemet. Stäng av motorn omedelbart och kontakta en auktoriserad Toyota-återförsäljare eller -verkstad eller annan verksamhet med motsvarande kvalifikationer och utrustning.

Även om visarna i instrument och mätare rör sig något när tändningslåset är i läge ACC, ON eller när motorn startas beror det inte på något tekniskt fel.

OBSERVERA
Låt inte startknappen vara kvar i ON-läget när motorn inte är igång. I så fall laddas batteriet ur och tändningssystemet kan skadas.

När batteriet är bortkopplat eller dåligt laddat, memorerar startknappfunktionen det aktuella läget. Efter att du har kopplat in, bytt eller laddat upp batteriet så väljs det memorerade läget automatiskt. I vart och ett av dessa fall skall du stänga av motorn om den startar.

Automatisk växellåda

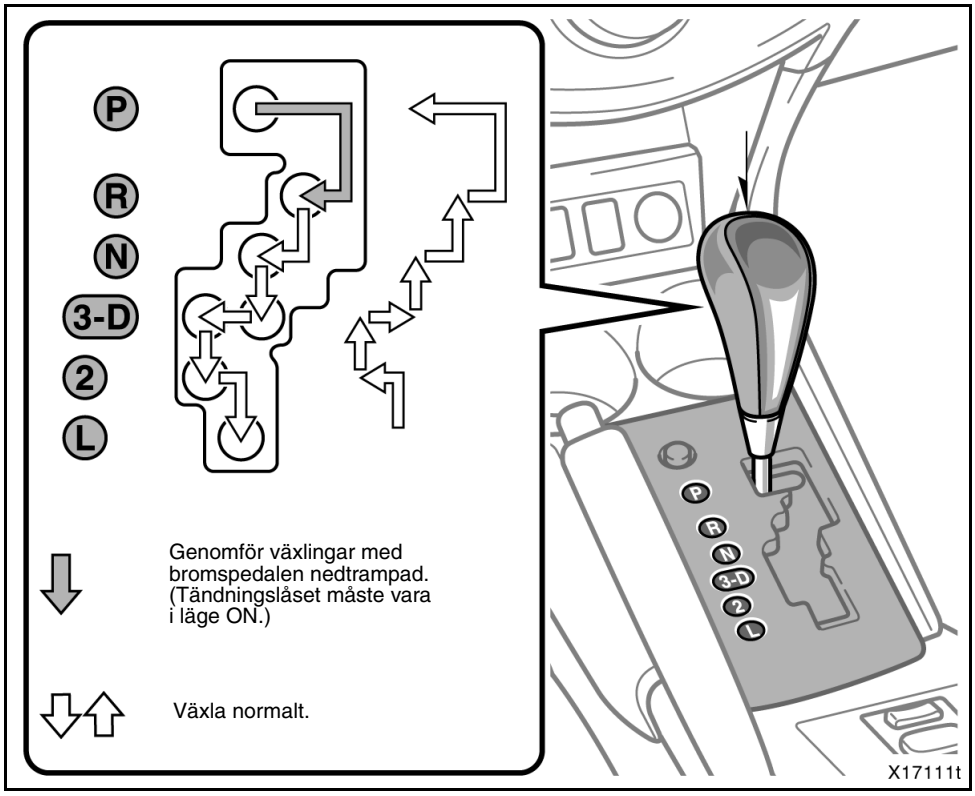

Den automatiska växellådan har en spärr som minimerar risken för felaktig växling. Det innebär att växelväljaren bara kan flyttas från ”P”-läget när bromspedalen är nedtryckt (och tändningen är i läge ON).

(a) Växelväljare

P: Parkering, start av motorn, nyckeln kan tas ur

R: Back

N: Friläge

D: Normal körning (uppväxling till överväxel möjlig)

3: Motorbromsning (överväxeln kan inte användas)

2: Kraftigare motorbromsning

L: Maximal motorbromsning

(b) Normal körning

1. Starta motorn enligt beskrivningen i ”Start av motorn” på sidan 288 i del 3. Växelväljaren måste vara i läge ”P” eller ”N”.
2. Tryck ned bromspedalen och för växelväljaren till läge ”D”.

I läge “D” väljer växellådan automatiskt lämpligaste växel för rådande förhållanden — normal körning, branta uppförsbackar, körning med släp etc.

Använd normalt alltid ”D”-läget som ger bäst bränsleekonomi och tyst gång. Om motorns temperatur är låg kommer växellådan inte att växla till överväxel, även i ”D”-läge.

⚠ VARNING

Trampa aldrig på gaspedalen under växling.

3. Lossa parkeringsbromsen och släpp bromspedalen. Tryck försiktigt ned gaspedalen och starta mjukt.

(c) Motorbromsning

För att bromsa med motorn ska du växla ned på följande sätt:

- För växelväljaren till läge ”3”. Växellådan växlar ned till 3:an när hastigheten sjunker till eller under nedanstående hastighet och du får kraftig motorbromsning.

  2,0-liters bensinmotor
  Vänsterstyrda modeller
  ..... 131 km/tim

- För växelväljaren till läge ”2”. Växellådan växlar ned till 2:an när hastigheten sjunker till eller under nedanstående hastighet och du får kraftig motorbromsning.

  2,0-liters bensinmotor
  . . . . . 102 km/tim

- För växelväljaren till läge ”L”. Växellådan växlar ned till 1:an när hastigheten sjunker till eller under nedanstående hastighet och du får maximal motorbromsning.

  2,0-liters bensinmotor
  . . . . . 48 km/tim

Modeller med farthållare—När farthållaren är inkopplad och du växlar ned från ”D” till ”3” sker ingen motorbromsning eftersom farthållaren inte kopplas ur.

För uppgifter om olika metoder för reducering av farten, se ”Farthållare” på sidan 187 i den här delen.

⚠ VARNING

Var försiktig vid nedväxling på hal vägbana. Den snabba uppbromsningen av drivhjulen kan göra att bilen börjar sladda eller slira.

(d) Använda lägena ”2” och ”L”.

Läge ”2” och läge ”L” används när kraftigare motorbromsning önskas som tidigare beskrivits.

I läge ”2” och läge ”L” startar bilen på samma sätt som i läge ”D”.

Med växelväljaren i läge ”2” startar bilen på 1:an och växlar sedan automatiskt upp till 2:an.

När spaken står i läge ”L” är växellådan kvar i ettans växel.

OBSERVERA

- ***Var försiktig så att motorn inte övervarvas. Titta på varvräknaren och se till att varvtalet inte går in i den röda sektorn. Högsta tillåtna hastighet (ungefärliga värden) på de olika växlarna anges nedan:***

  2,0-liters bensinmotor

  ”2” . . . . . 113 km/tim

  ”L” . . . . . 63 km/tim
- ***Kör inte länge på läge ”2” eller ”L”, t.ex. vid körning i bergstrakter eller vid tung bogsering. Det kan orsaka allvarliga skador i växellådan genom överhettning. Undvik skador i växellådan genom att använda läge ”3” i långa uppförsbackar och vid körning med tungt släp.***

(e) Backning

1. Stanna bilen helt.
2. Trampa ned bromspedalen och för växelväljaren till ”R”-läge.

OBSERVERA

Växla aldrig till backväxel när bilen är i rörelse.

Modeller med backkamera — När växelväljaren flyttas till ”R”-läge och tändningen är i ON-läge aktiveras backkameran. Ytterligare anvisningar finns i avsnittet ”Backkamera i parkeringsassistanssystemet” på sidan 242 i del 1-10.

(f) Parkering

1. Stanna bilen helt.
2. Dra åt parkeringsbromsen hårt.
3. Håll bromspedalen nedtrampad och flytta växelväljaren till läge ”P”.

⚠ VARNING

När bilen är i rörelse får du aldrig föra växelväljaren till läge ”P”. Det kan ge allvarliga mekaniska skador i växellådan och du kan helt förlora kontrollen över bilen.

(g) Goda råd för körning

- Om växellådan gång på gång växlar upp och ned mellan 3:an och överväxeln vid körning i måttligt brant uppförsbacke bör du växla ner till läge ”3”. Kom ihåg att återgå till läge ”D” när du har kommit upp för backen.
- Om du kör med husvagn eller släpvagn är det bra att alltid ha viss motorbromsverkan. Använd därför inte läge ”D”.

⚠ VARNING

Håll alltid foten på bromspedalen om du stannar med motorn igång. Det hindrar bilen från att krypa sakta framåt.

OBSERVERA

Använd alltid bromspedalen eller parkeringsbromsen för att hålla bilen stilla i en uppförsbacke. Håll aldrig bilen stillastående med gaspedalen eftersom växellådan kan bli överhettad.

(h) Om det inte går att flytta växelväljaren ur ”P”-läge.

Om du inte kan flytta växelväljaren ur ”P”-läge även om du trampar ned bromspedalen, ska du använda frikopplingstangenten. Se ”Om det inte går att flytta växelväljaren” på sidan 352 i del 4.

Manuell växellåda

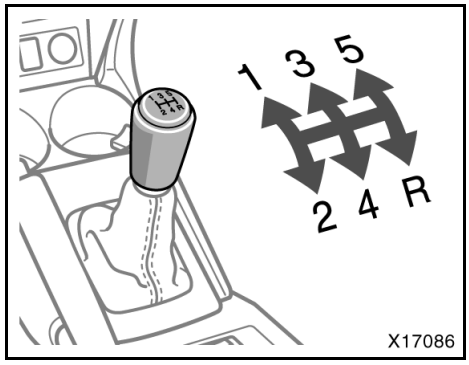

5-växlad manuell växellåda

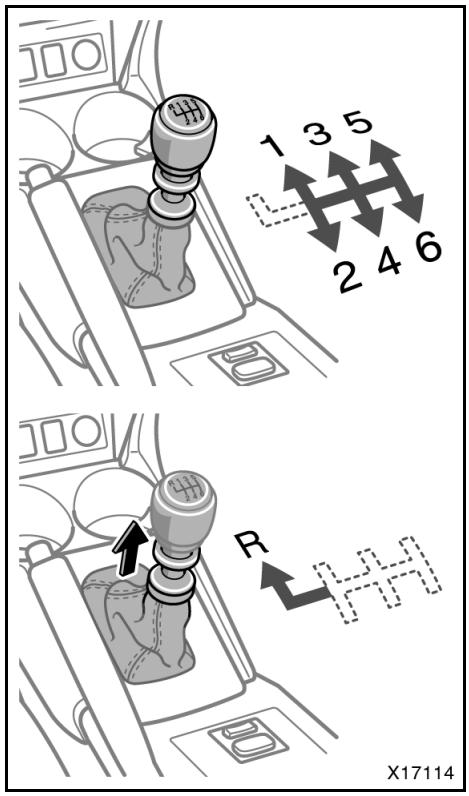

6-växlad manuell växellåda

Växellägena visas på bilden ovan. Om din bil har en 6-växlad manuell växellåda måste du först lyfta upp ringen runt växelspaken för att kunna växla till ”R” (backläge).

VARNING

6-växlad manuell växellåda — Knoppen på växelspaken kan bli mycket het om bilen har varit parkerad i direkt solsken.

Växellägena visas på bilden ovan.

Trampa ned kopplingspedalen helt vid växling och släpp upp den sakta. Kör inte med foten vilande mot kopplingspedalen eftersom det ger onormalt stort slitage på kopplingen. Håll inte bilen på plats i uppförsbacke genom att slira på kopplingen — använd parkeringsbromsen.

Om du växlar upp för tidigt eller växlar ner för sent kan gången bli ryckig och motorn kan eventuellt börja knacka. Om du väntar med att växla tills bilen nått maximal fart på respektive växel kommer motorn att slitas onödigt hårt och bränsleförbrukningen att öka.

Högsta tillåtna hastigheter

När du kör ut på en motorväg eller vid omkörning kan du behöva full acceleration. Överskrid dock inte följande högsta tillåtna hastigheter på respektive växel:

Bensinmotor	växel	km/tim
1	47	(29)
2	89	(55)
3	136	(85)
4	177	(110)
Dieselmotor	växel	km/tim
1	41	(25)
2	82	(51)
3	128	(80)
4	178	(111)
5	230	(143)

OBSERVERA

Växla aldrig ner om du redan kör fortare än maximalt tillåten hastighet för närmast lägre växel.

Goda råd för körning

- Om det är svårt att få i backväxeln, ställ växelspaken först i friläge, släpp upp kopplingspedalen ett ögonblick och försök igen.
- Om du kör med släpvagn är det bra att ha viss motorbromsverkan. Undvik därför att använda 5:ans växel (5-växlad växellåda) eller 6:ans växel (6-växlad växellåda).

⚠ VARNING

Var försiktig vid nedväxling på hal vägbana. Den snabba uppbromsningen av drivhjulen kan göra att bilen börjar sladda eller slira.

OBSERVERA

- ***Starta inte med någon annan växel än ettans växel. Då uppstår risk för att kopplingen skadas.***
- ***Bilen måste stå helt stilla innan du lägger i backväxeln.***

Aktiv vridmomentskontroll vid 4WD

Systemet för aktiv vridmomentskontroll för fyrhjulsdrift kontrollerar motorns vridmoment som appliceras på bakhjulen allt efter körförhållanden och vägens skick. När bilens körförhållanden är stabila, t.ex. vid körning rakt framåt, appliceras motorns vridmoment bara på framhjulen.

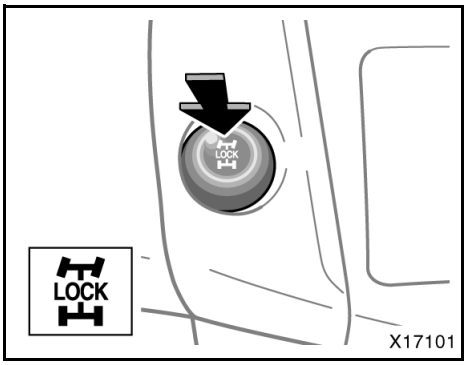

FYRHJULSDRIFT, SPÄRRTANGENT

När du kör bilen på löst underlag, t.ex. sand, grus eller djup snö, eller om bilen fastnar kan du trycka på spärrknappen för fyrhjulsdriften så att motorns vridmoment appliceras på alla fyra hjulen.

När du trycker spärrknappen framåt blinkar indikeringslampan för fyrhjulsdriftspärren två gånger och förblir tänd tills spärren för fyrhjulsdriften stängs av.

Tryck på spärrknappen en gång till så slocknar indikeringslampan och fyrhjulsdriftsspärren stängs av.

Om bilens hastighet överskrider 40 km/tim kopplas fyrhjulsdriftspärren automatiskt ur.

Indikeringslampan för fyrhjulsdriften tänds under några sekunder när tändningen är i läge ON.

Om indikeringslampan inte tänds när tändningen är i läge ON eller när spärrknappen är intryckt bör du kontakta en auktoriserad Toyota-återförsäljare eller -verkstad eller annan verkstad med motsvarande kvalifikationer och utrustning.

OBSERVERA

Använd bara fyrhjulsdriftspärren när du kör bilen på löst underlag, t.ex. sand, grus eller djup snö, eller om bilen fastnar. När fyrhjulsdriftspärren har använts för att ge dig bättre grepp ska spärren kopplas ur. Om du använder fyrhjulsdriftspärren vid andra tillfällen kan fyrhjulsdriften skadas.

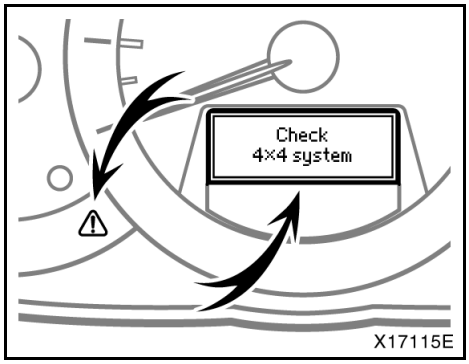

MEDDELANDE OM SYSTEMFEL

Huvudvarningslampan och varningsmeddelanden på informationsdisplayen varnar dig om att ett fel har uppstått någonstans i fyrhjulsdriftens aktiva vridkontrollsystem. Om varningsmeddelandet visas hörs också en summer.

Om meddelandet "High transfer case oil temp." visas och huvudvarningslampan blinkar...

Det indikerar att temperaturen i drivlinan har blivit för hög. Utför någon av följande åtgärder för att kyla ned drivlinan utan att stänga av motorn.

- Sakta farten tills varningsmeddelandet och lampan slocknar.
- Stanna på en säker plats och låt motorn gå på tomgång tills varningsmeddelandet och lampan slocknar.

Om du fortsätter köra bilen medan varningslampan blinkar stänger systemet automatiskt av motorns vridmoment på bakhjulen för att skydda drivlinan. I så fall visas varningsmeddelandet "2WD" och huvudvarningslampan blinkar snabbare.

När drivlinans temperatur har sjunkit tillräckligt slocknar lampan.

Om meddelandet "Check 4 4 system" ("Kontrollera 4WD-systemet") visas förblir huvudvarningslampan tänd...

Detta indikerar att systemet kanske inte fungerar på rätt sätt. Kontakta en auktoriserad Toyota-återförsäljare eller -verkstad, eller annan verksamhet med motsvarande kvalifikationer och utrustning för reparation av bilen.

Antispinnsystem (TRC)

Antispinnsystemet hjälper till att begränsa hjulspinnet på fyra hjul vid start eller vid acceleration på halt underlag.

Systemet aktiveras automatiskt när tändningen är i läge ON.

VARNING

Vid mycket halt väglag kan hjulspinn inte helt undvikas och tillräcklig drivkraft kan då inte överföras till alla fyra hjulen, även om antispinnsystemet är i funktion. Kör aldrig så fort eller på sådant sätt att hjulen förlorar greppet och börjar slira. På snö och is bör vinterdäck eller snökedjor användas. Framför allt, kör långsamt och försiktigt när det är halt.

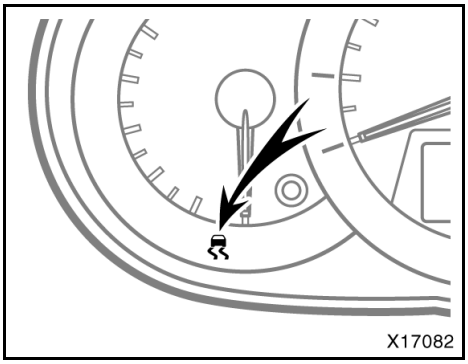

Det kan höras ett ljud från motorrummet under några sekunder när motorn startas, eller omedelbart efter att har satts i rörelse. Det innebär att systemet genomför en självkontroll. Detta tyder inte på att något är fel.

När antispinnsystemet griper in kan följande hända.

- Systemet kontrollerar hjulspinn på de fyra hjulen. Indikeringslampan för antispinn blinkar.
- Bilen kan vibrera eller avge ett ljud när den bromsas. Detta är ett tecken på att systemet fungerar korrekt.

Antislirlampan tänds i några sekunder när tändningen är i läge ON. Om indikeringslampan inte tänds när tändningen är i läge ON bör du omedelbart kontakta en auktoriserad Toyota-återförsäljare eller -verkstad eller annan verkstad med motsvarande kvalifikationer och utrustning.

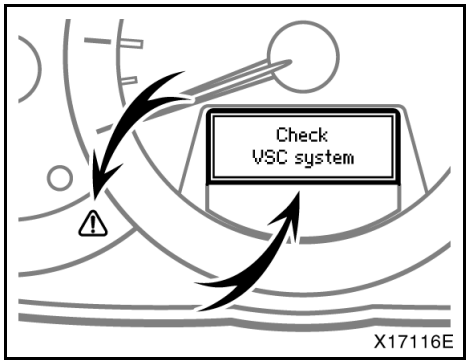

MEDDELANDE OM SYSTEMFEL

Huvudvarningslampan och varningsmeddelandet på informationsdisplayen varnar dig om att ett fel har uppstått någonstans i följande system:

- Antispinnsystem (TRC)
- Antisladdsystem
- Hjälpsystem vid utförskörning
- Hjälpsystem vid start i backe

Om meddelandet "Check VSC system" ("Kontrollera VSC-systemet") visas förblir huvudvarningslampan tänd...

Detta indikerar att systemen kanske inte fungerar på rätt sätt. En summer hörs också. Kontakta en auktoriserad Toyota-återförsäljare eller -verkstad, eller annan verksamhet med motsvarande kvalifikationer och utrustning.

I så fall fungerar bromsarna när du använder dem och normal körning kan återupptas.

Antisladdsystem+ (plus)

Bilens antisladdsystem ger en integrerad kontroll av sådana system som ABS-bromsarna, bromsassistansen, antispinn, elektrisk servostyrning, aktiv vridmomentskontroll 4WD och motorstyrning. Det här systemet kontrollerar automatiskt bromsarna, motor och servostyrning samt drivkraften till alla fyra hjulen för att undvika att bilen sladdar vid kurvkörning på hala vägar eller vid plötsliga rattrörelser.

Antisladdsystemet aktiveras när hastigheten överstiger 15 km/tim.

Det kan höras ett ljud från motorrummet i några sekunder när motorn startas, eller omedelbart efter bilen har satts i rörelse. Det innebär att systemet genomför en självkontroll. Detta tyder inte på att något är fel.

⚠ VARNING

- **Förlita dig inte för mycket på bilens antisladdsystem. Även om antisladdsystemet är i funktion måste du alltid köra försiktigt och med omdöme för att undvika olyckor. Omdömeslös körning kan resultera i en plötslig olycka. Om slirningslampan blinkar och en varningssignal hörs måste du minska hastigheten och köra extra försiktigt.**

- **Använd bara däck av specificerad storlek. Däckdimension, tillverkare, typ och däckmönster skall vara samma för alla fyra hjulen. Om du kör med andra däck än de specificerade eller av annan dimension eller typ, kommer inte antisladdsystemet att fungera på rätt sätt. Vid byte av däck eller fälgar skall du kontakta en auktoriserad Toyota-återförsäljare eller -verkstad eller annan verkstad med motsvarande kvalifikationer och utrustning: (Se ”Kontroll och byte av däck” på sidan 380 i del 7-2.)**
- **På snö och is bör vinterdäck eller snökedjor användas.**

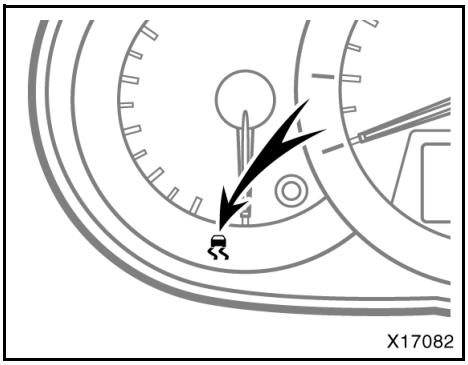

Om bilen börjar sladda under körning blinkar antispinnlampan, samtidigt som upprepade varningssignaler hörs. Kör alltid med tanke på säkerheten.

Antislirlampan tänds i några sekunder när tändningen är i läge ON. Om indikeringslampan inte tänds när tändningen är i läge ON bör du omedelbart kontakta en auktoriserad Toyota-återförsäljare eller -verkstad eller annan verkstad med motsvarande kvalifikationer och utrustning.

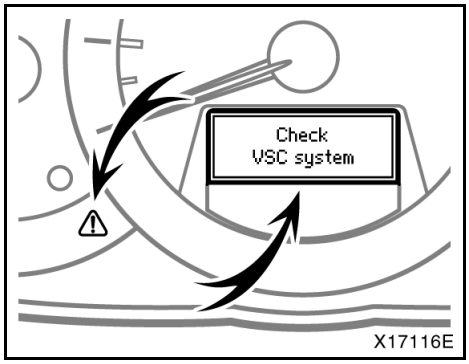

MEDDELANDE OM SYSTEMFEL

Huvudvarningslampan och varningsmeddelandet på informationsdisplayen varnar dig om att ett fel har uppstått någonstans i följande system:

- Antispinnsystem (TRC)
- Antisladdsystem
- Hjälpsystem vid utförskörning
- Hjälpsystem vid start i backe

Om meddelandet "Check VSC system" ("Kontrollera VSC-systemet") visas förblir huvudvarningslampan tänd...

Detta indikerar att systemen kanske inte fungerar på rätt sätt. En summer hörs också. Kontakta en auktoriserad Toyota-återförsäljare eller -verkstad, eller annan verksamhet med motsvarande kvalifikationer och utrustning.

I så fall fungerar bromsarna när du använder dem och normal körning kan återupptas.

Hjälpsystem vid utförskörning

Hjälpsystemet vid körning i nedförsbacke är ett system som assisterar motorbromsen medan du kör nedför en brant backe. Du kopplar in systemet när du kör i nedförsbacke genom att trycka på knappen "DAC". Om hastigheten är högst 25 km/tim kan du köra nedför med jämn hastighet.

⚠ VARNING

Förlita dig inte för mycket på hjälpsystemet för nedförskörning. Det kan inte alltid upprätthålla en låg hastighet på vägbanor eller terrängunderlag där bilen lätt kan börja glida, t.ex. på mycket branta sluttningar eller isiga eller leriga vägar.

AKTIVERING AV HJÄLPSYSTEMET FÖR NEDFÖRSKÖRNING

1. **Motorbromsningen får optimal kraft om växelväljaren är i läge ”L” (framåt) eller ”R” (back).**

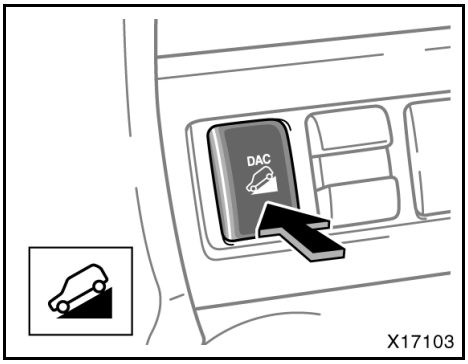

2. **Tryck på knappen ”DAC” för att koppla på systemet. Indikeringslampan för hjälpsystemet vid nedförskörning tänds.**

Om indikeringslampan i hjälpsystemet för nedförskörning blinkar är växelväljaren ev inte i läge ”L” eller ”R”.

Om indikeringslampan inte tänds när knappen trycks in, eller om indikeringslampan blinkar när växelväljaren är i läge ”L” eller ”R” bör du kontakta en auktoriserad Toyota-återförsäljare eller -verkstad eller annan verkstad med motsvarande kvalifikationer och utrustning.

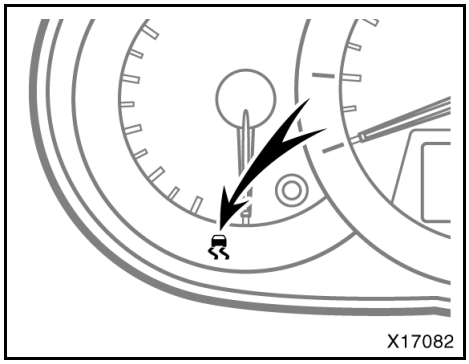

Om bilens hastighet är högst 25 km/tim skall du ta bort foten från bromspedalen och gaspedalen för att aktivera systemet. Bilen kör nu nedför sluttningen med låg hastighet.

Medan systemet är i drift blinkar antislirindikatorn och bromsljusen och det högt monterade bromsljuset tänds. Det kan också höras ett ljud. Detta tyder inte på att något är fel.

Om du bromsar medan systemet är i drift kan du få en ‘kick-back’ från bromspedalen och ett ljud kan höras. Detta tyder inte på att något är fel.

Om du trycker på knappen ”DAC” för att stänga av systemet medan det är i funktion så avstannar systemet gradvis. Indikeringslampan för hjälpsystemet vid nedförskörning blinkar för att uppmärksamma föraren. För att fortsätta köra med låg hastighet, tryck på tangenten ”DAC” för att koppla på systemet.

Antislirlampan och indikeringslampan i hjälpsystemet vid nedförskörning tänds under några sekunder när tändningen vrids till ON-läge. Om ingen indikeringslampa tänds när tändningen är i läge ON bör du omedelbart kontakta en auktoriserad Toyota-återförsäljare eller -verkstad eller annan verkstad med motsvarande kvalifikationer och utrustning.

Om temperaturen i bromskraftförstärkaren blir för hög börjar indikeringslampan i hjälpsystemet vid nedförskörning att blinka och en summer ljuder stötvis. Detta indikerar att systemet inte kan fungera mycket längre. Stanna i så fall omedelbart på en säker plats.

Om systemet ändå fortsätter att arbeta under körning hörs summertonen i cirka tre sekunder. Systemet stängs temporärt av för att skydda bromskraftförstärkaren. Trots att hjälpsystemet vid nedförskörning inte är i drift så går det att fortsätta köra.

Systemdriften återställs automatiskt när bromskraftförstärkaren har svalnat. Indikeringslampan i hjälpsystemet vid nedförskörning övergår till ett fast ljus för att uppmärksamma föraren när driften är återställd.

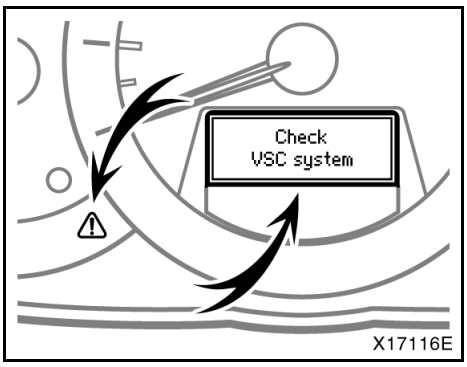

MEDDELANDE OM SYSTEMFEL

Huvudvarningslampan och varningsmeddelandet på informationsdisplayen varnar dig om att ett fel har uppstått någonstans i följande system:

- Antispinnsystem (TRC)
- Antisladdsystem
- Hjälpsystem vid utförskörning
- Hjälpsystem vid start i backe

Om meddelandet "Check VSC system" ("Kontrollera VSC-systemet") visas förblir huvudvarningslampan tänd...

Detta indikerar att systemen kanske inte fungerar på rätt sätt. En summer hörs också. Kontakta en auktoriserad Toyota-återförsäljare eller -verkstad, eller annan verksamhet med motsvarande kvalifikationer och utrustning.

I så fall fungerar bromsarna när du använder dem och normal körning kan återupptas.

Hjälpsystem vid start i uppförsbacke

Hjälpsystemet vid start i backe hjälper dig att börja köra uppför en brant eller hal backe. När du börjar köra uppför backen hindrar systemet bilen från att rulla bakåt i ögonblicket när du flyttar foten från bromspedalen till gaspedalen.

⚠ VARNING

- **Förlita dig inte för mycket på hjälpsystemet för start i uppförsbacke. Bilen kanske inte kan göra en mjuk start på vägbanor som mycket branta sluttningar eller isiga eller leriga vägar där den lätt kan börja glida.**
- **Hjälpsystemet för start i uppförsbacke ska inte användas för att parkera bilen. Systemet är inte avsett att parkera en bil som står i en uppförsbacke.**

AKTIVERA HJÄLPSYSTEMET VID START I BACKE

Hjälpsystemet för start i backe är i drift i högst 2 sekunder. Bromspedalen måste vara nedtryckt för att aktivera systemet när alla följande förutsättningar uppfylls med bromspedalen nedtryckt:

Då hörs en ljudsignal.

- När växelväljaren inte är i läge ”P”.
- När gaspedalen inte är nedtrampad
- När parkeringsbromsen inte är åtdragen...
- När bilen har stannat

Systemet är avsett att fungera när bilen startas i en uppförsbacke. Det kommer inte att fungera om växelväljaren är i läge ”P”.

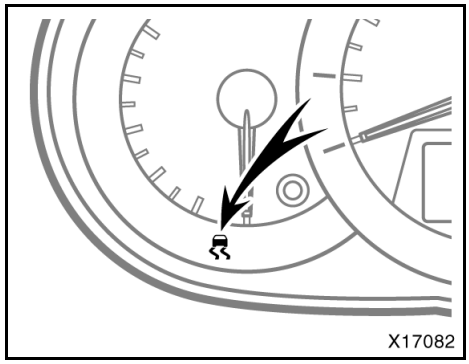

När hjälpsystemet för start i uppförsbacke är i drift blinkar slirningslampan; bromsljusen och det högt monterade bromsljuset tänds.

När du gör något av följande avstannar systemet. Då hörs två ljudsignaler och slirningslampan slocknar.

- Fört växelväljaren till läge ”P”.
- Ansatt parkeringsbromsen
- Trampa ned bromspedalen

Om du trycker ned gaspedalen stängs systemet av utan en ljudsignal.

Hjälpsystemet för start i uppförsbacke är i drift i högst två sekunder. Om bilen inte startas inom två sekunder hörs två ljudsignaler varpå systemet gradvis upphör att fungera.

Hjälpsystemet vid start i backe är inte avsett för parkering i uppförsbacke. Se till att du ansätter parkeringsbromsen när du parkeringar bilen.

Antislirlampan tänds i några sekunder när tändningen är i läge ON. Om indikeringslampan inte tänds när tändningen är i läge ON bör du omedelbart kontakta en auktoriserad Toyota-återförsäljare eller -verkstad eller annan verkstad med motsvarande kvalifikationer och utrustning.

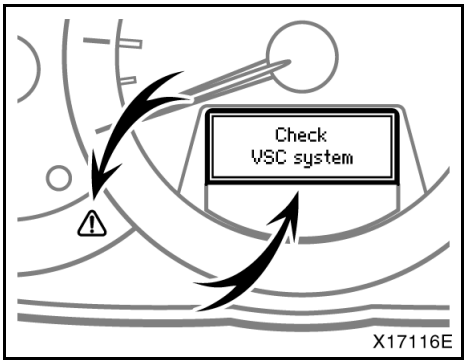

MEDDELANDE OM SYSTEMFEL

Huvudvarningslampan och varningsmeddelandet på informationsdisplayen varnar dig om att ett fel har uppstått någonstans i följande system:

- Antispinnsystem (TRC)
- Antisladdsystem
- Hjälpsystem vid utförskörning
- Hjälpsystem vid start i backe

Om meddelandet "Check VSC system" ("Kontrollera VSC-systemet") visas förblir huvudvarningslampan tänd...

Detta indikerar att systemen kanske inte fungerar på rätt sätt. En summer hörs också. Kontakta en auktoriserad Toyota-återförsäljare eller -verkstad, eller annan verksamhet med motsvarande kvalifikationer och utrustning.

I så fall fungerar bromsarna när du använder dem och normal körning kan återupptas.

Varningssystem för lågt lufttryck

Varningslampan för lågt lufttryck i däcken uppmärksammar dig på lågt lufttryck i däcken.

Varningssystemet för däckens lufttryck ersätter inte kontroller av lufttrycket i däcken. Kontrollera lufttrycket i däcken regelbundet med en lufttrycksmätare.

⚠ VARNING

Om ett däck skulle explodera eller om plötsligt luftläckage skulle uppstå, aktiveras varningssystemet eventuellt inte.

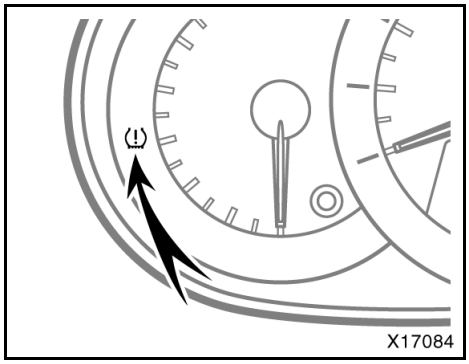

Varningslampan för lågt lufttryck i däcken tänds när tändningen är i läge ON och slocknar efter några sekunder. Det innebär att varningslampan för lågt lufttryck i däcken fungerar på rätt sätt. Om något däck har lågt lufttryck tänds varningslampan igen. I så fall slocknar lampan efter några sekunder när lufttrycket justerats. Om varningslampan för lågt lufttryck i däcken blinkar tyder det på fel i systemet.

Indikering	Innebär	Åtgärd
PÅ	Lufttrycket i däcken i lågt	Justera lufttrycket i däcken
Blinkar	Fel har uppstått i varningssystemet för lågt lufttryck	Låt en auktoriserad Toyota-återförsäljare eller -verkstad, eller annan verkstad med motsvarande kvalifikationer och utrustning kontrollera systemet.

⚠ VARNING

Observera följande säkerhetsanvisningar när varningslampan för lågt lufttryck i däcken tänds. Försumelse kan leda till dödsfall eller svåra skador.

- **Kontrollera lufttrycket i däcken omedelbart.**
  Om luftrycket i däcken är över 140 kPa (1.4 kgf/cm^2 eller bar) ska du justera det till angivet värde.
  Om luftrycket i däcken är under 140 kPa (1.4 kgf/cm^2 eller bar) ska du justera det till angivet värde.
- **Sakta ner till lämplig hastighet snarast möjligt. Kör inte över 90 km/h.**
- **Om varningslampan tänds efter det att däcken har luftats så är sannolikt ett däck punkterat. Låt närmare Toyota-återförsäljare laga däcket.**
- **Undvik häftiga rörelser och inbromsningar. Om däckens skick försämras kan du förlora kontrollen över ratten eller bromsarna.**

Varningslampan kan tändas av naturliga orsaker, t.ex. naturligt luftläckage eller lufttrycksförändringar som orsakas av temperaturen. I så fall slocknar lampan när lufttrycket justeras.

OBSERVERA

- ***Använd inte flytande tätningsmedel vid punktering eftersom varningsventilerna för lufttrycket och sändaren tar skada.***
- ***När däcken ska lagas eller bytas bör du låta en auktoriserad Toyota-återförsäljare utföra lagningen eller bytet. Varningsventilerna för lufttrycket och sändarna påverkas vid montering eller demontering av däck.***

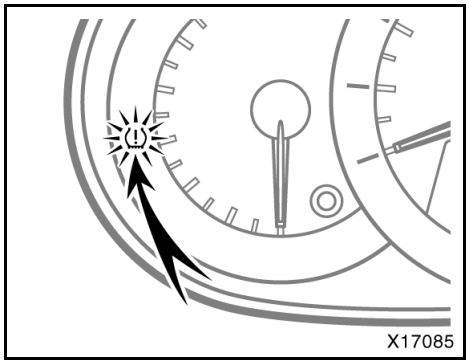

OM VARNINGSLAMPAN FÖR LUFTTRYCKET I DÄCKEN BLINKAR...

Om varningslampan blinkar när tändningen är i läge ”ON” indikerar det att varningssystemet inte fungerar på rätt sätt.

Systemet stängs av i följande omständigheter: (Om förutsättningarna normaliseras kan systemet inte fungera igen.)

- Om du använder däck som inte är försedda med varningsventiler och sändare.
- Om ID-koden på varningsventilerna och sändarna inte är registrerad.
- Om elektriska apparater eller dylikt som använder liknande våglängd finns i närheten.
- Om en radio som använder liknande frekvenser är i bruk i bilen.
- Om en fönsterbeläggning monteras som påverkar radiovågorna.
- Om bilen är täckt av snö eller is, speciellt runt hjul eller hjulhus.
- Om andra fälgar än Toyota-original används.
- Om snökedjor används.
- Om luftrycket i däcken är minst 50 kPa (0,5 kgf/cm$_2$ eller bar) ska du justera det till angivet värde.

Om indikeringslampan för lufttrycket i däcken ofta blinkar när tändningen är i läge ”ON” bör du låta en auktoriserad Toyota-återförsäljare eller -verkstad eller annan verkstad med motsvarande kvalifikationer och utrustning kontrollera den.

Även om du använder originalhjul kan det hända att varningssystemet inte fungerar på rätt sätt med vissa däcktyper.

BYTE AV DÄCK OCH FÄLGAR

När du byter däck och fälgar ska du kontrollera att varningsventilerna för lufttryck och sändare monteras. ID-koder på varningsventilerna och sändarna är registrerade på varnings-ECU:n för lufttrycket. När du byter varningsventil och sändare till däcken måste du registrera ID-koden för varningsventilen och sändaren. Låt en auktoriserad Toyota-återförsäljare eller -verkstad, eller annan verkstad med motsvarande kvalifikationer och utrustning registrera ID-koden.

OBSERVERA

Om däcken eller varningsventilerna och sändarna måste bytas, låt en auktoriserad Toyota-återförsäljare eller -verkstad, eller annan verkstad med motsvarande kvalifikationer och utrustning, eller en auktoriserad däckverkstad utföra bytet Varningsventilerna för lufttrycket och sändarna påverkas vid montering eller demontering av däck.

Försäkran om överensstämmelse

PACIFIC INDUSTRIAL CO., LTD., intygar härmed att denna PMV-1019 överensstämmer med de väsentliga kraven och övriga anvisningar i Direktiv 1999/5/EC.

PACIFIC INDUSTRIAL CO., LTD., intygar härmed att denna PMV-107K överensstämmer med de väsentliga kraven och övriga anvisningar i Direktiv 1999/5/EC.

CE 0891

DENSO CORPORATION intygar härmed att denna 13BCF överensstämmer med de väsentliga kraven och övriga anvisningar i Direktiv 1999/5/EC.

Parkeringsbroms

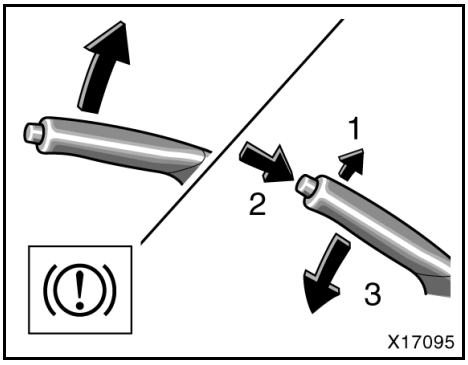

När du parkerar skall du alltid dra åt parkeringsbromsen hårt så att bilen inte kan röra sig.

Drag åt: Drag spaken uppåt. För att få bättre bromskraft bör du alltid trampa ned bromspedalen samtidigt som du drar till parkeringsbromsen.
Lossa: Drag spaken något uppåt (1), tryck på spärrknappen (2) och sänk spaken (3).

Parkeringsbromslampan på instrumentpanelen lyser för att påminna dig att parkeringsbromsen är ansatt.

VARNING

Innan du börjar köra skall du kontrollera att parkeringsbromsen är helt lossad och att varningslampan är släckt.

Farthållare

Vid användning av farthållaren håller bilen en inställd hastighet utan att föraren behöver använda gaspedalen. Körhastigheten kan ställas in på vilken hastighet som helst över 40 km/tim.

Inom gränsen för motorns kapacitet kan körhastigheten bibehållas i uppförs- eller nedförsbackar. Förändringar av bilens hastighet kan dock uppstå i branta uppförsbackar.

VARNING

- **För att alltid ha bästa kontroll över bilen ska du inte använda farthållaren i tät trafik, på halt underlag (regn, is eller snö) eller på krokiga vägar.**
- **Undvik att hastigheten ökar i nerförsbackar. Om bilen går fortare än den inställda hastigheten ska du koppla bort farthållaren och motorbromsa genom att växla ned.**

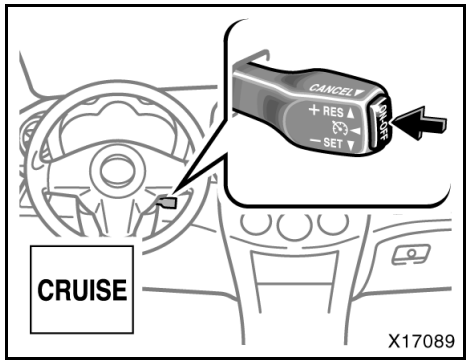

KOPPLA PÅ OCH STÄNGA AV

Tryck på knappen ”ON-OFF” för att koppla in farthållaren. Indikeringslampan ”CRUISE” på instrumentpanelen tänds för att visa att farthållaren är aktiverad. Tryck igen på tangenten ”ON-OFF” för att stänga av systemet.

När systemet är avstängt måste körhastigheten ställas in på nytt när farthållaren kopplas in igen.

VARNING

För att undvika att farthållaren inkopplas av misstag bör systemet vara avstängt när det inte används. Kontrollera att indikeringslampan ”CRUISE” är släckt.

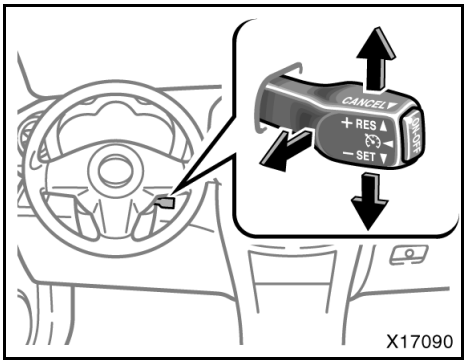

INSTÄLLNING AV ÖNSKAD HASTIGHET

I bilar med automatisk växellåda måste växelväljaren vara i läge ”D” innan du ställer in hastigheten.

När bilen har den hastighet som du vill att farthållaren ska hålla trycker du spaken för farthållaren nedåt i riktning ”-SET” och släpper den. Detta gör att bilen kommer att hålla den aktuella hastigheten. Om hastigheten inte är helt rätt kan du trycka spaken uppåt för att öka eller nedåt för att minska hastigheten. Varje tryckning ökar respektive minskar hastigheten med 1,6 km/tim. Nu kan du ta bort foten från gaspedalen.

Om du sedan vill accelerera—t.ex. vid en omkörning—behöver du bara trycka ned gaspedalen så mycket som krävs för att överstiga den inställda hastigheten. När du sedan släpper gaspedalen kommer bilen att återgå till den inställda hastigheten.

⚠ VARNING

Bil med manuell växellåda:
När farthållaren är inkopplad får du aldrig föra växelspaken till friläge utan att trycka ned kopplingspedalen. Motorn kan annars rusa upp i varv med skador som följd.

KOPPLA UR FARTHÅLLAREN

Farthållaren kan temporärt kopplas ur av föraren eller av själva systemet under vissa omständigheter. Vid temporär urkoppling behålls den inställda körhastigheten i minnet.

Körhastigheten kan kopplas ur temporärt på följande sätt:

- Dra spaken mot ”CANCEL” och släpp den.
- Trampa ned bromspedalen
- Trampa ned kopplingspedalen

Under vissa omständigheter kopplas farthållaren ur temporärt:

- När bilens hastighet sjunker under cirka 40 km/tim.
- När bilens antisladdsystem aktiveras

När bilens hastighet sjunker med 16 km/tim under inställd hastighet kopplas farthållaren från och den inställda körhastigheten raderas ur minnet.

Indikeringslampan ”CRUISE” förblir tänd för att visa att systemet fortfarande är inkopplat.

Tryck på knappen ”ON-OFF” för att stänga av farthållaren. Kontrollera att indikeringslampan ”CRUISE” är släckt.

Om farthållaren automatiskt kopplas ur av andra orsaker än de ovan angivna skall du snarast låta en auktoriserad Toyota-återförsäljare eller -verkstad, eller annan verkstad med motsvarande kvalifikationer och utrustning kontrollera bilen.

ÅTERUPPTA FARTHÅLLAREN

Om farthållaren kopplas bort temporärt kan körhastigheten återupptas om du trycker spaken uppåt i riktning ”+RES”.

Bilens hastighet måste vara högre än 40 km/tim.

ÖKNING AV INSTÄLLD HASTIGHET

Dra spaken upp mot ”+RES” och håll kvar. Släpp spaken när bilen har önskad hastighet. När spaken hålls uppåt ökar bilens hastighet.

Ett snabbare sätt att ställa in en högre hastighet är att accelerera med gaspedalen och sedan föra farthållarspaken nedåt i riktning ”-SET”.

MINSKNING AV INSTÄLLD HASTIGHET

Tryck spaken upp mot ”-SET” och håll kvar. Släpp spaken när bilen har önskad hastighet. När spaken hålls nedåt minskar bilens hastighet.

I bilar med antisladdsystem (VSC) kan ett ljud höras vid inbromsning medan bilen saktar ner. Detta tyder inte på att något är fel.

Ett snabbare sätt att ställa om hastigheten är att bromsa med bromspedalen och sedan föra farthållarspaken nedåt i riktning ”-SET”.

Bilar med automatisk växellåda: även om du växlar ned från ”D” till ”3” med farthållaren inkopplad sker ingen motorbromsning eftersom farthållaren inte kopplas bort. För att minska hastigheten måste du ställa in en lägre hastighet med farthållaren eller bromsa med bromspedalen. När du trampar på bromspedalen bortkopplas farthållaren.

VARNING FÖR FEL I FARTHÅLLARSYSTEMET

Om indikeringslampan ”CRUISE” blinkar när farthållaren används ska du trycka på knappen ”ON-OFF” för att stänga av systemet och sedan trycka en gång till för att koppla in det igen.

Om något av följande inträffar är det något fel i farthållarsystemet.

- Indikeringslampan tänds inte.
- Indikeringslampan blinkar oregelbundet.
- Indikeringslampan tänds, men slocknar igen.

Låt i så fall en auktoriserad Toyota-återförsäljare eller -verkstad eller annan verkstad med motsvarande kvalifikationer kontrollera bilen.

Del 1-8
INSTRUMENT OCH MANÖVERORGAN

Ljudanläggning

- Översiktsbild 192
- Använda ljudanläggningen 192
- Fjärrkontroll för ljudanläggningen 209
- Råd och anvisningar för ljudanläggningen 211

För bilar utrustade med navigationssystem (utom navigationssystem av typen sväng-för-sväng), se separat instruktionsbok.

Översiktsbild

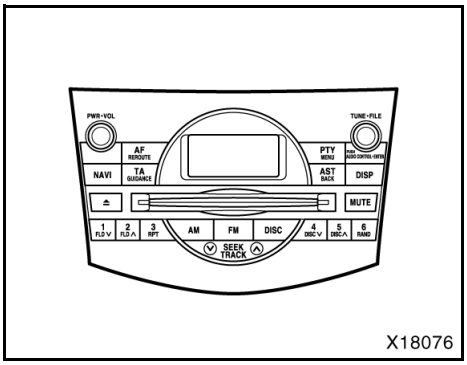

Typ 1: AM/FM radio/CD-spelare (med CD-växlare)

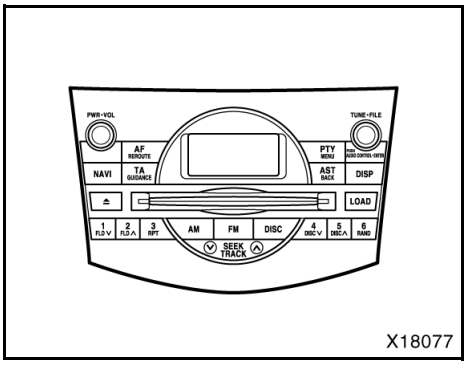

Typ 2: AM·FM radio/CD-spelare med CD-växlare

Använda ljudanläggningen

Några allmänna anvisningar

I det här avsnittet beskrivs grundinställningarna på ljudanläggningen i din Toyota. Vissa inställningsmöjligheter kan saknas på din anläggning.

Ljudanläggningen kan användas när tändningen är i läget ACC eller ON.

KOPPLA PÅ OCH STÄNGA AV

Tryck på ”PWR·VOL” för att koppla på respektive stänga av ljudanläggningen.

Tryck på ”AM”, ”FM” eller ”DISC” för att koppla på respektive funktion utan att trycka på ”PWR·VOL”.

Du kan sätta på CD-spelaren genom att lägga i en CD-skiva.

Du kan stänga av spelaren genom att ta ut CD-skivan. Om ljudanläggningen tidigare var avstängd stängs hela anläggningen av när du tar ut CD-skivan, i annat fall återgår systemet till den tidigare inkopplade funktionen.

VÄXLA MELLAN FUNKTIONER

Tryck på ”AM”, ”FM” eller ”DISC” om systemet redan är på men om du vill växla mellan olika funktioner.

TON- OCH BALANSKONTROLL

Beskrivning av systemets ton- och balanskontroller finns i anvisningarna till ljudanläggningen i din bil.

Ton/klangfärg

Hur bra ett audiosystem låter beror i hög grad på blandningen och volymen av diskant- och bastoner. Olika typer av musik och tal kräver olika blandning av diskant- och bastoner.

Balans

God balans mellan vänster och höger stereokanal och mellan de främre och bakre högtalarna har också stor betydelse.

Tänk på att när du lyssnar på stereo betyder en ändring i balans höger/vänster att volymen ökar på den ena sidan och samtidigt minskar på den andra sidan.

RADIOANTENN

Bilen har en antenn av masttyp.

Vrid antennen försiktigt moturs när du ska ta bort den.

OBSERVERA
Tag alltid bort radioantennen innan du kör in i en automatisk biltvätt. Den kan annars förstöras.

CD-SPELAREN

En CD-skiva ska skjutas in försiktigt i skivfacket med etikettsidan uppåt. Spelaren börjar med den första melodin och fortsätter till den sista melodin på skivan. Därefter börjar den om från den första melodin igen.

OBSERVERA
Försök aldrig att ta isär eller smörja in någon del av CD-spelaren. Du får inte sätta in annat än CD-skivor i skivfacket.

Spelaren kan bara spela 12 cm CD-skivor.

DIN CD-SPELARE MED VÄXLARE (typ 2)

Tryck på knappen ”LOAD” när du ska sätta in en CD-skiva och skjut in den försiktigt i skivfacket med etikettsidan uppåt. CD-växlaren rymmer upp till 6 skivor. Spelaren börjar med den första melodin och fortsätter till den sista melodin på skivan. Därefter börjar den om från spår 1 på nästa skiva.

Spelaren är endast avsedd för CD-skivor som är 12 cm i diameter.

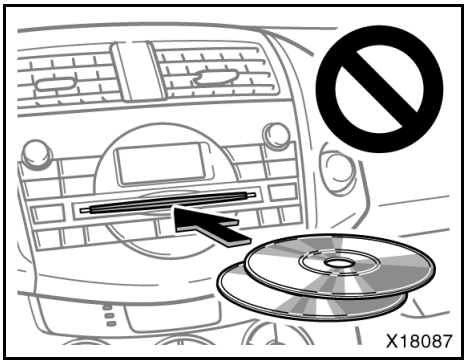

OBSERVERA

- ***Lägg aldrig in två skivor samtidigt. Det kan skada CD-spelaren. Sätt bara in en CD-skiva i taget.***
- ***Ta inte bort och smörj inte in komponenter i CD-spelaren. Du får inte sätta in annat än en CD-skiva i skivfacket.***

Reglage och funktioner

▶Typ 1

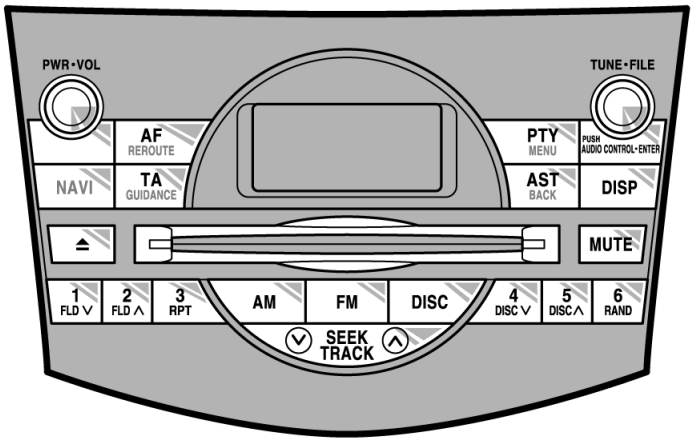

X18078t

De olika tangenternas funktioner och systemets egenskaper beskrivs på följande sidor.

1 2 3 4 5 6 (Snabbvalstangenter)

Dessa tangenter används för förinställning och snabbval av radiostationer.

Gör så här för att förinställa en radiostation till en tangent: Sök fram önskad station (se ”SEEK/TRACK” eller ”TUNE·FILE”). Håll in tangenten tills du hör en ljudsignal – detta bekräftar att stationen är kopplad till tangenten. Den förinställda tangentens nummer visas i informationsfönstret.

Gör så här för att med en snabbvalstangent koppla in en förinställd station: Tryck på tangenten för stationen som du vill lyssna på. Tangentens nummer och stationens frekvens visas i informationsfönstret.

Radion kan lagra en AM- och tre FM-stationer för varje tangent. (På displayen visas ”AM”, ”FM1”, ”FM2” eller ”FM3” när du trycker på ”AM”- eller ”FM”-knappen).

⏏ (Utmatningstangent)

Tryck på tangenten för att ta ut en CD-skiva.

AF (alternativ frekvens)

Använd tangenten för att söka RDS-stationer över hela frekvensbandet.

Varje gång du trycker på ”AF” växlar visningen på displayen i följande ordning:

AF på: ”AF” tänds i informationsfönstret. I det här läget växlar radion över till den station som ger bra mottagning inom samma PI-kod (programidentifiering).

REG på: ”AF REG” tänds i informationsfönstret. I det här läget växlar radion över till den station som ger bra mottagning inom samma lokala PI-kod.

Tryck en gång till på tangenten för att stänga av AF-funktionen.

AM

Tryck på ”AM” för att koppla på radion och välja AM-band. På displayen visas ”AM”.

AST (automatisk lagring)

Använd den här tangenten för att automatiskt lagra upp till sex radiostationer på varje frekvensband (FM3 och AM).

Om du använder funktionen ”AST” på FM-bandet (FM1, FM2, FM3), kommer stationen automatiskt att lagras under FM3. Om du t.ex. använder den automatiska lagringen i läget FM1 ändras läget till FM3.

Tryck på ”AST”-tangenten tills du hör en tonsignal. Om radion inte kan söka fram några stationer tar den emot frekvensen innan du använde ”AST”-funktionen.

AUDIO CONTROL·ENTER

Justering av ton- och ljudbalans

För varje tryckning på ”AUDIO CONTROL·ENTER” ändras funktionen. Justera ton- och ljudbalansen genom att vrida på ratten.

BAS: För justering av bastoner Teckenrutan visar från -5 till 5.

TRE: För justering av diskanttoner. Teckenrutan visar från -5 till 5.

FAD: Justerar balansen mellan de främre och bakre högtalarna. Teckenrutan visar från F7 till R7.

BAL: För att justera balansen mellan höger och vänster högtalare Teckenrutan visar från L7 till R7.

Växla till automatisk stereobalans (ASL) enligt bilens hastighet

ASL: Vrid på knappen för att sätta på den automatiska stereobalansen. Dessutom kan du välja mellan inställningar för LOW, MID, och HIGH ljudvolym och ton. ASL-systemet justerar automatiskt ljudvolym och ton efter bilens hastighet. Det bidrar till att du får optimalt lyssnande även om bullernivån ökar under körning.

DISC (CD-växlare)

Tryck på knappen ”DISC”när du vill spela en CD-skiva. Varje gång du trycker på tangenten växlar systemet mellan CD-spelare eller växlaren i en separat enhet, i förekommande fall.

När audiosystemet är inställt i CD-läge visas numret på melodin som spelas.

Felmeddelanden

Om systemet är defekt visas något av följande felmeddelanden i teckenrutan.

”WAIT”: CD-spelaren kan vara för varm. Låt CD-spelaren svalna.

”ERR 1”: Skivan kan vara smutsig, skadad eller insatt upp-och-ner. Rengör skivan och sätt in den på korrekt sätt.

”NO DISC”: CD-växlaren till en separat enhet är tom. Sätt in en skiva.

”ERR 3”: Ett fel har uppstått i systemet. Mata ut skivan och sätt in den igen.

”ERR 4”: För hög spänning. Be en auktoriserad Toyota-återförsäljare eller -verkstad, eller annan verkstad med motsvarande kvalifikationer och utrustning kontrollera systemet.

”CD OPEN”: Locket till en separat CD-växlare är öppet. Stäng locket till CD-växlaren.

Om ”NO MUSIC” visas på skärmen, indikerar det att en skiva utan MP3/WMA-data har lagts in. Tag ut skivan från spelaren och sätt in en skiva med MP3/WMA-data.

Om felet kvarstår, kör bilen till en auktoriserad Toyota-återförsäljare eller -verkstad eller annan verkstad med motsvarande kvalifikationer och utrustning.

DISC ∧∨

Endast CD-växlare —

Med de här tangenterna väljer du vilken skiva som du vill lyssna på.

Tryck på ”DISC ∧” eller ”DISC ∨” tills numret på melodin som du vill lyssna på visas i informationsfönstret.

DISP

CD-spelare

Denna tangent används för att ändra texten i teckenrutan för en CD-skiva som innehåller data.

Tryck snabbt på knappen ”DISP” medan CD-skivan spelas för att ändra visningen på displayen. Visningen växlar enligt följande: spelad tid, skivans namn, melodins namn och tillbaka till spelad tid.

Om du trycker på den här tangenten medan du spelar en CD-skiva som inte innehåller data visas ”NO TITLE” på displayen.

Om hela skivan eller melodins namn inte visas på teckenrutan ska du trycka in tangenten och hålla kvar den tills du hör en ljudsignal. Nu visas resten av namnet.

MP3/WMA-spelare

Denna knapp används för att ändra displayen för en MP3/WMA-fil som innehåller textdata.

Tryck lätt på knappen ”DISP” medan MP3/WMA-filen spelas för att ändra visningen på displayen. Visningen växlar enligt följande: spelad tid, mappens namn, filens namn, albumets titel, melodins namn, artistens namn och tillbaka till spelad tid.

Om du trycker på den här knappen medan du spelar en MP3/WMA-fil som inte innehåller textdata visas ”NO TITLE” på displayen.

Tryck på tangenten och håll kvar till du hör en ljudsignal om hela textdata inte visas. Nu visas resten av texten.

FLD ∧∨ (Mapp framåt/bakåt)

Gå framåt eller bakåt till en annan mapp:

Tryck på knappen ”FLD ∧ eller ”FLD ∨” tills numret på mappen som du vill lyssna på visas på displayen.

Gå till första filen i den första mappen:

Tryck på knappen ”FLD ∨” och håll den intryckt tills du hör en ljudsignal.

När du spelar en skiva med både ljuddata (CD-DA) och MP3/WMA-filer, så spelas ljuddata (CD-DA).

FM

Tryck på ”FM” för att koppla på radion och välj FM-bandet. ”FM1”, ”FM2” eller ”FM3” visas på displayen.

MUTE

Tryck på knappen ”MUTE” för att tillfälligt stänga av ljudet. ”MUTE” visas på displayen. Koppla bort dämpningsfunktionen genom att trycka in tangenten igen.

PTY (programtyp)

När du trycker på ”PTY” om en RDS-station tas emot visas den aktuella programtypen i informationsfönstret.

Varje gång du trycker på ”PTY” växlar programtypen enligt följande:

- NEWS
- SPORTS
- TALK
- POP
- CLASSICS

Om RDS-stationen inte är programtypkodad visas ”NO PTY” i informationsfönstret.

Om du antingen trycker på ? eller ? på ”SEEK/TRACK”-tangenten medan programtypen visas i teckenrutan börjar radion söka efter programtypkodade stationer. Radion inte hittar sådana visas ”NOTHING” i informationsfönstret.

Programtypvisningen försvinner om du inte rör några tangenter under sex sekunder eller om du väljer en annan funktion. Radion fortsätter sedan att sända ett program som tillhör den senast visade programtypen.

ALARM: Om radion tar emot ett larmmeddelande under en sändning på FM-bandet eller i TA-läge, hör du en ljudsignal varpå ”ALARM” visas på displayen.

PWR·VOL (Till/från och volym)

Tryck på ”PWR·VOL” för att sätta på respektive stänga av ljudanläggningen. Vrid på ”PWR·VOL” för att justera ljudnivån.

RAND (slumpval)

CD-spelare

Systemet har två slumpvalsfunktioner – du kan antingen lyssna på slumpmässigt valda melodier på samtliga CD-skivor i magasinet eller bara till slumpmässigt valda melodier på en specifik CD-skiva.

Så här spelar du melodierna på en skiva i slumpmässig ordning:
Tryck lätt på knappen ”RAND” och släpp den. ”RAND” visas på displayen varpå spelaren spelar alla melodierna på skivan som du lyssnar på i slumpmässig ordning Tryck en gång till på tangenten för att stänga av denna funktion.

Endast CD-växlare —

Så här spelar du samtliga melodier i magasinet i slumpmässig ordning:
Tryck på ”RAND”-tangenten och håll den nedtryckt tills du hör en ljudsignal. ”D-RAND” visas på displayen varpå spelaren spelar alla melodierna på alla CD-skivorna i magasinet i slumpmässig ordning Tryck en gång till på tangenten för att stänga av denna funktion.

MP3/WMA-spelare

Två typer av slumpmässig uppspelning finns att välja från — du kan antingen lyssna på alla filerna på CD-skivor i slumpvis ordning. Du kan också lyssna på filerna i en enskild mapp i slumpvis ordning.

Spela slumpmässigt valda filer i en mapp: Tryck lätt på knappen ”RAND” och släpp den. På displayen visas ”RAND”.

Spela slumpmässigt alla filerna på CD-skivan: Tryck på ”RAND”-tangenten och håll den nedtryckt tills du hör en ljudsignal. ”F-RAND” visas på displayen varpå spelaren spelar alla filerna på skivan i slumpmässig ordning Tryck en gång till på knappen för att stänga av denna funktion.

RPT (upprepning)

CD-spelare

Systemet har två upprepningsfunktioner – antingen en melodi eller en hel CD-skiva.

Spela om en melodi:
Tryck lätt på ”RPT”-tangenten medan melodin spelas. ”RPT” visas i informationsfönstret. När melodin slutar och spelas den automatiskt en gång till. Tryck en gång till på knappen för att stänga av upprepningsfunktionen.

Endast CD-växlare —

Spela om en CD-skiva:
Tryck på ”RPT”-tangenten och håll den nedtryckt tills du hör ett pip. ”D-RPT” visas på displayen. CD-spelaren spelar om alla melodierna på skivan som du lyssnar på. När skivan tar slut börjar den automatiskt att spela skivan igen från början. Tryck en gång till på knappen för att stänga av upprepningsfunktionen.

MP3/WMA-spelare

Det finns två upprepningsfunktioner – du kan antingen spela om en enstaka fil eller en hel mapp.

Spela om en fil:
Tryck lätt på ”RPT”-tangenten medan melodin spelas. ”RPT” visas i informationsfönstret. När filen slutar så spelas den automatiskt en gång till. Detta upprepas tills du trycker ned tangenten igen för att stänga av funktionen.

Spela om en mapp:
Tryck på ”RPT”-tangenten och håll den nedtryckt tills du hör ett pip. ”F-RPT” visas på displayen. Spelaren spelar om alla filerna i mappen. När den sista filen i mappen tar slut upprepas mappen från början. Tryck en gång till på knappen för att stänga av upprepningsfunktionen.

SEEK/TRACK (sökning framåt/bakåt)

Radio

I sökningsläge söker radion upp nästa station uppåt eller nedåt på frekvensbandet och spelar stationen under några sekunder.

För att söka fram nästa station, tryck lätt på ”? eller ”?” på ”SEEK/TRACK”-tangenten. Tryck en gång till för att fortsätta till nästa station.

CD-spelare

Med denna tangent kan du antingen gå förbi en melodi, framåt eller bakåt, eller gå snabbt framåt eller bakåt i den melodi som du lyssnar på.

Gå förbi framåt/bakåt:
Tryck lätt på ”?? eller ”?” på ”SEEK/TRACK”-tangenten och släpp den. Melodins nummer visas i informationsfönstret.

Snabbmatning framåt/bakåt:
Tryck och håll kvar”?” eller”?-sidan ”SEEK/TRACK” tills du hör en ljudsignal. När du håller in tangenten går skivspelaren snabbt framåt eller bakåt i den aktuella melodin. När du släpper knappen börjar avspelningen igen.

MP3/WMA-spelare

Gå framåt eller bakåt till en annan fil:
Tryck på endera sidan av ”TRACK” tills numret på filen som du vill lyssna på visas på displayen. Om du vill gå till början av den aktuella filen ska du ge sidan ”?” på tangenten en snabb tryckning.

Snabbspolning framåt/bakåt:
Tryck och håll knappen intryckt tills du hör en ljudsignal. När du släpper knappen börjar avspelningen igen.

ST (stereomottagning)

Radion växlar automatiskt till stereomottagning om den tar emot en stereosändning. Samtidigt tänds ”ST” i informationsfönstret. Om mottagningen försämras minskar radion kanalseparationen för att motverka störningar. Om den mottagna signalen blir mycket svag växlar radion från stereo till mono.

TA (trafikinformation)

Den här tangenten används för att ta emot trafikinformation över hela frekvensbandet.

EON-system (Enhanced Other Network): Om RDS-stationen (med EON-information) som du lyssnar på inte sänder trafikinformation i TA-läge växlar radion automatiskt till trafikinformationsprogram med hjälp av EON AF-listan. Så snart trafikmeddelandet tar slut återgår radion automatiskt till det program som du tidigare lyssnade på. Ett pip talar om när trafikmeddelandet börjar och slutar.

Om du lyssnar på FM-bandet:

Tryck på ”TA” för att ändra radioläget till TP (trafikprogram). “TP” visas på skärmen.

I TP-läge börjar radion att söka efter en TP-station. Om radion söker fram en TP-station visas programmets namn i informationsfönstret. Om en TA-station tas emot växlar radion automatiskt till trafikinformationsprogrammet. När programmet är slut ställs föregående läge in igen. När även AF-funktionen är inkopplad söker radion efter TP-stationer med hjälp av AF-listan.

Tryck en gång till på ”TA” för att växla till TA-läge. ”TA” visas på displayen varpå radion tystar ned ljudet från FM-stationen.

I TA-läge börjar radion att söka fram en TP-station. Det hörs bara när en TP-station tas emot. Vid mottagning av en TP-station visas programmets namn i informationsfönstret. När AF-funktionen är inkopplad söker radion efter en TP-station med hjälp av AF-listan.

Medan radion söker efter en TP-station visas ”TP SEEK” på displayen. Om radion inte hittar någon TP-station visas ”NOTHING” på displayen i två sekunder varpå radion fortsätter att söka efter en TP-station.

Om TP-signalen avbryts under 20 sekunder efter det att TP-läget blev inställt söker radion automatiskt efter en annan TP-station.

När du lyssnar på en CD-skiva:

Tryck på ”TA”-tangenten för att ändra radioläget till TA. ”TA” visas på displayen.

När ett trafikmeddelande sänds avbryts CD-läget och du hör trafikmeddelandet i stället. När programmet är slut ställs föregående läge in igen.

Minnesfunktion för ”TA”-ljudstyrka – Systemet memorerar ljudstyrkan vid mottagningen av trafikmeddelandet.

Volymomfånget är emellertid begränsat: Om volymen på programmet före trafikmeddelandet är högre än den maximalt möjliga volymen kommer denna volym att gälla och på motsvarande sätt om den är lägre än minimivolymen kommer denna att gälla.

Volymen kan justeras oberoende av den lagrade volymen vid mottagning av en ”TA”-station. (Se avsnittet ”PWR·VOL”)

Tryck en gång till på ”TA”-tangenten för att återgå från TA-läge till normalt läge.

TUNE·FILE (Inställning och fil framåt/bakåt)

Radio

Vrid på knappen ”TUNE” medurs för att stega uppåt på frekvensbandet. Vrid ratten moturs för att stega nedåt i frekvens.

MP3/WMA-spelare

Vrid ratten medurs för att stega framåt. Vrid ratten moturs för att stega bakåt.

▶Typ 2

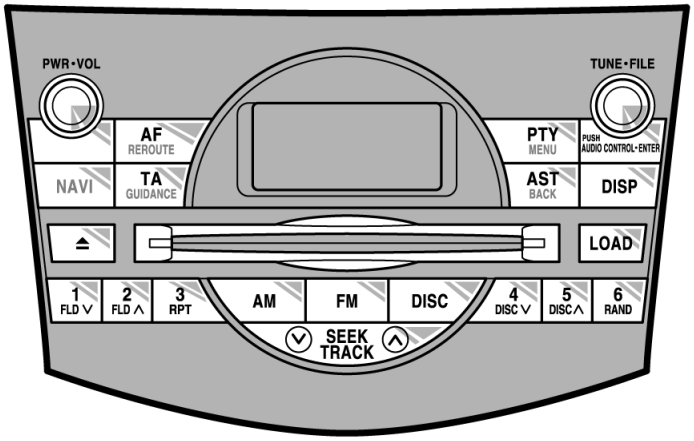

X18079t

De olika tangenternas funktioner och systemets egenskaper beskrivs på följande sidor.

1 2 3 4 5 6 (Snabbvalstangenter)

Dessa tangenter används för förinställning och snabbval av radiostationer.

Gör så här för att förinställa en radiostation till en tangent: Ställ in den önskade radiostationen (Se ”SEEK/TRACK” eller ”TUNE·FILE”.) Håll in tangenten tills du hör en ljudsignal – detta bekräftar att stationen är kopplad till tangenten. Den förinställda tangentens nummer visas i informationsfönstret.

Koppla in en snabbvalsstation: Tryck på tangenten för stationen som du vill lyssna på. Tangentens nummer och stationens frekvens visas i informationsfönstret.

Denna radio kan lagra en AM-station och tre FM-stationer på varje snabbvalstangent. (På displayen visas ”AM”, ”FM1”, ”FM2” eller ”FM3” när du trycker på ”AM” eller ”FM”.)

⏏ (Utmatningstangent)

Denna tangent används till att mata ut en eller alla CD-skivor.

Tryck på tangenten och släpp den för att mata ut den aktuella CD-skivan.

För att mata ut en speciell CD-skiva: tryck på ”DISC ? eller ”DISC ♀” tills numret på den CD-skiva som du vill mata ut visas i rutan. Tryck på utmatningstangenten och släpp den.

Håll tangenten intryckt tills du hör ett pip när du vill mata ut samtliga CD-skivor. CD-skivan som senast spelades innan du tryckte på tangenten kommer att matas ut först. Om du inte tar bort den utmatade skivan kopplas utmatningsfunktionen bort.

AF (alternativ frekvens)

Använd tangenten för att söka RDS-stationer över hela frekvensbandet.

Varje gång du trycker på ”AF” växlar visningen på displayen i följande ordning:

AF på: ”AF” tänds i informationsfönstret. I det här läget växlar radion över till den station som ger bra mottagning inom samma PI-kod (programidentifiering).

REG på: ”AF REG” tänds i informationsfönstret. I det här läget växlar radion över till den station som ger bra mottagning inom samma lokala PI-kod.

Tryck en gång till på tangenten för att stänga av AF-funktionen.

AM

Tryck på ”AM” för att koppla in AM-bandet. På displayen visas ”AM”.

AST (automatisk lagring)

Använd den här tangenten för att automatiskt lagra upp till sex radiostationer på varje frekvensband (FM3 och AM).

Om du använder funktionen ”AST” på FM-bandet (FM1, FM2, FM3), kommer stationen automatiskt att lagras under FM3. Om du t.ex. använder den automatiska lagringen i läget FM1 ändras läget till FM3.

Tryck på ”AST”-tangenten tills du hör en tonsignal. Om radion inte kan söka fram några stationer tar den emot frekvensen innan du använde ”AST”-funktionen.

AUDIO CONTROL·ENTER

Justering av ton- och ljudbalans

För varje tryckning på ”AUDIO CONTROL·ENTER” ändras funktionen. Justera ton- och ljudbalansen genom att vrida på ratten.

BAS: För justering av bastoner Teckenrutan visar från -5 till 5.

TRE: För justering av diskanttoner. Teckenrutan visar från -5 till 5.

FAD: Justerar balansen mellan de främre och bakre högtalarna. Teckenrutan visar från F7 till R7.

BAL: För att justera balansen mellan höger och vänster högtalare Teckenrutan visar från L7 till R7.

Växla till automatisk stereobalans (ASL) enligt bilens hastighet

ASL: Vrid på knappen för att sätta på den automatiska stereobalansen. Dessutom kan du välja mellan inställningar för LOW, MID, och HIGH ljudvolym och ton. ASL-systemet justerar automatiskt ljudvolym och ton efter bilens hastighet. Det bidrar till att du får optimalt lyssnande även om bullernivån ökar under körning.

DISC (CD-växlare)

Tryck på knappen ”DISC” för att spela en CD-skiva.

När ljudanläggningen är inställd i CD-läge visas den aktuella melodins nummer eller melodins och CD-skivans nummer i rutan.

Felmeddelanden

Om systemet är defekt visas något av följande felmeddelanden i teckenrutan.

”WAIT”: CD-spelaren kan vara för varm. Låt CD-spelaren svalna.

”ERR 1”: Skivan kan vara smutsig, skadad eller insatt upp-och-ner. Rengör skivan och sätt in den på korrekt sätt.

”NO DISC”:CD-växlaren till en separat enhet är tom. Sätt in en skiva.

”ERR 3”: Ett fel har uppstått i systemet. Mata ut skivan och sätt in den igen.

”ERR 4”: För hög spänning. Be en auktoriserad Toyota-återförsäljare eller -verkstad, eller annan verkstad med motsvarande kvalifikationer och utrustning kontrollera systemet.

”CD OPEN”: Locket till en separat CD-växlare är öppet. Stäng locket till CD-växlaren.

Om ”NO MUSIC” visas på skärmen, indikerar det att en skiva utan MP3/WMA-data har lagts in. Tag ut skivan från spelaren och sätt in en skiva med MP3/WMA-data.

Om felet kvarstår, kör bilen till en auktoriserad Toyota-återförsäljare eller -verkstad eller annan verkstad med motsvarande kvalifikationer och utrustning.

DISC ∧∨

Med de här tangenterna väljer du vilken skiva som du vill lyssna på.

Tryck på ”DISC ∧” eller ”DISC ∨” tills numret på melodin som du vill lyssna på visas i informationsfönstret.

DISP

CD-spelare

Denna tangent används för att ändra texten i teckenrutan för en CD-skiva som innehåller data.

Tryck snabbt på knappen ”DISP” medan CD-skivan spelas för att ändra visningen på displayen. Visningen växlar enligt följande: spelad tid, skivans namn, melodins namn och tillbaka till spelad tid.

Om du trycker på den här tangenten medan du spelar en CD-skiva som inte innehåller data visas ”NO TITLE” på displayen.

Om hela skivan eller melodins namn inte visas på teckenrutan ska du trycka in tangenten och hålla kvar den tills du hör en ljudsignal. Nu visas resten av namnet.

MP3/WMA-spelare

Denna knapp används för att ändra displayen för en MP3/WMA-fil som innehåller textdata.

Tryck lätt på knappen ”DISP” medan MP3/WMA-filen spelas för att ändra visningen på displayen. Visningen växlar enligt följande: spelad tid, mappens namn, filens namn, albumets titel, melodins namn, artistens namn och tillbaka till spelad tid.

Om du trycker på den här knappen medan du spelar en MP3/WMA-fil som inte innehåller textdata visas ”NO TITLE” på displayen.

Tryck på tangenten och håll kvar till du hör en ljudsignal om hela textdata inte visas. Nu visas resten av texten.

FLD ∧∨ (Mapp framåt/bakåt)

Gå framåt eller bakåt till en annan mapp:

Tryck på knappen ”FLD ∧ eller ”FLD ∨” tills numret på mappen som du vill lyssna på visas på displayen.

Gå till första filen i den första mappen:

Tryck på knappen ”FLD ∨” och håll den intryckt tills du hör en ljudsignal.

När du spelar en skiva med både ljuddata (CD-DA) och MP3/WMA-filer, så spelas ljuddata (CD-DA).

FM

Tryck på ”FM” för att koppla på radion och välj FM-bandet. ”FM1”, ”FM2” eller ”FM3” visas på displayen.

LOAD

Denna tangent används för att ladda in CD-skivor i CD-spelaren. CD-växlaren rymmer upp till 6 skivor.

Ladda en CD-skiva med en lätt tryckning på tangenten. Sätt in CD-skivan när lamporna på vardera sidan om öppningen lyser grönt. När skivan är laddad stängs luckan till öppningen.

Om ingen CD-skiva matas in stängs inmatningsfacket efter 15 sekunder.

Du laddar in flera CD-skivor genom att trycka in tangenten och hålla den intryckt (tills du hör ett pip när ljudanläggningen är påslagen). Sätt in den första CD-skivan när lamporna på vardera sidan om öppningen lyser grönt. När skivan är laddad stängs luckan till öppningen. Efter några sekunder öppnas luckan automatiskt igen och indikeringslamporna lyser grönt så att du kan skjuta in nästa skiva. Fortsätt att ladda resten av skivorna på motsvarande sätt.

Om ingen CD-skiva matas in stängs inmatningsfacket efter 15 sekunder.

PTY (programtyp)

När du trycker på ”PTY” om en RDS-station tas emot visas den aktuella programtypen i informationsfönstret.

Varje gång du trycker på ”PTY” växlar programtypen enligt följande:

- NEWS
- SPORTS
- TALK
- POP
- CLASSICS

Om RDS-stationen inte är programtypkodad visas ”NO PTY” i informationsfönstret.

Om du antingen trycker på ? eller ? på ”SEEK/TRACK”-tangenten medan programtypen visas i teckenrutan börjar radion söka efter programtypkodade stationer. Radion inte hittar sådana visas ”NOTHING” i informationsfönstret.

Programtypvisningen försvinner om du inte rör några tangenter under sex sekunder eller om du väljer en annan funktion. Radion fortsätter sedan att sända ett program som tillhör den senast visade programtypen.

ALARM: Om radion tar emot ett larmmeddelande under en sändning på FM-bandet eller i TA-läge, hör du en ljudsignal varpå ”ALARM” visas på displayen.

PWR·VOL (Till/från och volym)

Tryck på ”PWR·VOL” för att sätta på respektive stänga av ljudanläggningen. Vrid på ”PWR·VOL” för att justera ljudnivån.

RAND (slumpval)

CD-spelare

Systemet har två slumpvalsfunktioner – du kan antingen lyssna på slumpmässigt valda melodier på samtliga CD-skivor i magasinet eller bara till slumpmässigt valda melodier på en specifik CD-skiva.

Så här spelar du melodierna på en skiva i slumpmässig ordning:
Tryck lätt på knappen ”RAND” och släpp den. ”RAND” visas på displayen varpå spelaren spelar alla melodierna på skivan som du lyssnar på i slumpmässig ordning Tryck en gång till på tangenten för att stänga av denna funktion.

Så här spelar du samtliga melodier i magasinet i slumpmässig ordning:
Tryck på ”RAND”-tangenten och håll den nedtryckt tills du hör en ljudsignal. ”D-RAND” visas på displayen varpå spelaren spelar alla melodierna på alla CD-skivorna i magasinet i slumpmässig ordning Tryck en gång till på tangenten för att stänga av denna funktion.

MP3/WMA-spelare

Två typer av slumpmässig uppspelning finns att välja från — du kan antingen lyssna på alla filerna på CD-skivor i slumpvis ordning. Du kan också lyssna på filerna i en enskild mapp i slumpvis ordning.

Spela slumpmässigt valda filer i en mapp: Tryck lätt på knappen ”RAND” och släpp den. På displayen visas ”RAND”.

Spela slumpmässigt alla filerna på CD-skivan: Tryck på ”RAND”-tangenten och håll den nedtryckt tills du hör en ljudsignal. ”F-RAND” visas på displayen varpå spelaren spelar alla filerna på skivan i slumpmässig ordning Tryck en gång till på knappen för att stänga av denna funktion.

RPT (upprepning)

CD-spelare

Systemet har två upprepningsfunktioner – antingen en melodi eller en hel CD-skiva.

Spela om en melodi:
Tryck lätt på ”RPT”-tangenten medan melodin spelas. ”RPT” visas i informationsfönstret. När melodin slutar och spelas den automatiskt en gång till. Tryck en gång till på knappen för att stänga av upprepningsfunktionen.

Spela om en CD-skiva:
Tryck på ”RPT”-tangenten och håll den nedtryckt tills du hör ett pip. ”D-RPT” visas på displayen. CD-spelaren spelar om alla melodierna på skivan som du lyssnar på. När skivan tar slut börjar den automatiskt att spela skivan igen från början. Tryck en gång till på knappen för att stänga av upprepningsfunktionen.

MP3/WMA-spelare

Det finns två upprepningsfunktioner – du kan antingen spela om en enstaka fil eller en hel mapp.

Spela om en fil:
Tryck lätt på ”RPT”-tangenten medan melodin spelas. ”RPT” visas i informationsfönstret. När filen slutar så spelas den automatiskt en gång till. Detta upprepas tills du trycker ned tangenten igen för att stänga av funktionen.

Spela om en mapp:
Tryck på ”RPT”-tangenten och håll den nedtryckt tills du hör ett pip. ”F-RPT” visas på displayen. Spelaren spelar om alla filerna i mappen. När den sista filen i mappen tar slut upprepas mappen från början. Tryck en gång till på knappen för att stänga av upprepningsfunktionen.

SEEK/TRACK (sökning framåt/bakåt)

Radio

I sökningsläge söker radion upp nästa station uppåt eller nedåt på frekvensbandet och spelar stationen under några sekunder.

För att söka fram nästa station, tryck lätt på ”∧ eller ”∨” på ”SEEK/TRACK”-tangenten.

Tryck en gång till för att fortsätta till nästa station.

CD-spelare

Med denna tangent kan du antingen gå förbi en melodi, framåt eller bakåt, eller gå snabbt framåt eller bakåt i den melodi som du lyssnar på.

Gå förbi framåt/bakåt:

Tryck lätt på ”∧∨ eller ”∨” på ”SEEK/TRACK”-tangenten och släpp den. Melodins nummer visas i informationsfönstret.

Snabbmatning framåt/bakåt:

Tryck och håll kvar”∧” eller”∨-sidan ”SEEK/TRACK” tills du hör en ljudsignal. När du håller in tangenten går skivspelaren snabbt framåt eller bakåt i den aktuella melodin. När du släpper knappen börjar avspelningen igen.

MP3/WMA-spelare

Gå framåt eller bakåt till en annan fil:
Tryck på endera sidan av ”TRACK” tills numret på filen som du vill lyssna på visas på displayen. Om du vill gå till början av den aktuella filen ska du ge sidan ”∨” på tangenten en snabb tryckning.

Snabbspolning framåt/bakåt:
Tryck och håll knappen intryckt tills du hör en ljudsignal. När du släpper knappen börjar avspelningen igen.

ST (stereomottagning)

Radion växlar automatiskt till stereomottagning om den tar emot en stereosändning. Samtidigt tänds ”ST” i informationsfönstret. Om mottagningen försämras minskar radion kanalseparationen för att motverka störningar. Om den mottagna signalen blir mycket svag växlar radion från stereo till mono.

TA (trafikinformation)

Den här tangenten används för att ta emot trafikinformation över hela frekvensbandet.

EON-system (Enhanced Other Network): Om RDS-stationen (med EON-information) som du lyssnar på inte sänder trafikinformation i TA-läge växlar radion automatiskt till trafikinformationsprogram med hjälp av EON AF-listan. Så snart trafikmeddelandet tar slut återgår radion automatiskt till det program som du tidigare lyssnade på. Ett pip talar om när trafikmeddelandet börjar och slutar.

Om du lyssnar på FM-bandet:

Tryck på ”TA” för att ändra radioläget till TP (trafikprogram). “TP” visas på skärmen.

I TP-läge börjar radion att söka efter en TP-station. Om radion söker fram en TP-station visas programmets namn i informationsfönstret. Om en TA-station tas emot växlar radion automatiskt till trafikinformationsprogrammet. När programmet är slut ställs föregående läge in igen. När även AF-funktionen är inkopplad söker radion efter TP-stationer med hjälp av AF-listan.

Tryck en gång till på ”TA” för att växla till TA-läge. ”TA” visas på displayen varpå radion tystar ned ljudet från FM-stationen.

I TA-läge börjar radion att söka fram en TP-station. Det hörs bara när en TP-station tas emot. Vid mottagning av en TP-station visas programmets namn i informationsfönstret. När AF-funktionen är inkopplad söker radion efter en TP-station med hjälp av AF-listan.

Medan radion söker efter en TP-station visas ”TP SEEK” på displayen. Om radion inte hittar någon TP-station visas ”NOTHING” på displayen i två sekunder varpå radion fortsätter att söka efter en TP-station.

Om TP-signalen avbryts under 20 sekunder efter det att TP-läget blev inställt söker radion automatiskt efter en annan TP-station.

När du lyssnar på en CD-skiva:

Tryck på ”TA”-tangenten för att ändra radioläget till TA. ”TA” visas på displayen.

När ett trafikmeddelande sänds avbryts CD-läget och du hör trafikmeddelandet i stället. När programmet är slut ställs föregående läge in igen.

Minnesfunktion för ”TA”-ljudstyrka – Systemet memorerar ljudstyrkan vid mottagningen av trafikmeddelandet.

Volymomfånget är emellertid begränsat: Om volymen på programmet före trafikmeddelandet är högre än den maximalt möjliga volymen kommer denna volym att gälla och på motsvarande sätt om den är lägre än minimivolymen kommer denna att gälla.

Volymen kan justeras oberoende av den lagrade volymen vid mottagning av en ”TA”-station. (Se avsnittet ”PWR·VOL”)

Tryck en gång till på ”TA”-tangenten för att återgå från TA-läge till normalt läge.

TUNE·FILE (Inställning och fil framåt/ bakåt)

Radio

Vrid på knappen ”TUNE” medurs för att stega uppåt på frekvensbandet. Vrid ratten moturs för att stega nedåt i frekvens.

MP3/WMA-spelare

Vrid ratten medurs för att stega framåt. Vrid ratten moturs för att stega bakåt.

Fjärrkontroll för ljudanläggningen (reglage på ratten)

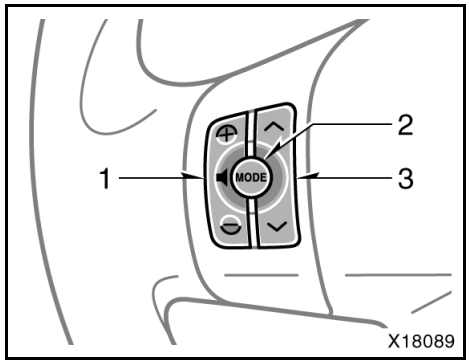

Vissa funktioner i ljudanläggningen kan styras från tangenter på ratten.

Beskrivningar av reglage och funktioner finns på följande sidor.

1. “+ -” knapp
2. ”MODE” knapp
3. “∧ ∨” knapp

“+ -” knapp

Tryck på ”+” för att öka ljudvolymen. Volymen ökar så länge du trycker på tangenten.

Tryck på ”-” för att minska ljudvolymen. Volymen minskar så länge du trycker på tangenten.

“MODE” knapp

Tryck på ”MODE” för att välja inställning. Med varje tryckning ändras läget i ordningsföljd om det önskade läget är klart för användning.

Tryck på ”MODE” om du vill slå på ljudanläggningen.

Stäng av ljudanläggningen genom att hålla in tangenten ”MODE” tills du hör en ljudsignal.

“∧ ∨” knapp

Radio

Välja snabbvalsstation:

Tryck lätt på ”∧” eller ”∨” på tangenten och släpp den. Tryck en gång till för att fortsätta till nästa snabbvalsstation.

Söka efter en station:

Tryck och håll in ”∧ eller ”∨”-sidan av tangenten tills du hör en ljudsignal. Tryck en gång till för att fortsätta till nästa station. Om du vid stationssökning trycker på valfri sida av tangenten kommer sökningen att avbrytas.

Gå uppåt eller nedåt på frekvensbandet genom att hålla in tangenten även efter att du hört ett pip. När du släpper tangenten börjar radion att söka uppåt eller nedåt efter en station. Tryck en gång till för att fortsätta till nästa station.

CD-spelare

Välja önskad melodi:

Tryck lätt och släpp ”∧ eller ”∨”-sidan av knappen tills melodin som du vill lyssna på är inställd. Om du vill gå till början av den melodi du just lyssnar på ska du bara göra ett kort tyck på ”?”-sidan av tangenten.

Endast CD-växlare —

Välja önskad skiva.

Tryck och håll kvar ”∧” eller ”∨”-sidan av tangenten tills skivan som du vill lyssna på är inställd.

MP3/WMA-spelare

Välja önskad fil:

Tryck lätt och släpp ”∧ eller ”∨”-sidan av knappen tills filen som du vill lyssna på är inställd. Om du vill gå till början av den aktuella filen ska du bara göra ett kort tryck på ”?”-sidan av tangenten.

Välja önskad mapp:

Tryck och håll in ”∧ eller ”∨”-sidan av tangenten tills du hör en ljudsignal. Upprepa detta tills mappen som du vill lyssna på är inställd.

Endast CD-växlare —

Välja önskad skiva.

Tryck och håll in ”∧ eller ”∨”-sidan av tangenten tills du hör en ljudsignal. Upprepa detta tills skivan som du vill lyssna på är inställd.

Råd och anvisningar för ljudanläggningen

OBSERVERA

För att undvika skador på ljudanläggningen:

- ***Var försiktig så att du inte spiller drycker på ljudanläggningen.***
- ***Du får inte sätta in något annat än en CD-skiva i luckan.***
- ***Vid användning av mobiltelefon inne i eller i närheten av bilen kan vissa störningar uppstå i högtalarna. Det betyder dock inte att det är fel på anläggningen.***

Radiomottagning

FM-signaler har en räckvidd på ungefär 40 km. När du avlägsnar dig från sändaren kan du bli tvungen att fininställa inställningen och vrida upp ljudet då mottagningen försämras. Genom att radiovågorna från en FM-sändare går rakt, som en ljusstråle, kan berg och stora byggnader ibland avskärma FM-mottagning. Detta är normalt för FM-sändningar och betyder inte att det är något fel på radion.

SKÖTSEL AV CD-SPELAREN OCH CD-SKIVORNA

- Spelaren är bara avsedd för 12 cm CD-skivor.
- Mycket höga temperaturer kan göra att CD-spelaren inte fungerar. Använd luftkonditioneringen för att kyla ner bilen innan du börjar att spela CD-skivor om det är varmt ute.
- Vid körning på gropiga vägar eller vid vibrationer av andra orsaker kan CD-spelaren hoppa över vissa melodier.
- Fukt i CD-spelaren kan leda till att det inte hörs något ljud, trots att CD-spelaren tycks fungera som vanligt. Tag i så fall ut magasinet ur spelaren och vänta tills fukten har avdunstat.

⚠ VARNING

CD-spelare fungerar med hjälp av osynligt laserljus som kan vara skadligt om det riktas ut ur apparaten. Använd CD-spelaren på rätt sätt.

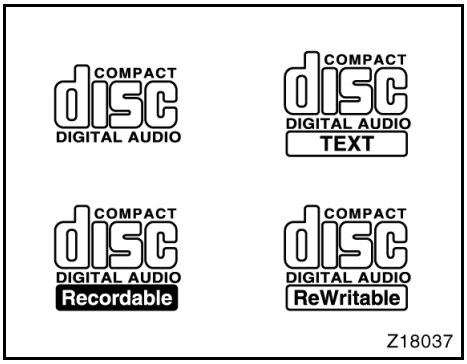

- Använd endast CD-skivor med den märkning som bilden visar. Följande produkter går eventuellt inte att spela upp i din CD-spelare.

  Kopieringsskyddad CD
  CD-R (Inspelningsbar CD)
  CD-RW (Omskrivningsbar CD)
  CD-ROM

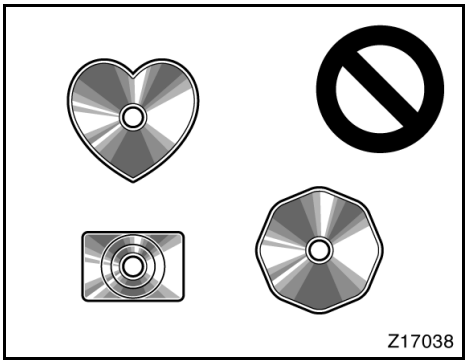

Skivor med avvikande format

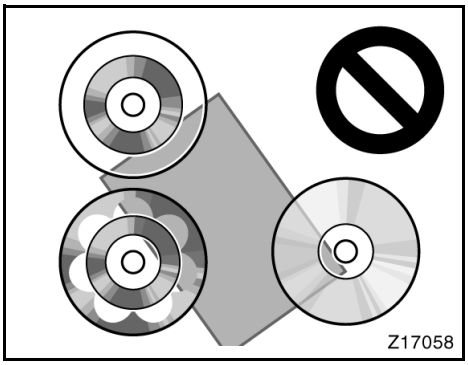

Transparenta/genomskinliga skivor

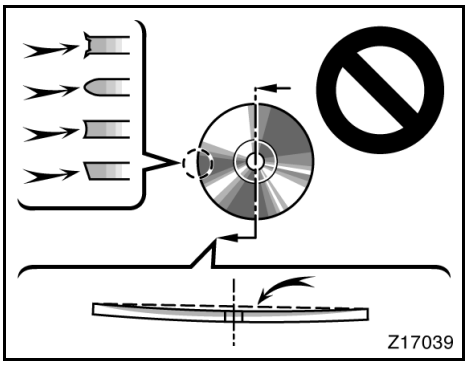

Skivor av låg kvalitet

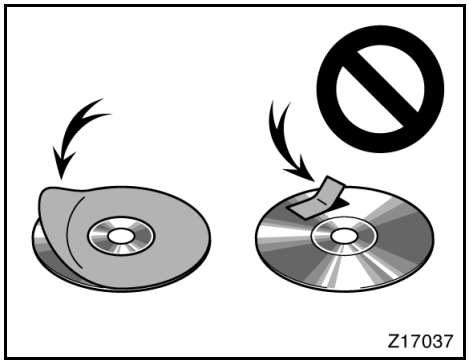

Skivor med etiketter

OBSERVERA

- ***Använd inte skivor med avvikande form, transparenta/genomskinliga skivor, skivor av låg kvalitet eller med etiketter, som bilderna visar. Sådana skivor kan skada spelaren eller växlaren, och ibland går det inte att mata ut dem.***
- ***Detta system är inte avsett för dubbla skivor. Spelaren eller växlaren kan skadas om dubbla skivor används.***

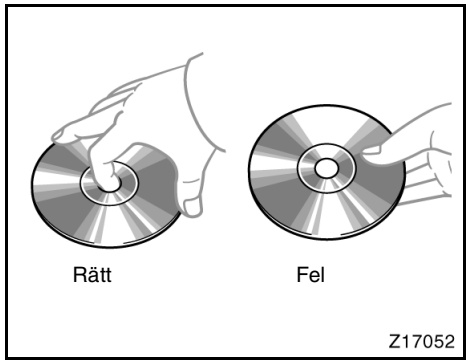

- Hantera CD-skivorna varsamt, särskilt när du sätter in dem i magasinet. Ta endast i kanterna och böj dem inte. Undvik att sätta fingeravtryck på dem, särskilt på den blanka sidan.
- Smuts, repor, hål och andra skador, liksom skeva och böjda skivor kan göra att CD-spelaren antingen hoppar över ett visst parti eller spelar upp samma parti gång på gång. (Håll skivan mot ljuset för att se om det finns några skador på den.)
- Ta ut CD-skivorna från CD-spelaren när du inte lyssnar på dem. Förvara dem i fodralen så att de skyddas mot damm, värme och direkt solljus.

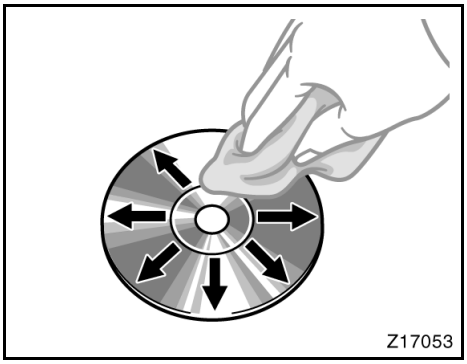

Rengöring av CD-skivor: Torka av skivan med ren och mjuk luddfri trasa, lätt fuktad i vatten. Torka i rät linje från mitten och ut till kanten (inte i cirklar). Torka torrt med en annan mjuk och ren trasa. Använd inte vanliga rengöringsmedel eller antistatmedel för vinylskivor.

MP3/WMA-FILER

- MP3 (MPEG Audio Layer 3) och WMA (Windows Media Audio) är standardformat för komprimering av ljud.
- MP3-/WMA-spelaren kan spela upp MP3- och WMA-filer på CD-ROM-, CD-R- och CD-RW-skivor.

  Enheten kan användas för att spela upp inspelningar som är kompatibla med ISO 9660 nivå 1 och 2 med filsystemet Romeo and Joliet.
- När du namnger en MP3- eller WMA-fil ska du lägga till rätt filnamnstillägg (.mp3 eller .wma).
- MP3-/WMA-spelaren spelar upp filer med filnamnstilläggen .mp3 och .wma som MP3- respektive WMA-filer. Du kan förhindra brus och fel vid uppspelningen genom att använda rätt filnamnstillägg.
- Det går också att spela av multisession-kompatibla CD-skivor.
- MP3-filer är kompatibla med formaten ID3 Tag Ver.1.0, Ver.1.1, Ver.2.2, och Ver.2.3. I andra format kan inte enheten visa skivans titel, spårets titel och artistens namn.
- WMA-filer kan innehålla en WMA-kod som används på samma sätt som en ID3-kod. WMA-koder innehåller information om t.ex. spårets titel och artistens namn.
- Förstärkarfunktionen är endast tillgänglig vid uppspelning av MP3-/WMA-filer som är inspelade med 32, 44,1 respektive 48 kHz. (Systemet kan spela upp MP3-filer med samplingsfrekvenser på 16, 22,05 och 24 kHz. Förstärkarfunktionen är dock inte tillgänglig för filer som är inspelade med dessa frekvenser.)

- Ljudkvaliteten på MP3-/WMA-filer förbättras i allmänhet ju högre bithastigheten är. Skivor som spelas in med en bithastighet på minst 128 kbit/s rekommenderas för att uppnå en rimlig ljudkvalitet.

  Bithastigheter som går att spela upp
  MP3-filer:
  MPEG1 LAYER3: 64 till 320 kbit/s
  MPEG2 LSF LAYER3: 64 till 160 kbit/s
  WMA-filer:
  Ver.7, 8 CBR—48 till 192 kbps
  Ver.9 CBR—48 till 320 kbps
- MP3-/WMA-spelaren spelar inte upp MP3-/WMA-filer från skivor som har spelats in via överföring av datapaket, vilket även kallas ”packet write” (UDF-format). Skivor bör spelas in med programvara för ”pre-mastering” i stället för programvaror som sparar datapaket.
- M3u-spellistor är inte kompatibla med ljudanläggningen.
- Formaten MP3i (MP3 interactive) och MP3PRO är inte kompatibla med spelaren.
- MP3-spelaren är kompatibel med VBR (Variable Bit Rate).
- När du spelar upp filer som har spelats in som VBR-filer visas inte uppspelningstiden korrekt när du snabbspolar framåt eller bakåt.
- et går inte att kontrollera mappar som inte innehåller MP3-/WMA-filer.
- MP3-/WMA-filer i mappar, som är upp till åtta nivåer djupa, kan spelas upp. Det kan dock dröja innan uppspelningen börjar om du använder skivor med många mappnivåer. Av den anledningen rekommenderar vi att du inte skapar skivor med fler än två mappnivåer.
- Det går att spela upp högst 192 mappar eller 255 filer på samma skiva.

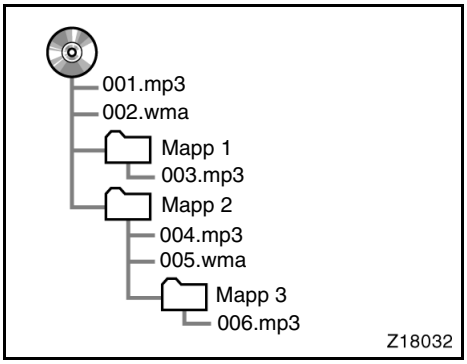

- En CD-skiva med den struktur som visas till vänster spelas upp i följande ordning:

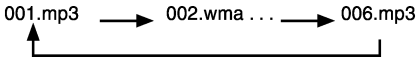

- Ordningen växlar beroende på vilken PC och MP3/WMA-programvara du använder.

CD-R- och CD-RW-skivor

- Det går inte att spela upp CD-R-/CD-RW-skivor som inte har genomgått någon ”slutprocess” (en process som gör att skivorna kan spelas upp på en vanlig CD-spelare).
- Det går eventuellt inte att spela upp CD-R-/CD-RW-skivor som har spelats in på en CD-brännare eller dator beroende på skivans egenskaper, repor eller smuts på skivan eller smuts, kondens, etc. på glasskivan i enheten.
- Det går eventuellt inte att spela upp skivor som har spelats in på en dator beroende på inställningarna i programmet och datormiljön. Spela in i rätt format. (Mer information om detta kan du få från tillverkaren av programmet.)
- CD-R-/CD-RW-skivor kan skadas av direkt solljus, höga temperatur och andra lagringsförhållanden. Det går eventuellt inte att spela upp vissa skadade skivor i enheten.
- Titlar och annan text som spelats in på en CD-R/CD-RW-skiva kan eventuellt inte visas på MP3/WMA-spelaren (i fallet audiodata ([CD-DA]).
- MP3/WMA-spelaren följer CD-R/CD-RW-skivans överhoppningsfunktion.
- Om du sätter in en CD-RW-skiva i MP3-/WMA-spelaren tar det längre tid för uppspelningen att komma igång än på en vanlig CD- eller CD-R-skiva.
- Läs säkerhetsanvisningarna som medföljer CD-R/CD-RW-skivorna innan de används.
- Inspelningar på CD-R-/CD-RW-skivor kan inte spelas upp med DDCD-systemet (Double Density CD).

BEGREPP

Packet write –

”Packet write” är ett allmänt begrepp som beskriver processen att skriva data till en CD-R-skiva på samma sätt som data skrivs till en diskett eller hårddisk.

Bit rate —

Beskriver datavolymen per sekund, eller bps (bits per sekund). Ju högre tal, desto mer information är tillgänglig att reproducera ljudet. Ju högre tal desto bättre ljud.

Multi-session —

Multi-session är en inspelningsmetod som gör att ytterligare data kan spelas in vid senare tillfälle. Vid inspelning av data på en CD-ROM, CD-R eller CD-RW, etc., behandlas alla data från början till slut som en enda enhet eller session. Multi-session är en metod som gör att fler än två sessioner kan spelas in på en skiva.

CD-DA —

CD-DA är en förkortning av Compact Disc Digital Audio. Det syftar på en reguljär CD-skivas okomprimerade format.

ID3-kod –

ID3-koder används för att spara information om ett spår i en MP3-fil. Den här informationen kan innehålla spårets titel, artistens namn, skivans titel, musikgenren, tillverkningsåret, kommentarer och andra data. Innehållet kan redigeras fritt i ett program med funktioner för redigering av ID3-koder. Koderna är begränsade till ett visst antal tecken, men informationen kan visas när spåret spelas upp.

WMA-kod –

WMA-filer kan innehålla en WMA-kod som används på samma sätt som en ID3-kod. WMA-koder innehåller information om t.ex. spårets titel och artistens namn.

ISO 9660-format –

Det här är den internationella standarden för formatering av CD-ROM-mappar och -filer. Det finns två nivåer av ISO 9660-formatet.

Nivå 1:

Filnamnet är i formatet 8.3 (åtta tecken för filnamnet och tre tecken för filnamnstillägget). Filnamnen måste bestå av stora bokstäver och siffror på totalt en byte. Symbolen "_" får också användas.)

Nivå 2:

Filnamnet får innehålla högst 31 tecken (inklusive avgränsaren "." och filnamnstillägget). Varje mapp måste innehålla färre än åtta nivåer.

Förlängda format

Joliet:

Filnamn kan ha högst 64 tecken.

Romeo:

Filnamn kan ha högst 128 tecken.

m3u –

Uppspelningslistor som skapas med hjälp av programvaran "WINAMP" har filnamnstillägget .m3u.

MP3 –

MP3 är en standard för komprimering av ljud som har fastställts av en arbetsgrupp (MPEG) som tillhör ISO (International Standard Organization). MP3 komprimerar ljuddata till ungefär en tiondel av storleken på vanliga skivor.

WMA –

WMA (Windows Media Audio) är ett fomat för komprimering av ljud som har utvecklats av Microsoft. Det används för att komprimera filer till ett mindre format än MP3-filer. Avkodningsformaten för WMA-filer finns i versionerna 7, 8 och 9.

Del 1-9
INSTRUMENT OCH MANÖVERORGAN

Luftkonditionering

- Manuell luftkonditionering
  - Reglage 220
  - Inställningar av luftventiler 223
  - Tips för användning 223
- Automatisk luftkonditionering
  - Reglage 225
  - Inställningar av luftventiler 230
  - Tips för användning 230
- Luftventiler på instrumentpanelen 233
- Extra kupévärmare 234
- Luftkonditioneringsfilter 236

Manuell luftkonditionering
Reglage

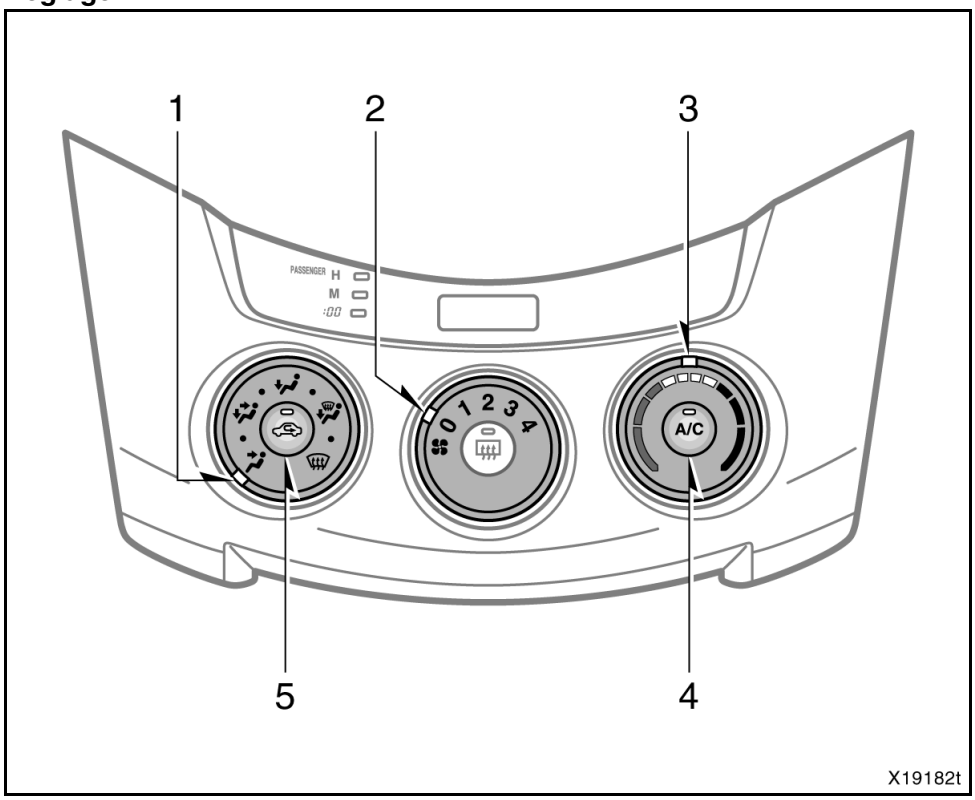

1. Luftflödesväljare
2. Fläkthastighetsreglage
3. Temperaturväljare
4. ”A/C”-tangent (på vissa modeller)
5. Cirkulationsväljare

Fläkthastighetsreglage

Vrid på knappen för att ändra fläkthastigheten — åt höger för att öka och åt vänster för att minska hastigheten.

Temperaturväljare

Vrid knappen för att justera temperaturen — åt höger för högre och åt vänster för lägre temperatur.

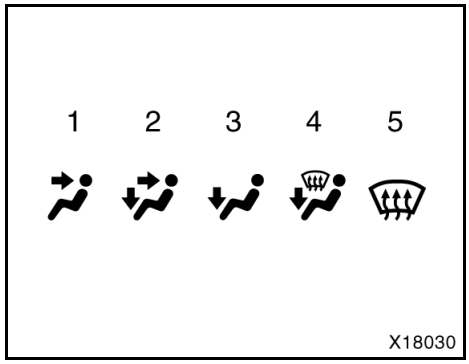

Luftflödesväljare

Du kan välja genom vilka ventiler luften skall ledas in i kupén. Vrid på knappen till önskad symbol.

1. **Panel –** Luften kommer huvudsakligen från luftventilerna i instrumentpanelen.
2. **Två nivåer –** Luften kommer både ur luftventilerna vid golvet och ur luftventilerna i instrumentpanelen.
3. **Golv —** Luften kommer huvudsakligen ur luftventilerna vid golvet.
4. **Golv/Vindruta – Luften kommer huvudsakligen från luftventilerna vid golvet och vid vindrutan.**
5. **Vindruta —** Luften kommer huvudsakligen ur luftventilerna vid vindrutan.

   I det här läget väljs friskluft utifrån automatiskt. Detta ger klar sikt genom vindrutan snabbare.

   Tryck på cirkulationsväljaren igen för att återgå till återcirkulering av luften.

Ytterligare information finns i bilden ”Luftflödesväljare” på sidan 223.

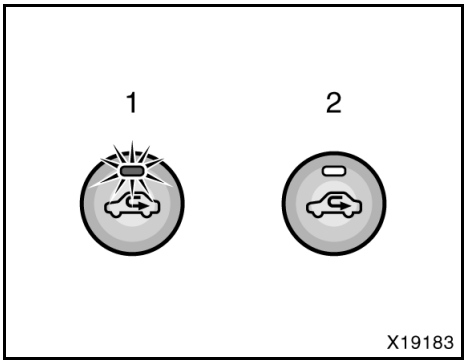

Cirkulationsväljare

Tryck på tangenten för att välja friskluft eller återcirkulation.

1. **Återcirkulation** (indikeringslampan lyser) — Återcirkulerar luften inne i kupén.
2. **Friskluft** (indikeringslampan släckt) — Luft utifrån går in i systemet.

För att undvika att vindrutan immar igen kan luftintagsläget ibland växla till friskluft.

Tryck på cirkulationsväljaren igen för att återgå till återcirkulation av luften.

”A/C”-tangent (på vissa modeller)

Tryck på ”A/C”-tangenten för att sätta på luftkonditioneringen. ”A/C”-tangentens indikeringslampa tänds. Tryck på tangenten igen för att stänga av luftkonditioneringen.

Inställningar av luftventiler

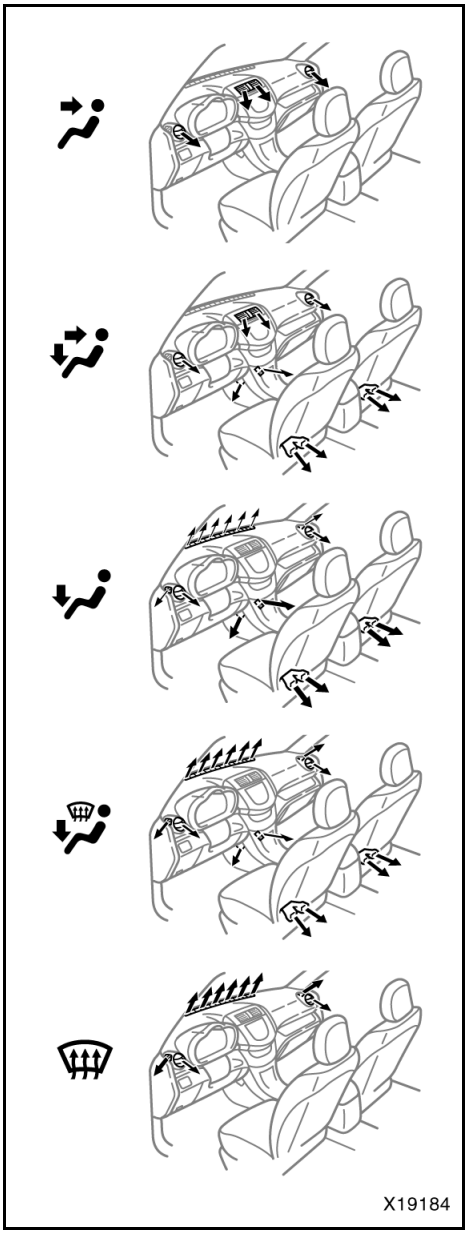

Tips för användning

- För att snabbt få kallare luft inne i bilen om den har stått parkerad i starkt solsken bör du köra de första minuterna med fönstren helt öppna. När den värsta hettan vädrats ut kan du stänga fönstren så att luftkonditioneringen kan kyla kupén snabbare.
- Kontrollera att luftintagen framför vindrutan är fria från skräp, löv, snö etc.
- Rikta inte kall luft mot vindrutan vid fuktigt väder. Vindrutan kan imma igen på grund av temperaturskillnaden mellan luften på vindrutans in- och utsidor.
- Håll området under framstolarna fritt så att luften kan cirkulera fritt i bilen.
- Om det är kallt bör du börja med att köra fläkten med högsta hastighet under någon minut för att snabbare få bort snö och fukt från luftintag och luftkanaler. Detta kan minska imbildningen på rutorna.
- Håll samtliga fönster stängda när du kör på dammiga vägar. Om damm som rörs upp av bilen ändå sugs in i kupén rekommenderar vi att du ställer cirkulationsväljaren på “Friskluft” och fläktomkopplaren i valfritt läge utom “0”.
- Om du kör bakom en annan bil på dammig väg eller om det är blåsigt och dammigt ute rekommenderar vi att du tillfälligt ställer cirkulationsväljaren på Återcirkulation. Luftintagen stängs då så att luft och damm på utsidan inte kommer in i kupén.

Uppvärmning

För bästa resultat ställs reglagen så här:

Fläkthastighet — Valfri utom ”0”
Temperatur — Mot varmt
(rött område)
Luftintag — Friskluft (luft utifrån)
Luftflöde — Golv
Luftkonditionering — Avstängd

- Välj återcirkulation under de första minuterna för snabb uppvärmning av luften i kupén. Ställ om till friskluft utifrån när det börjar bli varmt i bilen för att förhindra imbildning på rutorna.
- Tryck på ”A/C”-tangenten för avfuktning i samband med uppvärmning.
- Rikta luftströmmen genom golv-/vindruteventilerna för att värma upp kupén samtidigt med borttagning av imma eller frost från vindrutan.

Luftkonditionering

För bästa resultat ställs reglagen så här:

Fläkthastighet — Valfri utom ”0”
Temperatur — Mot **kallt**
(blått område)
Luftintag — Friskluft (luft utifrån)
Luftflöde — Instrumentpanel
Luftkonditionering — På

- Välj återcirkulation under de första minuterna för snabb kylning av luften i kupén.

Ventilation

För bästa resultat ställs reglagen så här:

Fläkthastighet — Valfri utom ”0”
Temperatur — Mot **kallt**
(blått område)
Luftintag — Friskluft (luft utifrån)
Luftflöde — Instrumentpanel
Luftkonditionering — Avstängd

Imma på vindrutan

Vindrutans insida

För bästa resultat ställs reglagen så här:

Fläkthastighet — Valfri utom ”0”
Temperatur — Mot varmt
(rött område) för uppvärmning
COLD (blått område) till
kylning
Luftintag — Friskluft (luft utifrån)
Luftflöde — Vindruta
Luftkonditionering — På

När du vrider luftflödesväljaren mot vindruteläget väljs automatiskt friskluft utifrån. Detta ger klar sikt genom vindrutan snabbare.

Tryck på cirkulationsväljaren igen för att återgå till återcirkulering av luften.

- Rikta inte kalluft mot vindrutan om det är fuktigt ute. Vindrutan kan imma igen på grund av temperaturskillnaden mellan vindrutans ut- och insida.

Frost på vindrutan

Vindrutans utsida

För bästa resultat ställs reglagen så här:

Fläkthastighet — Valfri utom ”0”
Temperatur — Mot varmt
(rött område)
Luftintag — Friskluft (luft utifrån)
Luftflöde — Vindruta
Luftkonditionering — Avstängd

När du vrider luftflödesväljaren mot vindruteläget väljs automatiskt friskluft utifrån. Detta ger klar sikt genom vindrutan snabbare.

Tryck på cirkulationsväljaren igen för att återgå till återcirkulering av luften.

- Välj inställningen golv/vindruta för att värma upp kupén och samtidigt avfrosta vindrutan.

Automatisk luftkonditionering
Reglage

▶Vänsterstyrda bilar

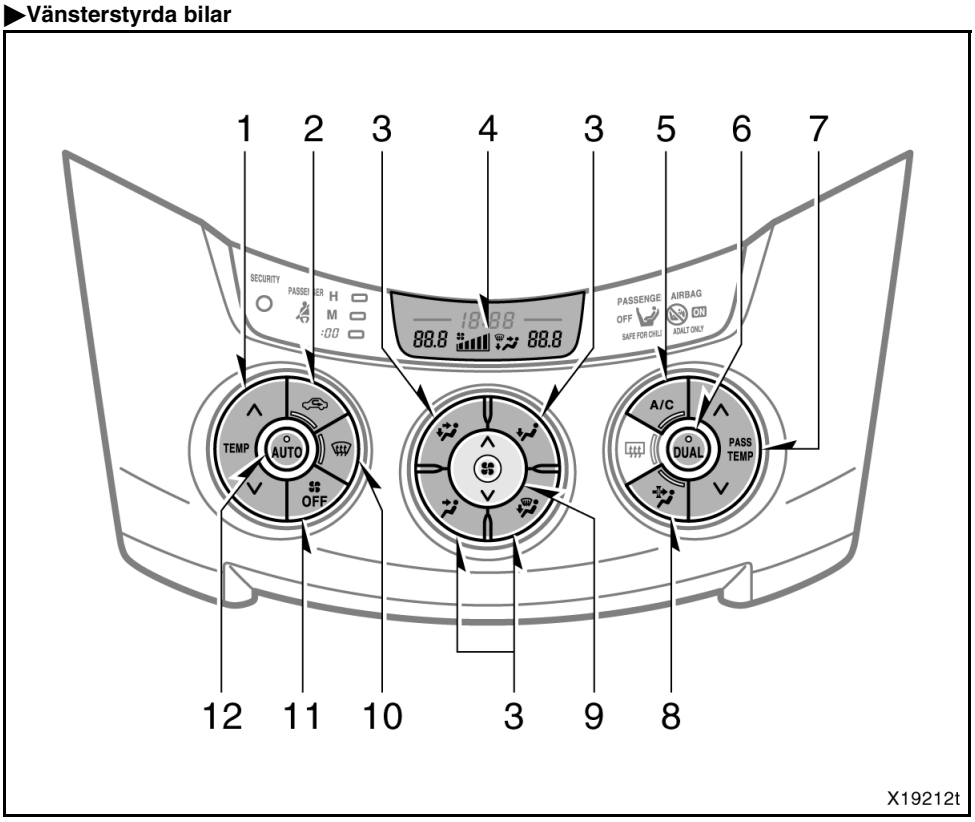

1. ”TEMP” (temperaturstyrning på förarsidan)
2. Cirkulationsväljare
3. Luftflödesväljare
4. Luftkonditioneringsdisplay
5. ”A/C”-tangent
6. ”DUAL”-tangent
7. ”PASS TEMP” (temperaturstyrning på passagerarsidan)
8. Pollenborttagningsläge
9. Fläkthastighetsreglage
10. Luftflödestangent vindruta
11. Avstängningsknapp
12. ”AUTO”

▶Högerstyrda bilar

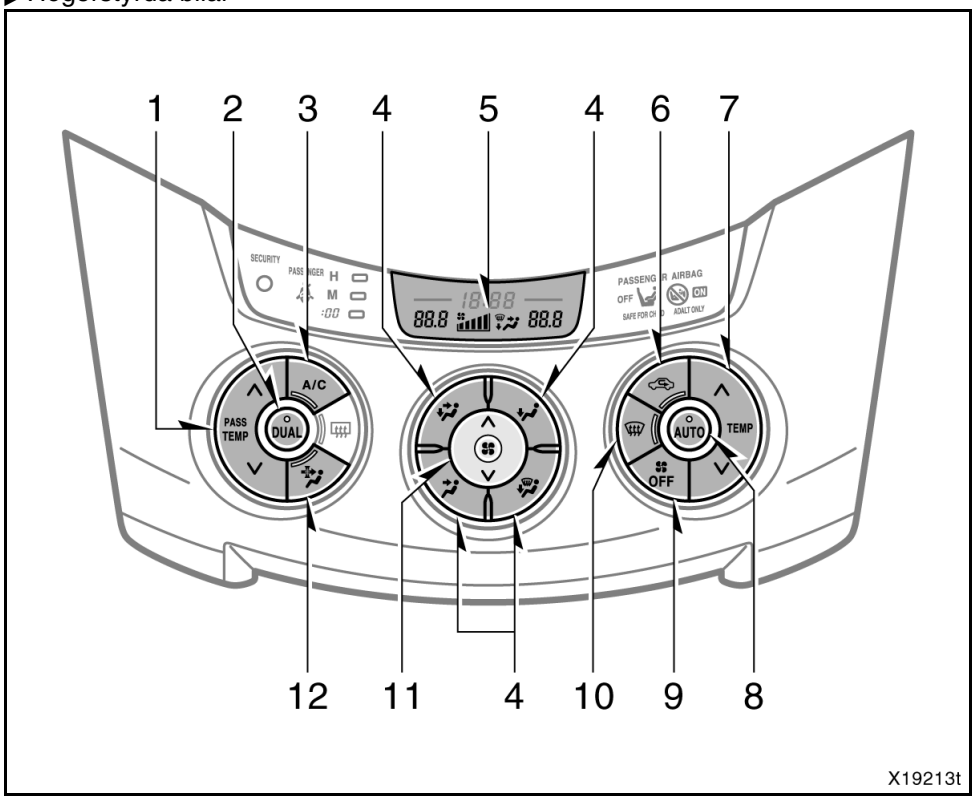

1. ”PASS TEMP” (temperaturstyrning på passagerarsidan)
2. ”DUAL”-tangent
3. ”A/C”-tangent
4. Luftflödesväljare
5. Luftkonditioneringsdisplay
6. Cirkulationsväljare
7. ”TEMP” (temperaturstyrning på förarsidan)
8. ”AUTO”
9. Avstängningsknapp
10. Luftflödestangent vindruta
11. Fläkthastighetsreglage
12. Pollenborttagningsläge

”AUTO”-knapp

Tryck på ”AUTO”-tangenten för att få automatisk luftkonditionering. En indikeringslampa visar att du har valt automatdrift.

I läge AUTO väljer systemet automatiskt bästa kombinationen av fläkthastighet, luftflöde, luftintag och till/frånslagning av luftkonditioneringen med hänsyn till temperaturen. Följande kan då inträffa.

- Systemet kan automatiskt växla till läget för återcirkulering när den svalaste temperaturinställningen väljs på sommaren.
- Omedelbart efter att knappen har tryckts in kan fläkten stanna i ett ögonblick tills varm eller kall luft kan börja strömma ut.
- Kall luft kan riktas mot överkroppen när värmaren är på.

Du kan också använda manuella reglage om du vill välja dina egna inställningar.

Fläkthastighetsreglage

Tryck på ”∧” (öka) eller ”∨” (minska)-sidan på tangenten för att justera fläkthastigheten.

I automatläge behöver du inte justera fläkthastigheten, om du inte vill ha en annan hastighet.

”DUAL”

Tryck på den här knappen för att växla läge för temperaturstyrningen.

Indikeringslampan lyser — Individuell temperaturinställning.
Indikeringslampan lyser inte — Gemensam temperaturinställning

”TEMP” (temperaturstyrning på förarsidan)

Tryck på ”∧” för att höja temperaturen. Tryck på ”∨” för att sänka temperaturen.

“LO” visas när du ställer in systemet på maximal kylning, ”HI” visas när du ställer in på maximal uppvärmning.

Indikeringslampan ”DUAL” är tänd — Ändrar bara temperaturen på förarsidan.

Indikeringslampan ”DUAL” är släckt — Ändrar temperaturen på förarsidan och framsätespassagerarsidan samtidigt.

När du trycker på knappen ”PASS TEMP” stängs funktionen av.

”PASS TEMP” (temperaturstyrning på passagerarsidan)

Tryck på ”∧” för att höja temperaturen. Tryck på ”∨” för att sänka temperaturen.

“LO” visas när du ställer in systemet på maximal kylning, ”HI” visas när du ställer in på maximal uppvärmning.

Den här knappen ändrar bara temperaturen på framsätespassagerarsidan.

Avstängningsknapp

Tryck på knappen ”OFF” för att stänga av luftkonditioneringen.

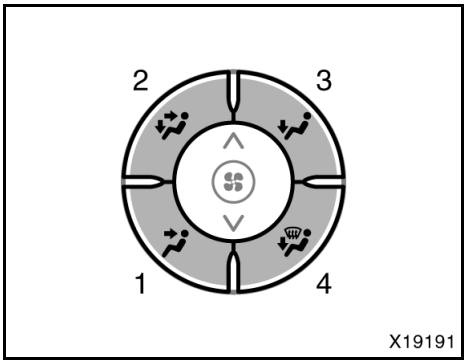

Luftflödesväljare

Vrid på ratten för att välja genom vilka luftventiler luften skall ledas.

I automatläge behöver du inte justera luftflödet, om du inte vill att luften ska komma från annat håll.

1. **Panel –** Luften kommer huvudsakligen från luftventilerna i instrumentpanelen.
2. **Två nivåer –** Luften kommer både ur luftventilerna vid golvet och ur luftventilerna i instrumentpanelen.
3. **Golv—**Luften kommer huvudsakligen ur luftventilerna vid golvet.
4. **Golv/Vindruta – Luften kommer huvudsakligen från luftventilerna vid golvet och vid vindrutan.**

Ytterligare information finns i bilden ”Luftflödesväljare” på sidan 230.

Luftflödestangent Vindruta

När du trycker på den här knappen kommer luften huvudsakligen ur ventilerna på instrumentpanelen. Luftintag utifrån ställs in automatiskt om temperaturen är lägre än 5°C. Detta ger klar sikt genom vindrutan snabbare.

Tryck på cirkulationsväljaren igen för att återgå till återcirkulering av luften.

Tryck på samma tangent igen för att återgå till det senaste inställda luftflödesläget.

Tryck på vindrutetangenten för att koppla in den defrosterlänkade luftkonditioneringen. Samtidigt tänds ”A/C”-indikeringen vare sig tangenten är intryckt eller ej. Vindrutan får snabbare fri sikt på detta sätt.

Tryck på ”A/C”-tangenten igen för att stänga av själva luftkonditioneringen.

När ”A/C”-tangenten inte är intryckt stängs luftkonditioneringen av om en annan luftflödestangent trycks in.

Ytterligare information finns i bilden ”—Luftflödesväljare” på sidan 230.

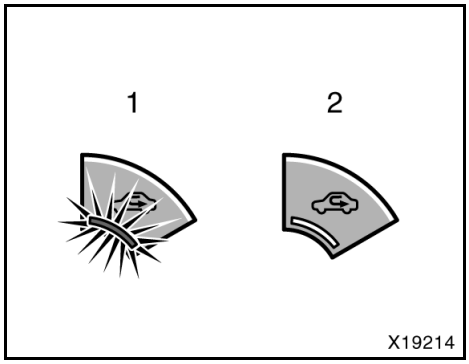

Vänsterstyrda bilar

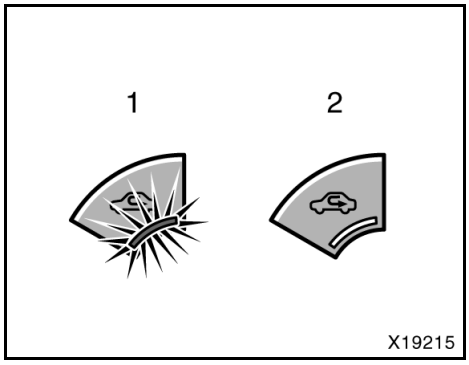

Högerstyrda bilar

Cirkulationsväljare

Tryck på tangenten för att välja friskluft eller återcirkulation.

1. **Återcirkulation** (indikeringslampan lyser) — Återcirkulerar luften inne i kupén.
2. **Friskluft** (indikeringslampan släckt) — Luft utifrån går in i systemet.

För att undvika att vindrutan immar igen kan luftintagsläget ibland växla till friskluft.

Tryck på cirkulationsväljaren igen för att återgå till återcirkulation av luften.

”A/C”-tangent

Tryck på ”A/C”-tangenten för att sätta på luftkonditioneringen. ”A/C”-tangentens indikeringslampa tänds. Tryck på tangenten igen för att stänga av luftkonditioneringen.

Pollenborttagningsläge

Tryck på knappen om du vill avlägsna luftburen pollen från kupén snarast möjligt. En indikeringslampa tänds.

Läget för luftintaget växlar till återcirkulation av luft. Luftflödet riktas mot överkroppen på de åkande och pollen filtreras bort. Efter cirka tre minuter upphör pollenfiltreringen varpå luftkonditioneringen automatiskt återgår till samma inställningar som innan du tryckte på knappen.

Gör så här för att stänga av funktionen:

- Tryck igen på knappen för pollenfilterläge.
- Tryck på knappen ”AUTO”.
- Tryck på någon av luftflödesväljarna eller på knappen för luft mot vindrutan.

När det är kallt ute kan följande hända.

- Luftintagsläget växlar inte till återcirkulering av luften.
- Luftkonditioneringen fungerar automatiskt.
- Systemet stängs av efter en minut.

Fönstren kan imma igen när det regnar. Tryck på knappen för luftflöde till vindrutan.

Inställningar av luftventiler

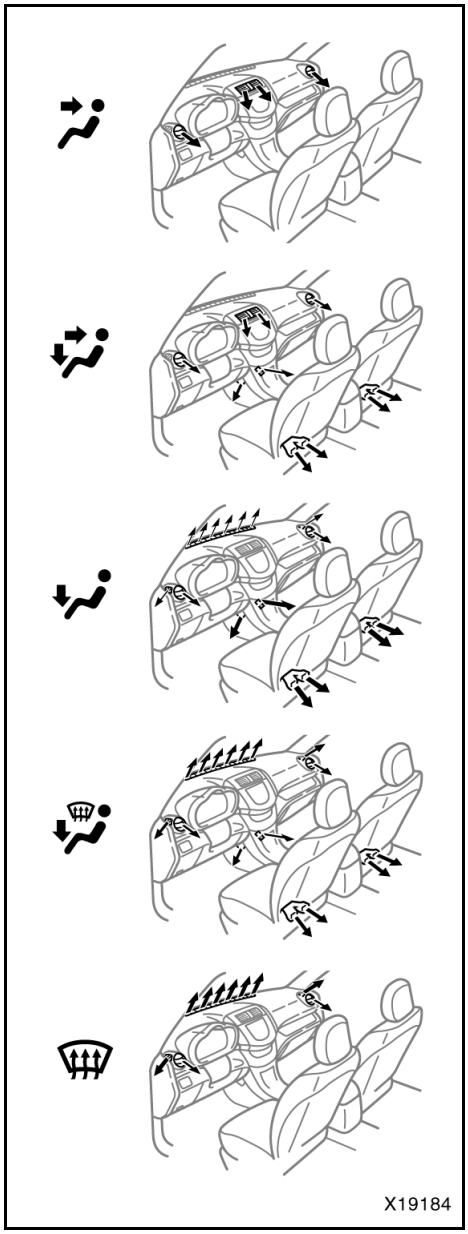

Tips för användning

- För att snabbt få kallare luft inne i bilen om den har stått parkerad i starkt solsken bör du köra de första minuterna med fönstren helt öppna. När den värsta hettan vädrats ut kan du stänga fönstren så att luftkonditioneringen kan kyla kupén snabbare.
- Kontrollera att luftintagen framför vindrutan är fria från skräp, löv, snö etc.
- Rikta inte kall luft mot vindrutan vid fuktigt väder. Vindrutan kan imma igen på grund av temperaturskillnaden mellan luften på vindrutans in- och utsidor.
- Håll området under framstolarna fritt så att luften kan cirkulera fritt i bilen.
- Om det är kallt bör du börja med att köra fläkten med högsta hastighet under någon minut för att snabbare få bort snö och fukt från luftintag och luftkanaler. Detta kan minska imbildningen på rutorna.
- Håll samtliga fönster stängda när du kör på dammiga vägar. Om damm som rörs upp av bilen ändå sugs in i kupén rekommenderar vi att du ställer cirkulationsväljaren på “FRISKLUFT” och fläktomkopplaren i valfritt läge utom “OFF”.
- Om du kör bakom en annan bil på dammig väg eller om det är blåsigt och dammigt ute rekommenderar vi att du tillfälligt ställer cirkulationsväljaren på Återcirkulation. Luftintagen stängs då så att luft och damm på utsidan inte kommer in i kupén.

Uppvärmning

För bästa resultat ställs reglagen så här:

— Automatisk funktion

Tryck på ”AUTO” -tangenten
Temperatur — Ställ in önskad temperatur
Luftintag — Friskluft (luft utifrån)
Luftkonditionering — Avstängd

— Manuell funktion

Fläkthastighet — Ställ in önskad hastighet
Temperatur — Mot hög temperatur
Luftintag — Friskluft (luft utifrån)
Luftflöde — Golv
Luftkonditionering — Avstängd

- Välj återcirkulation under de första minuterna för snabb uppvärmning av luften i kupén. Ställ om till friskluft utifrån när det börjar bli varmt i bilen för att förhindra imbildning på rutorna.
- Tryck på ”A/C”-tangenten för avfuktning i samband med uppvärmning.
- Rikta luftströmmen genom golv-/vindruteventilerna för att värma upp kupén samtidigt med borttagning av imma eller frost från vindrutan.

Luftkonditionering

För bästa resultat ställs reglagen så här:

— Automatisk funktion

Tryck på ”AUTO” -tangenten
Temperatur — Ställ in önskad temperatur
Luftintag — Friskluft (luft utifrån)
Luftkonditionering — På

— Manuell funktion

Fläkthastighet — Ställ in önskad hastighet
Temperatur — Mot låg temperatur
Luftintag — Friskluft (luft utifrån)
Luftflöde — Instrumentpanel
Luftkonditionering — På

- Välj återcirkulation för snabbast möjliga kylning.

Ventilation

För bästa resultat ställs reglagen så här:

— Automatisk funktion

Tryck på ”AUTO” -tangenten.
Temperatur — Mot låg temperatur
Luftintag — Friskluft (luft utifrån)
Luftkonditionering — Avstängd

— Manuell funktion

Fläkthastighet — Ställ in önskad hastighet
Temperatur — Mot låg temperatur
Luftintag — Friskluft (luft utifrån)
Luftflöde — Instrumentpanel
Luftkonditionering — Avstängd

Borttagning av frost och imma från vindrutan

— Vindrutans insida

För bästa resultat ställs reglagen så här:

— Automatisk funktion

Temperatur — Mot hög temperatur för uppvärmning; låg temperatur för kylning
Luftintag — Friskluft (luft utifrån)
Luftflöde — Vindruta

— Manuell funktion

Fläkthastighet — Ställ in önskad hastighet
Temperatur — Mot hög temperatur för uppvärmning; låg temperatur för kylning
Luftintag — Friskluft (luft utifrån)
Luftflöde — Vindruta

När du trycker på den här knappen kommer luften huvudsakligen ur ventilerna på instrumentpanelen. Luftintag utifrån ställs in automatiskt om temperaturen är lägre än 5°C. Detta ger klar sikt genom vindrutan snabbare.

Tryck på cirkulationsväljaren igen för att återgå till återcirkulering av luften.

Tryck på vindrutetangenten för att koppla in den defrosterlänkade luftkonditioneringen. Samtidigt tänds ”A/C”-indikeringen vare sig tangenten är intryckt eller ej. Vindrutan får snabbare fri sikt på detta sätt.

Tryck på ”A/C”-tangenten igen för att stänga av själva luftkonditioneringen.

När ”A/C”-tangenten inte är intryckt stängs luftkonditioneringen av om en annan luftflödestangent trycks in.

- Rikta inte kalluft mot vindrutan om det är fuktigt ute. Vindrutan kan imma igen på grund av temperaturskillnaden mellan vindrutans ut- och insida.

— Vindrutans utsida

För bästa resultat ställs reglagen så här:

— Automatisk funktion

Temperatur — Mot hög temperatur
Luftintag — Friskluft (luft utifrån)
Luftflöde — Vindruta

— Manuell funktion

Fläkthastighet — Ställ in önskad hastighet
Temperatur — Mot hög temperatur
Luftintag — Friskluft (luft utifrån)
Luftflöde — Vindruta

När du trycker på den här knappen kommer luften huvudsakligen ur ventilerna på instrumentpanelen. Luftintag utifrån ställs in automatiskt om temperaturen är lägre än 5°C. Detta ger klar sikt genom vindrutan snabbare.

Tryck på cirkulationsväljaren igen för att återgå till återcirkulering av luften.

Tryck på vindrutetangenten för att koppla in den defrosterlänkade luftkonditioneringen. Samtidigt tänds ”A/C”-indikeringen vare sig tangenten är intryckt eller ej. Vindrutan får snabbare fri sikt på detta sätt.

Tryck på ”A/C”-tangenten igen för att stänga av själva luftkonditioneringen.

När ”A/C”-tangenten inte är intryckt stängs luftkonditioneringen av om en annan luftflödestangent trycks in.

- Välj inställningen golv/vindruta för att värma upp kupén och samtidigt avfrosta vindrutan.

Luftventiler på instrumentpanelen

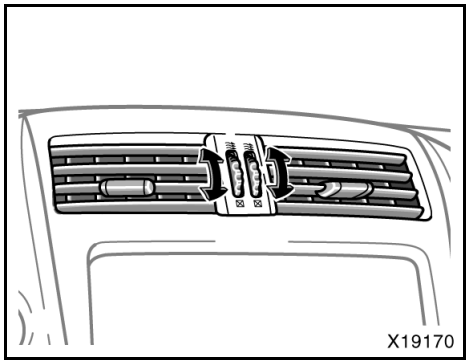

Mittenventiler

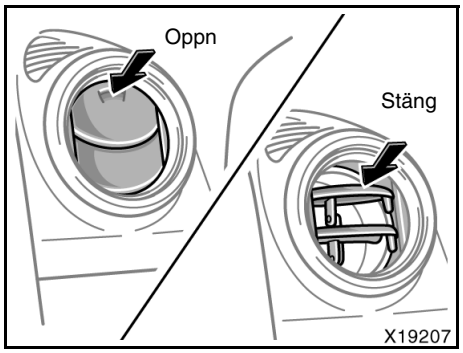

Sidoventiler

Kontrollera inställningen av luftventilerna om luftflödet inne i kupén är dåligt. Bilden visar hur du öppnar och stänger luftventilerna.

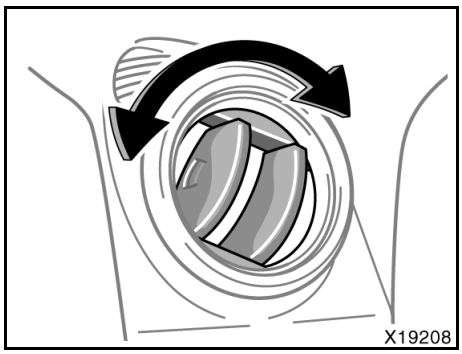

Vrid på sidoventilerna på för att ändra luftflödets riktning.

Extra kupévärmare

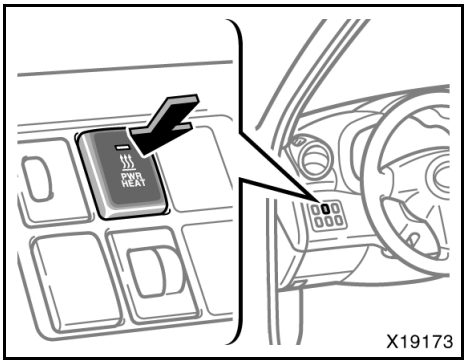

Den extra kupévärmaren är avsedd att hålla kupén varm när det är mycket kallt.

Starta kupévärmaren genom att trycka på strömbrytaren som bilden visar.

Motorn måste vara igång.

En indikeringslampa lyser när kupévärmaren är i funktion.

Värmaren tänds cirka 25 sekunder efter att du tryckt på strömbrytaren och det tar ytterligare cirka 85 sekunder innan der ger full värme.

Systemet anpassar effekten automatiskt varefter motorns kylarvätska värms upp och övertar uppvärmningen av kupén.

När kupévärmaren kopplas på och stängs av kan litet vit rök synas och en viss lukt kännas från avgasröret som mynnar ut under bilen. Om det är mycket kallt kan det även komma ånga ur avgasröret. Detta är helt normalt.

Stäng av kupévärmaren på något av följande sätt.

- **Tryck en gång till på tangenten.**
- **Stäng av motorn.**

Ett ljud kan höras i motorrummet i cirka 2 minuter efter att kupévärmaren har stängts av. Det betyder att kylfläktarna är igång för att kyla ner delarna i systemet och innebär inte att något är fel.

Efter cirka 2 minuter stannar kylfläktarna och kupévärmaren stängs av helt.

Vi rekommenderar att du inte startar kupévärmaren tidigare är 10 minuter efter det att du stängt av den. I annat fall kan det höras visst oljud när kupévärmaren tänds.

Värmaren måste vara avstängd innan du tankar.

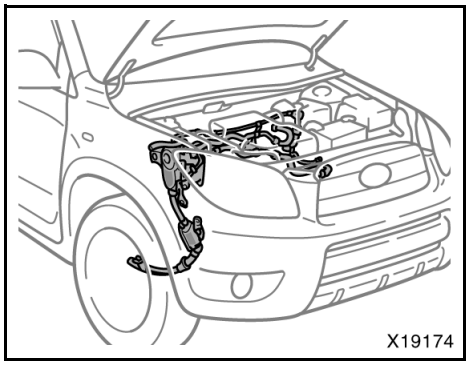

VARNING

- **Rör inte någon del av kupévärmaren eller avgasröret. De kan vara mycket heta och du kan bränna fingrarna.**
- **Håll brännbara material, t.ex. bränsle, borta från kupévärmaren och avgasröret. Det kan utgöra en brandfara.**

OBSERVERA

- ***Använd inte fel bränsle eftersom det då kan höras visst oljud när kupévärmaren tänds, det kan också orsaka korrosion och kupévärmarens livslängd kan förkortas. (Se "Bränsle" på sidan 267 i del 2.)***
- ***Starta och stanna inte kupévärmaren upprepade gånger med fem minuters intervaller eftersom detta kan förkorta komponenternas livslängd. Om motorn måste startas och stannas med korta intervaller (t.ex. vid leveranskörning) skall kupévärmaren vara avstängd.***
- ***Utför inga ändringar av värmaren och öppna den inte utan att först ha kontaktat en auktoriserad Toyota-återförsäljare eller -verkstad eller annan verkstad med motsvarande kvalifikationer och utrustning. Det kan utgöra en brandfara och kupévärmaren kan bli defekt.***
- ***Var försiktig så att du inte stänker vatten eller vätska direkt på kupévärmaren eller bränslepumpen till kupévärmaren. Detta kan göra att kupévärmaren inte fungerar ordentligt.***
- ***Håll luftintag och avgasrör fria från vatten, snö, is, lera etc. Om rören blir igensatta kan kupévärmaren börja fungera dåligt.***
- ***Om du observerar något ovanligt såsom en bränsleläcka, rökbildning eller försämrad funktion ska du stänga av kupévärmaren och låta en auktoriserad Toyota-återförsäljare eller -verkstad eller annan verkstad med motsvarande kvalifikationer och utrustning kontrollera systemet.***

Luftkonditioneringsfilter

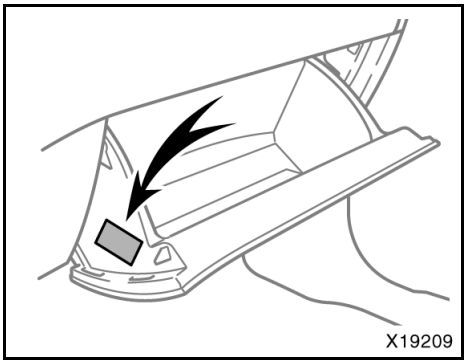

En informationsdekal till luftkonditioneringsfiltret är placerad i handskfacket som bilden visar. Det visar att ett filter är installerat.

Luftkonditioneringsfiltret hindrar att damm kommer in i bilen genom luftkonditioneringsventilen.

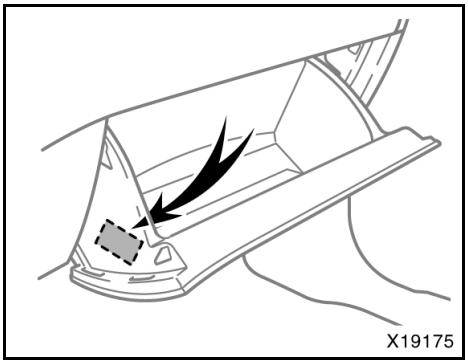

Filtret för luftkonditioneringen är placerat bakom handskfacket.

Kontroll och byte av luftkonditioneringsfilter

Detta filter kan bli igensatt om det har använts en längre tid. Filtret behöver bytas om luftflödet verkar strypt i luftkonditionering och värmesystem, eller om bilens rutor lätt blir immiga när luftintaget är inställt på friskluft.

För att bevara luftkonditioneringens effektivitet måste filtret ses över och bytas enligt de angivna intervallen. (Beträffande serviceintervall, se ”Service & Garanti” i bilhandlingarna för din Toyota.)

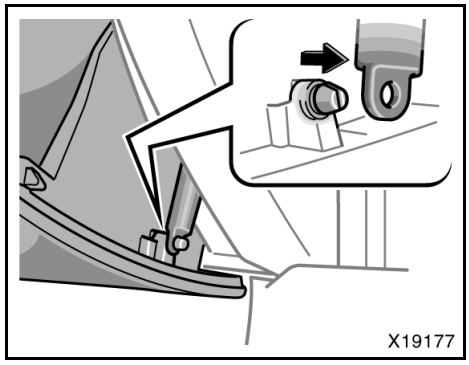

1. **Öppna handskfacket. För bort dämparen som bilden visar.**

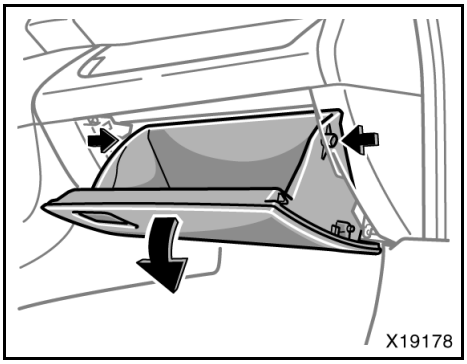

2. **Tryck in handskfackets båda sidor för att lossa stiften.**

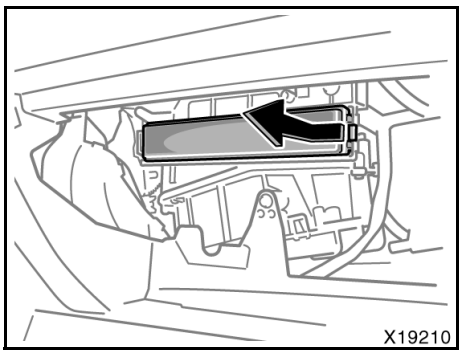

3. **Ta bort filterlocket, som bilden visar.**

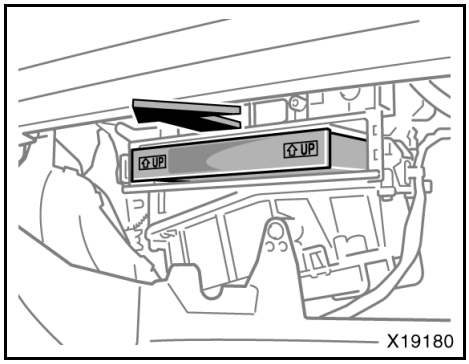

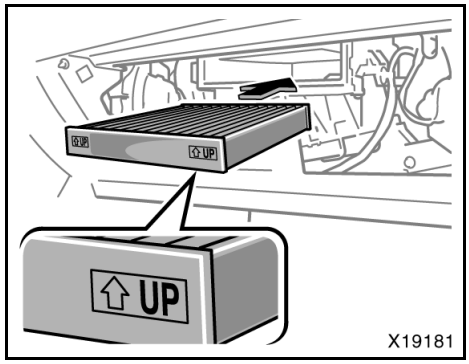

4. Dra ut filterkassetten ur fattningen. Undersök filtrets utsida.

Byt filtret om det är mycket smutsigt.

Kontrollera att pilen pekar uppåt när du sätter tillbaka filtret i kassetten.

INFORMATION
Luftfiltret måste monteras ordenligt i rätt läge. Kör inte med luftfiltret borttaget. Dammfiltreringen kan försämras vilket påverkar luftkonditioneringens funktion.

Del 1-10
INSTRUMENT OCH MANÖVERORGAN

Övrig utrustning

- Parkeringshjälpsystemets monitor bak. 242
- Klocka. 245
- Cigarettändare och flyttbar askkopp. 245
- Strömuttag 247
- Handskfack. 248
- Förvaringsfack 249
- Förvaringsboxar i bagagerummet 250
- Bakre förvaringsfack. 251
- Burkhållare, fram 252
- Burkhållare, bak 252
- Flaskhållare 253
- Lastsäkringsringar 254
- Upphängningskrok 254
- Insynsskydd 255
- Hake till avgränsningsnät 259
- Bakre lastnät 260
- Golvmatta 262

Parkeringshjälpsystemets monitor bak

Monitorn till backkameran hjälper föraren backa genom att visa bilder bakom bilen under backningen. Höger och vänster som visas på skärmen motsvarar höger och vänster i den invändiga backspegeln.

Växla till backväxel när tändningen är i läge ON för att visa bilder bakom bilen på skärmen.

Om du växlar ur backväxel återgår skärmen till föregående visning. När en annan funktion i navigationssystemet används visas en annan skärmbild.

Systemet för parkeringshjälp är en funktion som ska bistå föraren när bilen backas. Kontrollera bakom bilen och på alla sidor när du ska backa bilen.

⚠ VARNING

- **Förlita dig aldrig helt på systemet för parkeringsassistans när du backar. Kontrollera alltid att den avsedda parkeringsbanan är fri.**

  Använd gott omdöme på samma sätt som när du backar vilken bil som helst.
- **Titta aldrig bara på skärmen när du backar bilen. Bilden på skärmen kan skilja sig från den verkliga situationen. Visade avstånd mellan föremål och plana ytor skiljer sig från verkliga avstånd. Om du bara tittar på skärmen medan du backar kan du köra på en bil eller ett föremål. Kontrollera bakom bilen och på alla sidor när du ska backa. Kontrollera både direkt och med hjälp av backspeglarna innan du fortsätter.**
- **Använd inte systemet om bakdörren inte är helt stängd.**
- **Om bilens bakvagn blivit skadad kan kamerans läge och vinkel bli skev. Låt en auktoriserad Toyota-återförsäljare eller -verkstad, eller annan verkstad med motsvarande kvalifikationer och utrustning kontrollera kamerans placering och vinkel.**
- **Vid kraftiga temperaturväxlingar, t.ex. om du häller hett vatten på bilen vid tvätt i kallt väder, kan systemet visa felaktiga värden.**
- **Om kameralinsen blir smutsig kan den inte överföra en korrekt bild. Om du får vatten, snö eller lera på kameralinsen ska du skölja med vatten och torka med en mjuk trasa. Om linsen är mycket smutsig kan du tvätta den med milt tvättmedel och skölja väl.**
- **Den visade bilden kan bli svag eller mörkare, och rörliga bilder kan bli skeva eller otydliga vid låg utetemperatur. Använd därför dina egna ögon för att kontrollera omgivningen. Kontrollera bakom bilen och på alla sidor när du ska backa. Kontrollera både direkt och med hjälp av backspeglarna innan du fortsätter.**

Vid byte av däck skall du kontakta en auktoriserad Toyota-återförsäljare eller -verkstad eller annan verkstad med motsvarande kvalifikationer och utrustning. När du byter däck eller fälgar kan området som visas på bildskärmen förändras.

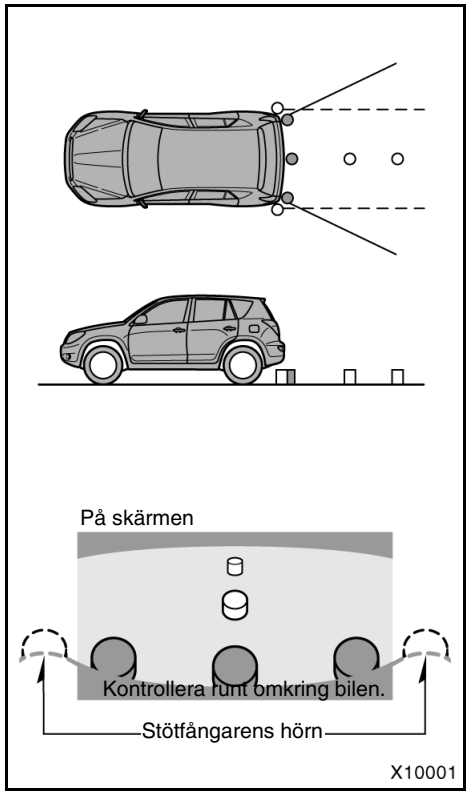

OMRÅDET SOM VISAS PÅ BILDSKÄRMEN

Bilderna som visas på skärmen är i ungefärlig rätt nivå.

- **Området som kameran övervakar är begränsat. Kameran kan inte se föremål som är nära hörnen på stötfångaren eller under stötfångaren.**
- **Området som visas på bildskärmen kan variera beroende på bilens placering eller vägförhållandena.**

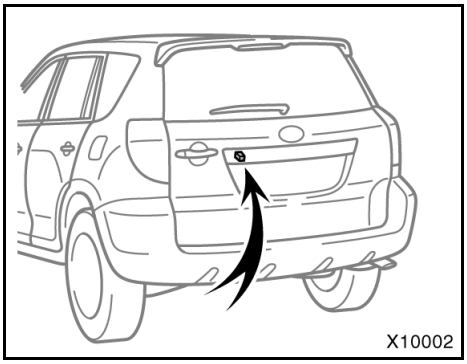

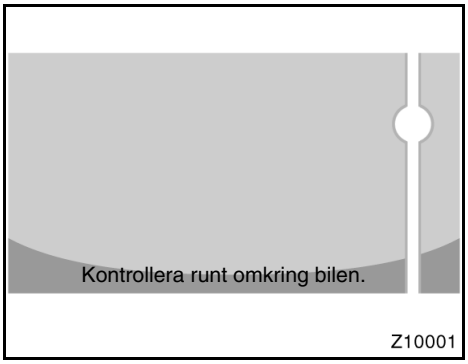

BACKKAMERA

Kameran i systemet för parkeringshjälp är placerad på bakdörren, som bilden visar. Kameran har en speciallins. Avståndet i bilden på skärmen skiljer sig från det verkliga avståndet.

I följande fall kan det vara svårt att se bilderna på skärmen. Det innebär dock inte att systemet är defekt.

- I mörker (t.ex. nattetid)
- När temperaturen nära linsen antingen är hög eller låg
- Om kameran blir våt, eller vid hög luftfuktighet (t.ex. när det regnar)
- När främmande ämnen (t.ex. snö eller lera) fastnar på kameran
- När solen eller strålkastarsken lyser direkt in i kameralinsen

Om starkt ljus (t.ex. solsken som reflekteras från karossen) fångas upp av kameran, kan 'smear effect'*, uppstå i denna typ av kamera.

*: Smear effect – Ett fenomen som uppstår när starkt ljus (t.ex. solsken som reflekteras från en bilkaross) fångas upp av kameran. När detta överförs av kameran kan det verka som om ljuskällan har en vertikal linje över och under den.

Klocka

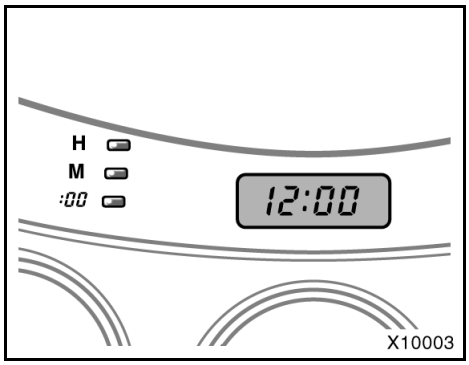

Manuell luftkonditionering

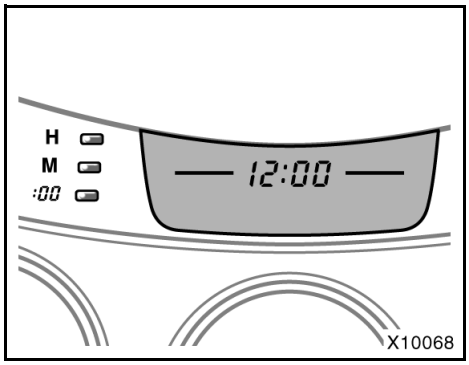

Automatisk luftkonditionering

Ställ in rätt timme: Tryck på ”H”.
Ställ in rätt minut: Tryck på “M”.

Tryck på “:00”-tangenten för att snabbt ställa klockan på hel timme.

Exempel: om du trycker på “:00” när klockan visar 1:01 — 1:29 ställs klockan om till 1:00. Om klockan visar 1:30 — 1:59 ställs den om till 2:00.

Tändningen måste vara i läget ACC eller ON.

Om strömförsörjningen bryts kommer klockan att automatiskt ställas på 1:00 när strömmen återkommer.

Cigarettändare och flyttbar askkopp

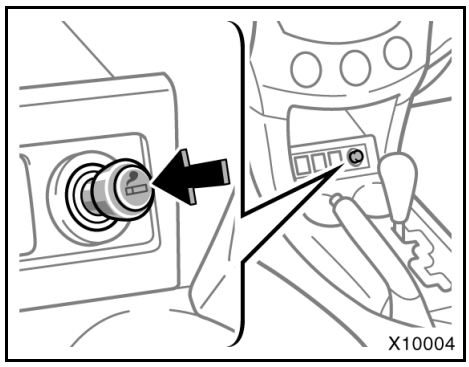

CIGARETTÄNDARE

Tryck in cigarettändaren för att värma upp den. Den skjuts ut automatiskt när den är klar för användning.

Tändningen måste stå i ACC-läget om motorn är avstängd.

Håll inte fast cigarettändaren i intryckt läge.

Köp endast original Toyota-tändare eller likvärdig om du måste köpa en ny.

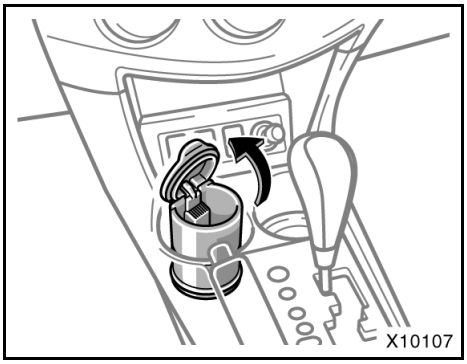

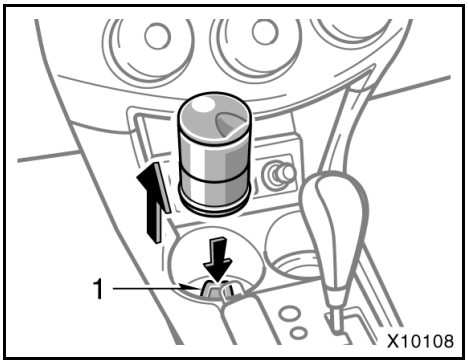

FLYTTBAR ASKKOPP

Lyft upp locket när du vill använda askkoppen.

Släck cigaretten noga i askkoppen när du rökt färdigt så att inte eventuella gamla cigarettfimpar tar eld. Stäng askkoppens lock helt efter användning.

Askkoppen kan tas bort och användas utanför bilen.

Tryck på adaptern (1) och drag ut askkoppen när du vill tömma den.

⚠ VARNING

Stäng alltid askkoppen helt efter användning för att minimera skaderisken vid en olycka eller ett häftigt stopp.

Strömuttag

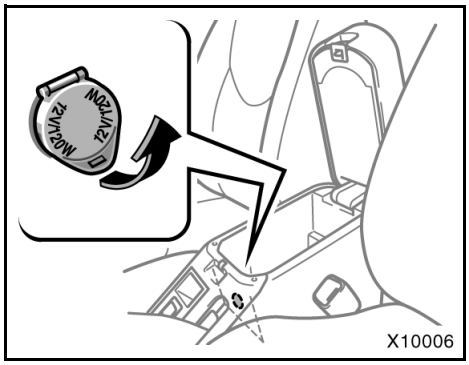

Bakre förvaringsfack

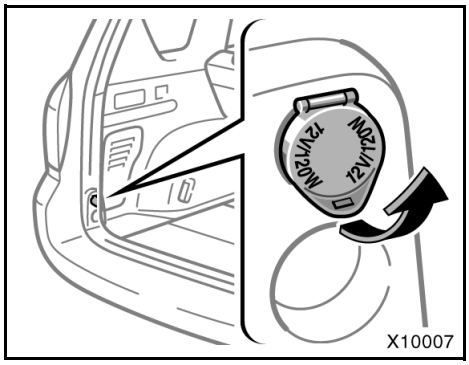

Bagageutrymme

Strömuttagen är avsedda för strömtillförsel till elektriska tillbehör.

Tändningslåset måste stå i läge ACC eller ON för att eluttagen skall kunna användas.

OBSERVERA
◆ ***Undvik avbrända säkringar genom att inte använda mer ström än bilens totala kapacitet på 12V/120W (uttagen fram och bak tillsammans).***
◆ ***Använd inte strömuttagen längre än nödvändigt när motorn inte är i gång för att undvika att batteriet laddas ur.***

◆ ***Stäng locken till strömuttagen när de inte används. Om någon sticker in något annat i uttaget än kontakten som passar till eluttaget eller häller i vätska av något slag kan det orsaka elavbrott eller kortslutning.***

Handskfack

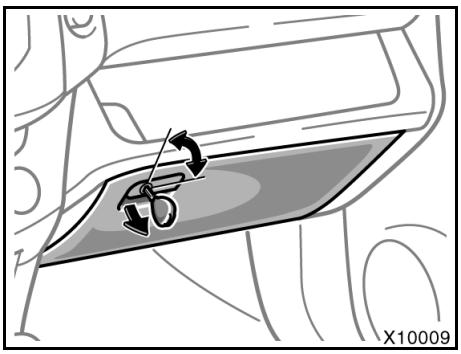

Drag i spärren för att öppna handskfacket.

Du låsa och låsa upp handskfacket med huvudnyckeln (modeller med tändningslås av cylindertyp) eller med den mekaniska nyckeln (modeller med elektroniskt lås- och startsystem).

Låsa: Sätt i nyckeln och vrid den medurs.
Låsa upp: Sätt i nyckeln och vrid den moturs.

På vissa modeller —

Handskfacket kan också användas som kylbox om så önskas. Kylboxen är avsedd att användas för kylning av drycker i burkar eller flaskor genom att föra in kyld luft i boxen.

⚠ VARNING

Handskfacket ska alltid vara stängt under färd för att minimera skaderisken vid en olycka eller ett häftigt stopp.

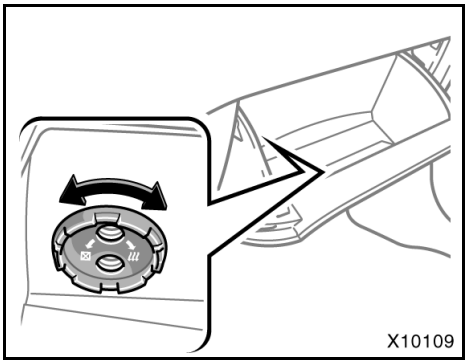

ANVÄNDA KYLBOXEN

Sätt på luftkonditioneringen och öppna locket till luftkylningen när du vill används kylboxen. Stäng locket när du vill använda handskfacket.

Öppna: Vrid locket medurs.
Stänga: Vrid locket moturs.

Förvara inte någonting som kan bli dåligt eller börja lukta i kylboxen.

När du använder luftkonditioneringens uppvärmningsläge ska du stänga locket till luftkylningen. Annars kan luften kylas av vid fötterna.

OBSERVERA

När locket till luftkylningen är öppet ska du inte placera något annat än drycker på burk eller flaska (t.ex. bilens instruktionsbok etc.) i kylboxen.

Förvaringsfack (övre konsol)

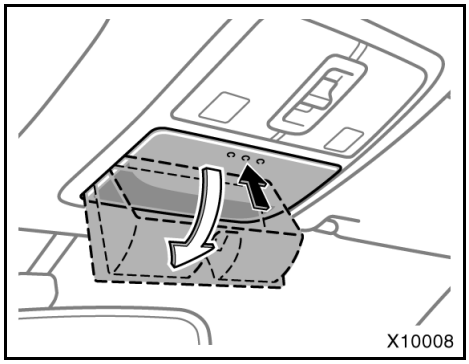

Öppna förvaringsfacket som på bilden.

VARNING

- **Förvaringsfack ska vara stängda under färd för att minimera skaderisken vid en olycka eller ett häftigt stopp.**
- **Eftersom den här hållaren är avsedd för lätta föremål, som t.ex.glasögon, får ingenting tyngre än 200 gr placeras här. Tunga föremål kan få hållaren att öppnas och innehållet att ramla ut, vilket kan orsaka skador.**

OBSERVERA

Sommartid kan det bli mycket varmt inne i bilen. Lämna aldrig något brännbart eller deformerbart, t.ex. cigarettändare eller glasögon inne i bilen.

Förvaringsfack (instrumentpanel)

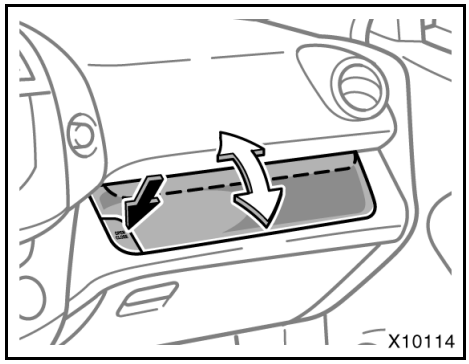

Öppna förvaringsfacket genom att trycka på knappen ”OPEN CLOSE”.
Stäng förvaringsfacket genom att trycka på knappen ”OPEN CLOSE” igen.

Försök inte öppna boxen när bilen är i en brant nedförsbacke. Kör bilen till ett plant underlag och tryck på knappen för att öppna boxen.

VARNING

Förvaringsfack ska vara stängda under färd för att minimera skaderisken vid en olycka eller ett häftigt stopp.

Förvaringsboxar i bagagerummet

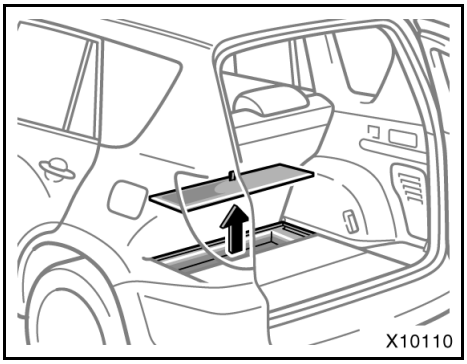

Fram

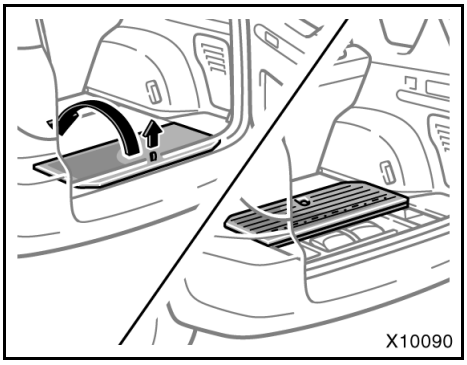

Bak (typ A)

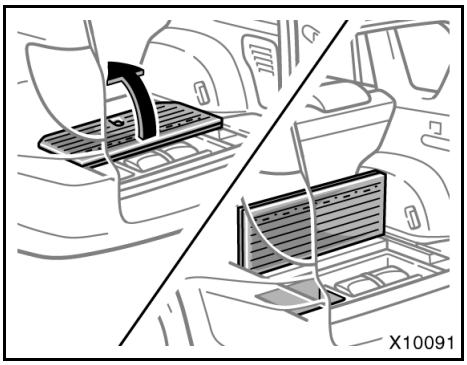

Bak (typ B)

Gör så här för att använda förvarings-facket.

Fram: Tag bort golvpanelen.
Bak (typ A): Dra upp remmen för att lyfta upp golvpanelen.
Bak (typ B): Fäll upp golvpanelen.

⚠ VARNING

Förvaringsboxar ska vara stängda under färd för att minimera skaderisken vid en olycka eller ett häftigt stopp.

Bakre förvaringsfack

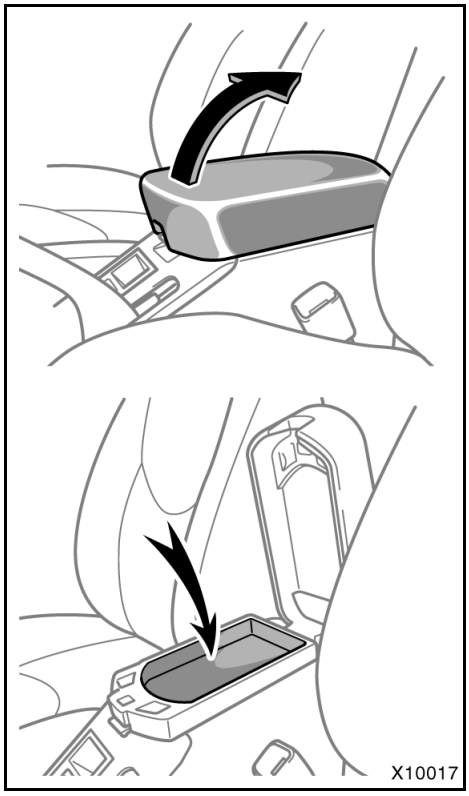

ÖVERDEL

Lyft upp locket utan att vidröra spärren när du vill använda förvaringsfacket.

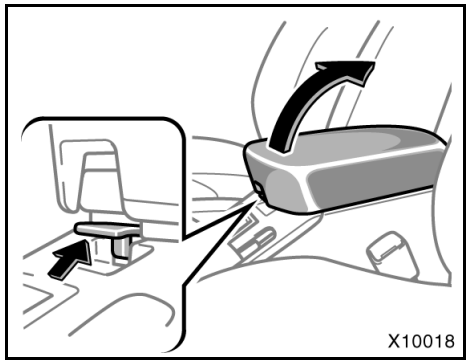

FÖRVARINGSFACK

Drag upp spärren till bakre konsolen samtidigt som du lyfter upp locket när du vill använda förvaringsfacket.

⚠ VARNING

Förvaringsfacket skall vara stängt under färd för att minimera skaderisken vid en olycka eller ett häftigt stopp.

Burkhållare, fram

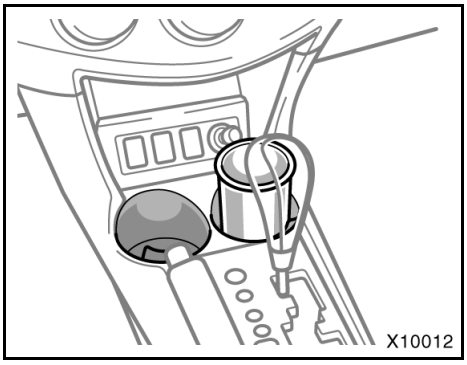

Burkhållaren är avsedd för säker förvaring av läskburkar eller muggar.

VARNING

Placera aldrig något annat än läskburkar eller muggar i hållaren. Det finns risk att något kastas ut och orsakar personskador vid häftig inbromsning eller vid en eventuell olycka.

Burkhållare, bak

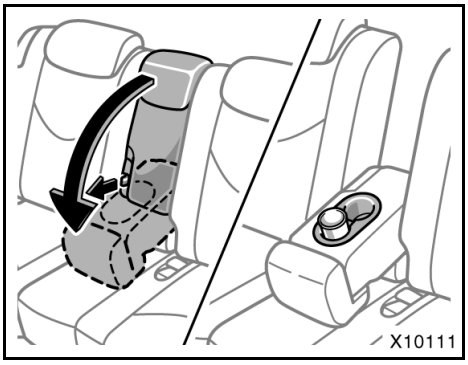

Burkhållaren är avsedd för säker förvaring av läskburkar eller muggar.

Tryck ner armstödet med remmen när du vill använda burkhållaren.

VARNING

Placera aldrig något annat än läskburkar eller muggar i hållaren. Det finns risk att något kastas ut och orsakar personskador vid häftig inbromsning eller vid en eventuell olycka.

Flaskhållare

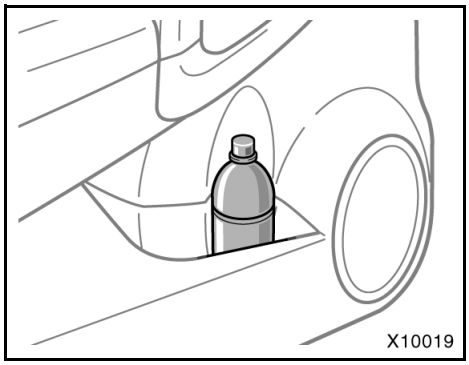

Framdörr

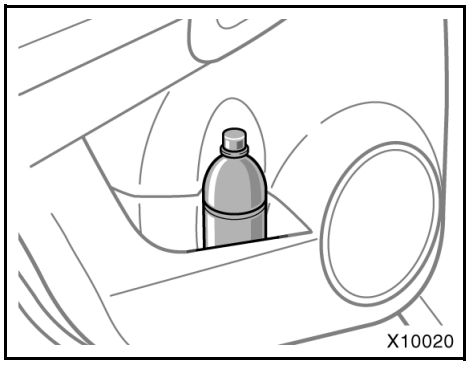

Bakdörr

Flaskhållaren är avsedd för säker förvaring av flaskor.

⚠ VARNING

Använd aldrig burk- eller flaskhållarna för annat syfte än förvaring av burkar, flaskor eller dylikt. Det finns risk att något kan kastas runt i bilen och skada de åkande vid en plötslig inbromsning eller olycka.

OBSERVERA

Placera aldrig en kopp eller öppnad flaska i flaskhållaren. Det finns risk för att innehållet kan spillas ut när dörren öppnas eller stängs.

Lastsäkringsringar

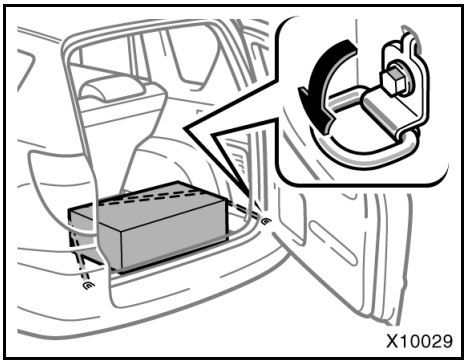

Använd lastsäkringsringarna för att binda fast last, som bilden visar.

Avsnittet ”Säkerhetsanvisningar vid lastning” på sidan 281 i del 2 innehåller säkerhetsanvisningar vid lastning av bilen.

VARNING

När lastsäkringsringarna inte används skall de förvaras säkert så att ingen kan skada sig på dem.

Upphängningskrok

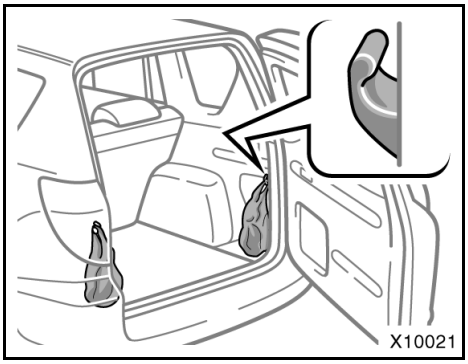

Upphängningskroken är avsedd för shoppingkassar och liknande.

OBSERVERA

Undvik att hänga tunga föremål på kroken så att den inte skadas.

Insynsskydd

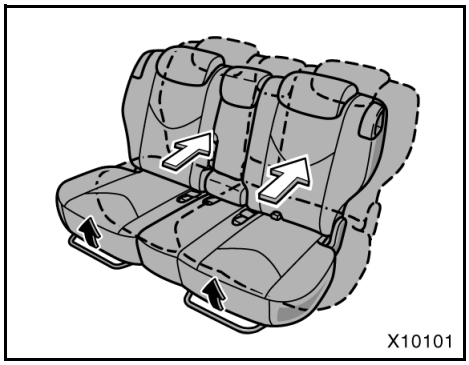

INNAN DU ANVÄNDER INSYNSSKYDDET

Skjut baksätet bakåt så långt det går.

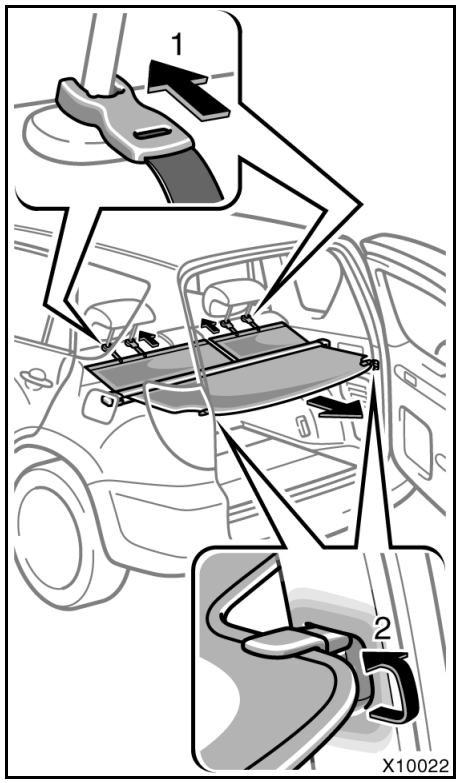

SÅ HÄR ANVÄNDER DU INSYNSSKYDDET

Använd insynsskyddet så här:

1. **Haka fast insynsskyddets främre krokar på nackskyddet.**
2. **Drag ut skyddets bakre del och haka fast det på fästena.**

VARNING

- **Placera inga föremål ovanpå insynsskyddet. Sådana föremål kan kastas omkring i bilen och skada passagerarna vid en plötslig inbromsning eller olycka.**
- **Undvik skador genom att se till att insynsskyddet sitter fast ordentligt så att det inte lossnar vid en olycka eller ett häftigt stopp.**

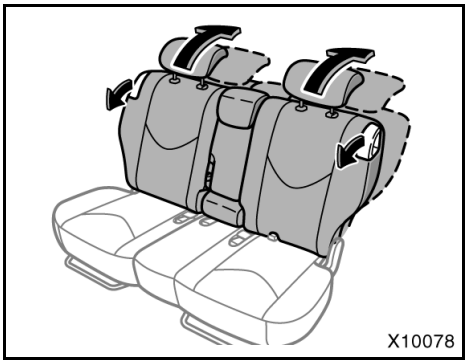

Tryck ned baksätets ryggstöd om de främre hakarna inte kan fästas på nackskyddet.

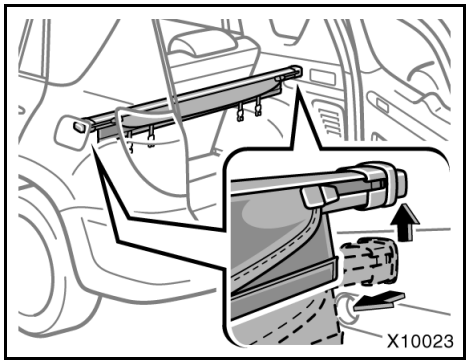

TAG BORT INSYNSSKYDDET

Tryck ihop änden på insynsskyddet och lyft upp det.

Placera insynsskyddet under golvpanelen när det har tagits bort, enligt beskrivning nedan. Passagerarna kan annars skadas vid en plötslig inbromsning eller en olycka.

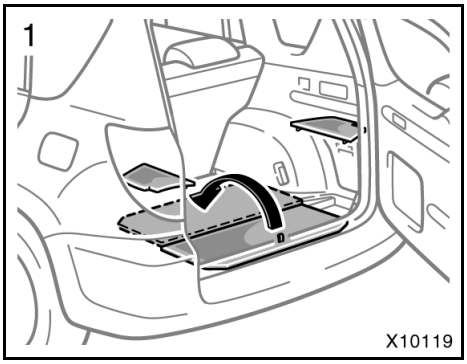

FÖRVARING AV INSYNSSKYDD

1. **Öppna golvpanelen och ta bort sidoskydden.**

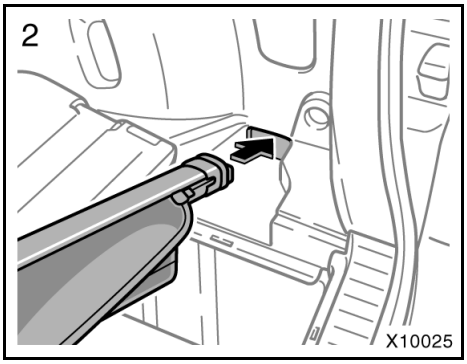

2. **Placera insynsskyddets högra ände i hålet i bagagerummet, som bilden visar.**

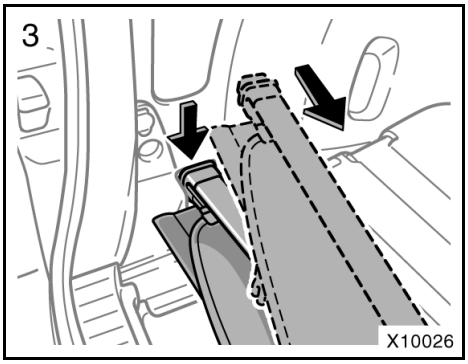

3. **Tryck ihop insynsskyddets vänstra ände och stick in den i hålet i bagagerummets andra sida.**

⚠ VARNING

Kontrollera att insynsskyddet förvaras på säkert sätt.

Hake till avgränsningsnät

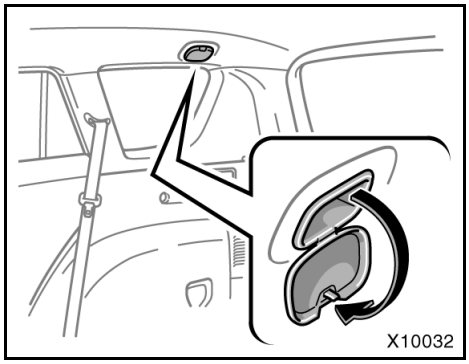

Den här haken används till att fästa avgränsningsnätet; det är ett tillbehör som finns hos auktoriserade Toyota återförsäljare eller verkstad eller annan verkstad med motsvarande kvalifikationer och utrustning.

Du kan dela av bagagerummet genom att installera ett avgränsningsnät.

Tryck locket nedåt när du vill använda det.

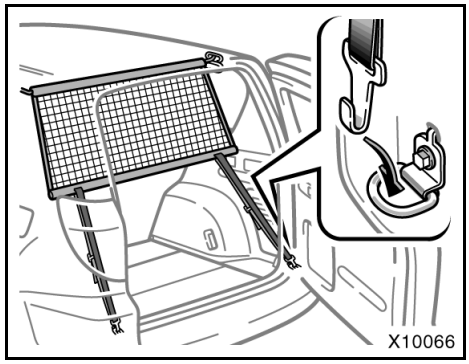

Du kan använda lastöglorna till att fästa remmarna till avgränsningsnätet.

Kontrollera att nätet inte hindrar lutning av baksätets ryggstöd eller nackstöd.

Läs monteringsanvisningarna i medföljande anvisningsmanual.

⚠ VARNING

Se till att haken täcks av kåpan när nätet inte används. Om kåpan är öppen kan den orsaka oväntade skador, t.ex. på passagerares huvud.

Bakre lastnät

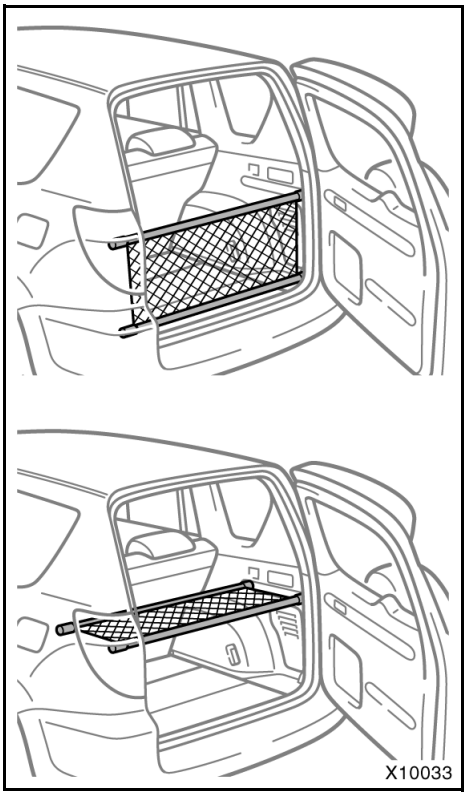

Använd lastnätet så att lasten ska ligga still. Du kan också placera bagage på nätet.

Avsnittet ”Säkerhetsanvisningar vid lastning” på sidan 281 i del 2 innehåller säkerhetsanvisningar vid lastning av bilen.

VARNING

- **Undvik skador genom att se till att nätet sitter fast ordentligt så att det inte lossnar vid en olycka eller ett häftigt stopp.**
- **Kliv inte på nätet och häng inte i det.**
- **Se till att last och bagage inte kan slungas framåt vid en häftig inbromsning. Placera inte något i bagageutrymmet som är högre än överkanten på ryggstödet. Annars kan sådana föremål kastas omkring i bilen och skada passagerarna vid en plötslig inbromsning eller olycka.**

OBSERVERA

- ***Placera inga ömtåliga föremål på nätet.***
- ***Placera ingenting som väger mer än 10 kg på nätet.***

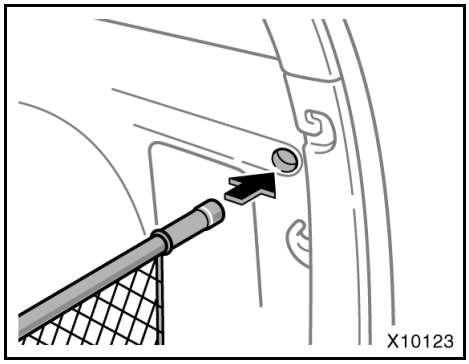

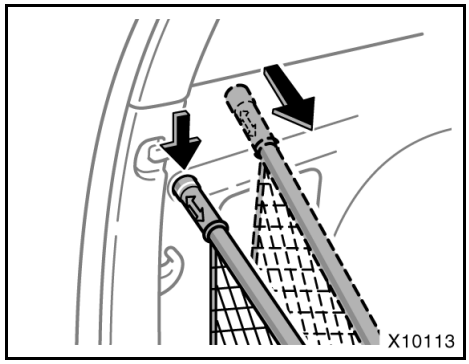

ANVÄNDA LASTNÄTET

För in rörets högra ände i hålet när du vill använda nätet.

Tryck ihop rörets vänstra ände och stick in den i hålet i bagagerummets andra sida.

Om lastnätet ska tas bort ska det placeras ska förvaras på annan plats än i kupén. Passagerarna kan annars skadas vid en plötslig inbromsning eller en olycka.

Golvmatta

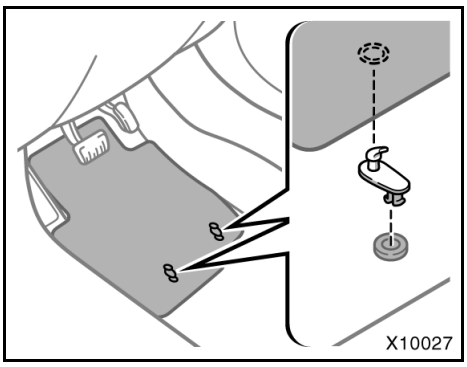

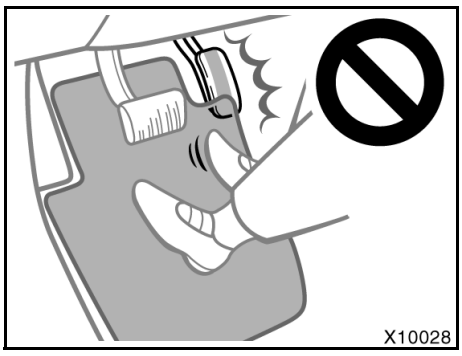

Använd golvmattor av rätt storlek.

Mattor med 2 hål är avsedda för användning med låsklips. Fäst den separata mattan på golvtäckningen med låsklipset. Lås fast låsklipsen i hålen i mattan.

⚠ VARNING

Det är viktigt att mattan ligger rätt på textilgolvet. Om mattan glider och fastnar i pedalerna under körning finns det risk för olyckor.

Del 2
INNAN DU BÖRJAR KÖRA DIN NYA TOYOTA

- Terrängfordon, säkerhetsanvisningar. 264
- Inkörning. 265
- Bränsle 266
- Avstängningssystem för bränslepumpen 268
- Körning utomlands 268
- Trevägskatalysatorer 269
- Katalysatorer 270
- Partikelfilter och katalysator 271
- DPNR katalysator 272
- Var försiktig med avgaserna. 273
- Information om oljeförbrukning. 274
- Tändstift med iridiumelektroder 275
- Bromssystem 275
- Slitagevarnare för bromsbeläggen 279
- Elektrisk servostyrning 280
- Säkerhetsanvisningar vid lastning 281
- Lastning på takräcke försiktighetsåtgärder. 282
- Fotsteg på bakre stötfångaren 283
- Tillverkningsnummer och typskylt 284
- Stöldskyddsdekaler 285
- Fjädring och chassi 286

Terrängfordon, säkerhetsanvisningar

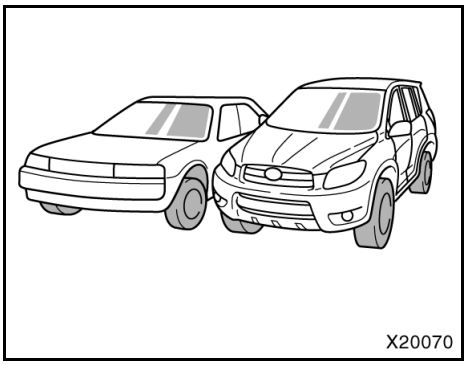

Din Toyota tillhör kategorin terrängfordon, som har högre markfrigång och smalare spårvidd i förhållande till tyngdpunktens höjd, vilket ger bilen stor användbarhet utanför de vanliga vägarna. Bilen är konstruerad med högre tyngdpunkt än vanliga personbilar. Den speciella konstruktionen gör bilen mer benägen att välta. Bilar i denna kategori är betydligt mer benägna att välta än andra fordonstyper. Fördelen med högre markfrigång är att föraren har bättre sikt och möjlighet att uppfatta eventuella problem tidigare. Bilen är inte konstruerad för körning i kurvor med samma hastighet som vanliga personbilar, på samma sätt som låga sportbilar inte är lämpliga i terrängliknande förhållanden. Tvära svängar i hög hastighet kan alltså få bilen att välta.

⚠ VARNING

Var alltid uppmärksam på följande för att minimera risken för personskador eller skador på bilen:

- **Om bilen välter löper en passagerare som inte använder säkerhetsbältet större risk att dö än de som använder säkerhetsbälte. Förare och alla passagerare ska alltså alltid använda säkerhetsbälte så fort bilen är i rörelse.**
- **Undvik, om möjligt, tvära svängar och plötsliga manövrar. Om bilen inte hanteras på korrekt sätt kan föraren tappa kontrollen över bilen vilket kan leda till att bilen välter, vilket kan ge upphov till livshotande skador.**
- **När du lastar på taket blir naturligtvis bilens tyngdpunkt högre. Undvik snabba starter, tvära svängar och hårda inbromsningar. Det finns då risk för att bilen välter om du kör vårdslöst med tung last på taket.**
- **Kör alltid långsammare vid hård och byig sidvind. Sakta alltid ner i hård blåst. Bilen än känsligare för sidovindar på grund av sin profil och höga tyngdpunkt än vanliga personbilar. Om du saktar ner får du bättre kontroll över bilen.**
- **Vid körning utanför vägar eller i terräng ska du inte köra alltför fort, hoppa med bilen, göra tvära svängar, köra på föremål etc. Du riskerar också skador på bilens fjädring och chassi som kan bli dyra att reparera.**

- **Kör inte tvärs över branta sluttningar. Det är bättre att köra rakt uppför eller nedför. Din bil (eller liknande terrängfordon) tippar lättare åt sidan än framåt eller bakåt.**

Inkörning

Kör mjukt och undvik hög hastighet.

Det är inte nödvändigt att iaktta några speciella inkörningsföreskrifter men om du följer nedanstående enkla råd under de första 200 milen blir ekonomin bättre i fortsättningen och din bil får ökad livslängd.

- Undvik att ge full gas vid start och under körning.
- Undvik att rusa motorn.
- Försök att undvika häftiga inbromsningar under de första 30 milen.
- Kör inte alltför långsamt med manuell växellåda på hög växel.
- Kör inte länge med konstant hastighet, vare sig fort eller långsamt.
- Dra inte husvagn eller släpvagn under de första 80 milen.

Bränsle (bensinmotor)

Det är viktigt att välja rätt bränsle för att motorn ska fungera på bästa sätt.

Motorskador som orsakas av fel bränsle omfattas inte av Toyotas nybilsgaranti.

BRÄNSLETYP

Kör endast på blyfri bensin.

För att förhindra misstag vid tankning har bilen ett smalare bränslerör. Munstycket på pumpar med blyfri bensin passar i det mindre påfyllningsröret, men däremot inte munstycken på pumpar med blybensin.

OBSERVERA
Kör aldrig på blyad bensin. Blybensin minskar katalysatorns förmåga att rena avgaserna och det blir störningar i systemet. Detta kan medföra ökade underhållskostnader.

OKTANTAL

2,0-liters bensinmotor
Använd blyfri bensin med oktantal 95 eller högre.

Om du använder bränsle med lägre oktantal eller cetantal uppstår en kraftig knackning i motorn. I allvarliga fall kan det leda till motorskador.

Om motorn knackar...

Tag kontakt med en auktoriserad Toyota-återförsäljare eller -verkstad, eller annan verkstad med motsvarande kvalifikationer och utrustning om motorn knackar kraftigt trots att du använder rätt bränsle, eller om du hör att motorn knackar när du kör i jämn fart på plan väg.

Ibland kan man dock höra ett lätt kortvarigt spikande från motorn när man accelererar eller kör uppför branta backar. Detta är inget att oroa sig för.

BRÄNSLETANKENS VOLYM

60 liter

Bränsle (dieselmotor)

Det är viktigt att välja rätt bränsle för att motorn ska fungera på bästa sätt.

Motorskador som orsakas av fel bränsle omfattas inte av Toyotas nybilsgaranti.

BRÄNSLETYP

2,2-litersdiesel D-4D 180 (utan partikelfilter): Använd endast dieselbränsle som innehåller högst 500 ppm svavel.

2,2-litersdiesel D-4D 180 (med partikelfilter) och 2,2-litersdiesel D-4D 135: Använd endast dieselbränsle som innehåller högst 50 ppm svavel.

Om du planerar att köra bilen utomlands kan det eventuellt inte finnas dieselbränsle med låg svavelhalt. Kontrollera tillgängligheten med din återförsäljare.

OBSERVERA
2,2-litersdiesel D-4D 180 (utan partikelfilter) —Använd aldrig bränsle som innehåller mer än 500 ppm svavel. Bränsle med sådan hög svavelhalt kan skada motorn.   ***2,2-litersdiesel D-4D 180 (med partikelfilter) och 2,2-litersdiesel D-4D 135: — Använd aldrig bränsle som innehåller mer än 50 ppm svavel. Bränsle med sådan hög svavelhalt kan skada motorn.***

CETANTAL

Välj bränsle med cetantal 48 eller högre.

Körning på bensin med lägre cetantal gör att motorn spikar kraftigt och långvarigt. I allvarliga fall kan det leda till motorskador.

Om motorn knackar...

Tag kontakt med en auktoriserad Toyota-återförsäljare eller -verkstad, eller annan verkstad med motsvarande kvalifikationer och utrustning om motorn knackar kraftigt trots att du använder rätt bränsle, eller om du hör att motorn knackar när du kör i jämn fart på plan väg.

Ibland kan man dock höra ett lätt kortvarigt spikande från motorn när man accelererar eller kör uppför branta backar. Detta är inget att oroa sig för.

BRÄNSLETANKENS VOLYM

60 liter

Avstängningssystem för bränslepump (bensinmotor)

Detta säkerhetssystem stänger av bränsletillförseln till motorn för att minska risken för bränsleläckage om motorn skulle stanna eller om en krockkudde skulle blåsas upp vid en kollision. För att återstarta motorn om avstängningssystemet aktiverats ska du sätta tändningen i läge ACC en gång och starta motorn.

VARNING

Undersök marken under bilen noga innan du åter startar motorn. Om du upptäcker att bränsle har runnit ner på marken är bränslesystemet skadat och behöver repareras. I så fall får du inte starta motorn.

Körning utomlands

Om du ska köra din Toyota utomlands...

För det första, se till att bilen uppfyller lagar och förordningar i aktuella länder.

För det andra, kontrollera att det går att få tag på rätt bränsle.

Katalysator (bensinmotor)

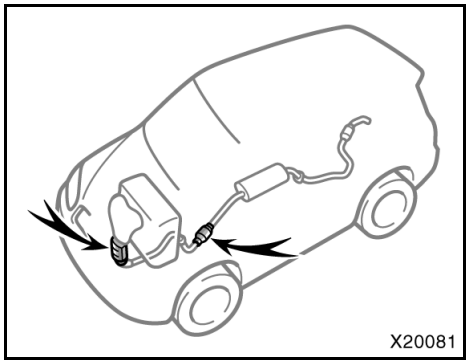

Katalysatorn är en avgasrenare som är monterad i avgassystemet.

Katalysatorns uppgift är att reducera mängden skadliga ämnen i avgaserna.

⚠ VARNING

- **Håll människor och brännbara ämnen borta från avgasröret när motorn är igång. Avgaserna är mycket heta.**
- **Du bör varken stanna, låta motorn gå på tomgång eller parkera din bil över lättantändliga föremål, t.ex. torrt gräs, torra löv, papper eller trasor.**

OBSERVERA

Om stora mängder oförbrända avgaser strömmar in i katalysatorn kan den överhettas och orsaka brand. Observera följande försiktighetsåtgärder för att undvika detta:

- ***Kör endast på blyfri bensin.***
- ***Kör aldrig med nästan tom tank. Om bensinen tar slut kan motorn misstända. Det ger onormalt hård belastning på katalysatorn.***
- ***Låt inte motorn gå på tomgång mer än 20 minuter.***
- ***Undvik att rusa motorn.***
- ***Skjut eller bogsera inte igång bilen.***
- ***Slå inte av tändningen medan bilen är i rörelse.***
- ***Håll motorn i gott skick. Störningar i motorns elsystem, elektroniska tändsystem/tändfördelarsystem eller bränslesystem kan orsaka extremt hög temperatur i katalysatorn.***
- ***Om motorn är svårstartad eller om den ofta stannar bör du köra bilen till en auktoriserad Toyota-återförsäljare eller -verkstad eller annan verkstad med motsvarande kvalifikationer och utrustning för kontroll.***
- ***För att katalysatorn och avgasreningssystemet ska fungera på rätt sätt måste bilen få regelbunden service enligt Toyotas serviceprogram. Beträffande serviceintervall, se ”Service & Garanti” i bilhandlingarna för din Toyota.***

Katalysatorer (2,2-litersdiesel D-4D 180 utan partikelfilter)

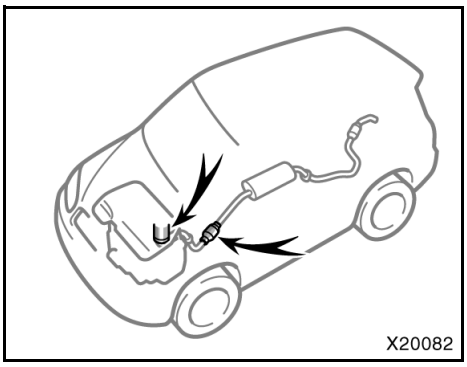

Katalysatorn är monterad i avgassystemet och minskar skadliga utsläpp.

Katalysatorns uppgift är att reducera mängden skadliga ämnen i avgaserna.

⚠ VARNING

- **Håll människor och brännbara ämnen borta från avgasröret när motorn är igång. Avgaserna är mycket heta.**
- **Du bör varken stanna, låta motorn gå på tomgång eller parkera din bil över lättantändliga föremål, t.ex. torrt gräs, torra löv, papper eller trasor.**

OBSERVERA

Om stora mängder oförbrända avgaser strömmar in i katalysatorn kan den överhettas och orsaka brand. Observera följande försiktighetsåtgärder för att undvika detta:

- ***Använd endast dieselbränsle.***
- ***Kör inte med nästan tom tank. Om bensinen tar slut kan motorn misstända, vilket ger onormalt hård belastning på katalysatorn.***
- ***Låt inte motorn gå på tomgång mer än 20 minuter.***
- ***Skjut eller bogsera inte igång bilen.***
- ***Slå inte av tändningen medan bilen är i rörelse.***
- ***Håll motorn i gott skick. Fel i motorns elsystem eller i bränslesystemet kan göra att temperaturen i katalysatorn blir mycket hög.***
- ***Om motorn är svårstartad eller om den ofta stannar bör du köra bilen till en auktoriserad Toyota-återförsäljare eller -verkstad eller annan verkstad med motsvarande kvalifikationer och utrustning för kontroll.***
- ***För att katalysatorn och hela systemet ska fungera på rätt sätt måste bilen få regelbunden service enligt Toyotas serviceprogram. Beträffande serviceintervall, se ”Service & Garanti” i bilhandlingarna för din Toyota.***

Partikelfilter och katalysator (2,2-litersdiesel D-4D 180 med partikelfilter)

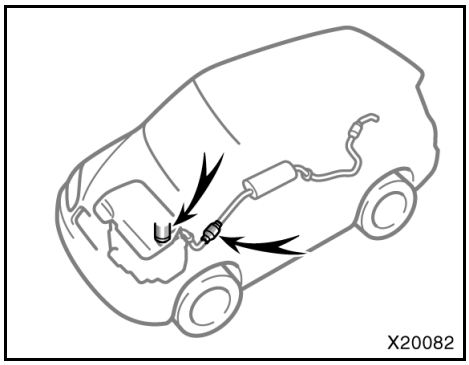

Partikelfiltret DPF (Diesel Particulate Filter System) och katalysatorn är monterade i avgassystemet för att minska skadliga utsläpp.

Katalysatorns uppgift är att reducera mängden skadliga ämnen i avgaserna.

VARNING

- **Håll människor och brännbara ämnen borta från avgasröret när motorn är igång. Avgaserna är mycket heta.**
- **Du bör varken stanna, låta motorn gå på tomgång eller parkera din bil över lättantändliga föremål, t.ex. torrt gräs, torra löv, papper eller trasor.**

OBSERVERA

Om stora mängder oförbrända avgaser strömmar in i katalysatorn kan den överhettas och orsaka brand. Observera följande försiktighetsåtgärder för att undvika detta:

- ***Använd endast dieselbränsle.***
- ***Kör inte med nästan tom tank. Om bensinen tar slut kan motorn misstända, vilket ger onormalt hård belastning på katalysatorerna.***
- ***Låt inte motorn gå på tomgång mer än 20 minuter.***
- ***Skjut eller bogsera inte igång bilen.***
- ***Slå inte av tändningen medan bilen är i rörelse.***
- ***Håll motorn i gott skick. Fel i motorns elsystem eller i bränslesystemet kan göra att temperaturen i katalysatorn blir mycket hög.***
- ***Om motorn är svårstartad eller om den ofta stannar bör du köra bilen till en auktoriserad Toyota-återförsäljare eller -verkstad eller annan verkstad med motsvarande kvalifikationer och utrustning för kontroll.***
- ***För att katalysatorerna och hela systemet ska fungera på rätt sätt måste bilen få regelbunden service enligt Toyotas serviceprogram. Beträffande serviceintervall, se ”Service & Garanti” i bilhandlingarna för din Toyota.***

4-vägskatalysator och katalysator (2,2-litersdiesel D-4D 135)

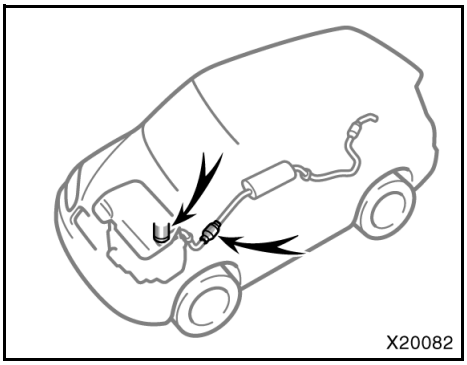

DPNR-katalysatorn (Diesel Particulate NOx Reduction system) och katalysatorn är monterade i avgassystemet och minskar skadliga utsläpp.

Katalysatorns uppgift är att reducera mängden skadliga ämnen i avgaserna.

⚠ VARNING

- **Håll människor och brännbara ämnen borta från avgasröret när motorn är igång. Avgaserna är mycket heta.**
- **Du bör varken stanna, låta motorn gå på tomgång eller parkera din bil över lättantändliga föremål, t.ex. torrt gräs, torra löv, papper eller trasor.**

OBSERVERA

Om stora mängder oförbrända avgaser strömmar in i katalysatorn kan den överhettas och orsaka brand. Observera följande försiktighetsåtgärder för att undvika detta:

- ***Använd endast dieselbränsle.***
- ***Kör inte med nästan tom tank. Om bensinen tar slut kan motorn misstända, vilket ger onormalt hård belastning på katalysatorerna.***
- ***Låt inte motorn gå på tomgång mer än 20 minuter.***
- ***Skjut eller bogsera inte igång bilen.***
- ***Slå inte av tändningen medan bilen är i rörelse.***
- ***Håll motorn i gott skick. Fel i motorns elsystem eller i bränslesystemet kan göra att temperaturen i katalysatorn blir mycket hög.***
- ***Om motorn är svårstartad eller om den ofta stannar bör du köra bilen till en auktoriserad Toyota-återförsäljare eller -verkstad eller annan verkstad med motsvarande kvalifikationer och utrustning för kontroll.***
- ***För att katalysatorerna och hela systemet ska fungera på rätt sätt måste bilen få regelbunden service enligt Toyotas serviceprogram. Beträffande serviceintervall, se ”Service & Garanti” i bilhandlingarna för din Toyota.***

Var försiktig med avgaserna

VARNING

- **Undvik att andas in avgaser. De innehåller koloxid (kolmonoxid), som är en färglös och luktlös gas. Den är mycket giftig och kan orsaka medvetslöshet och i svårare fall leda till döden.**
- **Kontrollera att det inte finns några hål eller lösa kopplingar i avgassystemet. Hela systemet måste kontrolleras regelbundet. Om någon del av avgassystemet råkar slå emot något eller om avgasljudet förändras bör du omedelbart låta kontrollera systemet.**
- **Kör aldrig motorn i ett garage eller annat slutet utrymme, utom den tid som behövs för att köra bilen in eller ut. Om avgaserna inte snabbt leds ut kan det bli mycket farligt.**
- **Sitt inte länge i en parkerad bil med motorn igång. Om det är oundvikligt, se då till att bilen står fritt och ställ in värme- eller kylsystem så att fläkten blåser in friskluft i bilen.**
- **Håll alltid bakdörren stängd under färd. Om bakluckan är öppen eller dåligt stängd kan avgaser sugas in i bilen.**
- **För att ventilationssystemet ska fungera måste luftintagen framför vindrutan hållas fria från snö, löv och skräp.**
- **Om du känner avgaslukt inne i bilen bör du köra med öppna fönster och stängd baklucka så att frisk luft kan komma in i bilen. Om det känns avgaslukt även om inga andra bilar är i närheten bör du låta en auktoriserad Toyota-återförsäljare eller -verkstad, eller annan verkstad med motsvarande kvalifikationer och utrustning kontrollera bilen. Långvarig inandning av avgaser kan leda till dödsfall av gasförgiftning.**

Information om oljeförbrukning

MOTOROLJANS FUNKTION

Motoroljans huvudsakliga funktion är att smörja och kyla motorn invändigt. Oljan bidrar i hög grad till att hålla motorn i gott skick.

MOTORNS OLJEFÖRBRUKNING

Det är normalt att en motor förbrukar en viss mängd olja vid normal drift. Orsakerna är bland annat följande.

- Oljan används för att smörja kolvar, kolvringar och cylinderväggar. En tunn oljefilm lämnas kvar på cylinderväggen när kolven rör sig nedåt i cylindern. Det kraftiga undertrycket som genereras när du släpper gasen för att minska farten gör att en del av denna olja sugs in i förbränningsrummet. Denna olja, liksom en del av den olja som stannar kvar på cylinderväggarna förbränns av de heta gaserna vid förbränningen.
- Oljan används också för att smörja ventilskaften på insugsventilerna. En del av denna olja sugs in i förbränningsrummet tillsammans med luften och förbränns samtidigt med bränslet. Oljan som smörjer ventilskaften förbränns dessutom av heta avgaser från förbränningen.

Oljeförbrukningen beror bland annat på oljans viskositet, oljans kvalitet och hur du kör.

Mer olja förbrukas vid snabb, hård körning med täta accelerationer och inbromsningar.

När motorn är ny drar den mer olja eftersom kolvar, kolvringar och cylinderväggar inte hunnit slitas in.

Oljeförbrukning: Max 1,0 liter per 100 mil.

När man bedömer oljeförbrukningen måste man ta hänsyn till att oljan kan bli utspädd, vilket gör det mycket svårt att exakt bedöma oljeförbrukningen.

I en bil som t. ex. ofta används för korta sträckor och har normal oljeförbrukning kan det hända att mätstickan inte visar någon oljeförbrukning alls, ens efter flera 100 mils körning. Det beror på att oljan gradvis späds ut med bränsle eller fukt, så att det verkar som om oljenivån är oförändrad.

Vattnet eller bensinen som späder ut oljan dunstar sedan om bilen körs på hög fart på motorväg så att oljan blir mycket het. Det kan då verka som om oljeförbrukningen är mycket hög vid bara en kort körning i hög fart.

VIKTIGT ATT KONTROLLERA OLJENIVÅN

En av de viktigaste åtgärderna för att hålla bilen i gott skick är att hålla motoroljan på rätt nivå så att dess smörjande funktion inte försämras. Det är därför nödvändigt att kontrollera oljenivån regelbundet. Toyota rekommenderar att du kontrollerar oljenivån varje gång du tankar.

OBSERVERA
Allvarliga motorskador kan uppstå om oljenivån är för låg, t ex på grund av bristfällig kontroll.

Mer information om hur man kontrollerar oljan finns i “Kontroll av motoroljenivån” på sidan 374 i del 7-2.

Tändstift med iridiumelektroder (bensinmotor)

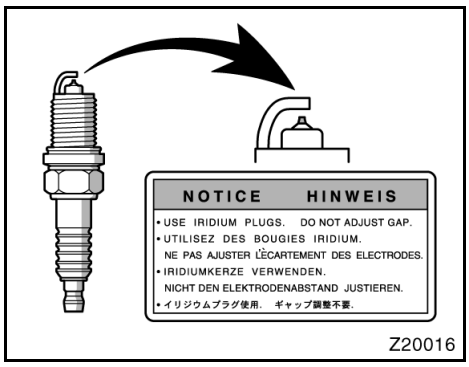

Motorn har tändstift med iridiumelektroder.

OBSERVERA
Använd bara tändstift med iridiumelektroder. Justera inte elektrodavståndet för att få bättre motorprestanda eller mjukare körning.

Bromssystem

Bromssystemet är ett hydrauliskt system med två separata bromskretsar. Om ett fel skulle uppstå i den ena kretsen kan bilen ändå alltid bromsas med den andra kretsen. Du måste dock trampa ner pedalen med större kraft än vanligt och bromssträckan ökar. Dessutom kan bromsvarningslampan tändas.

⚠ VARNING
Kör aldrig bilen om bara den ena bromskretsen fungerar. Lämna omedelbart in bilen till verkstaden.

BROMSSERVO

Bromsservon utnyttjar undertrycket i motorn för att förstärka pedalkraften. Om motorn stannar under körning kan du ändå få stopp på bilen med normal pedalkraft. Det kvarvarande undertrycket i motorn är tillräckligt för en eller två inbromsningar — men inte fler!

⚠ VARNING
• **Pumpa inte med bromspedalen om motorn stannar. Varje tryck på bromspedalen gör att en del av undertrycket förbrukas.** • **Bromsarna fungerar även om servoverkan har helt upphört. Du måste dock trampa hårt på pedalen, betydligt hårdare än normalt. Dessutom ökar bromssträckan.**

ABS—LÅSNINGSFRIA BROMSAR

ABS-systemet hindrar att ett eller flera hjul låser sig vid häftig inbromsning eller vid inbromsning på halt underlag. Bilen behåller därvid stabiliteten och kan därför styras och bromsas i sådana situationer.

Använd ABS-funktionen rätt: När ABS griper in kan man känna ett lätt pulserande i bromspedalen samtidigt som ett karakteristiskt ljud hörs. I detta läge ska du bara låta ABS arbeta till din hjälp. Trampa bara ned bromspedalen ännu hårdare. Grips inte av panik och pumpa inte med bromspedalen. Bromssträckan blir längre.

ABS-systemet börjar fungera när hastigheten överstiger cirka 10 km/tim. Den upphör att fungera när hastigheten är lägre än cirka 5 km/tim.

Om du trampar på bromspedalen på halt underlag, t.ex. vid körning över en manlucka av järn i gatan, järnplåtar över gatuarbeten, broskarvar etc. när det regnar kan det hända att ABS griper in.

Det kan höras ett ljud från motorrummet under några sekunder när motorn startas, eller omedelbart efter att har satts i rörelse. Det innebär att ABS-systemet genomför en självkontroll. Detta tyder inte på att något är fel.

När ABS-systemet griper in kan följande hända. Det betyder inte att systemet är defekt.

- Du kan höra att ABS-systemet är i funktion och känna pulserandet i bromspedalen och vibrationer i kaross och ratt. Även efter bilen har stannat kan ett surrande ljud höras från motorrummet.
- När ABS-funktionen upphör kan det hända att bromspedalen rör sig litet framåt.

⚠ VARNING

Överskatta inte ABS-bromsarna. Trots att de låsningsfria bromsarna förbättrar kontrollen över bilen är det fortfarande lika viktigt att du kör med gott omdöme, håller måttlig hastighet och alltid tillräckligt avstånd till framförvarande bil. Det finns en gräns för bromsförmåga, styrning och stabilitet även med ABS.

ABS-systemet kan inte rädda situationen om däcken utsätts för påfrestningar utöver deras greppförmåga eller om vattenplaning uppstår under körning med hög fart i regn.

ABS-systemet är inte avsett att förkorta bromssträckan. Kör alltid med sansad hastighet och håll alltid tillräckligt säkerhetsavstånd till framförvarande bil. Jämfört med en bil utan ABS kan din bil med ABS kräva längre bromssträcka i följande fall:

- **Vid körning på ojämnt underlag, på grus- eller snötäckta vägar.**
- **Vid körning med snökedjor.**

- **Vid körning över skarvar i vägen.**
- **Vid körning på vägbana med stora hål och stora ojämnheter.**

Alla fyra däcken ska vara av rekommenderad typ och ha rekommenderat lufttryck: ABS känner av bilens färdhastighet med hjälp av fartsensorer på respektive hjul. Om du använder andra däck än de som rekommenderas känner sensorerna eventuellt inte av hjulens exakta hastighet vilket gör att bromssträckan blir längre.

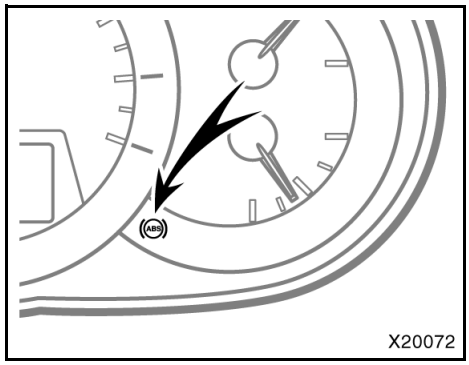

”ABS”, varningslampa

Modeller utan antisladdsystem—

Lampan tänds när tändningslåset är i läge ON. Om ABS-systemet fungerar som det ska släcks lampan efter några sekunder. Om systemet är defekt tänds varningslampan igen.

När ”ABS”-varningslampan lyser (men inte bromsvarningslampan) fungerar bromsarna på konventionellt sätt, men låsningsskyddet fungerar inte.

När ”ABS”-varningslampan tänds (och bromssystemets varningslampa är släckt) fungerar inte det låsningsfria systemet. Hjulen kan därför låsa sig vid hård inbromsning eller i halt väglag.

Om ”ABS”-varningslampan tänds och ”Check ABS system” visas på informationsdisplayen. Beroende på omständigheterna hörs en varningston.

Om något av följande inträffar innebär det att en defekt har uppstått i de komponenter som övervakas av varningssystemet. Kontakta snarast en auktoriserad Toyota-återförsäljare eller -verkstad eller annan verksamhet med motsvarande kvalifikationer och utrustning för reparation.

- Lampan tänds inte när tändningslåset är i läge ON, eller fortsätter att lysa.
- Varningslampan tänds under körning.

Det är emellertid normalt att varningslampan tänds under körning och sedan omedelbart slocknar igen.

⚠ VARNING

Om ABS-varningslampan är tänd samtidigt som bromsvarningslampan lyser ska du omedelbart stanna bilen på säker plats. Kontakta en auktoriserad Toyota-återförsäljare eller -verkstad eller annan verkstad med motsvarande kvalifikationer och utrustning.

Om detta inträffar betyder det inte bara att ABS-systemet är ur funktion, bilen blir dessutom extremt instabil vid inbromsning.

Modeller med antisladdsystem—

Lampan tänds när tändningslåset är i läge ON. Om ABS- och bromsservosystemen fungerar som de ska släcks lampan efter några sekunder. Om systemet är defekt tänds varningslampan igen.

När ”ABS”-varningslampan lyser (men inte bromsvarningslampan) fungerar bromsarna på konventionellt sätt, men följande system fungerar inte.

- ABS - låsningsfria bromsar
- Bromsassistans
- Antispinnsystem (TRC)
- Antisladdsystem
- Hjälpsystem vid utförskörning
- Hjälpsystem vid start i backe

När ”ABS”-varningslampan tänds (och bromssystemets varningslampa är släckt) fungerar inte det låsningsfria systemet. Hjulen kan därför låsa sig vid hård inbromsning eller i halt väglag.

Om ”ABS”-varningslampan tänds och ”Check ABS system” visas på informationsdisplayen. Beroende på omständigheterna hörs en varningston.

Om något av följande händer tyder detta på ett fel i något av de komponenter som övervakas av varningslampan. Kontakta snarast en auktoriserad Toyota-återförsäljare eller -verkstad eller annan verksamhet med motsvarande kvalifikationer och utrustning för reparation.

- Lampan tänds inte när tändningslåset är i läge ON, eller fortsätter att lysa.
- Varningslampan tänds under körning.

Det är emellertid normalt att varningslampan tänds under körning och sedan omedelbart slocknar igen.

⚠ VARNING

Om ABS-varningslampan är tänd samtidigt som bromsvarningslampan lyser ska du omedelbart stanna bilen på säker plats. Kontakta en auktoriserad Toyota-återförsäljare eller -verkstad eller annan verkstad med motsvarande kvalifikationer och utrustning.

Om detta inträffar betyder det inte bara att ABS-systemet är ur funktion, bilen blir dessutom extremt instabil vid inbromsning.

PARKERINGSBROMS MED TRUMBROMS I CENTRUM

Parkeringsbromsen har en konstruktion med trumbroms i centrum av de bakre bromsskivorna. Denna typ av trumbromsar kräver ansättning vid regelbundna tillfällen eller när nya bromsbelägg och/eller trummor monterats.

Låt en auktoriserad Toyota-återförsäljare eller -verkstad eller annan verkstad med motsvarande kvalifikationer och utrustning utföra ansättningen av bromsarna.

BROMSKRAFTFÖRSTÄRKARE

När du stampar hårt på bromspedalen bedömer systemet detta som en panikbromsning och trycker då ned bromspedalen ännu kraftigare än vad du själv kan göra.

När du stampar på bromspedalen överförs extra kraft till pedalen. Då kan det också höras ett speciellt ljud från motorrummet samtidigt som det kan kännas vissa vibrationer i bromspedalen. Detta tyder inte på att något är fel.

Modeller med antisladdsystem —

Bromsassistansen börjar fungera när hastigheten är högre än cirka 10 km/h. Den upphör att fungera när hastigheten är lägre än cirka 5 km/tim.

Närmare information finns i avsnittet ”Kontrollampor och varningssummer” på sidan 153 i del 1-6.)

Slitagevarnare för bromsbeläggen

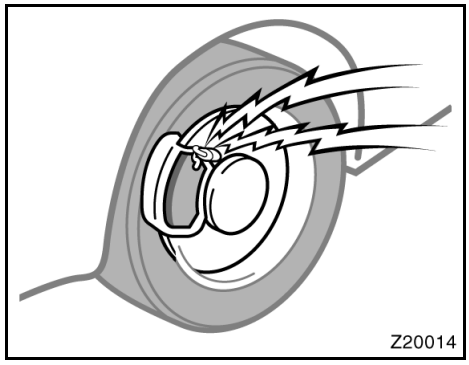

Slitagevarnarna på bromsskivorna ger ifrån sig ett varningsljud om bromsklossarna är så slitna att de måste bytas

Om du hör ett gnisslande eller skrapande ljud när du kör bör du genast låta närmaste auktoriserade Toyota-återförsäljare eller -verkstad, eller annan verkstad med motsvarande kvalifikationer och utrustning kontrollera och byta bromsbeläggen.

Kör inte längre än absolut nödvändigt om du hör detta varningsljud.

Om du fortsätter köra utan att byta bromsbelägg kan följden bli dyra reparationer på grund av skador på bromsskivorna. Du måste dessutom trampa hårdare på bromspedalen för att stanna på samma sträcka.

Elektrisk servostyrning

Det eldrivna servostyrningssystemet underlättar rattvridningar via en elmotor.

I följande fall kan det bli svårare att vrida på ratten. Dock tänds inte varningslampan för det eldrivna servostyrsystemet. (Eftersom det inte innebär att något är defekt.)

- Vid manövrar eller många rattvridningar på kort tid.

  Styrservoeffekten minskas för att förhindra överhettning. Undvik att vrida på ratten eller att stanna bilen, sätt tändningen i läge ACC eller OFF. Systemet svalnar inom cirka 10 minuter.

OBSERVERA
Mycket manövrerande och många rattvridningar under en längre tid kan skada systemet vars mekanism förhindrar överhettning av det eldrivna styrservosystemet.

- Om batteriet är urladdat

  Kontroll av batteriets skick. Ladda upp eller byt ut batteriet, vid behov. Se ”Kontroll av batteriet” på sidan 390 i del 7-3.

INFORMATION
När du vrider på ratten kan ett vinande ljud höras (från elmotorn). Det uppstår när servostyrningsmotorn är i gång, och innebär inget fel.

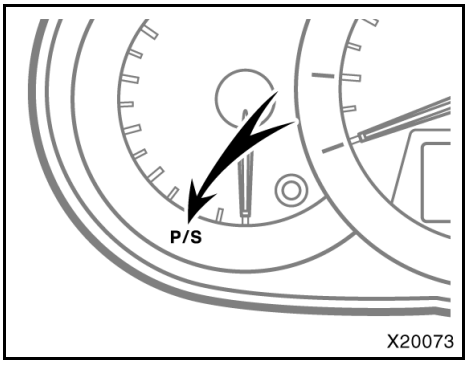

Varningslampan för det elektriska servostyrningssystemet

Lampan tänds när tändningslåset är i läge ON. Om det eldrivna servostyrningssystemet fungerar som det skall släcks lampan efter några sekunder. Om systemet är defekt tänds varningslampan igen.

Om något av följande uppstår innebär det att en defekt har uppstått i någon del som övervakas av varningssystemet. Kontakta snarast en auktoriserad Toyota-återförsäljare eller -verkstad eller annan verksamhet med motsvarande kvalifikationer och utrustning för reparation.

- Lampan tänds inte när tändningslåset är i läge ON, eller fortsätter att lysa.
- Varningslampan är tänd under körning.

VARNING

Om varningslampan för det elektriska servostyrningssystemet tänds skall du snarast lämna in bilen till en auktoriserad Toyota-återförsäljare eller -verkstad, eller annan verkstad med motsvarande kvalifikationer och utrustning. Du kommer att behöva använda mer kraft för att vrida ratten. Håll hårt i ratten medan du kör.

Säkerhetsanvisningar vid lastning

Tänk på följande när du lastar bilen:

- Placera om möjligt last och bagage i bagageutrymmet. Spänn fast lasten om det är nödvändigt.
- Se till att bilen får rätt viktfördelning. Försök att placera tunga saker så långt fram som möjligt så att vikten fördelas jämnt.
- Tänk på bränsleekonomin, kör inte omkring med onödig last i bilen.

VARNING

- **Se till att last och bagage inte kan slungas framåt vid en häftig inbromsning. Placera inte något i bagageutrymmet som är högre än överkanten på ryggstödet. Placera bagage och tunga saker så nära golvet som möjligt.**
- **Låt aldrig någon sitta i bagageutrymmet under färd. Det är inte avsett för passagerare. Se till att alla som åker i bilen sitter i sätena och använder bilbältet. Risken för personskador vid en häftig inbromsning eller en eventuell olycka är annars mycket stor.**
- **Placera aldrig något på ett nedfällt säte så att det kan glida framåt under inbromsning.**
- **Placera ingenting på insynsskyddet när det är i det övre läget. Sådana föremål kan kastas omkring i bilen och skada passagerarna vid en plötslig inbromsning eller olycka. Allt bagage måste fastgöras på säker plats.**

- **Se till att last och bagage inte kan slungas framåt vid en häftig inbromsning. Placera inte något i bagageutrymmet som är högre än överkanten på ryggstödet. Annars kan sådana föremål kastas omkring i bilen och skada passagerarna vid en plötslig inbromsning eller olycka.**
- **Kör aldrig med något liggande löst på instrumentpanelen. Sådana föremål kan störa sikten för föraren. I en skarp kurva eller hård acceleration kan eventuella föremål som ligger på instrumentpanelen komma i rörelse och hindra förarens kontroll över bilen. Vid en olycka kan föremål på instrumentpanelen dessutom skada de åkande.**

Lastning på takräcke försiktighetsåtgärder

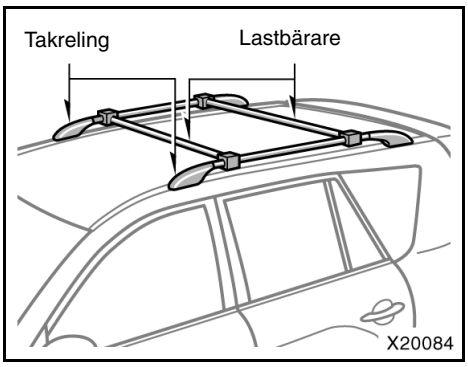

För att kunna använda takbågarna som lastbärare måste du förse det med två eller fler original Toyota lastbärare, eller motsvarande.

Följ tillverkarens instruktioner och säkerhetsanvisningar när du monterar lastbärarna.

⚠ VARNING

Observera följande när du placerar last på taket:

- **Placera lasten så att vikten är jämnt fördelad mellan fram- och bakaxeln.**
- **Om du lastar långa eller breda föremål får lasten aldrig överskrida bilens totallängd eller -bredd. (Avsnittet ”Mått” på sidan 406 i del 8 innehåller information om fordonets totallängd och -bredd).**
- **Kontrollera att lasten verkligen sitter fast på takräcket innan du börjar köra.**
- **Undvik snabba starter, tvära svängar eller hårda inbromsningar.**

- **Om du kör länge på dåliga vägar eller med hög hastighet bör du stanna då och då för att kontrollera att lasten inte rubbats.**
- **Lasten får inte överskrida 46,2 kg på takräcket eller på takräcken med lastbärare. Om högsta tillåtna vikten för lastbärarna är lägre än 46,2 kg måste viktbegränsningen och andra anvisningar för lastbärarna åtföljas.**

Fotsteg på bakre stötfångaren

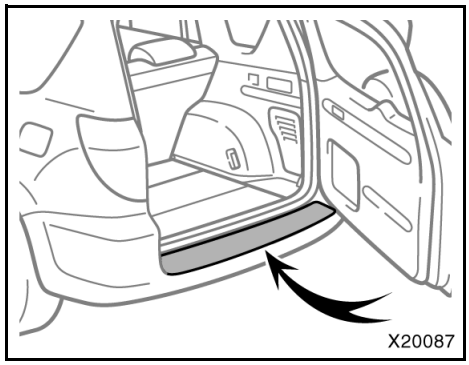

Bakre stötfångare både skyddar bilen och utgör ett fotsteg som underlättar lastning.

Kliv bara på det skuggade området mellan pilarna i bilen ovan.

⚠ VARNING

- **Låt inte mer än en person kliva upp samtidigt på fotsteget. Det är bara konstruerat för en person. Det är konstruerat för bara en person.**
- **Låt aldrig någon stå på fotsteget under körning.**

Din Toyotas identifikation — Tillverkningsnummer och typskylt nummer

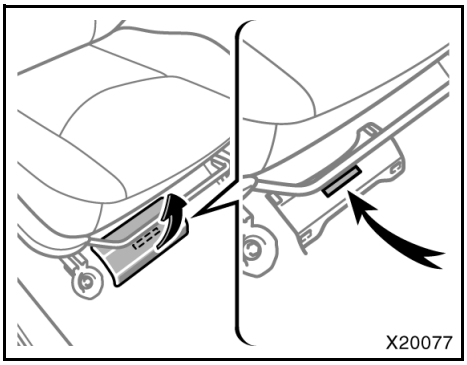

Under höger framsäte

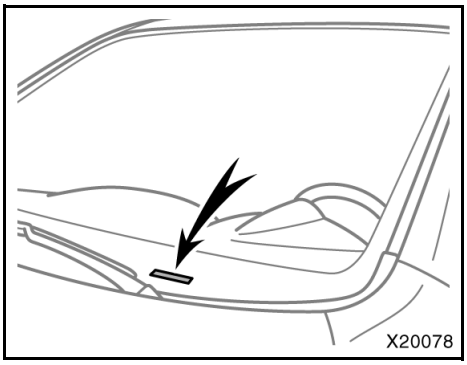

Överst till vänster på instrumentbrädan

Tillverkningsnumret (VIN - Vehicle Identification Number) är den lagliga identifieringen av din bil. Numret är instansat under höger framsäte. På vissa modeller: Motornumret visas också överst till vänster på instrumentpanelen där det är synligt genom vindrutan.

Detta nummer är den viktigaste identifieringen av din bil. Det används vid registrering av dig som ägare av bilen.

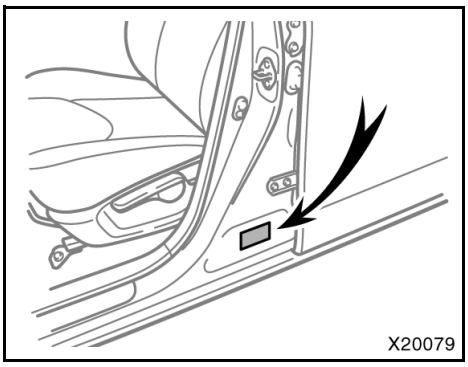

Tillverkningsnumret (VIN) anges också på tillverkarens dekal.

Motornummer

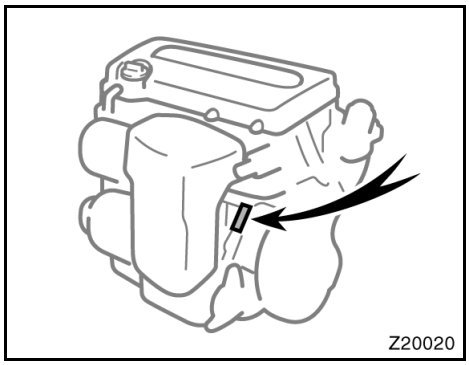

Bensinmotor

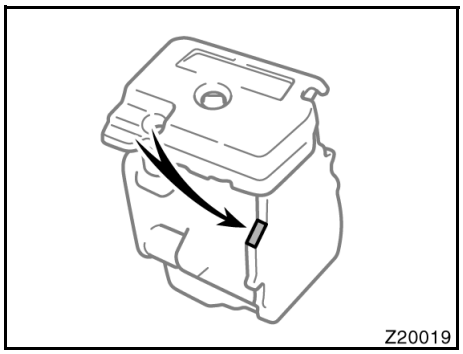

Dieselmotor

Motornumret är instansat på cylinderblocket som bilderna visar.

Stöldskyddsdekaler (högerstyrda bilar)

Din nya bil är försedd med stöldskyddsetiketter med ungefärlig storlek 47 x 12 mm.

Dekalerna är avsedda att minska stöldrisken genom att göra det lättare att spåra och återfå delar från stulna fordon. Dekalerna är konstruerade så att de förstörs om man försöker ta bort dem när de väl sitter fast. Det går alltså inte att flytta över dekalerna från en del till en annan.

OBSERVERA
Försök inte ta bort stöldskyddsetiketterna, det kan vara i strid med lagar och förordningar.

Fjädring och chassi

VARNING

Modifiera inte fjädringssystem eller chassi med ombyggnadssatser för höjning, distanshylsor, specialfjädrar etc. Risken är stor att vägegenskaperna försämras och olycksrisken ökar.

Del 3
START OCH KÖRNING

- Innan du startar motorn 288
- Start av motorn— 288
- Köra och parkera med elektroniskt lås- och startsystem . . 293
- Säkerhetsåtgärder vid avstängning av turbomotor (dieselmotor) 296
- Kontroller före längre körning 297
- Körning under svåra förhållanden 298
- Köra i regn 299
- Körning i terräng, säkerhetsanvisningar 300
- Vinterkörning 301
- Körning med släp- eller husvagn 302
- Hur du spar bränsle och ökar bilens livslängd 309

Innan du startar motorn

1. Kontrollera området runt bilen innan du sätter dig i bilen.
2. Ställ in stolens läge, ryggstödets vinkel, sittdynans höjd, nackskyddets höjd, rattens vinkel och längd.
3. Ställ in bilens inre och yttre backspeglar, om det behövs.
4. Stäng alla dörrar.
5. Ta på säkerhetsbältena.

Start av motorn— —Startmotor

Endast med elektroniskt lås- och startsystem—

När du har tryckt på startkontakten ”ENGINE START STOP” och släpper den, så fortsätter startmotorn att dra runt motorn tills den går igång.

Funktionen avbryter startmotorn efter max 25 sekunder om motorn inte har gått igång. När du startar motorn igen, vänta några sekunder och försök igen.

Om du trycker på startkontakten ”ENGINE START STOP” och håller den intryckt fortsätter systemet att dra runt startmotorn i max 30 sekunder.

(a) Innan du vrider om nyckeln

1. Ansätt parkeringsbromsen.
2. Släck alla onödiga lampor och stäng av övriga strömförbrukare.
3. **Manuell växellåda:** Trampa ner kopplingspedalen i botten och sätt växelspaken i friläge. Håll kopplingspedalen helt nedtrampad tills motorn startar.

   Automatisk växellåda: Sätt växelväljaren i läge ”P”. Om du måste starta motorn när bilen är i rörelse ska du sätta växelväljarspaken i läge ”N”. Som extra säkerhet finns ett spärrsystem som gör att motorn inte kan startas med växelväljaren i något körläge.
4. **Endast automatisk växellåda:** Håll fotbromsen nedtryckt ända tills du ska börja köra.

(b) Start av motorn (med tändningslås av cylindertyp

Följ anvisningarna under (a) ”Innan innan du startar motorn”.

Normal start
(bensinmotor)

Det elektroniska insprutningssystemet ger automatiskt rätt blandningsförhållande mellan bränsle och luft för start. Oavsett om motorn är kall eller varm kan du starta den på följande sätt:

Vrid nyckeln till ”START” utan att röra gaspedalen. Släpp nyckeln när motorn startar.

Motorn bör varmköras under körning, inte på tomgång. Kör mjukt och försiktigt tills kylvätsketemperaturen har nått normal arbetstemperatur.

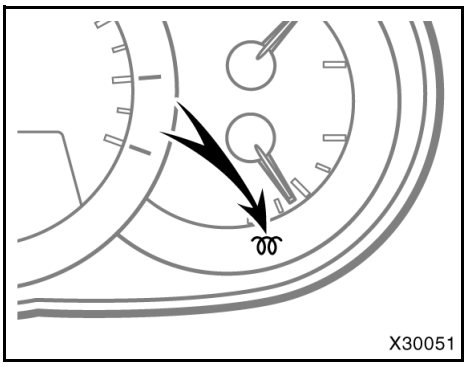

Indikeringslampa, förvärmning pågår

Normal start
(dieselmotor)

1. Vrid startnyckeln till ”ON”-läget och kontrollera att indikeringslampan på instrumentpanelen har tänts. Håll kvar nyckeln i ”ON”-läge tills indikeringslampan slocknar.
2. Vrid nyckeln till ”START” utan att röra gaspedalen. Släpp nyckeln när motorn startar.

Motorn bör varmköras under körning, inte på tomgång. Kör mjukt och försiktigt tills kylvätsketemperaturen har nått normal arbetstemperatur.

Om motorn stannar...

Starta igen, på samma sätt som vid normal start enligt ovan.

Om motorn inte startar efter flera försök…

Se ”Om motorn inte startar” på sidan 312 del 4.

OBSERVERA

- ***Kör inte startmotorn längre än 30 sekunder vid varje startförsök. I annat fall kan startmotorn och elkablarna överhettas.***
- ***Rusa aldrig motorn när den är kall.***
- ***Om motorn är svår att starta eller om du ofta får motorstopp bör du snarast låta din återförsäljare kontrollera motorn omedelbart.***

(b) Start av motorn (med elektroniskt lås- och startsystem)

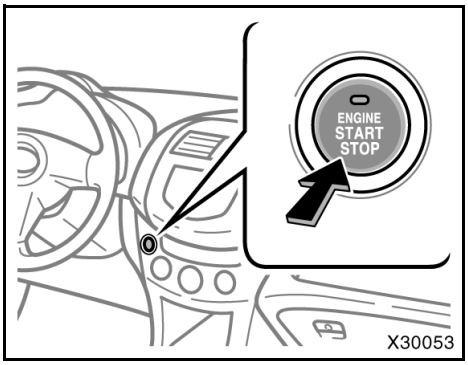

Bensinmotor

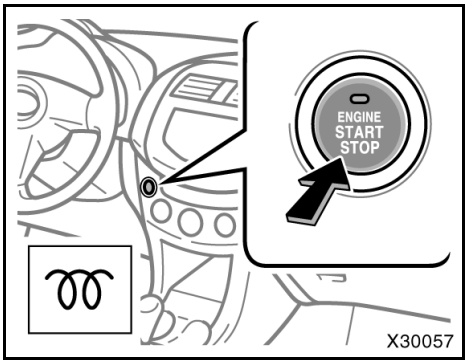

Dieselmotor

START MED STARTKNAPP

Du startar motorn genom att trycka på startkontakten ”ENGINE START STOP”.

Följ anvisningarna under (a) ”Innan innan du startar motorn”.

Normal start

Bensinmotor — Det elektroniska insprutningssystemet ger automatiskt rätt blandningsförhållande mellan bränsle och luft för start.

Oavsett om motorn är kall eller varm kan du starta den på följande sätt:

När nyckeln är inne i bilen (på dig) kan motorn startas.

När bromspedalen och kopplingspedalen (manuell växellåda) är helt nedtryckt, tänds indikeringslampan på startkontakten ”ENGINE START STOP” med ett grönt sken. Modeller med automatisk växellåda: Kontrollera att växelväljaren är i ”P”-läge. Med en tryckning på startkontakten ”ENGINE START STOP” startar motorn.

Tryck lugnt och stadigt på knappen ”ENGINE START STOP”.

Dieselmotor — om motorn inte startar omedelbart efter en tryckning på ”ENGINE START STOP” så är den under förvärmning. Indikeringslampan i förvärmningssystemet tänds. Motorn startar automatiskt när förvärmningen är klar och indikeringslampan släcks.

Motorn bör varmköras under körning, inte på tomgång. Kör mjukt och försiktigt tills kylvätsketemperaturen har nått normal arbetstemperatur.

Om motorn stannar...

Starta igen, på samma sätt som vid normal start enligt ovan.

Om motorn inte startar efter flera försök…

I följande fall startar eventuellt inte motorn.

- Om du hör en summer och meddelandet “No key detected” (”Ingen nyckel känns av”) visas på displayen när du trycker på startkontakten ”ENGINE START STOP” innebär det att nyckeln inte finns inne i bilen.
- Det finns tillfällen när motorn inte startar, även om nyckeln finns inne i bilen (t.ex. på golvet, i burkhållaren eller handskfacket).

Om startknappen inte fungerar som den skall kan något av följande vara orsaken:

- Om den elektroniska nyckeln inte fungerar kan batteriet vara urladdat.

  Du kan starta bilen om du håller den elektroniska nyckeln med sidan med Toyotas logo mot startkontakten ”ENGINE START STOP”. Mer information finns i ”Elektroniskt lås- och startsystem” på sidan 30 i del 1-2.

  Byt batteriet i nyckeln så snart som möjligt. (Se “Byta batteri” på sidan 26 i del 1-2.)

- Om motorn har startats och stängts av upprepade gånger på kort tid.

  Vänta 10 sekunder, och starta sedan motorn.

- Om den gröna indikeringslampan på startkontakten ”ENGINE START STOP” blinkar och meddelandet “Steering still locked” visas på displayen innebär det att rattlåset är låst.

  Frigör ratten genom att vrida den lätt åt resp sida medan du trycker på startkontakten ”ENGINE START STOP”.

- Om den gröna indikeringslampan på startkontakten ”ENGINE START STOP” blinkar och meddelandet “Check steering lock” visas på displayen innebär det att rattlåset är låst.

  Kontakta en auktoriserad Toyota-återförsäljare eller -verkstad, eller annan verksamhet med motsvarande kvalifikationer och utrustning för kontroll av bilen och alla nycklar.

- Om den gula indikeringslampan på startkontakten ”ENGINE START STOP” blinkar och inget meddelande visas på displayen innebär det att ett fel har uppstått i startknappens funktion.

  Kontakta en auktoriserad Toyota-återförsäljare eller -verkstad, eller annan verksamhet med motsvarande kvalifikationer och utrustning för kontroll av bilen och alla nycklar.

- Förutom ovanstående finns andra tillfällen när det elektroniska lås- och startsystemet inte fungerar korrekt på grund av hur det används. Mer information finns i ”Elektroniskt lås- och startsystem” på sidan 30 i del 1-2.

Vid tillfällen utöver de som beskrivits ovan är det möjligt att ett fel har uppstått i ett annat område än startsystemet. Se ”Om motorn inte startar” på sidan 312 del 4.

När batteriet är bortkopplat eller dåligt laddat, memorerar startkontaktfunktionen det aktuella läget. Efter att du har kopplat in, bytt eller laddat upp batteriet så väljs det memorerade läget automatiskt. I vart och ett av dessa fall ska du stänga av motorn om den startar.

Vänta 10 sekunder med att starta motorn efter att batteriet har anslutits igen. Motorn startar inte alltid vid första försöket. Detta tyder inte på att något är fel.

OBSERVERA

- ***Rusa aldrig motorn när den är kall.***
- ***Om motorn är svår att starta eller om du ofta får motorstopp bör du snarast låta din återförsäljare kontrollera motorn omedelbart.***

Köra och parkera med elektroniskt lås- och startsystem

TIPS VID ANVÄNDNING AV ELEKTRONISKT LÅS- OCH STARTSYSTEM

När du använder det elektroniska lås- och startsystemet går motorn att starta och stänga av så länge du har nyckeln på dig.

Därför finns en möjlighet att en passagerare kan ta bort nyckeln från bilen utan förarens kännedom. I så fall kommer det inte att gå att starta motorn när den är avstängd. Dessutom finns möjligheten att man kan stiga ur bilen utan att vara medveten om att startknappen inte är ordentligt avstängd.

När du kör bilen eller stiger ur den måste du som förare kontrollera att du har nyckeln med dig.

⚠ VARNING

Rör inte startkontakten ”ENGINE START STOP” under färd.

Om du måste nödbromsa bilen skall du trycka in och hålla kvar startkontakten ”ENGINE START STOP” i mer än tre sekunder.

PÅMINNELSER SYSTEMFUNKTIONER

Följ instruktionerna nedan om någon av följande varningar ges.

(A) En varningssummer hörs en gång från instrumentgruppen när startnyckeln trycks in.

Det är en indikering att föraren har stigit in i bilen utan nyckel. Meddelandet ”No key detected” (”Ingen nyckel känns av”) visas på informationsdisplayen.

Använd bara startknappen efter att ha kontrollerat att nyckeln finns i bilen.

Om varningslampan fortfarande lyser när nyckeln är i bilen är batteriet i nyckeln urladdat. Kontrollera att indikeringslampan på nyckeln tänds genom att trycka på nyckelns låsknapp. Byt batteri i nyckeln så att det elektroniska lås- och startsystemet fungerar ordentligt om indikeringslampan inte tänds.

(B) En varningssummer hörs en gång från instrumentgruppen följt av tre varningssignaler från bilen när föraren stiger ur och stänger dörren.

Detta indikerar att föraren försöker lämna bilen med nyckeln, när tändningen inte är i läge OFF, trots att växelväljaren är i läge ”P”. Meddelandet ”No key detected” (”Ingen nyckel känns av”) visas på informationsdisplayen.

Stig bara ur bilen när du har stängt av motorn genom att trycka på startkontakten ”ENGINE START STOP” och kontrollera att indikeringslampan på startkontakten har slocknat. Om föraren stiger in i bilen på nytt utan att ha nyckeln med sig och börjar köra kommer en varningssummer att höras igen.

(C) En varningssummer hörs från bilen i två sekunder efter att dörren har låsts med reglaget på dörrhandtaget.

Det är en indikering på att föraren har för avsikt att låsa dörrarna medan han/hon har nyckeln på sig, utan att följa instruktionerna i fall (B) ovan.

Lås bara dörrarna när du har stängt av motorn genom att trycka på startkontakten ”ENGINE START STOP” och kontrollera att indikeringslampan på startkontakten har slocknat.

En varningssummer som hörs även om motorn har stängts av indikerar att föraren har för avsikt att låsa bilen medan nyckeln finns kvar i bilen.

Lämna bara bilen när du har kontrollerat att du har nyckeln med dig.

(D) En varningssummer hörs kontinuerligt från instrumentgruppen när förardörren öppnas

Endast automatisk växellåda —

Det indikerar att växelväljaren är i ett annat läge än ”P” och att tändningen inte är i läge OFF. Meddelandet “Shift to P range” visas också på informationsdisplayen.

Stig bara ur bilen när du har satt växelväljaren i läge ”P”, stängt av motorn genom en tryckning på startkontakten ”ENGINE START STOP” och kontrollerat att indikeringslampan på startknappen har slocknat.

(E) En varningssummer hörs kontinuerligt från instrumentgruppen och från bilen när dörren stängs efter att du har lämnat bilen.

Endast automatisk växellåda —

Det är en indikering att föraren har för avsikt att lämna bilen medan han/hon har nyckeln på sig, utan att följa instruktionerna i fall (D) ovan. Meddelandena “Shift to P range” och “No key detected”, visas växelvis på informationsdisplayen.

Stig bara ur bilen när du har satt växelväljaren i läge ”P”, stängt av motorn genom en tryckning på startkontakten ”ENGINE START STOP” och kontrollerat att indikeringslampan på startknappen har slocknat.

(F) En varningssummer hörs en gång från instrumentgruppen och tre gånger från bilen när en passagerare kliver ur bilen.

Det är en indikering att passageraren har för avsikt att kliva ur bilen med nyckeln, utan att tändningen är i läge OFF. Meddelandet ”No key detected” (”Ingen nyckel känns av”) visas på informationsdisplayen.

När en passagerare stiger ur bilen bör man se till att nyckeln är kvar hos föraren. Om föraren börjar köra efter att en passagerare har stigit ur bilen med nyckeln kommer en varningssummer att höras igen.

(G) En varningssummer hörs från bilen i två sekunder när dörren låses från utsidan med reglaget på dörrhandtaget.

Det är en indikering att föraren har för avsikt att låsa dörren medan nyckeln är kvar i bilen.

Lämna bara bilen när du har kontrollerat att du har nyckeln med dig.

(H) En varningssummer hörs en gång från instrumentgruppen när motorn stängs av med startknappen

Det bekräftar att nyckelns batteri har låg laddning. (Denna varningssummer hörs bara när motorn har varit på eller om tändningen har varit i läge ON i minst 20 minuter.) Meddelandet ”Low key battery” (”Låg laddning i nyckelbatteriet”) visas på informationsdisplayen.

Byt batteri innan det tar slut för att vara säker på att det elektroniska lås- och startsystemet kommer att fungera korrekt.

(I) En varningssummer upprepas från instrumentgruppen när förardörren öppnas

Det är en indikering att tändningen inte är i läge OFF.

Stig bara ur bilen när du har stängt av motorn genom att trycka på startkontakten ”ENGINE START STOP” och kontrollera att indikeringslampan på startkontakten har slocknat.

(J) En varningssummer upprepas från instrumentgruppen när förardörren öppnas om tändningen är avstängd.

Det är en indikering på att rattlåset inte är aktiverat. Stäng av motorn och öppna dörren så att rattlåset aktiveras.

(K) Startkontakten ”ENGINE START STOP” blinkar med grönt sken en gång i sekunden.

Om meddelandet “Steering still locked” visas på informationsdisplayen —
Det bekräftar att rattlåset har fastnat. Frigör ratten genom att vrida den lätt åt resp sida medan du trycker på startkontakten ”ENGINE START STOP”.

Om inget meddelande visas på informationsdisplayen (endast manuell växellåda) —
Det är en indikering att ett fel har uppstått i kopplingssystemet. Låt en auktoriserad Toyota-återförsäljare eller -verkstad, eller annan verkstad med motsvarande kvalifikationer och utrustning kontrollera bilen.

(L) Startkontakten ”ENGINE START STOP” blinkar med gult sken en gång varannan sekund

Meddelandet “Check steering lock” visas på informationsdisplayen. —
Detta är en indikering att rattlåsfunktionen är defekt. Låt en auktoriserad Toyota-återförsäljare eller -verkstad, eller annan verkstad med motsvarande kvalifikationer och utrustning kontrollera bilen.

Om inget meddelande visas på informationsdisplayen —
Detta är en indikering att startknappfunktionen är defekt. Låt en auktoriserad Toyota-återförsäljare eller -verkstad, eller annan verkstad med motsvarande kvalifikationer och utrustning kontrollera bilen.

STÖLDSKYDDSFUNKTION

- När motorn är avstängd så aktiveras startspärren automatiskt. (Se ”Startspärr” på sidan 19 i del 1-2.)
- Om förardörren öppnas när motorn är avstängd kommer rattlåset att spärras.

  Om bilens batteri är urladdat kommer rattlåset inte att fungera ordentligt.

Säkerhetsåtgärder vid avstängning av turbomotor (dieselmotor)

Efter körning med hög hastighet eller efter en lång körning etc, som orsakat hög belastning på motorn, måste motorn få gå på tomgång enligt följande tabell innan den stängs av.

Typ av körning och tomgångstid
Normal stadskörning Tomgång behövs ej före avstängning.
Körning med hög hastighet Ca 80 km/h Tomgång ca 20 sekunder. Ca 100 km/h Tomgång — ca 1 minuter
Körning i branta backar eller kontinuerligt över 100 km/tim Tomgång — ca 2 minuter

OBSERVERA
Stäng inte av motorn omedelbart efter det att den körts med hård belastning för att undvika skador på motorn.

Kontroller före längre körning

Du bör göra några enkla kontroller innan du ger dig ut på en längre körning. En kontroll som bara tar en liten stund kan göra körningen både säkrare och trevligare. Det enda som krävs är att du har lite kunskap om din egen bil och en viss noggrannhet. Om du inte har möjlighet att utföra kontrollen står en auktoriserad Toyota-återförsäljare eller -verkstad, eller annan verkstad med motsvarande kvalifikationer och utrustning gärna till tjänst till låg kostnad.

⚠ VARNING

Om du gör arbetet i ett stängt garage måste du se till att ventilationen är god. Avgaserna är mycket giftiga.

INNAN DU STARTAR MOTORN

Bilens utsida

Däck (inklusive reservhjul). Kontrollera lufttrycket med en mätare och se efter om däcken har sprickor eller skador eller om de är mycket slitna.

Hjulmuttrar. Kontrollera att inga muttrar saknas eller sitter löst.

Läckage. När bilen har stått parkerad ett tag bör man kontrollera att det inte finns några spår efter bränsle, olje eller vattenläckage under bilen. (Det är normalt att det droppar vatten från luftkonditioneringen efter användning.)

Belysning. Kontrollera att strålkastare, bromsljus, baklyktor, körriktningsvisare och övrig belysning fungerar. Kontrollera strålkastarinställningen.

Inne i bilen

Reservhjul, domkraft och hjulmutternyckel. Kontrollera att domkraft och hjulmutternyckel finns med i bilen.

Säkerhetsbälten. Kontrollera att bältena går att spänna fast ordentligt och inte är slitna eller fransiga. Kontrollera att säkerhetsbältena inte är slitna eller skadade.

Instrument och manöverorgan. Kontrollera särskilt att indikerings- och varningslampor, instrumentbelysning och defroster fungerar.

Bromsar. Kontrollera att bromspedalen har tillräckligt avstånd kvar till golvet när den är nedtryckt.

I motorrummet

Reservsäkringar. Kontrollera att du har tillräckligt med reservsäkringar i bilen. De måste ha samma amperetal som anges på säkringsboxens lock.

Kylvätskenivå. Kontrollera kylvätskenivån. (Se sidan 377 i del 7-2).

Batteri och batterikablar. Kontrollera laddningstillståndet med hjälp av färgen på hydrometern i varje cellpropp. Kontrollera att det inte finns korrosionsangrepp, att kabelskorna sitter fast och att det inte finns sprickor i batterihöljet. Kontrollera att kablar och anslutningar är i gott skick.

Elektriska ledningar. Kontrollera att det inte finns skadade eller lösa sladdar eller lösa anslutningar.

Bränsleledningar. Kontrollera att det inte finns något läckage eller lösa rör- och slangkopplingar.

EFTER START AV MOTORN

Avgassystem. Lyssna efter avgasläckage. Låt omedelbart reparera eventuella läckor. (Se ”Varning för avgaser” på sidan 273 i del 2.)

Motorns oljenivå. Stäng av motorn efter en stund och parkera på plan mark. Kontrollera sedan oljenivån. (Se sidan 374 i del 7-2).

UNDER KÖRNING

Instrument. Kontrollera att hastighetsmätaren och övriga instrument fungerar.

Bromsar. Bromsa kraftigt på en plats där du inte stör annan trafik, för att kontrollera att bromsarna inte drar snett.

Något annat ovanligt? Titta efter lösa delar och läckor. Lyssna efter ovanliga ljud.

Om allt verkar bra, tag det lugnt och njut av körningen!

Körning under svåra förhållanden

- Kör alltid långsammare vid hård och byig sidvind. Då får du bättre kontroll över bilen.

- Kör sakta över trottoarkanter och om möjligt, i rät vinkel mot kanten. Undvik att köra på stora stenar med vassa kanter eller andra föremål som kan ligga på vägen. Det kan leda till allvarliga skador på däcken, t.ex. däckexplosioner.

  Kör sakta över väggupp eller på dåliga vägar. Däck och/eller fälgar kan skadas.

- Om du parkerar i en backe, vrid då framhjulen tills de går mot trottoarkanten så att bilen inte kan rulla iväg. Dra åt handbromsen och sätt växelväljaren i läge ”P” (automatisk växellåda), alternativt lägg i 1:an eller backväxeln (manuell växellåda). Placera klossar bakom hjulen vid behov.

- När du tvättar bilen eller kör genom mycket vatten på vägbanan kan bromsarna bli våta. För att kontrollera om bromsarna är våta skall du bromsa försiktigt när det inte är någon annan trafik omedelbart bakom. Om bromsverkan inte verkar normal har bromsarna antagligen blivit våta. Torka dem genom att köra försiktigt med åtdragen parkeringsbroms och foten lätt på bromspedalen. Om bromsarna ändå inte fungerar normalt måste du stanna vid sidan av vägen och kontakta en auktoriserad Toyota-återförsäljare eller -verkstad, eller annan verkstad med motsvarande kvalifikationer och utrustning

VARNING

- **Innan du kör iväg måste du kontrollera att parkeringsbromsen är lossad och bromsvarningslampan är släckt.**
- **Gå aldrig ifrån bilen med motorn igång.**
- **Vila aldrig foten på bromspedalen när du kör. Det kan få bromsarna att överhettas, och dessutom ge ökat slitage och högre bränsleförbrukning.**
- **När du kör nedför en lång eller brant backe ska du minska hastigheten, växla ner och motorbromsa. Tänk på att om du använder bromsarna mycket kan de bli mycket heta med sämre bromsverkan som följd.**
- **Var försiktig när du accelererar, växlar upp eller ner eller bromsar i halt väglag. Plötslig acceleration eller motorbromsning kan få hjulen att sladda eller spinna.**
- **Fortsätt inte köra som vanligt om bromsarna är våta. Om bromsarna är våta krävs mycket längre bromssträcka och bromsarna kan dra snett vid bromsning. Dessutom finns risk att parkeringsbromsen inte kan hålla bilen säkert.**

Köra i regn

Köra på hal vägbana

Kör försiktigt när det regnar eftersom sikten blir reducerad, fönsterrutorna kan bli immiga och vägen halkig.

- Kör försiktigt när det börjar regna eftersom vägens yta blir särskilt hal.
- Undvik att köra med hög hastighet på motorvägar när det regnar.Regnet kan bilda ett lager vatten mellan däcken och vägytan vilket hindrar styrningen och bromsarna från att fungera effektivt.

VARNING

- **Häftig inbromsning, acceleration och styrning vid körning på halt underlag kan orsaka sladdar och reducera din förmåga att kontrollera bilen vilket kan leda till en olycka.**
- **Plötsliga varvtalsförändringar, t.ex. plötslig motorbromsning, kan få bilen att sladda vilket kan leda till en olycka.**
- **När du har kört genom en vattenpöl ska du trampa ned bromspedalen för att kontrollera att bromsarna fungerar ordentligt. Våta bromsbelägg kan göra så att bromsarna inte fungerar som de ska. Om bara bromsarna på den ena sidan är våta och inte fungerar på rätt sätt kan styrningen påverkas vilket kan leda till en olycka.**

Om vägen är översvämmad

Kör inte på vägar som blivit översvämmade efter hårt regn eller liknande. Detta kan orsaka allvarliga skador på bilen.

OBSERVERA

Körning på en översvämmad väg kan orsaka motorstopp eller svåra fel i bilens system, t.ex. kortslutning i elektriska komponenter och motorskador på grund av att motorn tagit in vatten. Om du har varit tvungen att köra på en översvämmad väg och bilen har tagit in vatten ska du låta en auktoriserad Toyota-återförsäljare eller -verkstad eller annan verksamhet med motsvarande kvalifikationer och utrustning kontrollera bromsfunktionen, förändringar i kvantitet och kvalitet hos oljor och vätskor som används i bilens motor, kraftöverföring, fördelning, differential etc, samt smörningsskicket i propelleraxel, lager och hjulupphängning.

Körning i terräng, säkerhetsanvisningar

⚠ VARNING

Var alltid uppmärksam på följande för att minimera risken för dödsfall eller svåra personskador eller skador på bilen:

- **Kör försiktigt när du kör utanför reguljära vägar. Tag inga onödiga risker genom att köra i riskabel terräng.**
- **Håll inte i rattens ekrar när du kör i terräng. Om bilen kör över stora gupp kan ratten slitas ur händerna på dig så att händerna skadas. Håll båda händerna, särskilt tummarna, på rattens yttre ring.**
- **Kontrollera alltid att bromsarna tar efter körning i sand. lera, vatten eller snö.**
- **Efter körning i eller genom högt gräs, lera, sten, sand, vattendrag etc, ska du kontrollera att gräs, grenar, papper, trasor, stenar eller sand inte har fastnat under bilen. Rensa bort allt material som har fastnat på underredet. Haveri eller brand kan uppstå om bilen körs med sådant i underredet.**
- **Om bilen välter löper en passagerare som inte använder säkerhetsbältet större risk att dö än de som använder säkerhetsbälte. Förare och alla passagerare ska alltså alltid använda säkerhetsbälte så fort bilen är i rörelse.**
- **Vid körning utanför vägar eller i terräng ska du inte köra alltför fort, hoppa med bilen, göra tvära svängar, köra på föremål etc. Du riskerar också skador på bilens fjädring och chassi som kan bli dyra att reparera.**

OBSERVERA

- ***Vid körning i vatten, t.ex. tvärs över grunda strömmar, ska du först kontrollera vattnets djup och om botten är tillräckligt fast att köra på. Kör långsamt och undvik djupt vatten.***
- ***Vidtag alla nödvändiga åtgärder så att vattenskador inte uppstår i motorn eller på andra delar.***

  Om vatten tränger in i motorns luftinsug kan allvarliga skador uppstå i motorn.

  Vatten kan avlägsna fett från hjullagren vilket kan leda till rost och onödigt slitage. Vatten kan också tränga in i differentialbromsar, växellåda och fördelningsväxellåda och försämra växellådsoljans smörjande egenskaper.
- ***Sand och lera, som har samlats kring skivbromsarna, kan försämra bromsförmågan och skada komponenter i bromssystemet.***
- ***Utför alltid en kontroll varje gång du har kört bilen utanför reguljära vägar, genom svår terräng, sand, lera eller vatten.***

Vinterkörning

Kontrollera att kylarvätskan innehåller frostskyddsmedel.

Använd endast ”Toyota Super Long Life Coolant” eller likvärdig etylenglykolbaserad kylarvätska som inte innehåller silikat, amin, nitrit, eller borat med hybridorganisk syrateknik med lång livslängd. (Kylarvätska med hybridorganisk syrateknik med lång livslängd består av en kombination av låga fosfater och organiska syror.)

Se ”Kontroll och påfyllning av kylarvätska” på sidan 377 i del 7-2 för uppgifter vid val av kylarvätska.

”Toyota Super Long Life Coolant” är en blandning av 50 % kylvätska och 50 % dejoniserat vatten. Kylvätskan skyddar bilen från frysning ner till cirka -35°C.

OBSERVERA

Använd inte enbart vatten.

Kontrollera batteri och batterikablar

Kyla minskar batteriets kapacitet. Det måste därför vara i toppskick för att ge tillräcklig effekt för start när det är kallt. I del 7-3 beskrivs hur du kontrollerar batteriet. En auktoriserad Toyota-återförsäljare eller -verkstad, eller annan verkstad med motsvarande kvalifikationer och utrustning kontrollerar gärna laddningsnivån i batteriet.

Använd motorolja med rätt viskositet för vinterkörning.

Rekommenderad viskositet anges på sid375i del 7-2. Sommarolja blir trögflytande när det är kallt och kan göra det mycket svårt att starta motorn. Om du inte är säker på vilken olja du bör använda, fråga en auktoriserad Toyota-återförsäljare eller -verkstad, eller annan verkstad med motsvarande kvalifikationer och utrustning — de hjälper gärna till.

Förhindra att dörrlåsen fryser

Spruta in tunn låsolja i bilens lås för att förhindra frysning.

Använd spolarvätska med frostskyddsmedel.

Varje auktoriserad Toyota-återförsäljare eller -verkstad och de flesta bensinstationer säljer lämplig spolarvätska. Följ tillverkarens anvisningar för eventuell blandning av spolarvätskan med vatten.

OBSERVERA
Använd aldrig frostskyddsmedel avsett för motorns kylsystem eller annan vätska som kan skada lacken.

Använd inte parkeringsbromsen om det är risk att den fryser fast.

När du parkerar skall du sätta växelväljaren i ”P”-läge (automatisk växellåda), eller i 1:an eller backväxeln (manuell växellåda) och eventuellt blockera bakhjulen. Undvik att använda parkeringsbromsen i vissa fall om temperaturen ligger kring fryspunkten. Snö eller vatten som samlats i och omkring bromskomponenterna kan frysa till is och göra det omöjligt att senare lossa parkeringsbromsen.

Håll fritt från is och snö i hjulhusen.

Is och snö i de främre hjulhusen kan göra bilen svår att styra. Vid besvärligt vinterväglag bör du då och då stanna och kontrollera att det inte sitter för mycket snö och is i hjulhusen.

Du bör medföra viss nödutrustning beroende på väder och lokala förhållanden.

Det är alltid lämpligt att medföra, isskrapa, borste för lössnö, sandsäck, snöskyffel startkablar, bogserlina m m.

Körning med släp- eller husvagn

Din bil är i första hand avsedd för att transportera passagerare. Att köra med släpvagn eller husvagn har stor inverkan på manövrering, prestanda, bromssträcka, livslängd och ekonomi (bränsleförbrukning m m). Säkerheten och nöjet vid körningen beror på om du använder rätt utrustning och kör med gott omdöme. För din egen och andras säkerhet får du inte överbelasta bilen eller släpet. Toyotas garantier gäller inte skador eller fel som orsakas av släpvagnsbogsering för kommersiella ändamål. Fråga din auktoriserade Toyota-återförsäljare eller -verkstad, eller annan verkstad med motsvarande kvalifikationer och utrustning om råd innan du kopplar till en släp- eller husvagn och observera de lagar som gäller i det land där du tänker köra.

VIKTGRÄNSER

Kontrollera högsta tillåtna släpvagnsvikt, bilens bruttovikt (GVM), största tillåtna axeltryck (MPAC) och kultryck innan du kopplar på släpvagnen. Uppgifterna finns på sid407i del 8.

Tänk på följande vid körning med släp:

- Släpets totalvikt (släp plus last) ligger inom släpvagnskapaciteten.

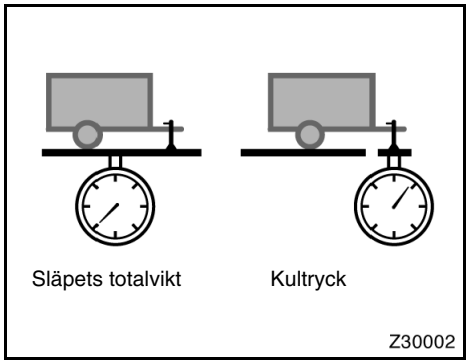

- Släpet ska lastas så att trycket på dragkulan är minst 25 kg och minst 4% av den maximala dragkapaciteten. Trycket på dragkulan får dock inte överstiga den vikt som anges på sid407 i del 8.
- Summan av bilens tjänstevikt, förarens och alla passagerares vikt, släpvagnsdrag och kultryck får inte överstiga fordonets totalvikt med mer än 100 kg.
- Belastningen på bakaxeln får inte överstiga tillåtet maximalt axeltryck med mer än 15%.

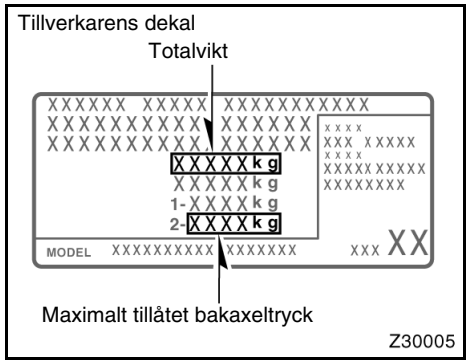

Typ A

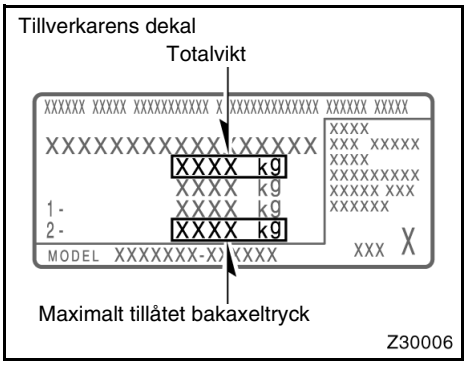

Typ B

Bilens dragförmåga har fastställts vid havsnivå. Om du kör i bergstrakter på hög höjd, tänk på att motoreffekten minskar och därmed dragförmågan.

VARNING

- **Släpets totalvikt får inte överstiga den maximala dragvikt som anges på sidan 407 i del 8. Att köra med tyngre släp är mycket farligt.**
- **Dragkrokar har olika bogseringsförmåga, vilket specificeras av tillverkaren. Även om bilen har den fysiska förmågan att bogsera en större tyngd måste operatören bestämma bogseringsvärdet för den aktuella dragkroken. Det är mycket farligt att bogsera en vikt som överskrider den av tillverkaren angivna maxvikten. Det är farligt att överskrida den av tillverkaren av dragkroken angivna släpvagnsvikten vilket kan resultera i allvarliga personskador.**
- **Summan av bilens tjänstevikt, förarens och alla passagerares vikt, släpvagnsdrag och kultryck får inte överstiga fordonets totalvikt med mer än 100 kg. Att köra med tyngre släp är mycket farligt. Tillåten totalvikt för bilen anges på tillverkarens dekal.**
- **Belastningen på bakaxeln får inte överstiga tillåtet maximalt axeltryck med mer än 15%. Att köra med tyngre släp är mycket farligt. Tillåten maximal belastning på bakaxeln anges på tillverkarens dekal.**
- **Om maximal totalvikt eller bakaxeltryck överskrids, kör inte fortare än 80 km/tim, eller enligt den högsta tillåtna hastigheten för körning med släp.**

FÄSTPUNKTER FÖR DRAGKROK

Toyota rekommenderar att du använder Toyota originaldragkrok. Annan dragkrok av motsvarande kvalitet kan också användas.

Fästpunkter för släpvagnsdrag och dragkrokens utskjutning:

Modeller utan skärmbreddare

mm

A	546 (21.5)
B	550 (21.7)
C	551 (21.7)
D	582 (23.0)
E	591 (23.3)
F	696 (27.4)
G	739 (29.1)
H	761 (30.0)
I	6 (0.2)
J	23 (0.9)
K	45 (1.8)
L	49 (1.9)
M	55 (2.2)
N	71 (2.8)
O	75 (3.0)
P	357 (14.1)
Q	387 (15.2)
R	388 (15.3)
S	502 (19.8)
T	504 (19.8)
U	523 (20.6)
V	530 (20.9)
W	571 (22.5)
X	619 (24.4)
Y	798 (31.4)
Z	1050 (41.3)

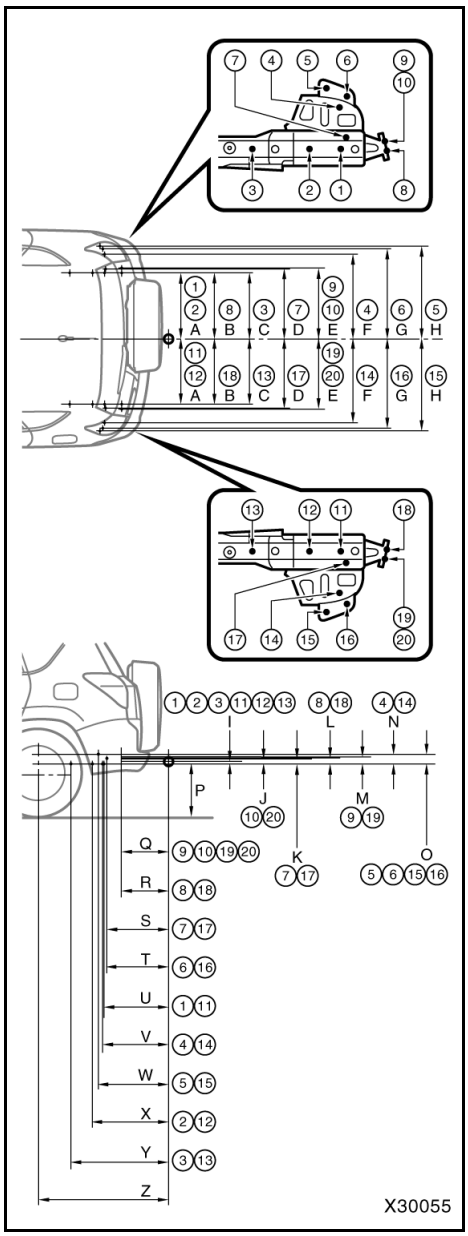

Modeller med skärmbreddare

mm

A	546 (21.5)
B	550 (21.7)
C	551 (21.7)
D	582 (23.0)
E	591 (23.3)
F	696 (27.4)
G	739 (29.1)
H	761 (30.0)
I	6 (0.2)
J	23 (0.9)
K	45 (1.8)
L	49 (1.9)
M	55 (2.2)
N	71 (2.8)
O	75 (3.0)
P	358 (14.1)
Q	319 (12.6)
R	320 (12.6)
S	433 (17.0)
T	435 (17.1)
U	454 (17.9)
V	461 (18.1)
W	503 (19.8)
X	550 (21.7)
Y	729 (28.7)
Z	981 (38.6)

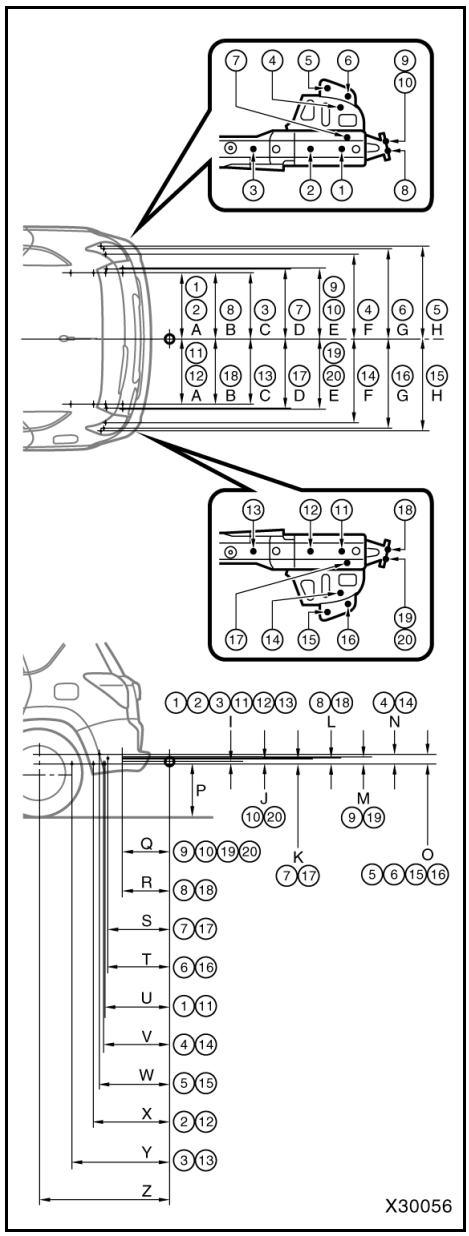

DÄCK

- Kontrollera att däcken har rätt lufttryck. Se sidan 379 i del 7-2 samt sidan 412 i del 8 för ytterligare anvisningar,
- Släpvagnens eller husvagnens däck ska ha det tryck som tillverkaren anger med hänsyn till belastningen.

BELYSNING PÅ SLÄP- ELLER HUSVAGN

- Kontrollera att körriktningsvisare och broms- och bakljus fungerar varje gång du kopplar till släp- eller husvagn. Använd rätt kontaktdon. Koppla inte ihop kablarna direkt, risk för skador i elsystemet eller att belysningen inte fungerar korrekt.

INKÖRNINGSPERIOD

- Toyota rekommenderar att du inte kör med släp- eller husvagn när bilen är ny eller har fått nya komponenter i kraftöverföringen (motor, växellåda, differential, hjullager etc). Kör minst 80 mil innan du börjar belasta bilen med släp.

UNDERHÅLL

- Om du kör med släp kommer din bil att behöva service oftare på grund av den ökade belastningen.
- Efterdrag alla skruvar och muttrar som håller fast släpvagnsdraget efter cirka 100 mils körning med släp.

SÄKERHETSKONTROLL FÖRE KÖRNING MED SLÄP

- Var noga med att inte överskrida dragkulans maxbelastning. Tänk på att trycket på dragkulan ökar belastningen på bilen. Max. tillåten belastning på bakaxeln får inte överskridas.
- Kontrollera att lasten på eller i släpvagnen verkligen ligger fast och inte kan röra sig under körning.
- Om du inte ser bakomvarande trafik ordentligt genom de vanliga backspeglarna måste du montera förlängda sidospeglar på båda sidorna. De extra backspeglarna måste vara infällbara och kunna ställas in så att de ger en tydlig bild av bakomvarande trafik.

TIPS VID KÖRNING MED SLÄP- ELLER HUSVAGN

När du kör med släp- eller husvagn beter sig bilen annorlunda än normalt. De tre vanligaste anledningarna till olyckor vid körning med släp är misstag hos föraren, för hög hastighet och felaktig lastning. Tänk på följande om du kör med släp- eller husvagn:

- Kontrollera att all belysning fungerar och släpvagnens elkoppling fungerar innan du börjar köra. Stanna efter en kort sträcka och gör en ny kontroll av belysning och kopplingar. Om du är ovan att köra med släp bör du träna på att svänga, stanna och backa på en säker plats innan du ger dig ut i trafiken.
- Bromssträckan kan bli längre så du måste hålla större avstånd till framförvarande fordon vid körning med släp. Håll minst en fordonslängd och en släpvagnslängd till framförvarande bil för var 10:e km/h du kör. Undvik att bromsa häftigt eftersom du kan få sladd och hela ekipaget då kan vika sig ”som en fällkniv” så att du förlorar kontrollen över körningen. Risken är speciellt stor vid körning i vått eller halt väglag.
- Starta mjukt och undvik kraftiga accelerationer. Om bilen har manuell växellåda, undvik att i onödan slira med kopplingen genom att låta motorn gå på lågt varvtal och inte rusa motorn. Starta alltid på ettans växel.
- Styr mjukt och undvik tvära svängar. Släp- eller husvagnen kan stöta emot din bil vid en skarp sväng. Sakta farten innan du svänger så att du inte blir tvungen att bromsa hårt.

- Att backa med släpvagn är svårt och kräver övning. Håll längst ner på ratten och vrid ratten åt vänster för att styra släpet åt vänster. Vrid ratten åt höger för att styra släpet åt höger. (Gör alltså tvärtom jämfört med backning utan släp.) Vrid ratten lite i taget och undvik skarpa eller långa svängar. Tag hjälp av någon utanför bilen för att minska risken för olyckor när du backar.
- Tänk på att släpvagnens hjul skär snävare genom kurvor än bilens hjul. Kompensera för detta genom att ta ut svängarna mer än vanligt.
- Sidovind och dåliga vägar försämrar bilens och släpvagnens manöverförmåga betydligt och gör dem instabila. Håll uppsikt bakåt så att du är beredd om du blir omkörd av tunga lastbilar eller bussar som kan få bilen och släpet att svaja. Håll stadigt i ratten och lätta omedelbart men gradvis på gasen om du märker att fordonet börjar att svaja. Öka aldrig farten. Bromsa försiktigt om du måste sakta in. Styr rakt fram. Bilen och släpvagnen kommer att stabiliseras om du inte gör kraftiga manövrer med ratten eller bromspedalen.
- Var försiktig när du kör om andra fordon. En omkörning kräver mycket lång sträcka. Glöm inte längden på släpvagnen när du passerat ett fordon. Se till att du har gott om plats innan du svänger in framför den omkörda bilen.
- För att alltid ha en viss motorbromsverkan bör du inte använda 5:ans växel (5-växlad manuell växellåda), 6:ans växel (6-växlad manuell växellåda) eller ”D” (automatisk växellåda).
- Genom den ökade belastning som släpet ger den dragande bilen kan det hända att motorn blir överhettad vid körning i långa uppförsbackar en varm dag (temperatur över 30 °C). Stäng omedelbart av luftkonditioneringen (om den är inkopplad) om kylvätskans temperaturmätare visar att motorn går varm. Sväng sedan av vägen och stanna på en säker plats. Se ”Om motorn blir överhettad” på sidan 320 i del 4.
- Lägg alltid lämpliga block framför/bakom hjulen på både bilen och släpet vid parkering. Ansätt parkeringsbromsen hårt. Sätt växelväljaren i läge ”P” (automatisk växellåda), alternativt lägg i 1:an eller backväxeln (manuell växellåda). Undvik att parkera med släpvagn på en sluttning, men om det inte går att undvika bör du vidta följande åtgärder:

1. Trampa ner bromspedalen och håll den nedtryckt.
2. Låt någon placera ut klossar bakom bilens och släpvagnens hjul.
3. När hjulklossarna är på plats, släpp upp bromspedalen långsamt tills klossarna tar upp belastningen.
4. Ansätt parkeringsbromsen.
5. Lägg i 1:an eller backväxeln (manuell växellåda) eller läge ”P” (automatisk växellåda) och stäng av motorn.

Vid start efter parkering på sluttning:

1. Starta motorn med växelväljaren i läge ”P”(automatisk växellåda) eller med kopplingspedalen nedtryckt (manuell växellåda). (Om bilen har automatisk växellåda skall du hålla bromspedalen nedtryckt).
2. Lägg växeln i önskat läge.
3. Lossa parkeringsbromsen (och släpp fotbromsen i bil med automatisk växellåda) och kör eller backa långsamt iväg från hjulklossarna. Stanna och trampa ner bromspedalen.
4. Låt någon hämta hjulklossarna.

⚠ VARNING

- **Följ alltid de speciella hastighetsbegränsningar som gäller för körning med släpvagn eller husvagn.**
- **Minska farten och växla ner före en brant eller lång nedförsbacke. Gör inga plötsliga nedväxlingar.**
- **Undvik att trampa ned bromspedalen för länge eller för ofta. Detta kan göra att bromsarna överhettas och förlorar sin verkan.**

Hur du spar bränsle och ökar bilens livslängd

Det är mycket lätt att få en liter bensin att räcka några kilometer längre—tag det bara lugnt! Då ökar också bilens livslängd. Nedan följer några specifika tips för hur du kan spara pengar på både bränsle och reparationer.

- **Kör alltid med rätt lufttryck i däcken.** För lågt lufttryck ger ökat däckslitage och ökar bränsleförbrukningen. Se sid379 i del 7-2.
- **Kör inte med onödig last i bilen.** Tunga saker i bilen ger större belastning på motorn och därmed högre bränsleförbrukning.
- **Undvik lång varmkörning på tomgång.** Börja köra så snart motorn går jämnt, men kör extra mjukt i början. Naturligtvis tar det lite längre tid innan motorn blir varm under kalla vinterdagar.
- **Lägg växelväljaren i läge ”D” när du inte behöver använda motorbromsen.** Körning med växelväljaren i läge ”3” försämrar bränsleekonomin. (Se ”Automatisk växellåda” på sidan 166 i del 1-7).
- **Accelerera sakta och mjukt.** Undvik häftiga starter. Växla till en högre växel så snart som möjligt.
- **Undvik lång tomgångskörning.** Stäng av motorn och starta om den senare om du väntar i bilen.
- **Kör inte på för lågt eller för högt varvtal.** Använd den växel som lämpar sig bäst för den hastighet du håller.
- **Undvik att ständigt accelerera och bromsa.** Bränsleförbrukningen ökar vid många stopp och starter.

- **Undvik att bromsa och stanna i onödan.** Håll jämn hastighet. Försök att observera trafiksignalerna på avstånd så att du tvingas stanna så sällan som möjligt, eller använd kringfartsleder för att undvika trafikljus. Håll lämpligt avstånd till framförvarande fordon för att undvika plötsliga inbromsningar. Då minskar också slitaget på bromsarna.
- **Undvik om möjligt tät trafik och bilköer.**
- **Kör inte med foten på broms- eller kopplingspedalen.** Det ger onödigt slitage, överhettning och hög bränsleförbrukning.
- **Kör med måttlig fart på motorvägar.** Ju fortare du kör desto mer bränsle förbrukas. Bränsleförbrukningen minskar om du sänker farten.
- **Se till att du har korrekt framhjulsinställning.** Undvik att köra mot trottoarkanter och sänk farten på ojämna vägar. Fel framhjulsinställning sliter inte bara kraftigt på däcken utan belastar också motorn hårdare och ger högre bränsleförbrukning.
- **Håll underredet fritt från lera, sand, is och snö.** Det minskar inte bara vikten utan minskar också korrosionsrisken.
- **Håll alltid bilen i toppskick.** Ett smutsigt luftfilter, fel ventilspel, oljiga eller smutsiga tändstift, förorenad olja, gammalt smörjfett, ojusterade bromsar och liknande, gör att bilens går sämre och höjer bränsleförbrukningen. För att öka livslängden på alla komponenter och för lägsta möjliga driftskostnader bör du låta din Toyota-verkstad utföra service enligt bilens serviceschema. Om du ofta kör under svåra förhållanden bör du se till att servicearbetet utförs oftare än enligt normalschemat.

⚠ VARNING

Stäng aldrig av motorn när du kör nedför långa utförsbackar. Servosystemen för bromsar och styrning fungerar bara när motorn går. Motorn måste också vara igång för att avgasreningen skall fungera på rätt sätt.

Del 4
ÅTGÄRDER I EN NÖDSITUATION

- Om motorn inte startar 312
- Om motorn stannar under körning 318
- Om du inte kan öka motorns varvtal. 319
- Om bilen blir överhettad 320
- Nödlagning av punktering reparationssats 321
- Om du får punktering 333
- Om bilen fastnar 346
- Om din bil behöver bärgas 346
- Om det inte går att flytta växelväljaren 352
- Om du tappat bort bilnycklarna 352

Om motorn inte startar

(a) Några enkla åtgärder (bensinmotor)

Börja med att kontrollera att du försöker starta bilen på rätt sätt enligt instruktionerna i ”Start av motorn” på sidan 288 i del 3, samt att det finns tillräckligt med bränsle i tanken innan du fortsätter med nedanstående kontroller. Du bör också kontrollera om du kan starta bilen med någon av reservnycklarna. Om de fungerar är det troligen fel på den första nyckeln. Låt en auktoriserad Toyota-återförsäljare eller -verkstad, eller annan verkstad med motsvarande kvalifikationer och utrustning kontrollera nyckeln. Om ingen av nycklarna fungerar är det antagligen fel i startspärrsystemet. Kontakta en auktoriserad Toyota-återförsäljare eller -verkstad eller annan verkstad med motsvarande kvalifikationer och utrustning. (Se ”Nycklar” på sidan 14 eller sidan 16 i del 1-2.)

Om motorn inte orkar dra runt motorn eller om den går alltför långsamt —

1. Kontrollera att batterianslutningarna är rena och fastdragna.
2. Om batterianslutningarna är i gott skick, tänd taklampan.
3. Om lampan inte tänds, eller om den lyser svagare eller slocknar när du vrider om startnyckeln är batteriet urladdat. Du kan försöka starta bilen med startkablar. Se ”(d) Hjälpstart” på sidan 315 för mer information.
4. Med elektroniskt lås- och startsystem — Om motorn inte startar även när batteriet har laddats upp eller bytts ut, se ”(e) Starta motorn efter att batteriet varit urladdat” på sidan 318 för mer information.

Om taklampan lyser som vanligt men motorn ändå inte går att starta krävs antagligen någon justering eller reparation. Kontakta en auktoriserad Toyota-återförsäljare eller -verkstad eller annan verkstad med motsvarande kvalifikationer och utrustning.

OBSERVERA
Försök inte bogsera eller skjuta igång bilen. Detta kan skada bilen eller orsaka en kollision när motorn plötsligt startar. Dessutom kan katalysatorn överhettas och börja brinna.

Om startmotorn går normalt men motorn ändå inte startar —

1. Startknappen ska vara i läge ACC eller OFF, försök att starta motorn igen.
2. Om motorn ändå inte startar kan den ha fått för mycket bensin, blivit ”sur”, efter för många startförsök. Se ”(b) Start om motorn har blivit sur” på sidan 314 för mer information.
3. Om motorn ändå inte startar krävs en justering eller reparation. Kontakta en auktoriserad Toyota-återförsäljare eller -verkstad eller annan verkstad med motsvarande kvalifikationer och utrustning.

(a) Några enkla åtgärder (dieselmotor)

Om bränsletanken är tom…

Se ”(c) Om du kör slut på bränslet i tanken och motorn stannar” på sidan 314 för att få mer information.

Om du har tillräckligt med bränsle…

Innan du börjar felsökningen skall du först ha försökt att starta motorn på vanligt sätt enligt ”Start av motorn” på sidan 288 i del 3. Kontrollera också om motorn kan startas med någon av de andra nycklarna . Om de fungerar är det troligen fel på den första nyckeln. Låt en auktoriserad Toyota-återförsäljare eller -verkstad, eller annan verkstad med motsvarande kvalifikationer och utrustning kontrollera nyckeln. Om ingen av nycklarna fungerar är det antagligen fel i startspärrsystemet. Kontakta en auktoriserad Toyota-återförsäljare eller -verkstad eller annan verkstad med motsvarande kvalifikationer och utrustning. (Se ”Nycklar” på sidan 14 eller sidan 16 i del 1-2.)

Om motorn inte orkar dra runt motorn eller om den går alltför långsamt—

1. Kontrollera att batterianslutningarna är rena och fastdragna.
2. Om batterianslutningarna är i gott skick, tänd taklampan.
3. Om lampan inte tänds, eller om den lyser svagare eller slocknar när du vrider om startnyckeln är batteriet urladdat. Du kan försöka starta bilen med startkablar. Se ”(d) Hjälpstart” på sidan 315 för mer information.
4. Med elektroniskt lås- och startsystem — Om motorn inte startar även när batteriet har laddats upp eller bytts ut, se ”(e) Starta motorn efter att batteriet varit urladdat” på sidan 318 för mer information.

Om taklampan lyser som vanligt men motorn ändå inte går att starta krävs antagligen någon justering eller reparation. Kontakta en auktoriserad Toyota-återförsäljare eller -verkstad eller annan verkstad med motsvarande kvalifikationer och utrustning.

OBSERVERA

Försök inte bogsera eller skjuta igång bilen. Detta kan skada bilen eller orsaka en kollision när motorn plötsligt startar. Dessutom kan partikelfiltret (DPT - Diesel Particulate Filter System), 4-vägskatalysatorn (Diesel Particulate NOx Reduction system) samt katalysatorn bli mycket heta och utgöra en brandfara.

Om startmotorn går normalt men motorn ändå inte startar —

Bilen behöver justeras eller repareras. Ring en auktoriserad Toyota-återförsäljare eller -verkstad eller annan verkstad med motsvarande kvalifikationer och utrustning och be om hjälp.

(b) Start om motorn har blivit sur (bensinmotor)

Om motorn inte startar kan det bero på att den har fått för mycket bensin, blivit ”sur”, under de många startförsöken.

Modeller med tändningslås av cylindertyp — Om detta inträffar, trampa gaspedalen i botten och vrid nyckeln till ”START”-läge. Håll startnyckeln och gaspedalen i detta läge under 15 sekunder och släpp dem sedan. Försök sedan att starta motorn igen utan att trampa på gaspedalen.

Modeller med elektroniskt lås- och startsystem — Om detta inträffar, tryck på startkontakten ”ENGINE START STOP” med både bromspedal och gaspedal nedtryckta, och håll startkontakten ”ENGINE START STOP” nedtryckt i cirka 30 sekunder. Sedan slutar startmotorfunktionen att dra runt startmotorn automatiskt och du kan försöka att starta motorn utan att trampa på gaspedalen.

Om motorn inte startar, vänta några minuter och pröva igen.

Om motorn ändå inte startar krävs en justering eller reparation. Ring en auktoriserad Toyota-återförsäljare eller -verkstad eller annan verkstad med motsvarande kvalifikationer och utrustning och be om hjälp.

OBSERVERA
Med tändningslås av cylindertyp — Låt inte startmotorn går runt i mer än 30 sekunder. I annat fall kan startmotorn och elkablarna överhettas.

(c) Om du kör slut på bränslet i tanken och motorn stannar (dieselmotor)

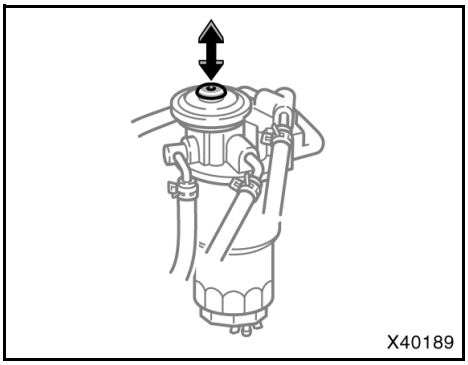

Starta motorn igen på något av följande sätt:

1. Tanka bilen igen.
2. Använd handpumpen tills du känner mer motstånd för att lufta bränslesystemet.
3. Låt startmotorn gå tills motorn startar.

   Om motorn inte startar inom 30 sekunder, vänta i 10 sekunder och försök med steg 2 igen.

   Om motorn ändå inte startar, kontakta en auktoriserad Toyotaåterförsäljare eller -verkstad, eller annan verksamhet med motsvarande kvalifikationer och utrustning.
4. När motorn har startat, trampa lätt på gaspedalen lätt tills motorn går lugnt och jämnt.

OBSERVERA
◆ ***Låt inte startmotorn gå runt strax innan du tankar eller använder handpumpen. Det kan skada motorn och bilens bränslesystem.*** ◆ ***Med tändningslås av cylindertyp — Låt inte startmotorn går runt i mer än 30 sekunder. I annat fall kan startmotorn och elkablarna överhettas.***

(d) Start med startkablar

Följ nedanstående instruktioner mycket noga för att undvika risken att batteriet exploderar. Koppla startkablarna i exakt rätt ordning och på rätt plats. Vid en batteriexplosion kan svavelsyra spruta ut med allvarliga personskador och skador bl.a. på bilens elektronik och elsystem som följd.

Om du inte är helt säker på hur bilen skall startas med hjälp av startkablar är det bättre att du anlitar en mekaniker eller en bilbärgare.

⚠ VARNING

- **Elektrolyten i batteriet innehåller svavelsyra som är giftig och frätande. Använd skyddsglasögon när du hjälpstartar en bil och undvik att få syra på huden, kläderna eller bilen.**
- **Om du får elektrolyt på händer, kläder eller i ögonen måste du omedelbart ta av dig alla förorenade klädesplagg och skölja huden eller ögonen med mycket vatten. Sök sedan omedelbart läkarhjälp. Fortsätt under färden att skölja det skadade stället med vatten. Använd svamp eller handduk.**
- **Den gas som normalt bildas i batteriet är mycket explosiv och exploderar omedelbart om en öppen låga eller gnista kommer i närheten av batteriet. Använd därför endast riktiga startkablar. Rök inte och tänd inte tändstickor under startförsöket.**

OBSERVERA

Hjälpbatteriet ska ha 12 volts spänning. Om du inte är helt säker på att batteriet har rätt spänning får det inte användas.

START MED STARTKABLAR

1. Om hjälpbatteriet sitter i en annan bil måste du kontrollera att bilarna inte vidrör varandra. Släck alla onödiga lampor och stäng av alla strömförbrukare som inte behövs.

   Använd ett batteri som är av samma kvalitet, eller högre. Andra batterier kan vara svåra att använda i detta syfte.

   Ladda batteriet i flera minuter om det är svårt att starta med startkablar.
2. Ta bort alla cellhattar från båda batterierna, vid behov. Lägg en tygtrasa över de öppna hålen på batteriet eller batterierna. (Då minskar risken för explosion, personskador och brännsår.)
3. Om motorn i bilen med hjälpbatteriet inte redan går, starta motorn och låt den gå i några minuter. Vid start med startkablar skall motorns varvtal gå med cirka 2000 varv/min, håll foten lätt på gaspedalen.

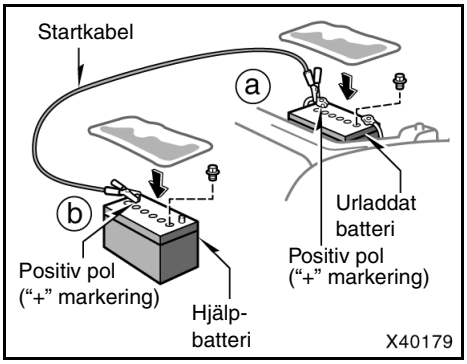

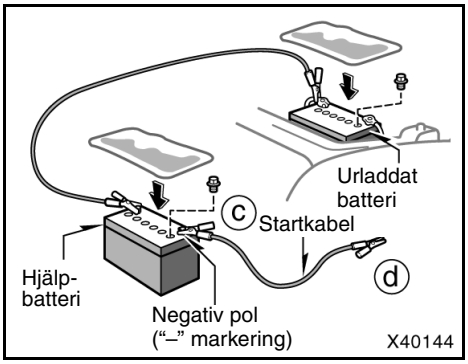

4. Anslut kablarna i ordning a, b, c, d.

   a. Anslut klämman på den positiva (röda) startkabeln till den positiva polen (+) på det urladdade batteriet.

   b. Anslut klämman i andra änden av den positiva (röda) startkabeln till den positiva polen (+) på hjälpbatteriet.

   c. Anslut klämman på den negativa (svarta) startkabeln till den negativa polen (-) på hjälpbatteriet.

   d. Anslut klämman i andra änden av den negativa (svarta) startkabeln till en fast olackerad metalldel på karossen i bilen med det urladdade batteriet.

   Rekommenderad anslutningspunkt visas på följande bild:

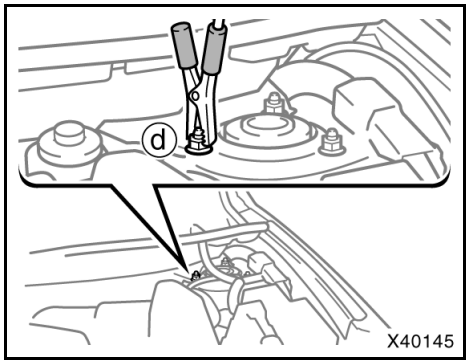

Anslutningspunkt

Anslut inte kabeln till eller i närheten av några delar som rör sig när motorn går.

⚠ VARNING

Luta dig inte över batteriet när du kopplar kablarna och låt inte av misstag startkablar eller polklämmor vidröra något annat utom de rätta polerna på batteriet och ”jord”.

5. Modeller med dieselmotor eller elektroniskt lås- och startsystem — Ladda det urladdade batteriet med startkablarna i cirka fem minuter. Låt bilen med hjälpbatteriet hela tiden gå med cirka 2000 varv/min, dvs med gaspedalen lätt nedtryckt.
6. Starta motorn på vanligt sätt. Låt den sedan gå i flera minuter med cirka 2000 varv/min, dvs med gaspedalen lätt nedtryckt.
7. Koppla sedan försiktigt bort startkablarna i exakt omvänd ordning: först den negativa kabeln och därefter den positiva kabeln.
8. Kasta eventuella trasor som använts för att täcka över batterierna på lämplig uppsamlingsplats — de kan vara indränkta med svavelsyra.
9. Sätt tillbaka cellhattarna om de har tagits bort.

Med elektroniskt lås- och startsystem — Motorn startar inte alltid även när batteriet har laddats upp eller bytts ut. I så fall, se ”(e) Starta motorn efter att batteriet varit urladdat”.

Om orsaken till att batteriet blivit urladdat inte är helt klar (t.ex. att du glömt släcka någon lampa) bör elsystemet kontrolleras av en auktoriserad Toyota-återförsäljare eller -verkstad, eller annan verkstad med motsvarande kvalifikationer och utrustning.

Om det första startförsöket inte lyckas…

Kontrollera att polena på startkablarna är ordentligt fastsatta. Ladda upp det urladdade batteriet med startkablarna anslutna i flera minuter. Starta sedan motorn på vanligt sätt.

Om det andra försöket inte heller lyckas kan batteriet vara slut. Låt en auktoriserad Toyota-återförsäljare eller -verkstad, eller annan verkstad med motsvarande kvalifikationer och utrustning kontrollera batteriet.

(e) Starta motorn efter att batteriet varit urladdat

Endast med elektroniskt lås- och startsystem—

Om batteriet är urladdat startar motorn inte alltid även om batteriet har laddats upp eller bytts ut. Av säkerhetsskäl kan motorn stängas av när batterispänningen är extremt låg. Om motorn har satts ur funktion måste den normaliseras innan den kan startas på nytt.

Normalisering av startsystemet:

1. Modeller med automatisk växellåda: För växelväljaren till ”P”-läget.
2. Stäng av tändningen.
3. Öppna och stäng någon av dörrarna.
4. Starta motorn.

Om motorn stannar under körning

Om motorn stannar under körning…

1. Minska hastigheten långsamt och kör rakt fram. Styr sedan försiktigt till sidan av vägen och stanna på en lämplig plats.
2. Tänd varningsblinkers.
3. Bensinmotor —

   Tändningen ska vara i läge ACC eller OFF, försök att starta motorn igen.

   Om det inte lyckas, se ”Om motorn inte startar” på sidan 312 i den här delen.

   Dieselmotor—

   Om du har tillräckligt med bränsle: Försök starta motorn igen.

   Om det inte lyckas, se ”Om motorn inte startar” på sidan 312 i den här delen.

   Om bränsletanken är tom: Se ”(c) Om du kör slut på bränslet i tanken och motorn stannar” på sidan 314 för att få mer information.

⚠ VARNING

Om motorn inte är igång fungerar inte servosystemen för styrning och bromsning. Du behöver då använda mycket större kraft än vanligt för att styra och bromsa.

Om du inte kan öka motorns varvtal (bensinmotor)

Om motorns varvtal inte ökar när gaspedalen är nedtryckt kan det vara något problem i det elektroniska systemet för kontroll av gasspjället.

Vibrationer kan uppstå i detta läget. Om du emellertid trycker ned gaspedalen hårt och långsamt kan du köra bilen med låg hastighet. Låt en auktoriserad Toyota-återförsäljare eller -verkstad eller annan verkstad med motsvarande kvalifikationer kontrollera bilen snarast möjligt.

Även om felet i det elektroniska gaspedalsystemet eventuellt korrigerar sig vid körning i låg fart återställs systemet antagligen inte helt förrän du stängt av motorn och satt startknappen i läge ACC eller OFF.

VARNING

Se till att du använder pedalen på rätt sätt.

Om du inte kan öka motorns varvtal (dieselmotor)

Om motorns varvtal inte ökar när gaspedalen är nedtryckt kan det vara något problem i motorns elektroniska styrningssystem. Stanna bilen och kontakta en auktoriserad Toyota-återförsäljare eller -verkstad eller annan verkstad med motsvarande kvalifikationer och utrustning, eller kör bilen försiktigt eftersom dess prestanda är starkt nedsatt, snarast möjligt till en auktoriserad Toyota-återförsäljare eller -verkstad eller annan verkstad med motsvarande kvalifikationer och utrustning.

Även om felet i det elektroniska motorstyrningssystemet korrigerar sig vid körning i låg fart återställs systemet ev inte helt förrän du stängt av motorn och satt tändningen i läge ACC eller OFF.

Om bilen blir överhettad

Om temperaturmätaren visar att kylarvätskan är för varm, om motorn tappar kraft eller om du hör ett knackande ljud från motorn är den troligen överhettad. Gör då så här...

1. Kör åt sidan av vägen och stanna på lämplig plats. Tänd varningsblinkers. Sätt växelväljaren i läge ”P” (automatisk växellåda) eller växelspaken i friläge (manuell växellåda), dra åt parkeringsbromsen. Stäng av luftkonditioneringen om den är påkopplad.
2. Om kylarvätska eller ånga tränger ut under motorhuven ska du stanna motorn. Vänta tills ångbildningen upphört innan du öppnar motorhuven. Om du inte hör eller ser något som tyder på ångbildning eller kokning kan du låta motorn gå på tomgång. Kontrollera att kylfläkten är igång. Stäng annars av tändningen.

⚠ VARNING

Undvik personskador genom att hålla motorhuven stängd tills ångbildningen upphört. Utrusande ånga eller kylarvätska tyder på mycket högt tryck.

3. Kontrollera om det finns något synligt vattenläckage från kylare eller slangar eller om vätska droppar ner under bilen. Observera att det är normalt att det droppar vatten från luftkonditioneringen om den har varit inkopplad.

⚠ VARNING

Håll händer och kläder borta från fläkten och motorns drivremmar när motorn är igång.

4. Om vätska läcker ut ska du stänga av motorn omedelbart. Ring en auktoriserad Toyota-återförsäljare eller -verkstad eller annan verkstad med motsvarande kvalifikationer och utrustning och be om hjälp.
5. Om du inte ser några uppenbara läckor ska du kontrollera expansionstanken. Om den är tom, fyll på kylarvätska medan motorn går. Fyll ungefär till hälften. För information om kylarvätskor, se ”Val av kylarvätska” på sidan 378 i del 7-2.

⚠ VARNING

Tag inte bort kylarlocket när motorn och kylaren är varma. Het kylarvätska och ånga som sprutar ut under högt tryck kan ge allvarliga brännskador.

6. Gör en ny kontroll av vätskenivån i expansionstanken när motortemperaturen har sjunkit till normal nivå. Fyll på mer kylvätska tills expansionstanken är ungefär halvfull om det behövs. Om vätskenivån sjunker snabbt tyder det på en läcka i systemet. Låt en auktoriserad Toyota-återförsäljare eller -verkstad, eller annan verkstad med motsvarande kvalifikationer kontrollera systemt snarast möjligt.

Nödlagning av punktering reparationssats

1. Minska hastigheten långsamt och kör rakt fram. Styr försiktigt åt sidan av vägen och stanna på en säker plats där du inte är i vägen för trafiken. Stanna inte i mittremsan på en motorväg. Parkera, om möjligt, på plan, fast mark.
2. Stäng av motorn och tänd varningsblinkers.
3. Dra åt parkeringsbromsen hårt och sätt växelväljaren i läge ”P” (automatisk växellåda) eller lägg i backväxeln (manuell växellåda).
4. Be passageraren kliva ur bilen på den sida där man inte kommer i vägen för trafiken.
5. Läs noga följande anvisningar.

OBSERVERA
Fortsätt inte att köra med punkterat däck. Däcket kan förstöras för gott redan efter en kort sträcka.

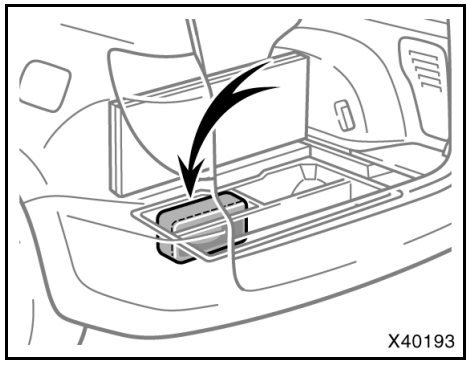

Reparationssats för däcklagning

Reparationssatsen är avsedd för lagning av ett punkterat däck.

Reparationssatsen är placerad under förvaringsfacket i bagagerummet.

Punktering som orsakats av en spik eller skruv som fastnat i däckmönstret kan lagas temporärt med reparationssatsen.

Ett däck kan repareras med en flaska tätningsmedel i reparationssatsen.

När reparationssatsen har använts skall tätningsmedlet uppsamlas av en auktoriserad Toyota återförsäljare eller verkstad eller annan verkstad med motsvarande kvalifikationer och utrustning. Kör dit med bilen för reparation eller byte av däck.

VARNING

- **Tätningsmedlet i reparationssatsen får aldrig drickas. Om du råkar svälja tätningsmedel skall du dricka stora mängder vatten och uppsöka läkare omedelbart.**
- **Om du skulle få tätningsmedel i ögonen eller på huden skall du tvätta dem grundligt med stora mängder vatten. Vid behov, sök läkarhjälp.**
- **Håll reparationssatsen utom räckhåll för barn och förvara den på säker plats.**
- **Parkera bilen på säker plats och plant underlag när du ska göra en temporär lagning av en punktering.**

OBSERVERA

Om du avlägsnar tätningsmedel som har fastnat på fälgen kan den återanvändas. Torka bort spillt tätningsmedel med en trasa. Byt emellertid ut ventilen mot en ny.

INFORMATION

Tätningsmedel på kläderna lämnar fläckar efter sig.

En däck kan punkteras i någor av följande fall:

- ***Ratten drar åt ena sidan.***
- ***Onormala vibrationer uppstår.***
- ***Bilen lutar åt ena sidan.***

Innehåll

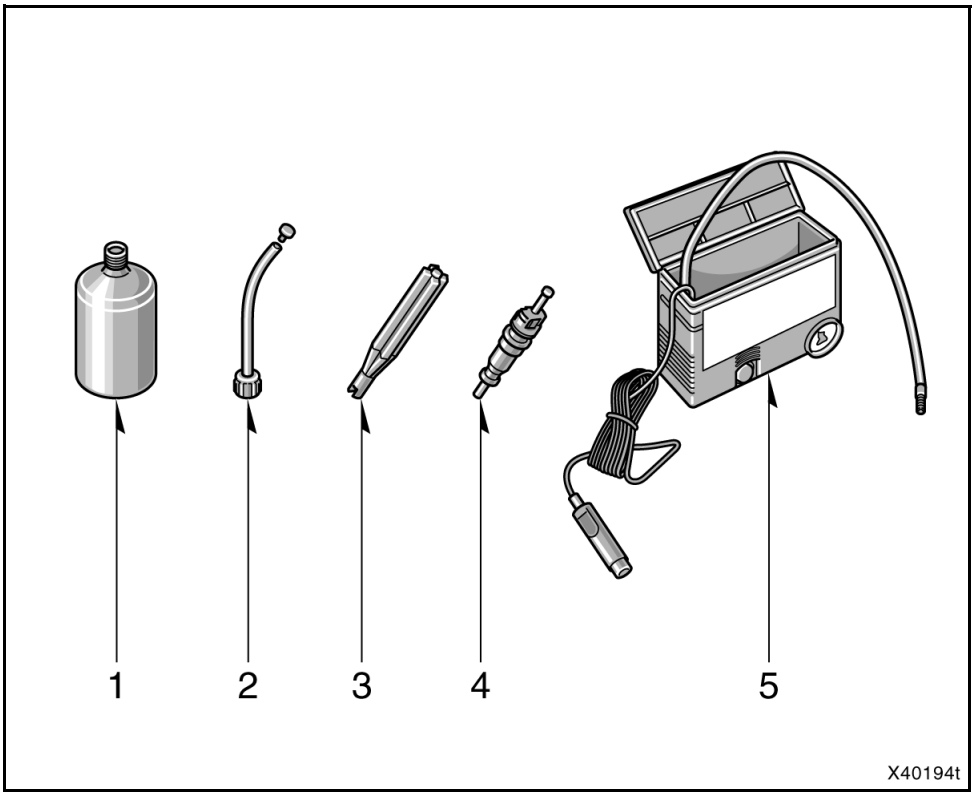

1. Tätningsmedel
2. Insprutningsslang
3. Ventilstiftsvridare
4. Ventilstift
5. Kompressor

Tätningsmedlet skall användas inom fyra år efter produktionsdatum. Giltighetstiden är markerad på flaskan.

Tätningsmedlet kan inte användas när utetemperaturen är under -30°C eller över +60°C.

INFORMATION
Tätningsmedlet bör bytas ut före utgångsdatum. Kontakta en auktoriserad Toyota-återförsäljare eller -verkstad eller annan verksamhet med motsvarande kvalifikationer och utrustning beträffande bytet.

Innan du använder tätningsmedlet

Kontrollera hur stor däckskadan är innan du applicerar tätningsmedlet i reparationssatsen.

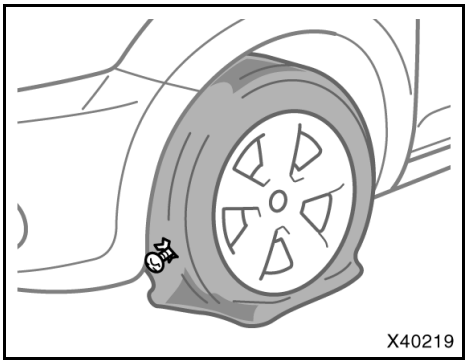

Ett däck ska bara lagasom skadan har orsakats av en spil eller skruv som gått genom däckmönstret. Utför reparationen med spiken eller skruven som orsakat punkteringen i däckets undersida, i kontakt med marken.

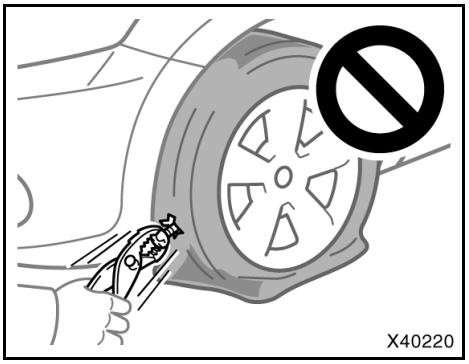

OBSERVERA
I så fall skall lagningen utföras utan att spiken eller skruven i däcket avlägsnas. Annars är det risk för att lagningen med tätningsmedlet inte lyckas.

Lagning med tätningsmedlet i reparationssatsen går inte att utföra i följande fall. Kontakta en auktoriserad Toyota-återförsäljare eller -verkstad, eller annan verksamhet med motsvarande kvalifikationer och utrustning.

- **När fälgen är skadad.**
- **När två eller fler däck har blivit punkterade** (En flaska tätningsmedel räcker bara till ett däck.)
- **När däcket är skadad på grund av att du kört på det efter att det punkterades**
- **När däcket uppenbarligen har lossnat från fälgen. (Se exempel 1.)**
- **När däckets lufttryck sjunkit på grund av spricka eller skada i däckets sida.(Se exempel 2.)**
- **Om däckmönstret har fått en skåra på 4 mm eller mer.(Se exempel 3.)**

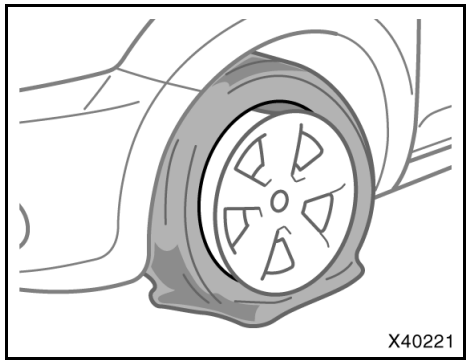

Exempel 1

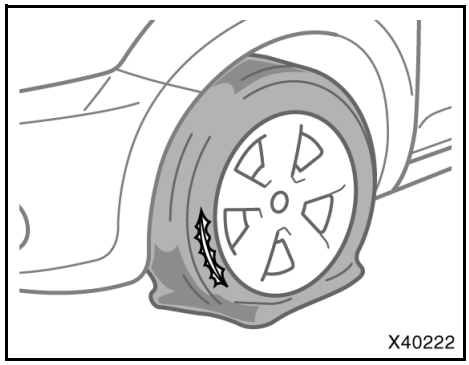

Exempel 2

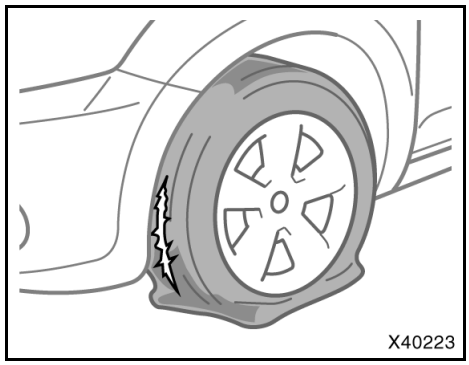

Exempel 3

Lagning av däck

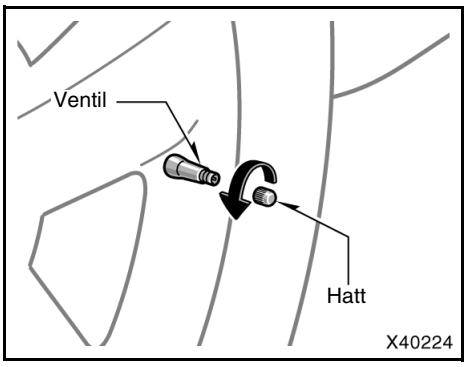

1. Placera spiken eller skruven som orsakat punkteringen i däckets undersida, i kontakt med marken. Tag bort ventilhatten från ventilen.

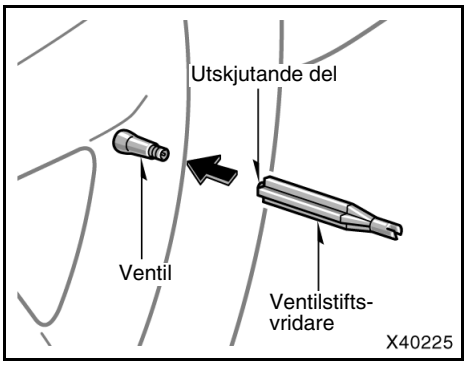

2. För ventilstiftsvridarens utskjutande del i kontakt med ventilen så att luften pyser ut.

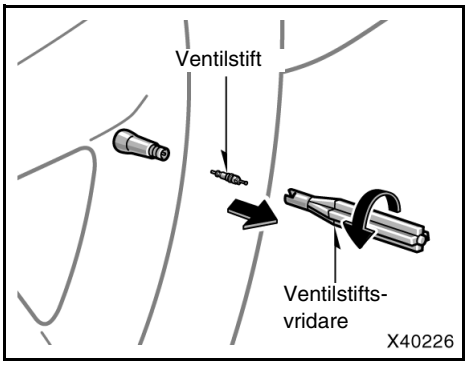

3. Dra ut ventilstiftet genom att vrida det moturs med vridaren.

⚠ VARNING

Var försiktig när du vrider ventilstiftsvridaren med stor kraft om det finns luft kvar i däcket eftersom ventilen kan flyga ut.

OBSERVERA

Lägg inte ventilstiftet på smutsig mark eller i sand. Förvara det på en ren plats.

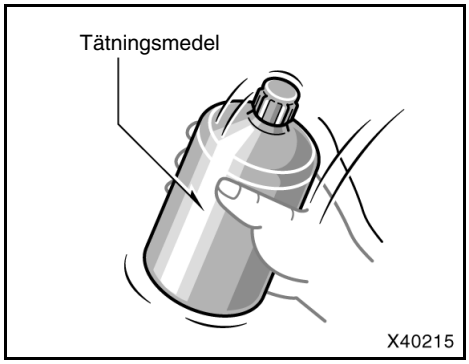

4. Skaka flaskan med tätningsmedel upp och ned några gånger.

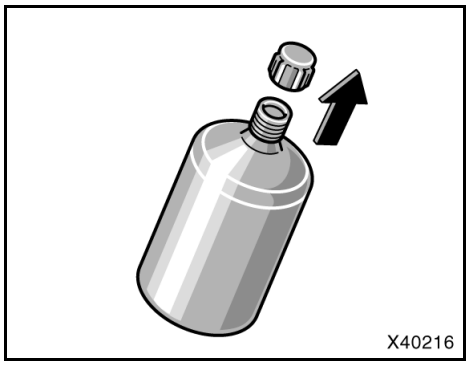

5. Ta bort hatten från flaskan med tätningsmedel.

OBSERVERA
Tag inte bort den inre hatten.

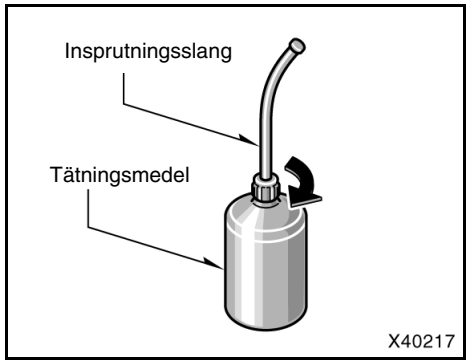

6. Skruva fast insprutningsslangen på flaskan med tätningsmedel. När den skruvas i kommer aluminiumpackningen på flaskan att gå sönder.

⚠ **VARNING**
Var försiktig, tätningsmedel kan spruta ut om du skakar flaskan medan slangen är fastskruvad.

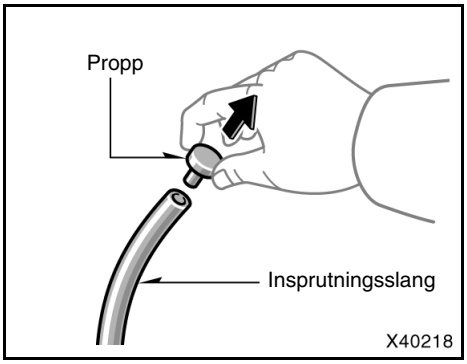

7. Ta bort proppen från insprutningsslangen.

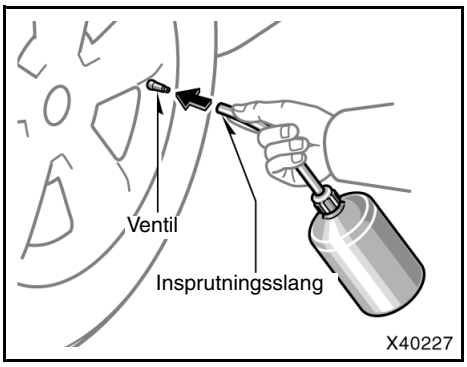

8. Anslut insprutningsslangen på ventilen.

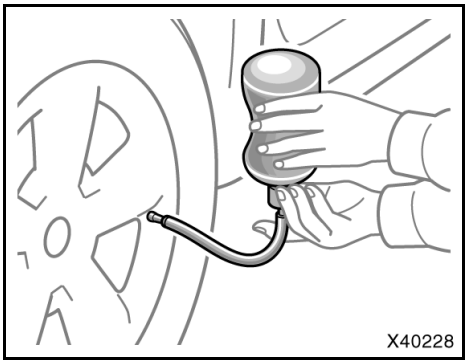

9. Spruta in allt tätningsmedel som finns i flaskan. Håll flaskan och luta den, tryck ut tätningsmedlet ut flaskan som bilden visar.

⚠ VARNING

Om slangen inte är ordentligt monterad kan tätningsmedel spruta ut under påfyllningen.

OBSERVERA

- ***Ta med den tomma tätningsmedelsflaskan till en auktoriserad Toyota-återförsäljare eller -verkstad eller annan verksamhet med motsvarande kvalifikationer och utrustning.***
- ***När du han använt en flaska tätningsmedel ska du be en auktoriserad Toyota-återförsäljare eller -verkstad eller annan verkstad med motsvarande kvalifikationer om en ny flaska för förvaring i bilen.***

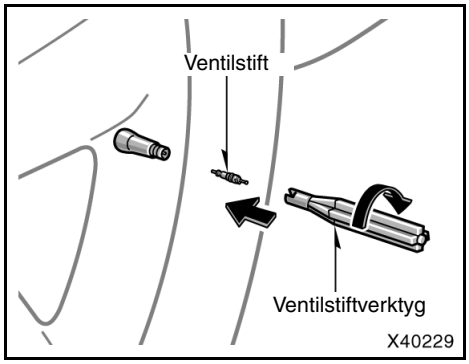

10. Dra ut insprutningsslangen ur ventilen. Skruva fast ventilstiftet i ventilen genom att vrida det medurs med ventilstiftsvridaren.

OBSERVERA
Vrid ventilvridaren för hand. Om du använder ett annat verktyg tillsammans med ventilvridaren kan den skadas.

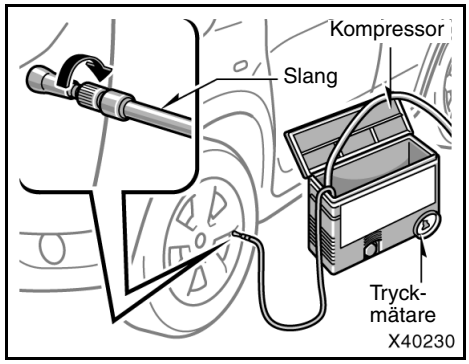

11. Skruva fast tryckluftsslangen i ventilen.

⚠ **VARNING**
Anslut ventilen och slangen ordentligt till däcket som sitter på bilen.

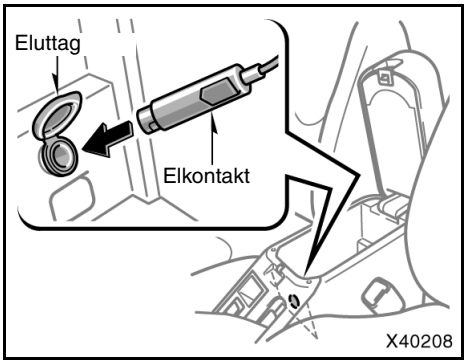

Bakre konsolfack (för framdäck)

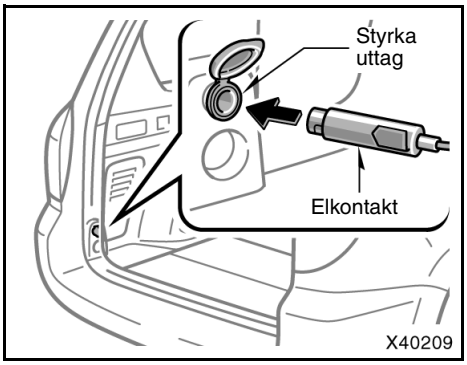

Bagageutrymme (för bakre däck)

12. Anslut kontakten till kompressorn i eluttaget.

    Tändningen måste vara i läget ACC eller ON.

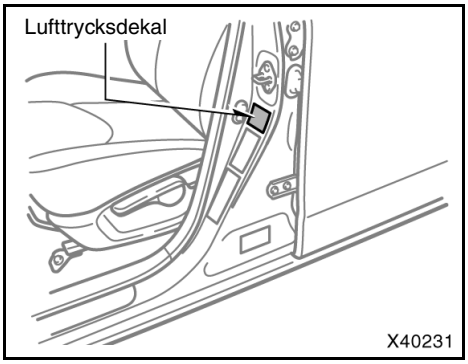

13. Kontrollera angivna värden för lufttryck i däcken. Dekalen är fäst på karossen och syns när förardörren öppnas.

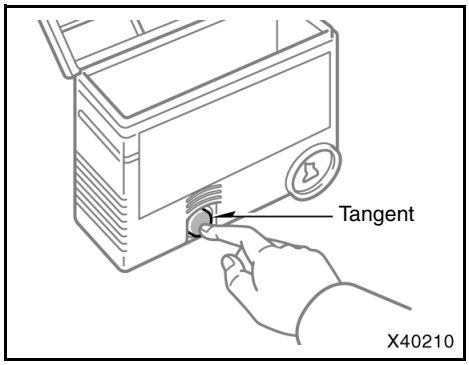

14. Vrid strömbrytaren på kompressorn till ”ON” och fyll på med luft till angivet värde.

När tryckmätaren, som är kopplad till slangen, anger specificerat tryck ska den stängas av.

Om rätt lufttryck inte erhålles inom sju minuter kan lagning med reparationssatsen inte genomföras på grund av att skadan är för svår. Kontakta en auktoriserad Toyota-återförsäljare eller -verkstad, eller annan verksamhet med motsvarande kvalifikationer och utrustning.

⚠ VARNING

Vidrör inte kompressorns insida eftersom den kan vara het.

OBSERVERA

- ***Använd inte kompressorn kontinuerligt i mer än 10 minuter. Annars kan motorn överhettas och skadas. Kyl ned kompressorn innan du använder den igen.***
- ***Kompressorn är en pneumatisk luftningsanordning för personbilar.***
- ***Strömkällan till kompressorn ska vara 12V DC för bilar. Anslut den inte till en 24 volts strömkälla eller annan strömkälla.***
- ***Kompressorn är av oljefri typ. Den skall inte smörjas med olja.***

INFORMATION

När du slår på strömbrytaren kommer kompressorn att avge ett högt driftsljud. Detta tyder inte på att något är fel.

15. Ta bort slangen från ventilen när du har luftat däcket färdigt.
16. Dra ut kompressorns elsladd ur bilens eluttag.
17. Sprid ut tätningsmedlet jämnt i däcket genom att omedelbart köra bilen i cirka 5 km eller 10 minuter.

⚠ VARNING

Kör då mycket försiktigt. Var särskilt försiktig när du kör i kurvor eller runt hörn.

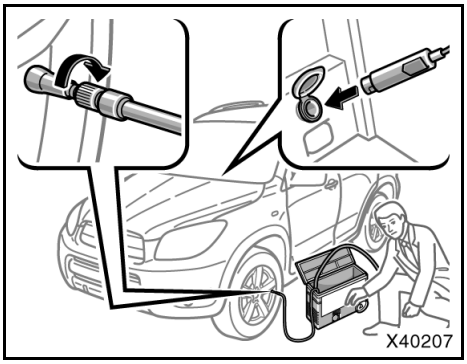

18. Efter cirka 5 kilometers eller 10 minuters körning, stanna bilen på säker plats och anslut kompressorn.

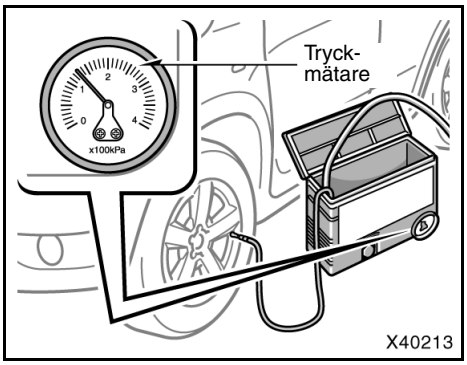

19. Läs av lufttrycket på tryckmätaren.

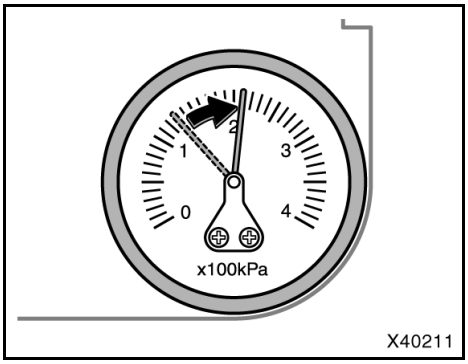

Om trycket är 130 kPa (1.3 kgf/cm^2 eller bar) eller mer ska däcket luftas till angivet värde med kompressorn.

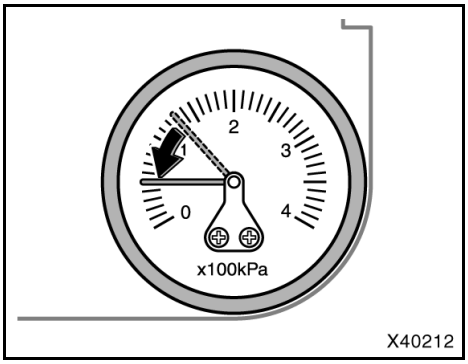

Om trycket är lägre än 130 kPa (1.3 kgf/cm^2 eller bar), är däcklagningen som utförts inte användbar eftersom skadan på däcket är alltför omfattande. Kör inte vidare med bilen.

Om du får punktering Standarddäck, information

1. Minska hastigheten långsamt och kör rakt fram. Styr försiktigt åt sidan av vägen och stanna på en säker plats där du inte är i vägen för trafiken. Stanna inte i mittremsan på en motorväg. Parkera, om möjligt, på plan, fast mark.
2. Stäng av motorn och tänd varningsblinkers.
3. Dra åt parkeringsbromsen hårt och sätt växelväljaren i läge ”P” (automatisk växellåda) eller lägg i backväxeln (manuell växellåda).
4. Be passageraren kliva ur bilen på den sida där man inte kommer i vägen för trafiken.
5. Läs noga följande anvisningar.

OBSERVERA
Fortsätt inte att köra med punkterat däck. Däcket kan förstöras för gott redan efter en kort sträcka.

Information om runflat-däck (modeller med runflat-däck)

Punkteringssäkra däck ger dig möjlighet att köra bilen högst 160 km med en hastighet under 90 km/tim om du får en punktering. Under vissa omständigheter (t.ex. vid hög temperatur) kan du inte köra så långt som 160 km.

Om bilen har körts med en punkterat däck måste det punkterade däcket bytas ut. Tag med bilen till närmaste Toyota-återförsäljare. Ett punkteringssäkert däck med förstärkt sidovägg kan inte bytas eller repareras i en vanlig däckverkstad.

Se ”Runflat-däck” på sidan 382 i del 7-2.

VARNING

Trots att du kan fortsätta att köra bilen med punkteringssäkra däck om du får en punktering så ger däcket inte samma prestanda som standarddäck i normala omständigheter. Om ett runflat-däck blir platt ska du snarast möjligt köra till närmaste Toyota-återförsäljare. Var försiktig och tänk på följande:

- **Sakta snarast möjligt ner till en hastighet som är anpassad till omständigheterna. Kör inte längre än 160 km och högst 90 km/tim.**
- **Undvik häftiga rattrörelser och inbromsningar. Om däckens skick försämras kan du förlora kontrollen över ratten eller bromsarna, vilket kan leda till allvarliga eller livshotande skador.**
- **Du ska inte reparera eller byta däcket utan att först rådgöra med din Toyota-återförsäljare.**

OBSERVERA

- ***Kör inte över trottoarkanter. Kör försiktigt om det finns gropar i vägen eftersom det låga lufttrycket påverkar däckets dämpande förmåga. Hjul, däck, kaross, fjädring och andra komponenter kan skadas.***
- ***Markfrigången blir lägre när ett runflat-däck får punktering. Undvik att köra över föremål och kör långsamt på ojämn, oasfalterad väg och över farthinder. Kör inte heller in bilen i en automatisk biltvätt eftersom den kan fastna och ta skada.***

Nödvändiga verktyg och reservhjul

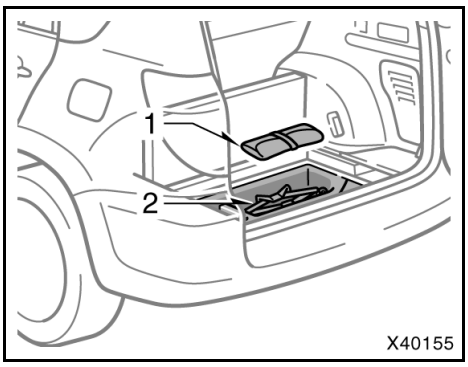

1. Ta fram verktyg och reservhjul från bakdörren.

1. Verktygsväska
2 Domkraft

Se till att du vet var domkraften och övriga verktyg är placerade och hur de fungerar så att du är förberedd om du behöver använda dem.

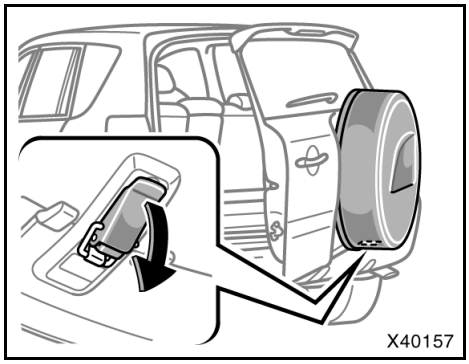

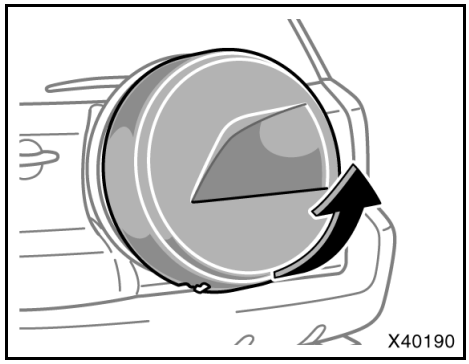

Ta bort reservhjulskåpan (modeller med reservhjul):

1. Öppna bakdörren. Frigör spärrhandtaget som finns längst ner på reservhjulsskyddet.

För att förhindra stöld kan handtaget bara frigöras när bakdörren är öppen.

2. Stäng bakdörren. Tag bort reservhjulsskyddet.

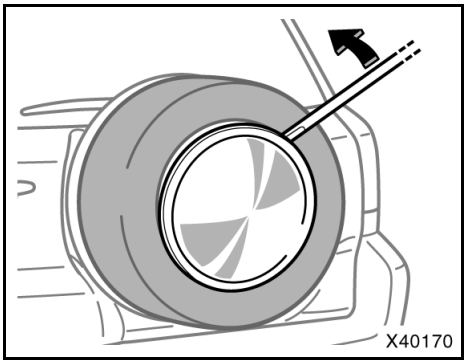

Om reservhjulsskyddet är försett med en hjulsida ska den tas bort.

Bänd loss hjulsidan med hjulmutternyckelns mejselände, som bilden visar.

⚠ VARNING

Bänd inte loss hjulsidan med handen. Var försiktig när du hanterar hjulsidan så att du inte skadar dig.

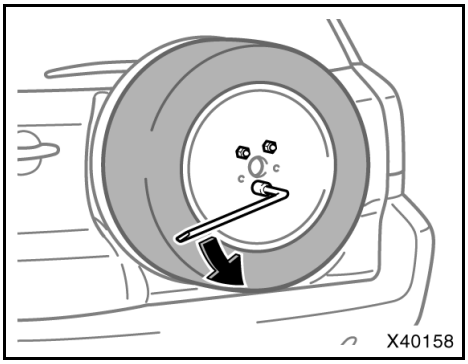

Vrid muttrarna moturs med hjulmutternyckeln och ta bort dem så att du kan ta ut reservhjulet.

Sätt tillbaka reservhjulet för förvaring och förankra det ordentligt för att förhindra att däcket kastas framåt vid en kollision eller häftig inbromsning.

Blockera ett av hjulen

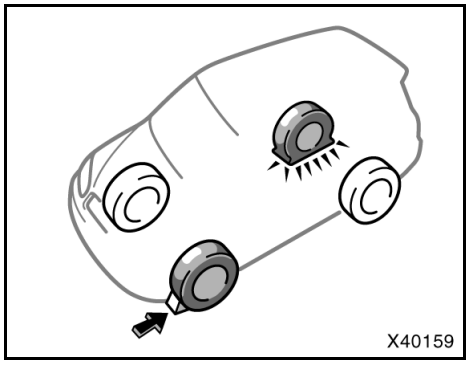

2. **Blockera det diagonalt motsatta hjulet så att bilen inte kan rulla när du lyfter upp den med domkraften.**

Blockera framhjulet framifrån och bakhjulet bakifrån.

Tag bort hjulsidan

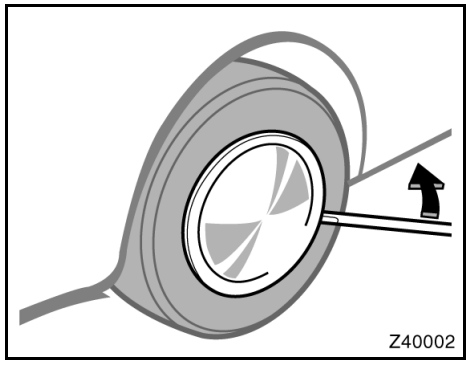

Typ A

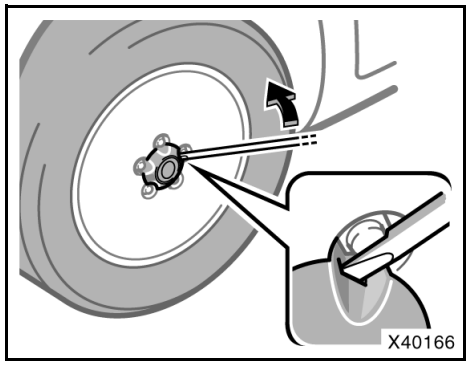

Typ B

3. **Ta bort hjulsidan.**

Bänd loss hjulsidan med hjulmutternyckelns mejselände, som bilden visar.

⚠ VARNING

Bänd inte loss hjulsidan med handen. Var försiktig när du hanterar hjulsidan så att du inte skadar dig.

Lossa hjulmuttrarna

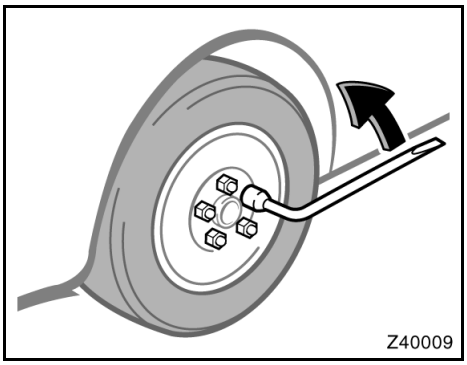

4. Lossa alla hjulmuttrar.

Lossa alltid hjulmuttrarna litet innan du lyfter upp bilen med domkraften.

Vrid muttrarna moturs för att lossa dem. För att få tillräcklig kraft håller du hjulmutternyckeln vågrätt åt höger som bilden visar. Fatta tag i hjulmutternyckeln längst ut på handtaget och drag uppåt. Se till att hjulmutternyckeln inte glider av från muttern.

Tag inte bort muttrarna än—lossa dem inte mer än ett halvt varv.

⚠ VARNING

Använd aldrig olja eller fett på skruvar eller muttrar. Muttrarna kan då falla av och orsaka en allvarlig olycka.

Säkerhetsanvisningar vid användning av domkraft

⚠ VARNING

Tänk på följande för att minska risken för dödsfall eller svåra olyckor när du använder domkraften:

- **Bilens egen domkraft är endast avsedd att användas i nödfall vid punktering. Den är inte avsedd för byte av sommar- och vinterdäck.**
- **Följ noga anvisningarna för användning av domkraften.**
- **Se till att ingen kroppsdel är under en bil som bara hålls upplyft med domkraft. Det medför risk för personskador.**
- **Starta inte motorn och låt den inte vara igång när bilen är upplyft med domkraften.**
- **Parkera om möjligt på plan, fast mark. Dra åt parkeringsbromsen hårt och sätt växelväljaren i ”P”-läge (automatisk växellåda) eller lägg i backväxeln (manuell växellåda). Blockera det diagonalt motsatta hjulet mot det punkterade, vid behov.**
- **Var noga med att placera domkraften exakt rätt i lyftpunkten. Om bilen lyfts och domkraften är felplacerad kan bilen skadas eller falla av domkraften med allvarliga personskador som följd.**
- **Kryp aldrig under en bil som står upplyft med en domkraft.**
- **Använd domkraften bara för att lyfta upp bilen vid hjulbyte.**
- **Låt ingen sitta kvar i bilen när du lyfter den med domkraft.**
- **Lägg inget mellan domkraften och bilen eller under domkraften när du lyfter bilen.**
- **Lyft bara bilen så högt som det krävs för att byta hjul.**

Lyftpunkter för domkraft

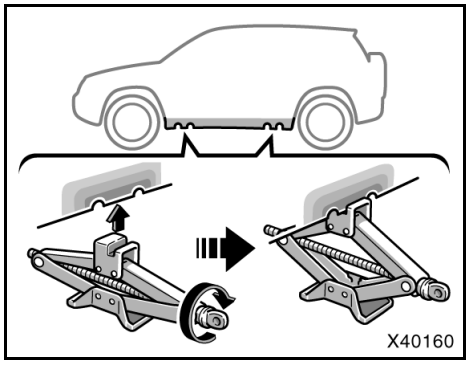

5. Placera domkraften på exakt rätt ställe enligt bilden.

Kontrollera att domkraften står på ett fast och jämnt underlag.

Upphissning av bilen

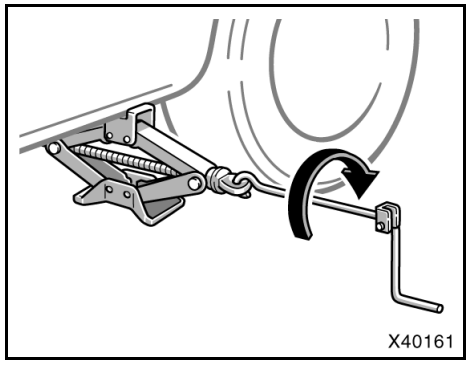

6. Ingen får sitta kvar i bilen när den hissas upp. Lyft bilen tillräckligt högt för att reservhjulet skall kunna monteras.

Tänk på att det behövs mer plats för att sätta på reservdäcket än för att ta av det platta däcket.

Hissa upp bilen genom att passa in domkraftens handtag i domkraften (det ska glappa något) och vrida det medurs. När domkraften går mot bilen och börjar lyfta ska du kontrollera ännu en gång att domkraften står stadigt och är rätt placerad.

⚠ VARNING
Kryp aldrig under en bil som står upplyft med en domkraft.

Hjulbyte

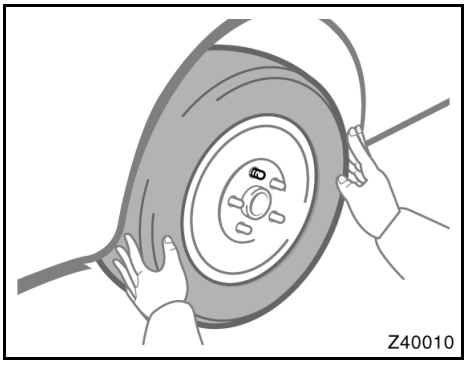

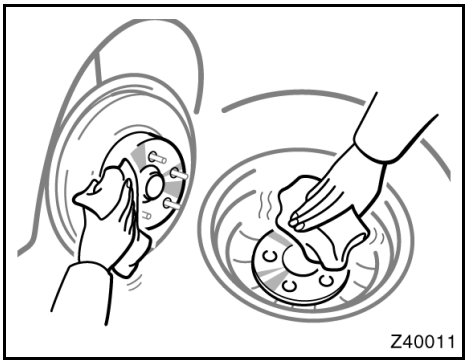

7. Ta bort hjulmuttrarna och byt hjul.

Lyft av det punkterade hjulet och lägg det åt sidan.

Rulla fram reservhjulet och ställ det i rätt läge i förhållande till hjulbultarna. Lyft upp hjulet så att åtminstone den översta bulten går igenom hålet. Tryck sedan in hjulet över de andra bultarna.

Tag bort eventuell rost från kontaktytorna med stålborste eller liknande innan du sätter på det nya däcket. Om man monterar ett hjul utan ren kontakt metall-mot-metall kan muttrarna så småningom lossna vilket, i värsta fall, kan leda till att hjulet lossnar under körning.

Åtdragning av hjulmuttrarna

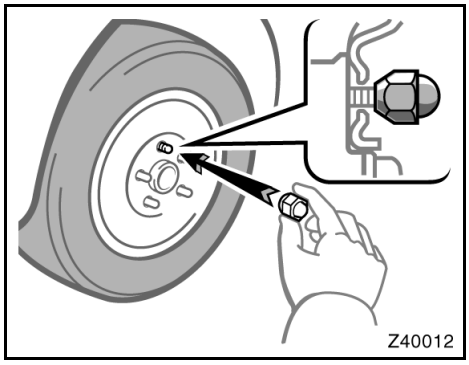

8. Sätt tillbaka alla hjulmuttrarna för hand.

Skruva på alla hjulmuttrarna (med den avsmalnande sidan inåt) och drag fast för hand så hårt du kan. Tryck hjulet mot navet och försök dra ytterligare något för hand.

VARNING

Använd aldrig olja eller fett på skruvar eller muttrar. Det kan leda till att muttrarna dras åt för hårt och skadar skruvarna. Muttrarna kan då falla av och orsaka en allvarlig olycka. Rengör skruvar eller muttrar som är belagda med olja eller fett.

Sänk ned bilen

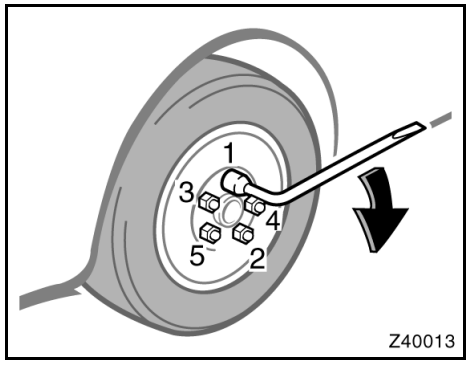

9. Sänk ner bilen helt och dra fast hjulmuttrarna.

Veva domkrafthandtaget moturs för att sänka ned bilen.

Drag åt hjulmuttrarna medurs med hjulmutternyckeln. Använd inga andra verktyg, hammare, förlängningsrör etc, och tryck inte heller med foten. Se till att hjulmutternyckelns hylsa är rätt placerad över hjulmuttern.

Drag åt varje mutter litet i taget i nummerordning som bilden visar. Fortsätt tills alla muttrarna är hårt åtdragna.

VARNING

- **Var försiktig när du sänker ned bilen så att du inte fastnar med ett ben eller en fot under bilen och att inte heller någon annan skadas.**
- **Snarast möjligt efter ett hjulbyte ska hjulmuttrarna dras med en momentnyckel - 103 Nm (10,5 kpm). Annars kan muttrarna lossna och hjulen kan falla av vilket kan orsaka en allvarlig olycka.**

Förvaring av det punkterade hjulet (modeller med reservhjul)

10. Placera det punkterade hjulet i bakdörren och sätt tillbaka kåpan.

VARNING

Innan du kör iväg, kontrollera att det punkterade hjulet och kåpan är ordentligt fastmonterade för att undvika personskador vid en eventuell kollision eller hård inbromsning.

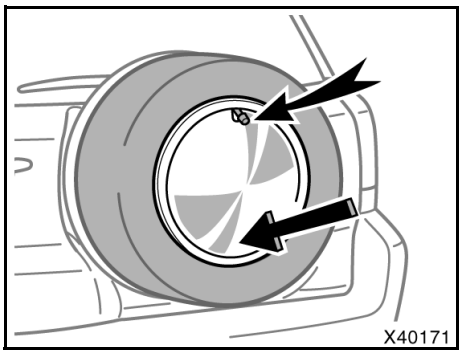

På vissa modeller, montera tillbaka hjulsidan på det punkterade hjulet.

1. Montera hjulsidan i rätt läge.

Passa in hacket i hjulsidan över luftnippeln som på bilden.

2. Tryck hårt med handen på ena sidan av hjulsidan och knacka runt den andra sidan med den andra handen tills hjulsidan sitter på plats.

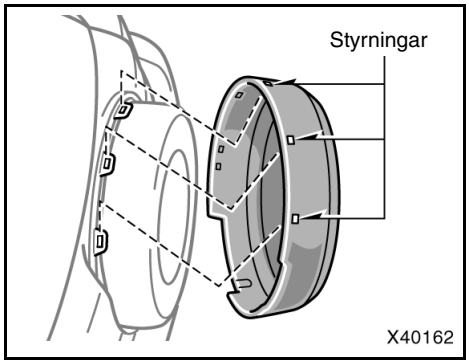

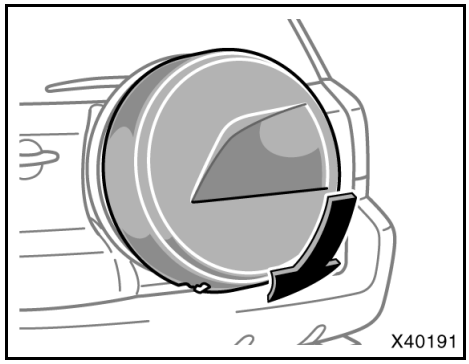

Montera skyddet till reservhjulet:

1. För in hakarna under styrflikarna till de övre skårorna. Sänk ned kåpan.
2. Haka fast de båda invändiga hakarna för att sätta fast skyddet.

Kontrollera att skyddet sitter ordentligt på plats.

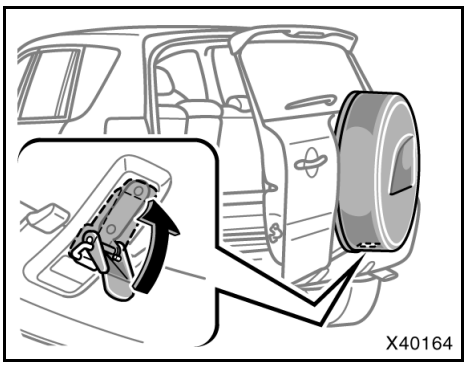

3. Öppna bakdörren. Lås med spärrhandtaget som sitter under kåpan.
4. Stäng bakdörren.

Kontrollera att kåpan sitter ordentligt på plats.

Montering av hjulsida

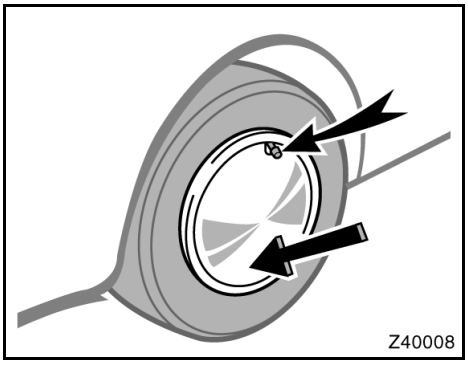

Typ A

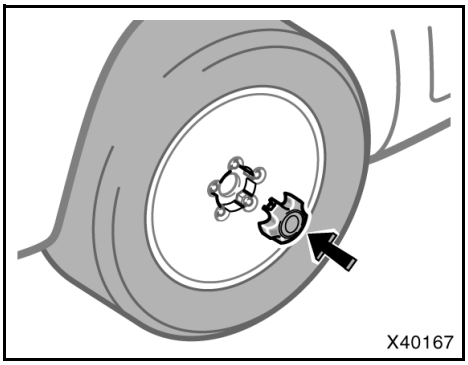

Typ B

11. Montera tillbaka hjulsidan.

1. Montera hjulsidan i rätt läge.

   Endast typ A: Passa in hacket i hjulsidan över luftnippeln som på bilden.
2. Knacka sedan in hjulsidans ytterkant hårt med handen så att den fäster med ett klick.

VARNING

- **Var försiktig när du hanterar hjulsidan så att du inte skadar dig.**
- **Sätt inte tillbaka en skadad hjulsida av plast. Den kan flyga av under körning och orsaka olyckor.**

Efter ett hjulbyte

12. Kontrollera lufttrycket i däcket.

Justera lufttrycket enligt specifikationerna på sid412 i del 8. Om trycket är för lågt, kör sakta till närmaste bensinstation och fyll på luft till rätt tryck.

Glöm inte att sätta tillbaka ventilhatten. Den hindrar att smuts eller fukt kommer in i ventilen och orsakar luftläckage. Skaffa en ny ventilhatt så snart som möjligt om den gamla saknas.

13. Lägg tillbaka alla verktyg och domkraften.

Så snart som möjligt efter ett hjulbyte skall du (eller din Toyota-återförsäljare) efterdra hjulmuttrarna med momentnyckel till rätt åtdragningsmoment som anges på sid412 i del 8. Låt snarast reparera det punkterade däcket.

VARNING

Innan du kör iväg, kontrollera att alla verktyg, domkraften och varningstriangeln ligger säkert på sina platser i bilen så att de inte kan ställa till skador vid en eventuell kollision eller hård inbromsning.

Om bilen fastnar

Om bilen har fastnat i snö, lera, sand etc, kan du försöka att gunga loss den.

I det läget kan du använda spärrknappen till fyrhjulsdriften. (Se även ”Aktiv vridmomentskontroll i 4WD” på sidan 171 i del 1-7.)

⚠ VARNING

Försök inte att gunga bilen fri genom att skjuta den bakåt och framåt om människor eller föremål befinner sig i närheten av bilen. Bilen kan plötsligt fara iväg framåt eller bakåt med skador eller en olycka som följd.

OBSERVERA

Om du försöker ”gunga loss” bilen skall du iakttaga följande säkerhetsåtgärder för att inte skada växellåda och andra komponenter.

◆Tryck inte ned gaspedalen när du växlar eller innan varje växling framåt eller bakåt är slutförd.

◆Rusa inte motorn och undvik att hjulen spinner.

◆Om bilen fortfarande sitter fast efter många försök att gunga loss den, bör du försöka på något annat sätt t.ex. genom bogsering.

Om din bil behöver bärgas

(a) Bärgningsbil med hjullyft—

—Framlänges

—Baklänges

(b) På bärgningsbilens

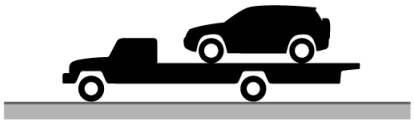

X40141

Om bilen måste bärgas rekommenderar vi att du låter en auktoriserad Toyota-återförsäljare eller -verkstad, eller annan kvalificerad yrkesutövare som t.ex. en kommersiell bärgningsfirma göra detta. Din bil måste transporteras enligt (a) eller (b) på bilden.

Bara om det är omöjligt att få hjälp från en auktoriserad Toyota-återförsäljare eller -verkstad, eller en kvalificerad yrkesutövare som t.ex. en bärningsfirma kan bilen i nödfall bogseras försiktigt enligt anvisningarna under ”–Bogsering i nödfall” på sidan 348 i denna del.

Rätt utrustning och kännedom om lagar och förordningar för bilbärgning och transport är viktigt för att din bil inte skall skadas. Bärgningsfirmorna vet i de flesta fall vilka lagar och regler som gäller i samband med bärgning.

Din bil kan skadas om den bogseras på fel sätt. Även om de flesta bärgare känner till hur bilen skall bärgas finns alltid risken att någon gör ett misstag. Följ nedanstående försiktighetsåtgärder för att undvika skador på bilen. Visa gärna den här sidan för bärgaren som skall utföra arbetet.

FÖRSIKTIGHETSÅTGÄRDER VID BÄRGNING:

Använd alltid erforderlig säkerhetsutrustning och följ lagar och förordningar. Axlar och hjul som vilar på marken måste vara oskadade och i körbart skick. Använd rullvagn om de är skadade.

(a) Bärgningsbil med hjullyft

Använd en rullvagn under hjulen som inte lyfts upp.

(b) På bärgningsbilens flak

(c) Hängande i kedja eller vajer

OBSERVERA
Bärga aldrig bilen upplyft med kedja eller vajer, varken framlänges eller baklänges. Det innebär stor risk för skador på karossen.

Bogsering i nödfall

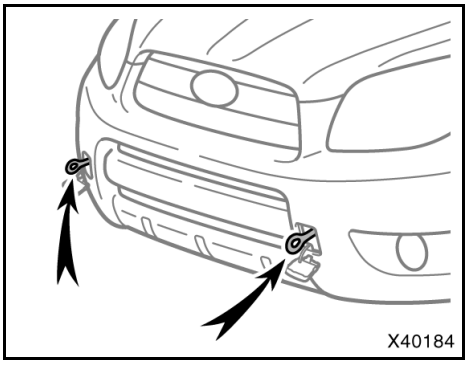

Om bilen måste bärgas rekommenderar vi att du låter en auktoriserad Toyota-återförsäljare eller -verkstad, eller annan kvalificerad yrkesutövare som t.ex. en kommersiell bärgningsfirma göra detta.

Om det är omöjligt att få professionell hjälp kan bilen i nödfall bogseras med en bogservajer eller lina som fästs i bogseröglorna under bilens front. Var mycket försiktig om bilen skall bogseras.

För anvisningar om montering av bogserögla, se ”Montering av bogserögla fram” nedan.

OBSERVERA
◆ ***Använd endast angiven bogserögla annars kan du skada bilen.***
◆ ***Bogsera aldrig en bil bakifrån med alla fyra hjulen på marken. Detta kan orsaka allvarliga skador på växellådan.***

En förare måste sitta i den bogserade bilen för att styra och bromsa.

Bogsering på detta sätt bör endast ske på bra vägbana, korta sträckor och med låg hastighet. Bogsering på detta sätt får endast göras om hjul, axlar, kraftöverföring, styrning och bromsar är i funktionsdugligt skick.

VARNING

Var mycket försiktig vid bogsering. Starta mjukt och kör lugnt och undvik manövrar som ger hårda ryck i krokar och bogserögla. Om bogseröglan eller bogserlinan brister under bogsering finns det risk för svåra skador eller olyckor.

OBSERVERA

Använd endast lina eller kedja som är särskilt avsedd för bogsering av bilar. Fäst bogserlinan eller kedjan i bogseröglan så att det inte är någon risk att den lossnar.

Före bogseringen ska du lossa parkeringsbromsen och sätta växelspaken i friläge (manuell växellåda) eller växelväljaren i ”N”-läge (automatisk växellåda). Startknappen måste vara i läge ACC (motor avstängd) eller ON (motor igång).

VARNING

Om motorn inte är igång fungerar inte servosystemen för styrning och bromsning. Du behöver då använda mycket större kraft än vanligt för att styra och bromsa.

Montera bogseringsögla fram

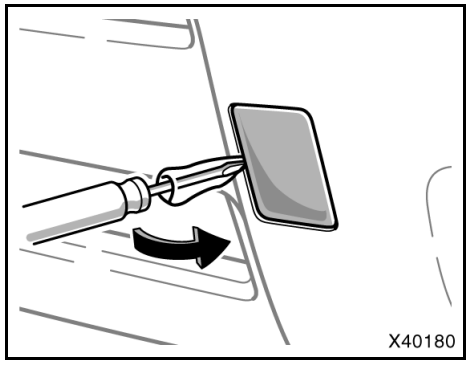

1. Ta bort skyddet över bogseringsöglan på främre stötfångaren med en platt skruvmejsel, som är inlindad i en skyddsduk.

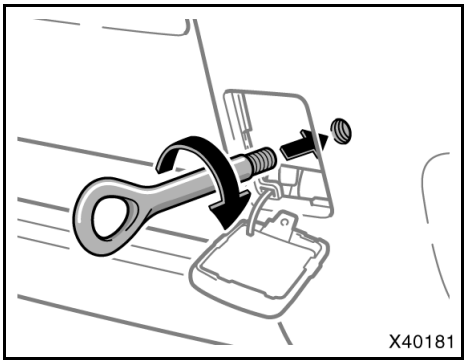

2. Använd den främre bogseröglan som finns i verktygsväskan. Fäst den i hålet på stötfångaren genom att vrida den medurs. (Verktygsväskans placering är beskriven i ”Verktyg och reservhjul” på sidan 334 i den här delen.)

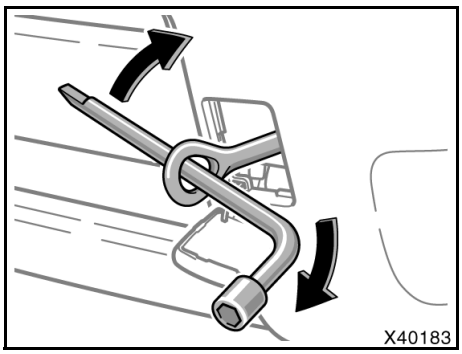

3. Dra åt bogseröglan ordentligt med en hjulmutternyckel.

⚠ VARNING

Drag åt den främre bogseröglan hårt när du monterar den. Om den sitter löst kan den lossna under bogseringen med risk för svåra eller livshotande skador.

Försiktighetsåtgärder, bogserögla

- Kontrollera först att bogseröglan inte är trasig eller skadad och att monteringsskruvarna inte sitter löst.
- Fäst bogserlinan eller kedjan i bogseröglan så att det inte är någon risk att den lossnar.
- Slit inte i öglan. Drag med stadigt och jämnt tryck.
- Undvik skador på bogseringsöglan genom att inte dra från sida till sida eller i vertikal vinkel. Drag alltid så rakt som möjligt.

⚠ VARNING

Observera följande om bogseröglan används för att dra loss bilen ur lera, sand eller liknande, som bilen inte kan ta sig ur för egen kraft. Bogseringsöglan kan annars belastas alltför hårt och bogseringslinan eller kedjan kan gå av vilket kan orsaka allvarliga skador på människor eller fordon.

- **Om dragbilen inte orkar dra, ska du inte fortsätta att försöka dra loss bilen. Kontakta en auktoriserad Toyota-återförsäljare eller -verkstad, eller annan kvalificerad yrkesutövare, t.ex. en kommersiell bärgningsfirma.**
- **Dra alltid bilen i så rak linje som möjligt.**
- **Stå inte alltför nära bilen under lossdragningen.**

Goda råd för lossdragning av bil som har fastnat

Följ nedanstående råd om din bil har fastnat i lera, sand eller liknande, och bilen inte kan ta sig loss för egen kraft. Var mycket försiktig vid bilbärgning. Stå inte allt för nära bilarna och bogserlinan eller kedjan vid bärgning.

- Ta bort lera och sand framför och bakom däcken.
- Placera en sten eller ett trästycke under däcken.

Om det inte går att flytta växelväljaren

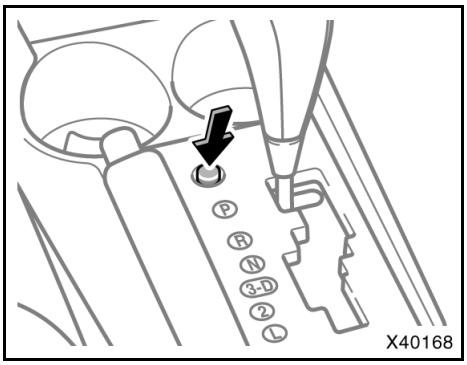

Om du inte kan flytta växelväljaren ur ”P”-läge eller annat läge även om du trycker ned bromspedalen, ska du använda frikopplingsknappen på följande sätt:

1. **Kontrollera att tändningen är avstängd och parkeringsbromsen är åtdragen.**
2. **Tryck ned frikopplingsknappen. När knappen är intryckt går växelspaken att flytta ur ”P”-läget.**
3. **För växelväljaren till läge ”N”.**
4. **Starta motorn. Håll bromspedalen nedtryckt för säkerhets skull.**

Se till att en auktoriserad Toyota-återförsäljare eller -verkstad, eller annan verkstad med motsvarande kvalifikationer och utrustning kontrollerar systemet snarast möjligt.

Om du tappat bort bilnycklarna

Du kan beställa en ny nyckel från en auktoriserad Toyota-återförsäljare eller -verkstad, eller annan verksamhet med motsvarande kvalifikationer och utrustning om du ger dem nyckelns nummer.

Modeller med tändningslås av cylindertyp — Även om du bara förlorar en nyckel skall du kontakta en auktoriserad Toyota-återförsäljare eller -verkstad, eller annan verkstad med motsvarande kvalifikationer och utrustning som kan tillverka en ny nyckel. Om du förlorar alla dina huvudnycklar går det inte att göra nya nycklar utan hela startspärrsystemet måste bytas ut.

Modell med elektroniskt lås- och startsystem — Även om du bara förlorar en nyckel skall du kontakta en auktoriserad Toyota-återförsäljare eller -verkstad, eller annan verkstad med motsvarande kvalifikationer och utrustning som kan tillverka nya nycklar. Förlorade nycklar ökar stöldrisken. Ta med dig alla återstående nycklar till en auktoriserad Toyota-återförsäljare eller -verkstad, eller annan verkstad med motsvarande kvalifikationer och utrustning.

Se de råd som finns under ”Nycklar” på sidan 14 eller sidan 16 i del 1-2.

Det går bra att använda fjärrkontrollfunktionen och den elektroniska lås- och startfunktionen med den nya nyckeln, i förekommande fall. Kontakta en auktoriserad Toyota-återförsäljare eller -verkstad eller annan verksamhet med motsvarande kvalifikationer och utrustning för att få mer information.

Om du har låst in nycklarna i bilen och inte kan få tag i en dubblettnyckel kan många auktoriserade Toyota-återförsäljare eller -verkstäder, eller andra verkstäder med motsvarande kvalifikationer och utrustning ändå öppna dörren åt dig med hjälp av specialverktyg. Om du måste slå sönder ett fönster för att komma in i bilen rekommenderar vi den minsta sidorutan eftersom den är billigast att byta ut. Var mycket försiktig så att du inte skär dig på glaset.

Del 5
ROSTSKYDD OCH BILVÅRD

- Skydda din Toyota mot rost 354
- Tvätta och vaxa din Toyota 355
- Rengöring invändigt 357
- Regnavstötande speglar 359

Skydda din Toyota mot rost

Toyota Motor Corporation har genom mångårigt, intensivt forskningsarbete och med rostförebyggande konstruktioner gjort sin del av arbetet för att förhindra rostangrepp på din bil. Vid tillverkningen har den senaste och mest avancerade tekniken utnyttjats för att få fram en förnämlig produkt med lång livslängd. Nu beror det på dig! Genom att sköta din Toyota på rätt sätt bevarar du de rostskyddande egenskaperna under lång tid.

De vanligaste orsakerna till rost är:

- Vägsalt, smuts och fukt som samlas på svåråtkomliga ställen under bilen.
- Skador i bilens lack eller underredsskydd som orsakas av olyckshändelser eller stenskott.

Det är speciellt viktigt att vårda bilen väl om du bor i ett område där det är speciellt skadliga förhållanden för bilen eller ofta kör i sådana områden:

- Vägsalt och dammbindande kemikalier påskyndar rostangreppen, liksom saltet i luften nära havet eller områden med stora industriutsläpp.
- Hög luftfuktighet påskyndar rostangreppen särskilt vid temperaturer strax över noll.
- Vatten och fukt som under lång tid ligger kvar på osynliga ställen kan orsaka rostangrepp även om bilen i övrigt förefaller torr.
- Även vid högre temperaturer sker rostangrepp i dåligt ventilerade utrymmen i bilen där det torkar långsamt.

Ovanstående punkter visar betydelsen av att hålla bilen, framför allt undersidan av bilen, så ren som möjligt, och att omgående åtgärda minsta skada i lackering eller underredsskydd.

Motverka rostangrepp på följande sätt:

Tvätta bilen ofta. Det är naturligtvis nödvändigt att tvätta bilen regelbundet för att hålla den ren, men tänk även på följande för att förhindra rostangrepp:

- Om du vintertid kör på saltade vägar eller om du bor i närheten av havet bör du spola av underredet minst en gång i månaden för att minska risken för rostangrepp.
- Använd en kraftig vattenstråle eller en högstryckstvätt med ånga för att ta bort smuts från undersida och hjulhus. Var särskilt noggrann med de ställen som är svåra att se och där lera och smuts samlas. Det gör mer skada än nytta att bara blöta upp lera och skräp utan att ta bort det ordentligt. Kontrollera också dräneringshålen i dörrarnas undersidor, i tröskellådor och i chassibalkarna. Om dräneringshålen är igensatta kan eventuellt vatten inte rinna ut och då är det stor risk för rostangrepp.
- Tvätta bilens undersida omsorgsfullt när vintern är över.

Se ”Tvättning och vaxning av din Toyota” på sidan 355 för fler tips.

Kontrollera bilens lack och dekorlister. Om det finns repor eller skador efter stenskott bör du omedelbart åtgärda dessa för att förhindra att rosten får fäste. Om skadan gått ner till metallen bör du låta en kvalificerad billackerare utföra arbetet.

Kontrollera även bilens interiör. Vatten och smuts kan samlas under golvmattorna och orsaka rost. Titta under mattorna ibland för att försäkra dig om att golvet är torrt. Var särskilt noggrann om du transporterar kemikalier, rengöringsmedel, gödningsmedel, salt m.m. Sådana kemikalier bör förpackas väl vid transport. Rengör och torka mycket noga om du skulle råka spilla något.

Montera stänkskydd. Om du ofta kör på saltade vägar eller grusvägar ger stänkskydden bilen extra skydd. Stora stänkskydd som går långt ner mot marken är bäst. Fästena och det område där stänkskydden monteras måste också rostskyddas. Din auktoriserade Toyota-återförsäljare, -verkstad, eller annan verkstad med motsvarande kvalifikationer och utrustning monterar gärna lämpliga stänkskydd.

Parkera bilen i ett väl ventilerat garage eller utomhus under tak. Parkera inte i ett fuktigt eller dåligt ventilerat garage. Om du tvättar bilen i garaget eller om du kör in med regnvatten eller snö på bilen kan garaget bli så fuktigt att det är risk för rost. Även i ett varmgarage kan en våt bil börja rosta om ventilationen är dålig.

Tvätta och vaxa din Toyota

Tvätta bilen

Tvätta bilen regelbundet för att hålla den ren.

I följande fall är risken för försämring av lacken och uppkomst av rost extra stor. Tvätta därför bilen mycket ofta.

- Efter körning i kustområden
- Efter körning på saltade vägar vintertid
- När det kommit tjära, sav från träd, fågelspillning eller döda insekter på bilen
- Efter körning i trakter där luften är rökig, sotig, dammig, järnhaltig eller kemikaliehaltig
- När bilen blivit mycket smutsig av damm eller lera

Tvätta bilen för hand

Parkera bilen i skugga och vänta tills karossen inte känns varm.

⚠ VARNING

- **Var försiktig så att du inte skadar händerna när du tvättar undersidan av bilen.**
- **De heta avgaserna gör att avgasröret blir hett. Vidrör inte avgasröret förrän det har svalnat när du tvättar bilen. Du kan få brännskador om du vidrör ett hett avgasrör.**

OBSERVERA

När vindrutetorkarna behöver lyftas upp från vindrutan när bilen ska tvättas ska torkararmarna på förarsidan lyftas upp först. Börja med torkararmen på passagerarsidan när du skall återställa dem. Annars kan skador uppstå.

1. Spola först bort löst sittande smuts. Tag bort all lera och allt vägsalt från bilens undersida och ur hjulhusen.
2. Tvätta med milt biltvättmedel som blandas enligt tillverkarens anvisningar. Använd en mjuk svamp eller trasa. Håll den mycket våt och skölj den ofta. Gnid inte hårt utan låt tvättmedlet lösa upp smutsen.

Hjulsidor av plast: Hjulsidor av plast kan lätt skadas av organiska ämnen. Om hjulsidorna får stänk av organiska ämnen ska du genast tvätta bort sådana med vatten och kontrollera om hjulsidan har tagit skada

Aluminiumfälgar: Tvätta med svag tvållösning eller milt tvättmedel.

Stötfångare av plast: Tvätta försiktigt. Gnid inte med slipande rengöringsmedel. Stötfångarens yta är mjuk och blir lätt repig.

Utvändigt belysning: Tvätta försiktigt. Använd inga organiska ämnen och skrubba dem inte med en hård borste. Det kan skada den utvändiga ytan på lamporna.

Asfalt och tjära: Tag bort med terpentin eller med specialtvättmedel som inte skadar lacken.

3. Skölj bilen noga. Om tvålvatten eller tvättmedel blir kvar och torkar på lackytan kan den bli fläckig. Om det är varmt ute kan du behöva skölja av varje del av bilen så snart du tvättat den.
4. Torka bilen med en ren och mjuk bomullstrasa eller sämskskinn för att undvika vattenfläckar. Du behöver inte torka hårt—lacken kan lätt repas.

OBSERVERA

- ***Använd inte bensin eller starka lösningsmedel. De kan vara giftiga eller orsaka skador.***
- ***Skrubba inte någon del av bilen med en hård borste, det kan orsaka skador.***

Automatisk biltvätt

Bilen kan tvättas i en automatisk biltvätt, men tänk på att lacken kan repas av vissa borsttyper, dåligt filtrerat tvättvatten samt av vissa tvättprocesser. Repor i lacken gör att den förlorar sin hållbarhet och lyster, särskilt när det gäller mörka färger. Fråga, vid minsta tvekan, den som är ansvarig för biltvätten om din bil utan risk kan köras genom biltvätten.

OBSERVERA

Tag alltid bort radioantennen innan du kör in i en automatisk biltvätt. Den kan annars förstöras.

Vaxa och polera din Toyota

Genom att vaxa och polera din bil bevaras den ursprungliga, höga glansen.

Vaxa bilen en gång per månad, eller så snart vatten inte stöts bort från lackytan.

1. Tvätta och torka alltid bilen innan du vaxar den, även om du använder ett kombinerat vax och rengöringsmedel.
2. Använd polish och vax av hög kvalitet. Om lackytan har blivit mycket matt bör du börja med rengöringspolish och därefter polera med ett separat bilvax. Följ tillverkarens anvisningar noga. Kom ihåg att polera och vaxa kromdetaljerna också, inte bara lacken.

Munstycken till vindrutespolare: Om du vaxar bilen ska du se till att munstyckena för spolarvätskan inte blir blockerade. Om ett munstycke blir igensatt ska du kontakta en auktoriserad Toyota-återförsäljare eller -verkstad eller annan verksamhet med motsvarande kvalifikationer och utrustning.

OBSERVERA

Om ett munstycke blockeras skall du inte peta i det med nålar eller andra föremål. Munstycket kan skadas.

3. När vattnet inte bildar pärlor på lacken utan flyter ut i pölar är det dags att vaxa bilen igen.

Utvändigt belysning: Vaxa inte lamporna. Vax kan orsaka skador på glasytan. Torka eller tvätta bort vax som oavsiktligt kommit på glasytan.

Bättringsfärg

Bättringsfärg kan användas för att fylla i små repor eller stenskott.

Fyll i med bättringsfärg så snart som möjligt efter att du upptäcker skadan för att minska risken för rostangrepp. Använd en liten vattenfärgpensel och rör om färgen väl. Ytan som ska lackas måste vara ren och torr. Om du bara målar i själva skadan blir det nästan omöjligt att upptäcka den. Lägg på så lite färg som möjligt och måla inte på ytan runt repan eller stenskottet.

Rengöring invändigt

VARNING

- **Bilar med sidokrockkuddar och krockgardiner:**
  Var försiktig så att du inte spiller vatten eller tvättmedel på golvet. Det finns risk att sidokrockkudden och krockgardinen inte fungerar på rätt sätt när de behövs, vilket kan orsaka livsfarliga skador.
- **Tvätta inte golvet med vatten och låt inte vatten komma på golvmattorna vid rengöring av ut- och insidan av bilen. Vatten som tränger in i ljudanläggningens delar eller andra elektriska detaljer ovanför eller under golvmattan kan orsaka skador på elsystemet och medverka till rostangrepp.**

Vinylklädsel

Bilens vinylklädsel kan lätt rengöras med mild tvål- eller diskmedelslösning.

Börja med att dammsuga klädseln för att ta bort lös smuts. Använd sedan en mjuk svamp eller trasa för att fukta vinylklädseln med tvål- eller diskmedelslösningen. Låt tvättmedlet verka några minuter för att lösa upp smutsen och torka sedan rent med en ren fuktig trasa. Upprepa proceduren om inte all smuts följer med första gången. Du kan också använda vinylrengöringsmedel av skumtyp som fungerar mycket bra. Följ tillverkarens instruktioner.

OBSERVERA

Använd aldrig starka lösningsmedel, thinner, bensin eller fönsterputs på inredningen i bilen.

Mattor

Rengör mattorna med skumbildande schampo av god kvalitet.

Börja med att dammsuga mattan noga för att ta bort så mycket smuts som möjligt. Det finns flera typer av mattschampo. Vissa säljs i sprayflaskor och andra består av pulver eller vätska som blandas med vatten så att ett skum bildas. Tvätta mattan genom att stryka på skummet med en svamp eller borste. Arbeta med cirkelrörelser.

Häll inte vatten på mattan — resultatet blir bäst om du håller mattan så torr som möjligt. Läs instruktionerna på schampot och följ dem noga.

Säkerhetsbälten

Bilbältena kan rengöras med mild tvållösning eller ljummet vatten.

Använd svamp eller trasa. Kontrollera samtidigt om säkerhetsbältena är slitna eller skadade.

OBSERVERA

- ***Bältena får inte färgas eller blekas — det kan försvaga dem.***
- ***Använd inte säkerhetsbältena förrän de har torkat.***

Fönster

Tvätta alla fönster med vanligt fönsterputs.

OBSERVERA

Var försiktig så att du inte repar eller skadar de tunna värmetrådarna eller kontakterna när du rengör bakrutans insida.

Luftkonditioneringspanel, ljudanläggning, instrumentpanel, konsol och strömbrytare

Rengör med mjuk fuktad trasa.

Doppa en ren och mjuk trasa i kallt eller ljummet vatten, vrid ur den och torka försiktigt bort eventuell smuts.

OBSERVERA

- ***Använd inte starka lösningsmedel (fotogen, sprit, bensin etc) eller andra starka alkaliska eller sura lösningar. Kemikalier av detta slag kan missfärga eller fläcka ytskiktet och även göra att det lossnar.***
- ***Kontrollera att rengöringsmedel och polish som du avser att använda inte innehåller några skadliga ämnen enligt ovan.***
- ***Se till så att du inte spiller flytande doftmedel i kupén om du använder sådant. Det kan innehålla beståndsdelar av ovanstående slag. Torka omedelbart bort eventuellt spill på det sätt som beskrivs ovan.***

Skinnklädsel

Skinnklädsel kan rengöras med ett milt ylletvättmedel.

Tag bort fläckar och smuts med en mjuk trasa fuktad med mycket svag lösning (5%) av något tvättmedel avsett för ylle. Torka sedan med en ren, torr trasa noga bort varje spår av tvättmedel och vatten.

Efter rengöring eller om skinnklädseln blivit våt av annan orsak måste den omedelbart torkas med ren, mjuk och torr trasa. Låt skinnet sedan lufttorka med god ventilation och i skugga.

OBSERVERA

- ***Fläckar som inte går bort med neutralt tvättmedel tas bort med rengöringsmedel som inte innehåller organiskt lösningsmedel.***
- ***Använd aldrig organiska lösningsmedel, som bensin, sprit eller bensen, inte heller basiska eller sura lösningar för att rengöra skinnklädseln. Sådana ämnen kan orsaka missfärgning.***
- ***Använd inte nylonborste eller svamp av syntetfiber eller liknande, som kan repa den mjuka, fina skinnytan.***
- ***Det kan lätt bildas mögel på smutsig skinnklädsel. Var särskilt noga med att undvika oljefläckar. Försök att alltid hålla skinnklädseln ren.***
- ***Om skinnklädseln under lång tid utsätts för direkt solljus kan ytan hårdna och krympa. Parkera i skuggan när så är möjligt, speciellt sommartid.***
- ***Soliga sommardagar kan det bli mycket varmt i kupén. Undvik att lägga något av vinyl eller plast på sätena eller saker som innehåller vax som kan klibba fast på skinnet när det är varmt.***
- ***Felaktig rengöring av skinnklädsel kan orsaka missfärgning eller ge fläckar.***

Om du inte är säker på hur du ska göra ren din Toyota bör du fråga en auktoriserad Toyota-återförsäljare eller -verkstad, eller annan verkstad med motsvarande kvalifikationer och utrustning — de hjälper gärna till.

Regnavstötande speglar (på vissa modeller)

De yttre backspeglarna har en beläggning som stöter bort regndroppar. Beläggningen sprider ut regndropparna så att föraren har klar sikt genom backspeglarna när det regnar.

Det räcker normalt att tvätta speglarna med vatten.

Speglarnas regnspridande verkan minskar i lätt regn.

I följande fall kan speglarnas regnspridande verkan tillfälligt minskas men den återkommer gradvis.

- När du har torkat bort smuts från speglarna
- När speglarna immar igen
- När du har vaxat bilen i en automatisk biltvätt
- När bilen har varit parkerad en längre tid i underjordiska parkeringshus etc utan direkt solljus

Tvätta speglarna med milt tvättmedel och skölj omsorgsfullt när du vill återställa speglarnas regnavstötande verkan under ovanstående förhållanden.

OBSERVERA

Observera följande för att behålla speglarnas regnavstötande förmåga och för att undvika att speglarna repas.

- ***Använd inga fönsterputsmedel med slipande verkan***
- ***Om speglarna frusit fast får du inte skrapa på speglarna. Tag bort isen med avisningsspray.***
- ***Tvätta bort eventuellt vax som fastnat på speglarna med neutralt tvättmedel och skölj noggrant efteråt. Vax på spegelytan kan göra att spegelns regnavstötande verkan försvinner.***
- ***Använd inga vattenavstötande medel, de kan förstöra speglarnas regnavstötande verkan. Om något sådant medel fastnar på speglarna skall du tvätta bort det med ett neutralt tvättmedel och skölja noga efteråt.***

Del 6
FAKTA OM UNDERHÅLL

- Fakta om underhåll. 362
- Behöver bilen repareras? 363

Fakta om underhåll

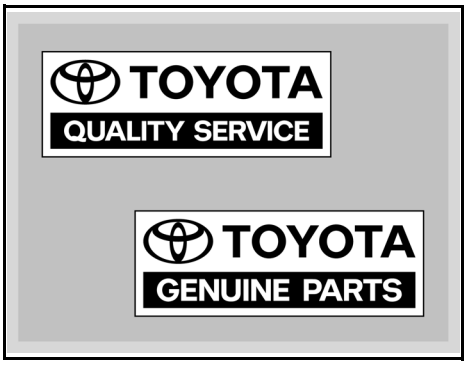

Regelbundet underhåll är mycket viktigt.

Vi rekommenderar att du skyddar din Toyota genom att lämna in den för service enligt det separata servicehäftet. Regelbunden service ger många fördelar:

- God bränsleekonomi
- Bilen får längre livslängd
- Normal körning
- Säkerhet
- Tillförlitlighet
- Fullt garantiskydd
- Bilen är alltid i besiktningsskick

Din Toyota är konstruerad och tillverkad med tanke på god driftekonomi och låga underhållskostnader. Många servicemoment som tidigare krävdes har helt eliminerats eller kan nu utföras med längre tidsintervall än tidigare. Det som återstår av serviceprogrammet är därför mycket viktigt. Följ alltid serviceschemat.

Komplett information om service och underhåll finns i ”Service & Garanti” i bilhandlingarna.

Vem ska utföra service?

För att hålla din bil i bästa möjliga skick rekommenderar Toyota att alla reparationer och allt underhåll utförs av en auktoriserad Toyota-återförsäljare eller -verkstad, eller annan verkstad med motsvarande kvalifikationer och utrustning. För reparationer och underhåll som täcks av bilens garanti bör du uppsöka en auktoriserad Toyota-återförsäljare eller -verkstad som använder Toyota originaldelar vid alla slags reparationer. Det kan också vara fördelaktigt att använda auktoriserade Toyota-återförsäljare eller -verkstäder för reparationer som inte täcks av bilens garanti. På grund av att de är erfarna specialister på Toyota-bilar kan medlemmar av Toyotas nätverk hjälpa dig vid alla sorts problem som kan dyka upp.

Din Toyota-återförsäljare eller -verkstad, eller annan verkstad med motsvarande kvalifikationer och utrustning utför noggrant alla moment enligt serviceschemat — tillförlitligt och ekonomiskt.

Arbeten du kan göra själv

Vissa serviceåtgärder är så enkla att du kan utföra dem själv om du bara är litet händig och har de vanligaste verktygen. Dessa moment är speciellt markerade i serviceschemat och på sidan 365i del 7 finns kortfattade instruktioner om hur de ska utföras.

Andra serviceåtgärder kräver däremot både specialverktyg och specialkunskaper. Överlåt därför viktiga serviceåtgärder till kvalificerade fackmän. Även om du har lång erfarenhet av att själv arbeta med bilar rekommenderar vi att du låter en auktoriserad Toyota-återförsäljare eller -verkstad, eller annan verkstad med motsvarande kvalifikationer och utbildning utföra servicearbeten och reparationer. Varje auktoriserad Toyota-återförsäljare eller -verkstad noterar utfört underhåll i bilens garantihäfte vilket är värdefullt om du någonsin skulle behöva garantireparation. Skulle du välja att anlita en annan välkvalificerad och välutrustad verkstad än en auktoriserad Toyota-verkstad för reparationer eller underhåll av din bil rekommenderar vi att du begär att verkstaden arkiverar noteringar om bilens underhåll.

Serviceintervallen avgörs med hjälp av vägmätarställningen eller tiden, vilket som kommer först enligt serviceschemat.

Gummislangar (för kyl- och värmesystem samt broms- och bränslesystem) bör kontrolleras av en utbildad mekaniker i enlighet med Toyotas serviceschema.

Dessa är särskilt viktiga underhållsdetaljer. Byt dåliga eller skadade slangar omedelbart. Tänk på att gummislangar åldras, vilket kan leda till att de sväller, försvagas eller spricker.

Behöver bilen repareras?

Var uppmärksam på förändringar i prestanda och ljud samt synliga tecken på att bilen behöver service. Nedan beskrivs några tydliga tecken på att bilen behöver service:

- Motorn misständer, går ojämnt eller knackar
- Märkbart minskad kraft i motorn
- Konstiga ljud från motorn
- Läckage under bilen (vattendropp från luftkonditioneringen efter användning är dock normalt)
- Avgasljudet har ändrats (Det kan tyda på farligt läckage av koldioxid. Kör då med fönstren öppna och låt omedelbart kontrollera avgassystemet.)
- Lufttrycket i däcken verkar lågt. Däcken tjuter i kurvor eller är ojämnt slitna
- ○ Bilen drar åt ena hållet vid körning på rak och jämn väg
- Konstiga ljud från fjädrar, stötdämpare eller hjulupphängning
- Minskad bromsverkan. Broms- och/eller kopplingspedalen känns svampig. Pedalen går nästan ner till golvet. Bilen drar åt ena sidan vid bromsning.
- Motortemperaturen ligger konstant över normalt värde.

Om du observerar något av dessa tecken skall du snarast lämna in bilen till en auktoriserad Toyota-återförsäljare eller -verkstad, eller annan verkstad med motsvarande kvalifikationer och utrustning. Bilen behöver antagligen justeras eller repareras.

⚠ VARNING

Fortsätt inte köra bilen utan att få den kontrollerad. Följden kan i vissa fall bli allvarliga skador på bilen och i värsta fall personskador.

Del 7-1
GÖR-DET-SJÄLV-SERVICE

Inledning

- Översikt av motorrummet 366
- Placering av säkringar 368
- Säkerhetsåtgärder när du själv arbetar med bilen 369
- Lyftpunkter för domkraften 371

Översikt av motorrummet

▶**Bensinmotor**

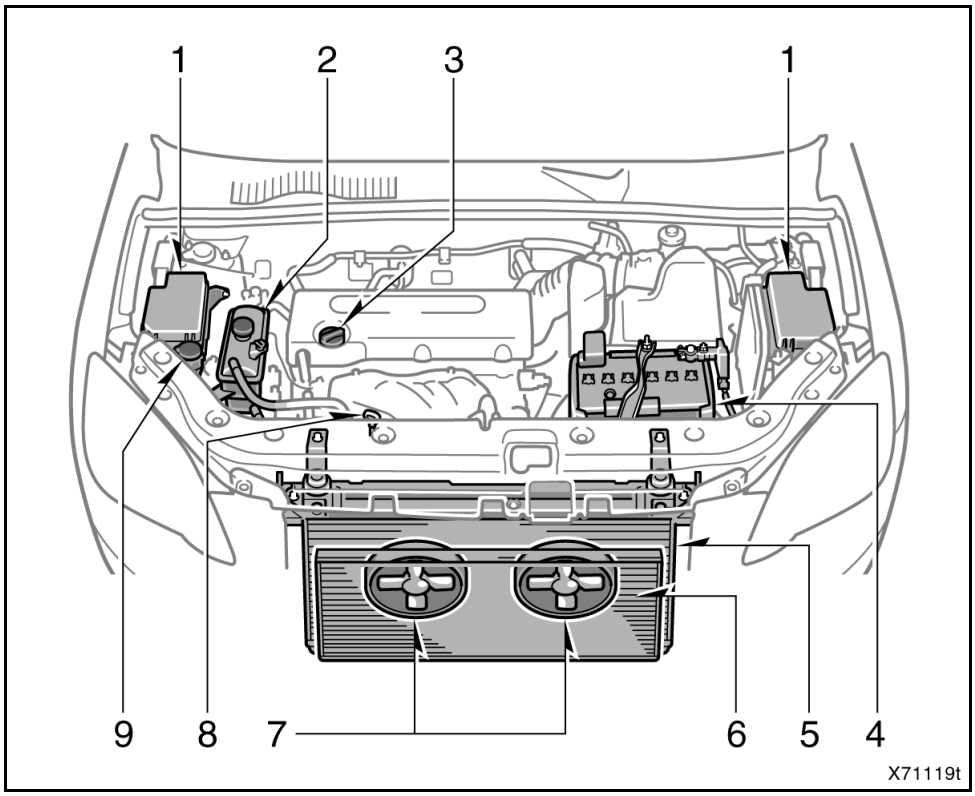

1. Säkringsboxar
2. Behållare för kylarvätska
3. Lock för påfyllning av motorolja
4. Batteri
5. Kylare
6. Kondensor
7. Eldrivna kylfläktar
8. Mätsticka för motorolja
9. Behållare för spolarvätska till vindruta, bakruta och strålkastare

▶**Dieselmotor**

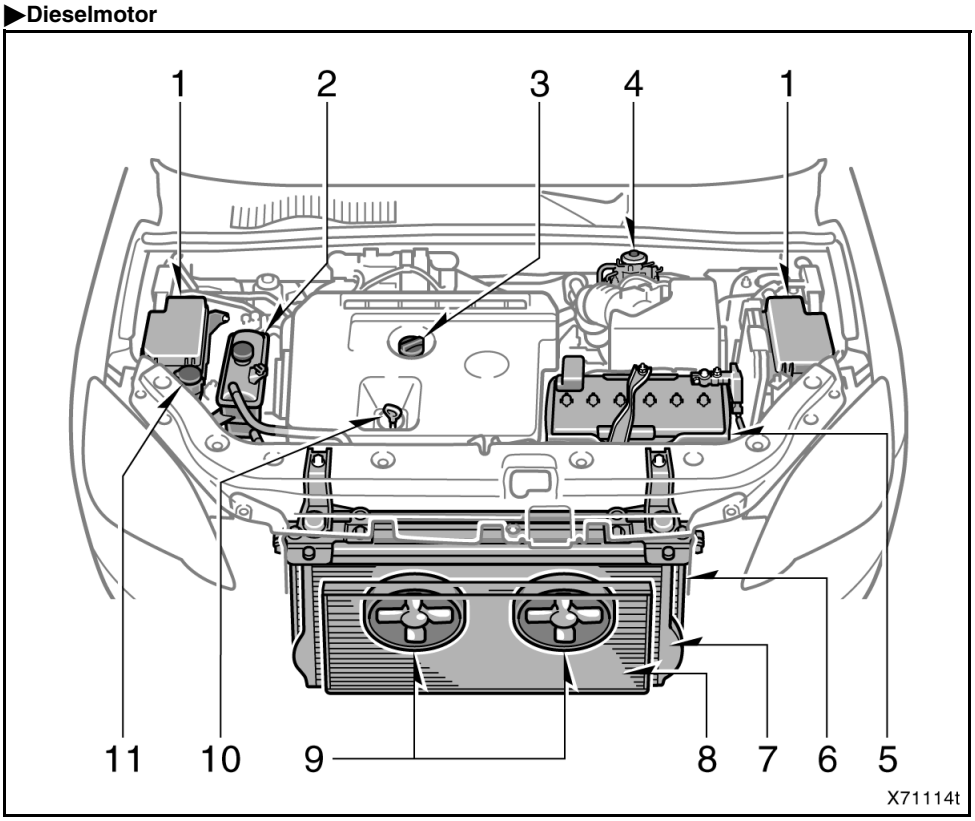

1. Säkringsboxar
2. Behållare för kylarvätska
3. Lock för påfyllning av motorolja
4. Bränslefilter
5. Batteri
6. Kylare
7. Intercooler
8. Kondensor
9. Eldrivna kylfläktar
10. Mätsticka för motorolja
11. Behållare för spolarvätska till vindruta, bakruta och strålkastare

Placering av säkringar

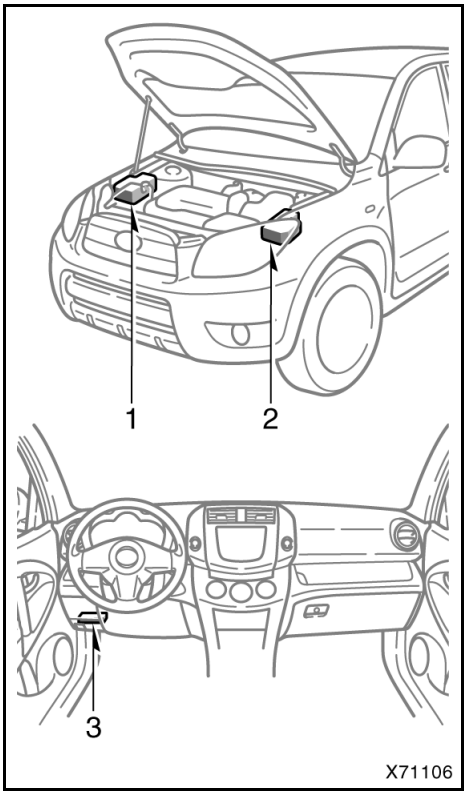

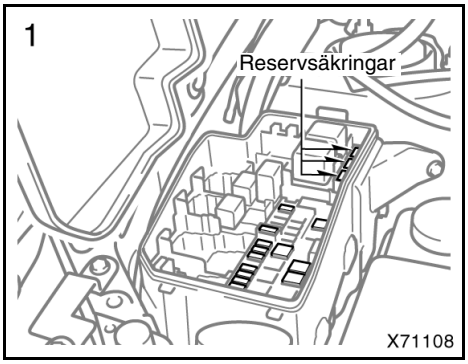

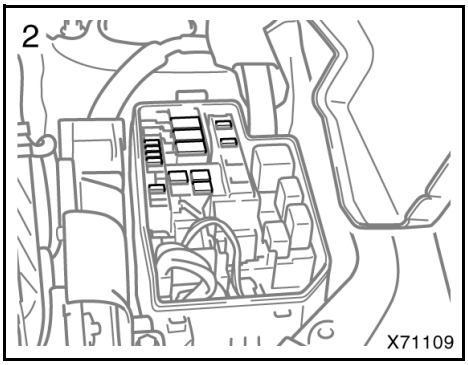

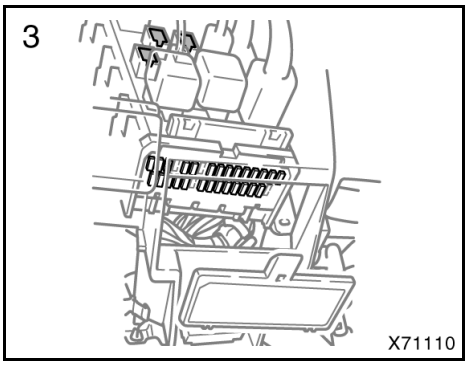

Säkerhetsåtgärder när du själv arbetar med bilen

Följ anvisningarna i det här avsnittet om du utför något servicearbete på egen hand.

Tänk på att felaktigt eller ofullständigt underhållsarbete kan leda till problem med bilen.

Här beskrivs arbeten som du relativt lätt kan utföra själv. Som vi förklarat i del 6 måste många servicemoment utföras av en utbildad mekaniker med tillgång till specialverktyg.

Var mycket försiktig så att du inte skadar dig när du arbetar med bilen. Här följer några försiktighetsåtgärder som du alltid måste iaktta:

⚠ VARNING

- **Håll händer, kläder och verktyg borta från fläkten och drivremmarna när motorn går. (Det är lämpligt att ta av ringar, klockor, slips etc.)**
- **Omedelbart efter körning är motorrummet mycket varmt: motorn, kylaren, avgasgrenröret, tändstiftskåporna etc, är mycket heta. Var försiktig så att du inte bränner dig. Motoroljan, andra vätskor och tändstiften kan också vara mycket heta.**
- **Ta inte av kylarlocket och lossa inte avtappningspluggarna om motorn är mycket varm. Det medför risk för brännskador.**
- **Lämna ingenting kvar i motorrummet som kan ta eld, t.ex. papper eller trasor.**
- **Rök inte, tänd ingen tändsticka eller cigarettändare och undvik gnistbildning i närheten av bränslesystem och batteri. Ångorna är explosiva.**
- **Var mycket försiktig när du arbetar med batteriet. Det innehåller svavelsyra, som är mycket giftig och starkt frätande.**
- **Kryp aldrig under bilen när den enbart är upplyft med domkraften. Använd alltid pallbockar eller andra stabila stöd.**
- **Kontrollera att tändningen är avstängd om du utför arbete nära elektriska kylfläktar eller kylare. Om kylarvätskan är varm eller luftkonditioneringen på kan elektriska kylfläktar starta automatiskt när tändningen är påslagen.**
- **Använd alltid skyddsglasögon när du arbetar vid eller under bilen om det finns risk att något kan falla ned, någon vätska spruta ut, etc.**
- **Gammal, använd motorolja innehåller skadliga föroreningar som kan orsaka hudsjukdomar som inflammation och hudcancer. Utsätt dig därför inte för långvarig kontakt med använd olja. Tvätta av använd motorolja omsorgsfullt från huden med tvål och vatten.**
- **Förvara inte gammal motorolja så att barn kan få tag på den.**
- **Gör dig av med gammal motorolja och gamla oljefilter på sätt som föreskrivs av myndigheterna, vanligen kommunens miljökontor eller motsvarande. Häll aldrig ut motorolja i handfat, vask, avloppsbrunn eller direkt på marken. Ring din Toyota-återförsäljare eller en bensinstation och tag reda på var du kan lämna oljan för återanvändning eller destruktion.**
- **Var försiktig när du fyller på broms- och kopplingsvätska. Bromsvätska är skadligt för händer och ögon! Spola omedelbart med rent vatten om du får vätska på händerna eller i ögonen. Om obehaget kvarstår i händer eller ögon ska du kontakta läkare.**

OBSERVERA

- ***Tänk på att batteri- och tändkablar har hög strömstyrka eller hög spänning. Var försiktig så att du inte av misstag orsakar kortslutning.***
- ***Använd endast "Toyota Super Long Life Coolant" eller likvärdig etylenglykolbaserad kylarvätska som inte innehåller silikat, amin, nitrit, eller borat med hybridorganisk syrateknik med lång livslängd. "Toyota Super Long Life Coolant" är en blandning av 50 % kylvätska och 50 % dejoniserat vatten.***
- ***Om du skulle spilla kylarvätska ska du omedelbart spola bort med vatten för att undvika skador på komponenter och lack.***
- ***Låt inte smuts eller något annat falla ner i motorns tändstiftshål.***
- ***Bänd inte in den yttre elektroden på tändstiften mot mittelektroden.***
- ***Använd endast rekommenderade tändstift. Andra typer av tändstift orsakar motorskador, sämre prestanda eller radiostörningar.***
- ***Återanvänd inte tändstift med iridiumelektroder genom att rengöra dem eller justera elektrodavståndet.***
- ***Den automatiska växellådan kan skadas om du fyller på för mycket vätska.***
- ***Tvätta bort eventuellt bromsvätskespill med vatten för att förhindra skador på delar och lack.***
- ***Kör inte med luftrenaren borttagen. Det medför risk för kraftigt motorslitage. Det finns också risk för feltändning med brand i motorrummet som följd.***
- ***Var försiktig så att du inte repar vindrutan med torkararmarna.***
- ***Innan du stänger motorhuven ska du kontrollera att du inte har glömt några verktyg, trasor eller dylikt i motorrummet.***

Lyftpunkter för domkraften

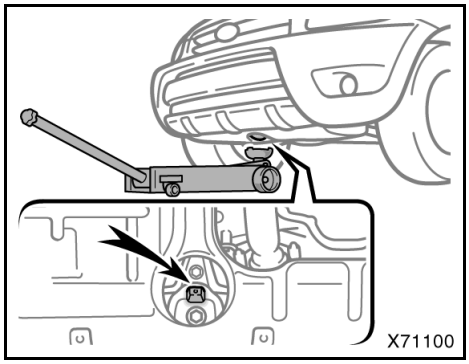

Fram

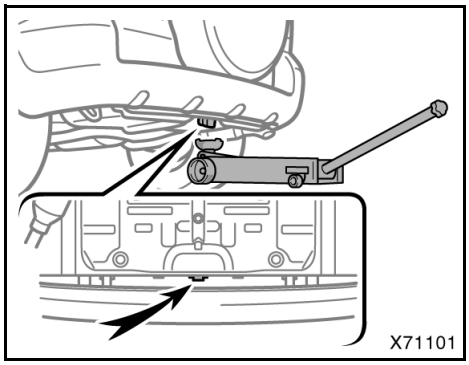

Bak

Om du ska lyfta upp bilen med en verkstadsdomkraft måste du hitta de korrekta lyftpunkterna enligt bilderna.

⚠ VARNING

Tänk på följande för att minska risken för dödsfall eller svåra olyckor när du använder domkraften:

- **Bilens egen domkraft är endast avsedd att användas i nödfall vid punktering. Den är inte avsedd för byte av sommar- och vinterdäck.**
- **Följ noga anvisningarna för användning av domkraften.**
- **Se till att ingen kroppsdel är under en bil som bara hålls upplyft med domkraft. Personskador kan annars uppstå.**
- **Starta inte motorn och låt den inte vara igång när bilen är upplyft med domkraften.**
- **Parkera om möjligt på plan, fast mark. Dra åt parkeringsbromsen hårt och sätt växelväljaren i ”P”-läge (automatisk växellåda) eller lägg i backväxeln (manuell växellåda). Blockera det diagonalt motsatta hjulet mot det punkterade, vid behov.**
- **Var noga med att placera domkraften exakt rätt i lyftpunkten. Om bilen lyfts och domkraften är felplacerad kan bilen skadas eller falla av domkraften med allvarliga personskador som följd.**
- **Kryp aldrig under en bil som bara vilar på en domkraft. Använd pallbockar.**
- **Låt ingen sitta kvar i bilen när du lyfter den med domkraft.**
- **Lägg inget mellan domkraften och bilen eller under domkraften när du lyfter bilen.**

OBSERVERA

Placera bara domkraften vid de angivna lyftpunkterna annars kan bilen skadas.

Del 7-2
GÖR-DET-SJÄLV-SERVICE

Motor och chassi

- Kontroll av motoroljenivån 374
- Kontroll av kylarvätskenivån. 377
- Kontroll av kylare, kondensor och intercooler 379
- Kontroll av däckens lufttryck. 379
- Kontroll och byte av däck 380
- Punkteringssäkra däck 382
- Däckrotation 383
- Montering av vinterdäck och snökedjor 384
- Fälgbyte 386
- Råd om aluminumfälgar 387

Kontroll av motoroljenivån

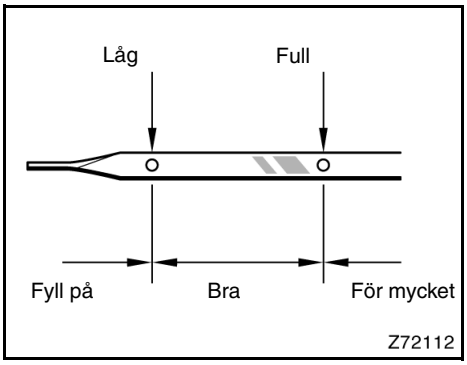

Stäng av motorn när den har normal arbetstemperatur. Kontrollera oljenivån i motorn med mätstickan.

1. För att avläsningen ska bli korrekt måste bilen stå på plan mark. Stäng av motorn och vänta några minuter så att all olja hinner rinna ner i oljetråget.
2. Dra ut mätstickan, håll en trasa under änden och torka av stickan.
3. Sätt tillbaka mätstickan. Tryck in den så långt det går, annars blir avläsningen inte korrekt.
4. Dra ut mätstickan och läs av oljenivån medan du håller en trasa under änden.

VARNING

Var försiktig så att du inte bränner dig på det heta avgasröret.

OBSERVERA

Var försiktig så att du inte droppar olja på bilen.

Fyll på olja av samma typ som redan finns i motorn om oljenivån ligger under eller bara något över minimimarkeringen.

Skruva av locket och häll i lite olja åt gången. Kontrollera med mätstickan. Vi rekommenderar att du använder tratt när du fyller på motorolja.

Ungefärlig mängd olja som behövs för att fylla upp mellan minimi- och maximimarkeringarna på mätstickan visas nedan.

2,0-liters bensinmotor
1,5 liter

2,2-litersdiesel D-4D 180 och 2,2-litersdiesel D-4D 135
1,5 liter

Se ”Servicedata” på sidan 408 i del 8 för ytterligare information om volymer.

När oljenivån ligger i rätt område ska du sätta tillbaka locket och dra åt det för hand.

OBSERVERA

- ***Var försiktig så att du inte spiller motorolja på bilen.***
- ***Fyll inte på för mycket olja eftersom detta medför risk för motorskador.***
- ***Kontrollera oljenivån med mätstickan igen när du har fyllt på olja.***

VAL AV MOTOROLJA

Bensinmotor—

Motorn i din Toyota är fylld med ”Toyota Genuine Motor Oil”. Toyota rekommenderar att du använder originalmotorolja. Annan motorolja av motsvarande kvalitet kan också användas.

Oljekvalitet:

20W-50 och 15W-40—
API grade SL eller SM multigrade motorolja

10W-30 och 5W-30—
API kvalitetsklass SL ”Energy-Conserving”, SM ”Energy-Conserving” eller ILSAC multigrade motorolja.

Rekommenderad viskositet (SAE):

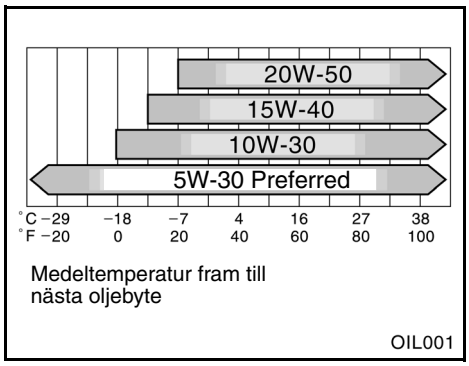

SAE 5W-30 är den lämpligaste motoroljan för din bil. Den ger god bränsleekonomi och goda startegenskaper vid kallt väder.

Om du använder SAE 10W-30 eller högre viskositet i extremt kallt väder kan motorn bli svårstartad. Vi rekommenderar motorolja med viskositet SAE 5W-30.

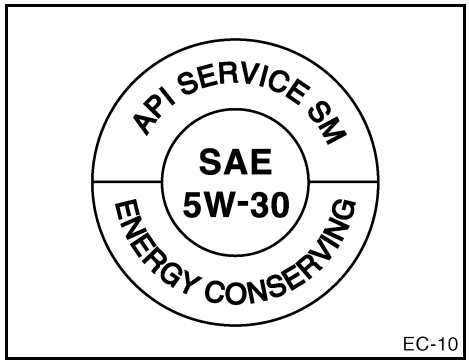

API kvalitetsmärke

ILSAC godkännandemärke

Kvalitetsmärken för motorolja

Något eller båda av de API-märkena finns på vissa oljeburkar/flaskor för att hjälpa dig att välja rätt olja.

API-märket kan sitta var som helst på utsidan av burken/flaskan.

Den översta delen av märket visar oljekvaliteten med en API-beteckning (American Petroleum Institute), t.ex. SM. I mitten anges viskositeten enligt SAE (Society of Automobile Engineers), t.ex. ”SAE 530”. Texten ”Energy-Conserving” i märkets nedre del anger att oljan har vissa bränslesparande egenskaper.

ILSAC-märket (International Lubricant Standardization and Approval Committee) är ett godkännandemärke som utfärdas av Internationella kommittén för standardisering och godkännande av smörjmedel. Märket finns på flaskans eller dunkens framsida.

Dieselmotor—

Motorn i din Toyota är fylld med ”Toyota Genuine Motor Oil”. Toyota rekommenderar att du använder originalmotorolja. Annan motorolja av motsvarande kvalitet kan också användas.

Oljekvalitet:

2,2-litersdiesel D-4D 180 (utan partikelfilter) och 2,2-litersdiesel D-4D 135

ACEA B1, API CF-4 eller CF
(Även API CE eller CD kan användas.)

2,2-litersdiesel D-4D 180 (med partikelfilter) —

ACEA C2
(Om ACEA C2 inte är tillgänglig kan även ACEA B1 användas.)

OBSERVERA
Användning av annan motorolja än ACEA C2 (or B1) kan skada katalysatorn.

Rekommenderad viskositet (SAE):

2,2-litersdiesel D-4D 180 (utan partikelfilter) och 2,2-litersdiesel D-4D 135

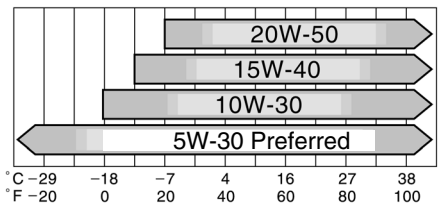

Medeltemperatur fram till nästa oljebyte

OIL001

SAE 5W-30 är den lämpligaste motoroljan för din bil. Den ger god bränsleekonomi och goda startegenskaper vid kallt väder.

Om du använder SAE 10W-30 eller högre viskositet i extremt kallt väder kan motorn bli svårstartad. Vi rekommenderar motorolja med viskositet SAE 5W-30.

2AD-FTV-motorn (med partikelfilter) —

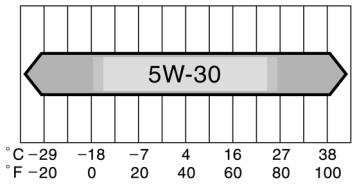

Utvändig temperatur

OIL019

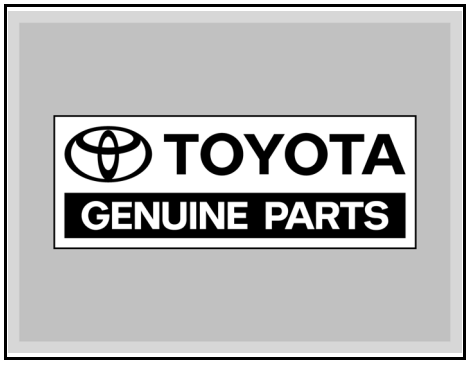

”Toyota Genuine Motor Oil” är testad och godkänd för alla Toyotas motorer. Toyota rekommenderar att du använder denna olja för att vara säker på att din motor får bästa möjliga smörjning.

En auktoriserad Toyota-återförsäljare eller -verkstad står gärna till tjänst med ytterligare information om ”Toyota Genuine Motor Oil”. Andra motoroljor av motsvarande kvalitet kan också användas.

Kontroll av kylarvätskenivån

Expansionstanken för kylarvätskan är genomskinlig. Rätt vätskenivå skall ligga mellan “FULL”- och “LOW”-linjerna när motorn är kall. Fyll på kylarvätska om nivån är låg. (Information om kylarvätskor finns nedan under ”Val av kylarvätska”.)

Kylarvätskans nivå i expansionstanken varierar med motortemperaturen. Om nivån ligger under ”LOW”-linjen ska du fylla på kylarvätska. Fyll på tills nivån är mellan ”FULL”- och ”LOW”-linjerna.

Om kylarvätskenivån sjunker kort efter påfyllning, kan det finnas en läcka i systemet. Gör en visuell kontroll av kylaren, slangarna, kylarlocket, avtappningspluggen och vattenpumpen.

Om du inte ser några tecken på läckage ska du låta en auktoriserad Toyota-återförsäljare eller -verkstad, eller annan verkstad med motsvarande kvalifikationer och utrustning provtrycka kylarlocket och kontrollera om det finns läckor i systemet.

⚠ VARNING

Undvik brännskador, tag aldrig av kylarlocket när motorn är varm

Val av kylarvätska

Om du använder fel typ av kylarvätska så kan motorns kylsystem skadas.

Använd endast ”Toyota Super Long Life Coolant” eller likvärdig etylenglykolbaserad kylarvätska som inte innehåller silikat, amin, nitrit, eller borat med hybridorganisk syrateknik med lång livslängd. (Kylarvätska med hybridorganisk syrateknik med lång livslängd består av en kombination av låga fosfater och organiska syror.)

”Toyota Super Long Life Coolant” är en blandning av 50 % kylvätska och 50 % dejoniserat vatten. Kylvätskan skyddar bilen från frysning ner till cirka -35°C.

OBSERVERA
Använd inte enbart vatten.

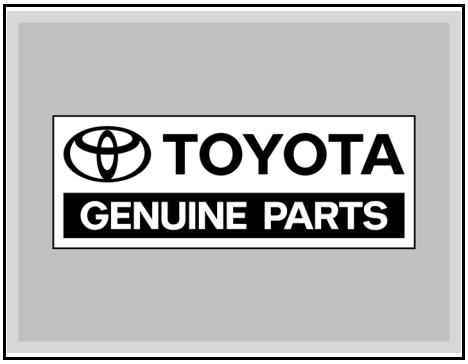

Toyota rekommenderar ”Toyota Super Long Life Coolant” som är testad för att garantera att den inte orsakar korrosion eller fel i motorns kylsystem, om den används på rätt sätt. ”Toyota Super Long Life Coolant” är formulerad med hybridorganisk syrateknik för lång livslängd och är särskilt anpassad för att undvika fel i motorns kylsystem på Toyotabilar.

Kontakta en auktoriserad Toyota-återförsäljare eller -verkstad för att få mer information.

Kontroll av kylare, kondensor och intercooler

Om någon av ovanstående delar är mycket smutsig eller om du inte är säker på dess skick ska du köra bilen till en auktoriserad Toyota-återförsäljare eller -verkstad, eller annan verkstad med motsvarande kvalifikationer och utrustning.

⚠ VARNING

Undvik brännskador, vidrör inte kylaren, kondensorn eller intercoolern när motorn är varm

OBSERVERA

Utför inte något arbete själv på kylaren, kondensorn eller intercoolern för att förhindra att skador uppstår.

Kontroll av däckens lufttryck

Håll alltid rätt lufttryck i däcken.

På sidan 452 i del 8 finns uppgifter om dimensioner och rekommenderat lufttryck i kalla däck.

Kontrollera helst lufttrycket i däcken varannan vecka eller åtminstone en gång i månaden. Glöm inte reservdäcket.

Fel lufttryck i däcken kan ge sämre bränsleekonomi, försämra komforten, förkorta däckens livslängd och försämra bilens trafiksäkerhet.

Om du ofta måste fylla på luft bör du kontakta en auktoriserad Toyota-återförsäljare eller -verkstad, eller annan verkstad med motsvarande kvalifikationer och utrustning för kontroll.

Gör så här när du kontrollerar lufttrycket:

- **Kontrollera alltid lufttrycket när däcken är kalla.** Du får en korrekt avläsning efter att bilen har stått parkerad i minst tre timmar och körts högst 1,5 km sedan dess.
- **Använd alltid en tillförlitlig lufttrycksmätare.** Det är svårt att se på däcket om det har rätt tryck. Tänk på att avvikelser på bara några tiotal bar kan försämra både köregenskaper och åkkomfort.
- **Släpp aldrig ut luft för att minska trycket i däcken efter körning.** Det är normalt att trycket i däcken är högre efter körning.
- **Kom ihåg att sätta tillbaka ventilhattarna.** Utan ventilhattar kan det komma in smuts och fukt som orsakar läckage i ventilen. Skaffa snarast nya ventilhattar om någon saknas.

VARNING

Håll alltid korrekt lufttryck i däcken. Annars kan följande situationer uppstå som kan orsaka en olycka med dödsfall eller allvarliga skador som resultat.

För lågt lufttryck i däcken —

- **Ökad förslitning**
- **Ojämn förslitning**
- **Dålig väghållning**
- **Risk för däckexplosion genom överhettning**
- **Försämrad tätning mot fälgen**
- **Deformation av fälgen och/eller däcket kan krängas av fälgen**
- **Större risk för att däcken skadas i gropar eller på vassa stenar på vägbanan**

För högt lufttryck i däcken—

- **Dålig väghållning**
- **Ökad förslitning**
- **Ojämn förslitning**
- **Större risk för att däcken skadas i gropar eller på vassa stenar på vägbanan**

Kontroll och byte av däck

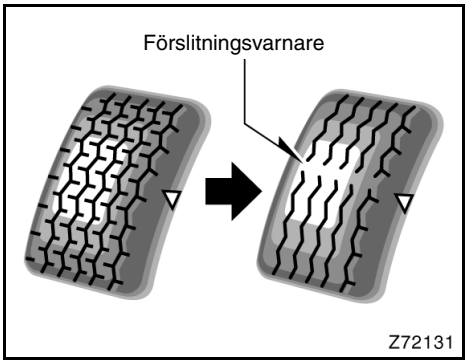

KONTROLLERA DÄCKEN

Kontrollera däckens slitbanor och titta på förslitningsvarnarna. Byt däck om förslitningsvarnarna syns. ”TWI” eller ”Δ” på sidan av däcket anger var förslitningsvarnarna sitter.

Däcken på din nya Toyota har inbyggda förslitningsvarnare som hjälper dig att bedöma när däcken måste bytas. När mönsterdjupet är nedslitet till 1,6 mm eller mindre framträder förslitningsvarnarna. Om däcket är nedslitet till förslitningsvarnaren i två eller flera närliggande spår måste däcket bytas. Ju mindre mönsterdjup, desto större är risken för sladd.

Vinterdäck med mindre mönsterdjup än 4 mm gör ingen nytta i snö.

Om det finns skärskador, sprickor eller andra skador i däcken så djupa att cordväven syns eller om det finns utbuktningar/svällningar som tyder på inre skador måste däcket omedelbart bytas.

Byt däck som ofta blir punkterade eller som inte går att reparera på grund av skadans storlek eller placering. Om du är tveksam ska du kontakta en auktoriserad Toyota-återförsäljare eller -verkstad, eller annan verkstad med motsvarande kvalifikationer och utrustning som kan ge dig råd.

Fortsätt inte att köra om lufttrycket sjunker i ett däck under färd. Däcket kan förstöras för gott redan efter en kort sträcka.

Alla däck som är äldre än sex år måste kontrolleras av en fackman även om de verkar oskadade.

Däck åldras och bryts ned även om de sällan eller aldrig används.

Detta gäller också reservdäcket, vinterdäck och däck som sparas för framtida bruk.

BYTE AV DÄCK

När du köper nya däck, välj då endast däck med samma dimension och uppbyggnad som originaldäcken, och med samma eller högre bärighet. Även på modeller med fyrhjulsdrift måste däcken vara av samma fabrikat och ha samma däckmönster.

Om du väljer däck av annan typ eller annan dimension kan detta allvarligt inverka på körsäkerhet, åkkomfort, hastighetsmätarens och vägmätarens funktion, den fria markhöjden och utrymmet mellan hjulhus och däck eller utrymmet för snökedjorna.

⚠ VARNING

Var försiktig och tänk på följande. Annars kan en olycka hända med dödsfall eller allvarliga skador som resultat.

- **Blanda aldrig radialdäck och diagonaldäck. Olika däck på bilen kan ge farlig försämring av köregenskaperna och du kan plötsligt förlora kontrollen över bilen. I Tyskland är det dessutom förbjudet att använda däck som har olika konstruktion.**
- **Använd endast däck och fälgar med den dimension som rekommenderas av tillverkaren. Olika däck på bilen kan ge farlig försämring av köregenskaperna och du kan förlora kontrollen över bilen.**
- **Använd inte däck av olika märke, dimension, konstruktion eller mönster. Olika däck på bilen kan ge farlig försämring av köregenskaperna och du kan förlora kontrollen över bilen.**

Montera aldrig begagnade däck på din Toyota.

Det är alltid en stor risk att köpa begagnade däck vars tidigare öden är okända.

Toyota rekommenderar att alla fyra däcken eller åtminstone båda fram respektive bakdäcken byts på samma gång.

Se “Om du får punktering” på sidan 333 i del 4.

När du byter däck ska du alltid låta balansera det kompletta hjulet.

Om ett hjul har obalans kan det påverka bilens köregenskaper och däckets livslängd. Även vid normal användning kan balanserade hjul så småningom bli obalanserade. Du bör därför låta balansera hjulen regelbundet.

Vid byte av slanglösa däck bör även luftventilen bytas.

S.k. run-flat däck (med förstärkt sidovägg)

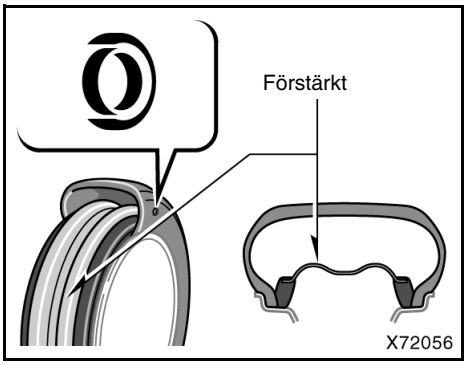

Punkteringsfria däck (run-flat) har en invändig förstärkt sidovägg som gör att bilen kan köras temporärt efter en punktering. Modeller som är utrustade med punkteringssäkra däck har inget reservhjul. ”O”-märket på däckets sidovägg indikerar att däcket är ett s.k. runflat-däck med förstärkt sidovägg.

Om ett däck får punktering tänds varningslampan för lufttrycket i däcken eftersom det är svårt att se att ett däck är punkterat i jämförelse med ett konventionellt däck. Se ”Varningssystem för lågt lufttryck i däcken” på sidan 182 i del 1-7.

VID BYTE AV DÄCK

När du byter däck eller monterar vinterdäck eller om däcken är slitna måste du beställa däck med förstärkt sidovägg i förväg från en Toyota-återförsäljare.

OM BILEN FÅR ETT PLATT DÄCK

Punkteringssäkra däck ger dig möjlighet att köra bilen högst 160 km med en hastighet under 90 km/tim om du får en punktering. Under vissa omständigheter (t.ex. vid hög temperatur) kan du inte köra så långt som 160 km.

Om bilen har körts med en punkterat däck måste det punkterade däcket bytas ut. Tag med bilen till närmaste Toyota-återförsäljare. Ett punkteringssäkert däck med förstärkt sidovägg kan inte bytas eller repareras i en vanlig däckverkstad.

⚠ VARNING

- **Använd inte däck som inte är originaldäck. Andra däck kan ge farlig försämring av köregenskaperna och du kan plötsligt tappa kontrollen över bilen.**
- **Använd inte runflat-däck från din bil på en annan bil. Dessa däck är speciellt avsedda för din bil.**
- **Förväxla inte runflat-däck med standarddäck.**
- **Trots att du kan fortsätta att köra bilen med runflat-däck om du får en punktering så ger däcket inte samma prestanda som standarddäck i normala omständigheter. Om ett runflat-däck blir platt ska du snarast möjligt köra till närmaste Toyota-återförsäljare. Var försiktig och tänk på följande:**

  Sakta snarast möjligt ner till en hastighet som är anpassad till omständigheterna. Kör inte längre än 160 km och högst 90 km/tim.

Undvik häftiga rattrörelser och inbromsningar. Om däckens skick försämras kan du förlora kontrollen över ratten eller bromsarna, vilket kan leda till allvarliga eller livshotande skador.

Du ska inte reparera eller byta däcket utan att först rådgöra med din Toyota-återförsäljare.

OBSERVERA

- ***Kör inte över trottoarkanter. Kör försiktigt om det finns gropar i vägen eftersom det låga lufttrycket påverkar däckets dämpande förmåga. Hjul, däck, kaross, fjädring och andra komponenter kan skadas.***
- ***Markfrigången blir lägre när ett runflatdäck får punktering. Undvik att köra över föremål och kör långsamt på ojämn, oasfalterad väg och överl farthinder. Kör inte heller in bilen i en automatisk biltvätt eftersom den kan fastna och ta skada.***

Mer information om runflat-däck finns i tillverkarens användarmanual, eller rådgör med din Toyota-återförsäljare.

Däckrotation

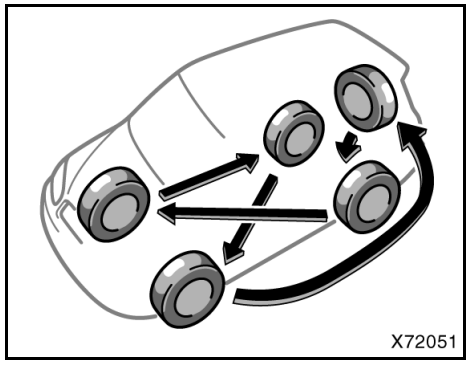

Med reservdäck

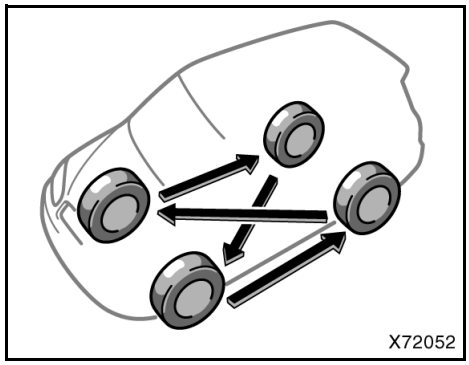

Utan reservdäck

För att få en jämn förslitning av däcken bör du flytta om dem ungefär var 500:e mil. Lämplig tidpunkt att flytta om hjulen beror på ditt körsätt och vilka vägar du kör på.

Se “Om du får punktering” på sidan 333 i del 4.

Passa på att se efter om däcken är ojämnt slitna eller skadade när du skiftar hjulen. Onormal förslitning beror vanligen på felaktigt lufttryck, felaktig hjulinställning, obalanserade hjul eller hårda inbromsningar.

Montering av vinterdäck och snökedjor

NÄR SKA VINTERDÄCK ELLER SNÖKEDJOR ANVÄNDAS?

Vinterdäck och snökedjor rekommenderas vid körning på snö och is.

På våta eller torra vägbanor ger vanliga däck bättre grepp än vinterdäck.

VAL AV VINTERDÄCK

Välj vinterdäck med samma dimension, konstruktion och lastkapacitet som däcken som ursprungligen satt på din bil. Alla däcken måste vara av samma fabrikat och ha samma slitbanemönster.

Modeller med punkteringssäkra (run-flat) däck—
När du behöver vinterdäck måste du beställa vinterdäck med förstärkt sidovägg i förväg från en auktoriserad Toyota-återförsäljare eller -verkstad eller annan verksamhet med motsvarande kvalifikationer och utrustning. (Se ”Runflat-däck” på sidan 382 i den här delen.)

Använd aldrig däck av annan typ än de som rekommenderas. Montera aldrig dubbade vinterdäck utan först kontrollera gällande lokala bestämmelser för körning med dubbdäck.

⚠ VARNING

Var försiktig och tänk på följande. Annars kan en olycka hända med dödsfall eller allvarliga skador som resultat.

- **Använd endast vinterdäck med den dimension som rekommenderas av tillverkaren. Andra däck på bilen kan ge farlig försämring av köregenskaperna och du kan förlora kontrollen över bilen.**
- **Använd inte vinterdäck av olika märke, dimension, konstruktion eller mönster. Olika vinterdäck på bilen kan ge farlig försämring av köregenskaperna och du kan förlora kontrollen över bilen.**

MONTERING AV VINTERDÄCK

Montera vinterdäck på alla hjulen.

Om du monterar vinterdäck enbart på framhjulen kan detta medföra alltför stor skillnad i väggrepp mellan fram- och bakhjulen, vilket kan leda till att du plötsligt förlorar kontrollen över bilen.

Förvara däckuppsättningen som inte används på sval och torr plats.

Markera rotationsriktningen på däcken. Det är viktigt att montera däcken med samma rotationsriktning som tidigare.

⚠ VARNING

- **Kör inte med felaktigt lufttryck i vinterdäcken.**
- **Tänk på att inte överskrida den högsta tillåtna hastigheten för körning med vinterdäck.**

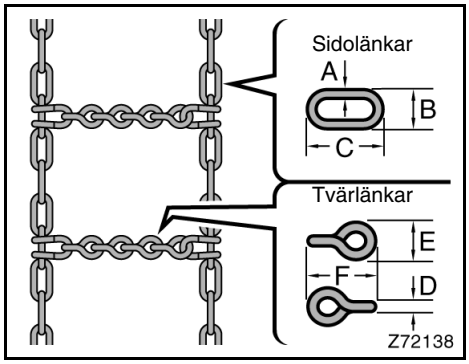

VAL AV SNÖKEDJOR

Använd snökedjor med rätt dimension.

PÅ däck 215/70R16, 225/65R17 och 235/55R18 ska följande typer av snökedjor användas.

		mm
A:	Diameter på sidolänkarna	3
B	Bredd på sidolänkarna	10
C	Längd på sidolänkarna	30
D	Diameter på tvärlänkarna	4
E	Bredd på tvärlänkarna	14
F	Längd på tvärlänkarna	25

Bestämmelserna för användning av snökedjor varierar. Innan du köper snökedjor bör du kontrollera vilka bestämmelser som gäller för körning med snökedjor.

OBSERVERA

Om du använder fel kombination av däck och kedja kan kedjorna skada karossen.

MONTERING AV SNÖKEDJOR

Montera snökedjorna på framhjulen. De skall sitta så hårt som möjligt. Montera inte snökedjor på bakhjulen. Efterspänn kedjorna efter 0,5 — 1 kilometers körning.

Följ tillverkarens anvisningar noga när du monterar snökedjorna.

Om du använder hjulsidor bör du ta bort dem innan du sätter på kedjorna för att undvika att de repas av kedjorna.

VARNING

- **Kör inte fortare än 50 km/tim, dock högst så fort som tillverkaren av snökedjorna rekommenderar.**
- **Kör varsamt och undvik gupp, hål och skarpa svängar som kan göra att bilen studsar och kränger.**
- **Undvik tvära svängar och bromsning med låsta hjul eftersom snökedjorna försämrar bilens väghållning.**
- **När du kör med snökedjor ska du köra extra försiktigt. Sakta ner innan du kör in i en kurva så att du inte förlorar kontrollen över bilen. En olycka kan annars ske.**

Fälgbyte

NÄR BÖR DU BYTA FÄLGAR?

Fälgar som är deformerade, har sprickor eller kraftiga rostskador måste bytas mot nya.

Om du struntar i att byta en skadad fälg kan däcket halka av fälgen eller orsaka att bilen förlorar manöverförmågan.

VÄLJ RÄTT FÄLG

När du väljer fälgar måste du försäkra dig om att de nya fälgarna har samma bärighet, diameter, bredd och sidoförskjutning (offset) som originalfälgarna.

En auktoriserad Toyota-återförsäljare eller -verkstad, eller annan verkstad med motsvarande kvalifikationer och utrustning kan leverera rätt fälgar till din bil.

Fälgar med annan dimension eller av annan typ kan försämra köregenskaperna, hjulets och hjullagrets livslängd, kylningen av bromsarna, hastighetsmätarens och vägmätarens funktion, bromsförmågan, strålkastarinställningen, stötfångarens höjd, bilens markfrigång samt det fria utrymmet i hjulhusen för däck eller snökedjor.

Det är olämpligt att köpa begagnade fälgar, eftersom dessa kan ha utsatts för omild behandling eller lång körsträcka och kan därför plötsligt spricka. Deformerade fälgar som riktats kan ha osynliga skador och bör därför inte användas. Montera aldrig en innerslang i ett läckande slanglöst däck på en fälg avsedd för slanglöst däck.

⚠ VARNING

Var försiktig och tänk på följande. Annars kan en olycka hända med dödsfall eller allvarliga skador som resultat.

- **Använd endast däck och fälgar med den dimension som rekommenderas av tillverkaren. Olika däck på bilen kan ge farlig försämring av köregenskaperna och du kan förlora kontrollen över bilen.**
- **Använd inte fälgar av olika märke, dimension och typ. Annars kan bilens köregenskaper försämras och du kan förlora kontrollen över bilen.**

Råd om aluminumfälgar

- Efter de första 150 milens körning skall du kontrollera att hjulmuttrarna fortfarande är ordentligt åtdragna.
- Om du har flyttat om hjulen, lagat ett däck eller bytt fälg, ska du efter cirka 150 mils körning kontrollera att hjulmuttrarna sitter dragna med rätt moment.
- Var försiktig så att du inte skadar aluminiumfälgarna om du monterar snökedjor.
- Toyota rekommenderar att du använder originalhjulmuttrar från Toyota och en hylsnyckel som är avsedd för aluminiumfälgar. Andra muttrar och hylsnycklar av motsvarande kvalitet kan också användas.
- För balansering av hjulen rekommenderar Toyota att du använder originalbalansvikter från Toyota. Andra balansvikter kan även användas.
- Du ska regelbundet kontrollera aluminiumfälgarna, precis som stålfälgar, för att se om de har skador. Om en fälg är skadad måste den bytas omedelbart.

Del 7-3
GÖR-DET-SJÄLV-SERVICE

Elektriska detaljer

- Kontroll av batteriet 390
- Batteriladdning, försiktighetsåtgärder. 394
- Kontroll och byte av säkringar 395
- Påfyllning av spolarvätska 396
- Glödlampsbyte 397

Kontroll av batteriet
Försiktighetsåtgärder

⚠ VARNING

HANDSKAS FÖRSIKTIGT MED BATTERIET

Batteriet utvecklar vätgas som tillsammans med luft ger knallgas - en mycket explosiv gas.

- **Var försiktig så att det inte bildas gnistor från verktygen i närheten av batteriet.**
- **Rök inte och tänd inte tändstickor i närheten av batteriet.**

Elektrolyten i batteriet innehåller svavelsyra, som är giftig och frätande.

- **Undvik kontakt med ögon, hud och kläder.**
- **Se till att ingen får i sig batterivätska.**
- **Använd skyddsglasögon när du arbetar i närheten av batteriet.**
- **Håll barn borta från batteriet.**

ÅTGÄRDER VID EN OLYCKA MED BATTERISYRA

- **Skölj omedelbart med rent vatten om du får batterisyra i ögonen. Åk omedelbart till läkare eller sjukhus. Fortsätt under färden att skölja det skadade stället med vatten. Använd svamp eller handduk.**
- **Skölj noga om du får batterisyra på huden. Sök omedelbar läkarhjälp om du får ont eller huden känns bränd.**
- **Om du får batterisyra på kläderna kan syran tränga igenom tyget och in till huden. Tag därför omedelbart av dig plagget i fråga och följ ovanstående instruktioner om så behövs.**
- **Om du råkar svälja batterisyra ska du omedelbart dricka stora mängder vatten eller mjölk. Drick också någon alkalisk lösning som neutraliserar syran, t.ex. ett vispat rått ägg eller vegetabilisk olja. Åk sedan omedelbart till läkare eller sjukhus.**

Innebörden av respektive symbol som finns ovanpå batteriet är följande:

	Rökning, öppen eld och gnistbildning är förbjudet
	Skydda ögonen
	Förvara utom räckhåll för barn
	Batterisyra
	Observera driftsinstruktionerna
	Explosiv gas

Utvändig kontroll av batteriet

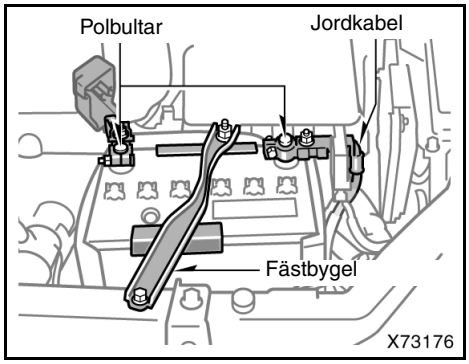

Kontrollera att batteripolerna inte är korroderade och att polklämmorna inte sitter löst eller glappar, att batterihöljet inte har några sprickor samt att fästbygeln håller fast batteriet.

a. Rengör vid behov batteriet med en mild sodalösning och varmt vatten. Smörj in polklämmorna med fett för att motverka korrosion.

b. Dra åt polklämmorna om de sitter löst. Dra inte åt för hårt.

c. Dra åt fästbygeln så pass att batteriet sitter fast ordentligt. Drag inte så hårt att batterihöljet riskerar att skadas.

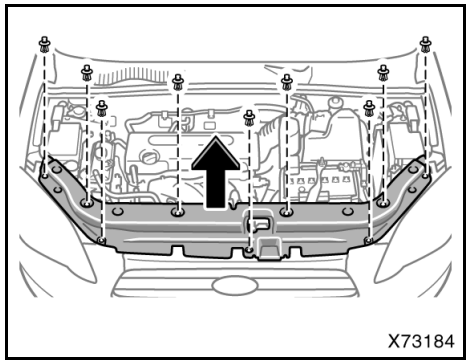

Tag bort locket som bilden visar innan du byter batteriet.

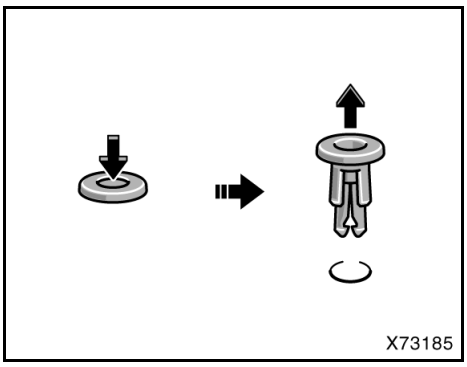

Tag bort clipset

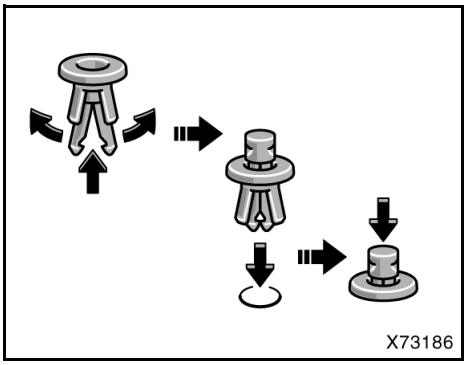

Montera clipset

OBSERVERA

- ***Motorn och all elektrisk utrustning ska vara avstängd innan du börjar arbeta med batteriet.***
- ***När du kontrollerar batteriet skall jordkabeln först lossas från den negativa polen (”–” märkning). Sätt inte tillbaka jordkabeln förrän arbetet är klart.***
- ***Var försiktig så att du inte orsakar kortslutning med något verktyg.***
- ***Var försiktig när du tvättar batteriet så att inte tvättvatten rinner ned genom batteripluggarna.***

Om bilens batteri har kopplats bort eller är dåligt laddat fungerar eventuellt inte det elektroniska lås- och startsystemet, elfönsterhissen och takluckan automatiskt efter det att du anslutit, bytt ut eller laddat upp batteriet. I samtliga fall bör du återställa respektive system. Normalisering av dessa funktioner beskrivs i avsnittet ”Elektroniskt lås- och startsystem” på sidan 30, ”Elektriska fönsterhissar” på sidan 40 och ”Elmanövrerad taklucka” på sidan 49i del 1-2.

Kontroll av batterivätskan i batteriet

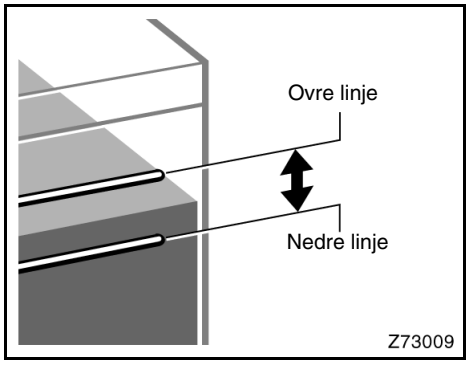

KONTROLL MED HJÄLP AV NIVÅLINJERNA

Vätskan (elektrolyten) ska alltid ligga mellan den övre och den undre linjen.

Kontrollera alltid alla sex cellerna, inte bara en eller två.

Fyll på destillerat vatten om elektrolytnivån ligger under den undre linjen. (Se ”Påfyllning av destillerat vatten” på sidan 394.)

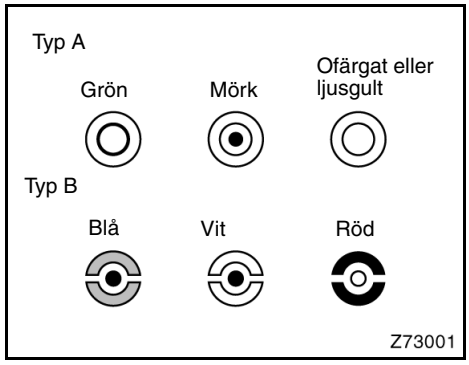

KONTROLL MED HYDROMETER

Kontrollera laddningstillståndet med hjälp av färgen på hydrometern i varje cellpropp.

Hydrometerns färg		Laddningstillstånd
Typ A	Typ B	
Grön	Blå	Bra
Mörk	Vit	Måste laddas. Låt en auktoriserad Toyota-återförsäljare eller -verkstad, eller annan verkstad med motsvarande kvalifikationer och utrustning kontrollera batteriet.
Ofärgad eller ljusgul	Röd	Låt en auktoriserad Toyota-återförsäljare eller -verkstad, eller annan verkstad med motsvarande kvalifikationer och utrustning kontrollera batteriet.

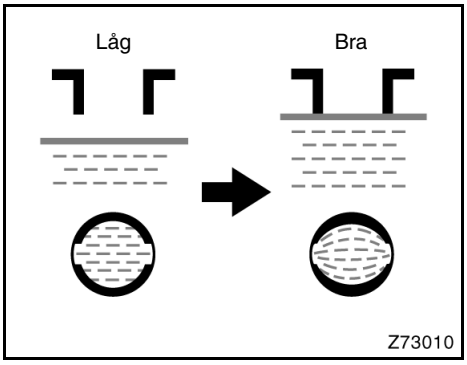

PÅFYLLNING AV DESTILLERAT VATTEN

1. Ta bort cellhattarna.
2. Fyll på destillerat vatten i de celler som innehåller för lite vätska.

Om det är svårt att se från sidan av batteriet kan du titta rakt ner i cellen. Se bilden ovan.

3. Skruva på cellhattarna ordentligt.

OBSERVERA
Fyll inte på för mycket vatten i cellerna. Om elektrolytnivån är för hög kan batterivätska spruta ut ur batteriet under laddning och orsaka korrosion eller andra skador.

Batteriladdning, försiktighetsåtgärder

Startbatteriet avger vätgas när det laddas.

Gör därför följande innan du börjar ladda batteriet:

1. Ta bort cellhattarna.
2. Lossa jordkabeln om startbatteriet ska sitta kvar i bilen under laddningen.
3. Innan du ansluter kablarna från batteriladdaren ska du kontrollera att laddaren är avstängd. Batteriladdaren ska också vara avstängd när du tar bort kablarna från batteriet.

⚠ **VARNING**
● **Batteriet ska helst stå fritt vid laddning. Ladda inte batteriet i ett stängt garage eller annat utrymme utan god ventilation.** ● **Ta bort cellhattarna innan du börjar ladda batteriet.**

OBSERVERA
Ladda aldrig batteriet med motorn igång. Förvissa dig också om att all elektrisk utrustning är avstängd.

Kontroll och byte av säkringar

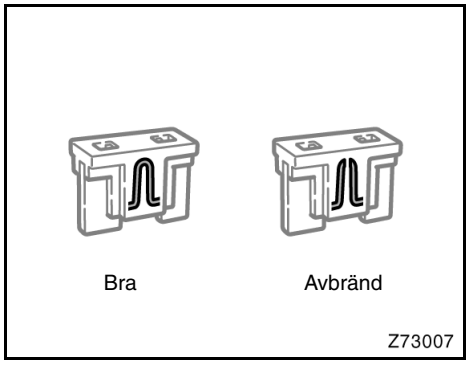

Typ A

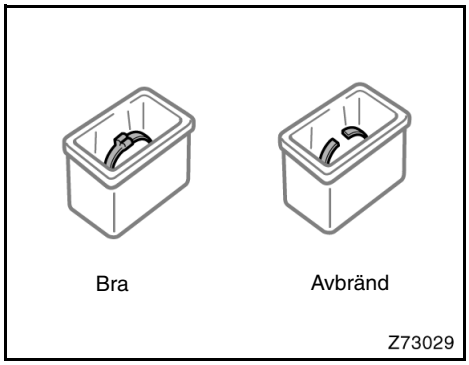

Typ B

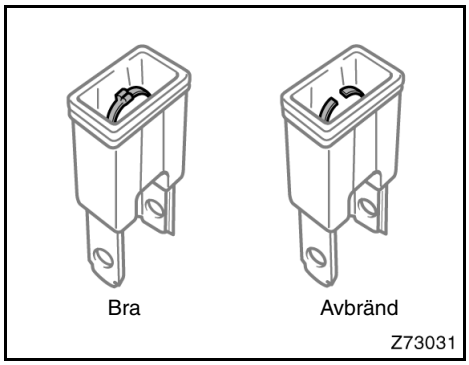

Typ C

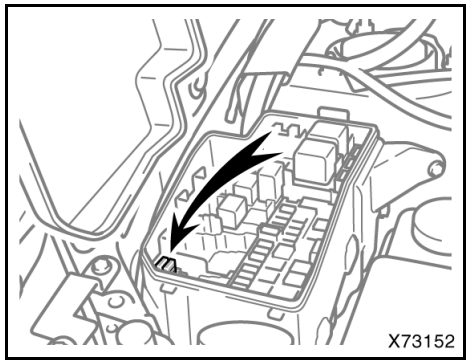

Kontrollera säkringarna om strålkastarna eller någon annan elektrisk utrustning inte fungerar. Om någon eller några säkringar är avbrända måste de bytas.

Var säkringarna sitter framgår av avsnittet ”Placering av säkringar” på sidan 368 i del 7-1.

Stäng av tändningen och strömbrytaren till den utrustning som inte fungerar. Drag den misstänkta säkringen rakt utåt och undersök den.

Tag reda på vilken säkring som eventuellt är orsaken till problemet. Namnen på de olika elektriska kretsarna står angivet på locket till säkringsboxen. På sid413 i del 8 anges vilka funktioner de olika kretsarna skyddar.

Säkringar av typ A kan dras ut med säkringsutdragaren. Utdragarens placering visas på bilden.

Om du inte är säker på om säkringen har brunnit av eller inte kan du pröva med en säkring som du vet är hel.

Tryck fast en ny säkring i säkringshållaren om den gamla är avbränd.

Den nya säkringen måste ha samma amperetal som anges på säkringsboxens lock.

Om du inte har en reservsäkring kan du i nödfall dra ut säkringen från ”RAD NO.1” eller ”CIG” som inte är nödvändiga vid normal körning. Säkringen får dock endast användas om den har samma amperetal som den brända säkringen.

Om du inte har en säkring med rätt amperetal kan du tillfälligt använda en säkring med något lägre amperetal. Om amperetalet är lägre kan det hända att säkringen går sönder igen, vilket dock inte nödvändigtvis betyder att något är fel i kretsen. Installera en säkring med rätt amperetal så snart som möjligt.

Det är lämpligt att alltid ha en uppsättning reservsäkringar i bilen.

Om den nya säkringen brinner av omedelbart är det något fel i elsystemet. Låt en auktoriserad Toyota-återförsäljare eller -verkstad eller annan verkstad med motsvarande kvalifikationer åtgärda felet snarast möjligt.

Du bör återställa det elektroniska lås- och startsystemet, elfönsterhissarna och takluckan eftersom de inte alltid fungerar ordentligt efter säkringsbytet. Återställning av det elektroniska lås- och startsystemet, elfönsterhissarna och takluckan beskrivs i avsnittet ”Elektroniskt lås- och startsystem” på sidan 30, ”Elektriska fönsterhissar” på sidan 40 och ”Elmanövrerad taklucka” på sidan 49i del 1-2.

⚠ VARNING

Sätt aldrig i en säkring med högre amperetal än det angivna och sätt aldrig i ett annat föremål än en säkring. Detta medför risk för omfattande skador i systemet och brandrisken blir mycket stor.

Påfyllning av spolarvätska

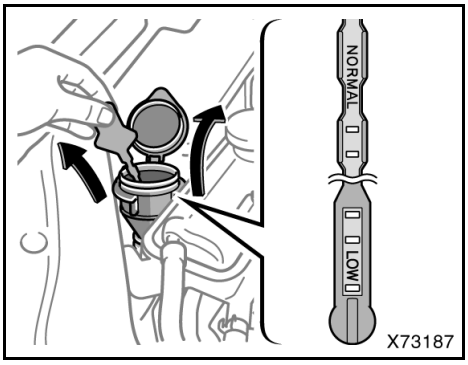

Om någon spolare inte fungerar kan det bero på att spolarvätskan är slut. Kontrollera spolarvätskenivån på nivåmätaren. Om nivån är under ”LOW”-linjen skall du fylla på spolarvätska.

Du kan använda rent vatten som spolarvätska. Men när det är kallt, under fryspunkten, måste du alltid använda spolarvätska med frysskyddsmedel. Varje auktoriserad Toyota-återförsäljare eller -verkstad och de flesta bensinstationer säljer lämplig spolarvätska. Följ tillverkarens anvisningar för eventuell blandning av spolarvätskan med vatten.

OBSERVERA

Använd aldrig frostskyddsmedel avsett för motorns kylsystem eller annan vätska som kan skada lacken.

Glödlampsbyte

Bilderna på följande sidor visar var de olika glödlamporna är placerade. Stäng av tändningen och all belysning innan du byter glödlampa. Använd endast lampor med det watttal som står i tabellen nedan.

Bak- och bromsljusen och det högt monterade bromsljuset består av ett antal lysdioder. Om några av lysdioderna går sönder bör du köra bilen till en auktoriserad Toyota-återförsäljare eller -verkstad, eller annan verkstad med motsvarande kvalifikationer och utrustning och låta dem byta lampor.

Om fyra eller flera lysdioder i bak/bromslyktorna är trasiga uppfyller inte bilen bestämmelserna enligt lag. (ECE)

⚠ VARNING

- **Byt inte glödlampor medan de är heta för att undvika brännskador.**
- **Halogenlampor är fyllda med gas under högt tryck och måste därför hanteras försiktigt. De kan explodera eller splittras om de repas eller tappas i golvet. Lampor av denna typ får endast hållas i plast- eller metalldelen. Vidrör inte lampglaset med bara händerna.**

OBSERVERA

Använd endast lampor av den typ som anges i tabellen.

Insidan av strålkastarglasen kan tillfälligt bli immiga i regnigt väder eller i en biltvätt. Detta är inget problem eftersom imman orsakas av skillnaden i temperatur mellan utsidan och insidan på glaset, på samma sätt som vindrutan kan imma igen när det regnar. Om en större mängd vatten samlas i en strålkastare bör du låta en auktoriserad Toyota-återförsäljare eller -verkstad, eller annan verkstad med motsvarande kvalifikationer och utrustning kontrollera.

Glödlampor	W	Typ
Strålkastare (helljus)	60	A
Strålkastare (halvljus)	55	B
Körriktningsvisare, fram	21	C
Parkeringslampor	5	D
Dimljus, fram	55	B
Körriktningsvisare, sida	5	C*
Körriktningsvisare, bak	21	C
Backlampor	16	D
Dimljus, bak	21	D
Nummerskyltsbelysning	5	D
Kupébelysning	8	E
Läslampor fram	8	D
Sminkspegellampor	8	D
Bagagerumsbelysning	5	E

*: Sidoblinkers ska bytas som en komplett sats.

A: HB3 halogenlampa
B: H11 halogenlampa
C: Kilsockel (gul)
D: Kilsockel (genomskinlig)
E: Spolformad lampa

Strålkastare

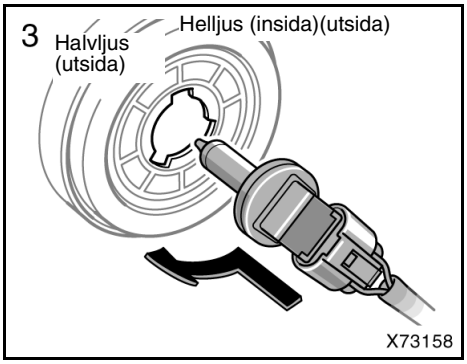

1. **Öppna motorhuven. Vrid glödlampans fattning moturs och framåt som bilden visar.**

Bilden ovan visar vänster strålkastare.

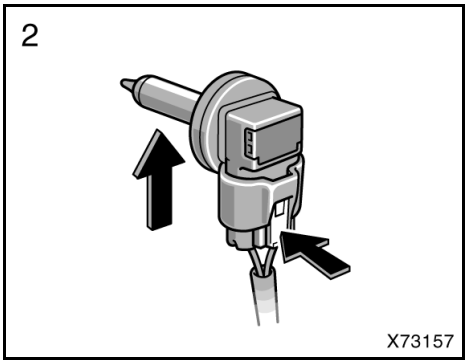

2. **Lossa anslutningen medan du trycker ner spärren.**

Vicka på kontakten om den är svår att få loss.

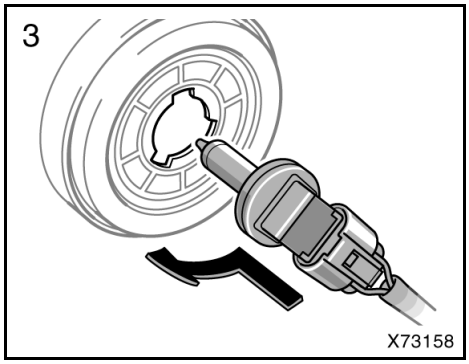

3. **Sätt i en ny glödlampa och sätt tillbaka kontakten i urtaget.**

Strålkastarna behöver normalt inte ställas in efter byte av glödlampa. Om du behöver låta ställa in strålkastarna ska du uppsöka en auktoriserad Toyota-återförsäljare eller -verkstad, eller annan verkstad med motsvarande kvalifikationer och utrustning.

Parkeringsljus

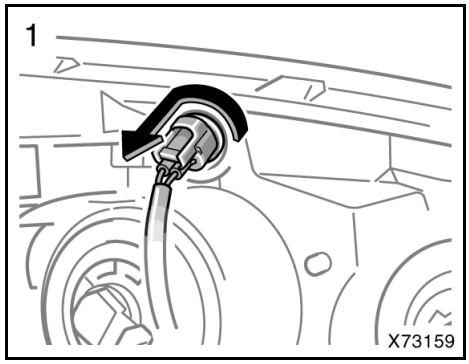

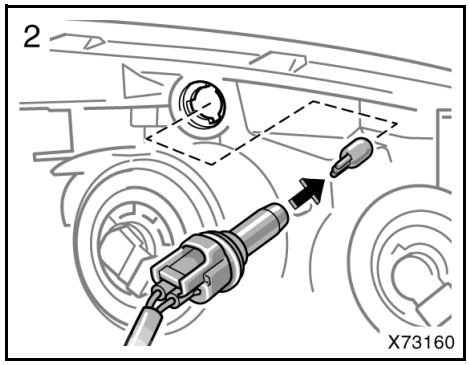

Främre körriktningsvisare

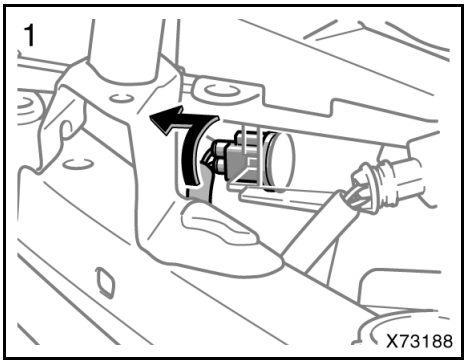

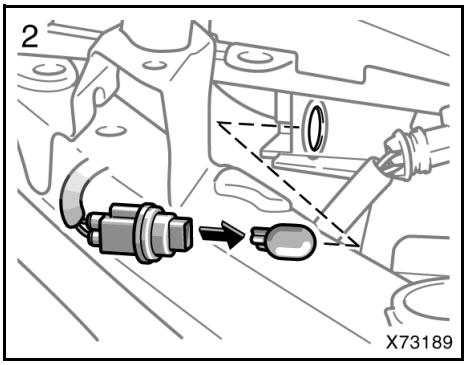

Dimstrålkastare, fram

Om vänster eller höger dimljus fram går sönder bör du kontakta en auktoriserad Toyota-återförsäljare eller -verkstad, eller annan verkstad med motsvarande kvalifikationer och utrustning.

OBSERVERA
Du skall inte försöka byta glödlamporna till dimljusen på egen hand. Risk för att bilen skadas.

Körriktningsvisare, sida

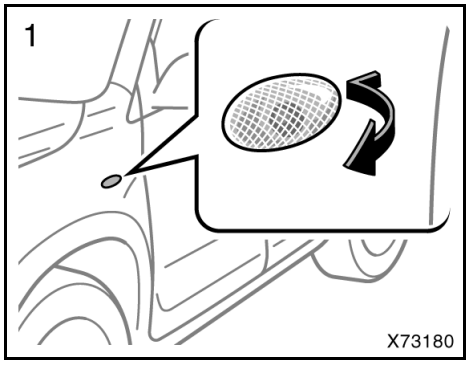

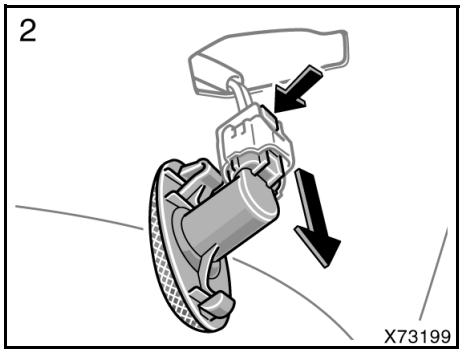

Bakre blinkers och backlyktor

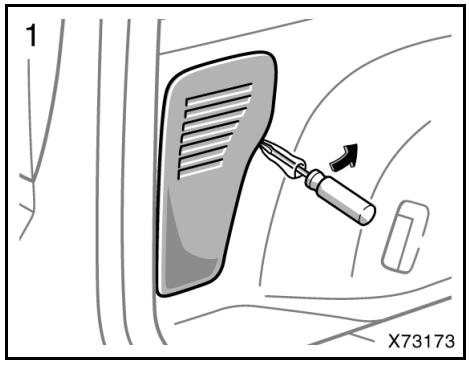

Använd en platt skruvmejsel.

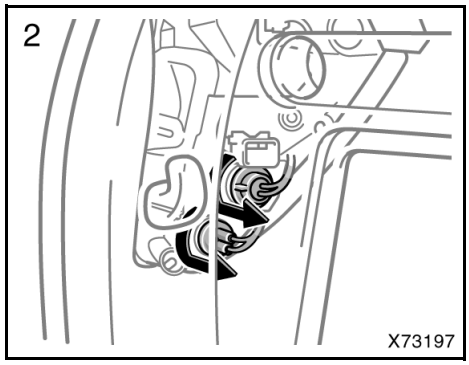

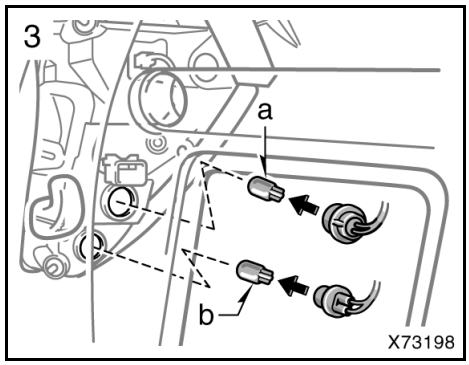

a: Körriktningsvisare, bak
b: Backljus

Dimljus, bak

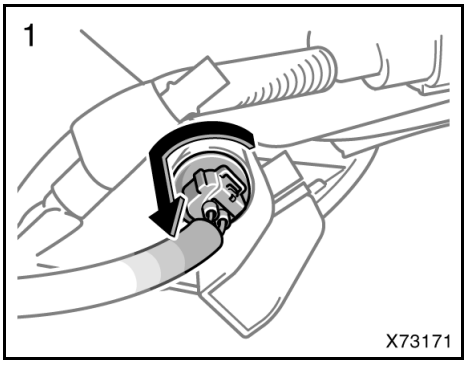

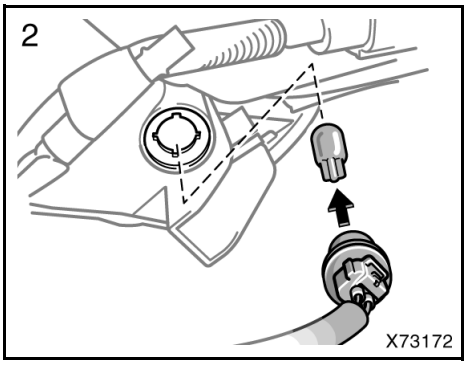

Nummerskyltsbelysning (typ B)

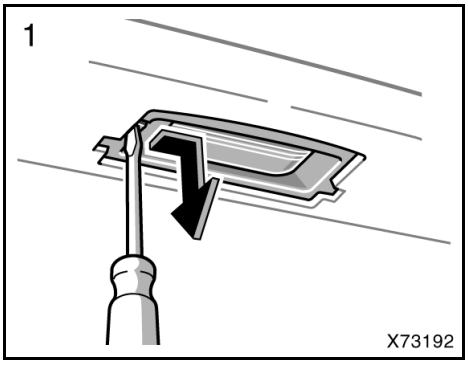

Använd stjärnskruvmejsel.

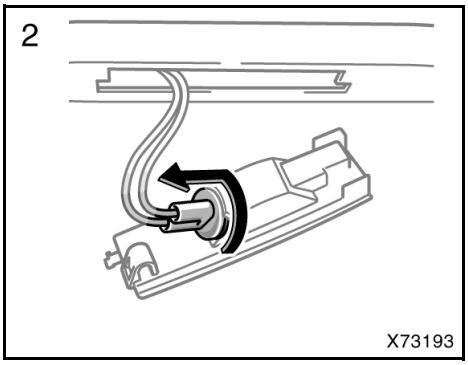

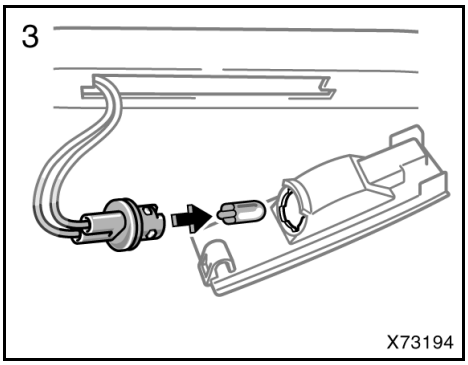

Nummerskyltsbelysning (typ B)

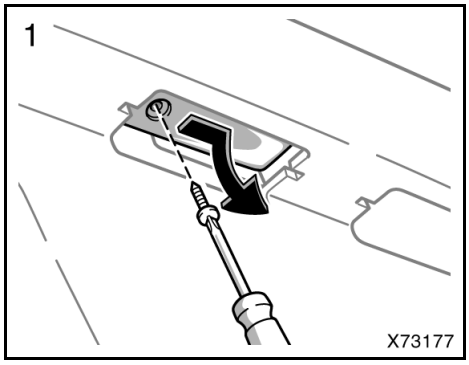

Använd stjärnskruvmejsel.

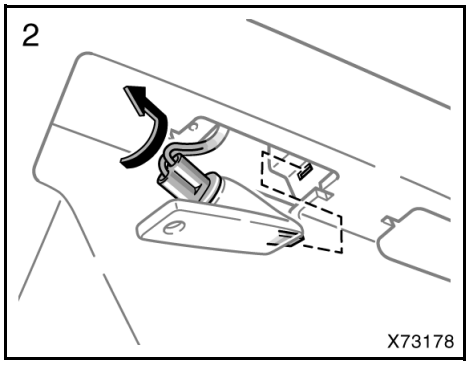

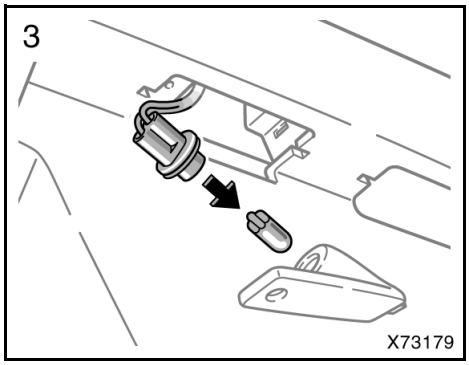

Del 8
TEKNISKA UPPGIFTER

- Mått 406
- Vikt 407
- Motor 407
- Bränsle 408
- Servicedata 408
- Däck 412
- Säkringar 413

Mått

Totalhöjd	mm	4315 4365 4395
Totalbredd	mm	1815 1855
Totalhöjd	mm	1685 1720
Axelavstånd	mm	2560
Spårvidd fram	mm	1560
Spårvidd bak	mm	1560

*1: Med reservhjul
*2: Med reservhjulskåpa
*3: Med överfender
*4: Med takräcke

Vikt

Totalvikt (GVM), kg

2070

2190

2110

2100

Max. tillåtet axeltryck (MPAC) kg

Fram	1150
Bak	1150

Max. kultryck, kg:

60

80

Dragkapacitet*6, kg:

Bromsad	1500 *2, 3
	2000
Obromsad	750

*1: 2,0-liters bensinmotor med manuell växellåda (med bogseringskit)

*2: 2,0-liters bensinmotor med manuell växellåda (utan bogseringskit)

*3: 2,0-liters bensinmotor med automatisk växellåda

*4: 2,2-litersdiesel D-4D 180 eller 2,2-litersdiesel D-4D 135

*5: Högst 12% stigning

Motor

Modell:

2,0-liters bensinmotor, 2,2-litersdiesel D-4D 180 och 2,2-litersdiesel D-4D 135

Typ:

2,0-liters bensinmotor
4-cylindrig radmotor, 4-takt, bensin

2,0-liters bensinmotor, 2,2-litersdiesel D 4D 180 och 2,2-litersdiesel D-4D 135
4-cylindrig radmotor, 4-takt, diesel (med turbo)

Cylinderdiameter och slaglängd, mm:

2AZ-FE-motor

88.5 ∧ 96.0 (3.48 ∨ 3.78)

2,0-liters bensinmotor, 2,2-litersdiesel D 4D 180 och 2,2-litersdiesel D-4D 135

86.0 ∧ 96.0 (3.39 ∨ 3.78)

Motorvolym, cm^3:

2,0-liters bensinmotor	1998
2,0-liters bensinmotor, 2,2-litersdiesel D-4D 180 och 2,2-litersdiesel D-4D 135	2231 (136.1)

Bränsle

Bränsle:

2,0-liters bensinmotor
Premium blyfri, oktantal 95 eller högre.

2,2-litersdiesel D-4D 180 (utan partikelfilter)
Ett bränsle som innehåller högst 500 ppm svavel, cetantal 48 eller högre

2,2-litersdiesel D-4D 180 (med partikelfi ter) och 2,2-litersdiesel D-4D 135
Ett bränsle som innehåller högst 50 ppm svavel, cetantal 48 eller högre

Bränsletankens rymd, liter:
60 (15.9, 13.2)

Servicedata

MOTOR

Endast modell med bensinmotor—

Ventilspel (kall motor), mm:

2,0-liters bensinmotor	
Insug	0,19—0,29
Avgas	0,30—0,40
Tändstift:	
DENSO	SK20R11
NGK	IFR6A11
Elektrodavstånd, mm:	
1.1 (0.043)	

MOTOROLJA

Oljevolym (dränering och påfyllning)
Liter:

Bensinmotor	
2,0-liters bensinmotor	
Med filter	4,2
Utan filter	4,0
Dieselmotor	
Med filter	5,9
Utan filter	5,5

Motorn i din Toyota är fylld med ”Toyota Genuine Motor Oil”. Toyota rekommenderar att du använder originalmotorolja. Annan motorolja av motsvarande kvalitet kan också användas.

Oljekvalitet:

Bensinmotor

20W-50 och 15W-40—
API grade SL eller SM multigrade motorolja

10W-30 och 5W-30—
API kvalitetsklass SL ”Energy-Conserving”, SM ”Energy-Conserving” eller ILSAC multigrade motorolja.

Dieselmotor

2,2-litersdiesel D-4D 180 (utan partikelfilter) och 2,2-litersdiesel D-4D 135

ACEA B1, API CF-4 eller CF
(Även API CE eller CD kan användas.)

2,2-litersdiesel D-4D 180 (med partikelfilter)

ACEA C2
(Om ACEA C2 inte är tillgänglig kan även ACEA B1 användas.)

Observera: Användning av annan motorolja än ACEA C2 (or B1) kan skada katalysatorn.

Rekommenderad oljeviskositet (SAE):

2,0-liters bensinmotor, 2,2-litersdiesel D-4D 180 (utan partikelfilter) och 2,2-litersdiesel D-4D 135

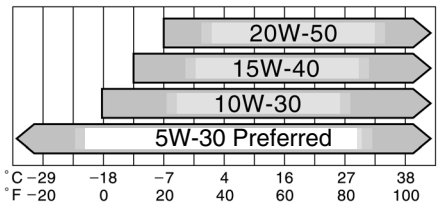

Medeltemperatur fram till nästa oljebyte

OIL001

2,2-litersdiesel D-4D 180 (med partikelfiler)—

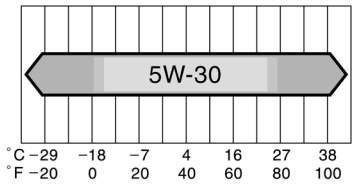

Utvändig temperatur

OIL019

Kontakta en auktoriserad Toyota-återförsäljare eller -verkstad, eller annan verkstad med motsvarande kvalifikationer och utrustning för mer information.

KYLSYSTEM

Kylsystemets rymd, liter:

2,0-liters bensinmotor
Med manuell växellåda 6,2
Med automatisk växellåda 6.4 (6.7, 5.6)

2AZ-FE-motor 6,0

2,2-litersdiesel D-4D 180 och 2,2-litersdiesel D-4D 135
Med kupévärmare 7,7
Utan kupévärmare 7,3

Kylarvätska:

Kylsystemet i din Toyota är fyllt med ”Toyota Super Long Life Coolant” från fakbriken. Använd endast ”Toyota Super Long Life Coolant” eller likvärdig etylenglykolbaserad kylarvätska som inte innehåller silikat, amin, nitrit, eller borat med hybridorganisk syrateknik med lång livslängd. (Kylarvätska med hybridorganisk syrateknik med lång livslängd består av en kombination av låga fosfater och organiska syror.)

Använd inte enbart vatten.

Kontakta en auktoriserad Toyota-återförsäljare eller -verkstad, eller annan verkstad med motsvarande kvalifikationer och utrustning för mer information.

BATTERI

Elektrolytens densitet vid 20°C:

1,250—1,290	Fulladdat
1,160—1,200	Halvladdat
1,060—1,100	Urladdat

Laddströmstyrka:

Snabbladdning	max 15 A
Normalladdning	max 5 A

KOPPLING

Pedalens spel, mm:
5—15 (0.2—0.6)

Vätska typ:
SAE J1703 eller FMVSS No.116 DOT 3

MANUELL VÄXELLÅDA

Oljevolym, liter:
Bensinmotor
2.5 (2.6, 2.2)
Dieselmotor
2.1 (2.2, 1.8)

Olja typ:
TOYOTA Genuine Manual Transmission Gear Oil LV API GL-4

Rekommenderad oljeviskositet:
SAE 75W

Oljan till den manuella växellådan skall bara bytas vid behov.

Allmänt sett behöver den manuella växellådans olja bara bytas om bilen har körts under hårda förhållanden, som finns angivna i Toyota Servicebok eller Toyota Garantibok. Vid byte av olja i den manuella växellådan skall endast ”TOYOTA Genuine Manual Transmission Gear Oil LV API GL-4 SAE 75W” användas för att garantera optimal funktion.

Observera: Om annan olja används i manuella växellådan än ”TOYOTA Genuine Manual Transmission Gear Oil LV API GL-4 SAE 75W” kan det leda till missljud och förhöjd bränsleförbrukning.

Kontakta en auktoriserad Toyota-återförsäljare eller -verkstad, eller annan verkstad med motsvarande kvalifikationer och utrustning, för att få mer information.

AUTOMATISK VÄXELLÅDA

Oljerymd (dränering och påfyllning)
Liter:
Max. 3,5

Vätska typ:
Toyota Genuine ATF WS

Automatväxeloljan ska endast bytas vid behov.

Allmänt sett behöver automatväxeloljan bara bytas om bilen har körts under hårda förhållanden, som finns angivna i Toyota Servicebok eller Toyota Garantibok. Vid byte av olja i den automatiska växellådan rekommenderar Toyota att du använder ”Toyota Genuine ATF WS” (ATF JWS3324 eller NWS9638) för att garantera optimal växellådsfunktion. Andra automatväxeloljor av motsvarande kvalitet kan också användas.

Observera: Om du använder annan olja än ”Toyota Genuine ATF WS” kan växlingskvaliteten försämras, växellådan kan låsa sig och vibrationerna ökar, vilket kan leda till att den automatiska växellådan skadas. Av ovanstående skäl rekommenderar Toyota att du använder originalväxellådsolja från Toyota. Om du så önskar kan även annan automatväxelolja av motsvarande kvalitet användas.

Kontakta en auktoriserad Toyota-återförsäljare eller -verkstad, eller annan verkstad med motsvarande kvalifikationer och utrustning för mer information.

FÖRDELNINGSVÄXELLÅDA

Oljevolym, liter:
0.5 (0.5, 0.4)

Olja typ:
Hypoidolja API GL-5

Rekommenderad oljeviskositet:
Över -18°C
SAE 90

Under -18°C
SAE 80W-90

BAKRE DIFFERENTIAL

Oljevolym, liter:
0.5 (0.5, 0.4)

Olja typ:
Hypoidolja API GL-5

Rekommenderad oljeviskositet:
Över -18°C
SAE 90
Under -18°C
SAE 80W-90

BROMSAR

Minsta tillåtna pedalspel när pedalen trampas ner med kraften 490 N (50 kg) och motorn igång, mm:

Bensinmotor
Modeller med stabiliseringssystem
Vänsterstyrda bilar
115
Modeller utan stabiliseringssystem
Vänsterstyrda bilar
90
Dieselmotor
Modeller med stabiliseringssystem
Vänsterstyrda bilar
110

Modeller utan stabiliseringssystem
Vänsterstyrda bilar
75

Pedalens spel, mm:
1—6

Parkeringsbromsens justering när spaken dras åt med 200 N:
7—9 hack

Vätska typ:
SAE J1703 eller FMVSS No.116 DOT 3

STYRSYSTEM

Spel i ratten:
Mindre än 30 mm

Däck

Dimension:
215/70R16 99H
225/65R17 101H
235/55R18 99H

Lufttryck i kallt däck,
kPa (kgf/cm^2 or bar):
220

Åtdragningsmoment för hjulmuttrar, Nm (kpm):
103

OBSERVERA:För kompletterande information om däck (t.ex. byte av däck eller fälgar), se ”Kontroll av lufttrycket” till och med ”Aluminiumfälgar” på sidorna 379 t.o.m. 387 i del 7-2.

Säkringar

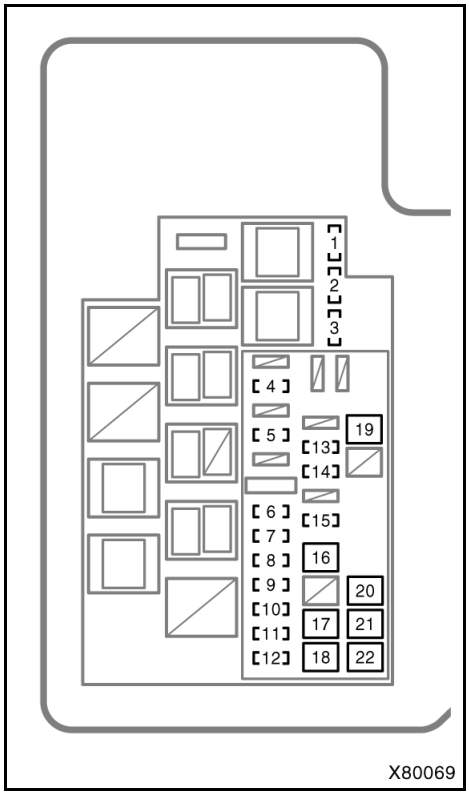

MOTORRUM (Nr.1)

1. **SPARE 30 A:** Reservsäkring
2. **SPARE 20 A:** Reservsäkring
3. **SPARE 10 A:** Reservsäkring
4. **ECU-B2 7.5 A:** Luftkonditionering, elektroniskt lås- och startsystem, elfönsterhissar
5. **STR LOCK 20 A (med elektroniskt lås- och startsystem):** Rattlåssystem

   STR LOCK 20 A (utan elektroniskt lås- och startsystem): Används ej
6. **RAD NO.1 20 A:** Ljudanläggning, navigationssystem
7. **ECU-B 10 A:** Huvud- ECU (fjärrkontrollsystem, centrallås, elektroniskt lås- och startsystem), klocka, ljudanläggning, navigationssystem, instrument och mätare
8. **DOME 10 A:** Tändningslåsbelysning, kupébelysning, sminkspegelbelysning, bagagerumsbelysning, läslampor fram, golvbelysning
9. **HEAD LH 10 A:** Vänster strålkastare (helljus)
10. **HEAD RH 10 A:** Höger strålkastare (helljus)
11. **HEAD LL 10 A:** Vänster strålkastare (halvljus)
12. **HEAD RL 10 A:** Höger strålkastare (halvljus)
13. **TOWING 30 A:** Används ej
14. **STV HTR 25 A:** Kupévärmare
15. **DEICER 20 A:** Avfrostare för vindrutetorkare
16. **HTR 50 A:** Luftkonditionering
17. **PTC2 50 A (med kupévärmare):** Används ej

    PTC2 50 A (utan kupévärmare): Avgasreningssystem
18. **PTC1 50 A (med kupévärmare):** Används ej

    PTC1 50 A (utan kupévärmare): Avgasreningssystem
19. **HEAD MAIN 50 A:** Säkringar “HEAD LL”, “HEAD RL”, “HEAD LH”, “HEAD RH”
20. **RDI 30 A:** Kylarfläkt
21. **CDS 30 A:** Kylarfläkt
22. **H-LP CLN 30 A:** Strålkastarspolare

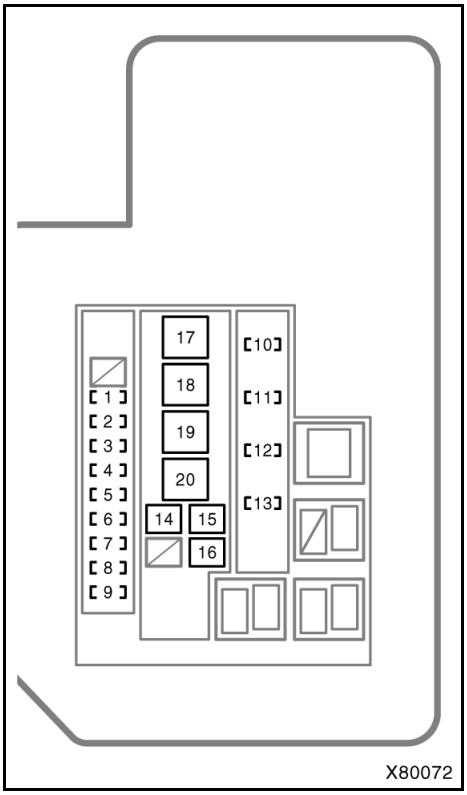

MOTORRUM (Nr.2)

1. **AMP 30 A:** Används ej
2. **AM2 30 A (med stabiliseringssystem):** Startsystem

   AM2 30 A (utan stabiliseringssystem): Används ej
3. **IG2 15 A:** Startsystem, flerports bränsleinsprutningssystem/sekventiellt flerports bränsleinsprutningssystem
4. **HAZ 10 A:** Varningsblinkers
5. **ETCS 10 A (bensinmotor):** Bränsleinsprutningssystem

   ETCS 10 A (dieselmotor): Används ej
6. **AM2-2 7.5 A:** Startsystem
7. **EFI NO.1 10 A:** Bränsleinsprutningssystem
8. **EFI NO.2 10 A:** Används ej
9. **STA 7.5 A:** Bränsleinsprutningssystem
10. **EFI MAIN 20 A:** Flerports bränsleinsprutningssystem/sekventiellt flerports bränsleinsprutningssystem, ”EFI NO.1”
11. **HORN 10 A:** Signalhorn
12. **EDU 25 A:** Bränsleinsprutningssystem
13. **A/F 20 A: (bensinmotor):** Används ej

    A/F 20 A: (dieselmotor): Bränsleinsprutningssystem
14. **P/I 50 A:** Säkringar till “EFI MAIN”, “HORN”, “A/F”, “EDU”
15. **ABS2 30 A:** ABS-bromsar, antispinnsystem, antisladdsystem, hjälpsystem vid körning i nedförsbacke, hjälpsystem för start i backe
16. **ABS1 50 A:** ABS-bromsar, antispinnsystem, antisladdsystem, hjälpsystem vid körning i nedförsbacke, hjälpsystem för start i backe
17. **GLOW 80 A:** Motorns glödsystem
18. **EMPS 60 A:** Elektriskt servostyrningssystem
19. **MAIN 80 A:** Säkringar till “HEAD MAIN”, “ECU-B2”, “STR LOCK”
20. **ALT 120 A (bensinmotor) or 140 A (dieselmotor):** Säkringar till “ABS 1”, “ABS 2”, “RDI”, “CDS”, “HTR”, “H-LP CLN”, “PTC1”, “PTC2”, “DEICER”, “STV HTR”

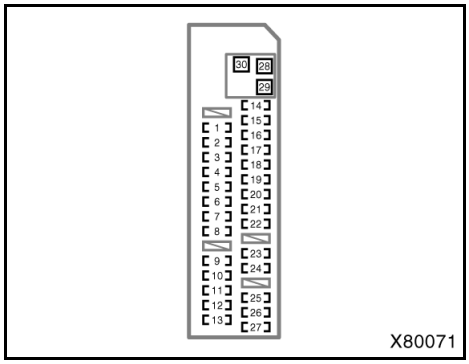

INSTRUMENTPANEL

1. **S-HTR 15 A:** Stolvärme
2. **WIP 25 A:** Vindrutetorkare
3. **RR WIP 15 A:** Bakrutetorkare
4. **WSH 15 A:** Spolarvätska till vindruta och bakruta
5. **ECU-IG1 10 A:** Elektrisk kylfläkt, ABS-bromsar, antispinnsystem, antisladdsystem, hjälpsystem vid körning i nedförsbacke, hjälpsystem vid start i backe, aktiv vridmonentskontroll 4WD, varningssystem lufttryck i däcken, automativäxellådans spärrsystem, luftkonditionering, huvud-ECU, elmanövrerad taklucka, automatisk avbländning av invändig backspegel, broms/baklyktor, avisning av vindrutetorkare, elektrisk servostyrning, avstängning av koppling, strålkastarspolare, kupévärmare, klocka
6. **ECU-IG2 10 A:** Eluppvärmd bakruta, luftkonditionering, kupévärmare
7. **OBD 7.5 A:** Självdiagnossystem
8. **STOP 10 A:** Broms-/bakljus, högt monterat bromsljus, automatväxellådans växellåsspärr, flerportsbränsleinsprutningssystem/sekventiellt flerportsbränsleinsprutningssystem, ABS-bromsar, antispinnsystem, antisladdsystem, hjälpsystem vid körning i nedförsbacke, hjälpsystem för start i backe
9. **DOOR 25 A:** Huvud-ECU, centrallåssystem
10. **ACC-B 25 A:** Säkringar till “ACC”, “CIG”
11. **4WD 7.5 A:** Aktiv vridmomentskontroll vid 4WD
12. **FR FOG 15 A:** Dimljus, fram
13. **AM1 7.5 A:** Startsystem
14. **TAIL 10 A:** Broms-/bakljus, parkeringsljus, , nummerskyltsbelysning, dimljus fram, dimljus bak
15. **PANEL 7.5 A:** Klocka, instrumentpanelbelysning, ljudanläggning
16. **GAUGE1 10 A:** Backljus, laddningssystem
17. **D FR DOOR 20 A:** Elektriska fönsterhissar (framdörrar)
18. **RL DOOR 20 A:** Elektriska fönsterhissar (vänster bakdörr)
19. **RR DOOR 20 A:** Elektriska fönsterhissar (höger bakdörr)
20. **S/ROOF 25 A:** Elmanövrerad taklucka
21. **CIG 15 A:** Cigarettändare
22. **ACC 7.5 A:** Ljudanläggning, eluttag, elmanövrerad ytterbackspegel, automatväxellådans växelspärr, huvud-ECU (elektroniskt lås- och startsystem), klocka
23. **MIR HTR 10 A:** Eluppvärmning yttre backspegel
24. **PWR OUTLET 15 A:** Eluttag
25. **RR FOG 10 A:** Dimljus, bak

26. **IGN 7.5 A:** Krockkuddesystem, flerports bränsleinsprutningssystem/sekventiellt flerports bränsleinsprutningssystem, rattlåssystem, elektroniskt lås- och startsystem, startsystem
27. **GAUGE2 7.5 A:** Instrument och mätare
28. **DEF 30 A:** Eluppvärmning av bakrutan, säkring till ”MIR HTR”
29. **P/SEAT 30 A:** Elinställbart säte
30. **POWER 30 A:** Elfönsterhissar

Del 9
ALFABETISKT REGISTER

A
ABS varningslampa 153
Aktiv vridmomentskontroll vid 4WD 171
Aktivt område, Elektroniskt lås- och startsystem 30
Allmänna anvisningar vid inställning 55, 58
Baksäte 58
Framsäten 55
Antisladdsystem 175
Antispinnsystem (TRC) 174
Arbeten du kan göra själv 409
Säkerhetsanvisningar 409
Armstöd 69
Askkopp 245
Automatisk luftkonditionering 225
Automatisk växellåda 166, 352
Frikopplingsknapp 352
Köra med automatisk växellåda 166
Växellägen 166
Växlingshastighet 166
Avbländbar inre backspegel 112
Avfrostare för vindrutetorkare 131
Avfrostning av bakruta och yttre backspeglar 132
Avimning 132
Bakruta 132
Yttre backspegel, ... 132
Avstängningssystem för bränslepump 268

B
Backkamera 242
Backspegel 112
Invändig backspegel med bländskydd 112
Bagagerumsbelysning 125
Baklucka 37
Bakre förvaringsfack 251
Bakre lastnät 260
Bakrutetorkare och spolare 130
Baksäte 58, 59
Bältessträckare 78
Batteri 301, 430, 434
Gasvarning 430
Kontroll av batteriet 430
Säkerhetsanvisningar 434
Säkerhetsföreskrifter 430
Vinterkörning 301
Behöver bilen repareras? 403
Belysning vid insteg i bilen 125
Belysning, bagagerum 125
Belysning, kupé 123, 124
Kupébelysning 123
Läslampor 124
Bilbarnstol 106, 107
Bilbarnstol 107
Försiktighetsåtgärder 106
Bilvård 394, 395, 397
Rengöring invändigt 397
Skydda din Toyota mot rost 394
Tvättning och vaxning 395
Bränsle 47, 134, 268, 309, 314
Avstängningssystem för bränslepump 268
Bränsleekonomi 309
Körning utomlands 268
Luftning av bränslesystemet 314
Mätare 134
Om du kör slut på bränslet i tanken och motorn stannar 314
Öppnare till bränslepåfyllningslucka ... 47
Tanklock 47
Bränsleinformation 266, 267
Bromsar 186, 275, 279
Parkering 186
Slitagevarnare för bromsbelägg 279
Bromssystemet, varningslampa 153
Burkhållare 252
Bak 252
Fram 252
Burkhållare, bak 252
Burkhållare, fram 252

C
CD-spelare 192
CD-växlare 192
Chassi och motornummer 284
Cigarettändare 245

D
Däck 321, 333, 334, 419, 420, 422, 423, 424, 426
Byte av fälgar 426
Däckrotation 423
Kontroll och byte 420
Lufttryck 419
Punktering 333

Punkteringssäkra däck..... 333, 422
Reparationssats för däcklagning..... 321
Reserv 334
Vinterdäck och snökedjor..... 424
Diesel Clean Advanced Technology..... 272
Dimljus, bakre..... 123
Dimljus, strömbrytare..... 122
Bak..... 122
Fram..... 122
Domkraft..... 334
Plats..... 334
Dörrar 35, 37, 38
Baklucka..... 37
Elektroniskt lås- och startsystem..... 38
Sidodörrar 35
DPNR-katalysator..... 272
Dubbelsidigt låssystem..... 29

E

Ekonomisk körning 309
Spara pengar på såväl bränsle som reparationer..... 309
Elektriskt servostyrningssystem 280
Elektroniskt lås- och startsystem..... 30, 38, 290, 293
Aktivt område 30
Körtips..... 293
Låsfunktion..... 30, 38
Rattlås..... 30
Sidodörrar 38
Startfunktion..... 30, 290
Varningslampa 293
Varningssummer..... 293
Elfönsterhissreglage 40
Elmanövrerad taklucka 49
Elmanövrerade backspeglar 111
Elsystem 408, 430, 434, 435
Batteri 430, 434
Placering av säkringar..... 408
Säkringar..... 435
Eluttag..... 247

F

Fälgar..... 426, 427
Aluminiumfälgar 427
Byte av fälgar 426
Färdinformation 137
Färdinformationsdisplay..... 136
Farthållare 187
Fjädring och chassi 285
Fjärrkontroller 209
Fjärrlåssystem 20
Flaskhållare..... 253
Förarplatsens säkerhetsbälte, påminnelse-lampa..... 153
Förarplatsens säkerhetsbälte, summer.... 153
Förvaringsbox i bagagerummet..... 250
Förvaringsfack..... 248, 249, 251
Bak..... 251
Fotsteg på bakre stötfångaren 283
Främre dimljus..... 122
Framsäte 65, 67
Nedfällning av ryggstöd 65, 67
Framsäten 55, 56, 57
Framsätespassagerarens bälte, påminnelse-lampa..... 153
Framsätespassagerarens bälte, påminnelse-summer..... 153
Fyrhjulsdrift..... 171

G

Glödlampor..... 437, 438, 439, 440, 441, 442, 443
Backljus 441
Dimljus, bak 442
Dimljus, fram..... 440
Körriktningsvisare, bak 441
Körriktningsvisare, fram.....440
Körriktningsvisare, sida 441
Nummerskyltsbelysning..... 442, 443
Parkeringsljus 439
Strålkastare..... 438
Goda råd för körning 166, 169
Golvmattor..... 262

H

Hake till avgränsningsnät 259
Handskfack..... 248
Helljusblink 116, 118
Hjälpstart 315
Hjälpsystem vid start i backe..... 180
Hjälpsystem vid utförskörning 177
Hög hastighet 265
Under inkörning 265
Högsta tillåtna hastigheter..... 166, 169
Automatisk växellåda..... 166

Manuell växellåda..... 169
Höjdinställning av strålkastare 120
Huvudvarningslampa 153

I

Identifiering 284, 285
Bil 284
Motor 285
Indikeringslampa för felfunktion 153
Indikeringssymboler 11
Information om oljeförbrukning 274
Inkörning 265
Inkörningsperiod 265
Innan du startar motorn..... 288
Inställning..... 56, 57, 59, 71
Baksäte 59
Bälten 71
Framsäten 56, 57
Instrumentbelysning..... 122
Instrumentpanel 11, 122, 134, 135, 245
Bränslemätare 134
Indikeringssymboler 11
Klocka 245
Kontroll av ljusstyrka 122
Varvräknare..... 135
Insynsskydd 255
Intercooler..... 419
Kontrollera intercoolern 419
Invändig backspegel med automatiskt
bländningsskydd..... 113

K

Kall väderlek 301
Funktion 301
Katalysator..... 270, 271, 272
Klocka 245
Koldioxidvarning..... 273
Kondensor..... 419
Kontroll av kondensorn..... 419
Kontroll av kylare, kondensor
och intercooler..... 419
Kontroll av ljusstyrka..... 122
Kontroll av motoroljenivån..... 414
Kontroll före längre körning..... 297
Köra 166, 169, 288
Automatisk växellåda 166
Körtips 288
Manuell växellåda..... 169
Köra i regn 299
Körning i terräng, säkerhetsanvisningar... 300
Körning med släp 302, 346, 348, 349, 351
Bogsering i nödfall 348
Bogserögla..... 349
Försiktighetsåtgärder, bogserögla 351
Goda råd vid bogsering av bil
som har fastnat..... 351
Montera bogseringsögla fram 349
Om bilen måste bärgas
eller bogseras 346
Släp..... 302
Körning med släp- eller husvagn..... 302
Körning utomlands..... 268
Körriktningsvisare 116, 118
Körtips 166, 169, 297, 298, 299, 301, 309
Ekonomisk körning..... 309
Goda råd för körning..... 166, 169
Kontroll före längre körning..... 297
Köra i regn 299
Köra med automatisk växellåda..... 166
Köra med manuell växellåda..... 169
Körtips för olika förhållanden 298
Vinterkörning..... 301
Krockkuddar 81, 88, 96
Krockkuddar för förare och
framsätespassagerare 81
Krockkuddar, varningslampa 153
Krockkudde för förare och framsätespassage-
rare, knäkrockkudde för föraren..... 88
Kupévärmare 234
Kylare 417, 419
Kontroll av kylaren 419
Kylarvätska, motorn 417
Kylarvätska 134, 301
Temperaturmätare 134
Vinterkörning..... 301
Kylsystem 301, 320, 417
Expansionskärl och behållare..... 417
Kylarlock 320
Kylarvätskenivå..... 417
Överhettad motor 320
Vinterkörning..... 301

L

Laddningssystemet, varningslampa 153
Låg bränslenivå, varningslampa..... 153
Lågt lufttryck i däck, varningslampa 153

Lås 30, 35, 37, 38, 164, 290, 293
Baklucka..... 37
Elektroniskt lås- och startsystem..... 38
Rattstång 30, 164, 290, 293
Sidodörrar 35
Låsfunktion, Elektroniskt lås- och startsystem..... 30
Lastnät 260
Lastsäkringsringar 254
Ljudanläggning 192
Luftkonditionering 220, 225
Automatisk luftkonditionering 225
Manuell luftkonditionering 220
Luftning 314
Lyftpunkter för domkraft 411

M

Manuell i-/urkopplingskontakt för krockkudde 104
Manuell luftkonditionering 220
Manuell växellåda 169
Köra med manuell växellåda..... 169
Växellägen 169
Mätare..... 134
Bränsle 134
Kylarvätsketemperatur 134
Meddelanden, informationsdisplay 143
Montera bogseringsögla fram 349
Motor..... 43, 269, 270, 271, 272, 273, 274, 285, 288, 296, 320, 406, 414, 417
Avgasrening 269, 270, 271, 272
DPNR-katalysator 272
Identifikationsnummer 285
Innan du startar motorn..... 288
Katalysator 270, 271, 272
Kontroll av kylarvätskenivån..... 417
Motorhuvspärr 43
Motorrummet 406
Oljeförbrukning..... 274
Oljenivå 414
Överhettning 320
Partikelfilter 271
Startmotor 288
Startprocedur 288
Trevägskatalysatorer..... 269
Varning för avgaser..... 273
Varning vid avstängning av turbomotor..... 296
Motorhuvspärr 43
Motorolja..... 301
Vinterkörning..... 301

N

Nackskydd..... 69
Nödsituation 121, 312, 314, 315, 318, 319, 320, 321, 333, 346, 352, 435
Avbränd säkring 435
Hjälpstart 315
Körning med släp..... 346
Luftning av bränslesystemet..... 314
Om bilen fastnar 346
Om bilen inte startar 312
Om bilen måste bärgas eller bogseras..... 346
Om det inte går att flytta växelväljaren 352
Om du inte kan öka motorns varvtal. 319
Om du kör slut på bränslet i tanken och motorn stannar 314
Om du tappat bort bilnycklarna..... 352
Om motorn stannar under körning.... 318
Överhettning 320
Punktering..... 333
Reparationssats för däcklagning 321
Varningsblinkers 121
Nycklar 14, 16, 352

O

Olja 274, 414
Förbrukning..... 274
Viskositet och kvalitet 414
Oljeförbrukning: 274

P

Påfyllning av spolarvätska..... 436
Parkeringsbroms 186
Funktion..... 186
Varningslampa..... 186
Partikelfilter 271
Placering av säkringar..... 408
Polering 395
Punktering 321, 333, 337, 338, 339, 340, 341, 342, 344, 345
Byta hjul..... 340
Domkraftens placering..... 339
Efter ett hjulbyte..... 345

Förvaring av det punkterade hjulet... 342
Hissa upp bilen..... 339
Hjulblock..... 337
Hjulmuttrar..... 341
Lossa hjulmuttrarna 338
Montering av hjulsida 344
Om du får punktering..... 333
Reparationssats för däcklagning..... 321
Sänk ned bilen 341
Tag bort hjulsidan..... 337
Punkteringssäkra däck..... 333, 422

R

Råd och anvisningar för ljudanläggningen 211
Råd om aluminiumfälgar 427
Radio..... 192
Rattstång 30, 164, 290, 293
Rattlås 30, 164, 290, 293
Reglage, instrumentpanel..... 2, 10
Rengöring invändigt..... 397
Reservhjul..... 334
Reservsäkring..... 435
Rostskydd 394

S

Säkerhetsbälten..... 71, 78, 397
Bältessträckare..... 78
Fastspänning..... 71
Rengöring..... 397
Säkerhetsåtgärder vid användning av bälten 71
Säkerhetskontroller, före körning..... 297
Säkring..... 435
Säkringsbox..... 435
Säkringskontroll och säkringsbyte 435
Säten..... 54
Sidodörrar 35
Sidodörrlås..... 35, 38
Sidokrockkuddar och sidokrockgardiner.... 96
Skydda din Toyota mot rost..... 394
Slitagevarnare för bromsbelägg 279
Sminkspeglar 114
Speglar..... 110, 111, 112, 113, 114, 399
Infällbara backspeglar 112
Invändig backspegel med automatiskt bländningsskydd 113
Invändig backspegel med bländskydd 112
Regnavstötande speglar 399
Sminkspeglar 114
Yttre backspeglar.....110
Yttre backspeglar, elmanövrerade.... 111
Spolarvätska..... 436
Påfyllning av spolarvätska 436
Start av motorn 288
Starta 288, 290, 314, 315
Hjälpstart..... 315
Kall väderlek 288
Motor 288
Om du kör slut på bränslet i tanken och motorn stannar..... 314
Startfunktion, Elektroniskt lås- och startsystem 290
Startknappsfunktion 290
Startfunktion, Elektroniskt lås- och startsystem..... 30
Startknapp 165
Startknappsfunktion..... 290
Startmotor..... 288
Startspärr..... 19
Stödstag, motorhuv 43
Stöldskydd..... 44
Stöldskyddsdekaler 285
Strålkastare 116, 118
Strålkastare, halvljus 116, 118
Strålkastarspolare, reglage..... 130
Strömbrytare för stolsvärme 70
Strömbrytare, dimljus bak..... 122, 123
Styrservo 280
Styrsystem..... 280
Elektriskt servostyrningssystem..... 280

T

Taklucka 49
Tändningslås 164, 165
Tändstift..... 275
Tändstift med iridiumelektroder 275
Tangent 104, 116, 118, 121, 122, 123, 127, 128, 130, 132, 164, 165
Bakrutetorkare och spolare..... 130
Dimljus, bak 122, 123
Dimljus, fram..... 122
Eluppvärmd bakruta..... 132
Eluppvärmda yttre backspeglar 132
Helljus/halvljus och

körriktningsvisare 116, 118
Manuell i-/urkopplingskontakt
för krockkudde 104
Motor 165
Tändning 164, 165
Varningsblinkers 121
Vindrutetorkare och spolare 127, 128
Tekniska uppgifter 446
Temperaturmätare för kylarvätska 134
Terrängfordon, säkerhetsanvisningar 264
Tips om lastning på takräcke 282
Tips vid lastning av bilen 281
Torkar- och spolaromkopplare..... 127, 128
Trevägskatalysatorer 269
Trippmätare 142
Tvättning och vaxning 395

U
Under 265
Inkörningsperioden..... 265
Underhåll 402, 403, 409
Arbeten du kan göra själv 409
Behöver bilen repareras?..... 403
Fakta om underhåll 402
Vem ska utföra service? 402
Underhåll och reparationer 402
Upphängningskrok..... 254
Utomlands, körning..... 268

V
Vägmätare 142
Varning för avgaser 273
Varning vid avstängning
av en turbomotor 296
Varningsblinkers 121
Varningslampa 153, 293
Varningslampa för lågt lufttryck i däcken . 182
Varningslampan för det elektriska
servostyrningssystemet 153
Varningslampor..... 153
Varningssummer 153, 293
Varningssummer för glömd nyckel 153
Varningssummer, strålkastarna tända..... 153
Varningssystem för lågt lufttryck..... 182
Varvräknare 135
Vätskenivå 436
Spolarvätska 436
Verktyg 334
Vinterkörning 301
Visning av utomhustemperatur..... 142

Y
Yttre backspeglar 110, 111, 112
Infällbara 112
Styrka..... 111
Ytterplats..... 110

Ö
Överhettning, kylarvätska..... 134
Överhettning, motor..... 320
Översikt 406
Motorrummet 406
Översikt av instrumentpanelen..... 2, 10