Förord

Vi hälsar dig välkommen till den växande kretsen av kvalitetsmedvetna bilägare som kör Toyota. Vi är stolta över den avancerade konstruktionen och den höga kvaliteten hos våra bilar.

I den här instruktionsboken beskrivs utrustningen och funktionerna hos din nya Toyota. Läs instruktionerna noggrant och se till att alla i bilen följer dem. Då kan du njuta av många års säker och problemfri körning. Läs denna instruktionsbok mycket noga, den innehåller viktig information om din Toyota.

När det gäller service, tänk då på att din Toyota–återförsäljare känner din bil bäst och att det ligger i hans intresse att du är nöjd med din bil. Toyota–återförsäljaren ger dig all den kvalificerade service och annan hjälp du kan behöva.

Låt denna instruktionsbok följa med bilen om du säljer den. Informationen är viktig även för nästa ägare.

All information och alla uppgifter i instruktionsboken är de som gällde vid tryckningen. Eftersom Toyota utvecklar sina produkter löpande förbehåller vi oss rätten att när som helst ändra specifikationerna utan föregående meddelande.

Lägg märke till att instruktionsboken gäller flera modeller och beskriver olika utföranden, inklusive utrustning som ej är standard. Det kan därför finnas beskrivningar av system och detaljer som inte finns på din bil.

TOYOTA MOTOR CORPORATION

© 2005 TOYOTA MOTOR CORPORATION

Alla rättigheter förbehålles. Denna instruktionsbok får inte reproduceras eller kopieras, helt eller delvis, utan skriftligt tillstånd från Toyota Motor Corporation.

OM52611SW

Viktig information om denna instruktionsbok

Varningstexter för olyckor och skador på bilen

I instruktionsboken ser du ibland avsnitt märkta VARNING eller OBSERVERA. Följ varningstexterna noggrant för att undvika person– eller bilskador.

Vi beskriver de olika varningstyperna nedan, hur de ser ut och hur den används i handboken.

⚠ VARNING

Varnar för risker som kan medföra personskador om varningstexten ignoreras. Texten talar om vad du skall göra eller inte göra för att undvika eller minska risken för dig själv och andra.

OBSERVERA

Varnar för risker som kan medföra skador på bilen eller annan utrustning om varningstexten ignoreras. Texten talar om vad du skall göra eller inte göra för att undvika eller minimera risken för skador på bilen och övrig egendom.

Varningsmärke

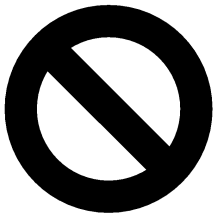

00060

När du ser varningssymbolen ovan betyder det: ”Gör inte...”, ”Låt bli”, eller ”Låt inte detta hända”.

Viktig information om din Toyota

Säkerhetssystem

Toyota ber dig och din familj att ta er tid att noga läsa Del 1–3 i den här instruktionsboken. Del 1–3 i den här instruktionsboken är det viktigaste avsnittet för dig och din familj. Det hjälper dig att förstå hur du får maximal nytta av säkerhetssystemen i bilen.

I Del 1–3 beskriver vi funktion och hantering av säten, säkerhetsbälten, krockkuddar och bilbarnstolar i bilen samt några potentiella riskmoment som du bör känna till. Dessa system samverkar med bilens totala struktur för att ombesörja säkerheten för förare och passagerare om en olycka skulle inträffa. Använt på rätt sätt och i samverkan med andra system förstärks effekten av respektive system. Inget enskilt system för passagerarsäkerhet kan ge dig och din familj samma nivå av säkerhet som dessa system när de används i samverkan med varandra. Därför är det viktigt att du och din familj förstår syftet med säkerhetssystemen, hur de används på rätt sätt samt hur de fungerar i relation till varandra.

Syftet med säkerhetssystemen är att bidra till att förhindra att livshotande eller allvarliga skador uppstår om en olycka skulle inträffa. Inget av dessa system, var sig enskilt eller i samverkan, kan garantera att inga skador uppstår vid en olycka. Ju mer du känner till om systemen och hur de används på rätt sätt, ju större är chansen för överlevnad utan livshotande eller allvarliga skador vid en olyckshändelse.

Säkerhetsbältena utgör det främsta skyddet för förare och alla passagerare. Alla åkande i bilen skall därför alltid använda säkerhetsbältet. Barn skall alltid placeras i bilbarnstolar som är rätt avpassade för barnets ålder och storlek. Som namnet antyder är SRS krockkuddar (Supplemental Restraint System) avsedda att fungera tillsammans med säkerhetsbälten och utgöra att komplement till dem, inte ersätta dem. Krockkuddar kan effektivt reducera risken för skador på huvud och bröst genom att de förhindrar att dessa kroppsdelar inte kommer i kontakt med bilens invändiga delar.

För att vara effektiva måste krockkuddar utlösas med oerhörd hastighet. Den snabba uppblåsningen och utlösningen av krockkuddar gör själva krockkuddarna till potentiella riskkällor för allvarliga skador om den åkande befinner sig för nära krockkudden eller om ett föremål eller någon kroppsdel är placerad mellan den åkande och krockkudden vid utlösningsögonblicket. Detta är bara ett exempel på hur anvisningarna i Del 1–3 i den här instruktionsboken bidrar till att säkerhetssystemen i bilen används på rätt sätt och ökar säkerheten för dig och din familj om en olycka skulle inträffa.

Toyota rekommenderar att du noggrant läser villkoren i Del 1–3 och går tillbaka till dem vid behov under tiden medan du är ägare till bilen.

Tillbehör, reservdelar och ändringar av din Toyota

Det finns idag ett stort utbud av originalreservdelar och tillbehör till din Toyota såväl som produkter från andra leverantörer. Om någon eller några av originaldelarna eller originaltillbehören som levererades tillsammans med din bil behöver bytas rekommenderar Toyota att Toyota originaldelar eller originaltillbehör används. Andra delar eller tillbehör av motsvarande kvalitet kan även användas. Toyota ikläder sig inget ansvar för reservdelar eller tillbehör som inte är Toyota originaldelar och inte heller för utbytes– eller monteringsarbete som innefattar sådana delar. Dessutom täcker garantin inte skador eller prestandaproblem som uppstått på grund av användning av icke–originaldelar eller tillbehör för Toyota.

Installation av mobil kommunikationsradioutrustning

Installation av mobil kommunikationsutrustning i bilen kan påverka elektroniken i system som flerports bränsleinsprutningsssystem/sekvensinsprutningssystem, elektronisk motorstyrningssystem, ABS–system, antispinnsystem, stabiliseringssystem, krockkuddesystem och bältessträckarsystem. Kontrollera därför hos din Toyota–återförsäljare eller verkstad eller annan verksamhet med motsvarande kvalifikationer och utrustning vilka försiktighetsåtgärder och särskilda förfaranden som behöver vidtas i samband med installationen.

Elektroniskt lås– och startsystem

Personer som använder elektrisk medicinsk apparatur, t.ex. inopererad pacemaker, bör höra efter hos tillverkaren av utrustningen huruvida den påverkas av radiovågor. Radiovågor kan ha oväntad inverkan på driften av sådana medicinsk apparatur. Mer information finns i ”Nycklar” på sid 17 och ”Elektroniskt lås/startsystem” på sid 40 i del 1–2.

Service och underhåll

Se det särskilda ”service–” eller ”garantihäftet”.

Om bilen skall skrotas

Krockkudde– och bältessträckarsystemen i din Toyota innehåller explosiva kemikalier. Om bilen skrotas med krockkudde– och bältessträckarsystem kvar i bilen kan de orsaka brand eller annan olycka. Se till att krockkudde– och bältessträckarsystemen demonteras och tas om hand av en auktoriserad Toyota–återförsäljare eller –verkstad, eller annan verkstad med motsvarande kvalifikationer och utrustning innan du lämnar bilen till skrotning.

Manuell växellåda ’multi–mode’

(Endast modeller med manuell växellåda ’multi–mode’)

Den manuella växellådan ’multi–mode’ är en växellåda med 5 växlar framåt/bakåt där kopplingsfunktionen och växelbytena genomförs elektroniskt men med grundfunktionerna hos en vanlig manuell växellåda.

Detta system har två lägen. Läget Easy (E) väljer automatiskt lämplig växel enligt gaspedalens läge och bilens fartvariation. I manuellt läge (M) kan föraren byta växel med växelväljarspaken.

För att förstå hur den unika multi–mode växellådan fungerar bör du noga läsa den utförliga informationen som finns på sid 156 i del 1–7 innan du börjar köra. Anvisningar om hur du startar motorn finns i avsnittet ”Start av motorn—” på sid 262 i del 3.

Innehållsförteckning

1 INSTRUMENT OCH MANÖVERORGAN Sida

1 Översikt av instrument och manöverorgan **1**
2 Nycklar och dörrar **13**
3 Säkerhetssystem **63**
4 Ratt och speglar **119**
5 Belysning, torkare samt eluppvärmd bakruta **125**
6 Instrument, mätare och varningslampor **135**
7 Tändningslås, växellåda och parkeringsbroms **153**
8 Ljudanläggning **181**
9 Luftkonditionering **207**
10 Övrig utrustning **227**

2 INNAN DU BÖRJAR KÖRA DIN NYA TOYOTA **243**
3 START OCH KÖRNING **261**
4 I EN NÖDSITUATION **285**
5 ROSTSKYDD OCH BILVÅRD **327**
6 OM UNDERHÅLL **335**
7 ARBETEN DU KAN GÖRA SJÄLV

1 Inledning **339**
2 Motor och chassi **349**
3 Elektriska komponenter **363**

8 TEKNISKA DATA **375**
9 ALFABETISKT REGISTER **389**

Del 1–1
INSTRUMENT OCH MANÖVERORGAN

Översikt av instrument och manöverorgan

- Översikt av instrumentpanelen 2
- Översikt av instrumenten 8
- Indikerings– och kontrollampor på instrumentpanelen 10

Översikt av instrumentpanelen

▶Vänsterstyrda bilar (bild A)

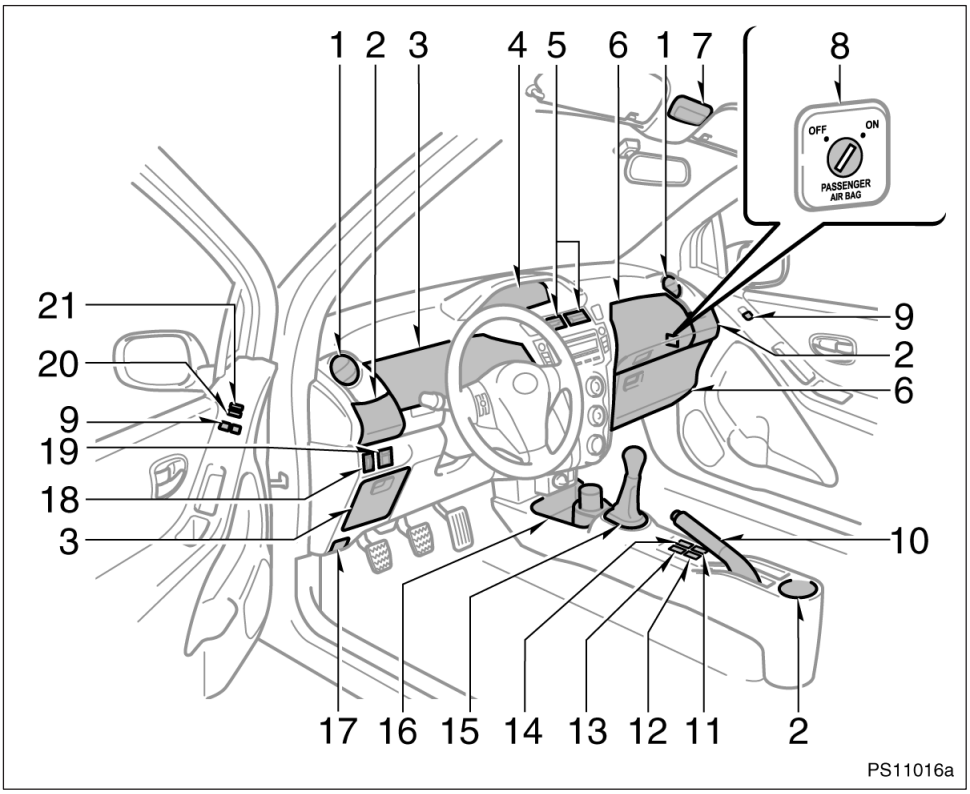

1. Sidoventiler
2. Burkhållare
3. Förvaringsfack
4. Instrumentgrupp
5. Mittenventiler
6. Handskfack
7. Läslampor
8. Manuell i–/urkoppling av krockkudde
9. Elhissreglage
10. Parkeringsbromsspak
11. Centrallås (typ B) eller stolvärmereglage (typ C)
12. Stolvärmereglage (typ D)
13. Väljare till (”Es”–läge) växlingsprogram
14. Väljartangent för snabbuppvärmning eller växlingsprogram (”Es”–läge).
15. Växelspak för manuell växellåda eller växelväljare för manuell växellåda multi–mode
16. Bärbar askkopp
17. Spak för frikoppling av motorhuven
18. Höjdinställning av strålkastare
19. Elspegelreglage
20. Centrallåsreglage (typ A)
21. Elhisspärr, omkopplare

▶Vänsterstyrda bilar (bild B, med manuell luftkonditionering)

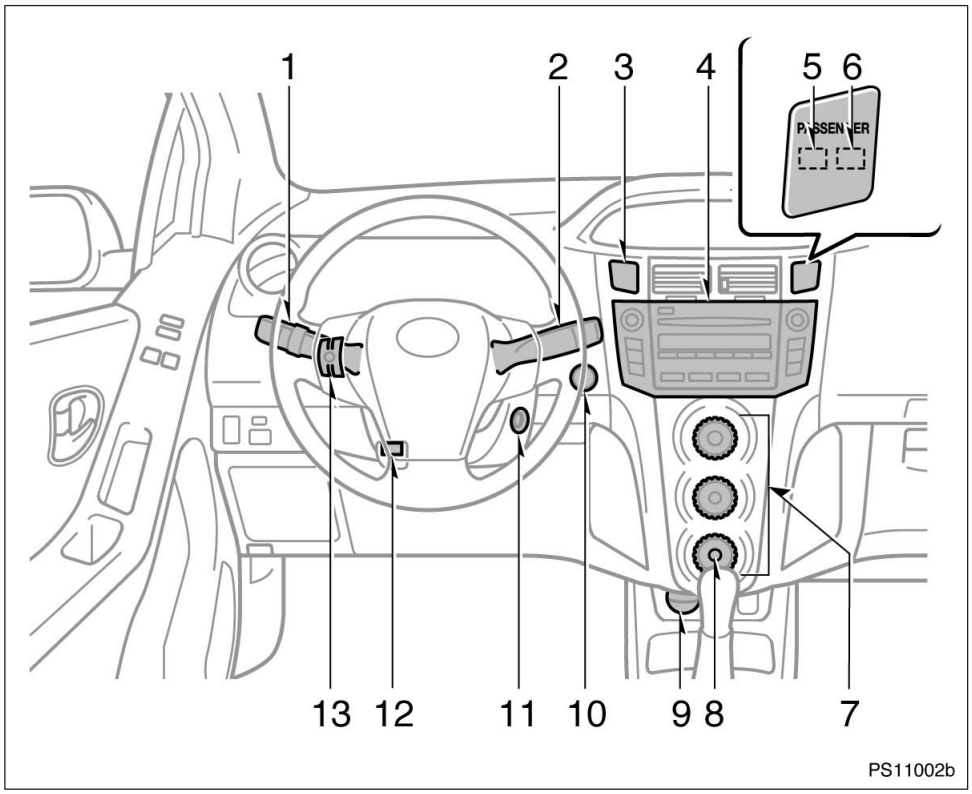

1. Omkopplare för strålkastare, blinkers, dimljus back och/eller fram
2. Reglage för torkare och spolare
3. Varningsblinkers
4. Ljudanläggning
5. ”AIRBAG OFF” indikeringslampa, krockkudde urkopplad
6. Påminnelselampa, framsätespassagerarens bälte
7. Luftkonditionering, reglage
8. Elvärme för bakruta och yttre backspeglar
9. Cigarettändare/eluttag
10. Tändningslås (med elektroniskt lås– och startsystem)
11. Tändningslås (med tändningslås av cylindertyp)
12. Spak för frikoppling av rattens vinklings– och teleskopfunktion
13. Fjärrkontroll för ljudanläggningen

▶Vänsterstyrda bilar (bild B, med automatisk luftkonditionering)

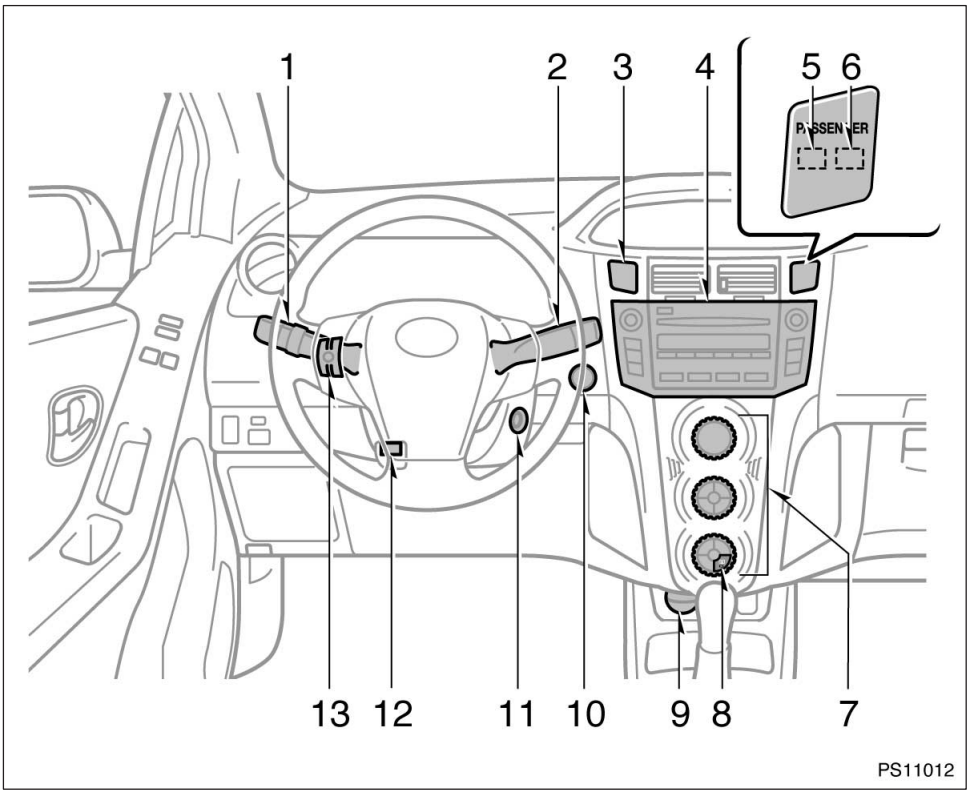

1. Omkopplare för strålkastare, blinkers, dimljus back och/eller fram
2. Reglage för torkare och spolare
3. Varningsblinkers
4. Ljudanläggning
5. ”AIRBAG OFF” indikeringslampa, krockkudde urkopplad
6. Påminnelselampa, framsätespassagerarens bälte
7. Luftkonditionering, reglage
8. Elvärme för bakruta och yttre backspeglar
9. Cigarettändare/eluttag
10. Tändningslås (med elektroniskt lås– och startsystem)
11. Tändningslås (med tändningslås av cylindertyp)
12. Spak för frikoppling av rattens vinklings– och höjdinställning
13. Fjärrkontroll för ljudanläggningen

▶Högerstyrda bilar (bild A)

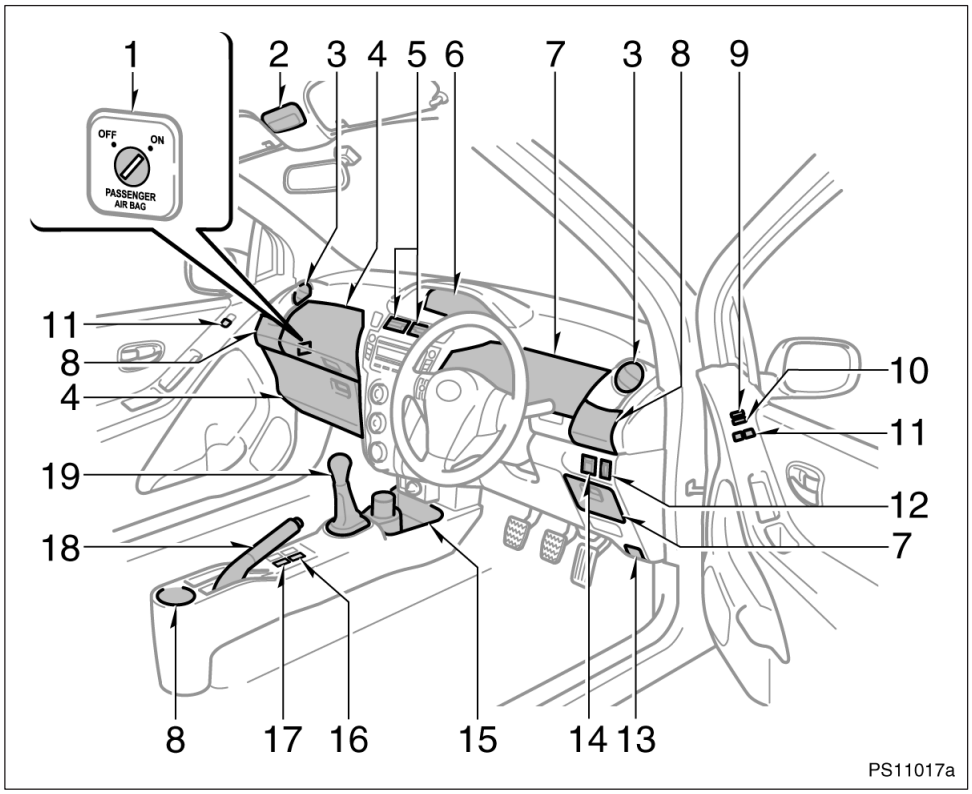

1. Manuell i–/urkoppling av krockkudde
2. Läslampor
3. Sidoventiler
4. Handskfack
5. Mittenventiler
6. Instrumentgrupp
7. Förvaringsfack
8. Burkhållare
9. Elhisspärr, omkopplare
10. Centrallåsreglage (typ A)
11. Elhissreglage
12. Höjdinställning av strålkastare
13. Spak för frikoppling av motorhuven
14. Spakar för inställning av backspegel
15. Bärbar askkopp
16. Väljare till (”Es”–läge) växlingsprogram
17. Centrallås (typ B)
18. Parkeringsbromsspak
19. Växelspak för manuell växellåda eller växelväljare för manuell växellåda multi–mode

▶Högerstyrda bilar (bild B, med manuell luftkonditionering)

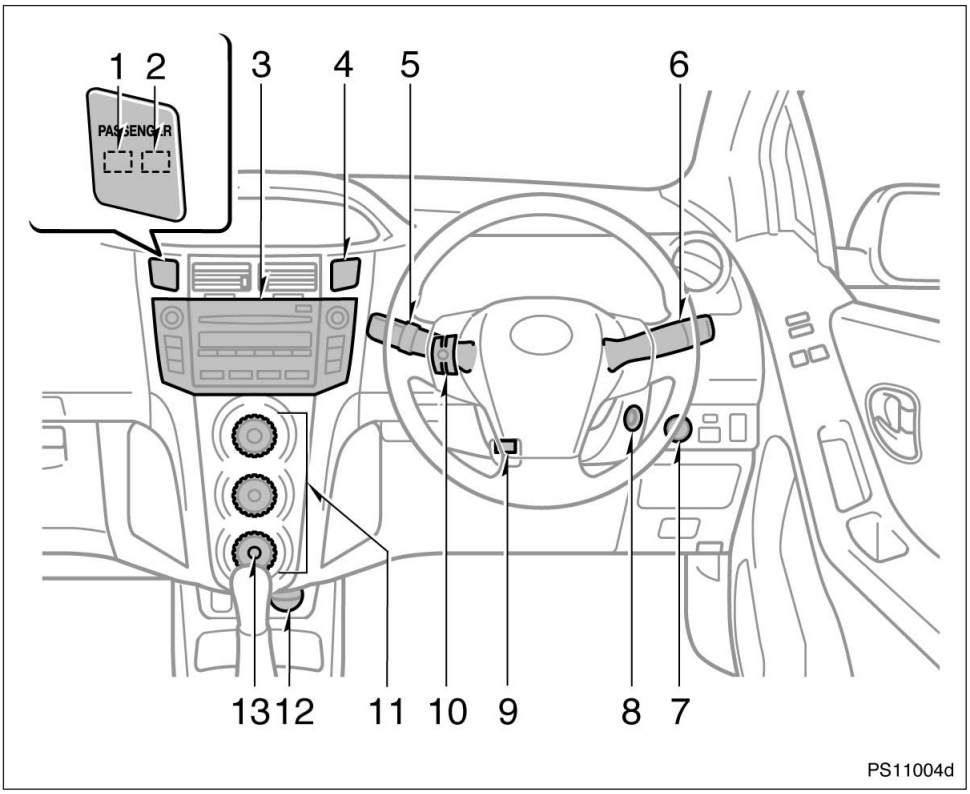

1. ”AIRBAG OFF” indikeringslampa, krockkudde urkopplad
2. Framsätespassagerarens bälte, påminnelselampa
3. Ljudanläggning
4. Varningsblinkers
5. Strålkastare, blinkers, dimljus back och/eller fram, omkopplare
6. Torkare och spolare, reglage
7. Tändningslås (med elektroniskt lås– och startsystem)
8. Tändningslås (med tändningslås av cylindertyp)
9. Spak för frikoppling av rattens vinklings– och teleskopfunktion
10. Ljudanläggning, fjärrkontroll
11. Luftkonditionering, reglage
12. Cigarettändare/eluttag
13. Elvärme för bakruta och yttre backspeglar

▶Högerstyrda bilar (bild B, med automatisk luftkonditionering)

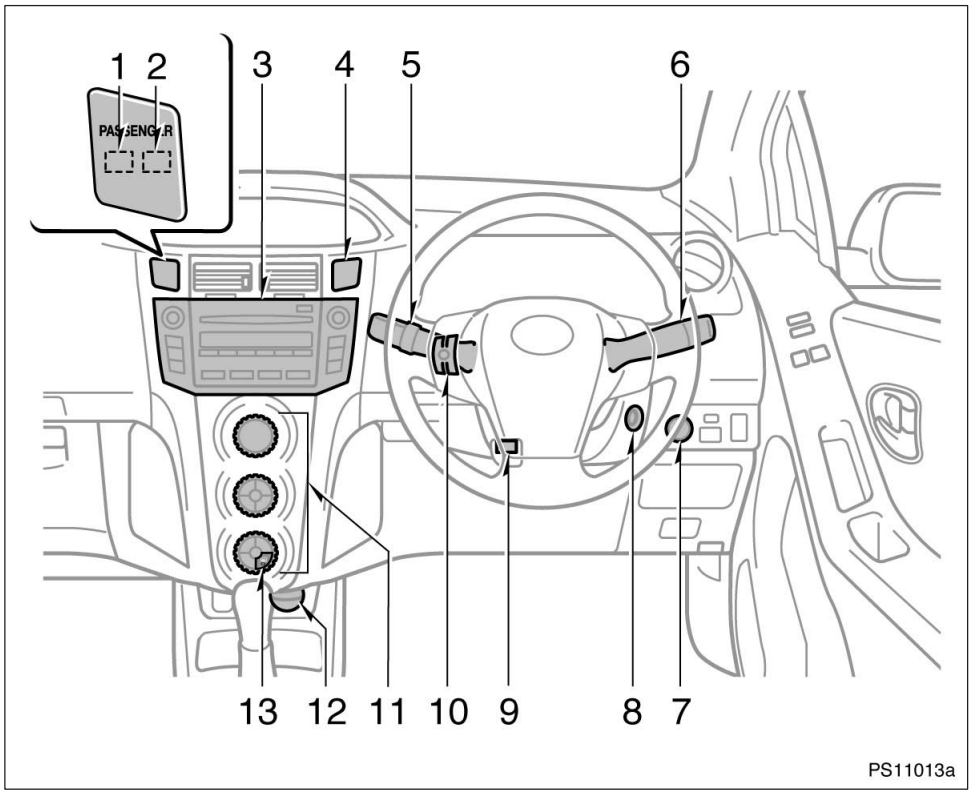

1. ”AIRBAG OFF” indikeringslampa, krockkudde urkopplad
2. Framsätespassagerarens bälte, påminnelselampa
3. Ljudanläggning
4. Varningsblinkers
5. Strålkastare, blinkers, dimljus back och/eller fram, omkopplare
6. Torkare och spolare, reglage
7. Tändningslås (med elektroniskt lås– och startsystem)
8. Tändningslås (med tändningslås av cylindertyp)
9. Spak för frikoppling av rattens vinklings– och höjdinställning
10. Ljudanläggning, fjärrkontroll
11. Luftkonditionering, reglage
12. Cigarettändare/eluttag
13. Elvärme för bakruta och yttre backspeglar

Översikt av instrumenten

▶Vänsterstyrda bilar

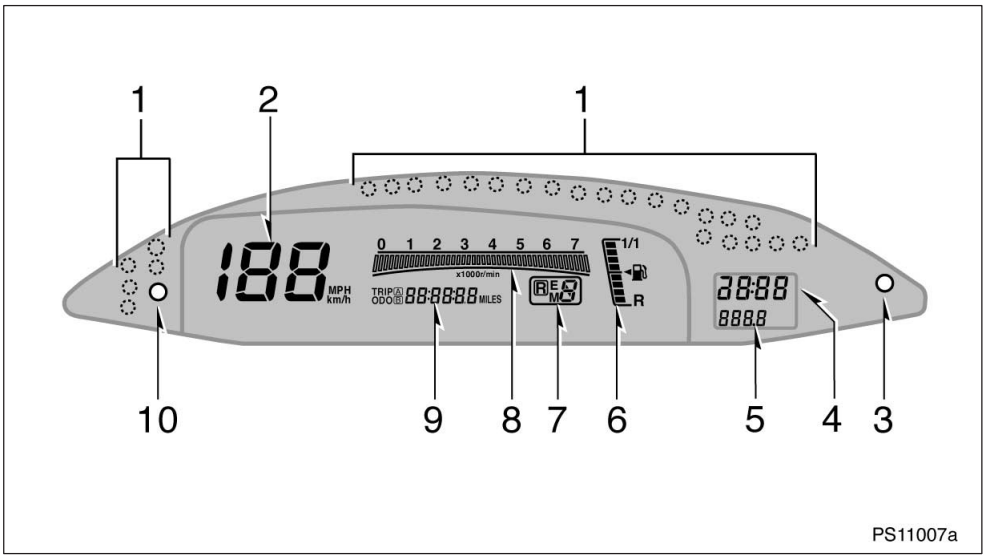

1. Indikerings– och kontrollampor
2. Hastighetsmätare
3. DISP
4. Klocka
5. Utetemperatur/Färdinformation
6. Bränslemätare
7. Indikeringslampor för växelläge
8. Varvräknare
9. Vägmätare och två trippmätare
10. Nollställningsknapp för trippmätarna

▶Högerstyrda bilar

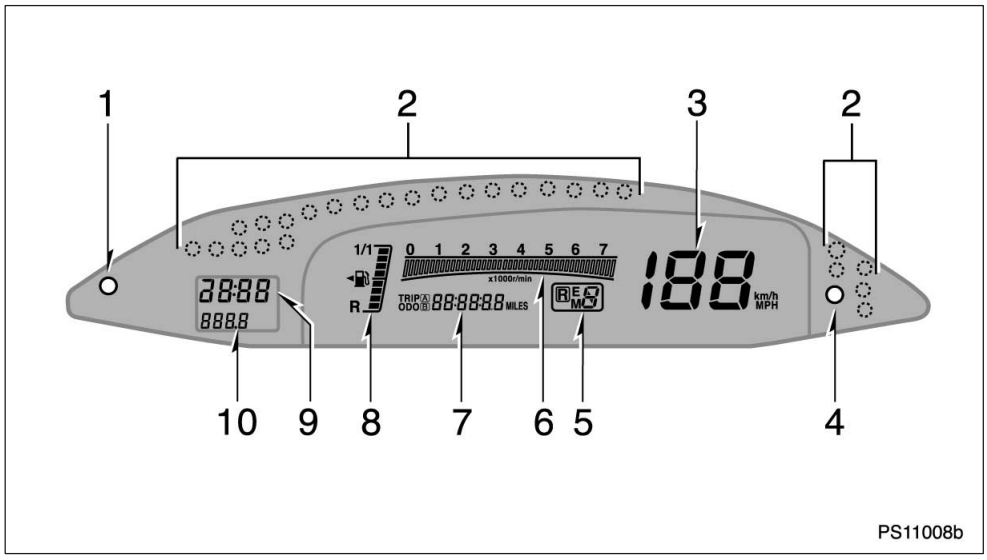

1. DISP
2. Indikerings– och kontrollampor
3. Hastighetsmätare
4. Nollställningsknapp för trippmätarna
5. Indikeringslampor för växelläge
6. Varvräknare
7. Vägmätare och två trippmätare
8. Bränslemätare
9. Klocka
10. Utetemperatur/Färdinformation

Indikeringssymboler på instrumentpanelen

	Varningslampa, bromssystemet*1
	Varningslampa, laddningssystemet*1
	Oljetryckvarningslampa*1
	Oljenivåvarningslampa*1
	Varningslampa, elsystemet*1
R	Varningslampa, låg bränslenivå*1
	Varningslampa för hög kylvätsketemperatur*1
COOL	Indikeringslampa, låg kylarvätsketemperatur*2
	Töm vattenavskiljaren*1
P/S	Varningslampa, eldrivet servostyrningssystem*1
	Varningslampa för manuell växellåda 'multi–mode'*1

	Indikeringslampa för bakljuset
ABS	Varningslampa, ABS–systemet*1
VSC	Varningslampor till stabilitetssystem*1
	Påminnelselampa, motoroljebyte*1
	Varningslampa, krockkuddesystemet*1
	Varningslampa, öppen dörr*1
	Bältesvarnare, förarplatsen*1
PASSENGER	Bältesvarnare för framsätespassageraren*1
AIRBAG OFF	Indikeringslampa, framsätespassagerarens krockkudde urkopplad
	Elektroniskt lås/startsystem, varningslampa*1
	Indikeringslampa, förvärmning pågår
	Körriktningsvisare
	Indikeringslampa för helljus

	Indikeringslampa för främre dimljus
	Indikeringslampa för bakre dimljus
Es	Indikeringslampa (”Es”–läge) växlingsprogram
	Indikeringslampan i antispinnsystemet

*1: Närmare information finns i avsnittet ”Servicelampor och varningssummer” på sid 142 i del 1–6.

*2: Närmare information finns i avsnittet ”Servicelampor och varningssummer” på sid 137 i del 1–6.

Del 1–2
INSTRUMENT OCH MANÖVERORGAN

Nycklar och dörrar

- Nycklar 14
- Startspärr 19
- Fjärrkontroll för dörrlåsen 24
- Elektroniskt lås– och startsystem 40
- Dörrar 48
- Elektriska fönsterhissar 53
- Bakdörr 55
- Motorhuv 59
- Tanklock 61

Nycklar (med tändningslås av cylindertyp)

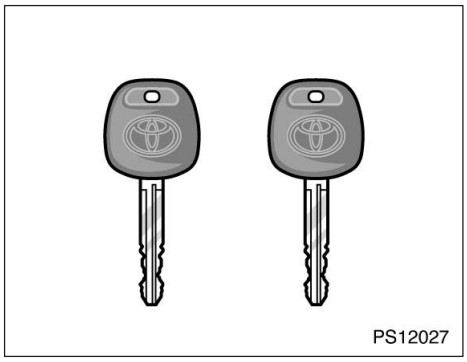

Utan fjärrkontrollsystem

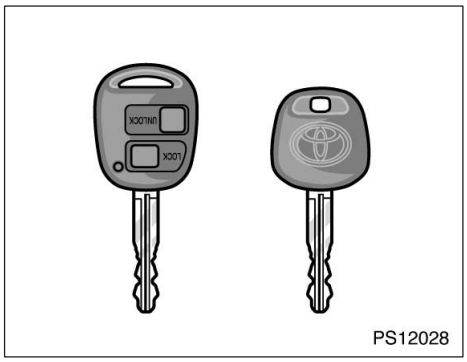

Med fjärrkontrollsystem

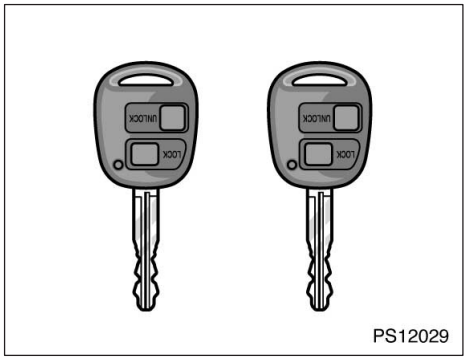

Med fjärrkontrollsystem och dubbelsidigt låssystem

Med bilen levereras två typer av nycklar.

Dessa nycklar går till alla lås. Om du behöver en ny nyckel behöver din auktoriserade Toyota–återförsäljare eller –verkstad eller annan verkstad med motsvarande kvalifikationer och utrustning låna en av nycklarna för att kunna göra en ny nyckel med inbyggd transponder.

I nyckelgreppet på huvud– och servicenycklarna sitter ett transponderchip som är helt avgörande för startspärrsystemets funktion. Var försiktig så att du inte förlorar dessa nycklar. Vanliga kopior av dessa nycklar kan inte användas för att stänga av systemet eller starta motorn.

Eftersom sidodörrarna och bakluckan kan låsas utan nyckel bör du alltid ha med dig en reservnyckel om du skulle råka låsa in nycklarna i bilen.

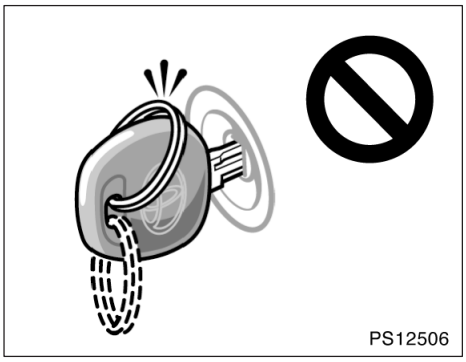

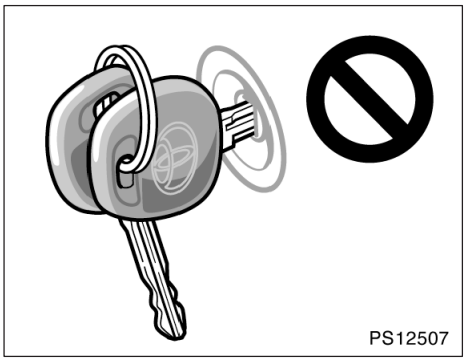

OBSERVERA

Observera följande när du använder en nyckel med inbyggd transponder:

- ***Låt inte nyckelringen vila mot nyckelgreppet när du startar bilen, och tryck inte nyckelringen mot nyckelgreppet. Detta kan göra att motorn inte startar, eller att den stannar kort efter start.***

- ***När du startar motorn får inte nyckeln komma i kontakt med någon annan nyckel med transponder (inklusive nycklar till andra bilar) och tryck aldrig en annan nyckel mot nyckelgreppet. Detta kan göra att motorn inte startar, eller att den stannar kort efter start. Om detta skulle hända skall du ta ur nyckeln och sätta in den igen efter det att du tagit bort andra transponder-nycklar (inklusive nycklar till andra bilar) från nyckelringen. Du kan också täcka över dem med handen när du startar motorn.***

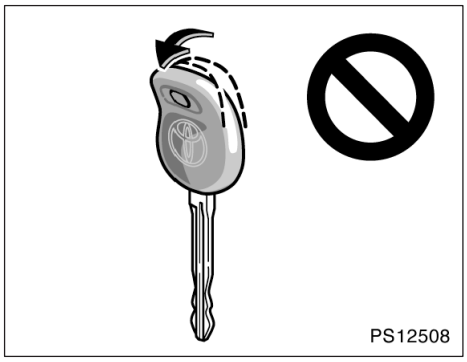

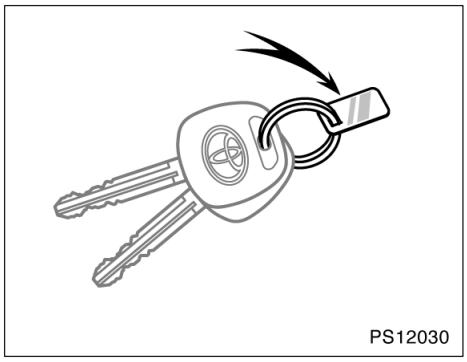

- ***Böj inte nyckelgreppet.***
- ***Täck inte över nyckelgreppet med något material som blockerar elektromagnetisk strålning.***
- ***Slå inte nyckeln hårt mot andra föremål.***
- ***Låt inte nyckeln ligga så att den utsätts för stark värme under längre tid, t.ex. på instrumentpanelen eller motorhuven i starkt solsken.***
- ***Lägg inte nyckeln i vatten och tvätta den inte i ultraljudstvätt.***
- ***Låt inte nycklarna komma nära elektromagnetisk apparatur.***

BRICKA MED NYCKELNUMMER

Ditt nyckelnummer finns på nyckelbrickan.

Förvara nyckelbrickan på en säker plats, t.ex. i plånboken — inte i bilen.

Om du skulle förlora nycklarna eller behöva extranycklar kan varje auktoriserad Toyota–återförsäljare eller –verkstad eller annan verksamhet med motsvarande kvalifikationer och utrustning göra dubblettnycklar med hjälp av nyckelnumret.

Vi rekommenderar att du antecknar nyckelnumret och förvarar det på säker plats.

Nycklar (med elektroniskt lås– och startsystem)

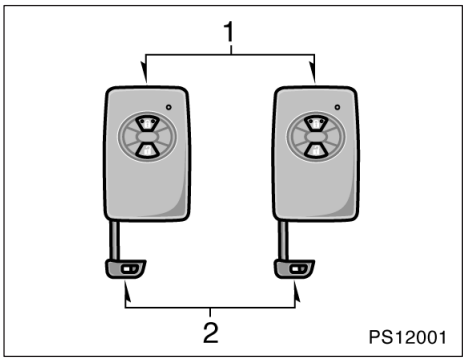

Nyckeln är en kombination av fjärrkontrollnyckel och mekanisk nyckel. Den mekaniska nyckeln är avsedd för nödsituationer. Du kan öppna förardörren med den mekaniska nyckeln om fjärrkontrollnyckeln inte fungerar.

1. Fjärrkontrollnycklar—Med dessa nycklar kan låsa eller låsa upp samtliga sidodörrar och bakdörren. Om du behöver en ny nyckel behöver din auktoriserade Toyota–återförsäljare eller –verkstad eller annan verkstad med motsvarande kvalifikationer och utrustning låna en av nycklarna för att kunna göra en ny nyckel med inbyggd transponder.
2. Mekaniska nycklar (i fjärrkontrollnycklarna)—Dessa nycklar fungerar i förardörren.

I nyckelgreppet på nycklarna sitter ett transponderchip till startspärrsystemet. Var försiktig så att du inte förlorar dessa nycklar. Vanliga kopior av dessa nycklar kan inte användas för att stänga av systemet eller starta motorn.

Eftersom alla sidodörrarna och bakluckan kan låsas utan nyckel bör du alltid ha med dig en reservnyckel om du skulle råka låsa in nycklarna i bilen.

⚠ VARNING

- **Personer med inopererade pacemakers eller defibrillatorer bör inte befinna sig nära antenner som tillhör det elektroniska lås– och startsystemet eftersom radiovågorna kan påverka sådan utrustning. Information om antennernas placering finns i avsnittet ”PLACERING AV ANTENN” på sidan 41.**
- **Personer som använder annan elektrisk utrustning för medicinskt bruk än inopererade pacemakers och defibrillatorer, bör höra efter hos tillverkaren av utrustningen huruvida dess funktion påverkas av radiovågor. Radiovågor kan ha oväntad inverkan på driften av sådana medicinsk apparatur.**
- **Låsfunktionen kan kopplas bort vid behov. Se ”BORTKOPPLING AV ELEKTRONISKT START– OCH LÅSSYSTEM” på sid 44 i denna del.**

OBSERVERA

Observera följande när du använder en nyckel med inbyggd transponder:

- ***Placera inga dekaler eller annat material på nyckelytan.***
- ***Slå inte nyckeln hårt mot andra föremål.***
- ***Utsätt inte nycklarna för stark värme under någon längre stund, t.ex. på instrumentpanelen eller motorhuven i starkt solsken.***
- ***Lägg inte nyckeln i vatten och tvätta den inte i ultraljudstvätt.***
- ***Förvara inte nyckeln tillsammans med föremål som avger elektromagnetiska vågor, t.ex. en mobiltelefon.***

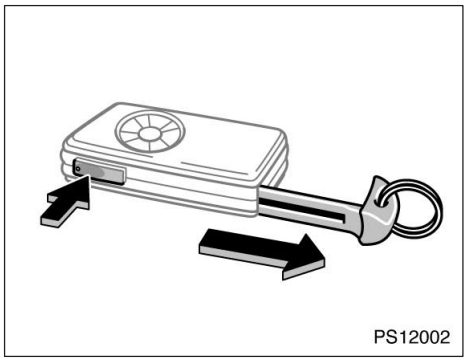

ANVÄNDA MEKANISK NYCKEL

Tryck på spärrknappen och tag fram den mekaniska nyckeln när du vill använda den. Stoppa alltid tillbaka den mekaniska nyckeln när du inte använder den.

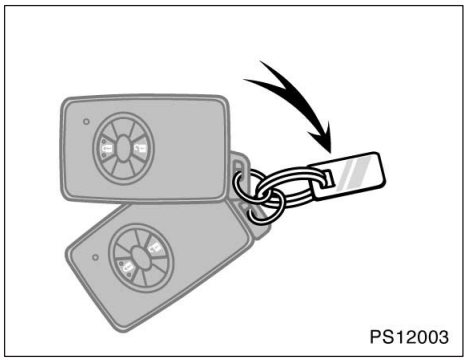

BRICKA MED NYCKELNUMMER

Ditt nyckelnummer finns på nyckelbrickan. Förvara nyckelbrickan på en säker plats, t.ex. i plånboken — inte i bilen.

Om du skulle förlora nycklarna eller behöva extranycklar kan varje auktoriserad Toyota–återförsäljare eller –verkstad eller annan verksamhet med motsvarande kvalifikationer och utrustning göra dubblettnycklar med hjälp av nyckelnumret.

Vi rekommenderar att du antecknar nyckelnumret och förvarar det på säker plats.

Startspärr (med tändningslås av cylindertyp)

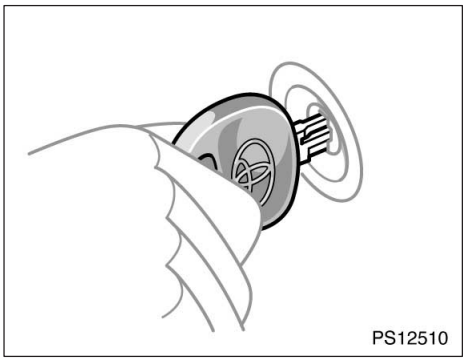

Startspärren är ett stöldskyddssystem. När du sätter nyckeln i tändningslåset sänder transponderchipet i nyckelgreppet en elektronisk kod till bilen. Motorn startar bara om den elektroniska koden i chipet överensstämmer med den ID–kod som är lagrad i bilen.

Systemet aktiveras automatiskt när du tar ut nyckeln ur tändningslåset.

När du sätter in nyckeln i tändningslåset stängs systemet automatiskt av och du kan starta motorn.

Om du behöver en ny nyckel måste din auktoriserade Toyota–återförsäljare eller –verkstad eller annan verksamhet med motsvarande kvalifikationer och utrustning få ditt nyckelnummer och din huvudnyckel. Det finns dock en gräns för hur många extranycklar som kan tillverkas åt dig.

Vanliga kopior av dessa nycklar kan inte användas för att stänga av systemet eller starta motorn.

OBSERVERA
Försök inte modifiera, demontera eller koppla bort startspärrsystemet. Systemets funktion garanteras inte om det utsätts för oauktoriserad ändring eller modifiering.

Startspärr (med elektroniskt lås– och startsystem)

Startspärren är ett stöldskyddssystem med en elektronisk kod. I nyckeln finns ett transponderchip som sänder en elektronisk kod till bilen. Endast om den elektroniska koden i chipet överensstämmer med den ID–kod som är lagrad i bilen kopplas startspärren bort och motorn kan starta.

Startspärren aktiveras automatiskt när startknappen är avstängd.

Startspärren kopplas automatiskt bort när du stiger in i bilen, har med dig en elektronisk nyckel och trycker på START–knappen. Mer information finns i ”Elektroniskt lås/startsystem” på sid 40. i den här delen.

Om batteriet i nyckeln är urladdat bör du hålla upp den elektroniska nyckeln till knappen ”ENGINE START STOP”.

Om du behöver en ny nyckel måste din auktoriserade Toyota–återförsäljare eller –verkstad eller annan verksamhet med motsvarande kvalifikationer och utrustning få ditt nyckelnummer och din elektroniska nycklar. Det finns dock en gräns för hur många extranycklar som kan tillverkas åt dig.

Vanliga kopior av dessa nycklar kan inte användas för att stänga av systemet eller starta motorn.

OBSERVERA
Försök inte modifiera, demontera eller koppla bort startspärrsystemet. Systemets funktion garanteras inte om det utsätts för oauktoriserad ändring eller modifiering.

Declaration of Conformity appropriate to the Directive 1999/5/EC (R&TTE)
Annex IV

Visteon Deutschland GmbH
.....
Manufacturer,

Notified Body consulted: **Phoenix Test-Lab, Königswinkel 10, D-32825 Blomberg**
ID-Number of Notified Body: **0700**

declare under our responsibility that the product: **Immobiliser System Transceiver**

Type: **PATS XCVR**

☐ Telecommunications Terminal Equipment ☒ Radio Equipment

Immobiliser System Transceiver **1**
....
Intended Purpose Equipment Class

complies with the appropriate essential requirements of the Article 3 of the R&TTE and the other relevant provisions, when used for its intended purpose.

Health and Safety requirements contained in Article 3 (1) a)

EN 60 950: 2001 Information technology equipment – Safety --
EN 50 371: 2002, Generic standard to demonstrate the compliance of low power electronic and electrical apparatus with the basic restrictions related to human exposure to electromagnetic fields (10 MHz – 300 GHz) – General public.

Protection requirements with respect to electromagnetic compatibility Article 3 (1) b)

EN 301 489-03 V.1.4.1: 08/2002, Electromagnetic Compatibility and radio spectrum Matters (ERM); Electromagnetic Compatibility (EMC) standard for radio equipment and services, Part 3: Specific conditions for Short Range Devices (SRD) operating on frequencies between 9 kHz and 40 GHz.

Means of the efficient use of the radio frequency spectrum

☒ Air interface specification of the radio path contained in Article 3(2)

EN 300 330-2 V1.1.1: 06/2001, Electromagnetic compatibility and Radio spectrum Matters (ERM); Short range devices (SRD); Radio equipment in the frequency range 9 kHz to 25 MHz and inductive loop systems in the frequency range 9 kHz to 30 MHz; Part 2: Harmonized EN under article 3.2 of the R&TTE Directive.

Address:

Visteon Deutschland GmbH
Visteonstrasse 4 - 10
50170 Kerpen
Germany
URL: www.visteon.com

Dr. Wilfried Janke 5.10.04
Managing Director Visteon Deutschland GmbH

CE 0700

Декларация за Съответствие съгласно Директива 1999/5/EC (R&TTE)
Приложение IV

Вистеон Германия ООД
.....
Производител,

С Консултираща Упълномощена Организация: **Тест Лаборатория Феникс, Кьонигсвинкел 10, D-32825 Бломберг**
Идентификационен Номер на Упълномощената Организация: **0700**

декларира на своя отговорност, че изделието: **Тансивер за Имобилизационна Система**

Тип: **PATS XCVR**

☐ Телекомуникационно Терминално Оборудване ☒ Радио Оборудване

Тансивер за Имобилизационна Система **1**
....
Очаквано Предназначение Клас на оборудването

Отговаря на съответните основни изисквания на Член 3 на R&TTE, а също на другите приложими клаузи, когато то се използва по предназначение.

Изискванията за Безопасност и Хигиена, съдържащи се в Член 3 (1) а)

EN 60 950: 2001 Оборудване за информационни технологии – Безопасност --
EN 50 371: 2002, Обобщен стандарт за доказване съответствието на електронната и електротехническата апаратура с малка мощност на основните ограничния свързани с излагането на човека на въздействието на електромагнитни полета (10 MHz – 300 GHz) – Общодостъпни за широката публика места.

Изискванията за защита отнасящи се до електромагнитната съвместимост Член 3 (1) b)

EN 301 489-03 V.1.4.1: 08/2002, Електромагнитна съвместимост и въпроси на радиочестотния спектър (ERM); Електромагнитна съвместимост (EMC) стандарт за радиотехническо оборудване и услуги, Част 3: Специфични условия за устройства с ограничен обсег (SRD) работещи в честотен обхват между 9 kHz и 40 GHz.

Средства и начини за ефективно използване на радиочестотния спектър

☒ Спецификация за взаимодействие в ефира по радиочестотен път, съдържаща се в Член 3(2)

EN 300 330-2 V1.1.1: 06/2001, Електромагнитна съвместимост и въпроси на радиочестотния спектър (ERM); Устройства с ограничен обсег (SRD) ; Радиотехническо оборудване, работещо в честотен обхват от 9 kHz до 25 MHz и системи с индуктивен контур работещи в честотния обхват от 9 kHz до 30 MHz; Част 2: Съгласувана EN по член 3.2 на R&TTE Директивата.

Адрес:

Вистеон Германия ООД
Ул. Вистеон 4 - 10
50170 Керпен
Гремания
URL: www.visteon.com

Д-р Вилфрийд Янке
Изпълнителен Директор Вистеон Германия ООД

CE 0700

Toyota Motor Corporation intygar härmed att denna TMIMB–1 överensstämmer med de väsentliga kraven och övriga anvisningar i Direktiv 1999/5/EC.

R&TTE Declaration of Conformity

We,

Manufacturer's Name: TOYOTA MOTOR CORPORATION
Manufacturer's Address: 1, Toyota-cho, Toyota, Aichi, 471-8572 Japan

hereby declare under our sole responsibility that the product:

Product Name: Immobilizer
Product Model: TMIMB-1

to which this declaration relates is in conformity with the essential requirements and other relevant requirements of the R&TTE Directive (1999/5/EC). The product is compliant with the following standards and/or other normative documents:

- Health & safety requirements: EN60950-1:2001
- EMC requirements: EN301 489-1 V1.4.1 & EN301 489-3 V1.4.1
- Effective use of radio spectrum: EN300 330-2 V1.1.1

Supplementary information:

* CE mark	CE
* Member states intended for use	EU and EFTA

Date: September 17, 2004

Signature: T. Katayama

Tomoaki Katayama

Trådlös fjärrkontroll—

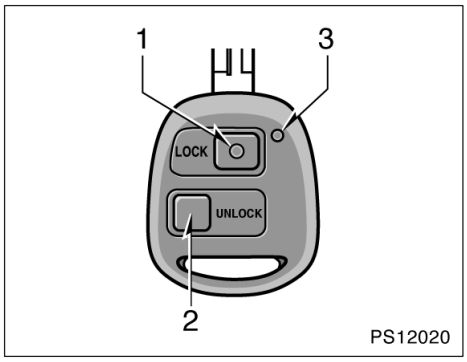

Modeller med tändningslås av cylindertyp

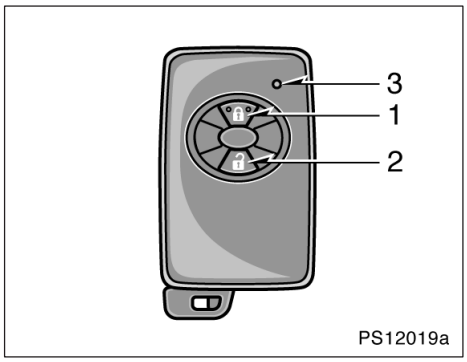

Modeller med elektroniskt lås– och startsystem

1. ”LOCK”–tangent
2. ”UNLOCK”–tangent
3. Indikeringslampa

Bilens fjärrlåssystem är avsett för låsning eller upplåsning av alla sidodörrarna och bakluckan på cirka 1 meters avstånd från bilen.

Tryck på sändarens knappar långsamt och stadigt när du låser eller låser upp. Indikeringslampan blinkar en gång.

Fjärrkontrollnyckeln är en elektronisk komponent. Observera följande för att inte skada nyckeln.

- Låt inte nyckeln ligga där det kan bli mycket varmt, t ex på instrumentbrädan.
- Tag inte isär den.
- Slå den inte hårt mot andra saker och var försiktig så att du inte tappar den.
- Lägg den inte i vatten.

Det går att använda upp till fyra fjärrkontrollnycklar för en och samma bil. Kontakta en auktoriserad Toyota–återförsäljare eller –verkstad eller annan verksamhet med motsvarande kvalifikationer och utrustning för att få mer information.

Om fjärrkontrollnyckeln inte fungerar alls eller inte fungerar på normalt avstånd eller om indikeringslamporna på nyckeln lyser svagt eller inte alls:

- Om det finns en radiosändare i närheten, t ex tillhörande en radiostation eller flygplats, som kan störa fjärrkontrollens funktion.
- Om batteriet är urladdat. Kontrollera batteriet i nyckeln. Hur du byter batteriet beskrivs i avsnittet ”—Byte av batteri” på sid 27.

Vänd dig till en auktoriserad Toyota–återförsäljare eller –verkstad eller annan verksamhet med motsvarande kvalifikationer och utrustning om du förlorar fjärrkontrollnyckeln. Gör helst detta omedelbart för att minimera risken för stöld eller en olycka. (Se även ”Om du blir av med nycklarna” på sid 326 i del 4.)

—Låsa och låsa upp dörrar och baklucka (med tändningslås av cylindertyp)

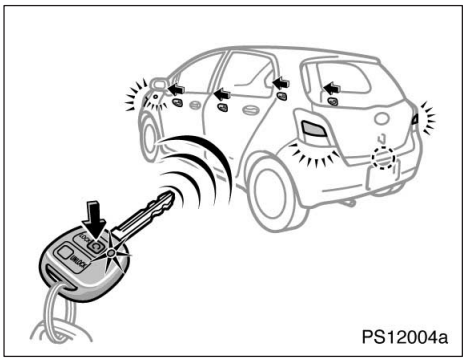

Låsa

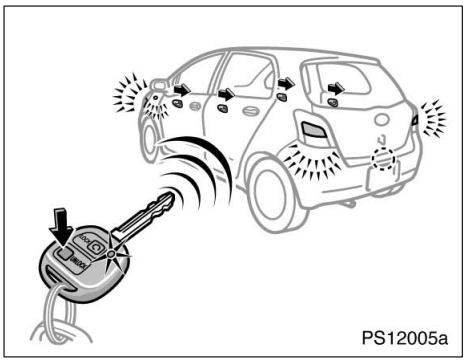

Upplåsning

Tryck lugnt och stadigt på tangenterna när du låser eller låser upp sidodörrarna och bakluckan. Indikeringslampan i nyckelgreppet blinkar en gång.

Om din bil har dubbelt låssystem kan du ställa in och koppla bort systemet med fjärrkontrollnyckeln. (Se ”—Dubbelsidigt låssystem” på sid 38 i den här delen.)

Låsa: Tryck på ”LOCK”. Alla sidodörrar samt bakdörren låses samtidigt. Körriktningsvisarna blinkar en gång.

Kontrollera att alla dörrarna verkligen är låsta.

Om någon dörr inte är helt stängd, eller om tändningsnyckeln sitter i tändningslåset går dörrarna inte att låsa med ”LOCK”–knappen.

Låsa upp: Tryck på ”UNLOCK”. Alla sidodörrarna och bakluckan låses upp samtidigt. Körriktningsvisarna blinkar två gånger.

När alla dörrarna och bakdörren låses upp samtidigt med fjärrkontrollnyckeln tänds kupébelysningen i cirka 15 sekunder, varefter den slocknar även om dörrarna inte öppnas. Kupébelysningen måste vara inställd i ”DOOR”–läge. (Se ”Kupébelysning” på sid 130 i del 1–5.)

Du har 30 sekunder på dig att öppna någon av dörrarna efter att du låst upp dem med fjärrkontrollsystemet. Om du inte öppnar någon av dörrarna under den tiden låses alla dörrar automatiskt igen.

Om båda tangenterna ”LOCK” och. ”UNLOCK” trycks in samtidigt kommer funktionen inte att upprepas. Släpp tangenten och tryck en gång till.

Följande kan tyda på att batteriet i nyckeln är urladdat. Byt batteri enligt anvisningarna i ”—Byte av batteri” på sid 27 om så är fallet.

- Fjärrkontrollen fungerar inte.
- Fjärrkontrollens räckvidd har blivit mycket kort.
- Indikeringslampan på nyckeln lyser svagt eller inte alls.

—Låsa och låsa upp dörrar och baklucka (med elektroniskt lås– och startsystem)

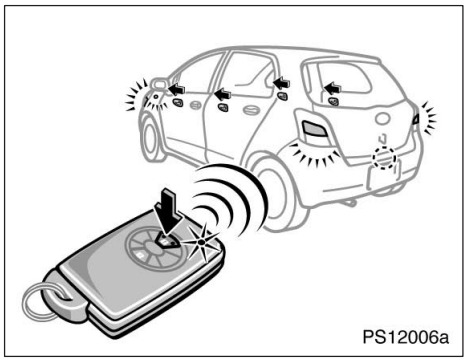

Låsa

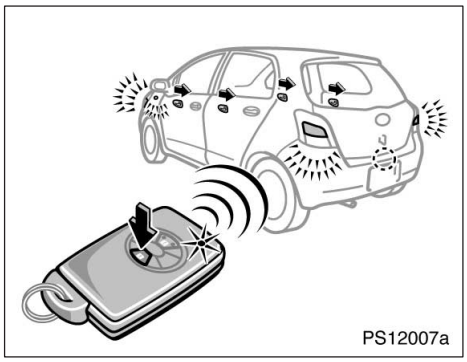

Upplåsning

Tryck lugnt och hårt på respektive tangent för att låsa eller låsa upp. Indikeringslampan på nyckeln blinkar en gång.

Om din bil har dubbelt låssystem kan du ställa in och koppla bort systemet med fjärrkontrollnyckeln. (Se ”—Dubbelsidigt låssystem” på sid 38 i den här delen.)

Låsa: Tryck på låsknappen. Alla sidodörrar samt bakluckan låses samtidigt. Körriktningsvisarna blinkar en gång.

Under tre sekunder efter att dörrarna har låsts kan varken dörrarna eller bakluckan låsas upp på nytt med den elektroniska nyckeln.

Kontrollera att alla sidodörrar och bakluckan verkligen är låsta.

Om någon av sidodörrarna eller bakluckan inte är helt stängd, eller om nyckeln finns kvar i bilen går dörrarna inte att låsa med ”LOCK”–knappen. En tonsignal kommer att höras i 10 sekunder.

Varningstonen kan kopplas bort. Kontakta en auktoriserad Toyota–återförsäljare eller –verkstad, eller annan verksamhet med motsvarande kvalifikationer och utrustning för information.

Låsa upp: Tryck på knappen ” 🔓 ” (låsa upp). Alla sidodörrarna och bakluckan låses upp samtidigt. Körriktningsvisarna blinkar två gånger.

Om tändningslåset är i läge ”ACC” eller ”ON” kan bilen inte låsas upp med upplåsningsknappen.

När alla dörrarna och bakdörren låses upp samtidigt med fjärrkontrollnyckeln tänds kupébelysningen i cirka 15 sekunder, varefter den slocknar även om dörrarna inte öppnas. Kupébelysningen måste vara inställd i ”DOOR”–läge. (Se ”Kupébelysning” på sid 130 i del 1–5.)

Du har 30 sekunder på dig att öppna någon av dörrarna efter att du låst upp dem med fjärrkontrollsystemet. Om du inte öppnar någon av dörrarna under den tiden låses alla dörrar automatiskt igen.

Om fjärrkontrollnyckeln används för att låsa dörrarna nära fönstret eller dörrhandtaget är det möjligt att dörren inte låses upp med den elektroniska upplåsningsfunktionen. Lås i så fall upp dörrarna med fjärrkontrollfunktionen.

Låsningen resp upplåsningen upprepas inte om du håller in låsknappen resp upplåsningsknappen). Släpp tangenten och tryck en gång till.

—Byta batteri (med tändningslås av cylindertyp)

Batteriet skall vara av typen CR2016 eller likvärdigt.

⚠ VARNING

- **Vidtag åtgärder så att inte småbarn får i sig det gamla batteriet eller några andra delar.**
- **Explosionsrisk föreligger om batteriet byts ut mot annat batteri av fel typ.**
- **Följ anvisningarna för deponering av använda batterier.**

OBSERVERA

- ***Se upp så att du inte tappar bort några delar när du byter batteri.***
- ***Byt bara ut batteriet mot ett likadant eller av motsvarande typ som rekommenderas av en auktoriserad Toyota–återförsäljare eller –verkstad eller annan verksamhet med motsvarande kvalifikationer och utrustning.***
- ***Följ gällande bestämmelser för deponering av använda batterier.***

Gör så här vid byte av batteri:

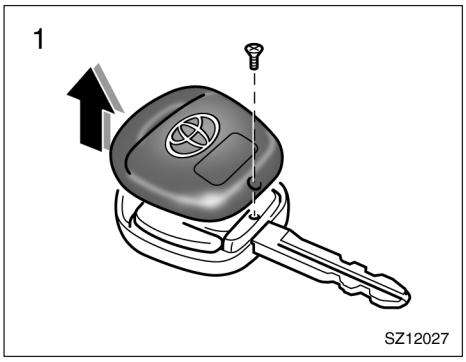

1. Skruva ur skruven och tag av kåpan.

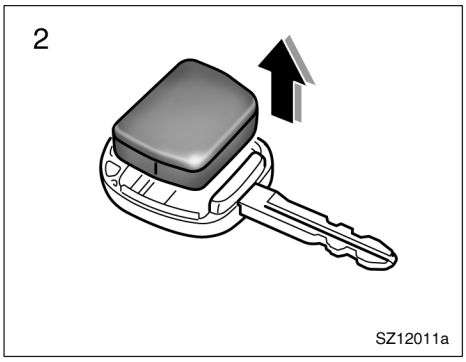

2. Tag ut modulen ur nyckelgreppet.

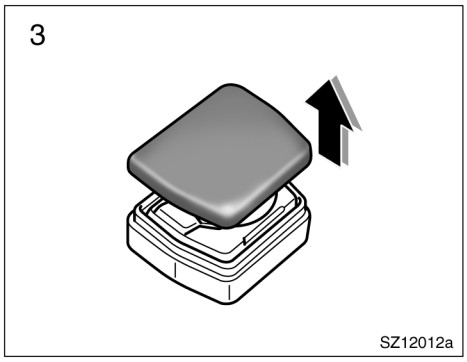

3. Ta bort locket.

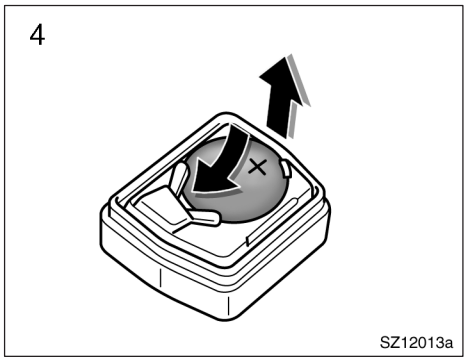

4. Vrid på batteriet så att spärren lossnar och batteriet kan tas ur.

OBSERVERA
Gör aldrig några ändringar i batterifacket. Det kan orsaka problem.

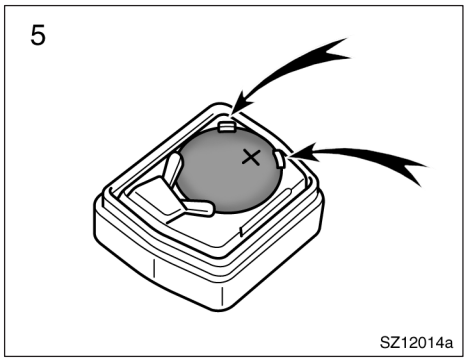

5. Kontrollera att batteriet hålls fast av hakarna.

OBSERVERA
◆ ***Kontrollera att batteriets positiva sida sitter uppåt.*** ◆ ***Byt inte batteri med våta händer. Fukt kan orsaka rost.*** ◆ ***Du skall inte vidröra eller flytta komponenter inne i sändaren, det kan försätta sändaren ur funktion.*** ◆ ***Var försiktig när du sätter in batteriet så att du inte böjer elektroden i batterifacket och så att inte smuts eller olja fastnar på modulen.***

6. Sätt tillbaka locket och lägg i modulen i nyckelgreppet.
7. Stäng locket ordentligt.

OBSERVERA
Stäng locket ordentligt.

Kontrollera att nyckeln fungerar som den skall efter batteribytet. Om nyckeln ändå inte fungerar som den skall bör du kontakta en auktoriserad Toyota–återförsäljare eller –verkstad, eller annan verkstad med motsvarande kvalifikationer och utrustning.

—Byte av batteri (med elektroniskt lås– och startsystem)

Sändaren kan lätt skadas vid byte av batteri. Vi rekommenderar att du låter en auktoriserad Toyota–återförsäljare eller –verkstad, eller annan verkstad med motsvarande kvalifikationer och utrustning byta batteriet. Om du ska byta batteri själv, använd ett litiumbatteri av typen CR1632 eller motsvarande. Använd en platt skruvmejsel.

⚠ VARNING

- **Vidtag åtgärder så att inte småbarn får i sig det gamla batteriet eller några andra delar.**
- **Explosionsrisk föreligger om batteriet byts ut mot annat batteri av fel typ.**
- **Följ anvisningarna för deponering av använda batterier.**

OBSERVERA

- ***Vidrör inte kretsen eftersom den kan generera statisk elektricitet som kan skada sändaren.***
- ***Se upp så att du inte tappar bort några delar när du byter batteri.***
- ***Byt bara ut batteriet mot ett likadant eller av motsvarande typ som rekommenderas av en auktoriserad Toyota–återförsäljare eller –verkstad eller annan verksamhet med motsvarande kvalifikationer och utrustning.***
- ***Följ gällande bestämmelser för deponering av använda batterier.***

Gör så här vid byte av sändarens batteri:

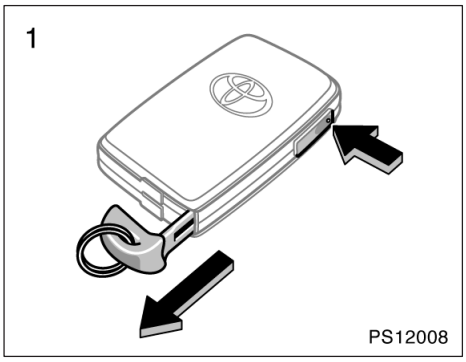

1. Tryck på spärrknappen och tag ut den mekaniska nyckeln.

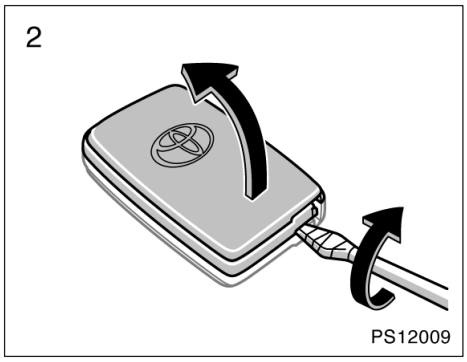

2. Använd en platt skruvmejsel eller motsvarande, öppna sändarhöljet.

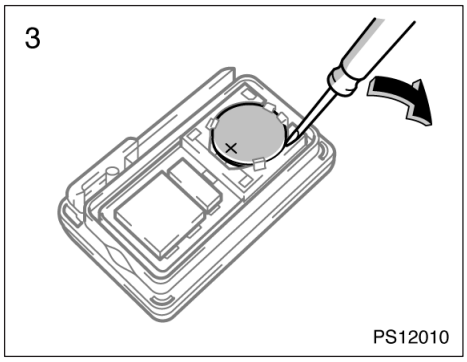

3. Tag bort det urladdade sändarbatteriet med hjälp av en platt skruvmejsel eller motsvarande instrument. För in den i skåran och lyft upp som bilden ovan visar.

OBSERVERA
Gör aldrig några ändringar i batterifacket. Det kan orsaka problem.

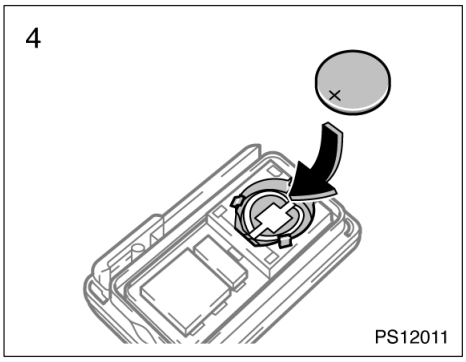

4. Lägg dit ett nytt batteri med den positiva (+) sidan upp. Sätt tillbaka kåpan, sätt sedan tillbaka den mekaniska nyckeln i sändaren.

Stäng sändarens lock ordentligt.

OBSERVERA
◆ ***Kontrollera att batteriets positiva sida sitter uppåt.***
◆ ***Byt inte batteri med våta händer. Fukt kan orsaka rost.***
◆ ***Du skall inte vidröra eller flytta komponenter inne i sändaren, det kan försätta sändaren ur funktion.***
◆ ***Var försiktig så att du inte böjer elektroden i batterifacket och så att inte smuts eller olja fastnar på modulen.***
◆ ***Stäng sändarens lock ordentligt.***

Kontrollera att nyckeln fungerar som den skall efter batteribytet. Om nyckeln ändå inte fungerar som den skall bör du kontakta en auktoriserad Toyota–återförsäljare eller –verkstad, eller annan verkstad med motsvarande kvalifikationer och utrustning.

ДЕКЛАРАЦИЯ ЗА СЪОТВЕТСТВИЕ

DECLARATION OF CONFORMITY

(В съответствие с Наредба за съществените изисквания и оценяване съответствието на радиосъоръжения и крайни далекосъобщителни устройства – ДВ, бр. 79/2002 г.)
(In accordance with the Ordinance for essential requirements and conformity assessment of radio equipment and telecommunications terminal equipment – State Gazette, issue 79/2002)

Долуподписаният
Undersigned
….....Mr Sarantos Metaxopoulos.....…….....……
(Производител или лице, отговорно за пускане на продукта на пазара)
(Manufacturer or person responsible for placing the product on the market)

Адрес: .....TM Auto OOD 163 Tsarigradsko Shosse Sofia 1784 Bulgaria.....
Address:

Седалище: ..... TM Auto OOD.....
Head Office:

Лице за контакти: ..... Mr Sarantos Metaxopoulos.....
Contact person:

Телефон: .....(359) 29 60 4100..... **Факс:** .....(359) 29 60 41 09.....
Phone: Fax:

Електронна поща .....smetaxopoulos@toyota.bg..... …….....
E-mail:

ДЕКЛАРИРАМ

на своя отговорност, че радиосъоръжението/крайното далекосъобщително устройство

DECLARE
under our sole responsibility that the radioequipment/telecommunications terminal equipment

Марка ..……...Valéo.....…… ……..……..…
Brand

Вид (например модем) .....……Receiver……...…….....…

Type (e.g. modem)

Модел (наименование или означение) ..... S000000005-A and variant S000000100-A...…
Model (denomination or denotation)

Производител: ..... VALEO SECURITE HABITACLE …..……
Manufacturer:

съответства на съществените изисквания по чл. 10, чл. 11 (само за радиосъоръжения) **и на другите изисквания от** ***Наредбата за съществените изисквания и оценяване на съответствието на радиосъоръжения и крайни далекосъобщителни устройства*** **(ДВ, бр. 79/2002), когато се използва по предназначение,**

Complies with the essential requirements of art. 10, art. 11 (for radio equipment only) and the other relevant provisions of the *Ordinance for essential requirements and conformity assessment of radio equipment and telecommunications terminal equipment* (promulgated in the State Gazette, issue 79/2002) when used for its intended purpose.

и на следните хармонизирани стандарти (ако такива са приложени)**:**
and with the following harmonized standards (if such are applied):

За безопасност (във връзка с чл.10, т. 1 и 2 от Наредбата):
For helth and safety (pursuant to art. 10, paragraph 1 and 2 of the Ordinance):

..... **EN 60950-1 October 2001**.....

.....

.....

(Означение и година на издаване)
(Denotation and year of issue)

За ЕМС (във връзка с чл. 10, т.3 от Наредбата):
For EMC (pursuant to art. 10, paragraph 3 of the Ordinance):

.....**EN 301489 Part 1 & 3 (August 2002)**.....

.....

.....

(Означение и година на издаване)
(Denotation and year of issue)

За ефективно използване на радиочестотния спектър (във връзка с чл. 11 от Наредбата):
For efficient use of the radio frequency spectrum (pursuant to art. 11 of the Ordinance):

..... **EN 300220 -3 V1.1.1 (September 2000)**..... ....

.....

.....

(Означение и година на издаване)
(Denotation and year of issue)

Устройството се маркира с маркировката за съответствие
The equipment carry conformity mark

Идентификационният номер на лицето за оценяване на съответствието (ако е участвало в процедурата) **е:**
Identification number of the Conformity Assessment Body is (if it participated in the prosedure):

Устройството се маркира със специфичната маркировка, предупреждаваща потребителя, че пускането му в действие в Р. България е забранено или е свързано с лицензиране или регистрация (само за радиосъоръжения от списъка по чл. 29, ал. 1 и 2 от Закона за далекосъобщенията)
The equipment carry specific indication mark warning the consumer that its putting into service in Bulgaria is forbidden or is connected with licensing or registration (for radio equipment from the list as per Art. 29 paragraphs 1 and 2 of the Telecommunications Law only)

Място и дата: Sofia 7/2/2005
Place and date:

Подпис:
Signature:

Име и длъжност: S. Metarzyska
General Manager
Name and position:

DECLARATION OF CONFORMITY

CE

This declaration is the responsibility of the manufacturer/ authorized representative within the Community :

VALEO SECURITE HABITACLE
42, rue le Corbusier 94042 CRETEIL Cedex FRANCE

(Name / Address)

This certifies that the following designated products

S000000005-A & variant S000000100-A
(Product identification)

complies with the essential protection requirements of R&TTE Directive 1999/5/ EC on the approximation of the laws of the Member States relating to ***Radio Spectrum Matters, EMC*** and ***Electrical Safety.***
This declaration applies to all specimens manufactured in accordance with the technical documentation described in the annex II. VALEO SECURITE HABITACLE keep this documentation at the proposal of the relevant national authorities of any Member State for inspection purpose.
The essential requirements of the Directive 1999/5/ EC are based on the following standards:

Radio Spectrum : .....EN 300 220-1& 3.....
(Identification of regulations / standards)

EMC : .....EN 301 489 part 1 & 3.....
(Identification of regulations / standards)

Safety : ..... EN 60950... ....
(Identification of regulations / standards)

(Place, date) (Signature)

Créteil le12/01/05

(Name in block letters)
N.ALTAVILLA

VALEO ELECTRONIQUE
Siège Social
2, avenue Fernand Pouillon
94042 Créteil Cedex - France
S.A. au capital
de 10.479.765 Euros
606 020 071 RCS Créteil
APE 343 Z

ДЕКЛАРАЦИЯ ЗА СЪОТВЕТСТВИЕ

DECLARATION OF CONFORMITY

(В съответствие с Наредба за съществените изисквания и оценяване съответствието на радиосъоръжения и крайни далекосъобщителни устройства – ДВ, бр. 79/2002 г.)
(In accordance with the Ordinance for essential requirements and conformity assessment of radio equipment and telecommunications terminal equipment – State Gazette, issue 79/2002)

Долуподписаният
Undersigned
….....Mr Sarantos Metaxopoulos.....…….....……
(Производител или лице, отговорно за пускане на продукта на пазара)
(Manufacturer or person responsible for placing the product on the market)

Адрес: .....TM Auto OOD 163 Tsarigradsko Shosse Sofia 1784 Bulgaria.....
Address:

Седалище: ..... TM Auto OOD.....
Head Office:

Лице за контакти: ..... Mr Sarantos Metaxopoulos.....
Contact person:

Телефон: .....(359) 29 60 4100..... **Факс:** .....(359) 29 60 41 09.....
Phone: Fax:

Електронна поща .....smetaxopoulos@toyota.bg..... …….....
E-mail:

ДЕКЛАРИРАМ

на своя отговорност, че радиосъоръжението/крайното далекосъобщително устройство

DECLARE

under our sole responsibility that the radioequipment/telecommunications terminal equipment

Марка ..……...Valéo.....…… ……..……..…
Brand

Вид (например модем) .....……Transmitter……....…….....…

Type (e.g. modem)

Модел (наименование или означение) ..... **736 670-A** and variant **736 716-A**..…
Model (denomination or denotation)

Производител: ..... VALEO SECURITE HABITACLE …..……
Manufacturer:

съответства на съществените изисквания по чл. 10, чл. 11 (само за радиосъоръжения) **и на другите изисквания от *Наредбата за съществените изисквания и оценяване на съответствието на радиосъоръжения и крайни далекосъобщителни устройства* (ДВ, бр. 79/2002), когато се използва по предназначение,**

Complies with the essential requirements of art. 10, art. 11 (for radio equipment only) and the other relevant provisions of the *Ordinance for essential requirements and conformity assessment of radio equipment and telecommunications terminal equipment* (promulgated in the State Gazette, issue 79/2002) when used for its intended purpose.

и на следните хармонизирани стандарти (ако такива са приложени)**:**
and with the following harmonized standards (if such are applied):

За безопасност (във връзка с чл.10, т. 1 и 2 от Наредбата):
For helth and safety (pursuant to art. 10, paragraph 1 and 2 of the Ordinance):

..... **EN 60950 - 2000**.....

.....

.....

(Означение и година на издаване)
(Denotation and year of issue)

За ЕМС (във връзка с чл. 10, т.3 от Наредбата):
For EMC (pursuant to art. 10, paragraph 3 of the Ordinance):

..... **EN 301489 Part 1 & 3 august 2000**.....

.....

.....

(Означение и година на издаване)
(Denotation and year of issue)

За ефективно използване на радиочестотния спектър (във връзка с чл. 11 от Наредбата):
For efficient use of the radio frequency spectrum (pursuant to art. 11 of the Ordinance):

..... **EN 300220 -1 September 2000**..... ....

.....

.....

(Означение и година на издаване)
(Denotation and year of issue)

Устройството се маркира с маркировката за съответствие
The equipment carry conformity mark

Идентификационният номер на лицето за оценяване на съответствието (ако е участвало в процедурата) **е:**
Identification number of the Conformity Assessment Body is (if it participated in the prosedure):

Устройството се маркира със специфичната маркировка, предупреждаваща потребителя, че пускането му в действие в Р. България е забранено или е свързано с лицензиране или регистрация (само за радиосъоръжения от списъка по чл. 29, ал. 1 и 2 от Закона за далекосъобщенията)
The equipment carry specific indication mark warning the consumer that its putting into service in Bulgaria is forbidden or is connected with licensing or registration (for radio equipment from the list as per Art. 29 paragraphs 1 and 2 of the Telecommunications Law only)

Място и дата: .....….
Place and date:

Подпис:
Signature:

Име и длъжност: .....
Name and position:

.....

DECLARATION OF CONFORMITY

CE 0523 (!)

This declaration is the responsibility of the manufacturer / authorised representative within the Community :

VALEO ELECTRONIQUE
2,avenue Fernand Pouillon 94042 CRETEIL Cedex - FRANCE

(Name / Address)

This certifies that the following designated products

736 670-A and variant 736 716-A
(Product identification)

complies with the essential protection requirements of R&TTE Directive 1999/5/ EC on the approximation of the laws of the Member States relating to ***Radio Spectrum Matters, EMC*** and ***Electrical Safety.***
This declaration applies to all specimens manufactured in accordance with the technical documentation described in the annex II. VALEO ELECTRONIQUE keep this documentation at the proposal of the relevant national authorities of any Member State for inspection purpose.
Assessment of compliance of the product with the requirements relating to the essential requirements acc. to Article 3 R&TTE was based on Annex IV of the Directive 1999/5/ EC and the following standards:

Radio Spectrum : EN 300 220-1&3
(Identification of regulations / standards)

EMC : EN 301 489 Part 1 & 3
(Identification of regulations / standards)

Safety : EN 60950
(Identification of regulations / standards)

(!) The above identified equipments use the frequency 433,92 MHz which is not harmonised throughout the community. This devices are licence exempt and distributed in the European countries which will apply the R&TTE directive : Austria, Belgium, Denmark, Estonia, Finland, France, Germany, Greece, Iceland, Ireland, Italy, Luxembourg, Netherlands, Norway, Portugal, Spain, Sweden, Switzerland and UK.

(Place, date) CRETEIL, the 27th March 2002

(Signature)

VALEO ELECTRONIQUE
Siège Social
2. avenue Fernand Pouillon
94042 Créteil Cedex - France
S.A. au capital
de 10.479.765 Euros
606 020 071 RCS Créteil
APE 343 Z

—Dubbelsidigt låssystem (med tändningslås av cylindertyp)

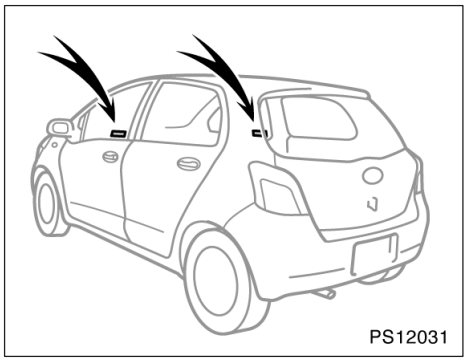

Det dubbelsidiga låssystemet är ett stöldskydd. Dekaler på de främre sidorutorna visar att bilen har dubbelsidigt låssystem. Systemet aktiveras när du låser båda sidodörrarna och bakluckan (3–dörrars) eller alla sidodörrarna och bakluckan (5–dörrars) med fjärrkontrollnyckeln. När systemet är aktiverat kan dörrarna varken låsas upp inifrån eller utifrån.

⚠ VARNING

Det dubbelsidiga låssystemet får aldrig aktiveras medan det finns människor i bilen eftersom sidodörrarna inte kan öppnas inifrån bilen. Tryck på fjärrkontrollnyckelns ”UNLOCK”–del om du skulle låsa dörrarna av misstag.

AKTIVERA SYSTEMET

1. Vrid startnyckeln till ”LOCK”–läge och ta bort den.
2. Be alla passagerarna stiga ur bilen.
3. Stäng alla sidodörrarna och bakdörren.
4. Tryck TVÅ GÅNGER på fjärrkontrollnyckelns ”LOCK”–del inom 5 sekunder. Om du inte kan trycka på strömbrytaren två gånger inom 5 sekunder kommer systemet inte att aktiveras. Lås upp dörrarna och ställ in systemet igen.

   Systemet kan inte aktiveras förrän du använder fjärrkontrollnyckeln.

   Bilens körriktningsvisare blinkar en gång för varje gång du trycker på ”LOCK”–delen.

FRÅNKOPPLING AV SYSTEMET

Tryck på fjärrkontrollnyckelns ”UNLOCK”–del.

Bilens körriktningsvisare blinkar två gånger för att bekräfta att systemet är inaktiverat.

Det dubbelsidiga låssystemet kan inaktiveras med nyckel om batteriet i fjärrkontrollnyckeln är slut.

TESTA SYSTEMET

1. Öppna alla fönster.
2. Aktivera systemet enligt ovanstående beskrivning.
3. Försök att låsa upp alla sidodörrarna inifrån.

   Låsknappen bör återgå till låst läge.
4. Tryck på fjärrkontrollnyckelns ”UNLOCK”–del och kontrollera att systemet är inaktiverat.

Om systemet inte fungerar som det skall bör du uppsöka en auktoriserad Toyota–återförsäljare eller –verkstad eller annan verkstad med motsvarande kvalifikationer och utrustning för kontroll.

—Dubbelsidigt låssystem (modeller med elektroniskt lås– och startsystem)

Det dubbelsidiga låssystemet är ett stöldskydd. Dekaler på de främre sidorutorna visar att bilen har dubbelsidigt låssystem. Systemet aktiveras när du låser alla sidodörrarna och bakluckan med fjärrkontrollnyckeln. När det dubbelsidiga låssystemet är aktiverat kan sidodörrarna och bakdörren varken låsas upp inifrån eller utifrån.

⚠ VARNING

Det dubbelsidiga låssystemet får aldrig aktiveras medan det finns människor i bilen eftersom varken sidodörrarna eller bakluckan kan öppnas inifrån bilen. Tryck på fjärrkontrollnyckelns ” 🔓 ” (upplåsnings)–del om du skulle låsa dörrarna av misstag.

AKTIVERA SYSTEMET

1. Stäng av motorn.
2. Be alla passagerarna stiga ur bilen.
3. Öppna och stäng förardörren. Kontrollera att alla sidodörrarna och bakluckan verkligen är låsta.
4. Tryck på ” 🔒 ” (låsa) på fjärrkontrollen TVÅ GÅNGER inom 5 sekunder.

   Systemet kan inte aktiveras förrän du använder fjärrkontrollnyckeln.

   Bilens körriktningsvisare blinkar en gång för varje gång du trycker på ” 🔒 ” (lås)knappen.

FRÅNKOPPLING AV SYSTEMET

Tryck på ” 🔓 ” (låsa upp) på fjärrkontrollen.

Bilens körriktningsvisare blinkar två gånger för att bekräfta att systemet är inaktiverat.

Du kan öppna förardörren med den mekaniska nyckeln om batteriet i fjärrkontrollnyckeln är slut.

TESTA SYSTEMET

1. Öppna alla fönster.
2. Stäng av motorn.
3. Be alla passagerarna stiga ur bilen.
4. Öppna och stäng förardörren. Kontrollera att alla sidodörrarna och bakluckan verkligen är låsta.
5. Tryck på ” 🔒 ” (låsa) på fjärrkontrollen TVÅ GÅNGER inom 5 sekunder.

Om systemet inte fungerar som det skall bör du uppsöka en auktoriserad Toyota–återförsäljare eller –verkstad eller annan verkstad med motsvarande kvalifikationer och utrustning för kontroll.

Elektroniskt lås– och startsystem

Det elektroniska lås– och startsystemet består i huvudsak av följande funktioner.

- Startspärrens funktion (Se ”Startspärr” på sidan 19 i den här delen.)
- Fjärrkontrollsystem (Se ”Fjärrkontrollsystemet” på sid 24 i den här delen.)
- Starta motorn med knapptryckning (Se ”Start av motorn” på sid 262 i del 3.)
- Elektronisk lås– och startfunktion (Se ”ELEKTRONISK LÅS– OCH START-FUNKTION” nedan.
- Rattlåsets funktion (Se ”RATTLÅSETS FUNKTION” nedan.

⚠ VARNING

- **Personer med inopererade pacemakers eller defibrillatorer bör inte befinna sig nära antenner som tillhör det elektroniska lås– och startsystemet eftersom radiovågorna kan påverka sådan utrustning. Information om antennernas placering finns i avsnittet ”PLACERING AV ANTENN” på sidan 41.**
- **Personer som använder annan elektrisk utrustning för medicinskt bruk än inopererade pacemakers och defibrillatorer, bör höra efter hos tillverkaren av utrustningen huruvida dess funktion påverkas av radiovågor. Radiovågor kan ha oväntad inverkan på driften av sådana medicinsk apparatur.**
- **Låsfunktionen kan kopplas bort vid behov. Se ”BORTKOPPLING AV ELEKTRONISKT START– OCH LÅSSYSTEM” på sid 44 i denna del.**

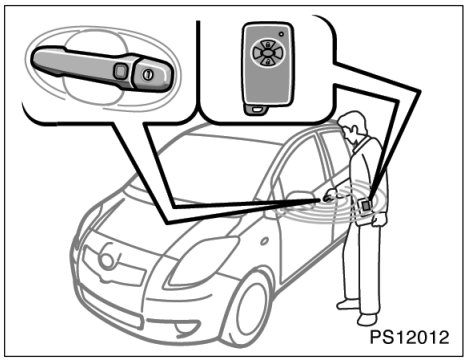

Låsfunktion

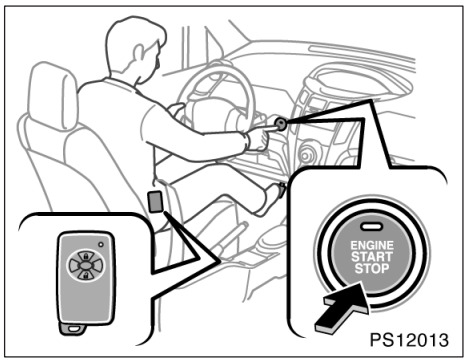

Startfunktion

LÅS– OCH STARTFUNKTION

När du har den elektroniska nyckeln på dig kan du låsa och låsa upp dörrarna och starta motorn.

Låsfunktion—Du kan låsa och låsa upp dörrarna och öppna bakluckan. (Se ”Sidodörrar” på sid 48 i den här delen.)

Startfunktion—Du kan byta krafttillförselläge och starta motorn när den elektroniska nyckeln är inne i bilen. (Se ”Tändningslås” på sid 154 i denna del, och ”Start av motorn” på sid 262 i del 3.)

RATTLÅSETS FUNKTION

Om förardörren öppnas när motorn är avstängd kommer rattlåset att spärras.

Rattlåset låses automatiskt upp när knappen ”ENGINE START STOP” (startknappen) trycks in. Om indikeringslampan på knappen ”ENGINE START STOP” blinkar grönt innebär det att rattlåset fortfarande är låst. Om lampan blinkar gult betyder det att något är fel i rattlåssystemet. Mer information finns i ”Att starta motorn” på sid 262 och ”Köra och parkera med elektroniskt lås– och startsystem” på sid 270 i del 3.

Kom ihåg att rattlåset inte fungerar om bilens batteri är urladdat.

⚠ VARNING

Om problem uppstår i motorn, som t.ex. motorstopp under färd, skall du inte öppna förardörren förrän bilen är parkerad på säker plats. Om dörren öppnas kan rattlåset aktiveras.

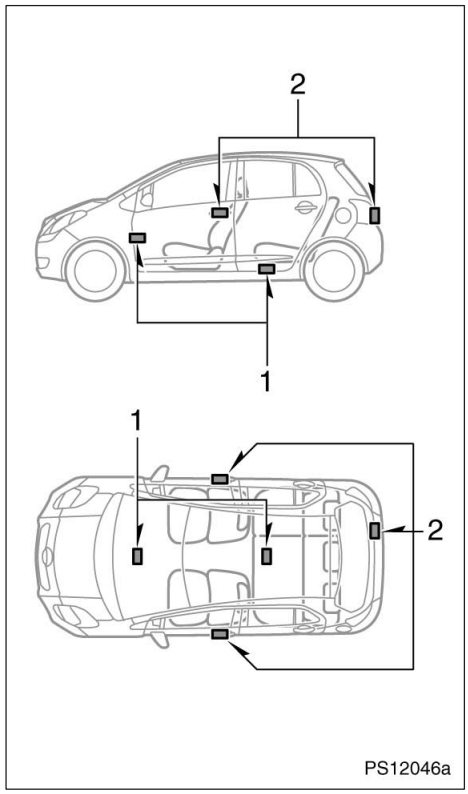

ANTENNPLACERING

1. Antenn i kupén
2. Antenn utanför kupén

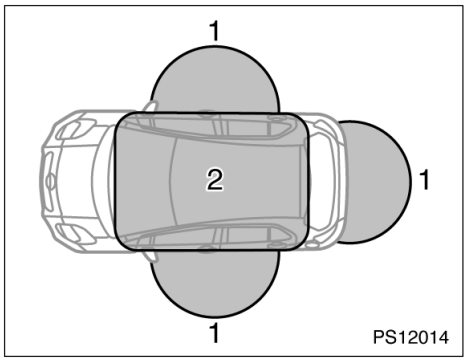

AKTIVT OMRÅDE

Den elektroniska lås– och startfunktionen är användbar när en registrerad nyckel befinner sig i det aktiva området.

1. **Låsfunktionens aktiva område—**Cirka 1 m från dörrhandtagen i framdörrarna och bakluckans öppningsknapp.

   Om nyckeln befinner sig nära dörrhandtaget och mitten på bakre stötfångaren kan låsfunktionen inte aktiveras.

2. **Startfunktionens aktiva område—**Inuti kupén.

   Startfunktionen fungerar inte om nyckeln ligger kvar på instrumentpanelen, i bagagerummet, i handskfacket eller på golvet

I följande fall kommer eventuellt inte det elektroniska nyckelsystemet att fungera ordentligt.

- Om anläggningar som avger starka elektromagnetiska vågor, t.ex. TV–antenner, kraftstationer eller radiostationer, finns i närheten.
- Om du förvarar din elektroniska nyckel tillsammans med ett mobilt kommunikationssystem, t.ex. tvåvägsradio eller mobiltelefon.
- Om en elektronisk nyckel kommer i kontakt med eller täcks av ett metallföremål.
- Om man rycker i ett dörrhandtag.
- När nyckeln befinner sig nära dörrhandtaget.
- Om någon annan använder en fjärrkontroll till en annan bil som är nära din bil.
- Om batteriet är slut. Hur du byter batteriet beskrivs i avsnittet ”—Byte av batteri” på sid 29 i denna del.
- Beroende på var nyckeln befinner sig kommer den eventuellt inte att fungera väl även innanför det aktiva området.

Om det elektroniska lås– och startsystemet inte fungerar ordentligt så att du inte kan komma in i bilen kan du låsa och låsa upp sidodörrarna och bakluckan med den mekaniska nyckeln som finns i huvudnyckeln eller fjärrkontrollnyckeln.

Om elektroniska nycklar som tillhör andra bilar befinner sig nära din elektroniska nyckel kan det ta lite längre än vanligt att låsa och låsa upp, men det betyder inte att något fel föreligger.

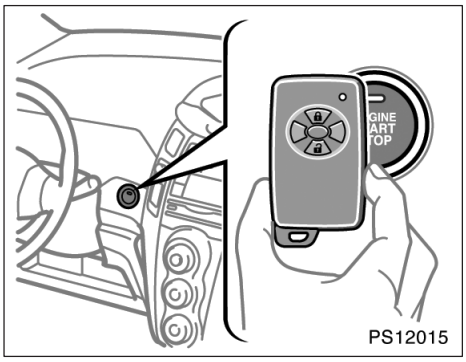

OM NYCKELBATTERIET ÄR SLUT

Om indikeringslampan på nyckeln inte blinkar och motorn inte kan startas med startfunktionen kan batteriet vara slut. Byt batteriet i nyckeln så snart som möjligt. (Se ”—Byte av batteri” på sid 29 i den här delen.)

Motorn kan dock startas med följande metoder.

1. Håll bromspedalen nedtryckt och håll den elektroniska nyckeln nära knappen ”ENGINE START STOP”.
2. Starta motorn inom 5 sekunder efter att den gröna indikeringslampan i knappen ”ENGINE START STOP” tänds och en tonsignal hörs.

SPARA PÅ BATTERILADDNING

Sändarna på bilens utsida och i nyckeln sänder elektromagnetiska vågor till varandra medan dörrarna är låsta.

För att undvika att batterierna laddas ur avaktiveras det elektroniska lås– och startsystemet automatiskt under följande förhållanden:

- Om den elektroniska nyckeln befinner sig inom den elektroniska funktionens driftsområde utanför bilen i över 10 minuter
- Om det elektroniska systemet inte används på mer än 2 veckor

Det elektroniska nyckelsystemet återaktiveras om du utför något av följande:

a. Tryck på låsknappen i ytterhandtaget fram eller på öppningsknappen till bakluckan när du har den elektroniska nyckeln med dig.

b. Lås eller lås upp dörrarna med fjärrkontrollen.

c. Sätt in den mekaniska nyckeln i dörrlåset på förardörren och vrid om den.

Om en elektronisk nyckel kontinuerligt tar emot elektromagnetiska vågor under en längre tid kan batteriet urladdas drastiskt. Du bör alltid ha minst 1 meters avstånd mellan den elektroniska nyckeln och följande elektriska apparater.

- TV
- Persondator
- Mobiltelefon
- Laddningsenhet till sladdlös telefon
- Elljusställning
- Fluorescerande skrivbordslampa

⚠ VARNING

Ändringar eller anpassningar som inte godkännts av ansvarig part kan ogiltigförklara användarens rättighet att använda utrustningen.

BORTKOPPLING AV ELEKTRONISKT LÅS– OCH STARTSYSTEM

Följande funktioner kan kopplas bort:

- En funktion som gör det möjligt att låsa/låsa upp alla sidodörrarna och bakluckan genom att ha nyckeln med sig
- En funktion som får bilen att avge en tonsignal om nycklarna är kvarlämnade i bilen eller bagagerummet och en dörr är stängd
- En funktion som byter krafttillförselläge och startar motorn när den elektroniska nyckeln är inne i bilen
- Varningslampor och varningssummer

Kontakta en auktoriserad Toyota–återförsäljare eller –verkstad, eller annan verksamhet med motsvarande kvalifikationer och utrustning för information.

Om det elektroniska lås– och startsystemet inte fungerar på grund av systemfel bör du kontakta en auktoriserad Toyota–återförsäljare eller –verkstad, eller annan verkstad med motsvarande kvalifikationer och utrustning. Kom ihåg att ta med alla nycklarna. De kan behövas för reparation av systemet.

R&TTE Declaration of Conformity

We,

Manufacturer's Name: Tokai Rika Co., Ltd.
Manufacturer's Address: 260, Toyota 3-chome, Oguchi-cho, Niwa-gun, Aichi-ken, 480-0195, Japan

hereby declare under our sole responsibility that the product:

Product Name: Electronic Key
Product Model: B51EA

to which this declaration relates is in conformity with the essential requirements and other relevant requirements of the R&TTE Directive (1999/5/EC). The product is compliant with the following standards and/or other normative documents:

Safety: EN60950-1
EMC: EN301 489-1 & -3
Spectrum: EN300 220-3

Supplementary information:

* CE mark	CE
* Member states intended for use	EU and EFTA
* Member states with restrictive use	None

Date: 22 February 2005

Signature: T.Wakiya

Position of the signatory: Tadashi Wakiya
General Manager,
Electronics Engineering Div.

R&TTE Declaration of Conformity

We,

Manufacturer's Name: Tokai Rika Co., Ltd.
Manufacturer's Address: 260, Toyota 3-chome, Oguchi-cho, Niwa-gun, Aichi-ken, 480-0195, Japan

hereby declare under our sole responsibility that the product:

Product Name: Tuner
Product Model: B51UA

to which this declaration relates is in conformity with the essential requirements and other relevant requirements of the R&TTE Directive (1999/5/EC). The product is compliant with the following standards and/or other normative documents:

Safety: EN60950-1
EMC: EN301 489-1 & -3
Spectrum: EN300 220-3

Supplementary information:

* CE mark	CE
* Member states intended for use	EU and EFTA
* Member states with restrictive use	None

Date: 22 February 2005

Signature: T.Wakiya

Position of the signatory: Tadashi Wakiya
General Manager,
Electronics Engineering Div.

Toyota Motor Corporation intygar härmed att denna TMLF–2 överensstämmer med de väsentliga kraven och övriga anvisningar i Direktiv 1999/5/EC.

R&TTE Declaration of Conformity

We,

Manufacturer's Name: TOYOTA MOTOR CORPORATION
Manufacturer's Address: 1, Toyota-cho, Toyota, Aichi, 471-8572 Japan

hereby declare under our sole responsibility that the product:

Product Name: LF Oscillator
Product Model: TMLF-2

to which this declaration relates is in conformity with the essential requirements and other relevant requirements of the R&TTE Directive (1999/5/EC). The product is compliant with the following standards and/or other normative documents:

- Health & safety requirements: EN60950-1:2001
- EMC requirements: EN301 489-1 V1.4.1 & EN301 489-3 V1.4.1
- Effective use of radio spectrum: EN300 330-2 V1.1.1

Supplementary information:

* CE mark	CE
* Member states intended for use	EU and EFTA

Date: September 17, 2004

Signature: T. Katayama

Tomoaki Katayama

Sidodörrar—

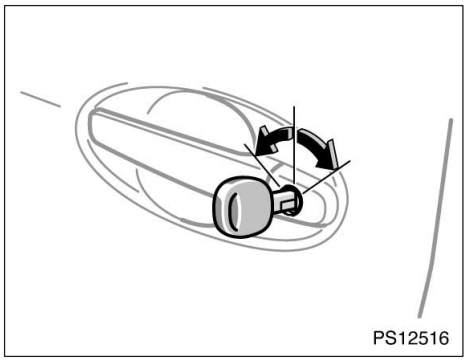

Modeller med tändningslås av cylindertyp

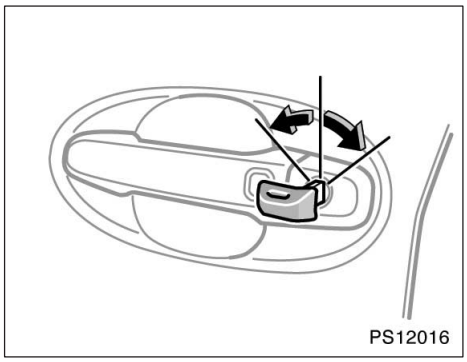

Modeller med elektroniskt lås– och start-system

LÅSA OCH LÅSA UPP MED NYCKEL

Sätt i nyckeln i nyckelhålet och vrid om.

Låsa: Vrid nyckeln framåt.
Låsa upp: Vrid nyckeln bakåt.

Modeller med elektroniskt lås– och start-system—Tre sekunder efter att dörrarna har låsts kan varken dörrarna eller bakluckan låsas upp på nytt med den elektroniska nyckeln.

När strömbrytaren till kupébelysningen är ”DOOR”–läge tänds belysningen när någon av sidodörrarna öppnas.

När sidodörrarna och bakluckan har stängts är belysningen tänd i cirka 15 sekunder innan den slocknar. (Se ”Kupébelysning” på sid 130 i del 1–5.)

Modeller med centrallås—
När kupébelysningen är i ”DOOR”–läge och alla sidodörrarna och bakluckan låses upp samtidigt med fjärrkontrollnyckeln tänds kupébelysningen och lyser i cirka 15 sekunder innan den slocknar. (Se ”ENTRÉBELYSNING” på sidan 130 i del 1–5.)

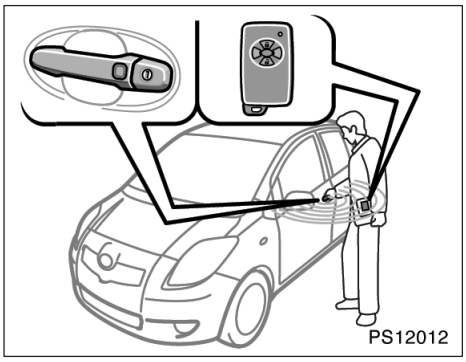

LÅSA OCH LÅSA UPP MED ELEKTRONISKT LÅS– OCH STARTSYSTEM

När du har med dig den registrerade nyckeln med elektroniskt lås– och statsystem in i det aktiva området kan du låsa och låsa upp alla sidodörrarna och bakluckan utan att använda nyckeln. Mer information om det aktiva området finns i ”Elektroniskt lås– och startsystem” på sidan 40 i den här delen.

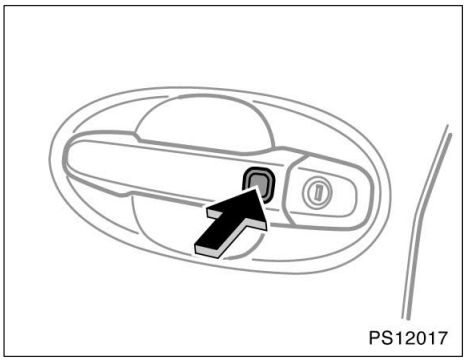

Låsa

Tryck på låsknappen på det yttre dörrhandtaget Alla sidodörrar samt bakluckan låses samtidigt. Körriktningsvisarna blinkar en gång.

I följande fall kan du inte låsa genom att trycka på låsknappen samtligt som en tonsignal hörs som indikering.

- När någon av dörrarna inte är helt stängd. En tonsignal hörs i 10 sekunder.
- När motorn är avstängd. En tonsignal hörs i 2 sekunder.
- När nyckeln finns kvar i bilen. En tonsignal hörs i 2 sekunder.

Tonsignalen hörs eventuellt inte om nyckeln ligger kvar på instrumentpanelen, i bagagerummet, i handskfacket eller på golvet.

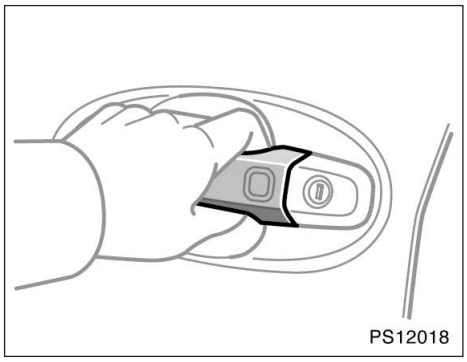

Upplåsning

Fatta tag i det utvändiga dörrhandtaget (sensorer är placerade på dörrhandtagets undersida). Alla sidodörrarna och bakluckan låses och låses upp när du fattar tag i främre dörrhandtaget. Körriktningsvisarna blinkar två gånger.

Om du har handskar på dig kan svarstiden förlängas. Under tre sekunder efter att dörrarna har låsts kan inte dörrarna låsas upp på nytt med den elektroniska nyckeln.

När du kommer in i det elektroniska systemets driftsområde tänds kupébelysningen i cirka 15 sekunder. När belysningen tänds kan alla sidodörrarna och bakluckan låsas upp när du fattar tag i det utvändiga dörrhandtaget.

Du har 30 sekunder på dig att öppna en dörr efter att du har använt upplåsningsfunktionen. Om du inte öppnar någon av sidodörrarna eller bakluckan under den tiden låses alla dörrar automatiskt igen.

När dörrarna låses upp genom det elektroniska lås– och startsystemet bör du kontrollera att dörrarna är upplåsta innan du drar i ett dörrhandtag.

När nyckeln befinner sig utanför avkänningsområdet kan en sensor i det elektroniska lås– och startsystemet känna av en öppen–dörr–signal och dörrarna låses upp om de främre dörrhandtagen blir utsatta för stora mängder vatten i en biltvätt eller på grund av häftigt regn. De upplåsta dörrarna låses automatiskt efter cirka 30 sekunder om inte någon dörr öppnas.

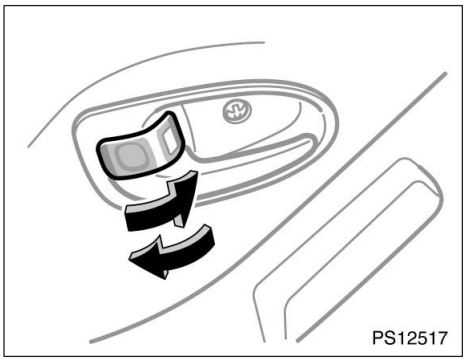

LÅSA OCH LÅSA UPP MED LÅSKNAPPEN PÅ INSIDAN

Använd låsknappen.

Låsa: Tryck knappen framåt.
Låsa upp: Drag knappen bakåt.

Modeller med tändningslås av cylindertyp—

Om du vill låsa dörren utifrån trycker du in knappen innan du stänger dörren. Håll sedan upp dörrhandtaget på utsidan medan du stänger framdörren. Kontrollera att du inte har glömt nycklarna i bilen.

Modeller med elektroniskt lås– och startsystem—

Om den elektroniska nyckeln befinner sig inuti bilen, återställs låsknappen på en öppen dörr till olåst läge, även om den är tryckt till låst läge. Dessutom låses också de övriga dörrarna upp.

Modeller med dubbelt låssystem—
Om ett lås med dubbelsidig låsning är låst kan dörren varken öppnas med det utvändiga eller det invändiga dörrhandtaget. (Se ”—Dubbelsidigt låssystem” på sid 38 i den här delen.)

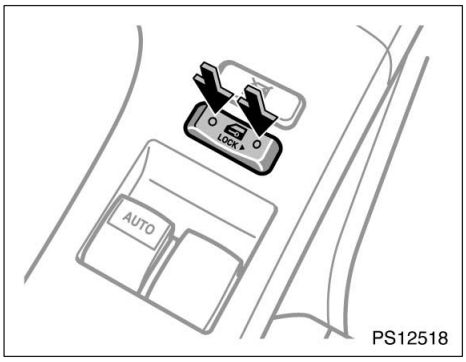

Typ A

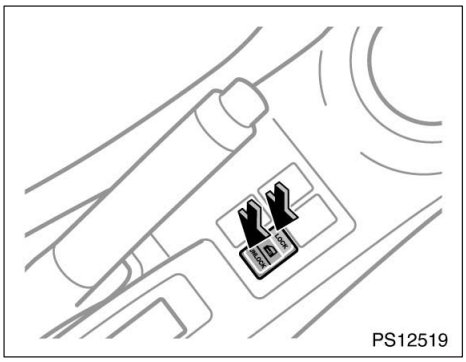

Typ B

LÅSA OCH LÅSA UPP MED CENTRALLÅSTANGENTEN

Tryck på tangenten.

Typ A

Låsa: Tryck på tangentens högra sida.
Låsa upp: Tryck på tangentens vänstra sida.

När du trycker på tangenten låses alla sidodörrarna och bakdörren, eller låses upp, samtidigt.

Typ B

Låsa: Tryck på tangentens ”LOCK”–sida.

Låsa upp: Tryck på tangentens ”UN-LOCK”–sida.

Använd omkopplaren för att låsa respektive låsa upp alla dörrar samtidigt.

Om du gör något av följande kan ingen dörr låsas upp med centrallåstangenten.

- Lås alla sidodörrarna och bakluckan med nyckeln, fjärrkontrollnyckeln eller med det elektroniska lås– och startsystemet när alla dörrarna är stängda.
- Öppna dörren på förarsidan eller framsätespassagerarsidan och tryck ned låsknapparna på dörrarnas insida till låst läge, stäng dessa dörrar.

Centrallåstangenten kan aktiveras på följande sätt.

- Vrid tändningslåset till ”ON”.
- Lås uppalla sidodörrarna och bakluckan med nyckeln, fjärrkontrollnyckeln eller med det elektroniska lås– och startsystemet.
- Lås upp förardörren eller framsätespassagerarens dörr med den invändiga låsknappen och lås därefter upp alla sidodörrarna och bakluckan med centrallåstangenten.

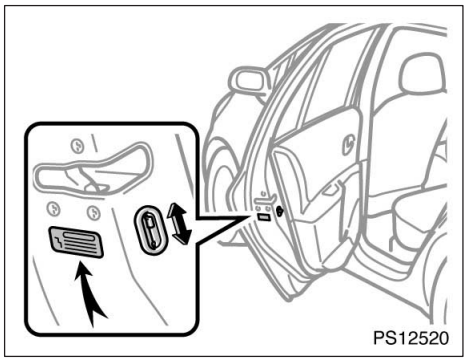

BARNSÄKRA LÅS PÅ BAKDÖRRAR

(endast 5–dörrarsmodeller)

Skjut spärren till ”LOCK”–läget som dekalen visar.

När det barnsäkra låset är aktiverat kan bakluckan inte öppnas med det invändiga dörrhandtaget. Vi rekommenderar att du använder barnspärren om du har småbarn i bilen.

⚠ VARNING

- **Kontrollera att dörrarna är stängda innan du kör iväg.**
- **Använd de barnsäkra låsen om du har småbarn i baksätet, så att de inte kan råka öppna dörrarna under körning.**
- **Om dörrarna lämnas olåsta under körning kan de snabbare öppnas utifrån för att underlätta hjälp om du råkar ut för en olycka.**

Elektriska fönsterhissar

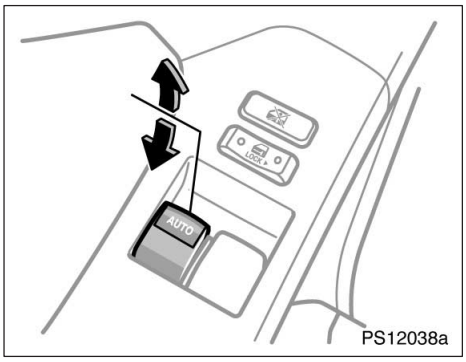

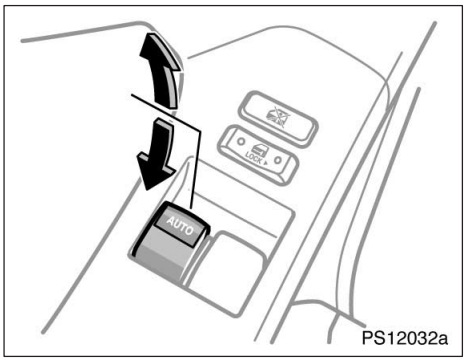

Fönstren kan öppnas och stängas med reglagen i respektive sidodörr fram.

Elfönsterhissarna kan användas när tändningslåset är i läge ”ON”.

Om motorn är avstängd: Elfönsterhissen på förarsidan kan användas upp till 45 sekunder efter det att tändningslåset har stängts av om inte någon av framdörrarna öppnats. När fönstret har börjat stängas med den automatiska funktionen inom den utsatta tiden, fortsätter elfönsterhissen att fungera tills fönstret är helt stängt, även om den måste vara igång mer än den utsatta tiden eller om någon av framdörrarna öppnas.

ÖPPNA OCH STÄNGA FÖNSTRET PÅ FÖRARSIDAN

Använd reglaget i förarens dörr.

Normal användning: Fönstret rör sig så länge du håller in tangenten.

Öppna: Tryck lätt på tangenten.
Stänga: Drag tangenten lätt uppåt.

Automatisk drift: Tryck ned eller drag upp tangenten helt och släpp den. Fönstret kommer då att öppnas eller stängas helt. Du kan stoppa fönstret halvvägs genom att föra reglaget lätt uppåt eller nedåt och släppa det.

Klämningsskydd: När fönstret stängs automatiskt eller på vanligt sätt stoppas fönstret och fortsätter till halvöppet om något fastnar mellan rutan och fönsterkarmen.

Om man råkar stöta till rutan kan funktionen utlösas även om inget har fastnat i fönstret.

⚠ VARNING

- **Stick inte in någon kroppsdel för att aktivera klämskyddet avsiktligt. Det kan leda till en allvarlig olycka eller dödsfall.**
- **Klämskyddet kan sättas ur funktion om något fastnar i fönstret strax innan det stängs helt.**

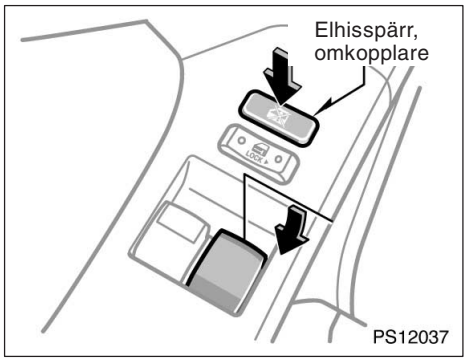

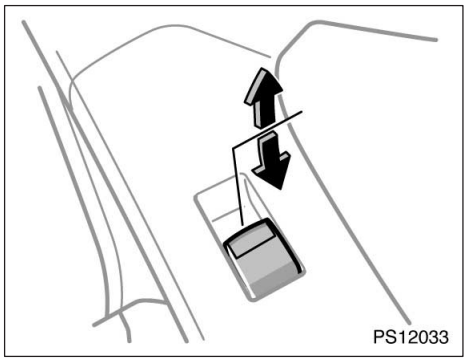

ÖPPNA OCH STÄNGA FÖNSTRET PÅ PASSAGERARSIDAN

Använd reglaget på framsätespassagerarens dörr. I förardörren finns reglage som styr framsätespassagerarens fönster.

Fönstret rör sig så länge du håller in tangenten.

Öppna: Tryck ned tangenten.
Stänga: Drag tangenten uppåt.

Om du trycker in fönsterlåsningsknappen på förardörren spärras fönstren på passagerarsidorna.

VARNING

Observera följande för att undvika allvarliga personskador eller dödsfall.

- **Kontrollera att ingen är nära fönstren innan du stänger dem med fönsterhissfunktionen. Kontrollera också att passagerarnas händer, huvud och andra kroppsdelar är fullständigt inuti bilen. Om någon fastnar med hals, huvud, händer eller någon annan kroppsdel i ett fönster som håller på att stängas finns det risk för livshotande eller svåra skador. Fönsterhissarna skall alltid hanteras med gott omdöme.**
- **Låt aldrig små barn använda fönsterhissreglagen utan tillsyn. Spärra fönsterhissarna med fönsterlåstangenten när det finns barn i bilen.**

- **Tag bort startnyckeln eller vrid tändningslåset till läge ”LOCK” när du lämnar bilen.**
- **Lämna aldrig någon (speciellt inte småbarn) ensamma i bilen, och absolut inte om nyckeln sitter i tändningslåset. Annars kan han/hon använda reglagen till elfönsterhissarna och riskera att fastna i fönstret. Personer som lämnas ensamma i bilen (speciellt små barn) kan orsaka svåra olyckor.**

Baklucka

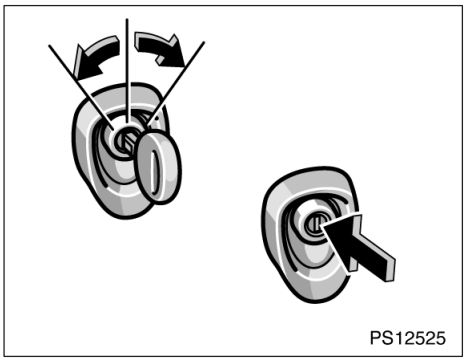

LÅSA OCH LÅSA UPP MED NYCKEL

Sätt i nyckeln i nyckelhålet och vrid om.

Låsa: Vrid nyckeln medurs.
Låsa upp: Vrid nyckeln moturs.

Tryck på knappen för att öppna bakluckan.

Modeller med centrallås—
När du låser dörrarna med centrallåset eller med fjärrkontrollnyckeln så låses bakluckan, eller låses upp, samtidigt (se ”Sidodörrar” på sid 48 i denna del.)

Avsnittet ”Försiktighetsåtgärder vid lastning” på sid 257 i del 2 innehåller säkerhetsanvisningar vid lastning.

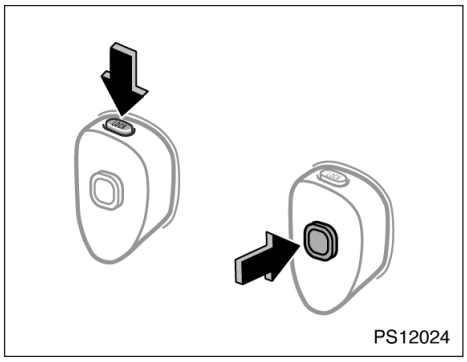

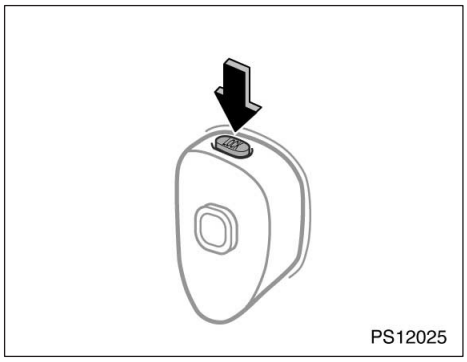

LÅSA OCH LÅSA UPP MED ELEKTRONISKT LÅS– OCH STARTSYSTEM

När du har med dig den registrerade nyckeln med elektroniskt lås– och statsystem in i driftsområdet kan du låsa och låsa upp alla sidodörrarna och bakluckan utan att använda nyckel. Mer information om det aktiva området finns i ”Elektroniskt lås– och startsystem” på sidan 40 i den här delen.

Låsa

Tryck på knappen ”LOCK” på bakluckans handtag. Alla sidodörrar samt bakluckan låses samtidigt. Körriktningsvisarna blinkar en gång.

I följande fall kan du inte låsa genom att trycka på ”LOCK”, samtligt som en tonsignal hörs som indikering.

- När någon av dörrarna inte är helt stängd. En tonsignal hörs i 10 sekunder.
- När motorn är avstängd. En tonsignal hörs i 2 sekunder.
- När nyckeln finns kvar i bilen. En tonsignal hörs i 2 sekunder.

Tonsignalen hörs eventuellt inte om nyckeln ligger kvar på instrumentpanelen, i bagagerummet, i handskfacket eller på golvet

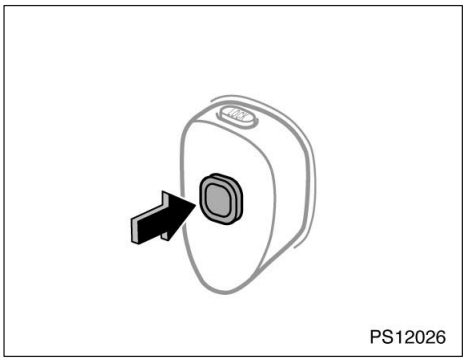

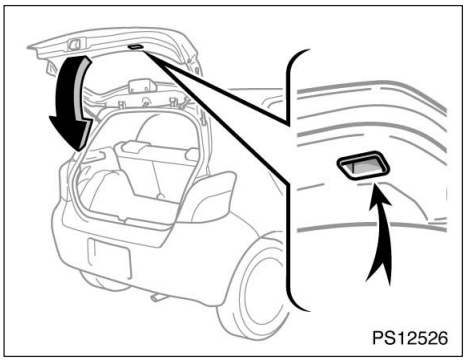

Upplåsning

Tryck på öppningsknappen på bakluckan för att låsa upp den och sidodörrarna. Körriktningsvisarna blinkar två gånger.

Om du har handskar på dig kan svarstiden förlängas. Under tre sekunder efter att framdörrarna och bakluckan har låsts kan dörrarna inte låsas upp på nytt med den elektroniska nyckeln.

När du kommer in i det elektroniska systemets driftsområde tänds kupébelysningen i cirka 15 sekunder. När belysningen tänds kan alla sidodörrarna och bakluckan låsas upp när du fattar tag i det utvändiga dörrhandtaget.

Du har 30 sekunder på dig att öppna en dörr efter att du har använt upplåsningsfunktionen. Om du inte öppnar någon av dörrarna under den tiden låses alla dörrar automatiskt igen.

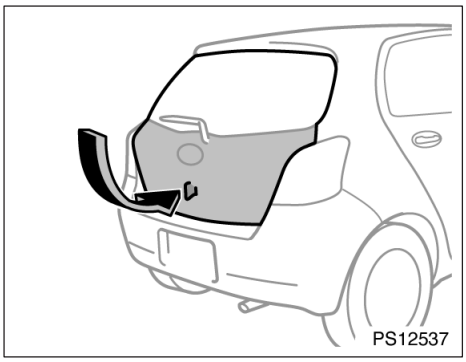

Stäng bakluckan med hjälp av det invändiga handtaget.

Stäng bakluckan genom att fälla ner den och trycka på den så att den stängs. Försök att dra upp bakluckan för att kontrollera att den är ordentligt stängd.

VARNING

- **Håll alltid bakluckan stängd under färd. Den måste vara stängd, för att förhindra att saker ramlar ut och att avgaser sugs in i bilen.**
- **Tryck på bakluckan utifrån för att stänga den. Att stänga bakluckan med det invändiga handtaget kan leda till att händer, armar eller huvud att fastna i bakluckan vilket kan leda till livshotande eller svåra skador.**

—Om öppningsknappen inte aktiveras (modeller med elektroniskt lås– och startsystem)

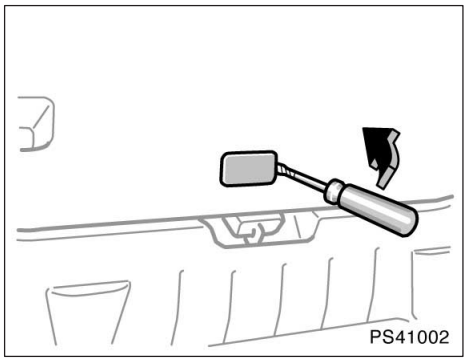

Om bakluckans öppningsknapp är ur funktion kan du öppna bakluckan från insidan.

Öppna bakluckan inifrån så här:

1. Tag bort kåpan med en platt skruvmejsel.

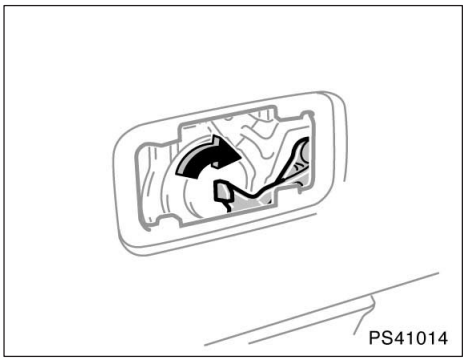

Utan kåpa

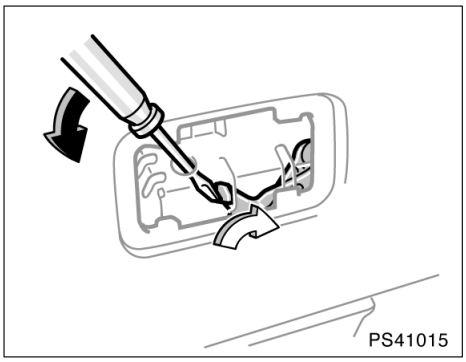

Med kåpa

2. Utan kåpa—Tryck spaken åt höger.

   Med kåpa—För in en skruvmejsel med platt blad eller motsvarande i hålet i locket och tryck spaken åt höger.

Låt en auktoriserad Toyota–återförsäljare eller –verkstad eller annan verkstad med motsvarande kvalifikationer kontrollera eller reparera bilen om bakluckans öppningsknapp inte fungerar.

Motorhuv

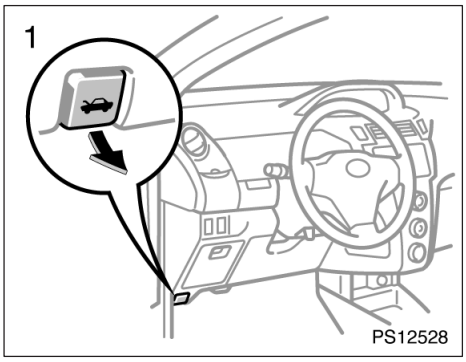

Öppna motorhuven:

1. **Drag i motorhuvspärren. Motorhuven öppnas en bit.**

⚠ VARNING

Kontrollera att motorhuven är säkert stängd innan du börjar köra. Om motorhuven flyger upp under körning kan det leda till en olycka.

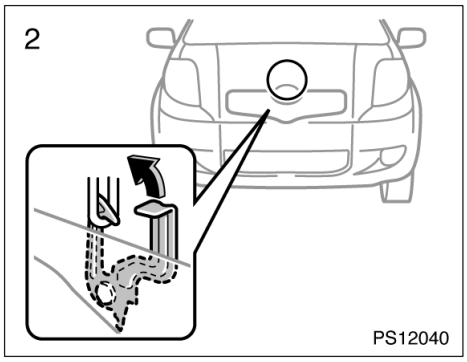

2. Stå framför bilen, öppna spärren och lyft upp huven.

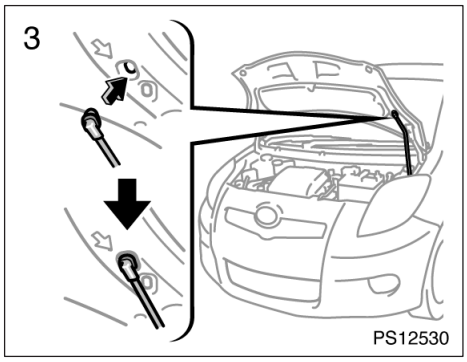

3. Ställ upp motorhuven genom att sätta in stödstaget i urtaget i huven.

För stödstaget rakt uppåt för att kunna placera det i urtaget. Om du för det åt sidan eller mot bilens kupé kan det lossna.

Kontrollera att du inte har glömt några verktyg, trasor eller dylikt innan du stänger huven. Lägg ned och sätt fast stödstaget i sin hållare så att det inte ligger och skramlar. Fäll ner huven och släpp den så att den låser ordentligt. Tryck lätt på framkanten för att stänga den, om det behövs.

⚠ VARNING

Kontrollera att stödstaget är noga fastsatt i sin hållare och hindrar huven från att ramla ner på ditt huvud eller kropp.

OBSERVERA

Se till att du lägger ner stödstaget i dess hållare innan du stänger motorhuven. Om huven stängs och stödstaget är uppfällt kan motorhuven skadas.

Tanklock

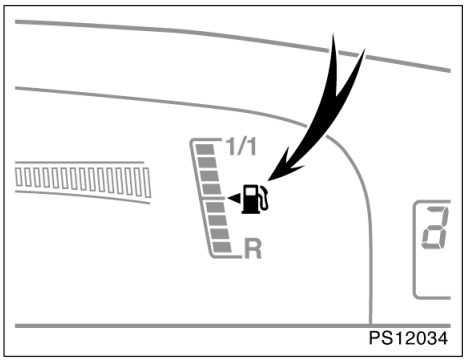

Vänsterstyrda bilar

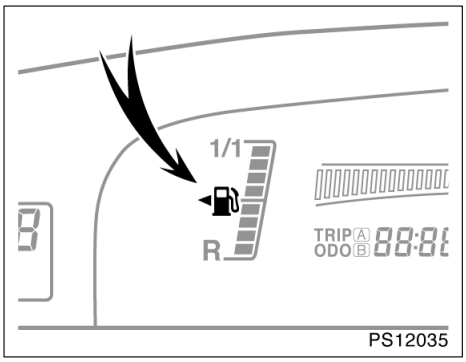

Högerstyrda bilar

Symbolen visar att tankluckan finns på bilens vänstra sida.

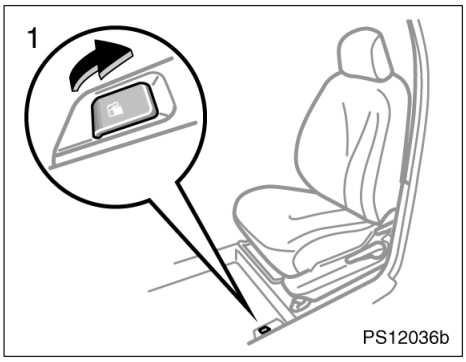

1. **Drag upp spaken för att öppna tankluckan.**

   Stäng av motorn vid tankning.

⚠ VARNING

- **Rök inte, använd inte öppen eld och undvik gnistbildning under tankningen. Bränsleångor är brandfarliga.**
- **Tag inte bort tanklocket för snabbt när du öppnar det. Om det är varmt ute kan trycket i tanken göra att bränslet sprutar ut ur påfyllningsröret om locket plötsligt tas bort.**

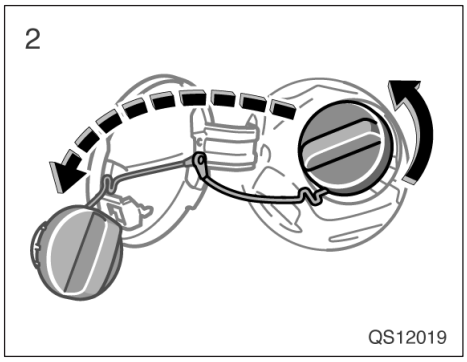

2. **Tag bort tanklocket genom att långsamt vrida det moturs. Gör en kort paus innan du tar bort locket. Häng locket i remmen, som bilden visar.**

När du sätter tillbaka tanklocket, vrid det medurs tills du hör ett klick som indikerar att det är helt stängt. Tanklocket går tillbaka något när du tar bort handen från locket, men det innebär inte att något är fel.

⚠ VARNING

- **Kontrollera att locket är väl fastskruvat för att undvika bränslespill vid en eventuell olycka.**
- **Tanklocket är avsett att reglera trycket i bränsletanken. Därför rekommenderar Toyota användning av Toyota originaltanklock. Annat tanklock av motsvarande kvalitet kan även användas.**

Del 1–3
INSTRUMENT OCH MANÖVERORGAN

Säkerhetssystem

- Säten 64
- Framsäten 64
- Baksäte 68
- Nedfällning av baksätet 70
- Nackskydd 73
- Stolvärme 74
- Säkerhetsbälten 75
- Krockkudde för förare, knäkrockkudde för föraren, krockkudde för framsätespassageraren 85
- Krockkuddar för förare och framsätespassagerare 94
- Sidokrockkuddar och sidokrockgardiner 102
- Sidokrockkuddar 110
- Manuellt i– och urkopplingssystem, krockkudde 116
- Bilbarnstol 117

Säten

Under körning bör alla passagerare sitta med uppfällda ryggstöd, lutade mot ryggstödet och väl fastspända med sina säkerhetsbälten.

⚠ VARNING

- **Börja inte köra förrän alla passagerare sitter ordentligt på plats. Låt aldrig någon passagerare sitta på ett nerfällt ryggstöd eller i last– eller bagageutrymmet. Den som inte sitter rätt och väl fastspänd kan skadas mycket allvarligt vid en häftig inbromsning eller en eventuell olycka.**
- **Låt aldrig någon passagerare ställa sig upp eller flytta sig i bilen under körning. Risken för allvarliga skador vid en häftig inbromsning eller en eventuell olycka är mycket stor.**

Framsäten—
—Extra försiktighet i framsätet

Förarsäte

⚠ VARNING

Krockkudden på förarsidan utlöses med våldsam kraft och kan orsaka allvarliga eller livshotande skador, särskilt om föraren sitter mycket nära krockkudden.

Eftersom riskzonen för krockkudden på förarplatsen är 50—75 mm från utlösningspunkten, får du god säkerhetsmarginal om du sitter 25 cm från förarkrockkudden. Detta avstånd är uppmätt från rattens mitt till förarens bröstben. Om du sitter närmare än 25 cm kan du ändra din körställning på olika sätt.

- **Flytta stolen bakåt så långt det går förutsatt att du kan nå pedalerna.**
- **Luta ryggstödet bakåt något. Trots att bilkonstruktioner kan variera kan många förare hålla ett avstånd på 25 cm även om förarstolen är långt framskjuten genom att ryggstödet lutas något bakåt. Om ett bakåtlutat ryggstöd gör det svårt för dig att se vägen framför dig kan du höja din sittställning genom att sitta på en stadig dyna som inte glider på sätet, eller höja sätet om din bil har den funktionen.**
- **Om ratten är inställbar kan du sänka den. Krockkudden är nu riktad mot ditt bröst istället för mot huvud och hals.**

Sätet skall justeras enligt rekommendationerna ovan, så länge du har kontroll över pedalerna, ratten och sikten över instrumentpanelen.

Framsätespassagerarens säte

⚠ VARNING

Krockkudden på framsätespassagerarsidan utlöses med våldsam kraft och kan orsaka allvarliga eller livshotande skador, särskilt om passageraren i framsätet sitter mycket nära krockkudden. Framsätespassagerarens säte bör vara så långt från krockkudden som möjligt med ryggstödet inställt så att passageraren sitter upprätt.

Framsäten (med sidokrockkuddar)

⚠ VARNING

Sidokrockkuddarna är monterade i förarstolen och i framsätespassagerarens stol. Var försiktig och tänk på följande.

- **Sitt inte lutad mot en framdörr. En sidokrockkudde blåses upp mycket snabbt och med våldsam kraft. Den som sitter för nära riskerar att få livsfarliga skador.**
- **Använd inga tillbehör på stolarna som kan hindra uppblåsningen av sidokrockkuddarna. Följden kan bli att utlösningen inte sker på rätt sätt eller risk för livsfarliga eller svåra skador.**
- **Utför inga ändringar av stolar som innehåller sidokrockkuddar, eller stolarnas klädsel. Byt inte heller ut stolar som innehåller sidokrockkuddar. Sådana ändringar kan medföra att sidokrockkuddarna inte aktiveras korrekt, att systemet sätts ur funktion eller att sidokrockkuddarna blåses upp oväntat vilket kan leda till dödsfall eller svåra skador.**

—Allmänna anvisningar vid inställning

VARNING

- **Gör inga inställningar under körning eftersom du riskerar att tappa kontrollen över bilen om sätet plötsligt ändrar läge.**
- **Var försiktig så att du inte skadar någon passagerare eller bagage när du justerar sätet.**
- **När du ställt in stolen i rätt läge, släpp spaken och försök att skjuta stolen framåt och bakåt för att kontrollera att den är fastlåst.**
- **När ryggstödets lutning är inställd, pressa litet extra mot ryggstödet för att kontrollera att det sitter fast.**
- **Lägg inget under stolarna, utom i förvaringslådan. Föremålen kan hindra låsmekanismen eller få den att släppa så att stolen plötsligt flyttar sig och du tappar kontrollen över körningen.**
- **Stick aldrig in handen under stolen när du skall ställa om den. Du kan fastna med händer eller fingrar och skada dig.**

—Inställning av framstolarna

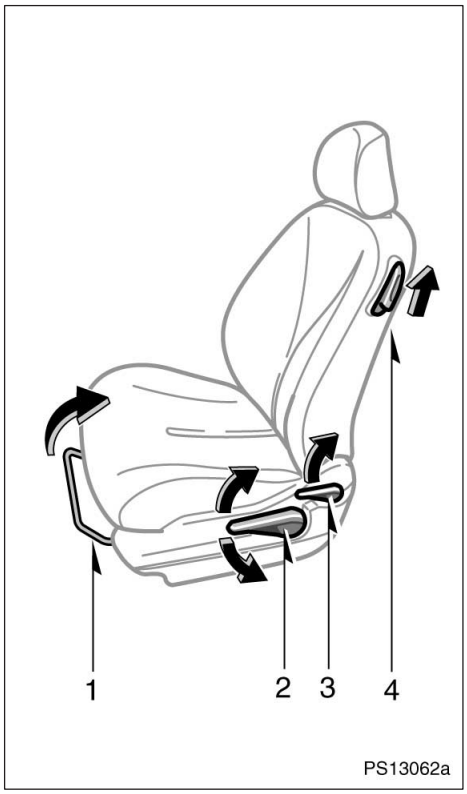

1. **HANDTAG FÖR INSTÄLLNING I LÄNGDLED**

   Fatta tag på handtagets mitt och drag uppåt. Skjut stolen till önskat läge med hjälp av kroppstyngden och släpp spaken.

2. **HANDTAG FÖR INSTÄLLNING I LÄNGDLED (på vissa modeller)**

   Tryck spaken uppåt eller nedåt.

3. **SPAK FÖR INSTÄLLNING AV RYGGSTÖDETS LUTNING**

   Luta dig framåt och drag spaken uppåt. Luta dig sedan bakåt till önskat läge och släpp spaken.

4. **LÅSSPÄRR FÖR RYGGSTÖDET**

   Förarsäte:
   Drag spaken uppåt. Säte med nedfällt ryggstöd.

   Passagerarsäte fram:
   Drag spaken uppåt. När ryggstödet är nedfällt lossas spärren och sätet kan föras framåt.

   3–dörrarsmodeller:
   Låsspaken på ryggstödet är försedd med minnesfunktion för stolens position. Mer information finns i avsnittet ”—Flytta passagerarsätet för insteg till baksätet” på sid 67.

⚠ VARNING

Undvik att luta ryggstödet alltför mycket bakåt. Säkerhetsbältena ger maximalt skydd vid kollisioner framifrån eller bakifrån om föraren och framsätespassageraren sitter upprätt och ordentligt bakåtlutade mot ryggstöden. Om man sitter mycket tillbakalutad kan bältet glida upp över höfterna och trycka direkt mot magen, eller mot halsen. Risken för dödsfall eller personskador vid en frontalkollision ökar ju mer bakåtlutat ryggstödet är.

—Flytta framsätena för insteg till baksätet (endast 3–dörrarsmodell)

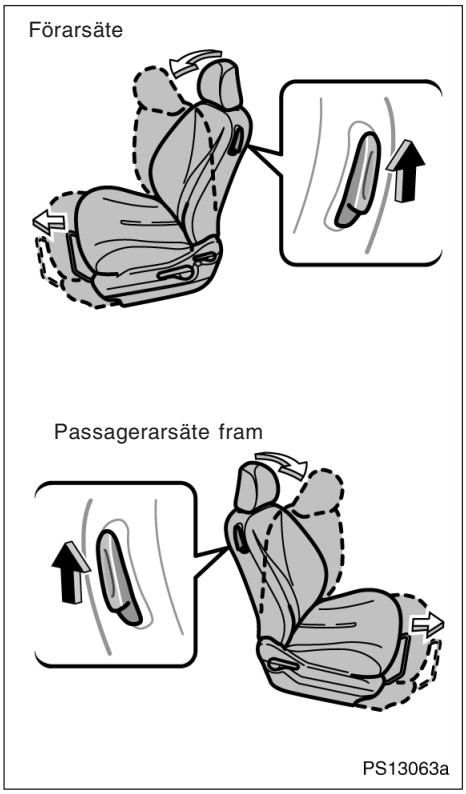

Förarsäte:
För att underlätta insteg till baksätet, använd ryggstödets låsspak.

Lyft upp ryggstödets låsspak.

Fäll tillbaka ryggstödet tills det låses fast när baksätets passagerare är på plats. Rygstödet låses i sitt tidigare läge.

Passagerarsäte fram:
För att underlätta insteg till baksätet, använd ryggstödets låsspak.

Om rygstödets låsspak används kan förarsätet återgå till sitt tidigare läge.

Använda låsspaken till ryggstödet—

1. Lyft upp ryggstödets låsspak.

När ryggstödet till framsätet är nedfällt lossas spärren och sätet kan föras framåt.

2. Skjut fram stolen så långt det går.

När baksätespassagerarna är på plats, skjut sätet bakåt och lyft upp ryggstödet. Sätet ställs in och låses automatiskt i sitt tidigare läge. Om sätet inte kan skjutas bakåt till sitt tidigare läge på grund av passagerare eller baggage i bak, låses sätet i det läget och minnesfunktionen till sätet kopplas bort.

Återkalla den tidigare positionen genom att lyfta upp ryggstödets låsspak när bagaget har tagits bort, eller när passageraren har stigit ur eller satt sig ordenligt, så att sätet kan skjutas bakåt till dess tidigare läge. Om du emellertid skjuter sätet till sitt bakersta läge istället för att lyfta upp ryggstödets låsspak kan sätet skjutas till sitt ursprungliga läge och låsas där.

⚠ VARNING

- **När ryggstödet har fällts tillbaka skall du trycka det framåt och bakåt för att kontrollera att det är ordentligt låst.**
- **Låt ingen röra spärrspakarna till ryggstödet medan bilen är i rörelse.**

OBSERVERA

Inställningsspaken för ryggstödets vinkel och ryggstödets låsspak kan inte användas samtidigt. Om de används samtidigt kan låsmekanismen skadas.

Baksäte—
—Baksäte, säkerhetsanvisningar

⚠ VARNING

- **Inställningar får aldrig göras medan bilen är i rörelse.**
- **Var försiktig så att du inte skadar någon passagerare eller bagage när du ställer in stolen.**
- **Var försiktig så att du inte klämmer händer eller fötter i stolen när du ändrar inställningen.**
- **När du ställt in stolen i rätt läge, skjut den framåt och bakåt för att kontrollera att den åter är fastlåst.**
- **När ryggstödets lutning är inställd, pressa litet extra mot ryggstödet för att kontrollera att det sitter fast.**

När du fäller tillbaka sätena till ursprungsläget bör du observera följande för att undvika dödsfall eller svåra skador vid en kollision eller häftig inbromsning.

- **Kontrollera att stolen sitter fast genom att skjuta den framåt och bakåt medan du håller fast ryggstödets överkant eller genom att lyfta upp sittdynan i framkanten. Om sätet sitter löst finns det risk att säkerhetsbältena inte har avsedd verkan.**
- **Kontrollera att säkerhetsbältena inte är vridna eller har fastnat under sittdynan. Se till att säkerhetsbältena sitter rätt och är klara för användning.**

—Inställning av baksäte

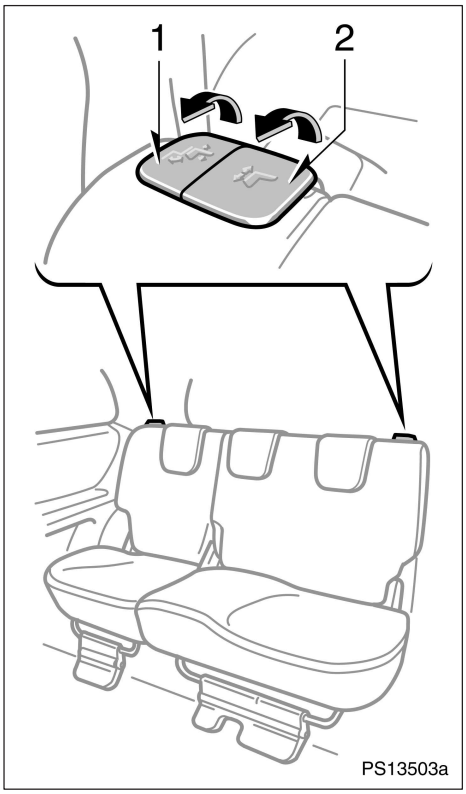

1. SPAK FÖR INSTÄLLNING AV RYGGSTÖDETS LUTNING

Dra spaken uppåt. Luta dig sedan bakåt till önskat läge och släpp spaken.

⚠ VARNING

- **Inställningar får aldrig göras medan bilen är i rörelse.**
- **Undvik att luta ryggstödet alltför mycket bakåt. Bältena ger maximalt skydd vid kollisioner framifrån eller bakifrån om passagerarna sitter rakt upp och ordentligt bakåtlutade mot ryggstöden. Om man sitter mycket tillbakalutad kan bältet glida upp över höfterna och trycka direkt mot magen, eller mot halsen. Risken för dödsfall eller personskador vid en frontalkollision ökar ju mer bakåtlutat ryggstödet är.**
- **När du ställt in stolen i rätt läge, skjut den framåt och bakåt för att kontrollera att den åter är fastlåst.**
- **När ryggstödets lutning är inställd, pressa litet extra mot ryggstödet för att kontrollera att det sitter fast.**

2. HANDTAG FÖR INSTÄLLNING I LÄNGDLED

Dra spaken uppåt. Skjut stolen till önskat läge med hjälp av kroppstyngden och släpp spaken.

Nedfällning av baksätet

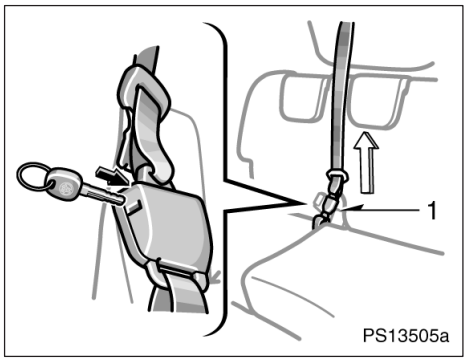

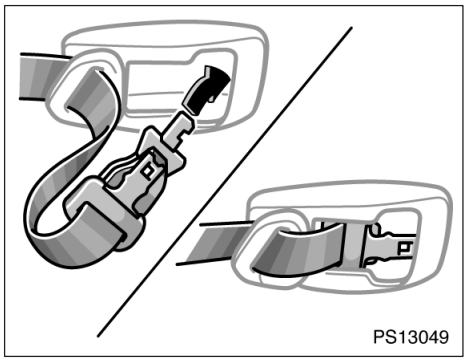

INNAN DU FÄLLER NED BAKSÄTET

1. **Innan ryggstödet fälls ned skall bältet som hör till mittplatsen kopplas loss så att det inte skadas.**

Sätt in nyckeln i hålet på spännet för att lossa låsblecket 1 (med hake) och låt bältet rullas upp.

2. **För in låstungan till mittplatsens bälte i kåpan. Kontrollera att låsblecken är ordentligt fastlåsta i kåpan.**

OBSERVERA
Du måste stoppa undan låsblecken innan du fäller ryggstödet.

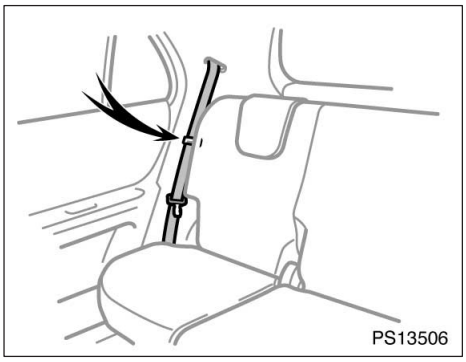

3. **Kontrollera att det yttre säkerhetsbältet sitter i hållaren när du fäller ned ryggstödet.**

Det förhindrar skador på bältet.

⚠ VARNING
Säkerhetsbältet måste tas bort från hållaren när det skall användas.

OBSERVERA
Du måste stoppa undan säkerhetsbältet innan du fäller ryggstödet.

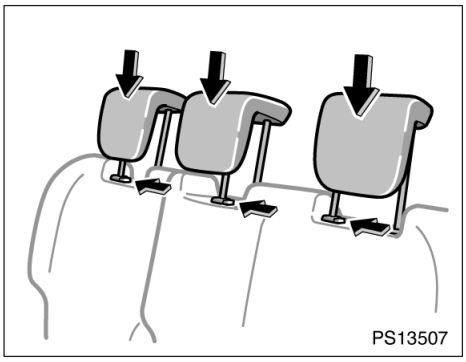

NEDFÄLLNING AV BAKSÄTET

1. **Tryck ner nackskydden så långt det går.**

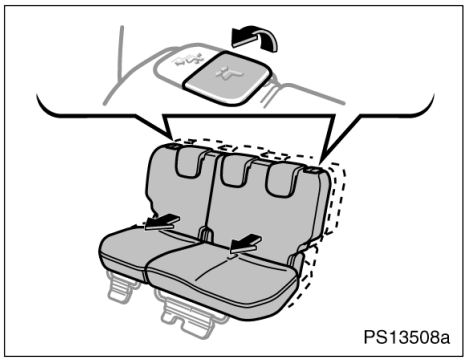

2. **Drag handtaget för inställning av sätet uppåt. Skjut baksätet framåt så långt det går.**

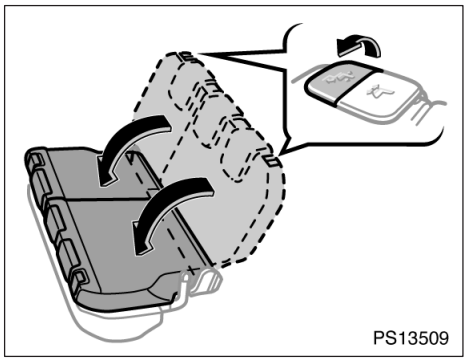

3. **Drag spaken för inställning av ryggstödets vinkel uppåt och fäll ner ryggstödet.**

Varje ryggstöd kan fällas ned separat.

⚠ VARNING

När du har fällt tillbaka ryggstödet till upprätt läge skall du vidtaga följande åtgärder för att undvika personskador vid häftig inbromsning eller en olycka.

- **Kontrollera att sätet sitter riktigt fast genom att trycka framåt och bakåt i ryggstödets överkant. Om sätet sitter löst finns det risk att säkerhetsbältena inte har avsedd verkan.**
- **Kontrollera att säkerhetsbältena inte är vridna eller har fastnat i ryggstödet. Se till att säkerhetsbältena sitter rätt och är klara för användning.**

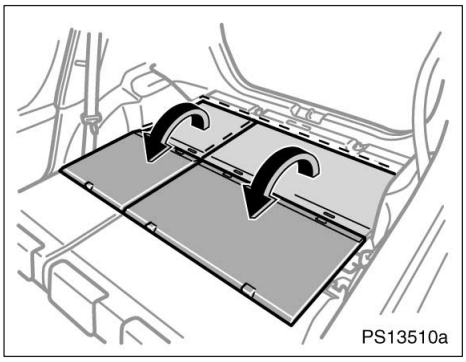

4. Vik golvpanelen uppåt. (på vissa modeller)

Då utvidgas bagagerummet fram till ryggstöden. Se ”Försiktighetsåtgärder vid lastning” på sid 257 för viktiga säkerhetsåtgärder vid lastning.

INFORMATION
Eftersom golvpanelen kan bli skev bör inga tunga föremål placeras på golvpanelen under längre tid.

Nackskydd

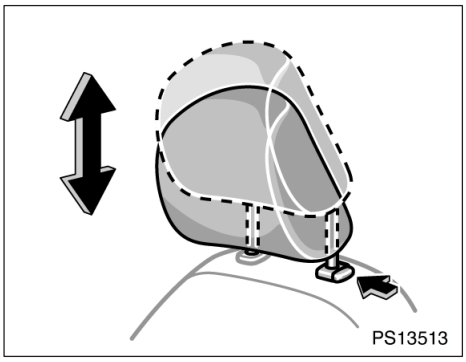

Framsäten

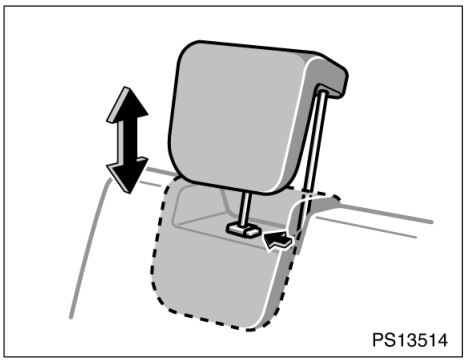

Rear seat

Av säkerhetsskäl är det viktigt ställa in nackskyddet rätt före avfärd.

Höja: Drag nackskyddet uppåt.
Sänka: Håll in spärren och tryck nackskyddet nedåt.

Mittnackstödet i baksätet—Om någon sitter på mittplatsen i baksätet skall mittnackstödet alltid fällas upp till spärrläget.

Nackskyddet är mest effektivt när det sitter nära huvudet. Därför bör ingen ha en kudde bakom ryggen.

⚠ VARNING

- **Ställ in nackskyddet så att mitten ligger i höjd med öronens överkant.**
- **Kontrollera att nackskyddet sitter fast efter inställningen.**
- **Kör aldrig med nackskydden borttagna.**

Stolvärme

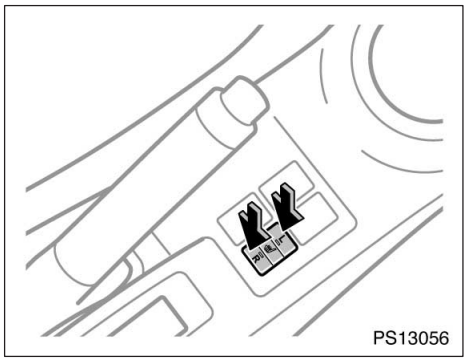

Typ C

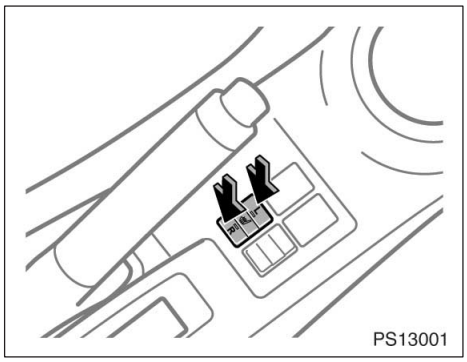

Typ D

Tryck på ”L” för att koppla på elvärmen till förarstolen. Tryck på ”R” för att koppla på elvärmen till framsätespassagerarens stol.

En indikeringslampa tänds när stolvärmen är i funktion.

Tändningslåset i läge ”ON”.

Tryck på strömbrytaren en gång till för att stänga av eluppvärmningen.

⚠ VARNING

Var försiktig vid användning av elvärmen så att ingen känner obehag eller bränner sig. Var särskilt försiktig med:

- **Spädbarn, småbarn, äldre personer, sjuka och personer med fysiska handikapp.**
- **Personer med ömtålig hud**
- **Personer som är mycket utmattade.**
- **Personer som är påverkade av alkohol eller mediciner (sömnmedel, influensamediciner etc.)**

För att stolen inte skall bli överhettad får du inte lägga en filt, kudde eller annat isolerande material som täcker stolen när elvärmen är påkopplad.

OBSERVERA

- ***Placera inte föremål med ojämn tyngd på sätet och stick aldrig något vasst i dynan (en nål, en spik etc.).***
- ***Rengör inte sätena med organiska lösningsmedel (thinner, lacknafta, fotogen, rödsprit etc). Sådana ämnen kan skada värmetrådarna och klädseln.***
- ***För att undvika att batteriet laddas ur bör eluppvärmningen stängas av när motorn är avstängd.***

Säkerhetsbälten—
—Råd vid användning av säkerhetsbälten

Toyota framhåller med styrka att förare och alla passagerare ska använda säkerhetsbältena vid alla tillfällen. Om man inte använder säkerhetsbältet ökas väsentligt risken för skador och/eller skadornas svårighetsgrad vid en eventuell olycka.

Säkerhetsbältena i din bil är avsedda att användas av personer av vuxenstorlek, dvs som är tillräckligt stora att använda dem.

Barn. Använd bilbarnstol avpassad för barnets storlek tills barnet är tillräckligt stort för att använda de vanliga säkerhetsbältena.

Barn som vuxit ur bilbarnstolen skall alltid använda bilens ordinarie säkerhetsbälte och eventuellt sitta på en bälteskudde.

Bilar med krockkudde på passagerarsidan—Om barnet måste sitta i framsätet skall bältet användas som vanligt. Om barnet inte använder bälte kan den blixtsnabba uppblåsningen av en krockkudde vid en olycka kan göra att barnet får livshotande eller allvarliga skador.

Låt aldrig barn stå upp eller stå på knä på baksätet eller framsätet. Barn som inte är väl fastspända löper risk att skadas svårt eller dö vid en kraftig inbromsning eller kollision. Låt inte heller barnen sitta i knät på dig. Att hålla ett barn i armarna ger inte tillräckligt skydd.

Gravida kvinnor. Toyota rekommenderar att gravida kvinnor använder bilbälte. Rådgör med din läkare för specifika rekommendationer. Midjebältet skall sitta så lågt som möjligt och vara väl spänt över höfterna, inte över midjan.

Skadade personer. Toyota rekommenderar att gravida kvinnor använder bilbälte. Rådgör med läkare om särskilda rekommendationer beroende på skadans typ.

Om du skall använda bilen i ett land där någon särskild typ av bälte krävs kan en auktoriserad Toyota–återförsäljare eller –verkstad eller annan verksamhet med motsvarande kvalifikationer och utrustning hjälpa dig med byte eller montering.

⚠ VARNING

Alla som färdas i bilen måste sitta rätt fastspända under färd. Risken för svåra skador eller dödsfall ökar annars betydligt vid en kraftig inbromsning eller kollision.

Observera följande när du använder bältet:

- **Varje säkerhetsbälte är avsett för endast en person. Använd aldrig ett bälte för två eller flera personer och absolut inte för en vuxen och ett barn samtidigt.**
- **Undvik att luta ryggstödet alltför mycket bakåt. Säkerhetsbältena ger maximalt skydd vid kollisioner framifrån eller bakifrån om föraren och framsätespassageraren sitter upprätta och ordentligt bakåtlutade mot ryggstöden. Om man sitter mycket tillbakalutad kan bältet glida upp över höfterna och trycka direkt mot magen, eller mot halsen. Risken för dödsfall eller personskador vid en frontalkollision ökar ju mer bakåtlutat ryggstödet är.**
- **Var noga med att inte skada bältena eller dess fästen. Se till så att bältena inte kommer i kläm i stolar eller dörrar.**
- **Kontrollera säkerhetsbältena med jämna mellanrum. Se efter om det finns skärskador och slitage, och att inga delar har lossnat. Skadade delar måste bytas. Tag inte isär bältena och ändra inte systemet.**
- **Håll bältena rena och torra. Om bältena behöver rengöras skall du använda en mild tvållösning eller ljummet vatten. Använd aldrig blekmedel, färg eller rengöringsmedel med slipverkan och låt inte dessa medel komma i kontakt med säkerhetsbältena—detta kan förstöra bältena. (Se ”Invändig rengöring” på sid 331 i del 5.)**
- **Byt bältena (inklusive bultarna) om bilen har utsatts för en kraftig kollision. Alla delar i bältesanordningen måste bytas även om det inte finns några synliga skador.**

—Fastspänning av säkerhetsbälten fram och bak

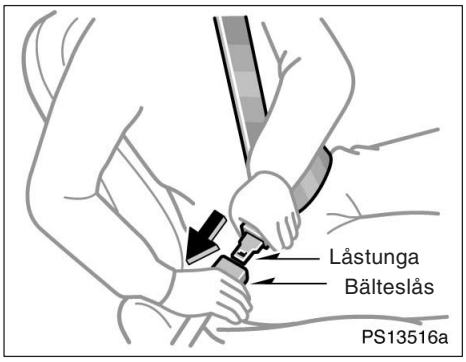

Ställ in stolen i önskat läge och sitt upprätt och lutad mot ryggstödet. Drag därefter ut bältet ur rullmekanismen och skjut in låsblecket i bälteslåset.

Det skall höras ett tydligt klick när låstungan låses fast i låset.

Rullbältets längd anpassas automatiskt till kroppsstorlek och stolens läge.

Rullmekanismen låser automatiskt bältet omedelbart vid en häftig inbromsning. Bältet låses också om du lutar dig framåt snabbt. Om du däremot rör dig sakta låser inte bältet och du kan röra dig tämligen obehindrat.

Om du drar ut ett rullbälte på baksätets ytterplats så långt det går och sedan låter det rulla in jämnt och sakta, låses bältet i det läge där du stannar och kan inte dras ut igen. Denna funktion är avsedd att hålla fast en bilbarnstol i säkert grepp. (Se ”Bilbarnstolar” på sid 117 i detta kapitel.) Du lossar bältet genom att först låta det dras in helt och därefter dra ut det igen.

Om det inte går att dra ut säkerhetsbältet ur rullmekanismen, skall du rycka hårt en gång och sedan släppa. Sedan kan du dra ut det sakta.

⚠ VARNING

- **När du skjutit in låsblecket i låsspännet skall du kontrollera att låset verkligen är låst och att säkerhetsbältet inte är vridet.**
- **Peta inte in något i låset som hindrar låsningen, t.ex. ett mynt, ett gem, en glasspinne eller liknande.**
- **Om säkerhetsbältet inte fungerar som det skall bör du omedelbart kontakta en auktoriserad Toyota–återförsäljare eller –verkstad eller annan verksamhet med motsvarande kvalifikationer och utrustning. Använd inte säkerhetsbältet förrän det har lagats eftersom det kan inte skydda en vuxen passagerare eller ditt barn från skador.**

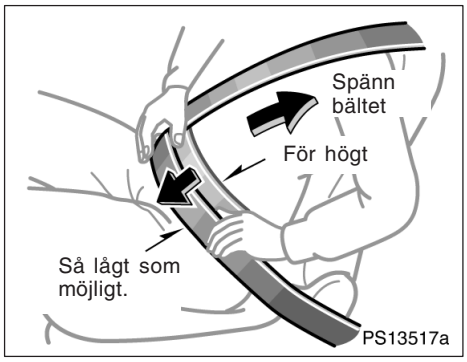

Placera bältet rätt över höfter och axel.

Placera midjeremmen så lågt som möjligt över höfterna—inte över midjan. Drag i överdelen så att det sitter helt sträckt mot kroppen.

⚠ VARNING

- **Om midjeremmen sitter för högt och axelremmen sitter löst ökar risken för svåra skador genom att barnet kan glida under midjeremmen vid en kollision eller annan typ av olycka. Placera midjeremmen så lågt som möjligt över höfterna.**
- **Den övre delen av bältet får inte placeras under armen.**

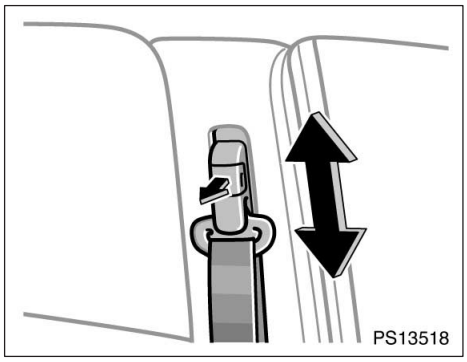

Bilbälten med ställbart övre fäste— (endast 5–dörrarsmodeller)

Ställ in axelfästet så det passar din egen kroppslängd.

Höja: Skjut fästet uppåt.
Sänka: Drag i spärrknappen och drag fästet nedåt.

Kontrollera sedan att fästet sitter fast i sitt nya läge.

⚠ VARNING

Säkerhetsbältet skall alltid ligga stadigt över ena axeln. Bältet skall inte ligga mot halsen men inte heller så långt ut på axeln att det faller av. Om säkerhetsbältet inte sätter rätt minskar dess skyddsverkan vid en olycka och skaderisken ökar.

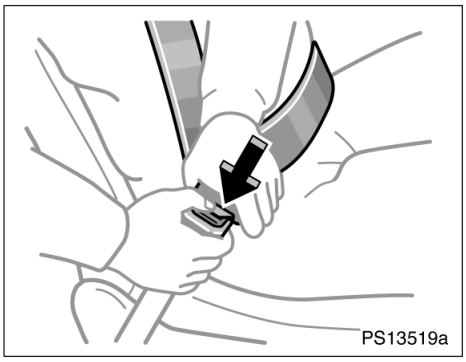

Lossa bältet genom att trycka på låstangenten och låta bältet rullas upp.

Om bältet inte rullas in ordentligt – drag ut det och kontrollera att det inte är vikt eller snott. Se sedan till att rullas in rätt och utan veck i rullmekanismen.

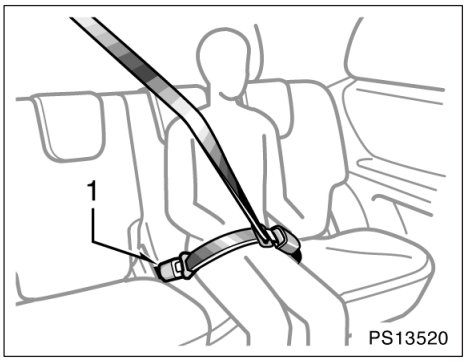

BÄLTE PÅ BAKSÄTETS MITTPLATS

Bältet som hör till baksätets mittenplats är ett 3–punktsbälte med två lås. Båda låsen måste placeras rätt och låsas korrekt för att ge bältet rätt funktion.

Kontrollera att låsspänne 1 är ordentligt låst och färdigt för användning.

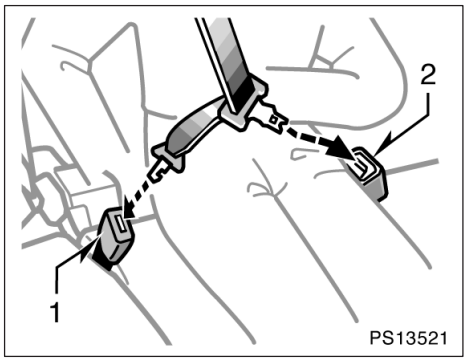

Det finns två lås och låsbleck till mittplatsen i baksätet

Bältet kan inte spännas på fel sätt eftersom de båda låsblecken har olika form.

Låsspänne 1—Motsvaras av låsbleck med hake
Låsspänne 2—Motsvaras av låsbleck med konkav ände

⚠ VARNING

Se till att båda låsen är korrekt identifierade och låsta på säkert sätt. Om lås och låsbleck inte passar ihop kan det ge upphov till dödsfall eller svåra skador vid en olycka eller kollision.

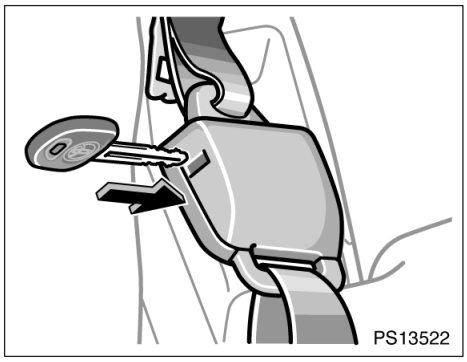

Sätt in nyckeln i hålet på spänne 1 för att lossa låstungan med hake och låt bältet rullas upp.

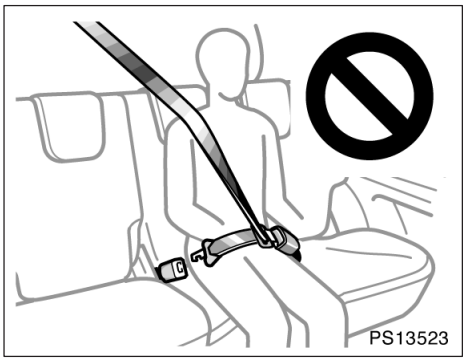

⚠ VARNING

Använd inte bältet till baksätets mittplats om något av låsen har lossats. Att använda bara axelremmen eller midjeremmen kan leda till dödsfall eller svåra skador vid en häftig inbromsning eller kollision.

—Förvaring av bältet till baksätets mittenplats

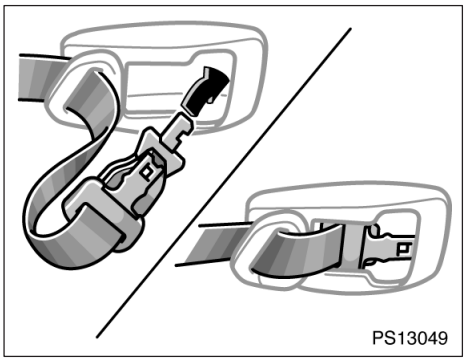

FÖRVARING AV LÅSTUNGAN TILL BÄLTET TILL BAKSÄTETS MITTPLATS

För in låstungan till mittplatsens bälte i kåpan. Kontrollera att låsblecken är ordentligt fastlåsta i kåpan.

Du måste stoppa undan säkerhetsbältet innan du fäller ryggstödet.

OBSERVERA

Bälteslåset till baksätets mittplats kan stoppas undan när det inte används.

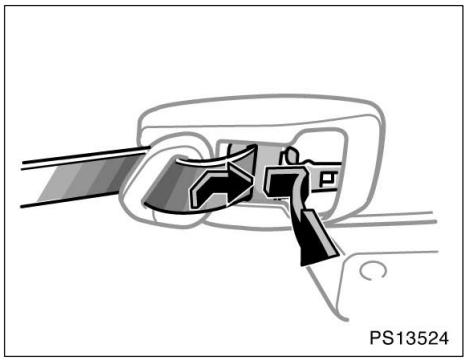

DRAG FRAM BÄLTESLÅSET TILL BAKSÄTETS MITTPLATS

Tryck in låsblecket och drag ut det från skyddet.

—Bältessträckare

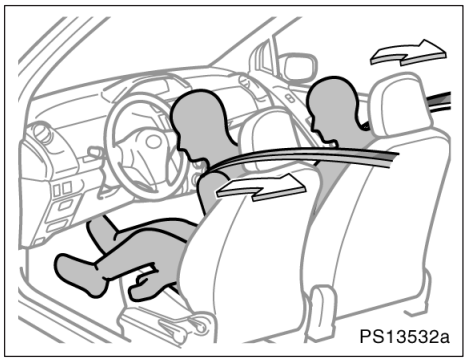

Bältena på förar– och den främre passagerarplatsen är försedda med bältessträckare som aktiveras vid en kraftig frontalkollision.

När sensorn känner av en kraftig stöt i fronten dras säkerhetsbältena i framsätet snabbt in av bältessträckarna så att bältena håller de åkande säkert på plats.

Bältessträckarna aktiveras även om det inte sitter någon passagerare i framsätet.

Bältessträckarna och krockkuddarna utlöses eventuellt inte alls vid alla kollisioner.

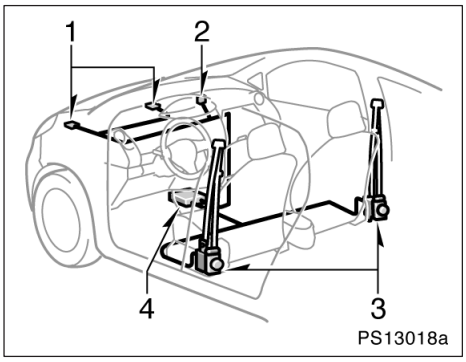

Bältessträckarsystemet består huvudsakligen av följande delar. Delarnas placering framgår av bilden.

1. Sensorer i fronten
2. Krockkuddar, varningslampa
3. Bältessträckare
4. Krockkuddesensor

Bältessträckarna kontrolleras av krockkuddesensorerna. Sensorenheten består av kontrollsensor och krockkuddesensor.

När bältessträckarna utlöses hörs ett kraftigt ljud och små mängder rökliknande gas som inte är skadlig kan strömma ut. Denna rök tyder inte på att det brinner i bilen. Gasen är normalt ofarlig.

När bältessträckarna har löst ut är säkerhetsbältet låst i rullmekanismen.

⚠ VARNING

Ändra inte, tag inte bort, slå inte på och öppna inte några komponenter såsom bältessträckarmodulerna, krockkuddesensorerna eller omgivande kablar och områden. Om säkerhetsanvisningarna inte åtföljs kan det leda till att bältessträckarmekanismen inte aktiveras korrekt, att den utlöses plötsligt eller att systemet upphör att fungera, vilket medför risk för dödsfall eller svåra skador. Kontakta en auktoriserad Toyota–återförsäljare eller –verkstad eller annan verksamhet med motsvarande kvalifikationer och utrustning beträffande eventuella reparationer eller ändringar.

OBSERVERA

Utför inte någon av följande ändringar utan att först ha kontaktat en auktoriserad Toyota–återförsäljare eller –verkstad eller annan verksamhet med motsvarande kvalifikationer och utrustning. Ändringar av detta slag kan i vissa fall påverka bältessträckarnas funktion.

- ***Montering av elektronisk utrustning som mobil kommunikationsradio, kassettbandspelare eller CD–spelare.***
- ***Reparation av eller i närheten av framsätets bältessträckare.***
- ***Ändring av bilens fjädringssystem.***
- ***Ändring av framvagnsstrukturen.***
- ***Montering av grillskydd (viltskydd eller liknande), snöplog, vinsch eller annan utrustning på framvagnen.***
- ***Reparation av eller i närheten av framvagn eller konsol.***

SP13504

Indikeringslampan tänds när tändningslåset är i läge ”ON”. Den slocknar efter cirka sex sekunder. Detta innebär att bältessträckarna fungerar som de skall.

Varningssystemet övervakar funktionen hos krockkuddesensormodul, sensorerna till framsätets krockkuddar, sensorerna för sidokrockkuddar och sidokrockgardiner, den manuella avstängingsfunktionen för krockkudde ”AIRBAG OFF”, bältessträckarna fram, uppblåsningssystem, varningslampa, kablage och strömförsörjning. (Närmare information finns i avsnittet ”Kontrollampor och varningssummer” på sid 142 i del 1–6.)

Om något av följande inträffar tyder det på en defekt i krockkudde– eller bältessträckarsystemen. Tala med en auktoriserad Toyota–återförsäljare eller –verkstad, eller annan verkstad med motsvarande kvalifikationer och utrustning.

- lampan tänds inte när tändningslåset är i läge ”ON” eller är tänd i över 6 sekunder eller blinkar.
- Varningslampan tänds eller blinkar under körning.
- Om något av bältena i framsätet inte rullas upp eller inte går att dra ut på grund av att en bältessträckare har löst ut eller fungerar fel.
- Bältessträckarna eller den kringliggande ytan har blivit skadad.

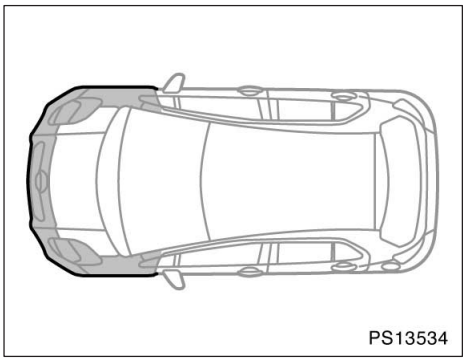

Om något av följande inträffar skall du snarast kontakta en auktoriserad Toyota–återförsäljare eller –verkstad eller annan verksamhet med motsvarande kvalifikationer:

- Om bilens front (skuggad på bilden) blivit skadad vid en kollision som inte varit så kraftig att bältessträckarna löst ut.
- Om någon av bältessträckarna eller angränsande partier blivit repiga, spruckna eller på annat sätt skadade.

Krockkudde för förare och framsätespassagerare, knäkrockkudde för föraren

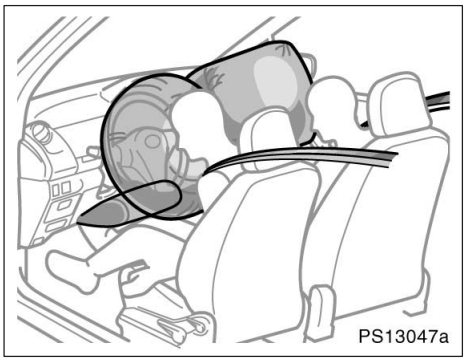

Krockkuddesystemet (SRS – Supplementary Restraint System) är avsett att ge föraren och framsätespassageraren ytterligare skydd mot skador, utöver det primära skydd som säkerhetsbältena ger.

Vid en kraftig stöt i fronten blåses de främre krockkuddarna upp och bidrar i samverkan med bältena till en minskning av skaderisken. De främre krockkuddarna utlöses vid en kraftig stöt i fronten som kan orsaka svåra skador på förare och framsätespassagerare. I samverkan med säkerhetsbältena som håller fast kropparna bidrar de främre krockkuddarna till att minska skadorna på förarens och framsätespassagerarens huvud och bröst.

Krockkudden på passagerarsidan löser ut även om den främre passagerarstolen är tom.

Använd alltid säkerhetsbältena på rätt sätt.

⚠ VARNING

- **Krockkuddesystemet fram är uteslutande avsett som komplement till förarens och framsätespassagerarens bilbälten. De åkande kan dödas eller skadas svårt av krockkuddarna när de blåses upp om de inte använder säkerhetsbältena på rätt sätt. Vid en plötslig inbromsning omedelbart före en krock kan föraren och framsätespassageraren glida framåt i stolarna så att de hamnar omedelbart framför krockkuddarna som sedan kan lösas ut vid kollisionen. För att ha maximalt skydd vid en olycka måste föraren och alla passagerare använda säkerhetsbältet på rätt sätt. Ett ordentligt påsatt säkerhetsbälte minskar risken för dödsfall och svåra skador och även för att slungas ut ur bilen vid en olycka. Anvisningar och försiktighetsåtgärder i samband med användning av säkerhetsbältena finns i avsnittet ”Säkerhetsbälten” på sid 75 i denna del.**
- **Spädbarn och småbarn som sitter fel och/eller är dåligt fastspända kan dödas eller skadas svårt då krockkuddarna blåses upp. Barn som är för små för att använda säkerhetsbälte skall sitta rätt fastspända i bilbarnstol.**

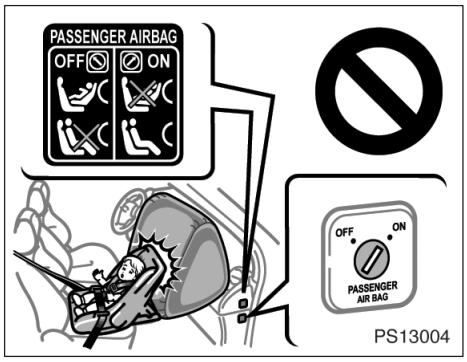

- **Bakåtvänd barnstol: Placera aldrig en bakåtvänd bilbarnstol i framsätet om det manuella in/urkopplingsreglaget är i läge ”ON”. Om en olycka skulle inträffa kan den explosiva uppblåsningen av krockkudden på passagerarsidan döda eller skada barnet mycket allvarligt.**

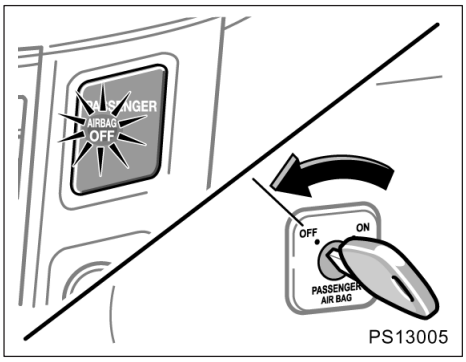

Din bil har ett reglage för manuell i– och urkoppling av krockkudde När du vrider reglaget till läge ”ON” aktiveras krockkuddarna fram och på sidan av framsätespassagerarplatsen. När du vrider reglaget till läge ”OFF” kopplas de ur. Indikeringslampan tänds för att bekräfta att krockkuddarna har kopplats ur.

Se vidare ”Manuellt i– och urkopplingssystem, krockkudde” på sid 116 i den här delen.

⚠ VARNING

- **Du måste koppla ur krockkuddarna fram och på sidan av framsätespassagerarplatsen om det är oundvikligt att en bilbarnstol placeras på den platsen.**
- **Placera aldrig en bakåtvänd bilbarnstol i på framsätespassagerarens plats om krockkuddarna är aktiverade. Annars kan den explosiva uppblåsningen av krockkuddarna på passagerarsidan döda eller skada barnet mycket allvarligt.**
- **Om ingen bilbarnstol är installerad på framsätespassagerarens plats ska krockkuddarna vara aktiverade för att bidra till att framsätespassageraren ska undvika dödsfall eller svåra skador. Kontrollera att indikeringslampan ”AIRBAG OFF” är släckt.**
- **Om krockkuddarna urkopplas kan funktionen hos krockkuddesystemet reduceras i vissa olyckor och öka sannolikheten av allvarliga eller livshotande skador på passageraren i framsätet.**

Krockkuddarna är avsedda att utlöses vid kraftiga kollisioner (oftast frontalkollisioner) vars framåtriktade fartminskning storlek och varaktighet överskrider ett förbestämt tröskelvärde.

Krockkuddarna utlöses om kollisionskraften överstiger en viss tröskel, motsvarande en frontalkrock i cirka 25 km/tim mot ett fast hinder som inte ger efter eller deformeras.

Den lägsta hastighet vid vilken utlösning sker kan vara betydligt högre än 30 km/tim om bilen kör på t.ex. en parkerad bil som flyttas eller trafikskylt som deformeras. Samma gäller vid en s.k. underkörningskollision (dvs fronten tränger in bakifrån under flaket på en lastbil).

Om kollisionskraften, vid vissa kollisioner, ligger just under gränsvärdet är det möjligt att krockkuddarna fram och bältessträckarna inte utlöses alls.

Använd alltid säkerhetsbältena på rätt sätt.

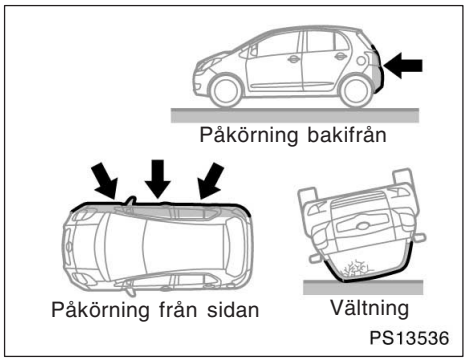

Krockkuddarna fram är normalt inte avsedda att utlösas om bilen är utsatt för påkörning från sidan eller bakifrån, om bilen välter eller om den blir påkörd i låg hastighet framifrån. När en kollision, oavsett typ, ger tillräcklig framåtriktad fartminskning kan de främre krockkuddarna utlösas.

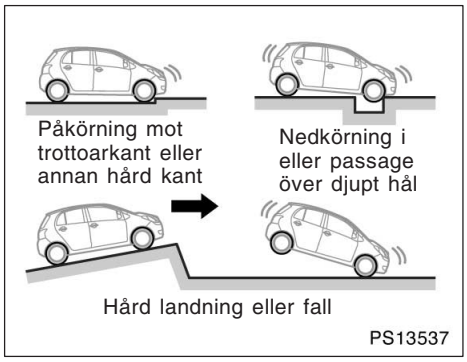

Framsätets krockkuddar kan också lösas ut om bilens underrede utsätts för en kraftig stöt. Några exempel visas på bilden.

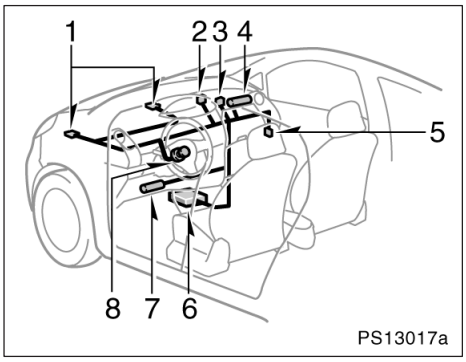

Krockkuddesystemet fram består i princip av följande komponenter och placeringen framgår av bilden.

1. Sensorer i fronten
2. Krockkuddar, varningslampa
3. ”AIRBAG OFF” indikeringslampa, krockkudde urkopplad
4. Krockkuddemodul på passagerarsidan (krockkudde och uppblåsningsenhet)
5. Manuell i–/urkoppling av krockkudde
6. Krockkuddesensor
7. Knäkrockkuddemodul på förarsidan (krockkudde och uppblåsningsenhet)
8. Krockkuddemodul på förarsidan (krockkudde och uppblåsningsenhet)

Sensorenheten består av kontrollsensor och krockkuddesensor.

Sensorerna till krockkuddarna fram övervakar konstant bilens framåtriktade fartminskning. Om en kollision ger en framåtriktad fartminskning över tröskelvärdet utlöser systemet krockkuddarna. En kemisk reaktion startas i uppblåsningsenheterna och krockkuddarna blåses upp mycket snabbt med ofarlig gas. Den uppblåsta krockkudden fångar upp förarens eller passagerarens rörelse framåt. Krockkuddarna fram töms snabbt på luft så att de inte hindrar förarens sikt vid eventuellt fortsatt körning.

När krockkuddarna blåses upp hörs en skarp smäll och dessutom frigörs rök och damm tillsammans med den giftfria gasen. Denna rök tyder inte på att det brinner i bilen. Röken kan dröja kvar i bilen under en tid och orsaka smärre irritation av ögon, hud eller andningsorgan. Tvätta dig därför snarast med tvål och vatten om du fått rester av röken på huden för att förebygga eventuell hudirritation. Om det är säkert att lämna bilen bör du göra det omedelbart.

Krockkuddarna måste blåsas upp på bråkdelar av en sekund, och det krävs därför stor kraft för att blåsa upp dem. Medan systemet främst är avsett att reducera svåra skador på huvud och bröst kan det orsaka andra, mindre allvarliga skador på ansikte, bröst, armar och händer. Dessa består vanligen av smärre brännskador eller skrapsår och svullnader, men kraften hos en krockkudde som utlöses kan orsaka allvarligare skador, speciellt på passagerarens händer, armar, bröst eller huvud som befinner sig nära krockkuddemodulen vid utlösningsögonblicket. Därför är det viktigt för de åkande att: undvika att placera något föremål eller kroppsdel mellan sig själv och krockkuddemodulen, sitta upprätt och ordentligt tillbakalutad i sätet, ha säkerhetsbältet ordentligt påtaget och sitta så långt som möjligt från krockkudden men ändå ha full kontroll över bilen.

Delar av krockkuddemodulen (rattnavet, krockkuddekåpan och uppblåsningsenheten) kan fortfarande vara heta flera minuter efter utlösningen, så rör dem inte! Krockkuddarna kan bara blåsas upp en gång. Vindrutan också skadas då den tar upp en del av kraften från den expanderande krockkudden.

⚠ VARNING

Det finns risk för dödsfall eller svåra skador om föraren eller framsätespassageraren sitter för nära ratten eller instrumentbrädan då krockkudden blåses upp. Toyota rekommenderar därför med skärpa att:

- **Föraren sitter så långt från ratten som möjligt utan att kontrollen över bilen påverkas.**
- **Framsätespassageraren sitter så långt från instrumentbrädan som möjligt.**
- **Alla som färdas i bilen alltid sitter rätt fastspända med respektive bälten.**

Anvisningar och försiktighetsåtgärder gällande passagerarnas placering, se ”—Extra försiktighet i framsätet” på sid 64 i den här delen.

- **Sitt inte på kanten av sätet och luta dig inte mot instrumentbrädan under färd eftersom krockkudden på passagerarsidan fram blåses upp med våldsam kraft och hastighet. En person som sitter mot eller mycket nära en krockkudde som utlöses kan dödas eller skadas allvarligt. Sitt alltid upprätt och väl lutad mot ryggstödet. Använd alltid bilbältet på rätt sätt.**

- **Låt inte barn stå upp eller stå på knä på framsätet eftersom krockkudden på framsätespassagerarplatsen kan utlösas med våldsam kraft och hastighet. Barnet riskerar då att få livsfarliga skador.**
- **Åk inte med ett barn i knät eller i armarna.**

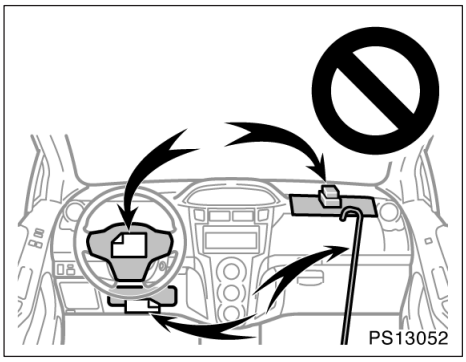

- **Lägg inga föremål och placera inte armar eller ben på eller framför instrumentpanelen eller den del av rattdynan som innehåller krockkudden. I annat fall kan uppblåsningen av krockkudden förhindras eller föremålen orsaka svåra skador om de slungas bakåt i kupén av kraften då krockkudden blåses upp. Föraren och framsätespassageraren skall inte heller hålla något i armarna eller ha något på knät.**
- **Tag inte bort och ändra inte på några kablar. Du får inte ta bort, ändra, slå på eller öppna delar såsom rattdyna, ratt, rattstångskåpa, skydd för krockkudden på passagerarsidan, framsätespassagerarens krockkudde, knäkrockkudden på förarplatsen eller krockkuddesensorn. Detta kan hindra att det främre krockkuddesystemet aktiveras på rätt sätt, det kan orsaka plötslig aktivering av systemet eller att systemet upphör att fungera, vilket medför risk för dödsfall eller svåra skador.**

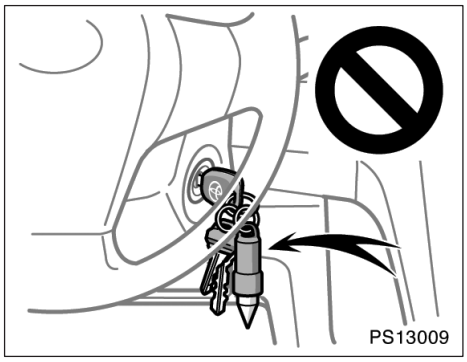

- **Fäst inga tunga, vassa eller hårda föremål, t.ex. nycklar eller tillbehör, på startnyckeln. Sådana föremål kan begränsa kräkrockkuddens utlösning eller slungas in i kupén av kraften av en utlösande krockkudde och utgöra en fara.**

Följ dessa instruktioner för att undvika svåra eller livshotande personskador. Kontakta en auktoriserad Toyota–återförsäljare eller –verkstad eller annan verksamhet med motsvarande kvalifikationer och utrustning beträffande eventuella reparationer eller ändringar.

OBSERVERA

Utför inte någon av följande ändringar utan att först ha kontaktat en auktoriserad Toyota–återförsäljare eller –verkstad eller annan verksamhet med motsvarande kvalifikationer och utrustning. Ändringar av detta slag kan i vissa fall påverka framsätets krockkuddefunktion.

- ***Montering av elektronisk utrustning som mobil kommunikationsradio, kassettbandspelare eller CD–spelare.***
- ***Ändring av bilens fjädringssystem.***
- ***Ändring av framvagnsstrukturen.***
- ***Montering av grillskydd (viltskydd eller liknande), snöplog, vinsch eller annan utrustning på framvagnen.***
- ***Reparation av eller i närheten av framskärmarna, framvagnsstrukturen, konsolen, rattstång, ratt eller instrumentbrädan i närheten av krockkudden på passagerarsidan.***

Indikeringslampan tänds när tändningslåset är i läge ”ON”. Den slocknar efter cirka sex sekunder. Detta innebär att framsätets krockkuddesystem fungerar korrekt.

Varningssystemet övervakar funktionen hos krockkuddesensormodul, sensorerna till framsätets krockkuddar, sensorerna för sidokrockkuddar och sidokrockgardiner, den manuella avstängingsfunktionen för krockkudde ”AIRBAG OFF”, bältessträckarna fram, uppblåsningssystem, varningslampa, kablage och strömförsörjning. (Närmare information finns i avsnittet ”Kontrollampor och varningssummer” på sid 142 i del 1–6.)

Om något av följande inträffar tyder det på en defekt i krockkudde– eller bältessträckarsystemen. Tala med en auktoriserad Toyota–återförsäljare eller –verkstad, eller annan verkstad med motsvarande kvalifikationer och utrustning.

- lampan tänds inte när tändningslåset är i läge ”ON” eller är tänd i över 6 sekunder eller blinkar.
- Varningslampan tänds eller blinkar under körning.

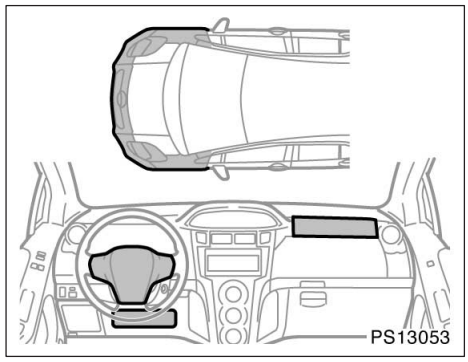

Om något av följande inträffar skall du snarast kontakta en auktoriserad Toyota–återförsäljare eller –verkstad eller annan verksamhet med motsvarande kvalifikationer:

- Framsätets krockkuddar har löst ut.
- Om frampartiet på bilen (det skuggade partiet på bilden ovan) blivit utsatt för en skada men inte så kraftig att framsätets krockkuddesystem löst ut.
- Rattdynan eller skyddet för passagerarsidans krockkudde (skuggade på bilden) är repade, spruckna eller skadade på annat sätt.

OBSERVERA

Lossa inte batterikablarna utan att först ha kontaktat en auktoriserad Toyota–återförsäljare eller –verkstad eller annan verksamhet med motsvarande kvalifikationer och utrustning.

Krockkuddar för förare och framsätespassagerare

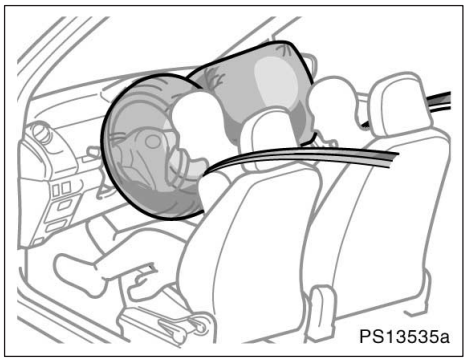

Krockkuddesystemet (SRS – Supplementary Restraint System) är avsett att ge föraren och framsätespassageraren ytterligare skydd mot skador, utöver det primära skydd som säkerhetsbältena ger.

Vid en kraftig stöt i fronten blåses de främre krockkuddarna upp och bidrar i samverkan med bältena till en minskning av skaderisken. Därmed minskar risken att föraren eller framsätespassageraren skadar huvudet eller bröstet genom att man slår i ratten eller instrumentpanelen.

Krockkudden på passagerarsidan löser ut även om den främre passagerarstolen är tom.

Använd alltid säkerhetsbältena på rätt sätt.

⚠ VARNING

- **Krockkuddesystemet fram är uteslutande avsett som komplement till förarens och framsätespassagerarens bilbälten. De åkande kan dödas eller skadas svårt av krockkuddarna när de blåses upp om de inte använder säkerhetsbältena på rätt sätt. Vid en plötslig inbromsning omedelbart före en krock kan föraren och framsätespassageraren glida framåt i stolarna så att de hamnar omedelbart framför krockkuddarna som sedan kan lösas ut vid kollisionen. För att ha maximalt skydd vid en olycka måste föraren och alla passagerare använda säkerhetsbältet på rätt sätt. Ett ordentligt påsatt säkerhetsbälte minskar risken för dödsfall och svåra skador och även för att slungas ut ur bilen vid en olycka. Anvisningar och försiktighetsåtgärder i samband med användning av säkerhetsbältena finns i avsnittet ”Säkerhetsbälten” på sid 75 i denna del.**
- **Spädbarn och småbarn som sitter fel och/eller är dåligt fastspända kan dödas eller skadas svårt då krockkuddarna blåses upp. Barn som är för små för att använda säkerhetsbälte skall sitta rätt fastspända i bilbarnstol.**

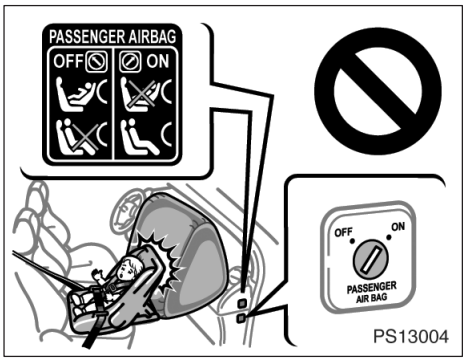

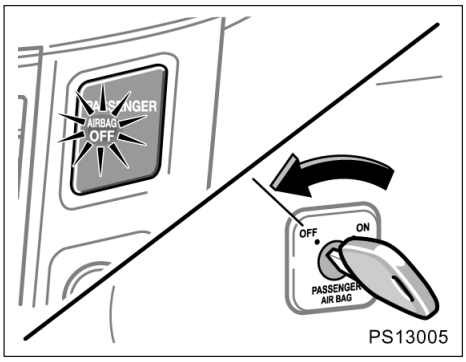

- **Bakåtvänd barnstol: Placera aldrig en bakåtvänd bilbarnstol i framsätet om det manuella in/urkopplingsreglaget är i läge ”ON”. Om en olycka skulle inträffa kan den explosiva uppblåsningen av krockkudden på passagerarsidan döda eller skada barnet mycket allvarligt.**

Din bil har ett reglage för manuell i– och urkoppling av krockkudde När du vrider reglaget till läge ”ON” aktiveras krockkuddarna fram och på sidan av framsätespassagerarplatsen. När du vrider reglaget till läge ”OFF” kopplas de ur. Indikeringslampan tänds för att bekräfta att krockkuddarna har kopplats ur.

Se vidare ”Manuellt i– och urkopplingssystem, krockkudde” på sid 116 i den här delen.

⚠ VARNING

- **Du måste koppla ur krockkuddarna fram och på sidan av framsätespassagerarplatsen om det är oundvikligt att en bilbarnstol placeras på den platsen.**
- **Placera aldrig en bakåtvänd bilbarnstol i på framsätespassagerarens plats om krockkuddarna är aktiverade. Annars kan den explosiva uppblåsningen av krockkuddarna på passagerarsidan döda eller skada barnet mycket allvarligt.**
- **Om ingen bilbarnstol är installerad på framsätespassagerarens plats ska krockkuddarna vara aktiverade för att bidra till att framsätespassageraren ska undvika dödsfall eller svåra skador. Kontrollera att indikeringslampan ”AIRBAG OFF” är släckt.**

- **Om krockkuddarna urkopplas kan funktionen hos krockkuddesystemet reduceras i vissa olyckor och öka sannolikheten av allvarliga eller livshotande skador på passageraren i framsätet.**

Krockkuddarna är avsedda att utlöses vid kraftiga kollisioner (oftast frontalkollisioner) vars framåtriktade fartminsknings storlek och varaktighet överskrider ett förbestämt tröskelvärde.

Krockkuddarna utlöses om kollisionskraften överstiger en viss tröskel, motsvarande en frontalkrock i cirka 25 km/tim mot ett fast hinder som inte ger efter eller deformeras.

Den lägsta hastighet vid vilken utlösning sker kan vara betydligt högre än 30 km/tim om bilen kör på t.ex. en parkerad bil som flyttas eller trafikskylt som deformeras. Samma gäller vid en s.k. underkörningskollision (dvs fronten tränger in bakifrån under flaket på en lastbil).

Om kollisionskraften, vid vissa kollisioner, ligger just under gränsvärdet är det möjligt att krockkuddarna fram och bältessträckarna inte utlöses alls.

Använd alltid säkerhetsbältena på rätt sätt.

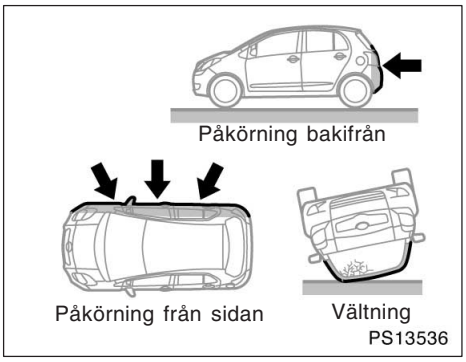

Krockkuddarna fram är normalt inte avsedda att utlösas om bilen är utsatt för påkörning från sidan eller bakifrån, om bilen välter eller om den blir påkörd i låg hastighet framifrån. När en kollision, oavsett typ, ger tillräcklig framåtriktad fartminskning kan de främre krockkuddarna utlösas.

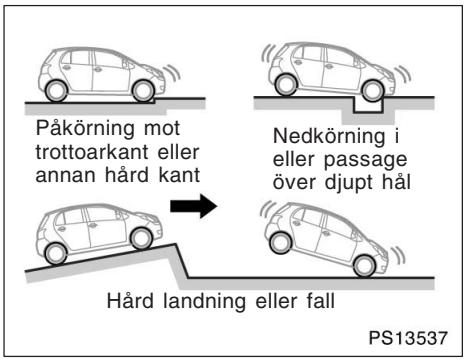

Framsätets krockkuddar kan också lösas ut om bilens underrede utsätts för en kraftig stöt. Några exempel visas på bilden.

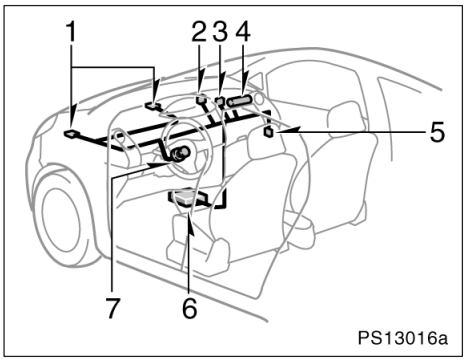

Krockkuddesystemet fram består i princip av följande komponenter och placeringen framgår av bilden.

1. Sensorer i fronten
2. Krockkuddar, varningslampa
3. ”AIRBAG OFF” indikeringslampa, krockkudde urkopplad
4. Krockkuddemodul på passagerarsidan (krockkudde och uppblåsningsenhet)
5. Manuell i–/urkoppling av krockkudde
6. Krockkuddesensor
7. Krockkuddemodul på förarsidan (krockkudde och uppblåsningsenhet)

Sensorenheten består av kontrollsensor och krockkuddesensor.

Sensorerna till krockkuddarna fram övervakar konstant bilens framåtriktade fartminskning. Om en kollision ger en framåtriktad fartminskning över tröskelvärdet utlöser systemet krockkuddarna. En kemisk reaktion startas i uppblåsningsenheterna och krockkuddarna blåses upp mycket snabbt med ofarlig gas. Den uppblåsta krockkudden fångar upp förarens eller passagerarens rörelse framåt. Krockkuddarna fram töms snabbt på luft så att de inte hindrar förarens sikt vid eventuellt fortsatt körning.

När krockkuddarna blåses upp hörs en skarp smäll och dessutom frigörs rök och damm tillsammans med den giftfria gasen. Denna rök tyder inte på att det brinner i bilen. Röken kan dröja kvar i bilen under en tid och orsaka smärre irritation av ögon, hud eller andningsorgan. Tvätta dig därför snarast med tvål och vatten om du fått rester av röken på huden för att förebygga eventuell hudirritation. Om det är säkert att lämna bilen bör du göra det omedelbart.

Krockkuddarna måste blåsas upp på bråkdelar av en sekund, och det krävs därför stor kraft för att blåsa upp dem. Medan systemet främst är avsett att reducera svåra skador på huvud och bröst kan det orsaka andra, mindre allvarliga skador på ansikte, bröst, armar och händer. Dessa består vanligen av smärre brännskador eller skrapsår och svullnader, men kraften hos en krockkudde som utlöses kan orsaka allvarligare skador, speciellt på passagerarens händer, armar, bröst eller huvud som befinner sig nära krockkuddemodulen vid utlösningsögonblicket. Därför är det viktigt för de åkande att: undvika att placera något föremål eller kroppsdel mellan sig själv och krockkuddemodulen, sitta upprätt och ordentligt tillbakalutad i sätet, ha säkerhetsbältet ordentligt påtaget och sitta så långt som möjligt från krockkudden men ändå ha full kontroll över bilen.

Delar av krockkuddemodulen (rattnavet, krockkuddekåpan och uppblåsningsenheten) kan fortfarande vara heta flera minuter efter utlösningen, så rör dem inte! Krockkuddarna kan bara blåsas upp en gång. Vindrutan också skadas då den tar upp en del av kraften från den expanderande krockkudden.

⚠ VARNING

Det finns risk för dödsfall eller svåra skador om föraren eller framsätespassageraren sitter för nära ratten eller instrumentbrädan då krockkudden blåses upp. Toyota rekommenderar därför med skärpa att:

- **Föraren sitter så långt från ratten som möjligt utan att kontrollen över bilen påverkas.**
- **Framsätespassageraren sitter så långt från instrumentbrädan som möjligt.**
- **Alla som färdas i bilen alltid sitter rätt fastspända med respektive bälten.**

Anvisningar och försiktighetsåtgärder gällande passagerarnas placering, se ”—Extra försiktighet i framsätet” på sid 64 i den här delen.

- **Sitt inte på kanten av sätet och luta dig inte mot instrumentbrädan under färd eftersom krockkudden på passagerarsidan fram blåses upp med våldsam kraft och hastighet. En person som sitter mot eller mycket nära en krockkudde som utlöses kan dödas eller skadas allvarligt. Sitt alltid upprätt och väl lutad mot ryggstödet. Använd alltid bilbältet på rätt sätt.**

- **Toyota rekommenderar starkt att spädbarn och småbarn alltid placeras i baksätet och spänns fast på rätt sätt.**
- **Låt inte barn stå upp eller stå på knä på framsätet eftersom krockkudden på framsätespassagerarplatsen kan utlösas med våldsam kraft och hastighet. Barnet riskerar då att få livsfarliga skador.**
- **Åk inte med ett barn i knät eller i armarna. Använd en bilbarnstol som monteras i baksätet. Ytterligare anvisningar om installation av bilbarnstol finns i avsnittet ”Bilbarnstol” på sid 117 i denna del.**

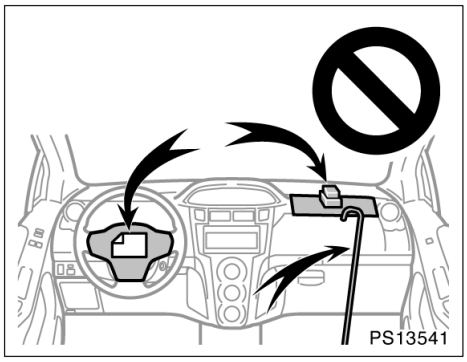

- **Lägg inga föremål och placera inte armar eller ben på eller framför instrumentpanelen eller den del av rattdynan som innehåller krockkudden. I annat fall kan uppblåsningen av krockkudden förhindras eller föremålen orsaka svåra skador om de slungas bakåt i kupén av kraften då krockkudden blåses upp. Föraren och framsätespassageraren skall inte heller hålla något i armarna eller ha något på knät.**
- **Tag inte bort och ändra inte på några kablar. Du får inte ta bort, ändra, slå på eller öppna delar såsom rattdyna, ratt, rattstångskåpa, skydd för krockkudden på passagerarsidan eller krockkuddesensorenheten. Detta kan hindra att det främre krockkuddesystemet aktiveras på rätt sätt, det kan orsaka plötslig aktivering av systemet eller att systemet upphör att fungera, vilket medför risk för dödsfall eller svåra skador.**

Följ dessa instruktioner för att undvika svåra eller livshotande personskador. Kontakta en auktoriserad Toyota–återförsäljare eller –verkstad eller annan verksamhet med motsvarande kvalifikationer och utrustning beträffande eventuella reparationer eller ändringar.

OBSERVERA

Utför inte någon av följande ändringar utan att först ha kontaktat en auktoriserad Toyota–återförsäljare eller –verkstad eller annan verksamhet med motsvarande kvalifikationer och utrustning. Ändringar av detta slag kan i vissa fall påverka framsätets krockkuddefunktion.

- ***Montering av elektronisk utrustning som mobil kommunikationsradio, kassettbandspelare eller CD–spelare.***
- ***Ändring av bilens fjädringssystem.***
- ***Ändring av framvagnsstrukturen.***
- ***Montering av grillskydd (viltskydd eller liknande), snöplog, vinsch eller annan utrustning på framvagnen.***
- ***Reparation av eller i närheten av framskärmarna, framvagnsstrukturen, konsolen, rattstång, ratt eller instrumentbrädan i närheten av krockkudden på passagerarsidan.***

Indikeringslampan tänds när tändningslåset är i läge ”ON”. Den slocknar efter cirka sex sekunder. Detta innebär att framsätets krockkuddesystem fungerar korrekt.

Varningssystemet övervakar funktionen hos krockkuddesensormodul, sensorerna till framsätets krockkuddar, sensorerna för sidokrockkuddar och sidokrockgardiner, den manuella avstängingsfunktionen för krockkudde ”AIRBAG OFF”, bältessträckarna fram, uppblåsningssystem, varningslampa, kablage och strömförsörjning. (Närmare information finns i avsnittet ”Kontrollampor och varningssummer” på sid 142 i del 1–6.)

Om något av följande inträffar tyder det på en defekt i krockkudde– eller bältessträckarsystemen. Tala med en auktoriserad Toyota–återförsäljare eller –verkstad, eller annan verkstad med motsvarande kvalifikationer och utrustning.

- lampan tänds inte när tändningslåset är i läge ”ON” eller är tänd i över 6 sekunder eller blinkar.
- Varningslampan tänds eller blinkar under körning.

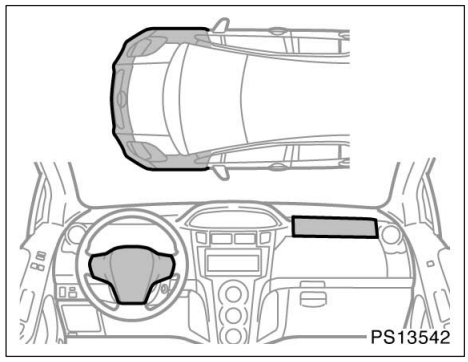

Om något av följande inträffar skall du snarast kontakta en auktoriserad Toyota–återförsäljare eller –verkstad eller annan verksamhet med motsvarande kvalifikationer:

- Framsätets krockkuddar har löst ut.
- Om frampartiet på bilen (det skuggade partiet på bilden ovan) blivit utsatt för en skada men inte så kraftig att framsätets krockkuddesystem löst ut.
- Rattdynan eller skyddet för passagerarsidans krockkudde (skuggade på bilden) är repade, spruckna eller skadade på annat sätt.

OBSERVERA

Lossa inte batterikablarna utan att först ha kontaktat en auktoriserad Toyota–återförsäljare eller –verkstad eller annan verksamhet med motsvarande kvalifikationer och utrustning.

Sidokrockkuddar och sidokrockgardiner

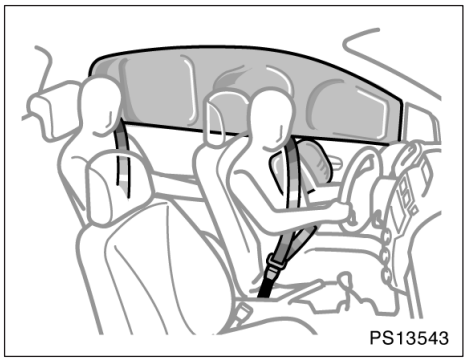

Sidokrockkuddar och sidokrockgardiner är avsedda att ge föraren och framsätespassageraren samt passagerarna på baksätets ytterplatser ytterligare skydd mot skador, utöver det skydd som ges av bilbältena.

Vid en kraftig kollision från sidan blåses sidokrockkuddarna och sidokrockgardinerna upp och bidrar, i samverkan med säkerhetsbältena, till en minskning av skaderisken. Sidokrockkuddarna bidrar till minskade skador på förarens eller framsätespassagerarens bröst; sidokrockgardinerna bidrar till minskade skador på förarens och framsätespassagerarens huvud, eller på huvudet på passagerarna på baksätets ytterplatser.

Sidokrockkuddar och sidokrockgardiner på passagerarsidan löser ut även om den främre passagerarstolen eller baksätets ytterplatser är tomma.

Sidokrockgardinerna kan lösas ut även om sidokrockkuddarna inte aktiveras.

Använd alltid säkerhetsbältena på rätt sätt.

⚠ VARNING

- **Sidokrockkuddarna och sidokrockgardinerna är uteslutande avsedda att utgöra ett komplement till det primära skyddet som utgörs säkerhetsbältena som föraren, framsätespassageraren och passagerarna på baksätets ytterplatser använder. För att ha maximalt skydd vid en olycka måste föraren och alla passagerare använda säkerhetsbältet på rätt sätt. Ett ordentligt påsatt säkerhetsbälte minskar risken för dödsfall och svåra skador och även för att slungas ut ur bilen vid en olycka. Anvisningar och försiktighetsåtgärder i samband med användning av säkerhetsbältena finns i avsnittet ”Säkerhetsbälten” på sid 75 i denna del.**
- **Låt inte någon person luta huvudet eller någon annan kroppsdel mot dörren eller mot den del av stolen, främre stolpen, bakre stolpen eller taket där sidokrockkuddar och sidokrockgardiner blåses upp även om han/hon är ett barn som sitter i en bilbarnstol. Sidokrockkuddar och sidokrockgardiner blåses upp med våldsam kraft och effekten av krockkuddar som utlöses kan orsaka allvarliga eller livshotande skador.**

- **Spädbarn och småbarn som sitter fel och/eller är dåligt fastspända kan dödas eller skadas svårt då krockkuddarna blåses upp. Barn som är för små för att använda säkerhetsbälte skall sitta rätt fastspända i bilbarnstol.**

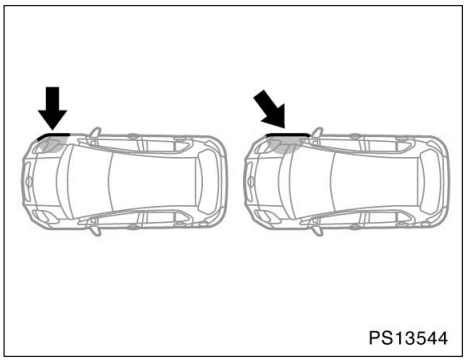

Sidokrockkudde– och sidokrockgardinsystemet aktiveras eventuellt ej om bilen blir påkörd snett från sidan eller träffas på någon annan del än passagerarutrymmet, som bilden visar.

Sidokrockkuddarna och sidokrockgardinerna är konstruerade så att de utlöses när det främre passagerarutrymmet utsätts för en kraftig påkörning från sidan.

Använd alltid säkerhetsbältena på rätt sätt.

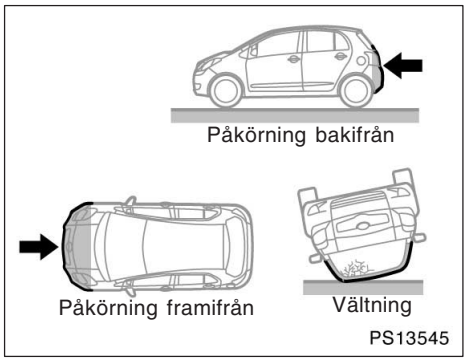

Sidokrockkuddarna och sidokrockgardinerna är normalt inte avsedda att utlösas om bilen utsätts för påkörning framifrån eller bakifrån, om bilen rullar runt eller om den blir påkörd i låg hastighet från sidan.

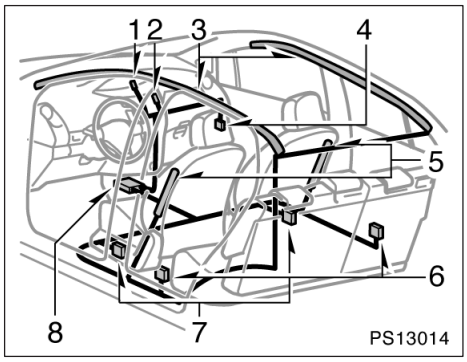

Sidokrockkudde– och sidokrockgardinsystemet består i huvudsak av följande delar och placeringen framgår av bilden ovan.

1. Krockkuddar, varningslampa
2. ”AIRBAG OFF” indikeringslampa, krockkudde urkopplad
3. Moduler i sidokrockgardinsystemet (krockkudde och uppblåsningsenhet)
4. Manuell i–/urkoppling av krockkudde
5. Moduler i sidokrockkuddesystemet (krockkudde och uppblåsningsenhet)
6. Sensorer i sidokrockgardinsystemet
7. Givare till sidokrockkuddar och sidokrockgardiner
8. Krockkuddesensor

Systemet för sidokrockkuddar och sidokrockgardiner styrs av den centrala sensorenheten. Sensorenheten består av kontrollsensor och krockkuddesensor.

Vid en kraftig sidokollision reagerar sidokrockkuddarnas och sidokrockgardinernas sensor på stöten och utlöser tändaren till sidokrockkudden. En kemisk reaktion startas i uppblåsningsenheterna och krockkuddarna blåses upp mycket snabbt med ofarlig gas. Den uppblåsta krockkudden fångar upp förarens eller passagerarens rörelse i sidled.

När krockkuddarna blåses upp hörs en ganska skarp smäll och dessutom frigörs rök och damm tillsammans med den giftfria gasen. Denna rök tyder inte på att det brinner i bilen. Röken kan dröja kvar i bilen under en tid och orsaka smärre irritation av ögon, hud eller andningsorgan. Tvätta dig därför snarast med tvål och vatten om du fått rester av röken på huden för att förebygga eventuell hudirritation. Om det är säkert att lämna bilen bör du göra det omedelbart.

Krockkuddarna måste blåsas upp på bråkdelar av en sekund, och det krävs därför stor kraft för att blåsa upp dem. Eftersom systemet är konstruerat för att minska skadorna vid allvarliga olyckor kan det emellertid orsaka mindre hudskador och blåmärken.

Framsätena såväl som delar av de främre och bakre dörrstolparna samt takets sidobalk kan vara heta i flera minuter, men själva krockkuddarna blir inte heta. Krockkuddarna är endast avsedda att blåsas upp en gång.

⚠ VARNING

Sidokrockkuddar och sidokrockgardiner blåses upp med våldsam kraft. För att minska risken för livshotande eller svåra skador skall förare, framsätespassagerare samt passagerarna på baksätets ytterplatser:

- **Använda säkerhetsbältena på rätt sätt.**
- **Alltid sitta rätt i stolarna, ha ryggstöden uppresta och vara väl lutade mot ryggstöden.**

- **Låt inte någon person sitta lutad mot en dörr medan bilen är i gång. En sidokrockkudde och sidokrockgardin blåses upp mycket snabbt och med våldsam kraft. Personen riskerar då att få livsfarliga skador. Var extra försiktig om småbarn finns i bilen.**
- **Sitt rakt och luta dig bakåt mot ryggstödet. Fördela kroppsvikten jämnt över hela sätet. Belasta inte eller tryck inte hårt på framsätets ytterkant där sidokrockkudden finns, och på den del av främre och bakre dörrstolpen samt takets sidodel som innehåller en sidokrockgardin.**

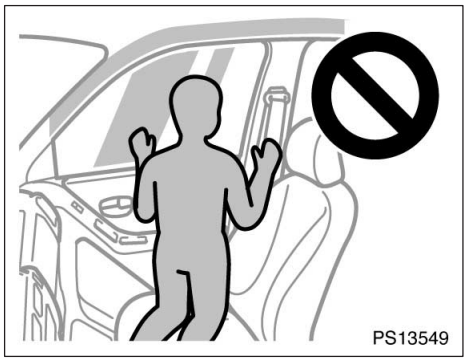

- **Se till att ingen har huvudet nära området där sidokrockkudden och sidokrockgardinen blåses upp. Krockkuddarna blåses upp mycket snabbt och med våldsam kraft. Personen riskerar då att få livsfarliga skador. Var extra försiktig om småbarn finns i bilen.**

- **Låt inte någon stå på knä på passagerarsätet i riktning mot passagerardörren. Sidokrockkudden och sidokrockgardinen blåses upp mycket snabbt och med våldsam kraft. Personen riskerar då att få livsfarliga skador. Var extra försiktig om småbarn finns i bilen.**

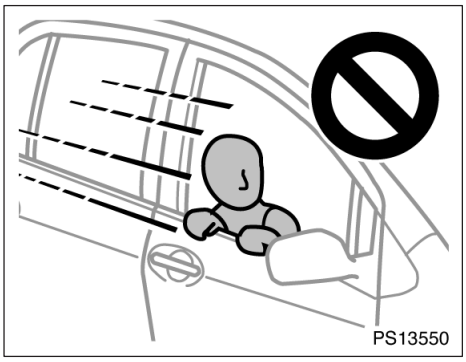

- **Se till att ingen har huvudet eller händerna utanför fönstret eftersom sidokrockgardinerna kan blåsas upp mycket snabbt och med våldsam kraft. Personen riskerar då att få livsfarliga skador. Var extra försiktig om småbarn finns i bilen.**

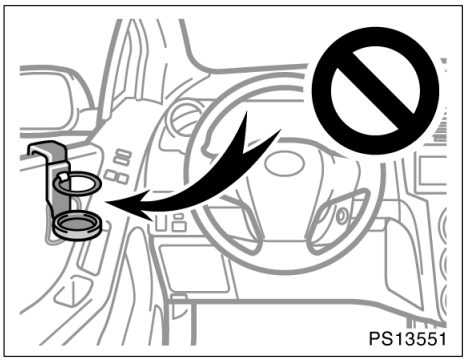

- **Häng inte en burkhållare eller liknande på dörren. Om sidokrockkudden blåses upp kommer burkhållaren eller andra föremål att kastas åt sidan med mycket stor kraft och orsaka personskador. Detta kan leda till att sidokrockkudden inte fungerar när den behövs vilket kan orsaka livshotande skador. Föraren och framsätespassageraren skall inte heller hålla något i armarna eller ha något på knät.**

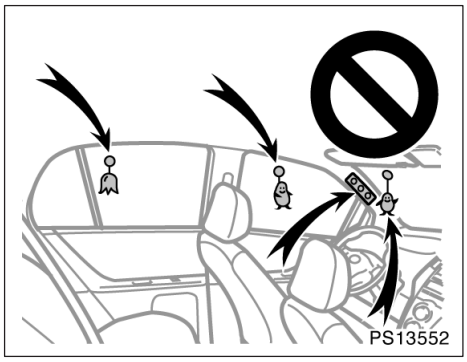

- **Placera inte en mikrofon eller något annat på eller intill området där sidokrockgardinen aktiveras, dvs vindrutan, fönstret i sidodörren, främre och bakre dörrstolpen, takets sidobalk samt kurvhandtagen. Om sidoskyddsgardinen blåses upp kommer mikrofonen eller andra föremål att kastas åt sidan med mycket stor kraft. Detta kan leda till att sidokrockgardinen inte fungerar när den behövs vilket kan orsaka dödsfall eller livshotande skador.**
- **Häng inte en galge, tunga, vassa eller spetsiga föremål på rockhängaren. Om sidokrockgardinen blåses upp kommer sådana föremål att kastas åt sidan med mycket stor kraft, eller också kommer eventuellt sidokrockgardinen inte att fungera som den skall. Häng kläder direkt på hängaren.**
- **Använd inga tillbehör på stolarna som kan hindra uppblåsningen av sidokrockkuddarna och orsaka livshotande personskador. Följden kan bli att utlösningen inte sker på rätt sätt eller risk för livsfarliga eller svåra skador.**
- **Utför inga ändringar av stolar som innehåller sidokrockkuddar, eller stolarnas klädsel. Byt inte heller ut stolar som innehåller sidokrockkuddar. Sådana ändringar kan medföra att sidokrockkuddarna inte aktiveras korrekt, att systemet sätts ur funktion eller att sidokrockkuddarna blåses upp oväntat vilket kan leda till dödsfall eller svåra skador.**
- **Tag inte isär och utför inga reparationer på de främre eller bakre dörrstolparna och den del av taket som innehåller sidogardinerna. Sådant arbete kan göra att systemet plötsligt och oväntat utlöses med livsfarliga personskador som följd, eller att systemet inte fungerar när det behövs.**

Följ dessa instruktioner för att undvika svåra eller livshotande personskador. Kontakta en auktoriserad Toyota–återförsäljare eller –verkstad eller annan verksamhet med motsvarande kvalifikationer och utrustning beträffande eventuella reparationer eller ändringar.

OBSERVERA

Utför inte någon av följande ändringar utan att först ha kontaktat en auktoriserad Toyota–återförsäljare eller –verkstad eller annan verksamhet med motsvarande kvalifikationer och utrustning. Ändringar av detta slag kan i vissa fall påverka funktionen hos sidokrockkuddarna och sidokrockgardinerna.

- ◆ ***Montering av elektronisk utrustning som mobil kommunikationsradio, kassettbandspelare eller CD–spelare.***
- ◆ ***Ändring av bilens fjädringssystem.***
- ◆ ***Ändring av bilens konstruktion i sidan av passagerarutrymmet.***
- ◆ ***Reparation på eller intill mittkonsolen, eller på framsätet.***

SP13504

Indikeringslampan tänds när tändningslåset är i läge ”ON”. Den slocknar efter cirka sex sekunder. Detta innebär att sidokrockkuddar och sidokrockgardiner fungerar som de skall.

Varningssystemet övervakar funktionen hos krockkuddesensormodul, sensorerna till framsätets krockkuddar, sensorerna för sidokrockkuddar och sidokrockgardiner, den manuella avstängingsfunktionen för krockkudde ”AIRBAG OFF”, bältessträckarna fram, uppblåsningssystem, varningslampa, kablage och strömförsörjning. (Närmare information finns i avsnittet ”Kontrollampor och varningssummer” på sid 142 i del 1–6.)

Om något av följande inträffar tyder det på en defekt i krockkudde– eller bältessträckarsystemen. Tala med en auktoriserad Toyota–återförsäljare eller –verkstad, eller annan verkstad med motsvarande kvalifikationer och utrustning.

- lampan tänds inte när tändningslåset är i läge ”ON” eller är tänd i över 6 sekunder eller blinkar.
- Lampan tänds eller börjar att blinka under körning.

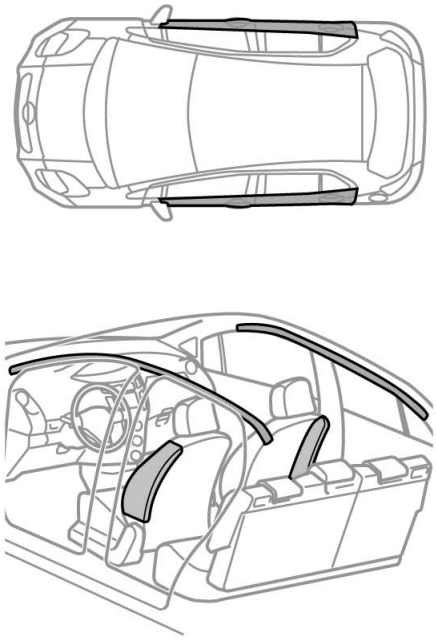

PS13553

Om något av följande inträffar skall du snarast kontakta en auktoriserad Toyota–återförsäljare eller –verkstad eller annan verksamhet med motsvarande kvalifikationer:

- Om sidokrockkuddarna eller sidokrockgardinerna blivit utlösta.
- Om dörrpartiet (det skuggade partiet på bilden) har blivit utsatt för en skada men inte så kraftig att sidokrockkuddarna och sidokrockgardinerna löst ut.
- Om sidan på ryggstöden där sidokrockkudden sitter (skuggade partier på bilden) har blivit repad, sprucken eller på annat sätt skadad.

- Om klädseln på främre dörrstolpen, bakre dörrstolpen eller takklädseln där sidokrockgardinen sitter (skuggade partier på bilden) har blivit repad, sprucken eller på annat sätt skadad.

OBSERVERA
Lossa inte batterikablarna utan att först ha kontaktat en auktoriserad Toyota–återförsäljare eller –verkstad eller annan verksamhet med motsvarande kvalifikationer och utrustning.

Sidokrockkuddar

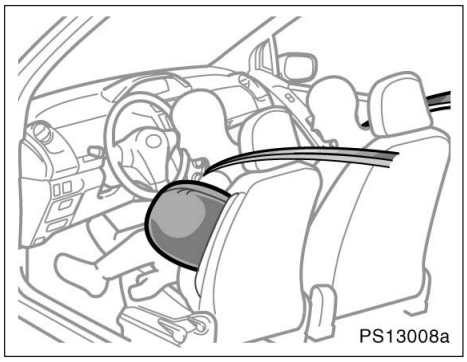

Sidokrockkuddarna är avsedda att ge föraren och framsätespassageraren ytterligare skydd mot skador, utöver det skydd som ges av bilbältena.

Vid en kraftig kollision från sidan blåses krockkuddarna upp och bidrar i samverkan med bältena till en minskning av skaderisken. Sidokrockkuddarna minskar risken att föraren eller framsätespassageraren får skador på bröstet.

Sidokrockkudden på passagerarsidan löser ut även om den främre passagerarstolen är tom.

Använd alltid säkerhetsbältena på rätt sätt.

⚠ VARNING

- **Sidokrockkuddarna är uteslutande avsedda som komplement till förarens och framsätespassagerarens bilbälten. För att ha maximalt skydd vid en olycka måste föraren och alla passagerare använda säkerhetsbältet på rätt sätt. Ett ordentligt påsatt säkerhetsbälte minskar risken för dödsfall och svåra skador och även för att slungas ut ur bilen vid en olycka. Anvisningar och försiktighetsåtgärder i samband med användning av säkerhetsbältena finns i avsnittet ”Säkerhetsbälten” på sid 75 i denna del.**
- **Låt inte någon åkande luta huvudet eller någon annan kroppsdel mot framdörren eller mot stolsytan där sidokrockkudden blåses upp, även om det är ett barn som sitter i en bilbarnstol. Sidokrockkuddar blåses upp med våldsam kraft och effekten av krockkuddar som utlöses kan orsaka allvarliga eller livshotande skador.**
- **Spädbarn och småbarn som sitter fel och/eller är dåligt fastspända kan dödas eller skadas svårt då krockkuddarna blåses upp. Barn som är för små för att använda säkerhetsbälte skall sitta rätt fastspända i bilbarnstol.**

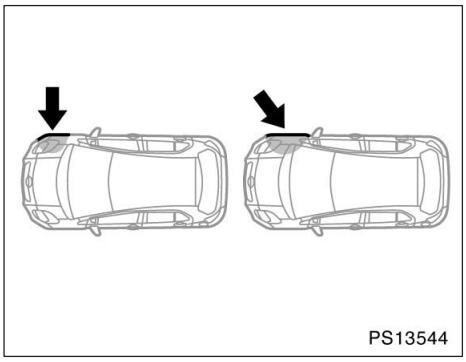

Sidokrockkuddesystemet reagerar eventuellt ej om bilen blir påkörd snett från sidan eller träffas på någon annan del än passagerarutrymmet, som bilden visar.

Sidokrockkuddarna är konstruerade så att de utlöses när det främre passagerarutrymmet utsätts för en kraftig påkörning från sidan.

Använd alltid säkerhetsbältena på rätt sätt.

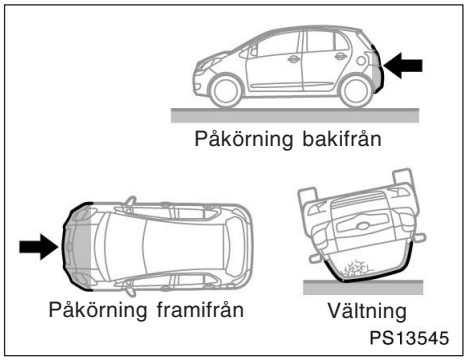

Sidokrockkuddarna är normalt inte avsedda att utlösas om bilen är utsatt för påkörning framifrån eller bakifrån, om bilen rullar runt eller om den blir påkörd i låg hastighet från sidan.

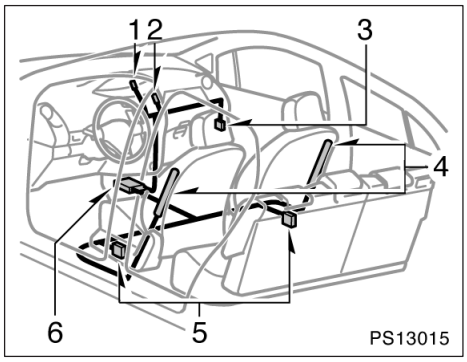

Sidokrocksystemet består i huvudsak av följande delar och placeringen framgår av bilden ovan.

1. Krockkuddar, varningslampa
2. ”AIRBAG OFF” indikeringslampa, krockkudde urkopplad
3. Manuell i–/urkoppling av krockkudde
4. Moduler i sidokrockkuddesystemet (krockkudde och uppblåsningsenhet)
5. Sensorer för sidokrockkuddar
6. Krockkuddesensor

Sidokrockkuddesystemet styrs av den centrala sensorenheten. Sensorenheten för sidokrockkuddarna består av säkerhetssensor och krockkuddesensor.

Vid en kraftig sidokollision reagerar sensorerna på stöten och utlöser tändaren till sidokrockkudden. En kemisk reaktion startas i uppblåsningsenheterna och krockkuddarna blåses upp mycket snabbt med ofarlig gas. Den uppblåsta krockkudden fångar upp förarens eller passagerarens rörelse i sidled.

När krockkuddarna blåses upp hörs en ganska skarp smäll och dessutom frigörs rök och damm tillsammans med den giftfria gasen. Denna rök tyder inte på att det brinner i bilen. Röken kan dröja kvar i bilen under en tid och orsaka smärre irritation av ögon, hud eller andningsorgan. Tvätta dig därför snarast med tvål och vatten om du fått rester av röken på huden för att förebygga eventuell hudirritation. Om det är säkert att lämna bilen bör du göra det omedelbart.

Krockkuddarna måste blåsas upp på bråkdelar av en sekund, och det krävs därför stor kraft för att blåsa upp dem. Eftersom systemet är konstruerat för att minska skadorna vid allvarliga olyckor kan det emellertid orsaka mindre hudskador och blåmärken.

Framstolarna kan vara varma under flera minuter efter utlösning, men själva krockkuddarna blir inte heta. Krockkuddarna är endast avsedda att blåsas upp en gång.

⚠ VARNING

En sidokrockkudde blåses upp med våldsam kraft. För att minska risken för livshotande eller svåra skador skall förare och framsätespassagerare:

- **Använda säkerhetsbältena på rätt sätt.**
- **Alltid sitta rätt i stolarna, ha ryggstöden uppresta och vara väl lutade mot ryggstöden.**

- **Låt inte någon åkande sitta lutad mot framdörren när bilen är i gång. En sidokrockkudde blåses upp mycket snabbt och med våldsam kraft. Personen riskerar då att få livsfarliga skador. Var extra försiktig om småbarn finns i bilen.**
- **Sitt rakt och luta dig bakåt mot ryggstödet. Fördela kroppsvikten jämnt över hela sätet. Belasta inte ytterkanten av främre ryggstöden och tryck inte hårt på dem om de är försedda med sidokrockkudde.**

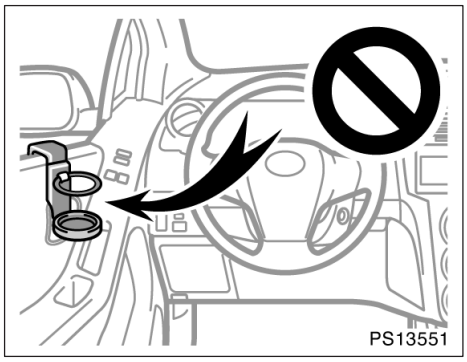

- **Häng inte en burkhållare eller liknande på dörren. Om sidokrockkudden blåses upp kommer burkhållaren eller andra föremål att kastas åt sidan med mycket stor kraft och orsaka personskador. Detta kan leda till att sidokrockkudden inte fungerar när den behövs vilket kan orsaka livshotande skador. Föraren och framsätespassageraren skall inte heller hålla något i armarna eller ha något på knät.**
- **Använd inga tillbehör på stolarna som kan hindra uppblåsningen av sidokrockkuddarna och orsaka livshotande personskador. Följden kan bli att utlösningen inte sker på rätt sätt eller risk för livsfarliga eller svåra skador.**
- **Utför inga ändringar av stolar som innehåller sidokrockkuddar, byt inte ut stolarna eller stolarnas klädsel. Sådana ändringar kan medföra att sidokrockkuddarna inte aktiveras, att systemet sätts ur funktion eller att sidokrockkuddarna blåses upp oväntat vilket kan leda till dödsfall eller svåra skador.**

Följ dessa instruktioner för att undvika svåra eller livshotande personskador. Kontakta en auktoriserad Toyota–återförsäljare eller –verkstad eller annan verksamhet med motsvarande kvalifikationer och utrustning beträffande eventuella reparationer eller ändringar.

OBSERVERA

Utför inte någon av följande ändringar utan att först ha kontaktat en auktoriserad Toyota–återförsäljare eller –verkstad eller annan verksamhet med motsvarande kvalifikationer och utrustning. Ändringar av detta slag kan i vissa fall påverka sidokrockkuddarnas funktion.

- ***Montering av elektronisk utrustning som mobil kommunikationsradio, kassettbandspelare eller CD–spelare.***
- ***Ändring av bilens fjädringssystem.***
- ***Ändring av bilens konstruktion i sidan av passagerarutrymmet.***
- ***Reparation på eller intill mittkonsolen, eller på framsätet.***

Indikeringslampan tänds när tändningslåset är i läge ”ON”. Den slocknar efter cirka sex sekunder. Detta innebär att sidokrockkuddesystemet fungerar som det skall.

Varningssystemet övervakar funktionen hos krockkuddesensormodul, sensorerna till framsätets krockkuddar, sensorerna för sidokrockkuddar, den manuella avstängingsfunktionen för krockkudde ”AIRBAG OFF”, bältessträckarna fram, uppblåsningssystem, varningslampa, kablage och strömförsörjning. (Närmare information finns i avsnittet ”Kontrollampor och varningssummer” på sid 142 i del 1–6.)

Om något av följande inträffar tyder det på en defekt i krockkudde– eller bältessträckarsystemen. Tala med en auktoriserad Toyota–återförsäljare eller –verkstad, eller annan verkstad med motsvarande kvalifikationer och utrustning.

- lampan tänds inte när tändningslåset är i läge ”ON” eller är tänd i över 6 sekunder eller blinkar.
- Varningslampan tänds eller blinkar under körning.

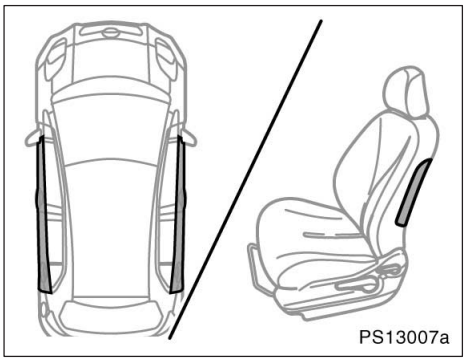

Om något av följande inträffar skall du snarast kontakta en auktoriserad Toyota–återförsäljare eller –verkstad eller annan verksamhet med motsvarande kvalifikationer:

- Om en sidokrockkudde har löst ut.
- Om dörrpartiet (det skuggade partiet på bilden) har blivit utsatt för en skada men inte så kraftig att sidokrockkuddarna löst ut.
- Om sidan på ryggstöden där sidokrockkudden sitter (skuggade partier på bilden) har blivit repad, sprucken eller på annat sätt skadad.

OBSERVERA

Lossa inte batterikablarna utan att först ha kontaktat en auktoriserad Toyota–återförsäljare eller –verkstad eller annan verksamhet med motsvarande kvalifikationer och utrustning.

Manuellt i– och urkopplingssystem, krockkudde (framsätespassagerare)

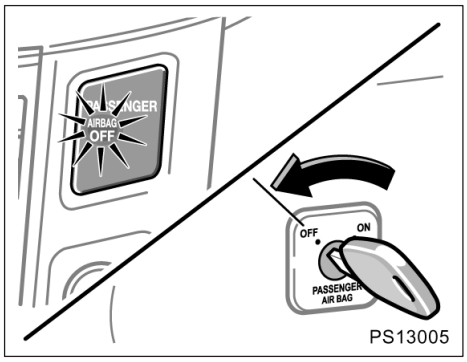

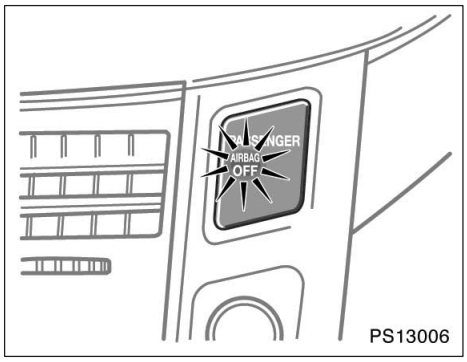

I/urkopplingssystemet för krockkuddar består av en manuell till/frånkontakt och en indikeringslampa. Kontakten kopplar endast ur krockkuddarna fram och på sidan av passagerarplatsen i framsätet. Indikeringslampan ”AIRBAG OFF” tänds när krockkuddarna är urkopplade. Koppla bara ur krockkuddarna när en bakåtvänd bilbarnstol oundvikligen måste installeras på framsätespassagerarens plats.

Kontakten till manuell i/urkoppling av krockkuddarna på instrumentpanelen på framsätespassagerarsidan och indikeringslampan ”AIRBAG OFF” är placerade mitt på instrumentpanelen.

Innan du använder den manuella i/uppkopplingskontakten ska du först stanna bilen och stänga av motorn. Öppna passagerardörren till framsätet, sätt in nyckeln i nyckelhålet och vrid om. Vrid nyckeln till läge ”OFF” för att koppla ur krockkuddarna. Indikeringslampan ”AIRBAG OFF” tänds för att bekräfta att krockkuddarna har kopplats ur när motorn är igång. (Se följande beskrivningar beträffande indikeringslampan.) Kom ihåg att ta bort nyckeln från låscylindern.

Modeller med sidokrockgardiner—Detta system kan inte koppla ur sidokrockgardinerna.

”AIRBAG OFF” indikeringslampa, krockkudde urkopplad

Indikeringslampan tänds när tändningslåset är i läge ”ON”. Den slocknar efter några sekunder. Det bekräftar att det manuella i/urkopplingssystemet fungerar korrekt. Efter några sekunder tänds indikeringslampan igen om kontakten är i läge ”OFF” och krockkuddarna urkopplade.

Kontakta en auktoriserad Toyota–återförsäljare eller –verkstad eller annan verkstad med motsvarande kvalifikationer och utrustning om något av följande inträffar:

- Lampan tänds inte när tändningslåset är i läge ”ON”.
- Lampan förblir tänd även om den manuella i/urkopplingskontakten har vridits till läge ”ON”.
- Låscylindern kan inte vridas om.
- Varningslampan för krockkuddesystemet förblir tänd vare sig indikeringslampan ”AIRBAG OFF” är tänd eller ej.

⚠ VARNING

- **Du måste koppla ur krockkuddarna fram och på sidan av framsätespassagerarplatsen om det är oundvikligt att en bilbarnstol placeras på den platsen.**
- **Placera aldrig en bakåtvänd bilbarnstol i på framsätespassagerarens plats om krockkuddarna är aktiverade. Annars kan den explosiva uppblåsningen av krockkuddarna på passagerarsidan döda eller skada barnet mycket allvarligt.**
- **Om ingen bilbarnstol är installerad på framsätespassagerarens plats ska krockkuddarna vara aktiverade för att bidra till att framsätespassageraren ska undvika dödsfall eller svåra skador. Kontrollera att indikeringslampan ”AIRBAG OFF” är släckt.**
- **Om krockkuddarna urkopplas kan funktionen hos krockkuddesystemet reduceras i vissa olyckor och öka sannolikheten av allvarliga eller livshotande skador på passageraren i framsätet.**

För ytterligare information, se ”Krockkuddar för förare och framsätespassagerare” på sid 94 i denna del.

Bilbarnstol—
—Säkerhetsåtgärder vid användning av bilbarnstol

Kontakta din Toyota–återförsäljare för att få hjälp och information beträffande bilbarnstolar.

Toyota rekommenderar starkt att barn som är för små att använda säkerhetsbälten för vuxna alltid skall sitta i en bilbarnstol av lämplig storlek eller på en bälteskudde.

Barn som vuxit ur bilbarnstolen skall alltid använda bilens ordinarie säkerhetsbälte och eventuellt sitta på en bälteskudde. Se ”Säkerhetsbälten” på sid 75 i den här delen.

⚠ VARNING

- **För att vara effektivt skyddade vid trafikolyckor och häftiga inbromsningar måste barn sitta fastspända med antingen säkerhetsbälte eller i bilbarnstol, beroende på barnets ålder och storlek. Att hålla ett barn i armarna ger inget skydd som kan jämföras med en barnstol. Vid en olycka kan barnet slungas mot vindrutan eller klämmas mellan dig och kupéinteriören.**
- **Toyota framhåller med skärpa vikten av att barn alltid skall sitta i för deras storlek och vikt lämpliga bilbarnstolar om de är för små för att använda bilens ordinarie säkerhetsbälten.**
- **Om en olycka skulle inträffa kan den kraftiga och explosiva uppblåsningen av krockkudden framför framsätespassageraren döda eller allvarligt skada ett barn om en bakåtvänd bilbarnstol är installerad på framsätespassagerarplatsen.**

Krockkudde och barn

Krockkudde och barn i bil kan vara en livsfarlig kombination. Barn i barnstol, framåtvänd eller bakåtvänd, får inte placeras i främre passagerarsätet om platsen är utrustad med krockkudde. Passagerarplatsens krockkudde är dimensionerad att skydda personer med en längd av minst 140 cm. För passagerare under den längden kan en utlösande krockkudde under vissa omständigheter orsaka livshotande skador. För att passagerare under 140 cm ska kunna sitta i främre passagerarsätet krävs att krockkudden är urkopplad.

Del 1–4
INSTRUMENT OCH MANÖVERORGAN

Ratt och speglar

- Ställbar ratt 120
- Höjdställbar ratt med teleskopfunktion 120
- Yttre backspeglar 121
- Invändig backspegel med bländskydd 122
- Sminkspeglar 123

Ställbar ratt

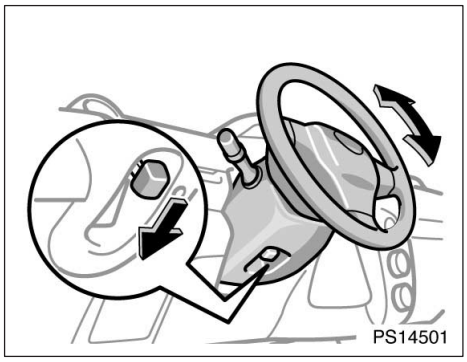

Rattens vinkel kan ändras genom att du fattar tag i ratten, fäller ner spärren och ställer ratten i önskat läge. Fäll sedan tillbaka spärren till ursprungsläget.

⚠ VARNING

- **Ändra inte rattinställningen när bilen är i rörelse. Det är då lätt att tappa kontrollen över bilen, med risk för allvarliga eller livshotande skador som följd.**
- **Efter omställningen av ratten skall du kontrollera att den är säkert låst i sitt nya läge genom att dra den uppåt eller nedåt.**

Höjdställbar ratt med teleskopfunktion

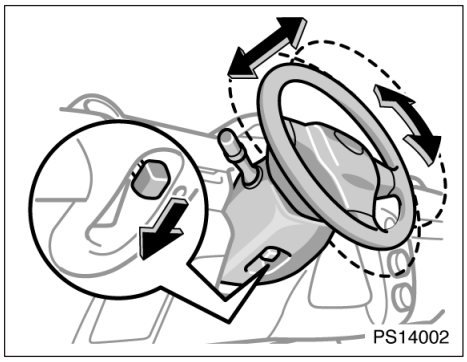

Tryck ner spärrspaken för att ställa in rattens läge. Luta sedan ratten till önskad vinkel, tryck på ratten eller drag i den tills rattstången får önskad längd och drag spärrspaken uppåt.

⚠ VARNING

- **Ändra inte rattinställningen när bilen är i rörelse. Det är då lätt att tappa kontrollen över bilen, med risk för allvarliga eller livshotande skador som följd.**
- **Efter omställningen av ratten skall du kontrollera att den är säkert låst i sitt nya läge genom att dra den uppåt eller nedåt.**

Yttre backspeglar—

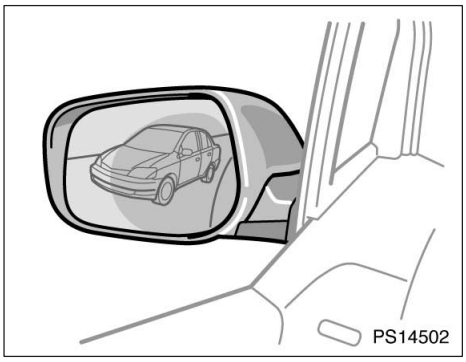

Ställ in speglarna så att du nätt och jämnt ser bilens utvändiga linjer i speglarna.

Vissa modeller har eluppvärmda speglar. Tryck då på knappen för eluppvärmningen av bakrutan för att snabbt ta bort imma och frost från speglarna. (Se ”Eluppvärmd bakruta, eluppvärmda backspeglar” på sid 133 i del 1–5.)

⚠ VARNING

- **Ställ inte in spegeln under körning. Det är då lätt att tappa kontrollen över bilen, med risk för allvarliga eller livshotande skador som följd.**
- **Backspeglarna kan bli mycket heta när elvärmen till bakrutan är påkopplad. Akta fingrarna.**

—Sidospegelreglage, elektriskt

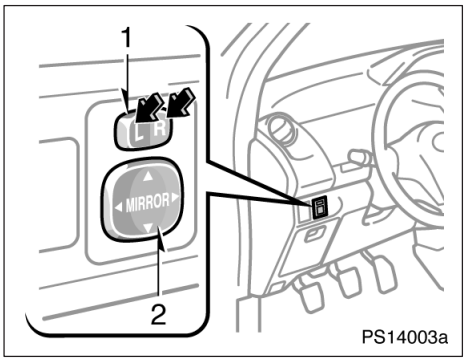

Ställ in speglarna med reglagen.

1. Spegelväljare—för att välja den spegel som skall ställas in
   Tryck reglaget till ”L” (vänster) eller ”R” (höger).
2. Inställningsreglage—För att ställa in spegeln
   Flytta reglaget i önskad riktning.

Tändningslåset måste stå i läge ”ACC” eller ”ON” om motorn är avstängd.

⚠ VARNING

Vidrör inte spegeln när den är i rörelse för att undvika att skada spegeln eller dig själv.

OBSERVERA

Om speglarna frusit fast får du inte använda elinställningen. Skrapa inte på speglarna. Tag bort isen med avisningsspray.

—Infällbara yttre backspeglar

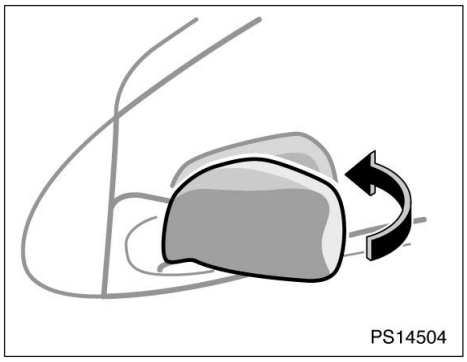

Backspeglarna kan fällas in, t.ex. vid parkering i trånga utrymmen.

Fäll backspegeln bakåt så långt det går tills den klickar på plats.

⚠ VARNING

Kör inte med backspeglarna infällda. Speglarna på både förar– och passagerarsidorna måste vara utfällda och rätt inställda innan du börjar köra.

OBSERVERA

Fäll inte spegeln längre bakåt än tills det klickar till. I annat fall kan spegeln eller bilen skadas.

Invändig backspegel med bländskydd

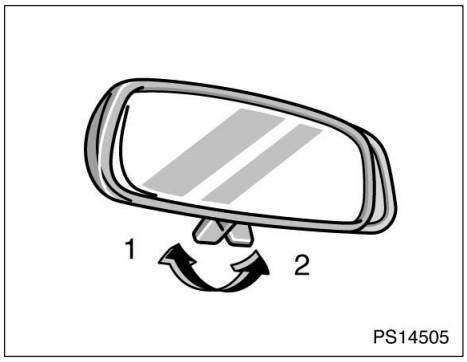

Ställ in backspegeln så att du precis kan se området bakom bilen i den.

Ställ om spaken under spegeln under mörkerkörning för att minska bländningsrisken från bakomvarande fordon.

Körning i dagsljus—Spaken i läge 1

Bilden i spegeln är klarare och tydligare i detta läge.

Mörkerkörning—Spaken i läge 2

Tänk på att du förlorar en del av skärpan i spegeln när du minskar reflexerna i den.

⚠ VARNING

Ställ inte in spegeln under körning. Det är då lätt att tappa kontrollen över bilen, med risk för allvarliga eller livshotande skador som följd.

Sminkspeglar

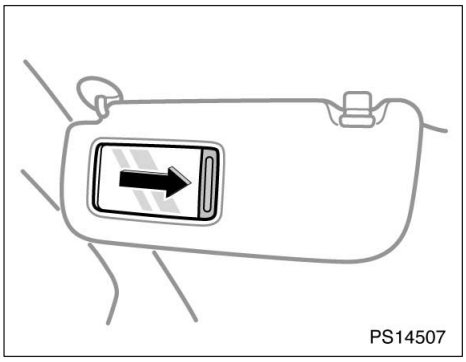

Fäll ner solskyddet och för luckan åt sidan när du vill använda spegeln.

Del 1–5
INSTRUMENT OCH MANÖVERORGAN

Belysning, torkare samt eluppvärmd bakruta

- Strålkastare och körriktningsvisare 126
- Höjdinställning av strålkastare 127
- Varningsblinkers 128
- Dimljus, fram och bak 129
- Dimljus, bak 129
- Kupébelysning 130
- Läslampor 131
- Vindrutetorkare och –spolare 131
- Bakrutetorkare och –spolare 132
- Eluppvärmd bakruta, eluppvärmda backspeglar 133

Strålkastare och körriktningsvisare

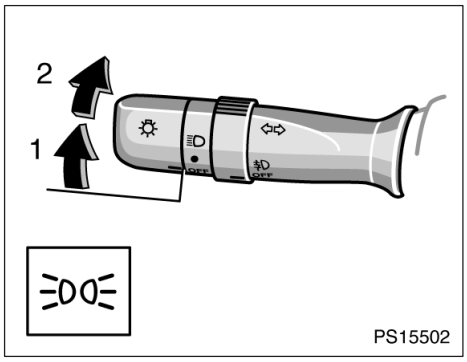

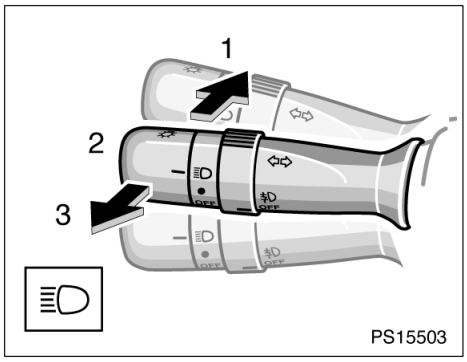

STRÅLKASTARE

Gör så här för att slå på följande belysning: Vrid på strålkastar/körriktningsvisarspaken.

Läge 1—Parkering, baklyktor, nummerskyltsbelysning och instrumentpanelbelysning.

Indikeringslampan (grön lampa) tänds på instrumentpanelen när baklyktorna är tända.

Läge 2—Strålkastarna och all annan färdbelysning

På vissa modeller tänds dock ovanstående belysning även om bilen startas med ljusströmställaren frånslagen.

Ställ in strålkastarnas höjd innan de tänds. (Se ”Höjdinställning av strålkastarna” på sid 127.)

Tända strålkastare, varningssignal

En summer ljuder som varning du har glömt att släcka strålkastarna om tändningslåset är i läge ”LOCK” (modeller med tändningslås av cylindertyp) eller om tändningslåset är i läge ”OFF” (modeller med elektroniskt lås– och startsystem) och sedan öppnar dörren på förarsidan.

OBSERVERA
För att spara batteriet skall du inte lämna belysningen tänd längre än nödvändigt om motorn inte är igång.

Helljus/halvljus—Slå på strålkastarna och skjut spaken ifrån dig för att få helljus (läge 1). Drag spaken mot dig (läge 2) för halvljus.

En blå lampa tänds på instrumentpanelen när helljuset är tänt.

Helljusblink (läge 3)—Drag spaken mot dig så långt det går. Släpp spaken så slocknar helljuset.

Helljusblink kan användas även om vredet i änden av spaken står i ”OFF”–läge.

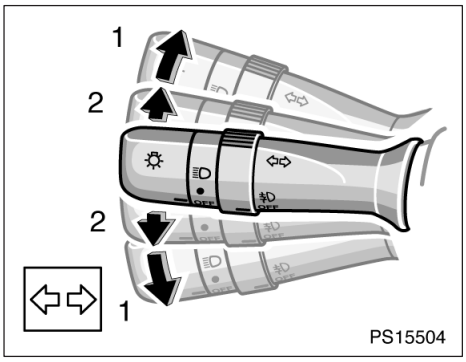

KÖRRIKTNINGSVISARE

För belysnings/körriktningsspaken uppåt eller nedåt till läge 1 för att visa åt vilket håll du skall svänga.

Tändningslåset måste stå i läge ”ON”.

Spaken återgår automatiskt till ursprungsläget efter svängen, men vid små rattutslag, t.ex. om du byter fil, kan du behöva återställa den för hand.

Du kan signalera filbyte genom att föra spaken uppåt eller nedåt tills det tar emot något (läge 2) och hålla den där.

Om den gröna indikeringslampan på instrumentpanelen blinkar snabbare än vanligt är någon av blinkerslamporna fram eller bak trasig. (Se ”Byte av glödlampor” på sid 369 i del 7–3.)

Höjdinställning av strålkastare

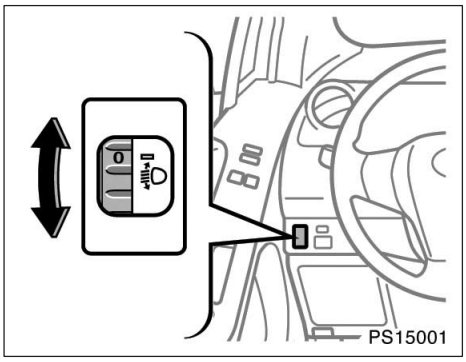

Vänsterstyrda bilar

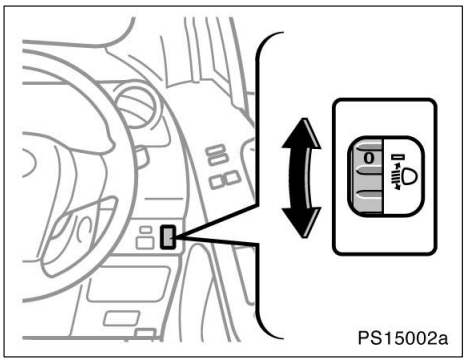

Högerstyrda bilar

Justera strålkastarnas höjdinställning med inställningsratten.

I följande tabell visas några lämpliga strålkastarinställningar. Vid annan belastning än vad som visas i tabellen skall strålkastarna justeras så att överkant på ljuskäglan motsvarar inställningen med endast föraren i bilen. Ju högre siffra på reglaget, desto lägre inställning av strålkastaren.

Håll halvljuset rätt inställt för att undvika att blända andra trafikanter.

Belastning	Siffra på reglaget
Endast föraren, eller Föraren + en passagerare fram	0
Bilen fullsatt	2
Föraren + alla passagerare och fullt bagagerum	3
Förare och Full last i bagageutrymmet	4

Varningsblinkers

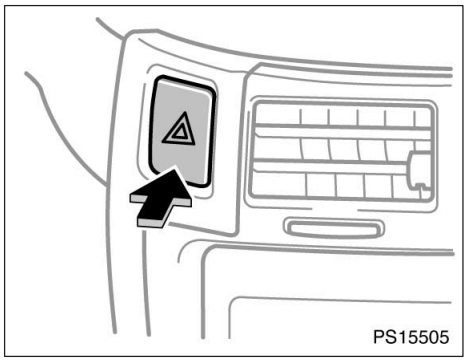

Tryck in tangenten för att tända varningsblinkers.

Alla körriktningsvisare börjar att blinka. Tryck en gång till för att släcka.

Varningsblinkers skall användas för att varna övriga trafikanter om du måste stanna bilen där den utgör en trafikfara.

Stanna alltid bilen så långt från körbanan som möjligt.

Blinkersspaken fungerar inte så länge varningsblinkers är påkopplade.

OBSERVERA
För att inte batteriet skall bli urladdat, bör du inte ha varningsblinkers påkopplade längre än nödvändigt om motorn inte är igång.

Dimljus, fram och bak

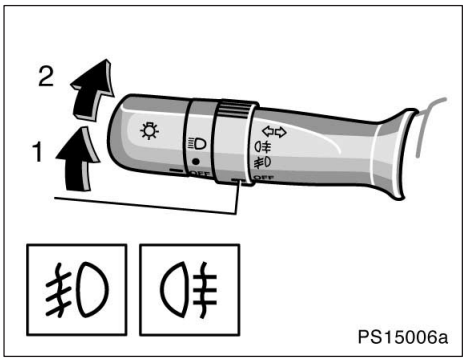

Tänd följande lampor genom att vrida ringen på belysnings–/blinkersspaken när baklyktorna och/eller strålkastarna är påslagna.

Läge 1—Dimljus, fram

Indikeringslampan tänds på instrumentpanelen när de främre dimljusen är tända.

Läge 2—Dimstrålkastare, fram och bak

Indikeringslamporna för dimljus fram och bak tänds på instrumentpanelen när dimljusen fram och bak är tända.

De främre och bakre dimljusen släcks automatiskt när den övriga belysningen stängs av.

När du har stängt av strålkastarna tänds bakre dimljuset inte när du åter tänder strålkastarna.

Tänd då de bakre dimljusen genom att vrida ringen på belysnings–/blinkersspaken till läget för de bakre dimljusen.

Bakre dimljus

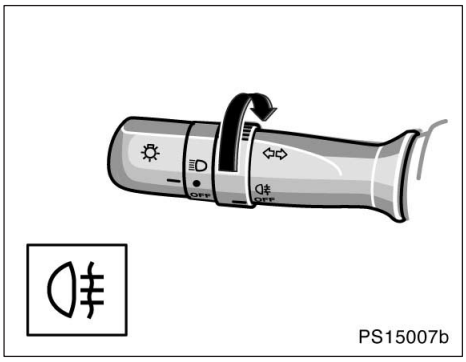

Tänd det bakre dimljuset genom att vrida ringen på belysnings–/blinkersspaken till läget för bakre dimljus. De tänds endast om strålkastarna är tända.

Indikeringslampan tänds på instrumentpanelen när de bakre dimljusen är tända.

Det bakre dimljuset släcks automatiskt när den övriga belysningen stängs av.

När du har stängt av strålkastarna tänds bakre dimljuset inte när du åter tänder strålkastarna.

Tänd bakre dimljuset genom att igen vrida ringen på belysnings–/blinkersspaken till läget för bakre dimljus under ovanstående förutsättningar.

Kupébelysning

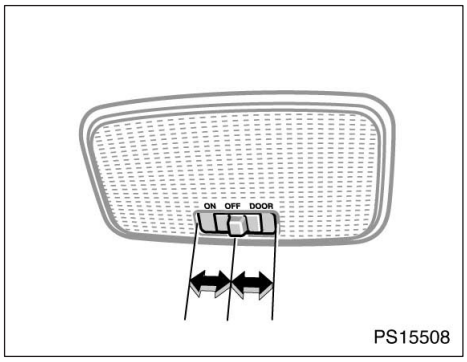

Flytta tangenten för att tända kupébelysningen.

Strömbrytaren har följande lägen:

”ON”—Taklampan tänd hela tiden.

”OFF”—Taklampan släcks.

”DOOR”—Taklampan tänds när någon av sidodörrarna öppnas. Lampan slocknar när alla sidodörrarna och bakdörren är stängda.

BELYSNING VID INSTEG I BILEN

Vid dörröppning—När strömställaren är läge ”DOOR” tänds belysningen när någon av sidodörrarna öppnas. När sidodörrarna och bakluckan har stängts är belysningen tänd i cirka 15 sekunder innan den slocknar.

Tändningslänkad funktion—När strömställaren är i läge ”DOOR” och tändningslåset är i läge ”LOCK” (modeller med tändningslås av cylindertyp) eller om tändningslåset är avstängt (modeller med elektroniskt lås– och startsystem) tänds belysningen. Lampan fortsätter att lysa i cirka 15 sekunder innan den slocknar.

I följande fall släcks emellertid belysningen direkt.

- När alla sidodörrarna har stängts och tändningslåset är i läge ”ACC” eller ”ON”.
- Modeller med centrallås—Alla sidodörrarna är stängda och låsta.

Modeller med centrallås—När någon av sidodörrarna låses upp med nyckel eller fjärrkontroll tänds kupébelysningen, den lyser i cirka 15 sekunder och slocknar därefter.

Följande inställningar kan göras i systemet. Kontakta en auktoriserad Toyota–återförsäljare eller –verkstad, eller annan verksamhet med motsvarande kvalifikationer och utrustning för information

- Koppla bort funktion med dörrnyckel eller fjärrkontrollnyckel
- Koppla bort tändningslänkad funktion
- Ändra belysningstiden

Belysningen släcks automatiskt när nyckeln tas bort och sidodörren lämnas öppen med tändningslåset i ”DOOR”–läge i 20 minuter eller längre för att undvika urladdning av batteriet.

BELYSNING AV INSTEGSFUNKTIONEN (modeller med elektroniskt lås– och startsystem)

Kupébelysningen tänds och lyser i cirka 15 sekunder när du har den registrerade nyckeln i driftsområdet för instegsfunktionen Mer information om instegsfunktionens aktiva område finns i ”Elektroniskt lås/startsystem” på sid 40 i del 1–2.

Läslampor

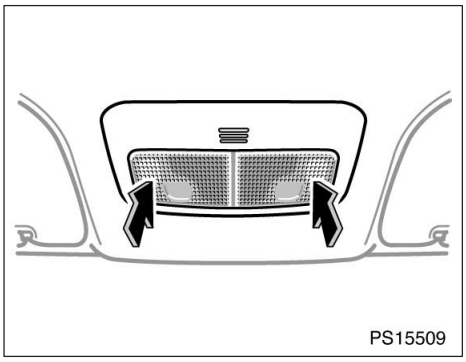

Tänd läslampan genom att trycka på den. Tryck en gång till på lampan för att släcka den.

Vindrutetorkare och –spolare

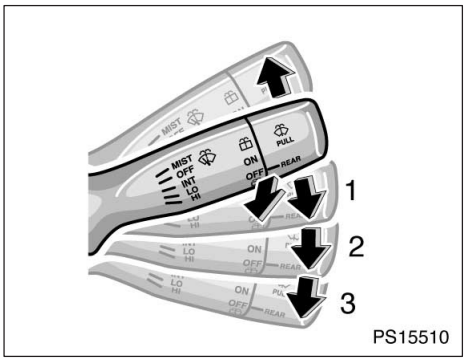

Ställ spaken i önskat läge för att starta vindrutetorkarna.

Tändningslåset måste stå i läge ”ON”.

Spakens läge	Hastighet
Läge 1	Intervall
Läge 2	Vindrutetorkarna går sakta
Läge 3	Vindrutetorkarna går fort

Håll spaken uppåt för ett enda torkarslag och släpp den.

Drag spaken mot dig för att spruta spolarvätska på rutan.

Vindrutetorkarna gör några slag efter varje spolning av vindrutan även om torkarna är avstängda.

Anvisningar för påfyllning av spolarvätska finns i ”Påfyllning av spolarvätska” på sid 368 i del 7–3.

Vintertid bör du värma vindrutan med defrosterläget på varmluft innan du använder vindrutespolaren. Det förhindrar att spolarvätskan fryser fast på vindrutan och skymmer sikten.

OBSERVERA
Starta inte vindrutetorkarna om vindrutan är torr. Glaset kan repas.

Om du vaxar bilen ska du se till att munstyckena för spolarvätskan inte blir blockerade. Om ett munstycke blir igensatt skall du kontakta en auktoriserad Toyota–återförsäljare eller –verkstad eller annan verksamhet med motsvarande kvalifikationer och utrustning.

OBSERVERA
Om ett munstycke blockeras skall du inte peta i det med nålar eller andra föremål. Munstycket kan skadas.

Bakrutetorkare och –spolare

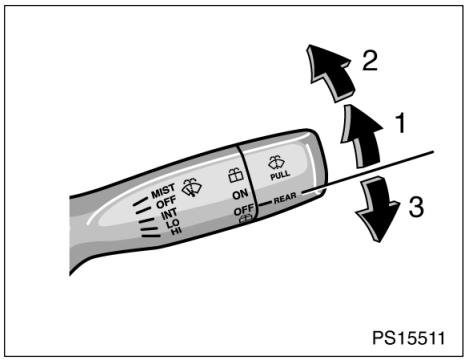

Vrid knoppen i änden av spaken uppåt för att starta bakrutetorkaren. (Läge 1)

Tändningslåset måste stå i läge ”ON”.

Vrid knoppen uppåt eller nedåt så långt som möjligt (läge 2 eller 3) för att spruta spolarvätska på bakrutan. Knoppen återgår automatiskt från dessa lägen när du släpper den.

Anvisningar för påfyllning av spolarvätska finns i ”Påfyllning av spolarvätska” på sid 368 i del 7–3.

OBSERVERA
Starta inte bakrutetorkaren om bakrutan är torr. Glaset kan repas.

Bakruta, yttre backspeglar med eluppvärmning

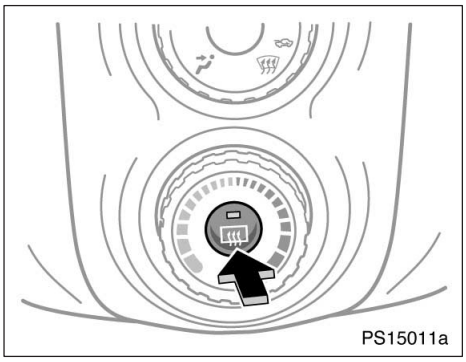

Modeller med manuell luftkonditionering

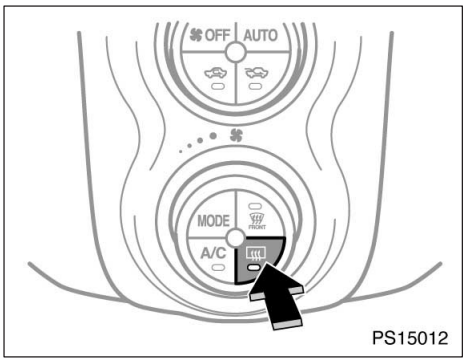

Modeller med automatisk luftkonditionering

Tryck på strömbrytaren för att ta bort imma eller frost från bakrutan.

Tändningslåset måste stå i läge ”ON”.

De tunna värmetrådarna på insidan av bakrutan avlägsnar snabbt imma och frost från bakrutan. En indikeringslampa visar när eluppvärmningen är på.

På vissa modeller värms också de yttre backspeglarna för att avlägsna frost och imma.

Tryck på strömbrytaren en gång till för att stänga av eluppvärmningen.

Modeller med automatisk luftkonditionering—

Systemet stängs av automatiskt efter cirka 15 minuter.

⚠ VARNING

Backspeglarna kan bli mycket heta när elvärmen till bakrutan är påkopplad. Akta fingrarna.

Eluppvärmningen skall vara avstängd när sikten genom bakrutan är fri. Om eluppvärmningen är på i onödan kan batteriet laddas ur, särskilt vid många starter och stopp. Eluppvärmningen är inte avsedd för att torka rutan från regnvatten eller att ta bort snö.

Om de yttre backspeglarna är fastfrusna måste du använda defrosterspray innan du gör eventuella inställningar.

OBSERVERA

- ***För att undvika att batteriet laddas ur bör eluppvärmningen stängas av när motorn är avstängd.***
- ***Var försiktig så att du inte repar eller skadar de tunna värmetrådarna eller kontakterna när du rengör bakrutans insida.***

Del 1–6
INSTRUMENT OCH MANÖVERORGAN

Instrument, mätare och varningslampor

- Bränslemätare 136
- Temperaturmätare för kylarvätska och varningslampa 137
- Varvräknare 138
- Vägmätare och två trippmätare 138
- Styrsystem för oljeunderhåll 140
- Varningslampor och varningssummer 142

Bränslemätare

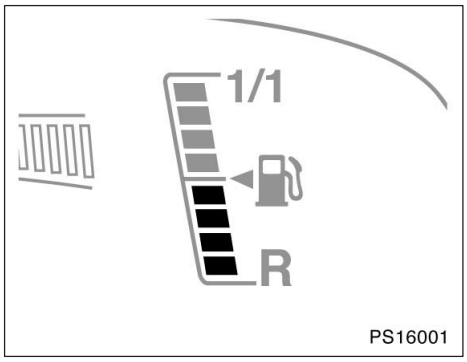

Vänsterstyrda bilar

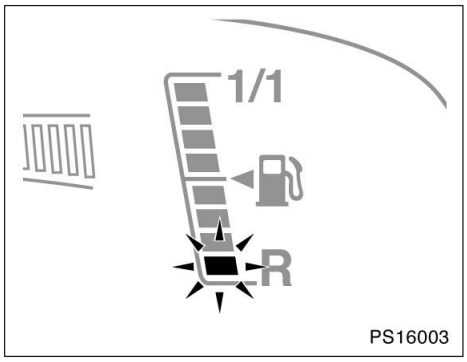

Vänsterstyrda bilar

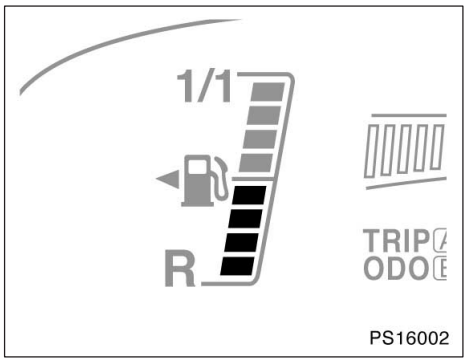

Högerstyrda bilar

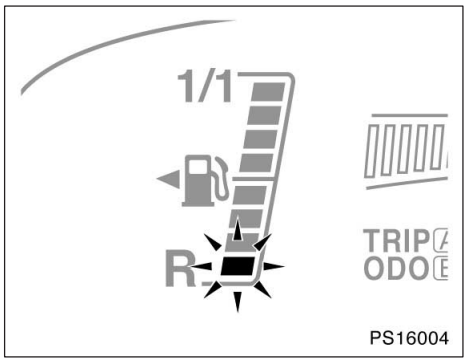

Högerstyrda bilar

Mätaren indikerar ungefärlig bränslenivå när tändningen är påslagen.

Nästan full—Indikatorn vid ”1/1”

Nästan tom—Indikatorn vid ”R”

Fyll på bränsle när en kvarts tank återstår.

Om indikeringslampan för låg bränslenivå blinkar ska du snarast fylla på bensin. Om bränslenivån sjunker ytterligare blinkar lampan snabbare.

Om bränsletanken är helt tom tänds felvarningslampan. Då måste du fylla på bränsle omedelbart.

Varningslampan släcks efter påfyllning. Om varningslampan inte släcks skall du snarast kontakta en auktoriserad Toyota–återförsäljare eller –verkstad eller annan verksamhet med motsvarande kvalifikationer:

Temperaturmätare för kylarvätska och varningslampa

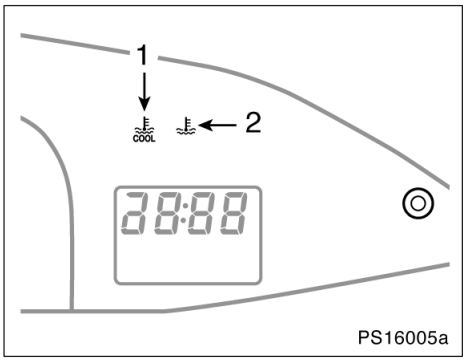

Vänsterstyrda bilar

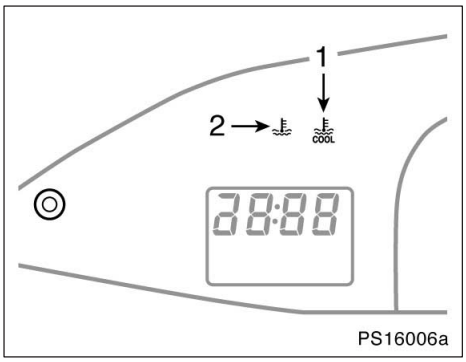

Högerstyrda bilar

1: Indikeringslampa, låg kylarvätsketemperatur

2: Varningslampa för hög kylvätsketemperatur

Kontroll och varningslamporna indikerar kylvätskans temperatur när tändningen är påslagen. Motorns arbetstemperatur varierar beroende på väderlek och motorbelastning.

Varningslampan för hög kylarvätsketemperatur tänds när tändningslåset är i läge ”ON”. Lampan slocknar efter några sekunder.

Om kylarvätskan är kall när tändningen slås på tänds den blå indikeringslampan för låg kylvätsketemperatur. Om problemet kvarstår, kontakta snarast en auktoriserad Toyota–återförsäljare eller –verkstad eller annan verksamhet med motsvarande kvalifikationer och utrustning för reparation.

Om varningslampan för hög kylarvätsketemperatur börjar blinka är motorn för varm. Stanna bilen och vänta tills motorn svalnat om den har blivit överhettad.

Under vissa förhållanden kan bilen bli överhettad, t.ex.:

- Vid körning i långa uppförsbackar i varmt väder.
- När du stannar eller kör långsamt efter körning i hög hastighet.
- Körning på tomgång med luftkonditioneringen på i stadstrafik med långa köer.
- Vid körning med släp

OBSERVERA

- ***Tag inte bort termostaten ur kylarsystemet eftersom detta kan göra att motorn överhettas. Termostatens uppgift är att reglera kylvätskeflödet så att motortemperaturen håller sig inom ett bestämt område.***
- ***Fortsätt inte köra om motorn är överhettad. Se ”Om bilen blir överhettad” på sid 294 del 4.***

Varvräknare

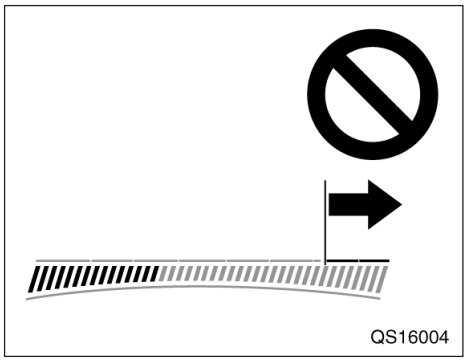

Varvräknaren visar motorns varvtal i tusentals varv per minut. Använd varvräknaren för att växla vid rätt tillfälle och för att undvika att motorn hackar eller övervarvas.

Körning på för högt varvtal ger onormalt motorslitage och drar mycket bränsle. Ett lägre varvtal ger nästan alltid bättre bränsleekonomi.

OBSERVERA
Låt inte indikatorn gå in på det röda området. Motorn kan få allvarliga skador.

Vägmätare och två trippmätare

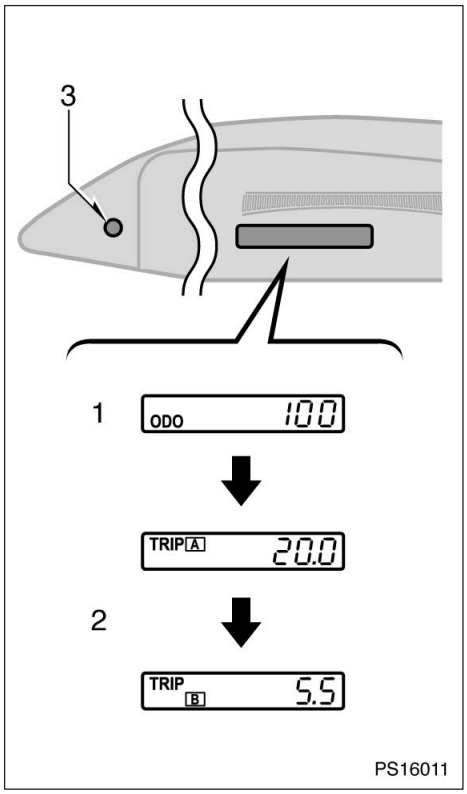

Vänsterstyrda bilar

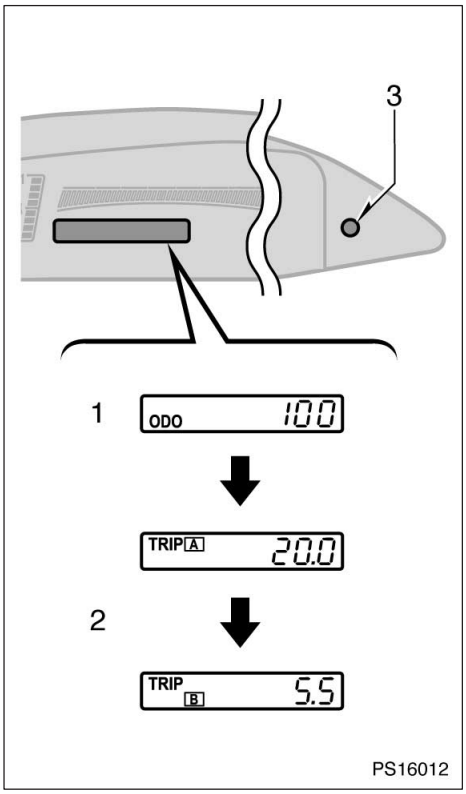

Högerstyrda bilar

Mätaren innehåller vägmätaren och två trippmätare.

1. Vägmätare—Visar bilens totala körsträcka.
2. Två trippmätare—Visar körsträckorna oberoende av varandra sedan respektive mätare senast nollställdes.

   Du kan använda den ena trippmätaren för att mäta bränsleförbrukningen och den andra för att mäta körsträckan på varje resa.

   Om batteriet bortkopplas försvinner värdena i de båda trippmätarna.
3. Nollställningsknapp för trippmätarna—Nollställer båda trippmätarna och ändrar mätarvisningen.

   Tryck snabbt på knappen för att byta visning i displayen. Mätaren växlar för varje tryck på knappen från vägmätare, trippmätare A, trippmätare B och tillbaka till vägmätare.

   Nollställ trippmätare A genom att först välja trippmätare A och tryck sedan på nollställningsknappen tills mätaren är nollställd. Nollställ trippmätare B på motsvarande sätt.

   Enhet för hastighet, km/tim eller MPH, väljs genom att trippmätarens nollställningsknapp trycks ned i mer än en sekund medan vägmätaren visas och strålkastaromkopplaren är avstängd.

   Ljusstyrkan på kombinationsmätarens belysning kan ändras mellan stark och svag genom att nollställningsknappen trycks ned i mer än en sekund medan vägmätaren visas och strålkastaromkopplaren är på.

Oljebytesindikering

Oljebytesindikeringen (OMMS) informerar dig, med hjälp av en lampa, när det är dags att byta motorolja och oljefilter.

BYTE AV MOTOROLJA OCH OLJEFILTER

Byt motorolja och oljefilter i något av följande fall:

- **När lampan i oljebytesindikeringen tänds.**
- **När systemet har reparerats.**
- **När påminnelselampan för oljebyte inte tänds även om det är två år sedan senaste oljebyte.**
- **När påminnelselampan för oljebyte inte tänds även om du har kört över 3000 mil sedan senaste oljebyte.**

Tidsintervallen för påminnelselampan ändras allt efter körförhållandena.

Eftersom motorolja försämras med tiden finns det fall när motoroljan bör bytas innan påminnelselampan tänds. I dessa fall skall motorolja och oljefilter bytas enligt de intervall som anges i bilens dokumentation. (Beträffande serviceintervall, se ”Service & Garanti” i bilhandlingarna.

OBSERVERA
Se till att systemet nollställs efter byte av motorolja och oljefilter. (Ytterligare anvisningar finns i ”NOLLSTÄLLNING AV SYSTEMET” på sid 141 i den här delen.) Om systemet inte nollställs kan det inte informera dig om att det är dags för byte av motorolja och filter.

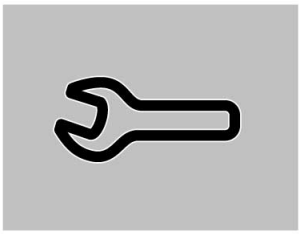

PÅMINNELSELAMPA, MOTOROLJEBYTE

Indikeringslampan tänds när tändningslåset är i läge ”ON”. Den slocknar efter cirka 5 sekunder. Det bekräftar att systemet fungerar korrekt.

Om lampan tänds under körning bör du låta byta motorolja och oljefilter vid första tillfälle. Se till att rätt olja och filter används. Mer information om oljekvalitet och viskositet finner du i avsnittet ”Kontroll av motoroljenivån” på sid 350 i del 7–2.

Se till att systemet nollställs med trippmätarens nollställningsknapp så att lampan slocknar efter byte av motorolja och oljefilter. Systemet skall också nollställas om byte av motorolja och oljefilter utförs innan påminnelselampan tänds. Om systemet inte nollställs kan det inte informera dig om att det är dags för byte av motorolja och filter.

I följande fall fungerar eventuellt inte systemet på normalt sätt. Låt en auktoriserad Toyota–återförsäljare eller –verkstad, eller annan verkstad med motsvarande kvalifikationer och utrustning kontrollera bilen.

- När tändningslåset är i läge ”ON”, tänds inte lampan.
- Indikeringslampan blinkar.

- Om lampan inte slocknar eller om den tänds snart igen efter byte av motorolja och oljefilter, även om systemet har nollställts.

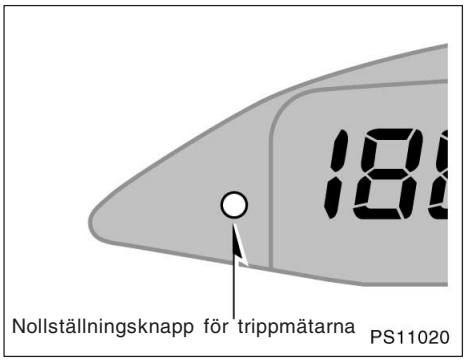

NOLLSTÄLLA SYSTEMET

Tryck på trippmätarens nollställningsknapp för att nollställa systemet efter byte av motorolja och oljefilter. Lampan slocknar.

Gör följande för att nollställa systemet.

1. Stäng av motorn med trippmätare A synlig. (Ytterligare anvisningar finns i avsnittet ”Vägmätare och två trippmätare” på sidan 138 i den här delen.)
2. Sätt tändningslåset i läge ”ON” medan du trycker ned trippmätarens nollställningsknapp i minst fem sekunder. När systemet nollställts visar trippmätare A ”000000” varefter påminnelselampan för oljebyte släcks.

Upprepa ovanstående om mätaren inte nollställs.

OBSERVERA
Nollställ systemet bara efter byte av motorolja och oljefilter. Om systemet nollställs vid något annat tillfälle kan det inte informera dig när det är dags för byte av motorolja och filter.

Varningslampor och varningssummer

Om lampan tänds eller summern hörs...		Gör så här:
(a)		Om parkeringsbromsen inte är anlagd, stanna genast och kontakta en auktoriserad Toyota–återförsäljare eller –verkstad eller annan verksamhet med motsvarande kvalifikationer och utrustning.
(b)	(Indikeringslampa och summer)	Tag på säkerhetsbältet – föraren.
(c)	PASSENGER (Indikeringslampa och summer)	Tag på säkerhetsbältet – framsätespassageraren.
(d)		Stanna bilen omedelbart och kontakta en auktoriserad Toyota–återförsäljare eller –verkstad eller annan verksamhet med motsvarande kvalifikationer och utrustning.
(e)		Stanna och kontrollera.
(f)		Fyll på motorolja.
(g)		Kör bilen till en auktoriserad Toyota–återförsäljare eller –verkstad eller annan verksamhet med motsvarande kvalifikationer och utrustning.
(h)	R	Fyll på bränsle.
(i)		Stanna och kontrollera.

Om lampan tänds eller summern hörs...		Gör så här:
(j)	ABS	Kör bilen till en auktoriserad Toyota–återförsäljare eller –verkstad eller annan verksamhet med motsvarande kvalifikationer och utrustning. Om också bromsvarningslampan lyser, stanna genast och kontakta en auktoriserad Toyota–återförsäljare eller –verkstad eller annan verksamhet med motsvarande kvalifikationer och utrustning.
(k)	VSC	Kör bilen till en auktoriserad Toyota–återförsäljare eller –verkstad eller annan verksamhet med motsvarande kvalifikationer och utrustning.
(l)		Kör genast bilen till en auktoriserad Toyota–återförsäljare eller –verkstad eller annan verksamhet med motsvarande kvalifikationer och utrustning.
(m)		Stäng alla dörrarna och bakluckan.
(n)	P/S	Kör bilen till en auktoriserad Toyota–återförsäljare eller –verkstad eller annan verksamhet med motsvarande kvalifikationer och utrustning.
(o)		Kör genast bilen till en auktoriserad Toyota–återförsäljare eller –verkstad eller annan verksamhet med motsvarande kvalifikationer och utrustning. Om bilen inte är i körbart skick bör du kontakta en auktoriserad Toyota–återförsäljare eller –verkstad, eller annan verksamhet med motsvarande kvalifikationer och utrustning.
(p)		Töm vattenavskiljaren.
(q)		Byt motorolja och oljefilter.
(r)	(Indikeringslampa och summer)	Stäng av motorn. Kontrollera nyckel.

Om lampan tänds eller summern hörs...		Gör så här:
(s)	Tända strålkastare, varningssignal	Släck strålkastarna.
(t)	Varningsfunktion för den manuella 'multi–mode' växellådan	Se "Manuell 'multi–mode 'växellåda" på sid 156 i del 1–7.

(a) Varningslampa i bromssystemet

Varningslampan tänds i följande fall, när tändningslåset är i läge ”ON”.

- **När parkeringsbromsen är åtdragen...**

Denna lampa tänds och lyser några sekunder när tändningslåset är i ”ON”–läge även om parkeringsbromsen inte är åtdragen.

- **Om bromsvätskenivån är låg...**

⚠ VARNING

Det är livsfarligt att fortsätta köra som vanligt med för låg bromsvätskenivå.

Låt en auktoriserad Toyota–återförsäljare eller –verkstad eller annan verksamhet med motsvarande kvalifikationer och utrustning kontrollera bilen i följande fall:

- Varningslampan tänds inte även om parkeringsbromsen är ansatt och tändningslåset är i läge ”ON”.
- Varningslampan tänds inte även om parkeringsbromsen är lossad och startnyckeln är i ON–läge.

Det är emellertid normalt att varningslampan tänds under körning och sedan omedelbart slocknar igen.

⚠ VARNING

Om något av följande inträffar skall du omedelbart stanna bilen där det är säkert att göra så och kontakta en auktoriserad Toyota–återförsäljare eller –verkstad eller annan verksamhet med motsvarande kvalifikationer och utrustning.

- **Lampan slocknar inte även om du lossar parkeringsbromsen när motorn är igång.**

  I detta fall kan bromsarna vara defekta, vilket förlänger bromssträckan. Trampa hårt på bromspedalen och stanna bilen omedelbart.
- **Bromsvarningslampan tänds samtidigt med ”ABS”–varningslampan.**

  Om detta inträffar betyder det inte bara att ABS–systemet är ur funktion, bilen blir dessutom extremt instabil vid inbromsning.

(b) Varningslampa och summer, påminnelse förarplatsens säkerhetsbälte

Lampan och summertonen påminner föraren att sätta på sig säkerhetsbältet.

Lampan tänds om föraren inte har tagit på sig bältet när tändningslåset är i läge ”ON” eller om motorn startas. Lampan fortsätter att blinka tills föraren tar på sig bältet.

Varningssummern hörs i 30 sekunder om bilens hastighet är högre än 20 km/tim och säkerhetsbältet inte är fastspänt. Om säkerhetsbältet ändå inte är fastspänt ljuder varningssummern med en annan ton i ytterligare 90 sekunder. Om bilens hastighet sjunker under 20 km/tim fortsätter summern att ljuda. Summertonen avbryts när säkerhetsbältet spänns fast.

(c) Varningslampa och summer för framsätespassagerarens säkerhetsbälte

Lampan och summertonen påminner om att framsätespassageraren inte har satt på sig säkerhetsbältet.

Lampan tänds om passageraren i framsätet inte har tagit på sig bältet när tändningslåset är i läge ”ON” eller om motorn startas. Lampan fortsätter att blinka tills framsätespassageraren tar på sig bältet.

Varningssummern hörs i 30 sekunder om bilens hastighet är högre än 20 km/tim och säkerhetsbältet inte är fastspänt. Om säkerhetsbältet ändå inte är fastspänt ljuder varningssummern med en annan ton i ytterligare 90 sekunder. Om bilens hastighet sjunker under 20 km/tim fortsätter summern att ljuda. Summertonen avbryts när säkerhetsbältet spänns fast.

Om tungt bagage eller annan last placeras i framsätet kan sensorerna, beroende på lastens vikt och placering, uppfatta det som att en person sitter i framsätet. Då blinkar varningslampan och summertonen ljuder.

(d) Laddningssystemet, varningslampa

Varningslampan tänds när tändningslåset är i läge ”ON” och släcks när motorn startas.

Varningslampan tänds om fel har uppstått i laddningssystemet medan motorn är i gång.

OBSERVERA
När varningslampan i laddningssystemet tänds medan motorn är i gång kan t.ex. motorns drivrem vara trasig. Om varningslampan tänds skall du omedelbart stanna bilen på säker plats och kontakta en auktoriserad Toyotaåterförsäljare eller –verkstad eller annan verksamhet med motsvarande kvalifikationer och utrustning.

(e) Varningslampa för lågt oljetryck

Denna lampa tänds om motoroljans tryck är för lågt.

Om den blinkar eller lyser under körning skall du omedelbart stanna bilen vid sidan av vägen där det är lämpligt och stänga av motorn. Ring en auktoriserad Toyota–återförsäljare eller –verkstad eller annan verkstad med motsvarande kvalifikationer och utrustning och be om hjälp.

Lampan kan ibland blinka när motorn går på tomgång eller tändas kort efter en hård inbromsning. Detta är normalt och lampan slocknar om du ökar varvtalet något.

Lampan kan tändas om motoroljenivån är mycket låg. Varningslampan får dock inte betraktas som en indikator för låg motoroljenivå, utan motoroljans nivå måste kontrolleras med mätstickan för motorolja.

OBSERVERA
Kör inte om varningslampan för lågt oljetryck lyser—inte ens några meter. Det kan leda till motorhaveri.

(f) Varningslampa vid för låg oljenivå (dieseldrivna modeller)

Den här lampan varnar för att motoroljenivån behöver kontrolleras. Om lampan tänds medan du kör på ojämnt underlag eller i brant backe bör du köra bilen till plan mark för att kontrollera om den släcks. Kontrollera oljenivån i motorn om lampan fortsätter att lysa. Se ”Kontroll av motoroljenivån” på sid 350 i del 7–2.

Vid körning på mycket dålig väg eller väg med stark lutning där bilen kränger kraftigt kan lampan tändas på grund av oljans rörelser i motorn.

Under normala omständigheter kan lampan tändas tidigare än vid specificerade serviceintervall på grund av förbrukning av motorolja. Det beror på att motoroljan har nått den lägre nivån inom det specificerade underhållsintervallet och innebär inte att något är fel. (Se ”Information om oljeförbrukning” på sid 249 i del 2.)

OBSERVERA
Fortsätt inte att köra med för låg oljenivå. Motorn kan skadas allvarligt.

(g) Varningslampa för motorns kontrollsystem

Lampan tänds i följande fall.

a. Bränsletanken är helt tom. (Se ”Bränslemätare” på sid 136 för ytterligare anvisningar.)

b. Ett problem har uppstått i motorn eller i den automatiska växellådans elsystem.

Om lampan tänds medan du kör enligt b. ovan, skall du låta en auktoriserad Toyota–återförsäljare eller –verkstad eller annan verkstad med motsvarande kvalifikationer och utrustning kontrollera bilen snarast möjligt.

Om motorns varvtal inte ökar när gaspedalen är nedtryckt kan ett problem ha uppstått i motorns elektroniska styrningssystem.

Vibrationer kan uppstå i detta läget. Om du emellertid trycker ned gaspedalen hårt och långsamt kan du köra bilen med låg hastighet. Låt en auktoriserad Toyota–återförsäljare eller –verkstad eller annan verkstad med motsvarande kvalifikationer kontrollera bilen snarast möjligt.

Även om problemet i det elektroniska systemet för kontroll av gasspjället rättar till sig vid körning i låg fart har systemet antagligen inte återställts helt förrän du stängt av motorn och vridit startnyckeln till ”ACC” eller ”LOCK” (modeller med tändningslås av cylindertyp) eller när motorn är avstängd (modeller med elektroniskt lås– och startsystem).

⚠ **VARNING**
Se till att du använder pedalen på rätt sätt.

(h) Varningslampa, låg bränslenivå

Lampan blinkar när bränslet i tanken håller på att ta slut. Fyll på bränsle så snart som möjligt.

I backar eller vid körning i kurvor flyttar sig bränslet i tanken, vilket kan göra att bränslevarningslampan blinkar tidigare än normalt.

(i) Varningslampa för hög kylvätsketemperatur

Lampan tänds för att varna för att motorn håller på att bli överhettad.

Varningslampan för hög kylarvätsketemperatur tänds när tändningslåset är i läge ”ON”. Lampan slocknar efter några sekunder.

Om kylarvätskan är kall när tändningen slås på tänds den blå indikeringslampan för låg kylvätsketemperatur. Om lampan fortsäter att lysa, kontakta snarast en auktoriserad Toyota–återförsäljare eller –verkstad eller annan verksamhet med motsvarande kvalifikationer och utrustning för reparation.

Om varningslampan för hög kylarvätsketemperatur börjar blinka är motorn för varm. Stanna bilen och vänta tills motorn svalnat om den har blivit överhettad.

Under vissa förhållanden kan bilen bli överhettad, t.ex.:

- Vid körning i långa uppförsbackar i varmt väder.
- När du stannar eller kör långsamt efter körning i hög hastighet.
- Körning på tomgång med luftkonditioneringen på i stadstrafik med långa köer.

OBSERVERA

- ***Tag inte bort termostaten ur kylarsystemet eftersom detta kan göra att motorn överhettas. Termostatens uppgift är att reglera kylvätskeflödet så att motortemperaturen håller sig inom ett bestämt område.***
- ***Fortsätt inte köra om motorn är överhettad. Se ”Om bilen blir överhettad” på sid 294 del 4.***

(j) ”ABS”–varningslampa

Modeller utan stabiliseringssystem—

Indikeringslampan tänds när tändningslåset är i läge ”ON”. Om ABS–systemet fungerar som det skall släcks lampan efter några sekunder. Om systemet är defekt tänds varningslampan igen.

När ”ABS”–varningslampan lyser (men inte bromsvarningslampan) fungerar bromsarna på konventionellt sätt, men låsningsskyddet fungerar inte.

När ”ABS”–varningslampan tänds (men inte bromsvarningslampan) fungerar inte ABS–systemet. Då finns det risk för att något eller några av hjulen kan låsas vid häftig inbromsning eller vid inbromsning på hal eller våt vägbana.

Om något av följande inträffar indikerar det att ett fel uppstått någonstans i komponenterna som övervakas av varningssystemet. Kontakta en auktoriserad Toyota–återförsäljare eller –verkstad eller annan verkstad med motsvarande kvalifikationer och utrustning för reparation av bilen.

- Lampan tänds inte när tändningslåset är i läge ”ON”, eller fortsätter att lysa.
- Lampan tänds under körning.

Det är emellertid normalt att varningslampan tänds under körning och sedan omedelbart slocknar igen.

⚠ VARNING

Om ”ABS”–varningslampan är tänd samtidigt som bromsvarningslampan lyser skall du omedelbart stanna bilen på säker plats. Kontakta en auktoriserad Toyota–återförsäljare eller –verkstad eller annan verkstad med motsvarande kvalifikationer och utrustning.

Om detta inträffar betyder det inte bara att ABS–systemet är ur funktion, bilen blir dessutom extremt instabil vid inbromsning.

Modeller med stabiliseringssystem—

Indikeringslampan tänds när tändningslåset är i läge ”ON”. Om ABS– och bromsservosystemen fungerar som de skall släcks lampan efter några sekunder. Om något av systemen är defekt tänds varningslampan igen.

När ”ABS”–varningslampan lyser (men inte bromsvarningslampan) fungerar inte ABS–systemet, bromsservosystemet, antispinnsystemet och stabiliseringssystemet, men bromsarna fungerar på konventionellt sätt.

När ”ABS”–varningslampan tänds (men inte bromsvarningslampan) fungerar inte ABS–systemet. Då finns det risk för att något eller några av hjulen kan låsas vid häftig inbromsning eller vid inbromsning på hal eller våt vägbana.

Om något av följande inträffar indikerar det att ett fel uppstått någonstans i komponenterna som övervakas av varningssystemet. Kontakta en auktoriserad Toyota–återförsäljare eller –verkstad eller annan verkstad med motsvarande kvalifikationer och utrustning för reparation av bilen.

- Lampan tänds inte när tändningslåset är i läge ”ON”, eller fortsätter att lysa.
- Lampan tänds under körning.

Det är emellertid normalt att varningslampan tänds under körning och sedan omedelbart slocknar igen.

⚠ VARNING

Om ”ABS”–varningslampan är tänd samtidigt som bromsvarningslampan lyser skall du omedelbart stanna bilen på säker plats. Kontakta en auktoriserad Toyota–återförsäljare eller –verkstad eller annan verkstad med motsvarande kvalifikationer och utrustning.

Om detta inträffar betyder det inte bara att ABS–systemet är ur funktion, bilen blir dessutom extremt instabil vid inbromsning.

(k) ”VSC” Varningslampa

Varningslampan tänds om något är fel i bilens antisladd– eller antispinnsystem.

Lampan tänds när tändningslåset är i läge ”ON” och släcks efter några sekunder.

Om varningslampan tänds under körning är systemet ur funktion. Eftersom det vanliga bromssystemet fortfarande fungerar går det dock att köra vidare.
Om något av följande inträffar skall du kontakta en auktoriserad Toyota–återförsäljare eller –verkstad eller annan verkstad med motsvarande kvalifikationer och utrustning:

- Varningslampan tänds inte när tändningslåset är i läge ”ON”.
- Varningslampan släcks inte när tändningslåset är i läge ”ON”.
- Lampan tänds under körning.

(l) Varningslampa för krockkuddesystemet

Indikeringslampan tänds när tändningslåset är i läge ”ON”. Lampan slocknar efter cirka sex sekunder. Detta är ett tecken på att systemet fungerar riktigt.

Varningssystemet övervakar funktionen hos krockkuddesensormodul, sensorerna till framsätets krockkuddar, sensorerna för sidokrockkuddar och sidokrockgardiner, den manuella avstängingsfunktionen för krockkudde ”AIRBAG OFF”, bältessträckarna fram, uppblåsningssystem, varningslampa, kablage och strömförsörjning.

Om något av följande inträffar indikerar det att ett fel uppstått någonstans i komponenterna som övervakas av varningssystemet. Kontakta en auktoriserad Toyota–återförsäljare eller –verkstad eller annan verkstad med motsvarande kvalifikationer och utrustning för reparation av bilen.

- lampan tänds inte när tändningslåset är i läge ”ON” eller är tänd i över 6 sekunder eller blinkar.
- Varningslampan tänds eller blinkar under körning.

(m) Varningslampa för öppen dörr

Denna lampa lyser tills alla sidodörrar och bakluckan är ordentligt stängda.

(n) Varningslampa i det elektriska servostyrningssystemet

Indikeringslampan tänds när tändningslåset är i läge ”ON”. Om det eldrivna servostyrningssystemet fungerar som det skall släcks lampan efter några sekunder. Om systemet är defekt tänds varningslampan igen.

Om något av följande uppstår innebär det att en defekt har uppstått i någon del som övervakas av varningssystemet. Kontakta snarast en auktoriserad Toyota–återförsäljare eller –verkstad eller annan verksamhet med motsvarande kvalifikationer och utrustning för reparation.

- Lampan tänds inte när tändningslåset är i läge ”ON”, eller fortsätter att lysa.
- Varningslampan lyser under körning.

Om varningslampan tänds när du rusar motor under en längre stund behöver det inte innebära att systemet är defekt. Starta om motorn för att få lampan att slockna.

⚠ VARNING

Om varningslampan för det elektriska servostyrningssystemet tänds skall du snarast lämna in bilen till en auktoriserad Toyota–återförsäljare eller –verkstad, eller annan verkstad med motsvarande kvalifikationer och utrustning. Du kommer att behöva använda mer kraft för att vrida ratten. Håll hårt i ratten medan du kör.

(o) ”Varningslampa för manuell ’multi–mode’ växellåda” (endast manuell ’multi–mode’ växellåda)

Indikeringslampan tänds när tändningslåset är i läge ”ON”. Lampan slocknar efter några sekunder. Detta är ett tecken på att systemet för den manuella ’multi–mode’ växellådan fungerar korrekt.

OBSERVERA

Om varningslampan till den manuella ’multi–mode’ växellådan tänds, stanna genast och kontakta en auktoriserad Toyota–återförsäljare eller –verkstad eller annan verksamhet med motsvarande kvalifikationer och utrustning. Annars kan bilen rycka till vid växelbyten eller också fungerar inte kopplingen ordentligt. I vissa fall kan någon växel låsa sig helt.

(p) Varningslampa, bränslefilter (dieseldrivna modeller)

Varningslampan tänds när ansamlat vatten i bränslefiltret har nått specificerad nivå.

Töm vattenavskiljaren omedelbart när varningslampan tänds. (Se sid 355 i del 7–2 för anvisningar om tömning av vattenavskiljaren.)

OBSERVERA
Du skall aldrig köra din bil med varningslampan tänd. Fortsatt körning med vatten i bränslefiltret skadar insprutningspumpen.

(q) Påminnelselampa, motoroljebyte

Lampan tänds som påminnelse att det är dags att byte motorolja och oljefilter.

Om lampan tänds bör du låta byta motorolja och oljefilter vid första tillfälle. Ytterligare anvisningar finns i avsnittet ”Styrsystem för oljeunderhåll” på sid 140 i denna del.

(r) Elektroniskt lås– och startsystem, varningslampa och summer

Lampan och summertonen varnar för fel någonstans i driften för det elektroniska lås– och startsystemet. Se ”Köra och parkera med elektroniskt lås– och startsystem” på sid 270 i del 3.

(s) Varningssignal för tända strålkastare

Denna summer ljuder om förardörren öppnas medan tändningslåset är i läge ”LOCK” (modeller med tändningslås av cylindertyp) eller om tändningslåset är i läge ”OFF” (modeller med elektroniskt lås– och startsystem) och strålkastarna är tända. Det hjälper inte att bara ta ur nyckeln. Du måste släcka strålkastarna för att summern skall tystna.

(t) Varningsfunktion för den manuella ’multi–mode’ växellådan (endast manuell ’multi–mode’ växellåda)

Om, under körning, systemet används på fel sätt som kan orsaka skada i systemet eller om önskad växel går att läggas i hörs i vissa fall en varningssignal och växellägesindikatorn blinkar som varning till föraren. Se ”(h) Varningsfunktioner” på sid 172 i del 1–7.

När växelväljaren förs till läge ”R” hörs backsummertonen. Detta indikerar växelväljarens läge och betyder inte att något är fel. Se ”(d) Backa” på sid 161 eller 169 på sidan i del 1–7.

KONTROLL AV VARNINGSLAMPORNA (utom varningslampan för låg bränslenivå)

1. Trampa ned parkeringsbromsen.
2. Öppna någon av sidodörrarna eller bakdörren.
   Varningslampan för öppen dörr skall tändas.
3. Stäng alla sidodörrarna och bakdörren. Varningslampan för öppen dörr skall slockna.
4. Vrid tändningslåset till ”ON” utan att starta motorn.

   Alla varningslampor utom varningslampan för öppen dörr skall tändas. Varningslamporna för ”ABS–” och ”VSC–” systemen, kylarvätskesystemet samt det eldrivna styrservosystemet och ’multi–mode’ växellådan ska släckas efter några sekunder. Varningslampan i krockkuddesystemet skall släckas efter cirka 6 sekunder.

Om någon varningslampa eller varningssummer inte fungerar på ovanstående sätt bör du låta en auktoriserad Toyota–återförsäljare eller –verkstad, eller annan verkstad med motsvarande kvalifikationer och utrustning kontrollera systemet.

Del 1–7
INSTRUMENT OCH MANÖVERORGAN

Tändningslås, växellåda och parkeringsbroms

- Tändningslås 154
- Manuell växellåda ’multi–mode’ 156
- Manuell växellåda 174
- Antispinnsystem (TRC) 176
- Antisladdsystem (VSC) 177
- Parkeringsbroms 179

Tändningslås (med tändningslås av cylindertyp)

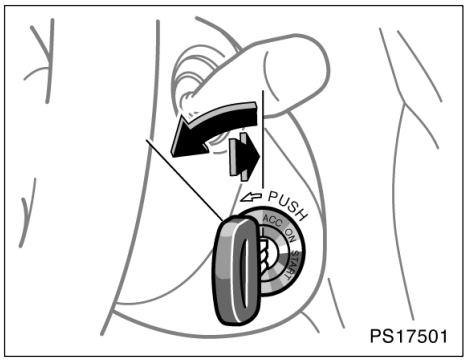

”START”—Startmotorn kopplas in. När du släpper nyckeln återgår den till ”ON”–läget.

Se sid 261 i del 3 för att få starttips.

”ON”—Motorn går och all elektrisk utrustning är inkopplad.

Endast modell med dieselmotor: Motorn förvärms av glödstift.

Detta är det normala läget vid körning.

”ACC”—Elektrisk utrustning, t.ex. radion, fungerar men motorn är avstängd.

”LOCK”—Motorn är avstängd och ratten är låst. Nyckeln kan endast tas ur i det här läget.

Du måste först trycka in nyckeln för att kunna vrida den från ”ACC” till ”LOCK”.

När du tar ur startnyckeln aktiveras startspärren för motorn automatiskt. (Se ”Startspärr” på sid 19 i del 1–2.)

När du skall starta motorn kan det ibland kännas som om nyckeln sitter fast i ”LOCK”–läget. Kontrollera då först att du tryckt in nyckeln så långt det går och vrid sedan ratten en aning fram och tillbaka medan du samtidigt försiktigt vrider nyckeln.

⚠ VARNING

Tag aldrig ur nyckeln när bilen är i rörelse eftersom rattlåset då kopplas in så att bilen inte går att styra.

OBSERVERA

Låt inte nyckeln sitta kvar i ”ON”–läget när motorn är avstängd. I så fall laddas batteriet ur och tändningssystemet kan skadas.

Tändningslås (startknapp—med elektroniskt lås– och startsystem)

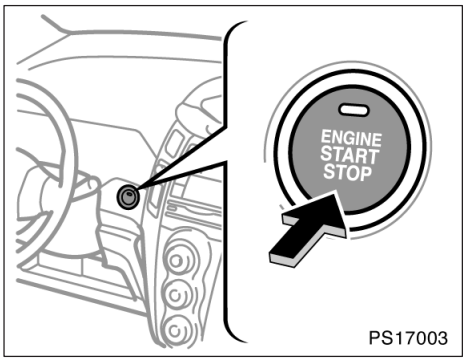

När nyckeln befinner sig i bilen kan du starta och stänga av motorn genom att trycka på knappen ”ENGINE START STOP” (startknappen) eller välja läge ”ACC”, ”ON”, eller genom att stänga av tändningen.

En tryckning på knappen ”ENGINE START STOP”, utan att bromspedalen (’multi–mode’ växellådan) eller kopplingspedalen (manuell växellåda) är nedtryckt, ändrar startknappens läge enligt följande. Tryck lugnt och stadigt på knappen ”ENGINE START STOP”.

Första tryckningen—läge ”ACC” (tillbehör) (lyser gult)

Tillbehör som t.ex. radion kan användas.

Andra tryckningen—läge ”ON” (lyser gult)

Endast modell med dieselmotor: Motorn förvärms av glödstift.

Motorn går och all elektrisk utrustning är inkopplad.

Endast manuell växellåda ’multi–mode’: Tryck på startknappen en gång med bromspedalen nedtryckt, när OFF–läge är valt och växelläget är ”M”, ”E” eller ”R”.

Tryck på startknappen en gång utan att bromspedalen är nedtryckt, när ACC–läge är valt.

Tredje tryckningen—Motorn avstängd (indikeringslampan släckt)

Tryck på ”ENGINE START STOP” igen så återgår startknappen till läge ”ACC”.

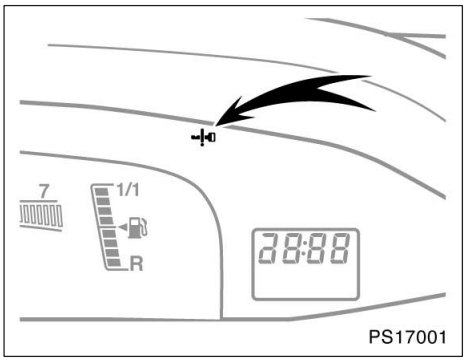

Vänsterstyrda bilar

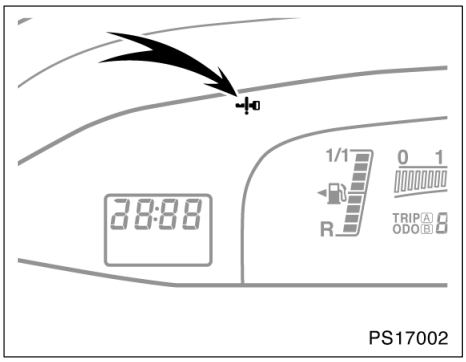

Högerstyrda bilar

Om en summerton hörs och varningslampan i det elektroniska lås– och startsystemet tänds i cirka 5 sekunder när du trycker på knappen ”ENGINE START STOP” innebär det att nyckeln inte finns inne i bilen.

Om bromspedalen (’multi–mode’ växellåda) eller kopplingspedalen (manuell växellåda) är nedtryckt övergår indikeringslampan till grönt ljus oavsett vilket läge som valts. När indikeringslampan är grön startar motorn när du trycker på knappen ”ENGINE START STOP”. (Tips om hur du startar motorn finns i avsnittet ”Start av motorn” på sid 262 i del 3.)

Om indikeringslampan blinkar med gult sken på knappen ”ENGINE START STOP” indikerar detta att ett fel föreligger i startknappsystemet. Stäng av motorn omedelbart och kontakta en auktoriserad Toyota–återförsäljare eller –verkstad eller annan verksamhet med motsvarande kvalifikationer och utrustning.

OBSERVERA
Låt inte startknappen vara kvar i ON–läget när motorn inte är igång. I så fall laddas batteriet ur och tändningssystemet kan skadas.

När batteriet är bortkopplat eller dåligt laddat, memorerar startknappfunktionen det aktuella läget. Efter att du har kopplat in, bytt eller laddat upp batteriet så väljs det memorerade läget automatiskt. I vart och ett av dessa fall skall du stänga av motorn om den startar.

Manuell växellåda ’multi–mode’—

Den manuella ’multi–mode’ växellådan har 5 växlar framåt/bakåt.

Grundfunktionerna i den traditionella manuella växellådan, kopplingen och växelspaken styrs elektroniskt i den manuella ’multi–mode’ växellådan.

Nedan beskrivs funktionerna i växellådan:

- Du kan välja något av körlägena Easy (E) eller manuell (M). Eftersom din bil kontrollerar kopplingens funktion i båda lägena behöver du inte hantera den själv.
- I läge Easy (E) väljer bilen lämplig växel enligt gaspedalens läge och bilens fartvariation. Se ”Läge Easy (E)” på sid 159 för närmare information.
- Eftersom systemet kontrollerar koppling och växelbyten kan växelbyten ske i manuellt läge (M) genom att du bara använder växelväljaren Se ”Manuellt (M) läge” på sid 165 för närmare information.
- När du startar motorn, håll bromspedalen nedtrampad och flytta växelväljaren till läge ”N”. Motorn kan bara startas om växelväljaren är i läge ”N” och bromspedalen är nedtrampad.
- Den här bilen har ett starthjälpsystem som hjälper bilen att starta mjukt med hjälp av kopplingen. När växelväljaren är i läge ”M”, ”E” eller ”R” startar bilen mjukt utan att gaspedalen behöver tryckas ned. Starthjälpsystemet kopplas ur om bromspedalen är nedtryckt eller om parkeringsbromsen är anlagd.
- När bilen stannar ändras växelläget till 1: ans växel efter att bilens hastighet har saktat ner till en viss hastighet.

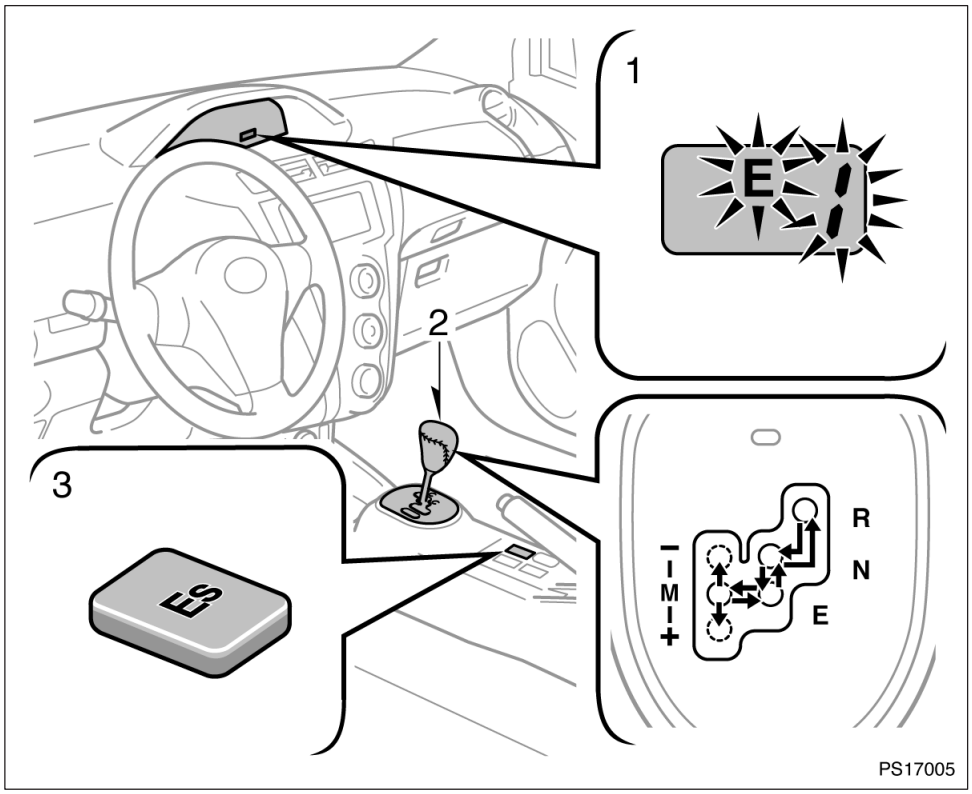

1. Indikeringslampa för växelläge
2. Växelväljare
3. ”ES” (tangent för val av växlingsprogram)

Den manuella 'multi–mode' växellådan har en växelspärr. Med det här systemet låses växelväljarspaken så att det verkliga växelläget hålls konsekvent med växelväljarspaken när tändningen är i läge "ACC" eller "LOCK" (modeller med tändningslås av cylindertyp) eller i läge "ACC" eller "OFF" (modeller med elektroniskt lås– och startsystem).

Trots att växelspärren är aktiverad går det att flytta växelväljaren från "E" rill "M" (eller från "M" till "E").

Växelväljarspaken spärras när startnyckeln är i läge "ON" och bilens hastighet är lägre än 7 km/tim, om växelväljaren är i läge "N" och bromspedalen släpps upp i cirka två sekunder.

När du kopplar ur växelspärren skall du lossa växelväljaren innan du släpper upp bromspedalen. Då kopplas växelspärren ur och föraren kan byta växelläge med växelväljaren.

Växelväljare

"R": Backväxel

"N": Friläge och start av motorn

"E": Läge 'Easy'

"M": Manuellt läge

"+": Växla upp
Drag spaken i riktning mot "+" och släpp den. Varje gång växelväljaren används växlar växellådan ett steg uppåt från 1: an → 2: an → 3: an → 4: an → 5: ans växel.

"–": Växla ner
Drag spaken i riktning mot "–" och släpp den. Varje gång växelväljaren används växlar växellådan nedåt i ordning 5: an → 4: an → 3: an → 2: an → 1: ans växel.

Växelläget visas med indikeringslampan för växelläget. Indikeringslampan för växelläget visar den aktuella växeln. Innan du startar, kontrollera att indikeringslampan för växelläget visar att växeln är i 1: an eller backläge. Tryck sedan ned gaspedalen.

OBSERVERA
Använd inte växelväljaren om den är spärrad. Systemet kan skadas. Kontrollera att växelväljaren inte är spärrad innan du använder växelväljaren.

—Easy (E) läge

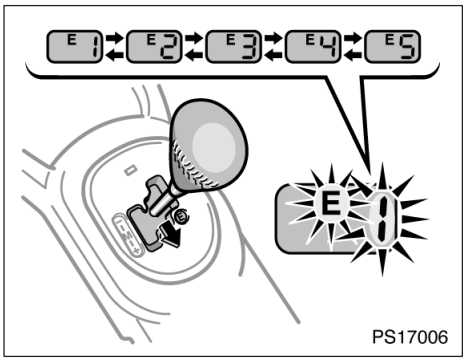

I läge Easy (E) väljer bilen automatiskt lämplig växel enligt gaspedalens läge och bilens fartvariation.

I läge Easy (E) förhindras uppväxling till mer än 3: ans växel, mer än 4: ans och 5: ans växel beroende på lutningen av den backe som man kör uppför. Vid körning i nedförsbacke hålls växeln kvar i det för tillfället valda läget, nedväxling sker automatiskt när bromspedalen trycks ned beroende på backens lutning.

(a) Normal körning

1. Starta motorn på det sätt som beskrivs i ”Start av motorn” på sid 262 i del 3.
2. Tryck ned bromspedalen och för växelväljaren till läge ”E”. När växelväljaren är i läge ”E” läggs 1: ans växel i.

   Om det inte går att lägga i 1: ans växel när växelväljarspaken flyttas från ”N” till ”E” kommer indikeringslampan ”N” att blinka och en varningsignal (lång signal) kommer att höras. Systemet försöker nu att göra en automatisk växling igen, eller också kan föraren flytta växelväljarspaken till läge ”N” en gång och därefter till läge ”E” igen.

   - Systemet försöket att lägga i växel automatiskt. Det kan dröja litet, ett ljud kan höras från växlarna och en stöt kan uppstå. Detta betyder inte att det är fel i systemet.
3. Lossa parkeringsbromsen och släpp bromspedalen.
4. Tryck långsamt ned gaspedalen.

Om det inte går att lägga i en viss växel på grund av mekaniskt fel kommer systemet att växla ur och läggas i friläge. ”N” i växellägesindikatorn blinkar och en varningston hörs (lång signal) tills föraren flyttar växelväljaren till ”N”–läget.

Om det mekaniska problemet kvarstår stannar växeln kvar i friläge även om växelväljaren flyttas till ”E” eller ”M” efter att systemet försöker växla på nytt. Kontakta snarast en auktoriserad Toyota–återförsäljare eller –verkstad eller annan verksamhet med motsvarande kvalifikationer och utrustning för reparation.

Om växeln hoppar ur sitt läge under körning flyttas den till rätt växelläge.

⚠ VARNING

- **Flytta inte växelväljaren till läge ”N” under körning. I så fall fungerar eventuellt inte motorbromsen, vilket kan leda till en plötslig olycka. Om du för växelväljaren från ”N” till ”E” på grund av ovarsam växling kommer växelläget att ändras enligt bilens hastighet.**
- **Drag aldrig åt parkeringsbromsen under körning. Bilen kan i så fall börja sladda, vilket kan leda till en oväntad olycka.**
- **Håll alltid foten på bromspedalen om du stannar med motorn igång. På så sätt undviker du att bilen startas på grund av att starthjälpsystemet aktiveras oavsiktligt.**

OBSERVERA

- ***Om det inte går att lägga i 1: ans växel när växelväljarspaken flyttas från ”N” till ”E” kan man försöka en gång att flytta spaken till ”N” och därefter till ”E” några sekunder senare.***

Använd inte systemet på följande sätt. Kopplingens livslängd kan förkortas. En varningston kommer att höras om något av följande utförs.

- ***Stanna bilen med gaspedalen i en uppförsbacke om växelväljaren är i läge ”E” eller ”M”.***
- ***Växelväljaren flyttas från läge ”E”, ”M” eller ”R” medan motorn rusas.***
- ***Vid körning i låg fart i hög växel.***
- ***Om bilen stannas på en sluttning med starthjälpsystemet.***

(b) Start i backe

—Uppförsbacke

1. Dra åt parkeringsbromsen hårt så att bilen inte rullar bakåt.
2. Håll bromspedalen nedtrampad och flytta växelväljaren till läge ”E”. Se till att växelindikeringslampan på instrumentbrädan visar 1: ans växel.
3. Släpp bromsen och trampa långsamt ner gaspedalen. Lossa parkeringsbromsen när bilen börjar röra sig och trampa ner gaspedalen tillräckligt för att köra iväg.

—Nedförsbacke

1. Håll bromspedalen nedtrampad och flytta växelväljaren till läge ”E”. Se till att växelindikeringslampan på instrumentbrädan visar 1: ans växel.
2. Släpp bromsen och trampa långsamt ner gaspedalen. Även om gaspedalen inte är nedtrampad när bilens hastighet ökar är växeln ilagd.

OBSERVERA

Håll aldrig bilen stillastående i en uppförsbacke med hjälp av gaspedalen eller när starthjälpsystemet är aktiverat. I så fall kommer varningssignalen att höras (korta tonstötar) och kopplingen kan skadas. Om detta skulle hända, kör åt sidan och för växelväljaren till läge ”N”. Vänta i cirka 15 minuter så att kopplingen svalnar.

(c) Motorbromsning

Vid körning i nedförsbacke rekommenderas nedväxling och motorbromsning.

Välj manuellt läge genom att flytta växelväljaren till ”M”. Därefter kan växlarna bytas manuellt.

I stark kyla kan nedväxling eventuellt inte ske från 2: an till 1: an förrän bilen står stilla.

Mer information finns i avsnittet ”Manuell upp– och nedväxling” på sid 165.

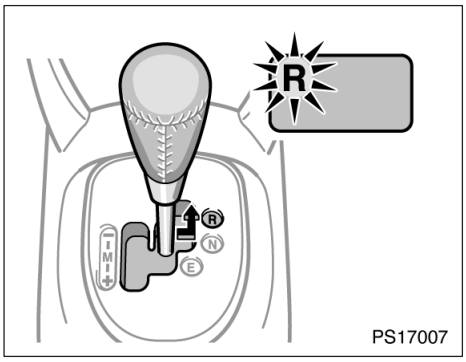

(d) Backning

Håll bromspedalen nedtrampad och flytta växelväljaren till läge ”R” när bilen står helt stilla. Varningssummern för backning hörs. Trampa långsamt ner gaspedalen på samma sätt som när du börjar köra framåt. Se till att växelindikeringslampan på instrumentbrädan visar backväxel innan du börjar backa.

Om det inte går att lägga i en växel även om växelväljarspaken flyttas från ”N” till ”R” kommer indikeringslampan ”N” att blinka och en varningsignal (lång signal) kommer att höras. Systemet försöker att göra en automatisk växling igen, eller också kan föraren flytta växelväljarspaken till läge ”N” en gång och därefter till läge ”R” igen.

- Systemet försöket att lägga i växel automatiskt. Det kan dröja litet, ett ljud kan höras från växlarna och en stöt kan uppstå. Detta betyder inte att det är fel i systemet.

OBSERVERA

- ***Systemet medger inte växling till läge ”R” när hastigheten är högre än cirka 6 km/tim. Om växelväljarspaken då används kommer indikeringslampan ”N” på instrumentpanelen att blinka. När bilens hastighet sjunker under 6 km/tim kan växling till backväxel ske. Bilen måste stå helt stilla innan du lägger växeln i ”R”–läge.***
- ***Håll aldrig bilen stillastående i en uppförsbacke med hjälp av gaspedalen eller när starthjälpsystemet är aktiverat. I så fall kommer varningssignalen att höras (korta tonstötar) och kopplingen kan skadas. Om detta skulle hända, kör åt sidan och för växelväljaren till läge ”N”. Vänta i cirka 15 minuter så att kopplingen svalnar.***
- ***Om det inte går att lägga i backväxeln när växelväljarspaken flyttas från ”N” till ”R” kan man försöka en gång att flytta spaken till ”N” och därefter till ”R” några sekunder senare.***

(e) Stanna bilen

Bilen stannar när du trampar på bromspedalen oavsett växelläge. Kopplingen urkopplas automatiskt för att förhindra att motorn stannar. När växelväljaren är i läge ”E” växlar systemet ned till 1: ans växel när bilen stannar.

Om förardörren öppnas medan växellådan är i läge ”E”, ”M” eller ”R” utan att bromspedalen är nedtrampad hörs en varningssignal (lång ton).

När tändningslåset är i läge ”ON”, bilens hastighet är lägre än 7 km/tim, växelväljaren är i läge ”N” och bromspedalen släpps upp i cirka två sekunder spärras växelväljarspaken.

Växelspärren förhindrar att bilen startas på grund av att starthjälpsystemet aktiveras oavsiktligt.

Växelspärren kan kopplas ur om bromspedalen trycks ned utan att du håller i växelväljarspaken.

⚠ VARNING

- **Trampa alltid ned bromspedalen ordentligt när du stannar bilen, t ex vid ett trafikljus. Ansätt för säkerhets skull också parkeringsbromsen när du stannar på en backe.**
- **Om du rusar motorn, kontrollera på indikeringslampan att växelläget är i ”N”–läge. Om gaspedalen används medan växeln är i något annat läge kan bilen börja rulla vilket kan orsaka en olycka.**
- **Gå aldrig ifrån bilen med motorn igång.**
- **Stäng av motorn och parkera bilen med växel ilagd när du ska lämna bilen. Om du måste lämna bilen med motorn igång skall du dra åt parkeringsbromsen hårt och flytta växelväljarspaken till ”N”–läge. Om förardörren öppnas medan växelväljarspaken är i läge ”E” efter att du har stannat bilen med motorn igång kommer en varningssignal (lång ton) att höras. Om detta skulle hända vid start i backe kan bilen oväntat börja rulla och orsaka en olycka.**

OBSERVERA

- ***Håll aldrig bilen stillastående i en uppförsbacke med hjälp av gaspedalen eller när starthjälpsystemet är aktiverat. I så fall kommer varningssignalen att höras (korta tonstötar) och kopplingen kan skadas. Om detta skulle hända, kör åt sidan och för växelväljaren till läge ”N”. Vänta i cirka 15 minuter så att kopplingen svalnar.***
- ***Om växelväljarspaken används mer än nödvändigt går den eventuellt inte att använda under en kort stund varför växeln inte går att läggas i. Använd därför inte växelväljarspaken mer än nödvändigt.***

(f) Parkering

I motsats till modeller med automatisk växellåda har den manuella ’multi–mode’ växellådan inget parkeringsläge. Bilen kan parkeras med växelväljaren i vilket läge som helst.

1. Ansätt parkeringsbromsen hårt.
2. Trampa ned bromspedalen och flytta växelväljaren till ”R” om bilen står i en nedförsbacke och ”E(1)” om den står i en uppförsbacke. Kontrollera resp växelläge på växellägesindikatorn.
3. Stäng av motorn.

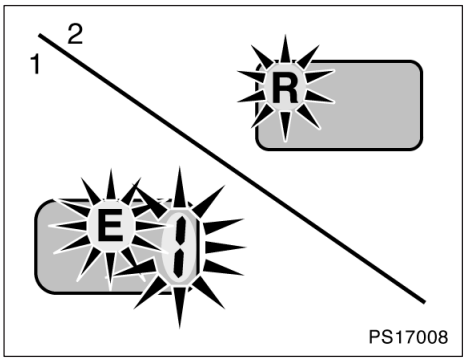

1: Uppförsbacke
2: Plan mark eller nedförsbacke

Stänga av motorn:
Kontrollera växelläget på indikeringslampan och vrid därefter startnyckeln för att stänga av motorn. Släpp upp bromspedalen efter några sekunder. Växelväljarspaken spärras i läget som användes strax innan motorn stängdes av.

Växelläget kan kontrolleras på växelväljarindikatorn på instrumentpanelen max 5 sekunder efter det att motorn stängts av.

⚠ VARNING

- **Om en växel inte är ordentligt ilagd innan motorn stängs av går det eventuellt inte att parkera bilen med växel ilagd. Kontrollera alltid växelläget på indikeringslampan när du parkerar bilen.**
- **Lägg i backväxel vid parkering på plan mark eller i nedförsbacke, och 1: ans växel vid parkering i uppförsbacke. Annars kan bilen komma i rörelse vilket kan orsaka en olycka. Om växeln är kvar i läge ”N” kan bilen inte parkeras med en växel ilagd.**

(g) Koppla bort parkering med växel ilagd

Trampa ned bromspedalen och vrid om startnyckeln till ”ON”–läge. Växelväljarspärren kopplas ur.

För växelväljaren till läge ”N”. Växeln kopplas ur.

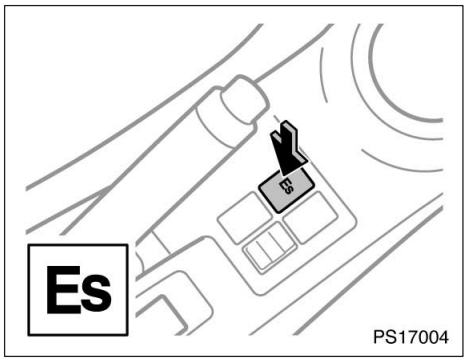

(h) Köra i läge ”Es” (Easy sports) växlingsprogram

”Es”–läget ger högre körprestanda och en känsla av snabbare acceleration än i normalt körläge.

Koppla in programmet ”Es” genom att trycka in tangenten ”Es” (körväxlingsprogram). Indikeringslampan ”Es” tänds. Tryck en gång till på ”Es”–tangenten för att stänga av.

För all normal körning. rekommenderar Toyota att du använder normalläget som ger bästa bränsleekonomi.

(i) Om det inte går att flytta växelväljaren

Använd frikopplingsknappen om det inte går att flytta växelväljaren till ett annat läge, även om du har valt ”ON” med startknappen. Ytterligare anvisningar finns i avsnittet ”Om det inte går att flytta växelväljaren till den manuella ’multi–mode’ växellådan” på sid 325 i del 4.

—Manuellt (M) läge

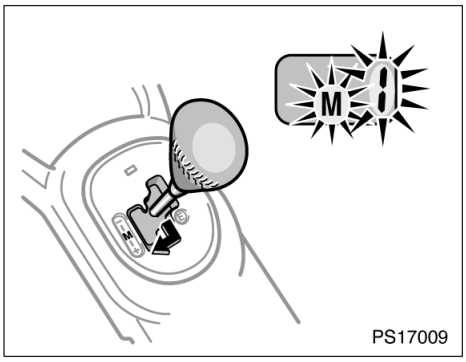

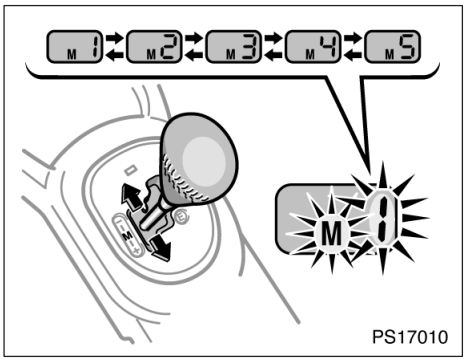

Växling sker inte automatiskt. För att byta växel skall föraren föra växelväljaren i riktning ”+” eller ”–”. I likhet med en traditionell manuell växellåda underlättar det vid växlingen om föraren släpper lite på gaspedalen.

(a) Upp– och nedväxling

Växla upp
Drag spaken i riktning mot ”+” och släpp den. Varje gång växelväljaren används växlar växellådan ett steg uppåt från 1: an → 2: an → 3: an → 4: an → 5: ans växel.

Växla ner
Drag spaken i riktning mot ”–” och släpp den. Varje gång växelväljaren används växlar växellådan nedåt i ordning 5: an → 4: an → 3: an → 2: an → 1: ans växel.

- Ibland ökas varvtalet för att åstadkomma mjuka nedväxlingar. Detta utförs avsiktligt av systemet och är inte ett fel.
- När du kör nedför en backe skall du växla ned och använda motorbromsen på lämpligt sätt. Det går att växla ned löpande, om det behövs. Om du emellertid växlar ned mer än 3 steg i följd kommer växelbyten att ta längre tid.
- I stark kyla kan nedväxling eventuellt inte ske från 2: an till 1: an förrän bilen står stilla.

- Ibland kan ett ljud höras vid växlingen. Detta tyder inte på att något är fel.
- Om det inte går att lägga i en viss växel på grund av mekaniskt fel kommer systemet att växla ur och läggas i friläge. ”N” i växellägesindikatorn blinkar och en varningston hörs (lång signal) tills föraren flyttar växelväljaren till ”N”–läget.Om det mekaniska problemet kvarstår stannar växeln kvar i friläge även om växelväljaren flyttas till ”M” eller ”E” efter att systemet försöker växla på nytt. Om problemet kvarstår, kontakta snarast en auktoriserad Toyota–återförsäljare eller –verkstad eller annan verksamhet med motsvarande kvalifikationer och utrustning för reparation.
- Om växeln hoppar ur sitt läge under körning flyttas den till rätt växelläge.

OBSERVERA
I manuellt läge (M) läggs inte en högre växel i även om varvtalet överskrider varvtalsgränsen.

Högsta tillåtna hastigheter

När du kör ut på en motorväg eller vid omkörning kan du behöva full acceleration. Överskrid dock inte följande högsta tillåtna hastigheter på respektive växel:

1,0 bensin–motorn

växel	km/tim
1	44
2	82
3	120
4	153

1,3 bensin–motor

växel	km/tim
1	48
2	89
3	131
4	167

1,4 diesel–motor

växel	km/tim
1	45
2	84
3	122
4	165

⚠ VARNING

- **Var försiktig när du accelererar, växlar upp eller ner eller bromsar i halt väglag. Plötslig acceleration eller motorbromsning kan få hjulen att sladda eller spinna.**
- **När du kör nedför en lång eller brant backe skall du minska hastigheten, växla ner och motorbromsa. Tänk på att om du använder bromsarna mycket kan de överhettas och förlora sin verkan.**
- **Flytta inte växelväljaren till läge ”N” under körning. I så fall fungerar eventuellt inte motorbromsen, vilket kan leda till en plötslig olycka. Om du för växelväljaren från ”N” till ”M” på grund av ovarsam växling kommer växelläget att ändras enligt bilens hastighet.**
- **Drag aldrig åt parkeringsbromsen under körning. Bilen kan i så fall börja sladda, vilket kan leda till en oväntad olycka.**

OBSERVERA

- ***Systemet tillåter inte upp– eller nedväxling till en växel som kan orsaka för höga respektive för låga varvtal. Om du väljer en växel som kan få motorn att rusa hörs varningssignal (en kort signal).***
- ***Om du ofta växlar ned (mer än 3 steg i följd) förkortas växellådans livslängd.***

(b) Starta

1. Starta motorn på det sätt som beskrivs i ”Start av motorn” på sid 262 i del 3.
2. Tryck ned bromspedalen och för växelväljaren till läge ”M”. När växelväljaren är i läge ”M” läggs 1: ans växel i. På halt underlag går det att starta i 2: ans växel. När du vill starta i 2: ans växel: flytta växelväljaren från läge”N” till läge ”M”. För därefter spaken i riktning ”+”. 2: ans växel läggs nu i. Innan du startar, kontrollera att indikeringslampan för växelläget visar att önskad växel är inkopplad. Tryck sedan ned gaspedalen.

   Om det inte går att lägga i 1: ans eller 2: ans växel när växelväljarspaken flyttas från ”N” till ”M” kommer indikeringslampan ”N” att blinka och en varningsignal (lång signal) kommer att höras. Systemet försöker nu att lägga i växeln igen, men föraren kan använda växelväljarspaken för att byta växel på följande sätt.

- Systemet försöket att lägga i växel automatiskt. Det kan dröja litet, ett ljud kan höras från växlarna och en stöt kan uppstå. Detta betyder inte att det är fel i systemet.
- Föraren kan flytta växelväljarspaken till läge ”N” en gång och därefter till läge ”M”.

3. Lossa parkeringsbromsen och släpp bromspedalen. Tryck försiktigt ned gaspedalen och starta mjukt.

⚠ VARNING

Håll alltid foten på bromspedalen om du stannar med motorn igång. På så sätt undviker du att bilen startas på grund av att starthjälpsystemet aktiveras oavsiktligt.

OBSERVERA

- ***På hal väg går det att starta på tvåan, men starta om möjligt på ettan för att inte utsätta kopplingen för onödigt slitage.***
- ***Om det inte går att lägga i 1: ans eller 2: ans växel när växelväljarspaken flyttas från ”N” till ”M” kan man försöka en gång att flytta spaken en gång till ”N” och därefter till ”M” några sekunder senare.***

Använd inte systemet på följande sätt. Kopplingens livslängd kan förkortas. En varningston kommer att höras om något av följande utförs.

- ***Stanna bilen med gaspedalen i en uppförsbacke om växelväljaren är i läge ”M” eller ”E”.***
- ***Växelväljaren flyttas från läge ”M”, ”E” eller ”R” medan motorn rusas.***
- ***Vid körning i låg fart i hög växel.***
- ***Om bilen stannas på en sluttning med starthjälpsystemet.***

(c) Start i backe

—Uppförsbacke

1. Dra åt parkeringsbromsen hårt så att bilen inte rullar bakåt.
2. Håll bromspedalen nedtrampad och flytta växelväljaren till läge ”M”. Se till att växelindikeringslampan på instrumentbrädan visar 1: ans växel.
3. Släpp bromsen och trampa långsamt ner gaspedalen. Lossa parkeringsbromsen när bilen börjar röra sig och trampa ner gaspedalen tillräckligt för att köra iväg.

—Nedförsbacke

1. Håll bromspedalen nedtrampad och flytta växelväljaren till läge ”M”. Se till att växelindikeringslampan på instrumentbrädan visar 1: ans växel.
2. Släpp bromsen och trampa långsamt ner gaspedalen. Även om gaspedalen inte är nedtrampad när bilens hastighet ökar är växeln ilagd.

OBSERVERA

Håll aldrig bilen stillastående i en uppförsbacke med hjälp av gaspedalen eller när starthjälpsystemet är aktiverat. I så fall kommer varningssignalen att höras (korta tonstötar) och kopplingen kan skadas. Om detta skulle hända, kör åt sidan och för växelväljaren till läge ”N”. Vänta i cirka 15 minuter så att kopplingen svalnar.

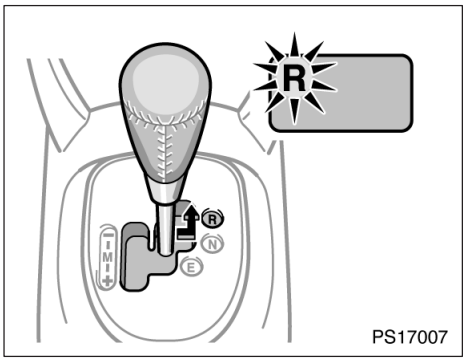

(d) Backning

Håll bromspedalen nedtrampad och flytta växelväljaren till läge ”R” när bilen står helt stilla. Varningssummern för backning hörs. Trampa långsamt ner gaspedalen på samma sätt som när du börjar köra framåt. Se till att växelindikeringslampan på instrumentbrädan visar backväxel innan du börjar backa.

Om det inte går att lägga i en växel även om växelväljarspaken flyttas från ”N” till ”R” kommer indikeringslampan ”N” att blinka och en varningsignal (lång signal) kommer att höras. Systemet försöker att göra en automatisk växling igen, eller också kan föraren flytta växelväljarspaken till läge ”N” en gång och därefter till läge ”R” igen.

- Systemet försöket att lägga i växel automatiskt. Det kan dröja litet, ett ljud kan höras från växlarna och en stöt kan uppstå. Detta betyder inte att det är fel i systemet.

OBSERVERA

- ***Systemet medger inte växling till läge ”R” när hastigheten är högre än cirka 6 km/tim. Om växelväljarspaken då används kommer indikeringslampan ”N” på instrumentpanelen att blinka. När bilens hastighet sjunker under 6 km/tim kan växling till backväxel ske. Bilen måste stå helt stilla innan du lägger växeln i ”R”–läge.***
- ***Håll aldrig bilen stillastående i en uppförsbacke med hjälp av gaspedalen eller när starthjälpsystemet är aktiverat. I så fall kommer varningssignalen att höras (korta tonstötar) och kopplingen kan skadas. Om detta skulle hända, kör åt sidan och för växelväljaren till läge ”N”. Vänta i cirka 15 minuter så att kopplingen svalnar.***
- ***Om det inte går att lägga i backväxeln när växelväljarspaken flyttas från ”N” till ”R” kan man försöka en gång att flytta spaken till ”N” och därefter till ”R” några sekunder senare.***

(e) Stanna bilen

Bilen stannar när du trampar på bromspedalen oavsett växelläge. Kopplingen urkopplas automatiskt för att förhindra att motorn stannar. När växelväljaren är i läge ”M” växlar systemet ned till 1: ans växel när bilen stannar. Om du emellertid inte kör fortare än 40 km/tim, eller ändrar körläge efter start med växeln i 2: an, kan nedväxling till 1: an inte ske när bilen stannar nästa gång och växeln är kvar i 2: an.

Om förardörren öppnas medan växellådan är i läge ”M”, ”E” eller ”R” utan att bromspedalen är nedtrampad hörs en varningssignal (lång ton).

Växelväljarspaken spärras när tändningslåset är i läge ”ON” och bilens hastighet är lägre än 7 km/tim, om växelväljaren är i läge ”N” och bromspedalen släpps upp i cirka två sekunder.

Växelspärren förhindrar att bilen startas på grund av att starthjälpsystemet aktiveras oavsiktligt.

Växelspärren kan kopplas ur om bromspedalen trycks ned utan att du håller i växelväljarspaken.

⚠ VARNING

- **Trampa alltid ned bromspedalen ordentligt när du stannar bilen, t ex vid ett trafikljus. Ansätt för säkerhets skull också parkeringsbromsen när du stannar på en backe.**
- **Om du rusar motorn, kontrollera på indikeringslampan att växelläget är i ”N”–läge. Om gaspedalen används medan växeln är i något annat läge kan bilen börja rulla vilket kan orsaka en olycka.**
- **Gå aldrig ifrån bilen med motorn igång.**
- **Stäng av motorn och parkera bilen med växel ilagd när du ska lämna bilen. Om du måste lämna bilen med motorn igång skall du dra åt parkeringsbromsen hårt och flytta växelväljarspaken till ”N”–läge. Om förardörren öppnas medan växelväljarspaken är i läge ”M” efter att du har stannat bilen med motorn igång kommer en varningssignal (lång ton) att höras. Om detta skulle hända vid start i backe kan bilen oväntat börja rulla och orsaka en olycka.**

OBSERVERA

- ***Håll aldrig bilen stillastående i en uppförsbacke med hjälp av gaspedalen eller när starthjälpsystemet är aktiverat. I så fall kommer varningssignalen att höras (korta tonstötar) och kopplingen kan skadas. Om detta skulle hända, kör åt sidan och för växelväljaren till läge ”N”. Vänta i cirka 15 minuter så att kopplingen svalnar.***
- ***Om växelväljarspaken används mer än nödvändigt går den eventuellt inte att använda under en kort stund varför växeln inte går att läggas i. Använd därför inte växelväljarspaken mer än nödvändigt.***

(f) Parkering

I motsats till modeller med automatisk växellåda har den manuella ’multi–mode’ växellådan inget parkeringsläge. Bilen kan parkeras med växelväljaren i vilket läge som helst.

1. Ansätt parkeringsbromsen hårt.
2. Trampa ned bromspedalen och flytta växelväljaren till ”R” om bilen står i en nedförsbacke och ”M(1)” om den står i en uppförsbacke. Kontrollera resp växelläge på växellägesindikatorn.
3. Stäng av motorn.

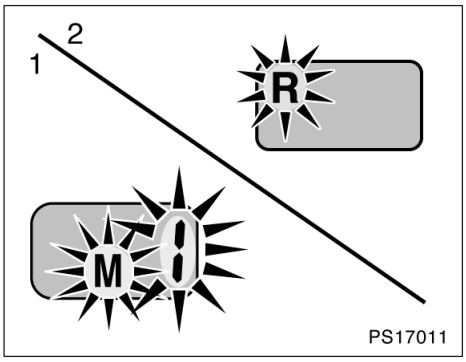

1: Uppförsbacke
2: Plan mark eller nedförsbacke

Stänga av motorn:
Kontrollera växelläget på indikeringslampan och vrid därefter startnyckeln för att stänga av motorn. Släpp upp bromspedalen efter några sekunder. Växelväljarspaken spärras i läget som användes strax innan motorn stängdes av.

Växelläget kan kontrolleras på växelväljarindikatorn på instrumentpanelen max 5 sekunder efter det att motorn stängts av.

⚠ VARNING

- **Om en växel inte är ordentligt ilagd innan motorn stängs av går det eventuellt inte att parkera bilen med växel ilagd. Kontrollera alltid växelläget på indikeringslampan när du parkerar bilen.**
- **Lägg i backväxel vid parkering på plan mark eller i nedförsbacke, och i ”M(1)” eller ”E(1)” vid parkering i uppförsbacke. Annars kan bilen komma i rörelse vilket kan orsaka en olycka. Om växeln är kvar i läge ”N” kan bilen inte parkeras med en växel ilagd.**

(g) Koppla bort parkering med växel ilagd

Trampa ned bromspedalen och vrid om startnyckeln till ”ON”–läge. Växelväljarspärren kopplas ur.

För växelväljaren till läge ”N”. Växeln kopplas ur.

(h) Varningsfunktioner

En varningssignal hörs eller indikeringslampan börjar blinka under följande förutsättningar:

Varningssignal (lång ton)

- En varningssignal hörs om starthjälpsystemet har varit aktiverat för länge.
- Tändningslåset är i läge ”OFF” med växeln i 2: an eller i 3: an, 4: an eller 5: an.

I dessa fall ska tändningslåset vara i läge ”ON” och växelväljaren förs till ”N”, och därefter till ”E” eller ”M” eller ”R”, vrid därefter startnyckeln till ”OFF”.

- Om förardörren öppnas medan växelväljarspaken är i läge ”R”, ”E” eller ”M” efter att du har stannat bilen med motorn igång.

Varningssignal (lång ton)

Om förardörren öppnas medan växelväljarspaken är i läge ”R”, ”E” eller ”M” efter att du har stannat bilen med motorn igång.

Varningssignal (korta tonstötar)

För stor belastning överhettar kopplingen

OBSERVERA
Om detta skulle hända, kör åt sidan och för växelväljaren till läge ”N”. Vänta i cirka 15 minuter så att kopplingen svalnar innan du startar motorn igen. Annars kan kopplingen skadas.

Varningssignal (kort ton)

- Växellådan växlar ned ett steg när motorn går på för höga varvtal.
- När växelväljaren förs till läge ”R” hörs backvarningstonen.

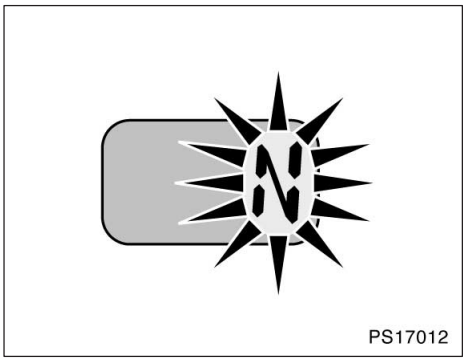

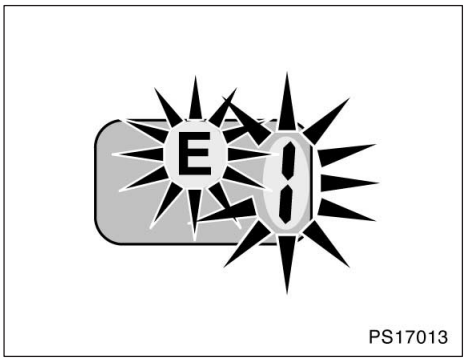

Indikeringslampan”N” blinkar

När växelindikatorn blinkar ”N” bör du göra något av följande:

- Flytta växelväljaren till läge ”N” en gång vänta några sekunder, och flytta den därefter till läge ”E”, ”M” eller ”R”.
- Flytta växelväljaren till läge ”N” en gång. Kontrollera därefter att motorn har startat. Flytta därefter växelväljaren till ”E”, ”M” eller ”R”.
- Tändningslåset ska vara i läge ”ON”–läge innan du använder växelväljaren. Flytta växelväljarspaken till läge ”N” en gång, och flytta den igen till läge ”E”, ”M” eller ”R”.

Varningssignalen ”N” blinkar och varningssignalen (lång ton) hörs.

Om detta pågår under längre tid bör du kontrollera att tändningslåset är i läge ”ON”, flytta därefter växelväljaren till ”N”. För sedan växelväljaren till läge ”E”, ”M” eller ”R”.

”1: ans” indikeringslampa blinkar

Flytta i så fall växelväljaren till läge ”E” eller ”M” en gång, och flytta den igen till läge ”N”.

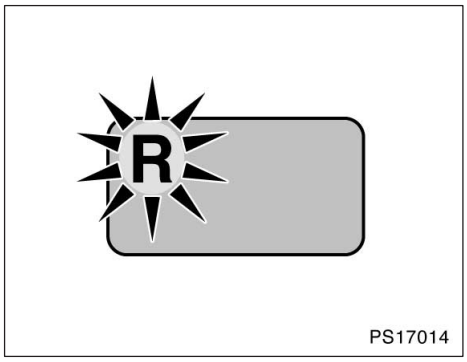

Indikeringslampan ”R” blinkar

Flytta i så fall växelväljarspaken till läge ”R” en gång, och flytta den igen till läge ”N”.

Manuell växellåda

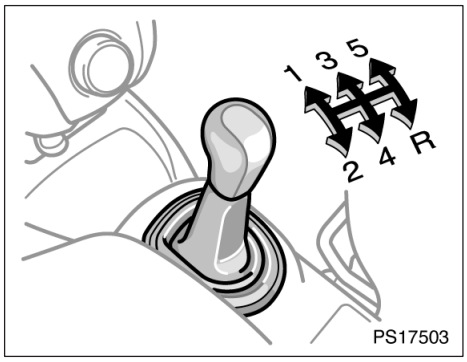

Växellägena visas på bilden ovan.

Trampa ned kopplingspedalen helt vid växling och släpp upp den sakta. Kör inte med foten vilande mot kopplingspedalen eftersom det ger onormalt stort slitage på kopplingen. Håll inte bilen på plats i uppförsbacke genom att slira på kopplingen—använd parkeringsbromsen.

Börja inte köra i någon annan växel än 1:an eller backväxel, annars kan fel uppstå i kopplingen.

Om du växlar upp för tidigt eller växlar ner för sent kan gången bli ryckig och motorn kan eventuellt börja knacka. Om du väntar med att växla tills bilen nått maximal fart på respektive växel kommer motorn att slitas onödigt hårt och bränsleförbrukningen att öka.

Högsta tillåtna hastigheter

När du kör ut på en motorväg eller vid omkörning kan du behöva full acceleration. Överskrid dock inte följande högsta tillåtna hastigheter på respektive växel:

1,0 bensin–motorn

växel	km/tim
1	44
2	82
3	120
4	153

1,3 bensin–motor

växel	km/tim
1	48
2	90
3	131
4	167

1,4 diesel–motor

växel	km/tim
1	43
2	81
3	118
4	159

OBSERVERA

Växla aldrig ner om du redan kör fortare än maximalt tillåten hastighet för närmast lägre växel.

Goda råd för körning

- Om det är svårt att få i backväxeln, ställ växelspaken först i friläge, släpp upp kopplingspedalen ett ögonblick och försök igen.
- Om du kör med släpvagn är det bra att ha viss motorbromsverkan. Undvik därför att använda femte växeln.

⚠ VARNING

Var försiktig vid nedväxling på hal vägbana. Den snabba uppbromsningen av drivhjulen kan göra att bilen börjar sladda eller slira.

OBSERVERA

- ***Starta inte i någon annan växel än ettans växel. Då uppstår risk för att kopplingen skadas.***
- ***Bilen måste stå helt stilla innan du lägger i backväxeln.***

Antispinnsystem (TRC)

Systemet för aktiv antispinnkontroll hjälper till att begränsa hjulspinnet på framhjulen vid t.ex. start eller acceleration på halt underlag.

Systemet aktiveras automatiskt när startknappen är i läge ”ON”.

⚠ VARNING

Vid mycket halt väglag kan hjulspinn inte helt undvikas och tillräcklig drivkraft kan då inte överföras till framhjulen, även om antispinnsystemet är i funktion. Kör aldrig så fort eller på sådant sätt att hjulen förlorar greppet och börjar slira. På snö och is bör vinterdäck eller snökedjor användas. Framför allt, kör långsamt och försiktigt när det är halt.

SLIP2

Systemet bör alltid vara inkopplat så att det kan gripa in om det plötsligt skulle behövas.

Det kan höras ett speciellt ljud från motorrummet under några sekunder när motorn startas, eller omedelbart efter att bilen är i rörelse. Detta visar att antispinnsystemet genomför en självtest och är inte tecken på att något är fel.

När antispinnsystemet griper in kan följande hända.

- Systemet kontrollerar hjulspinn på framhjulen. Indikeringslampan för antispinn blinkar.
- Vibrationer eller oljud kan uppstå i bilen, vilket orsakas av bromsarna. Detta är ett tecken på att systemet fungerar korrekt.

Antislirlampan tänds under några sekunder när startknappen är i läge ”ON”. Om indikeringslampan inte tänds när startnyckeln vrids om bör du omedelbart kontakta en auktoriserad Toyota–återförsäljare eller –verkstad eller annan verkstad med motsvarande kvalifikationer och utrustning.

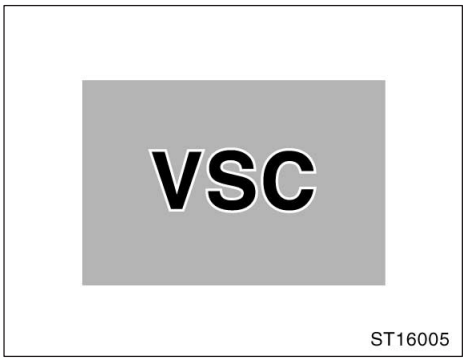

”VSC” varningslampa

Varningslampan tänds om det är något problem i systemen för bilens antispinn– eller antisladdsystem.

Lampan tänds när tändningslåset är i läge ”ON” och släcks efter några sekunder.

Om varningslampan tänds under körning är systemet ur funktion. Eftersom det vanliga bromssystemet fortfarande fungerar går det dock att köra vidare.

Om något av följande inträffar skall du kontakta en auktoriserad Toyota–återförsäljare eller –verkstad eller annan verkstad med motsvarande kvalifikationer och utrustning:

- Varningslampan tänds inte när tändningslåset är i läge ”ON”.
- Varningslampan släcks inte när tändningslåset är i läge ”ON”.
- Lampan tänds under körning.

Stabiliseringssystem

Systemet för stabilitetskontroll bidrar till effektiv kontroll av och samverkan mellan flera olika system såsom ABS, antispinn, motorstyrning etc. Systemet kontrollerar automatiskt bromsarnas ansättning och motorns effekt för att motverka att bilen sladdar vid körning i kurvor på hal vägbana eller vid häftiga rörelser i en nödsituation.

Systemet aktiveras när bilen kör fortare än 15 km/tim och inaktiveras när den kör långsammare än 11 km/tim.

Det kan höras ett speciellt ljud från motorrummet under några sekunder när motorn startas, eller omedelbart efter att bilen är i rörelse. Det visar att systemet genomför en självtest och är inte tecken på att något är fel.

⚠ VARNING

- **Förlita dig inte för mycket på bilens stabilitetskontrollsystem. Även om stabiliseringssystemet är i funktion måste du alltid köra försiktigt och med omdöme för att undvika olyckor. Omdömeslös körning kan resultera i en plötslig olycka. Om antispinnlampan blinkar och varningssignalen hörs måste du minska hastigheten och köra extra försiktigt.**
- **Använd endast specificerade däck. Däckdimension, tillverkare, typ och däckmönster skall vara samma för alla fyra hjulen. Om du kör med andra däck än de specificerade eller av annan dimension eller typ, kommer inte stabilitetskontrollen att fungera på rätt sätt. Vid byte av däck eller fälgar skall du kontakta en auktoriserad Toyota–återförsäljare eller –verkstad eller annan verkstad med motsvarande kvalifikationer och utrustning. (Se ”Kontroll och byte av däck” på sid 357 i del 7–2.)**
- **På snö och is bör vinterdäck eller snökedjor användas.**

SLIP2

Om bilen börjar sladda under körning blinkar antispinnlampan, samtidigt som upprepade varningssignaler hörs. Kör alltid med tanke på säkerheten.

Antislirlampan tänds under några sekunder när startknappen är i läge ”ON”. Om indikeringslampan inte tänds när startnyckeln vrids om bör du omedelbart kontakta en auktoriserad Toyota–återförsäljare eller –verkstad eller annan verkstad med motsvarande kvalifikationer och utrustning.

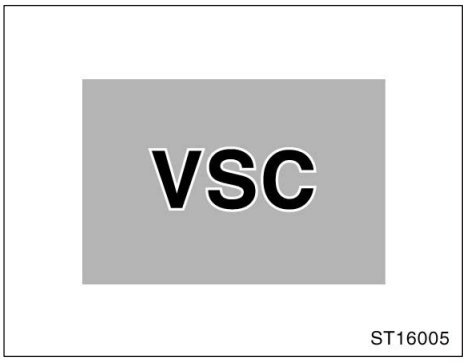

”VSC” varningslampa

Varningslampan tänds om det är något problem i systemen för bilens antisladd– eller antispinnkontroll.

Lampan tänds när tändningslåset är i läge ”ON” och släcks efter några sekunder.

Om varningslampan tänds under körning är systemet ur funktion. Eftersom det vanliga bromssystemet fortfarande fungerar går det dock att köra vidare.

Om något av följande inträffar skall du kontakta en auktoriserad Toyota–återförsäljare eller –verkstad eller annan verkstad med motsvarande kvalifikationer och utrustning:

- Varningslampan tänds inte när tändningslåset är i läge ”ON”.
- Varningslampan släcks inte när tändningslåset är i läge ”ON”.
- Lampan tänds under körning.

Parkeringsbroms

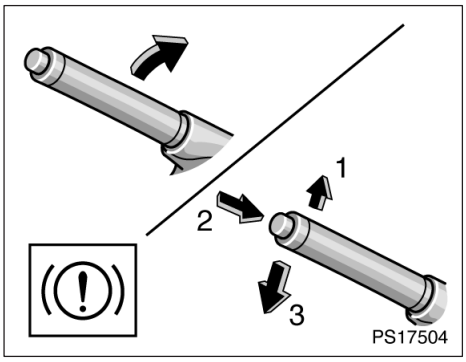

När du parkerar skall du alltid dra åt parkeringsbromsen hårt så att bilen inte kan röra sig.

Drag åt: Drag spaken uppåt. För att få bättre bromskraft bör du alltid trampa ned bromspedalen samtidigt som du drar till parkeringsbromsen.
Lossa: Drag spaken något uppåt (1), tryck på spärrknappen (2) och sänk spaken (3).

Parkeringsbromslampan på instrumentpanelen lyser för att påminna dig att parkeringsbromsen är ansatt.

⚠ VARNING

Innan du börjar köra skall du kontrollera att parkeringsbromsen är helt lossad och att varningslampan är släckt.

Del 1–8
INSTRUMENT OCH MANÖVERORGAN

Ljudanläggning

- Översiktsbild 182
- Några allmänna anvisningar 182
- Fjärrkontroll för ljudanläggningen 197
- Råd och anvisningar för ljudanläggningen 198

Översiktsbild

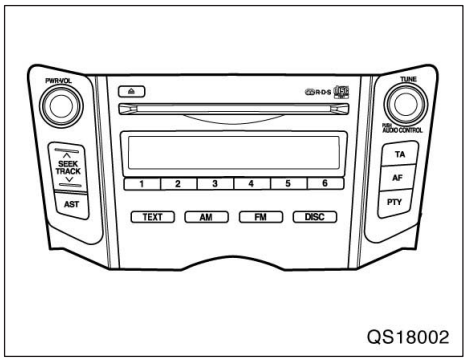

Typ 1: AM/FM radio/CD–spelare (med CD–växlare)

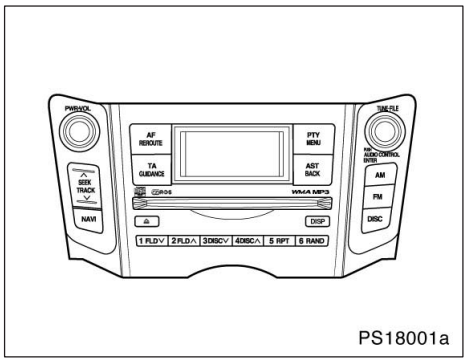

Typ 2: AM/FM radio/CD–spelare/MP3/WMA–spelare (med CD–växlare)

Användningsanvisningar— —Några allmänna anvisningar

I den här delen beskrivs grundinställningarna för ljudanläggningen i din Toyota. Vissa inställningsmöjligheter kan saknas på din anläggning.

Ljudanläggningen kan användas när startknappen är i läge ”ACC” eller ”ON”.

Ljudanläggningen kan styras med tangenter på apparaten och på ratten.

KOPPLA PÅ OCH STÄNGA AV

Tryck på ”PWR·VOL” för att koppla på respektive stänga av ljudanläggningen.

Tryck på ”AM”, ”FM” eller ”DISC” för att aktivera respektive funktion utan att trycka på ”PWR·VOL”.

Du kan sätta på respektive spelare genom att lägga in en CD–skiva.

Du kan stänga av spelaren genom att ta ut CD–skivan. Om ljudanläggningen tidigare var avstängd stängs hela anläggningen av när du tar ut CD–skivan, i annat fall återgår systemet till den tidigare inkopplade funktionen.

VÄXLA MELLAN FUNKTIONER

Tryck på ”AM”, ”FM” eller ”DISC” om systemet redan är på men du vill växla mellan olika funktioner.

TON– OCH BALANSKONTROLL

Beskrivning av systemets ton– och balanskontroller finns i anvisningarna till anläggningen i din bil.

Ton/klangfärg

Hur bra ett audiosystem låter beror i hög grad på blandningen och volymen av diskant– och bastoner. Olika typer av musik och tal kräver olika blandning av diskant– och bastoner.

Balans

God balans mellan vänster och höger stereokanal och mellan de främre och bakre högtalarna har också stor betydelse.

Tänk på att när du lyssnar på stereo betyder en ändring av balansen mellan höger och vänster att volymen ökar på den ena sidan samtidigt som den minskar på den andra sidan.

RADIOANTENN

Vrid antennen försiktigt moturs när du ska ta bort den.

OBSERVERA
Tag alltid bort antennen innan du kör in i en automatisk biltvätt. Den kan annars förstöras.

DIN CD–SPELARE (typ 1)

En CD–skiva skall skjutas in försiktigt i skivfacket med etikettsidan uppåt. CD–spelaren börjar med den första melodin (spår 1) och fortsätter till den sista melodin på skivan. Därefter börjar den om från början.

OBSERVERA
Försök aldrig att ta isär eller smörja in någon del av CD–spelaren. Du får inte sätta in annat än CD–skivor i skivfacket.

8 cm CD–skivor

Det behövs ingen adapter för att speka CD–singles i CD–spelaren. CD–singles är cirka 8 cm i diameter, alltså mindre än reguljära CD–skivor.

När du har tagit ut en CD–singel skall du inte sätta in en reguljär 12 cm CD–skiva förrän ”DISC” försvinner från displayen.

OBSERVERA
Använd inte en adapter vid spelning av CD–singles—en sådan kan orsaka spårskador eller försvåra utmatningen av CD–skivor.

DIN CD–SPELARE (typ 2)

En CD–skiva skall skjutas in försiktigt i skivfacket med etikettsidan uppåt. CD–spelaren börjar med den första melodin (spår 1) och fortsätter till den sista melodin på skivan. Därefter börjar den om från början.

OBSERVERA
Försök aldrig att ta isär eller smörja in någon del av CD–spelaren. Du får inte sätta in annat än CD–skivor i skivfacket.

Spelaren kan bara spela 12 cm CD–skivor.

DIN MP3/WMA–SPELARE (typ 2)

MP3/WMA filspecifikationer eller mediaformat som registrerar deras specifikationer som din MP3/WMA–spelare kan använda är begränsade. Mer information finns på sid 190.

—Tangenter och funktioner

▶Typ 1

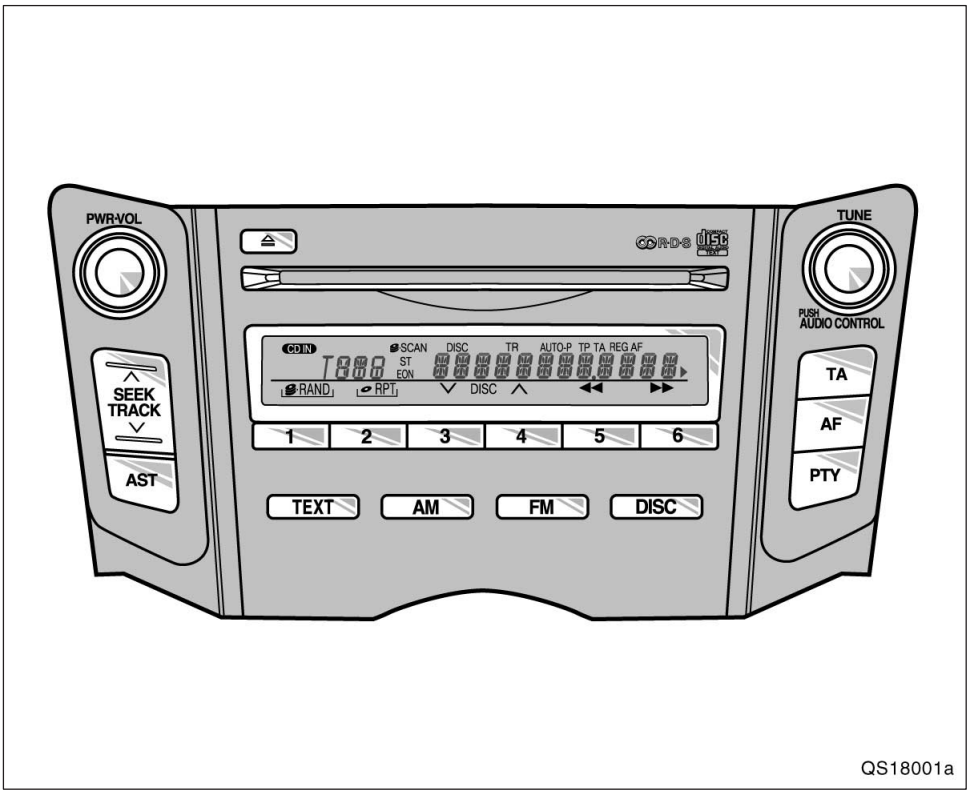

De olika tangenternas funktioner och systemets egenskaper beskrivs på följande sidor.

1 2 3 4 5 6 (Snabbvalstangenter)

Dessa tangenter används för förinställning och snabbval av radiostationer.

Gör så här för att förinställa en radiostation till en tangent: Sök fram önskad station (se knapparna ”TUNE” eller ”SEEK/TRACK”). Håll in tangenten tills du hör ett pip—detta bekräftar att stationen är kopplad till tangenten. Tangentens nummer visas i informationsfönstret.

Gör så här för att med en snabbvalstangent koppla in en förinställd station: Tryck på tangenten för stationen som du vill lyssna på. Tangentens nummer och stationens frekvens visas i informationsfönstret.

Varje snabbvalstangent kan lagra en AM–station och tre FM–stationer. (I teckenrutan visas ”AM”, ”FM1”, ”FM2” eller ”FM3” när du trycker på ”AM” eller ”FM”.) Alla stationer i minnet raderas om strömmen bryts (batteriet kopplas bort eller en säkring brinner av).

⏏ (Utmatningstangent)

Denna tangent används till att mata ut en CD–skiva.

◀◀/▶▶ (Återspolning/snabbspolning framåt)

Håll in ”▶▶” (snabbvalstangent 6) eller ”◀◀” (snabbvalstangent 5) för att snabbsöka framåt eller bakåt på en CD–skiva. När du släpper tangenten spelas CD’n från den nya positionen.

AF (alternativ frekvens)

Använd tangenten för att söka RDS–stationer över hela frekvensbandet.

Varje gång du trycker på ”AF” växlar visningen i teckenrutan i följande ordning.

AF på: ”AF” visas i teckenrutan. I det här läget växlar radion över till den station som ger bra mottagning inom samma PI–kod (programidentifiering).

REG på: ”AF REG” visas på displayen. I det här läget växlar radion över till den station som ger bra mottagning inom samma lokala PI–kod.

Tryck en gång till på tangenten för att stänga av AF–funktionen.

AM

Tryck på ”AM” för att koppla på radion och välja MW– eller LW–band. För varje gång du trycker på den här tangenten, visas ”MW” eller ”LW” i teckenrutan.

AST (automatisk lagring)

Tryck på ”AST” tills du hör ett pip för automatisk förinställning av frekvenser på max 6 radiostationer för varje frekvensband (FM3 och AM).

Om du använder ”AST” i FM–läge (FM1, FM2, FM3), sker lagringen automatiskt i FM3. Om du t.ex. använder den automatiska lagringen i läget FM1 ändras läget till FM3.

Tryck på ”AST” tills du hör ett pip. Om radion inte kan söka fram några stationer tar den emot frekvensen innan du använde ”AST”–funktionen.

TON– OCH BALANSKONTROLL

Manuell ljudinställning—

Ljudinställningsratten används för manuell justering av tonläget.

För det låga tonregistret trycker du flera gånger på ”AUDIO CONTROL” tills ”BAS” visas i informationsfönstret. Vrid sedan ratten till önskat läge.

Informationsfönstret visar området från ”BAS –5” till ”BAS 5”.

För det höga tonregistret trycker du flera gånger på ”AUDIO CONTROL” tills ”TRE” visas i informationsfönstret. Vrid sedan ratten till önskat läge.

Informationsfönstret visar området från ”TRE –5” till ”TRE 5”.

Justering av ljudbalans—

Ljudinställningsratten används också för justering av ljudbalansen mellan de främre/bakre och högra/vänstra högtalarna.

För justering av främre/bakre högtalarna trycker du på ”AUDIO CONTROL” tills ”FAD” visas i informationsfönstret. Vrid sedan ratten till önskad balans mellan fram och bak.

Informationsfönstret visar området från ”FAD–F7” till ”FAD–R7”.

För justering mellan höger och vänster trycker du flera gånger på ”AUDIO CONTROL” tills ”BAL” visas i informationsfönstret. Vrid sedan ratten till önskad balans mellan vänster och höger.

Informationsfönstret visar området från ”BAL–L7” till ”BAL–R7”.

LIVE–ACS (LIVE Akustisk/psykologisk akustisk teknik)

Den akustiska förstärkningstekniken benämnd FOCUS (reg. varumärke) och TruBass (reg. varumärke) har införlivats under licens med SRS corporation för alla frekvenser utom radiofrekvensen AM. Genom att använda denna teknik kan det låga registret förstärkas utan att mellanfrekvenserna förvrängs. Dessutom medför tekniken att ljudscenen kan föras uppåt så att ljudet hörs från bilens övre områden även om högtalarna är placerade i den nedre delen.

Denna spelares ljudkvalitet innehåller alltid tekniken FOCUS och TruBass. Tekniken FOCUS och TruBass är inkorporerad på licens från SRS Labs, Inc.

DISC (CD–växlare)

Tryck på tangenten ”DISC” när du vill spela en CD–skiva. Varje gång du trycker på tangenten växlar systemet mellan CD–spelare eller växlaren i en separat enhet, i förekommande fall.

När audiosystemet är inställt i CD–läge visas numret på melodin som spelas.

Felmeddelanden

Om systemet är defekt visas något av följande sex felmeddelanden i informationsfönstret.

”WAIT”: CD–spelaren kan vara för varm. Låt CD–spelaren svalna.

”ERR 1”: Skivan kan vara smutsig, skadad eller insatt upp–och–ner. Rengör skivan och sätt in den på korrekt sätt.

”NO DISC”: CD–växlaren till en separat enhet är tom. Sätt in en skiva.

”ERR 3”: Ett fel har uppstått i systemet. Tag ut skivan eller magasinet. Sätt in skivan eller magasinet igen.

”ERR 4”: För hög spänning. Be en auktoriserad Toyota–återförsäljare eller –verkstad, eller annan verkstad med motsvarande kvalifikationer och utrustning att kontrollera systemet.

”CD OPEN”: Locket till en separat CD–växlare är öppet. Stäng locket till CD–växlaren.

Om felet kvarstår, kör bilen till en auktoriserad Toyota–återförsäljare eller –verkstad eller annan verkstad med motsvarande kvalifikationer och utrustning.

DISC ∨∧

Endast CD–växlare—

Med de här tangenterna väljer du vilken skiva som du vill lyssna på.

Tryck på ”∨” (snabbvalstangent 3) eller ”∧” (snabbvalstangent 4) tills numret på den CD–skiva som du vill lyssna på visas i rutan.

FM

Tryck på ”FM”–tangenten för att koppla på radion och välja FM–band. För varje gång du trycker på den här tangenten, visas ”FM1”, ”FM2” eller ”FM3” i teckenrutan.

PTY (programtyp)

När du trycker på ”PTY” om en RDS–station tas emot visas den aktuella programtypen i informationsfönstret.

Varje gång du trycker på ”PTY” växlar programtypen enligt följande:

- NEWS (nyheter)
- SPORTS
- TALK (talprogram)
- POP (populärmusik)
- CLASSICS (klassisk musik)

Om RDS–stationen inte är programtypkodad visas ”NO PTY” i informationsfönstret.

Om du antingen trycker på ”∧” eller ”∨” på ”SEEK/TRACK”–tangenten medan programtypen visas i teckenrutan börjar radion söka efter programtypkodade stationer. Om radion inte hittar en station med önskad programtyp visas ”NOTHING” i informationsfönstret.

Programtypvisningen försvinner om du inte rör några tangenter under sex sekunder eller om du väljer en annan funktion. Radion fortsätter sedan att sända ett program som tillhör den senast visade programtypen.

PWR·VOL (Till/från och volym)

Tryck på ”PWR·VOL” för att koppla på respektive stänga av ljudanläggningen. Vrid på ”PWR VOL” för att justera ljudnivån.

RAND (slumpval)

Tryck på ”RAND” (snabbvalstangent 1) för att lyssna på melodierna på CD:n i slumpmässig ordning. ”RAND” visas på displayen. Tryck en gång till på tangenten för att stänga av denna funktion.

Systemet har två slumpvalsfunktioner—du kan antingen lyssna på slumpmässigt valda melodier på samtliga CD–skivor i magasinet eller bara till slumpmässigt valda melodier på en specifik CD–skiva.

Att spela slumpmässigt valda melodier på en CD: Tryck lätt på ”RAND” (snabbvalstangent 1). ”RAND” visas i informationsfönstret. Slumpmässigt valda melodier spelas på den CD som du lyssnar på. Om du hör ett pip har du hållit ner tangenten för länge och spelaren kommer att spela alla melodier i hela magasinet efter eget val. Tryck ned ”RAND”–tangenten igen för att stänga av funktionen.

Endast CD–växlare—

Så här spelar du slumpmässigt alla melodierna i magasinet:
Tryck på tangenten ”RAND” (snabbvalstangent 1) tills du hör ett pip. ”RAND” visas i teckenrutan. Melodierna på alla CD–skivorna i magasinet kommer att spelas i slumpmässig ordning Tryck på ”RAND”–tangenten igen för att stänga av funktionen.

RPT (upprepning)

Systemet har två upprepningsfunktioner—du kan antingen spela om en melodi eller en hel CD.

Spela om en melodi:
Tryck lätt på ”RPT” (snabbvalstangent 2) medan du spelar en melodi. ”RPT” visas i teckenrutan.

Endast CD–växlare—

Spela om en CD–skiva:
Tryck och håll in ”RPT” (snabbvalstangent 2) tills du hör ett pip.”RPT” visas i teckenrutan. CD–spelaren spelar om alla melodierna på skivan som du lyssnar på. När skivan tar slut börjar den automatiskt att spela skivan igen från början. Detta upprepas tills du trycker ned knappen igen för att stänga av funktionen.

SEEK/TRACK (sökning framåt/bakåt)

Radio

I sökningsläge söker radion upp nästa station uppåt eller nedåt på frekvensbandet och spelar stationen under några sekunder.

För att söka fram nästa station, tryck lätt på ”∧” eller ”∨” på ”SEEK/TRACK”–tangenten. Tryck en gång till för att fortsätta till nästa station.

CD–spelare

Med den här tangenten kan du gå framåt eller bakåt till andra melodier.

Tryck på ”∧” eller ”∨” på ”SEEK/TRACK” tills numret på melodin som du vill lyssna på visas i informationsfönstret. Om du vill gå till början av den spelade melodin skall du ge tangentens nedåt–del en snabb tryckning.

Endast CD–växlare—

Med den här tangenten väljer du vilken skiva som du vill lyssna på.

Tryck på endera sidan av tangenten tills numret på den CD som du vill lyssna på visas i informationsfönstret.

ST (stereomottagning)

Radion växlar automatiskt till stereomottagning om den tar emot en stereosändning. ”ST” visas i informationsfönstret. Om mottagningen försämras minskar radion kanalseparationen för att motverka störningar. Om den mottagna signalen blir mycket svag växlar radion från stereo till mono.

TA (trafikinformation)

Den här tangenten används för att ta emot trafikinformation över hela frekvensbandet.

EON–system (Enhanced Other Network): Om RDS–stationen (med EON–information) som du lyssnar på inte sänder trafikinformation i TA–läge växlar radion automatiskt till trafikinformationsprogram med hjälp av EON AF–listan. Så snart trafikmeddelandet tar slut återgår radion automatiskt till det program som du tidigare lyssnade på. Ett pip talar om när trafikmeddelandet börjar och slutar.

Om du lyssnar på FM–bandet:

Tryck på ”TA” för att ändra radioläget till trafikprogram. ”TP” visas i informationsfönstret.

I TP–läge börjar radion att söka efter en TP–station. Om radion söker fram en TP–station visas programmets namn i informationsfönstret. Om en TA–station tas emot växlar radion automatiskt till trafikinformationsprogrammet. När programmet är slut ställs föregående läge in igen. När även AF–funktionen är inkopplad söker radion efter TP–stationer med hjälp av AF–listan.

Tryck en gång till på ”TA”–tangenten för att växla över till TA–läge. ”TA” visas i informationsfönstret varpå radion tystar ned ljudet från FM–stationen.

I TA–läge börjar radion att söka efter en TP–station. Det hörs bara när en TP–station tas emot. Vid mottagning av en TP–station visas programmets namn i informationsfönstret. När även AF–funktionen är inkopplad söker radion efter en TP–station med hjälp av AF–listan.

Medan radion söker fram en TP–station visas ”TP SEEK” i informationsfönstret. Om radion inte hittar någon TP–station visas ”NOTHING” i informationsfönstret i 2 sekunder varpå radion fortsätter att söka efter en TP–station.

Om TP–signalen avbryts under 20 sekunder efter det att TP–läget blev inställt söker radion automatiskt efter en annan TP–station.

När du lyssnar på en CD–skiva:

Tryck på ”TA”–tangenten för att ändra radioläget till TA. ”TA” visas i informationsfönstret.

När ett trafikmeddelande sänds avbryts ”CD”–läget och du hör trafikmeddelandet i stället. När programmet är slut ställs föregående läge in igen.

Minnesfunktion för ”TA”–ljudstyrka: Systemet memorerar ljudstyrkan vid mottagningen av trafikmeddelandet.

Volymomfånget är emellertid begränsat: Om volymen på programmet före trafikmeddelandet är högre än den maximalt möjliga volymen kommer denna volym att gälla och på motsvarande sätt om den är lägre än minimivolymen kommer denna att gälla.

Volymen kan emellertid justeras oberoende av ”TA”–minnet vid mottagning av en ”TA”–station. (Se avsnittet ”PWR·VOL”.)

Tryck en gång till på ”TA”–tangenten för att återgå från TA–läge till normalt läge.

TEXT

CD–spelare

Denna tangent används för att ändra texten i teckenrutan för en CD–skiva som innehåller data.

Tryck snabbt på ”TEXT”–tangenten medan CD–skivan spelas för att ändra visningen i teckenrutan. Visningen växlar enligt följande: spelad tid, skivans namn, melodins namn och tillbaka till spelad tid.

Om du trycker på den här tangenten medan du spelar en CD–skiva som inte innehåller data visas ”NO TITLE” i teckenrutan.

Om hela skivan eller melodins namn inte visas på teckenrutan skall du trycka in tangenten och hålla kvar den tills du hör ett pip. Nu visas resten av namnet (max 24 bokstäver).

TUNE (Stationsinställning)

Vrid ratten medurs för att stega uppåt på frekvensbandet. Vrid ratten moturs för att stega nedåt i frekvens.

▶Typ 2

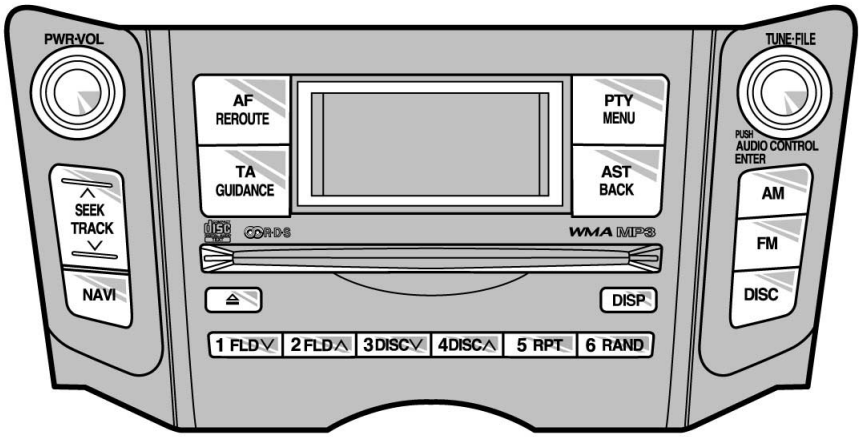

De olika tangenternas funktioner och systemets egenskaper beskrivs på följande sidor.

1 2 3 4 5 6 (Snabbvalstangenter)

Dessa tangenter används för förinställning och snabbval av radiostationer.

Gör så här för att förinställa en radiostation till en tangent: Sök fram önskad station (se knapparna ”TUNE” eller ”SEEK/ TRACK”). Håll in tangenten tills du hör ett pip—detta bekräftar att stationen är kopplad till tangenten. Tangentens nummer visas i informationsfönstret.

Gör så här för att med en snabbvalstangent koppla in en förinställd station: Tryck på tangenten för stationen som du vill lyssna på. Tangentens nummer och stationens frekvens visas i informationsfönstret.

Varje snabbvalstangent kan lagra en AM–station och tre FM–stationer. (I teckenrutan visas ”AM”, ”FM1”, ”FM2” eller ”FM3” när du trycker på ”AM” eller ”FM”.) Alla stationer i minnet raderas om strömmen bryts (batteriet kopplas bort eller en säkring brinner av).

⏏ (Utmatningstangent)

Denna tangent används till att mata ut en CD–skiva.

AF (alternativ frekvens)

Använd tangenten för att söka RDS–stationer över hela frekvensbandet.

Varje gång du trycker på ”AF” växlar visningen i teckenrutan i följande ordning.

AF på: ”AF” visas i teckenrutan. I det här läget växlar radion över till den station som ger bra mottagning inom samma PI–kod (programidentifiering).

REG på: ”AF REG” visas på displayen. I det här läget växlar radion över till den station som ger bra mottagning inom samma lokala PI–kod.

Tryck en gång till på tangenten för att stänga av AF–funktionen.

AM

Tryck på ”AM” för att koppla på radion och välja MW– eller LW–band. För varje gång du trycker på den här tangenten, visas ”MW” eller ”LW” i teckenrutan.

AST (automatisk lagring)

Tryck på ”AST” tills du hör ett pip för automatisk förinställning av frekvenser på max 6 radiostationer för varje frekvensband (FM3 och AM).

Om du använder ”AST” i FM–läge (FM1, FM2, FM3), sker lagringen automatiskt i FM3. Om du t.ex. använder den automatiska lagringen i läget FM1 ändras läget till FM3.

Tryck på ”AST” tills du hör ett pip. Om radion inte kan söka fram några stationer tar den emot frekvensen innan du använde ”AST”–funktionen.

AUDIO CONTROL / ENTER (Justering av ton– och ljudbalans)

För varje tryckning på ”AUDIO CONTROL / ENTER” ändras funktionen. Justera ton– och ljudbalansen genom att vrida på ratten.

BAS: För justering av bastoner Teckenrutan visar från –5 till 5.

TRE: För justering av diskanttoner. Teckenrutan visar från –5 till 5.

FAD: Justerar balansen mellan de främre och bakre högtalarna. Teckenrutan visar från F7 till R7.

BAL: För att justera balansen mellan höger och vänster högtalare Teckenrutan visar från L7 till R7.

LIVE–ACS (LIVE Akustisk/psykologisk akustisk teknik)

Den akustiska förstärkningstekniken benämnd FOCUS (reg. varumärke) och TruBass (reg. varumärke) har använts för alla frekvenser utom radiofrekvensen AM. Genom att använda denna teknik kan det låga registret förstärkas utan att mellanfrekvenserna förvrängs. Dessutom medför tekniken att ljudscenen kan föras uppåt så att ljudet hörs från bilens övre områden även om högtalarna är placerade i den nedre delen.

DISC (CD–växlare)

Tryck på tangenten ”DISC” när du vill spela en CD–skiva. Varje gång du trycker på tangenten växlar systemet mellan CD–spelare eller växlaren i en separat enhet, i förekommande fall.

När audiosystemet är inställt i CD–läge visas numret på melodin som spelas.

Felmeddelanden

Om systemet är defekt visas något av följande sex felmeddelanden i informationsfönstret.

”WAIT”: CD–spelaren kan vara för varm. Låt CD–spelaren svalna.

”ERR 1”: Skivan kan vara smutsig, skadad eller insatt upp–och–ner. Rengör skivan och sätt in den på korrekt sätt.

”NO DISC”: CD–växlaren till en separat enhet är tom. Sätt in en skiva.

”ERR 3”: Ett fel har uppstått i systemet. Tag ut skivan eller magasinet. Sätt in skivan eller magasinet igen.

”ERR 4”: För hög spänning. Be en auktoriserad Toyota–återförsäljare eller –verkstad, eller annan verkstad med motsvarande kvalifikationer och utrustning att kontrollera systemet.

”CD OPEN”: Locket till en separat CD–växlare är öppet. Stäng locket till CD–växlaren.

”NO MUSIC”: En skiva utan mp3/wma–data har satts in i spelaren. Tag ut skivan från spelaren och sätt in en skiva med mp3/wma–data.

Om felet kvarstår, kör bilen till en auktoriserad Toyota–återförsäljare eller –verkstad eller annan verkstad med motsvarande kvalifikationer och utrustning.

DISC ∨∧

Endast CD–växlare—

Med de här tangenterna väljer du vilken skiva som du vill lyssna på.

Tryck på ”DISC ∨” eller ”DISC ∧” tills numret på melodin som du vill lyssna på visas i informationsfönstret.

FOLDER (Mapp framåt/bakåt)

Gå framåt eller bakåt till en annan mapp: Tryck på endera sidan av ”FLD” tills numret på mappen som du vill lyssna på visas i informationsfönstret.

Gå till första melodin i den aktuella mappen: Tryck och håll kvar tangentens ”FLD∨”–sida tills du hör ett pip.

FM

Tryck på ”FM”–tangenten för att koppla på radion och välja FM–band. För varje gång du trycker på den här tangenten, visas ”FM1”, ”FM2” eller ”FM3” i teckenrutan.

DISP

Denna tangent används för att ändra texten i teckenrutan för en CD–skiva som innehåller data.

Tryck snabbt på ”DISP”–tangenten medan CD–skivan spelas för att ändra visningen i teckenrutan. Visningen växlar enligt följande: spelad tid, skivans namn, melodins namn och tillbaka till spelad tid.

Om du trycker på den här tangenten medan du spelar en CD–skiva som inte innehåller data visas ”NO TITLE” i teckenrutan.

Om hela skivan eller melodins namn inte visas på teckenrutan skall du trycka in tangenten och hålla kvar den tills du hör ett pip. Nu visas resten av namnet.

PTY (programtyp)

När du trycker på ”PTY” om en RDS–station tas emot visas den aktuella programtypen i informationsfönstret.

Varje gång du trycker på ”PTY” växlar programtypen enligt följande:

- NEWS (nyheter)
- SPORTS
- TALK (talprogram)
- POP (populärmusik)
- CLASSICS (klassisk musik)

Om RDS–stationen inte är programtypkodad visas ”NO PTY” i informationsfönstret.

Om du antingen trycker på ”∧” eller ”∨” på ”SEEK/TRACK”–tangenten medan programtypen visas i teckenrutan börjar radion söka efter programtypkodade stationer. Om radion inte hittar en station med önskad programtyp visas ”NOTHING” i informationsfönstret.

Programtypvisningen försvinner om du inte rör några tangenter under sex sekunder eller om du väljer en annan funktion. Radion fortsätter sedan att sända ett program som tillhör den senast visade programtypen.

PWR·VOL (Till/från och volym)

Tryck på ”PWR·VOL” för att koppla på respektive stänga av ljudanläggningen. Vrid på ”PWR·VOL” för att justera ljudnivån.

RAND (slumpval)

CD–spelare

Systemet har två slumpvalsfunktioner—du kan antingen lyssna på slumpmässigt valda melodier på samtliga CD–skivor i magasinet eller bara till slumpmässigt valda melodier på en specifik CD–skiva.

Så här spelar du melodierna på en skiva i slumpmässig ordning:
Tryck lätt på ”RAND”–tangenten och släpp den. ”RAND” visas i informationsfönstret varpå spelaren spelar alla melodierna på skivan som du lyssnar på i slumpmässig ordning Tryck en gång till på tangenten för att stänga av denna funktion.

Endast CD–växlare—

Så här spelar du samtliga melodier i magasinet i slumpmässig ordning:
Tryck på ”RAND”–tangenten och håll den nedtryckt tills du hör ett pip. ”D–RAND” visas i informationsfönstret varpå spelaren spelar alla melodierna på alla CD–skivorna i magasinet i slumpmässig ordning Tryck en gång till på tangenten för att stänga av denna funktion.

MP3/WMA–spelare

Systemet har två slumpvalsfunktioner—du kan antingen lyssna på slumpmässigt valda filer på CD–skivan eller bara till slumpvis valda filerna i en mapp.

Att spela slumpmässigt valda filer i en mapp: Tryck lätt på ”RAND”–tangenten och släpp den. ”F–RAND” visas i informationsfönstret.

Så här spelar du slumpmässigt alla melodierna på CD–skivan:
Tryck på ”RAND”–tangenten tills du hör ett pip. ”RAND” visas i informationsfönstret varpå spelaren spelar alla melodierna på skivan som du lyssnar på i slumpmässig ordning Tryck en gång till på tangenten för att stänga av denna funktion.

RPT (upprepning)

CD–spelare

Systemet har två upprepningsfunktioner—du kan antingen spela om en melodi eller en hel CD.

Spela om en melodi:
Tryck lätt på ”RPT”–tangenten medan melodin spelas. ”RPT” visas på displayen. När melodin slutar och spelas den automatiskt en gång till. Tryck en gång till på knappen för att stänga av upprepningsfunktionen.

Endast CD–växlare—

Spela om en CD–skiva:
Tryck på ”RPT”–tangenten tills du hör ett ljudsignal. ”D–RPT” visas i informationsfönstret. CD–spelaren spelar om alla melodierna på skivan som du lyssnar på. När skivan tar slut börjar den automatiskt att spela skivan igen från början. Tryck en gång till på knappen för att stänga av upprepningsfunktionen.

MP3/WMA–spelare

Systemet har två upprepningsfunktioner—du kan antingen spela om en fil eller en hel mapp.

Spela om en fil:
Tryck lätt på ”RPT”–tangenten medan melodin spelas. ”F–RPT” visas på displayen. När melodin slutar spelas den automatiskt en gång till. Detta upprepas tills du trycker ned knappen igen för att stänga av funktionen.

Spela om en mapp:
Tryck på ”RPT”–tangenten tills du hör ett pip. ”RPT” visas på displayen. CD–spelaren spelar om alla filerna i mappen som du lyssnar på. När sista filen i mappen tar slut börjar spelaren automatiskt gå tillbaka till den första filen i mappen och spela den igen. Tryck en gång till på knappen för att stänga av upprepningsfunktionen.

SEEK/TRACK (sökning framåt/bakåt)

Radio

I sökningsläge söker radion upp nästa station uppåt eller nedåt på frekvensbandet och spelar stationen under några sekunder.

För att söka fram nästa station, tryck lätt på ”∧” eller ”∨” på ”SEEK/TRACK”–tangenten. Tryck en gång till för att fortsätta till nästa station.

CD–spelare

Gå framåt eller bakåt till en annan melodi: Tryck på endera sidan av ”SEEK TRACK” tills numret på melodin som du vill lyssna på visas i informationsfönstret. Om du vill gå till början av den spelade melodin skall du ge delen ”∨” på tangenten en snabb tryckning.

Snabbspolning framåt/bakåt:
Tryck på den här tangenten tills du hör ett pip för snabbspolning av skivan framåt eller bakåt. När du släpper knappen börjar avspelningen igen.

MP3/WMA–spelare

Gå framåt eller bakåt till en annan fil:
Tryck på endera sidan av ”SEEK TRACK” tills numret på melodin som du vill lyssna på visas i informationsfönstret. Om du vill gå till början av den aktuella filen skall du ge sidan ”∨” på tangenten en snabb tryckning.

Snabbspolning framåt/bakåt:
Tryck på den här tangenten tills du hör ett pip för snabbspolning av skivan framåt eller bakåt. När du släpper knappen börjar avspelningen igen.

ST (stereomottagning)

Radion växlar automatiskt till stereomottagning om den tar emot en stereosändning. ”ST” visas i informationsfönstret. Om mottagningen försämras minskar radion kanalseparationen för att motverka störningar. Om den mottagna signalen blir mycket svag växlar radion från stereo till mono.

TA (trafikinformation)

Den här tangenten används för att ta emot trafikinformation över hela frekvensbandet.

EON–system (Enhanced Other Network): Om RDS–stationen (med EON–information) som du lyssnar på inte sänder trafikinformation i TA–läge växlar radion automatiskt till trafikinformationsprogram med hjälp av EON AF–listan. Så snart trafikmeddelandet tar slut återgår radion automatiskt till det program som du tidigare lyssnade på. Ett pip talar om när trafikmeddelandet börjar och slutar.

Om du lyssnar på FM–bandet:

Tryck på ”TA” för att ändra radioläget till trafikprogram. ”TP” visas i informationsfönstret.

I TP–läge börjar radion att söka efter en TP–station. Om radion söker fram en TP–station visas programmets namn i informationsfönstret. Om en TA–station tas emot växlar radion automatiskt till trafikinformationsprogrammet. När programmet är slut ställs föregående läge in igen. När även AF–funktionen är inkopplad söker radion efter TP–stationer med hjälp av AF–listan.

Tryck en gång till på ”TA”–tangenten för att växla över till TA–läge. ”TA” visas i informationsfönstret varpå radion tystar ned ljudet från FM–stationen.

I TA–läge börjar radion att söka efter en TP–station. Det hörs bara när en TP–station tas emot. Vid mottagning av en TP–station visas programmets namn i informationsfönstret. När även AF–funktionen är inkopplad söker radion efter en TP–station med hjälp av AF–listan.

Medan radion söker fram en TP–station visas ”TP SEEK” i informationsfönstret. Om radion inte hittar någon TP–station visas ”NOTHING” i informationsfönstret i 2 sekunder varpå radion fortsätter att söka efter en TP–station.

Om TP–signalen avbryts under 20 sekunder efter det att TP–läget blev inställt söker radion automatiskt efter en annan TP–station.

När du lyssnar på en CD–skiva:

Tryck på ”TA”–tangenten för att ändra radioläget till TA. ”TA” visas i informationsfönstret.

När ett trafikmeddelande sänds avbryts ”CD”–läget och du hör trafikmeddelandet i stället. När programmet är slut ställs föregående läge in igen.

Minnesfunktion för ”TA”–ljudstyrka: Systemet memorerar ljudstyrkan vid mottagningen av trafikmeddelandet.

Volymomfånget är emellertid begränsat: Om volymen på programmet före trafikmeddelandet är högre än den maximalt möjliga volymen kommer denna volym att gälla och på motsvarande sätt om den är lägre än minimivolymen kommer denna att gälla.

Volymen kan emellertid justeras oberoende av ”TA”–minnet vid mottagning av en ”TA”–station. (Se avsnittet ”PWR·VOL”.)

Tryck en gång till på ”TA”–tangenten för att återgå från TA–läge till normalt läge.

TEXT

CD–spelare

Denna tangent används för att ändra texten i teckenrutan för en CD–skiva som innehåller data.

Tryck snabbt på ”TEXT”–tangenten medan CD–skivan spelas för att ändra visningen i teckenrutan. Visningen växlar enligt följande: spelad tid, skivans namn, melodins namn och tillbaka till spelad tid.

Om du trycker på den här tangenten medan du spelar en CD–skiva som inte innehåller data visas ”NO TITLE” i teckenrutan.

Om hela skivan eller melodins namn inte visas på teckenrutan skall du trycka in tangenten och hålla kvar den tills du hör ett pip. Nu visas resten av namnet (max 24 bokstäver)

MP3/WMA–spelare

Denna knapp används för att ändra displayen för en MP3/WMA–fil som innehåller textdata.

Tryck snabbt på ”TEXT”–tangenten medan MP3/WMA–filen spelas för att ändra visningen på displayen. Visningen växlar enligt följande: spelad tid, mappens namn, filens namn, albumets titel, melodins namn, artistens namn och tillbaka till spelad tid.

Om du trycker på den här tangenten medan du spelar en MP3/WMA–fil som inte innehåller textdata visas ”NO TITLE” på displayen.

Tryck på tangenten och håll kvar till du hör ett pip om hela textdata inte visas. Nu visas resten av texten.

TUNE·FILE (Inställning och fil framåt/bakåt)

Radio

Vrid ratten medurs för att stega uppåt på frekvensbandet. Vrid ratten moturs för att stega nedåt i frekvens.

MP3/WMA–spelare

Vrid ratten medurs för att stega framåt. Vrid ratten moturs för att stega bakåt.

Fjärrkontroll för ljudanläggning (rattreglage)

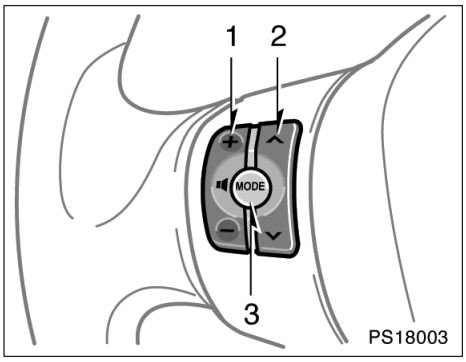

Vissa funktioner i ljudanläggningen kan styras från tangenter på ratten.

Beskrivningar av reglage och funktioner finns på följande sidor.

1. ”– 🔈 +” tangent
2. ”∨ ∧” tangent
3. ”MODE”

”∨ ∧” tangent

Radio

Tangenten har följande funktioner—

Välja snabbvalsstation:
Tryck lätt på ”∧” eller ”∨” tangenten och släpp den. Tryck en gång till för att fortsätta till nästa snabbvalsstation.

Söka efter en station:
Tryck och håll in ”∧” eller ”∨”–sidan av tangenten tills du hör ett pip. Tryck en gång till för att fortsätta till nästa station. Om du vid stationssökning trycker på valfri sida av tangenten kommer sökningen att avbrytas.

Gå uppåt eller nedåt på frekvensbandet genom att hålla in tangenten även efter att du hört ett pip. När du släpper tangenten börjar radion att söka uppåt eller nedåt efter en station. Tryck en gång till för att fortsätta till nästa station.

CD–spelare

Med den här tangenten kan du gå framåt eller bakåt till andra melodier.

Tryck lätt och släpp ”∧” eller ”∨”–sidan av tangenten tills melodin som du vill lyssna på är inställd. Om du vill gå till början av den melodi du just lyssnar på skall du bara göra ett kort tyck på ”∨”–sidan av tangenten.

Endast CD–växlare—

Tryck och håll kvar ”∧” eller ”∨”–sidan av tangenten tills skivan som du vill lyssna på är inställd.

”– 🔈 +” tangent

Tryck på ”+” för att öka volymen. Volymen ökar så länge du trycker på tangenten.

Tryck på ”–” för att minska volymen. Volymen minskar så länge du trycker på tangenten.

”MODE”

Tryck på ”MODE” för att välja inställning. Med varje tryckning ändras läget i ordningsföljd om det önskade läget är klart för användning.

Tryck på ”MODE” om du vill slå på ljudanläggningen.

Stäng av ljudanläggningen genom att hålla in tangenten ”MODE” tills du hör ett pip.

⚠ VARNING

Var försiktig när du använder rattreglagen för att undvika olyckor i trafiken.

Råd och anvisningar för ljudanläggningen

OBSERVERA

Så här undviker du skador på ljudanläggningen:

- ***Var försiktig så att du inte spiller drycker på ljudanläggningen.***
- ***Du får inte sätta in annat än en CD–skiva i CD–luckan.***
- ***Vid användning av mobiltelefon inne i eller i närheten av bilen kan det uppstå vissa störningar i högtalarna. Det betyder dock inte att det är fel på anläggningen.***

RADIOMOTTAGNING

FM–signaler har en räckvidd på ungefär 40 km. När du avlägsnar dig från sändaren kan du bli tvungen att finjustera inställningen och vrida upp ljudet då mottagningen försämras. Genom att radiovågorna från en FM–sändare går rakt, som en ljusstråle, kan berg och stora byggnader ibland avskärma FM–mottagning. Detta är normalt för FM–sändningar och betyder inte att det är något fel på radion.

SKÖTSEL AV CD–SPELAREN OCH CD–SKIVORNA

- Spelaren är endast avsedd för 12 cm CD–skivor.
- Extremt hög temperatur kan göra att CD–spelaren inte fungerar. Använd luftkonditioneringen för att kyla ner bilen innan du börjar att spela CD–skivor om det är varmt ute.
- Vid körning på gropiga vägar eller vid vibrationer av andra orsaker kan CD–spelaren hoppa över vissa melodier.
- Fukt i CD–spelaren kan leda till att det inte hörs något ljud, trots att CD–spelaren tycks fungera som vanligt. Tag i så fall ut magasinet ur spelaren och vänta tills fukten har avdunstat.

⚠ VARNING

CD–spelare arbetar med en osynlig laserstråle som kan vara skadlig om den riktas ut ur apparaten. Använd CD–spelaren på normalt sätt enligt instruktionerna.

- Använd endast CD–skivor med den märkning som bilden visar. Följande produkter går eventuellt inte att spela upp i din CD–spelare.

  Kopieringsskyddad CD
  CD–R (Inspelningsbar CD)
  CD–RW (Omskrivningsbar CD)
  CD–ROM

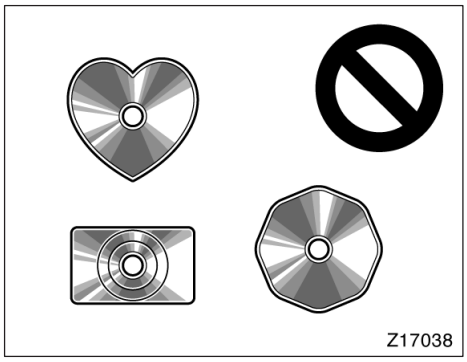

Skivor med avvikande format

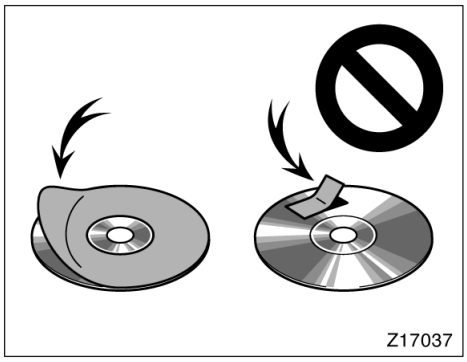

Skivor med etiketter

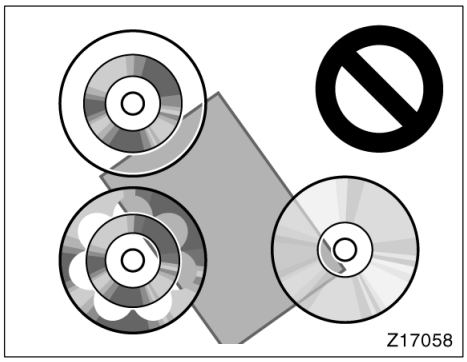

Transparenta/genomskinliga skivor

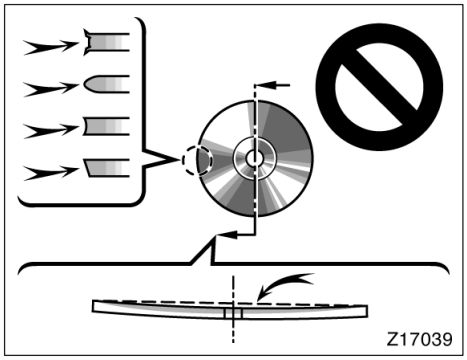

Skivor av låg kvalitet

OBSERVERA

Använd inte skivor med avvikande form, transparenta/genomskinliga skivor, skivor av låg kvalitet eller med etiketter, som bilderna visar. Sådana skivor kan skada CD–spelaren eller CD–växlaren, ibland går det inte att mata ut dem.

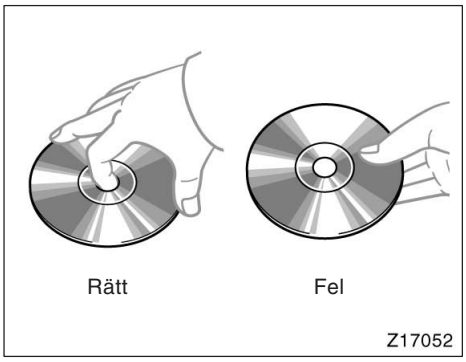

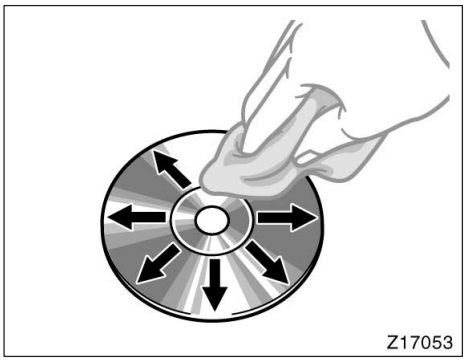

- Hantera CD–skivorna varsamt, särskilt när du sätter in dem. Ta endast i kanterna och böj dem inte. Undvik att sätta fingeravtryck på dem, särskilt på den blanka sidan.
- Smuts, repor, hål och andra skador, liksom skeva och böjda skivor kan göra att CD–spelaren antingen hoppar över ett visst parti eller spelar upp samma parti gång på gång. (Håll skivan mot ljuset för att se om det finns några skador på den.)
- Tag ut CD–skivorna ur CD–spelaren när du inte lyssnar på dem. Förvara dem i fodralen så att de skyddas mot damm, värme och direkt solljus.

Rengöring av CD–skivor: Torka av skivan med ren och mjuk luddfri trasa, lätt fuktad i vatten. Torka inifrån centrum och rakt ut (torka inte i en cirkel). Torka torrt med en annan mjuk och ren trasa. Använd inte vanliga rengöringsmedel eller antistatmedel för vinylskivor.

MP3/WMA–FILER

- MP3 är en förkortning av MPEG Audio Layer 3 och syftar på en teknisk standard för audiokompression.
- WMA är en förkortning av Windows Media™ Audio. WMA kan komprimera audiodata till omkring hälften av MP3.
- MP3/WMA–spelare medger uppspelning av MP3/WMA–filer på CD–ROM, CD–R och CD–RW.

  Skivinspelningar som är kompatibla med nivå 1 och nivå 2 av ISO 9660 och med filsystemet Romeo and Joliet kan spelas upp.
- Vid namngivning av en MP3/WMA–fil, och motsvarande filnamnssuffix (.mp3/.wma).
- MP3/WMA–spelaren spelar upp fil med filnamnssuffixet (.mp3/.wma) som en MP3/WMA–fil. För att undvika oljud och fel bör inte detta filsuffix inte användas för andra filer än MP3/WMA–filer.
- Det går att spela upp multi–session–kompatibla, inspelade skivor.
- Vid uppspelning av skivor med MP3/WMA–filer och audiodata (CD–DA) t.ex. CD–EXTRA och MIXED–MODE kan endast CD, CD–DA spelas.
- Filer är kompatibla med ID3 Tag Ver. 1.0, Ver. 1.1, Ver. 2.2 och Ver. 2.3–format för visning av album (skivans titel), melodi (melodins namn) och artist (melodins artist).
- Filer är kompatibla med WMA Tag för visning av album (skivans titel), melodi (melodins namn) och artist (melodins artist).
- Bara när MP3/WMA–filer för frekvenserna 32, 44,1 och 48 kHz spelas upp kan förstärkningsfunktionen väljas. (MP3–filer: samplingfrekvenserna 16, 22,05, 24 kHz kan spelas upp.)
- Ljudkvaliteten på MP3/WMA–filer blir gennerellt bättre med högre bit rates. Denna produkt kan spela upp inspelningar med följande bit rates:
  MP3–filer: 8 kbps till 320 kbps
  WMA–filer: 48 kbps till 192 kbps
  För att kunna njuta av en viss ljudkvalitet rekommenderas dock användning endast av skivor som är inspelade med en bit rate på minst 128 kbps.
- MP3–/WMA–spelaren spelar inte upp MP3–/WMA–filer från skivor som har spelats in via överföring av datapaket, vilket även kallas ”packet write” (UDF–format). Skivor bör spelas in med programvara för ”pre–mastering” i stället för programvaror som sparar datapaket.
- Det finns ingen kompatibilitet med m3u playlist.
- Det finns ingen kompatibilitet med formaten MP3i (MP3 interactive) eller mp3PRO.
- MP3/WMA–spelaren är kompatibel med VBR (Variable Bit Rate).
- När du spelar upp filer som har spelats in som VBR–filer visas inte uppspelningstiden korrekt när du snabbspolar framåt eller bakåt.
- Det går inte att kontrollera mappar som inte innehåller MP3–/WMA–filer.
- MP3–filer i max. 8 mapplager kan spelas upp. Det förekommer dock en fördröjning vid början av uppspelningen av skivor med flera lager. Vi rekommenderar därför att endast skivor med högst 2 lager skapas.
- Det är möjligt att spela upp max 255 filer på en skiva.
- Det är möjligt att spela upp max 192 mappar på en skiva.

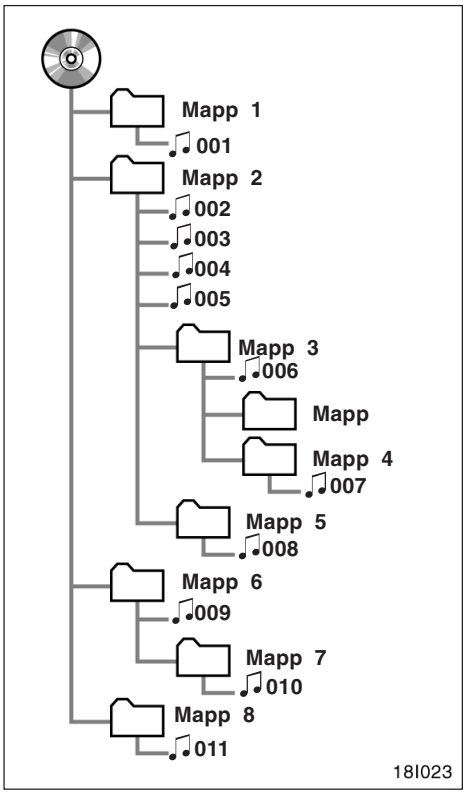

♫ : **MP3/WMA–fil**

- Turordningen vid uppspelningen av en CD–skiva med strukturen som visas till vänster är som följer:

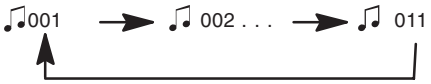

- Ordningen växlar beroende på vilken PC och MP3/WMA–programvara du använder.

CD–R– och CD–RW–skivor

- CD–R/CD–RW–skivor som inte har behandlats med ”finalizing process” (en process som gör att de kan spelas på en konventionell CD–spelare) kan inte spelas upp.
- Det går inte alltid att spela upp CD–R/CD–RW–skivor som spelats in på en CD–inspelare för musik eller en PC på grund av skivans egenskaper, repor eller smuts på skivan, eller smuts, kondensation, etc på denna enhets lins.
- Uppspelning av skivor som spelats in på en PC är inte alltid möjligt på grund av tillämpningens inställningar och miljön. Spela in i rätt format. (Kontakta tillverkaren av resp tillämpning för information.)
- Uppspelning av CD–R/CD–RW–skivor går eventuellt inte på grund av att de varit utsatta för direkt solsken, hög temperatur eller förvaringsförutsättningarna i bilen.
- Titlar och annan text som spelats in på en CD–R/CD–RW–skiva kan eventuellt inte visas på MP3/WMA–spelaren (i fallet audiodata (CD–DA)).
- MP3/WMA–spelaren följer CD–R/CD–RW–skivans överhoppningsfunktion.
- Om du sätter in en CD–RW–skiva i MP3/WMA–spelaren blir laddningstiden för uppspelning längre än för en konventionell CD– eller CD–R–skiva.
- Läs säkerhetsanvisningarna som medföljer CD–R/CD–RW–skivorna innan de används.
- Inspelningar på CD–R/CD–RW kan inte spelas upp med systemet DDCD (Double Density CD).

BEGREPP

Packet write—

Detta är en generell term som beskriver en metod att skriva på CD–R etc, vid tiden som krävs för filen, på samma sätt som för filer på disketter eller hårddiskar.

Bit rate—

Beskriver datavolymen per sekund, eller bps (bits per sekund). Ju högre tal, desto mer information är tillgänglig att reproducera ljudet. Använder samma kodmetoder (som t.ex. MP3/WMA), ju högre tal desto bättre ljud.

Multi–session—

Multi–session är en inspelningsmetod som gör att ytterligare data kan spelas in vid senare tillfälle. Vid inspelning av data på en CD–ROM, CD–R eller CD–RW, etc., behandlas alla data från början till slut som en enda enhet eller session. Multi–session är en metod som gör att fler än 2 sessioner kan spelas in på en skiva.

CD–DA—

CD–DA är en förkortning av Compact Disc Digital Audio. Det syftar på en reguljär CD–skivas okomprimerade format.

ID3/WMA Tag—

Detta är en metod för att införliva spårrelaterad information i en MP3/WMA–fil. Den här informationen kan innehålla spårets titel, artistens namn, skivans titel, musikgenren, tillverkningsåret, kommentarer och andra data. Innehåller kan fritt redigeras med programvara som har redigeringsfunktionerna ID3/WMA tag. Koderna är begränsade till ett visst antal tecken, men informationen kan visas när spåret spelas upp.

ISO 9660–format—

En internationell standard för formatstrukturen hos CD–ROM mappar och filer. För formatet ISO 9660 finns regler för följande två nivåer.

Nivå 1:

Filens namn är i 8.3 format (namnet består av max 8 tecken i versaler eller siffror samt ”–” tecknet, med ett filsuffix på tre tecken.)

Nivå 2:

Filnamnet kan ha max 31 (MP3–filer)/15 (WMA–filer) tecken (inklusive separationstecken ”.” och ett filsuffix). Varje mapp kan innehålla högst 8 underkataloger.

Förlängda format

Joliet:

Filnamn kan ha max 64 tecken.

Romeo:

Filnamn kan ha max 128 tecken.

m3u—

Playlists som skapats med programvaran ”WINAMP” har playlistsuffixet (.m3u).

MP3—

MP3 är en förkortning av MPEG 1 & 2 Audio Layer 3. Det innebär en standard för audiokompression uppställd av en arbetsgrupp (MPEG) inom ISO (International Standards Organization). MP3 kan komprimera audiodata till omkring 1/10 av nivån hos en konventionell skiva.

WMA—

WMA är en förkortning av Windows Media™ Audio. Det är ett audiofilformat som utvecklats av Microsoft Corporation. WMA kan komprimera audiodata till omkring hälften av MP3.

Windows Media™, och Windows® är registrerade varumärken hos Microsoft Corporation i USA och andra länder.

Del 1–9
INSTRUMENT OCH MANÖVERORGAN

Luftkonditionering

- Manuell luftkonditionering
  - Reglage 208
  - Inställning av luftventiler 211
  - Tips för användning 211
- Automatisk luftkonditionering
  - Reglage 213
  - Inställning av luftventiler 216
  - Tips för användning 217
- Luftventiler på instrumentpanelen 219
- Kupévärmare 220
- Luftkonditioneringsfilter 222

Manuell luftkonditionering—
—Reglage

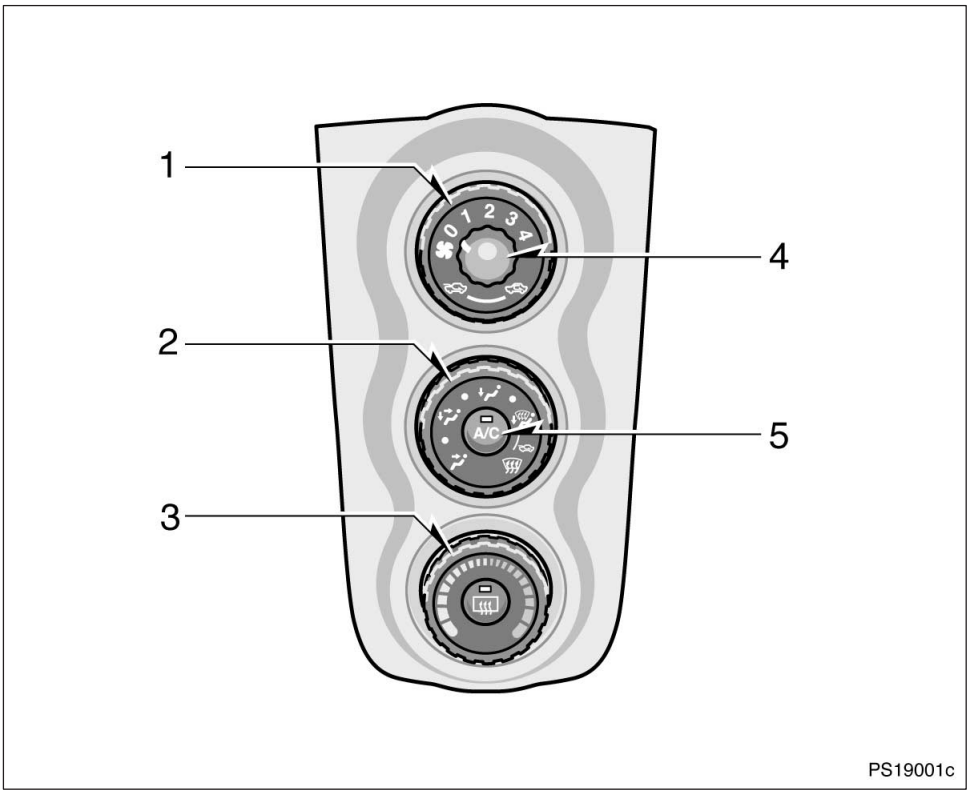

1. Cirkulationsväljare
2. Luftflödesväljare
3. Temperaturväljare
4. Fläkthastighetsreglage
5. ”A/C”–tangent (på vissa modeller)

Fläkthastighetsreglage

Vrid på ratten för att ändra fläkthastigheten—åt höger för att öka och åt vänster för att minska hastigheten.

Temperaturväljare

Vrid ratten för att justera temperaturen—åt höger för högre och åt vänster för lägre temperatur.

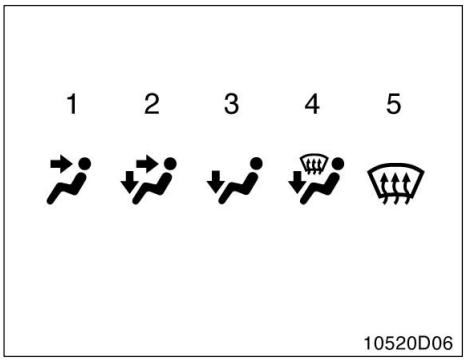

Luftflödesväljare

Du kan välja genom vilka ventiler luften skall ledas in i kupén. Vrid på ratten till önskad symbol.

1. **Instrumentpanel—**Luften kommer huvudsakligen ut ur luftventilerna i instrumentpanelen.
2. **Två nivåer—**Luften kommer både ur luftventilerna vid golvet och i instrumentpanelen.
3. **Golv—**Luften kommer huvudsakligen ur luftventilerna vid golvet.
4. **Golv/vindruta—**Luften kommer främst ut ur luftventilerna vid golvet och vid vindrutan.

   Cirkulationsväljaren skall vara inställd på friskluft utifrån.
5. **Vindruta—**Luften kommer främst ut ur luftventilerna på instrumentpanelen.

   När du sätter luftriktningsväljaren i läge ”Vindruta” kopplas samtidigt avimningsfunktionen in för att snabbast möjligt få bort imma från vindrutan.

   Cirkulationsväljaren skall vara inställd på friskluft utifrån.

   Modeller med ”A/C” tangent—

   Tryck på tangenten ”A/C” för avfuktning i samband med uppvärmning eller kylning. Detta ger klar sikt genom vindrutan snabbare.

Ytterligare information finns i avsnittet ”Inställning av luftventiler” nedan.

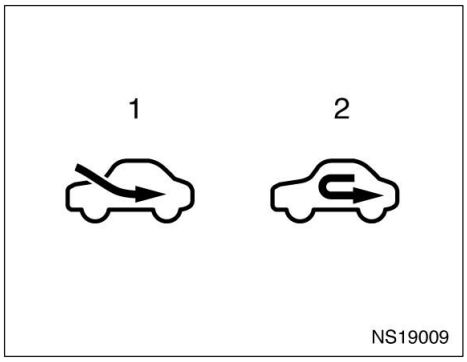

Cirkulationsväljare

Vrid på ratten för att välja luftkälla

1. **Friskluft—**Luft utifrån går in i systemet.
2. **Återcirkulation—**Återcirkulerar luften inne i kupén.

”A/C”–tangent (på vissa modeller)

Tryck på ”A/C”–tangenten för att starta luftkonditioneringen. ”A/C”–tangenten tänds. Tryck på tangenten igen för att stänga av luftkonditioneringen.

—Inställningar av luftventiler

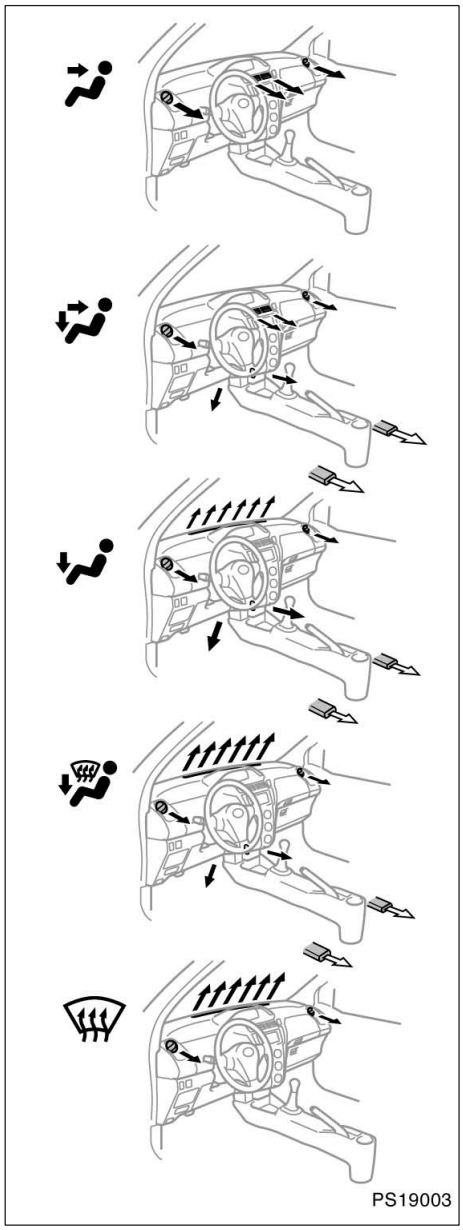

⇨: **På vissa modeller**

—Tips för användning

- För att snabbt få kallare luft inne i bilen om den har stått parkerad i starkt solsken bör du köra de första minuterna med fönstren helt öppna. När den värsta hettan vädrats ut kan du stänga fönstren så att luftkonditioneringen kan kyla kupén snabbare.
- Kontrollera att luftintagen framför vindrutan är fria från skräp, löv, snö etc.
- Rikta inte kall luft mot vindrutan vid fuktigt väder. Vindrutan kan imma igen på grund av temperaturskillnaden mellan luften på vindrutans in– och utsidor.
- Håll området under framstolarna fritt så att luften kan cirkulera fritt i bilen.
- Om det är kallt bör du börja med att köra fläkten med högsta hastighet under någon minut för att snabbare få bort snö och fukt från luftintag och luftkanaler. Detta kan minska imbildningen på rutorna.
- Håll samtliga fönster stängda när du kör på dammiga vägar. Om damm som rörs upp av bilen ändå sugs in i kupén rekommenderar vi att du ställer cirkulationsväljaren på friskluft och fläktomkopplaren i valfritt läge, utom ”0”.
- Om du kör bakom en annan bil på dammig väg eller om det är blåsigt och dammigt ute rekommenderar vi att du tillfälligt ställer cirkulationsväljaren på återcirkulation. Luftintagen stängs då så att luft och damm på utsidan inte kommer in i kupén.

Uppvärmning

För bästa resultat ställs reglagen så här:

Fläkthastighet—Valfri utom ”0”
Temperatur—Mot **varmt** (rött område)
Luftintag—Friskluft (luft utifrån)
Luftflöde—Golv
Luftkonditionering—Avstängd

- Välj återcirkulation under de första minuterna för snabbast möjliga uppvärmning av luften i kupén. Ställ om till friskluft utifrån när det börjar bli varmt i bilen för att förhindra imbildning på rutorna.
- Tryck på ”A/C”–tangenten för avfuktning i samband med uppvärmning.
- Rikta luftströmmen genom golv–/vindruteventilerna för att värma upp kupén samtidigt med borttagning av imma eller frost från vindrutan.

Luftkonditionering

För bästa resultat ställs reglagen så här:

Fläkthastighet—Valfri utom ”0”
Temperatur—Mot **kallt** (blått område)
Luftintag—Friskluft (luft utifrån)
Luftflöde—Instrumentpanel
Luftkonditionering—På

- Välj återcirkulation för snabbare nedkylning av luften i kupén under ett par minuter.

Ventilation

För bästa resultat ställs reglagen så här:

Fläkthastighet—Valfri utom ”0”
Temperatur—Mot **kallt** (blått område)
Luftintag—Friskluft (luft utifrån)
Luftflöde—Instrumentpanel
Luftkonditionering—Avstängd

Imma på vindrutan

Vindrutans insida

För bästa resultat ställs reglagen så här:

Fläkthastighet—Valfri utom ”0”
Temperatur—Mot **varmt** (rött område) för uppvärmning;
eller mot **kallt** (blått område) för kylning
Luftintag—Friskluft (luft utifrån)
Luftflöde—Vindruta
Luftkonditionering—På

- Rikta inte kalluft mot vindrutan om det är fuktigt ute. Vindrutan kan imma igen på grund av temperaturskillnaden mellan vindrutans ut– och insida.

Frost på vindrutan

Vindrutans utsida

För bästa resultat ställs reglagen så här:

Fläkthastighet—Valfri utom ”0”
Temperatur—Mot **varmt** (rött område)
Luftintag—Friskluft (luft utifrån)
Luftflöde—Vindruta
Luftkonditionering—Avstängd

- Välj inställningen golv/vindruta för att värma upp kupén och samtidigt avfrosta vindrutan.

Automatisk luftkonditionering— —Reglage

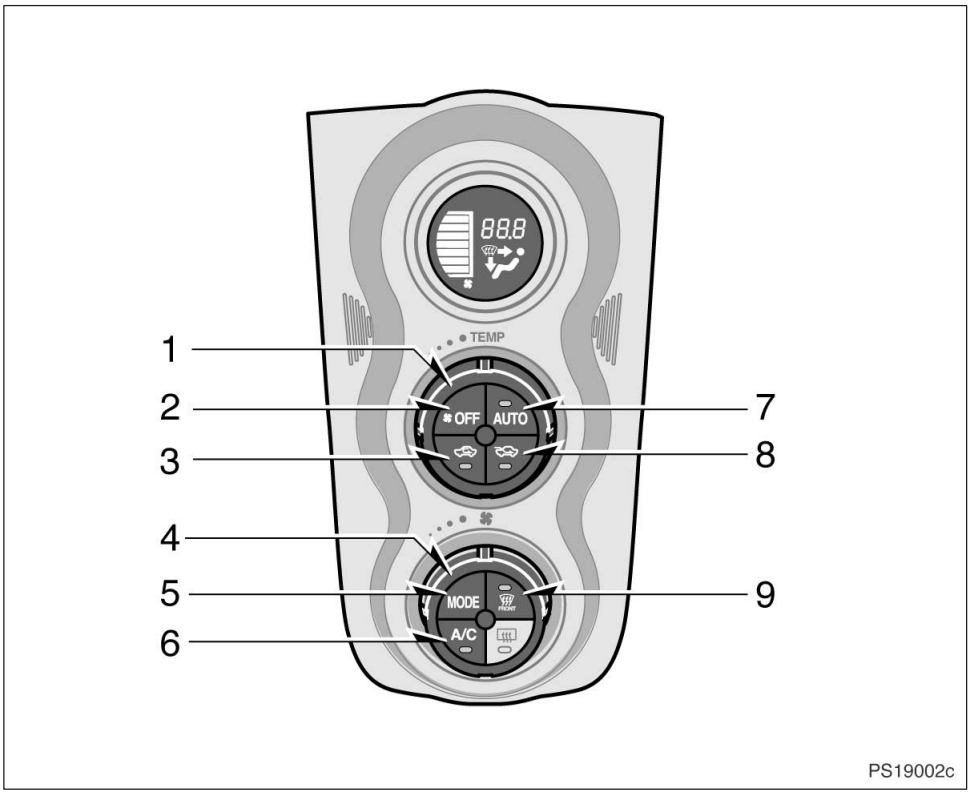

1. ”TEMP”–ratt
2. ”OFF”–tangent
3. Luftintag (återcirkulation)
4. Fläkthastighetsreglage
5. ”MODE” (Luftfördelningsväljare)
6. ”A/C”–tangent
7. ”AUTO” (luftkonditionering)
8. Luftintag (luft utifrån)
9. Luftflödestangent Vindruta

”AUTO” (luftkonditionering)

Tryck på ”AUTO”–tangenten för att få automatisk luftkonditionering. En indikeringslampa visar att du har valt automatdrift.

I läge AUTO väljer systemet automatiskt bästa kombinationen av fläkthastighet, luftflöde, luftintag och till/frånslagning av luftkonditioneringen med hänsyn till temperaturen.

När du trycker på ”AUTO”–tangenten med luftintaget på friskluft kan invändig cirkulation användas för maximal kylning.

Du kan också använda manuella reglage om du vill välja dina egna inställningar.

Stäng av automatiskt läge genom att trycka på luftflödesväljaren eller fläkthastighetsreglaget.

Fläkthastighetsreglage

Vrid på ratten för att ändra fläkthastigheten—åt höger för att öka och åt vänster för att minska hastigheten.

I automatläge behöver du inte justera fläkthastigheten, om du inte vill ha en annan hastighet.

”TEMP” ratt

Vrid ratten för att justera temperaturen—åt höger för högre och åt vänster för lägre temperatur.

”LO” visas när du ställer in systemet på maximal kylning, ”HI” visas när du ställer in på maximal uppvärmning.

”OFF” tangent

Tryck på tangenten för att stänga av luftkonditioneringen.

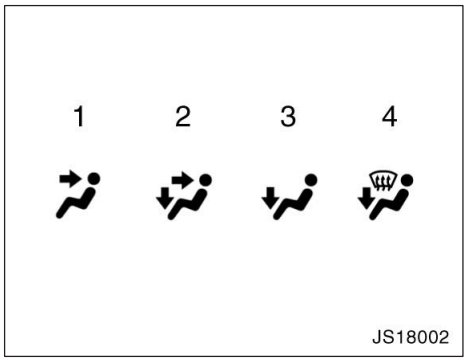

”MODE” (Luftfördelningsväljare)

Tryck på ”MODE” för att välja genom vilka ventiler luften skall strömma ut.

I automatläge behöver du inte justera luftflödet, om du inte vill att luften skall komma från annat håll.

1. **Instrumentpanel—**Luften kommer huvudsakligen ut ur luftventilerna i instrumentpanelen.
2. **Två nivåer—**Luften kommer både ur luftventilerna vid golvet och i instrumentpanelen.
3. **Golv—**Luften kommer huvudsakligen ur luftventilerna vid golvet.
4. **Golv/vindruta—**Luften kommer främst ut ur luftventilerna vid golvet och vid vindrutan.

Luftflödestangent Vindruta

När du trycker på den här tangenten kommer luften huvudsakligen ur ventilerna på instrumentpanelen.

Tryck på samma tangent igen för att återgå till det senaste inställda luftflödesläget.

Tryck på vindrutetangenten för att koppla in den defrosterlänkade luftkonditioneringen. Samtidigt tänds ”A/C”–tangenten vare sig den är intryckt eller ej. Vindrutan får snabbare fri sikt på detta sätt.

Tryck på ”A/C”–tangenten igen för att stänga av själva luftkonditioneringen.

När ”A/C”–tangenten inte är intryckt stängs luftkonditioneringen av om en annan luftflödestangent trycks in.

Ytterligare information finns i avsnittet ”Inställning av luftventiler” nedan.

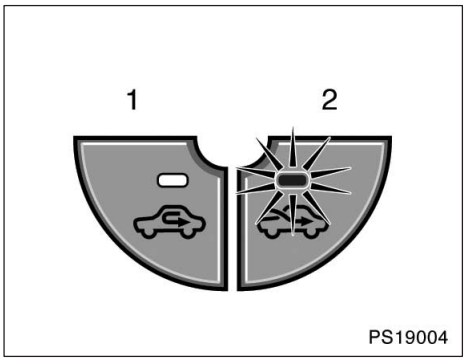

Cirkulationsväljare

Tryck på tangenten för att välja friskluft eller återcirkulation.

1. **Återcirkulation—**Återcirkulerar luften inne i kupén.
2. **Friskluft—**Luft utifrån går in i systemet.

”A/C”–tangent

Tryck på ”A/C”–tangenten för att starta luftkonditioneringen. ”A/C”–tangenten tänds. Tryck på tangenten igen för att stänga av luftkonditioneringen.

Om indikeringslampan i ”A/C”–tangenten blinkar är det något fel i luftkonditioneringssystemet och luftkonditioneringen stängs av automatiskt. Om detta inträffar bör du köra bilen till en auktoriserad Toyota–återförsäljare eller –verkstad eller annan verkstad med motsvarande kvalifikationer och utrustning.

—Inställningar av luftventiler

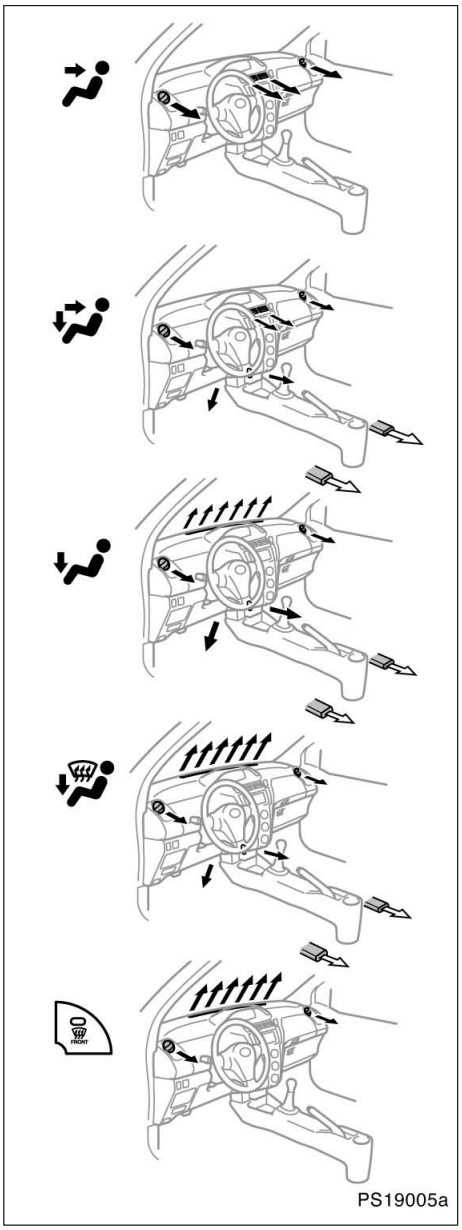

⇨: **På vissa modeller**

—Tips för användning

- För att snabbt få kallare luft inne i bilen om den har stått parkerad i starkt solsken bör du köra de första minuterna med fönstren helt öppna. När den värsta hettan vädrats ut kan du stänga fönstren så att luftkonditioneringen kan kyla kupén snabbare.
- Kontrollera att luftintagen framför vindrutan är fria från skräp, löv, snö etc.
- Rikta inte kall luft mot vindrutan vid fuktigt väder. Vindrutan kan imma igen på grund av temperaturskillnaden mellan luften på vindrutans in– och utsidor.
- Håll området under framstolarna fritt så att luften kan cirkulera fritt i bilen.
- Om det är kallt bör du börja med att köra fläkten med högsta hastighet under någon minut för att snabbare få bort snö och fukt från luftintag och luftkanaler. Detta kan minska imbildningen på rutorna.
- Håll samtliga fönster stängda när du kör på dammiga vägar. Om damm som rörs upp av bilen ändå sugs in i kupén rekommenderar vi att du ställer cirkulationsväljaren på friskluft och fläktomkopplaren i valfritt läge, utom ”0”.
- Om du kör bakom en annan bil på dammig väg eller om det är blåsigt och dammigt ute rekommenderar vi att du tillfälligt ställer cirkulationsväljaren på återcirkulation. Luftintagen stängs då så att luft och damm på utsidan inte kommer in i kupén.

Uppvärmning

För bästa resultat ställs reglagen så här:

—Automatisk funktion

Tryck på ”AUTO”–tangenten
Temperatur—Ställ in önskad temperatur
Luftintag—Friskluft (luft utifrån)
Luftkonditionering—Avstängd

—Manuell funktion

Fläkthastighet—Ställ in önskad hastighet
Temperatur—Mot hög temperatur
Luftintag—Friskluft (luft utifrån)
Luftflöde—Golv
Luftkonditionering—Avstängd

- Välj återcirkulation under de första minuterna för snabbast möjliga uppvärmning av luften i kupén. Ställ om till friskluft utifrån när det börjar bli varmt i bilen för att förhindra imbildning på rutorna.
- Tryck på ”A/C”–tangenten för avfuktning i samband med uppvärmning.
- Rikta luftströmmen genom golv–/vindruteventilerna för att värma upp kupén samtidigt med borttagning av imma eller frost från vindrutan.

Luftkonditionering

För bästa resultat ställs reglagen så här:

—Automatisk funktion

Tryck på ”AUTO”–tangenten
Temperatur—Ställ in önskad temperatur
Luftintag—Friskluft (luft utifrån)
Luftkonditionering—På

—Manuell funktion

Fläkthastighet—Ställ in önskad hastighet
Temperatur—Mot låg temperatur
Luftintag—Friskluft (luft utifrån)
Luftflöde—Instrumentpanel
Luftkonditionering—På

- Välj återcirkulation för snabbare nedkylning av luften i kupén under ett par minuter.

Ventilation

För bästa resultat ställs reglagen så här:

—Automatisk funktion

Tryck på ”AUTO”–tangenten
Temperatur—Mot låg temperatur
Luftintag—Friskluft (luft utifrån)
Luftkonditionering—Avstängd

—Manuell funktion

Fläkthastighet—Ställ in önskad hastighet
Temperatur—Mot låg temperatur
Luftintag—Friskluft (luft utifrån)
Luftflöde—Instrumentpanel
Luftkonditionering—Avstängd

Borttagning av frost och imma från vindrutan

—Vindrutans insida

För bästa resultat ställs reglagen så här:

—Automatisk funktion

Temperatur—Mot varmt för uppvärmning; mot kallt för kylning
Luftintag—Friskluft (luft utifrån)
Luftflöde—Vindruta

—Manuell funktion

Fläkthastighet—Ställ in önskad hastighet
Temperatur—Mot varmt för uppvärmning; mot kallt för kylning
Luftintag—Friskluft (luft utifrån)
Luftflöde—Vindruta

Tryck på vindrutetangenten för att koppla in den defrosterlänkade luftkonditioneringen. Samtidigt tänds ”A/C”–tangenten vare sig den är intryckt eller ej. Vindrutan får snabbare fri sikt på detta sätt.

Tryck på ”A/C”–tangenten igen för att stänga av själva luftkonditioneringen.

När ”A/C”–tangenten inte är intryckt stängs luftkonditioneringen av om en annan luftflödestangent trycks in.

- Rikta inte kalluft mot vindrutan om det är fuktigt ute. Vindrutan kan imma igen på grund av temperaturskillnaden mellan vindrutans ut– och insida.

—Vindrutans utsida

För bästa resultat ställs reglagen så här:

—Automatisk funktion

Temperatur—Mot hög temperatur **Luftintag—Friskluft** (luft utifrån) **Luftflöde—Vindruta** **Luftkonditionering—Avstängd**

—Manuell funktion

Fläkthastighet—Ställ in önskad hastighet **Temperatur—**Mot hög temperatur **Luftintag—Friskluft** (luft utifrån) **Luftflöde—Vindruta** **Luftkonditionering—Avstängd**

Tryck på vindrutetangenten för att koppla in den defrosterlänkade luftkonditioneringen. Samtidigt tänds ”A/C”–tangenten vare sig den är intryckt eller ej. Vindrutan får snabbare fri sikt på detta sätt.

Tryck på ”A/C”–tangenten igen för att stänga av själva luftkonditioneringen.

När ”A/C”–tangenten inte är intryckt stängs luftkonditioneringen av om en annan luftflödestangent trycks in.

- Välj inställningen golv/vindruta för att värma upp kupén och samtidigt avfrosta vindrutan.

Luftventiler på instrumentpanelen

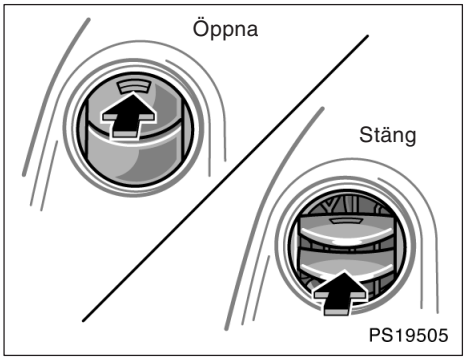

Sidoventiler

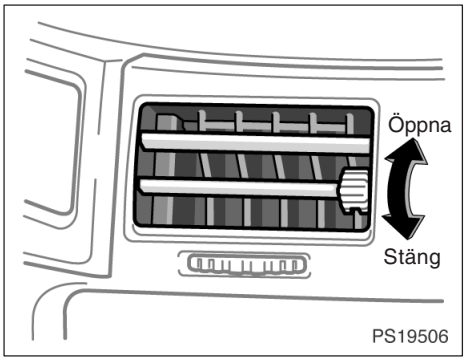

Mittenventiler

Kontrollera inställningen av luftventilerna om luftflödet inne i kupén är dåligt. Bilden visar hur du öppnar och stänger luftventilerna.

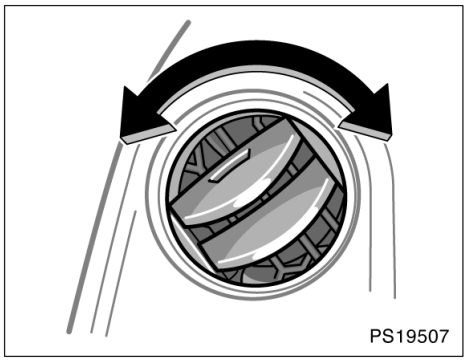

Sidoventiler

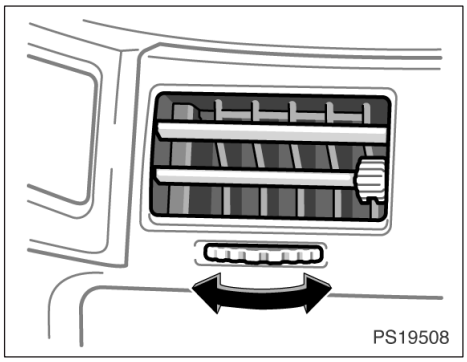

Mittenventiler

Vrid på luftventilerna på instrumentpanelen för att ändra luftflödets riktning.

Extra kupévärmare (av förbränningstyp)

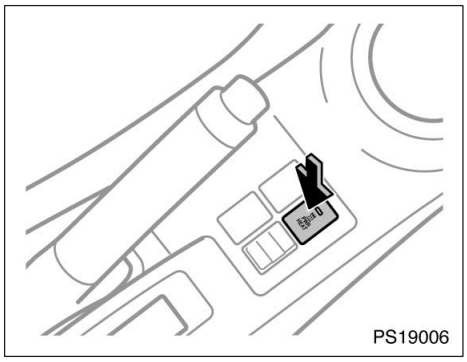

Den extra kupévärmaren är avsedd att hålla kupén varm när det är mycket kallt.

Starta kupévärmaren genom att trycka på strömbrytaren som bilden visar.

Motorn måste vara igång.

En indikeringslampa lyser när kupévärmaren är i funktion.

Värmaren tänds cirka 25 sekunder efter att du tryckt på strömbrytaren och det tar cirka 85 sekunder innan den ger full värme.

Systemet anpassar effekten automatiskt varefter motorns kylarvätska värms upp och övertar uppvärmningen av kupén.

När kupévärmaren kopplas på och stängs av kan litet vit rök synas och en viss lukt kännas från avgasröret som mynnar ut under bilen. Om det är mycket kallt kan det även komma ånga ur avgasröret. Detta är helt normalt.

Tryck igen för att släcka.

Värmaren stannar först efter de elektriska kylarfläktarna i motorrummet gått ca 2 minuter för att kyla komponenterna i kupévärmaren.

Vi rekommenderar att du inte startar kupévärmaren tidigare är 10 minuter efter det att du stängt av den. I annat fall kan det höras visst oljud när kupévärmaren tänds.

Värmaren måste vara avstängd innan du tankar.

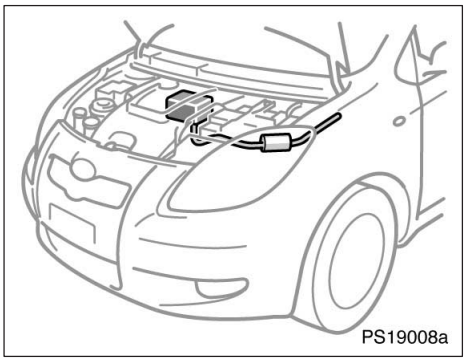

⚠ VARNING

- **Rör inte någon del av kupévärmaren eller avgasröret. De kan vara mycket heta och du kan bränna fingrarna.**
- **Håll brännbart material och brännbara vätskor borta från kupévärmaren och avgasröret. Det kan utgöra en brandfara.**

OBSERVERA

- ***Använd inte felaktigt bränsle eftersom det då kan höras visst oljud när kupévärmaren tänds, det kan också bli korrosion och kupévärmarens livslängd kan förkortas. (Se ”Bränsle” på sid 244 i del 2.)***
- ***Starta och stanna inte kupévärmaren upprepade gånger med fem minuters intervaller eftersom detta kan förkorta komponenternas livslängd. Om motorn måste startas och stannas med korta intervaller (t.ex. vid leveranskörning) skall kupévärmaren vara avstängd.***

- ***Utför inga ändringar av värmaren och öppna den inte utan att först ha kontaktat en auktoriserad Toyota–återförsäljare eller –verkstad eller annan verkstad med motsvarande kvalifikationer och utrustning. Det kan utgöra en brandfara och kupévärmaren kan bli defekt.***
- ***Var försiktig så att du inte stänker vatten eller vätska direkt på kupévärmaren eller bränslepumpen till kupévärmaren. Detta kan göra att kupévärmaren inte fungerar ordentligt.***
- ***Håll luftintag och avgasrör fria från vatten, snö, is, lera etc. Om rören blir igensatta kan det göra att kupévärmaren fungerar dåligt.***
- ***Om du observerar något ovanligt såsom en bränsleläcka, rökbildning eller försämrad funktion skall du stänga av kupévärmaren och låta en auktoriserad Toyota–återförsäljare eller –verkstad eller annan verkstad med motsvarande kvalifikationer och utrustning kontrollera systemet.***

Luftkonditioneringsfilter—

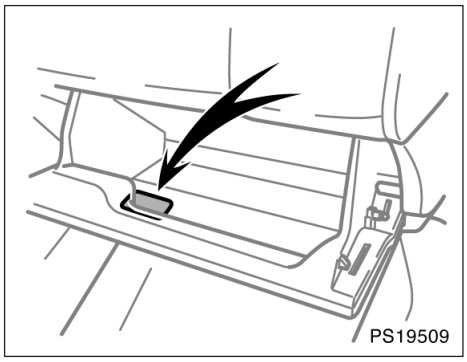

En informationsdekal till luftkonditioneringsfiltret är placerad i handskfacket som bilden visar. Det visar att ett filter är installerat.

Luftkonditioneringsfiltret hindrar att damm kommer in i bilen genom luftkonditioneringsventilen.

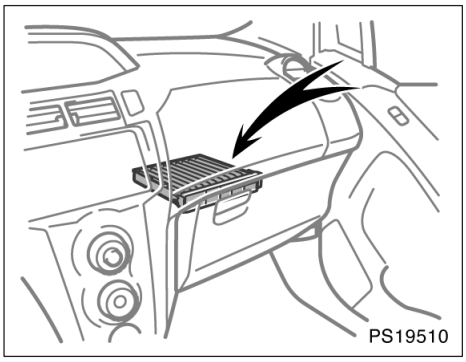

Filtret för luftkonditioneringen är placerat bakom handskfacket.

—Kontroll och byte av filter till luftkonditioneringen

Detta filter kan bli igensatt om det har använts en längre tid. Kupéluftfiltret behöver bytas om luftflödet verkar strypt i luftkonditionering och värmesystem, eller om bilens rutor lätt blir immiga.

För att bevara luftkonditioneringens effektivitet måste filtret ses över och bytas enligt de angivna intervallen. (Beträffande serviceintervall, se ”Service & Garanti” i bilhandlingarna.)

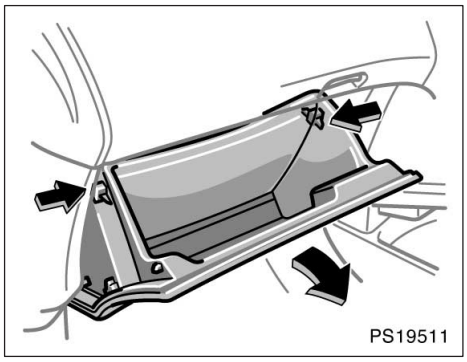

1. Tryck in handskfackets båda sidor för att lossa stiften.

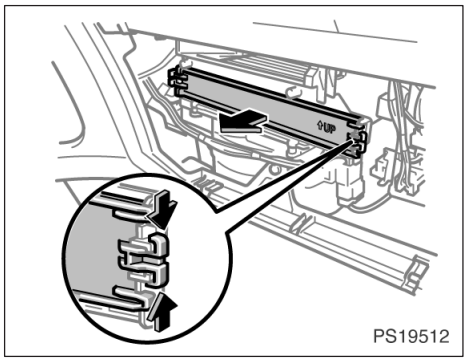

2. Tryck på vredena på respektive sida och tag ut locket till filtret.

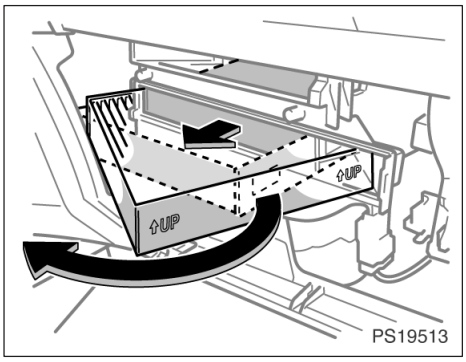

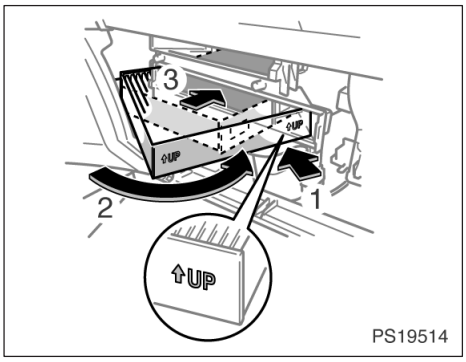

3. Drag ut luftkonditioneringsfiltret och vrid på det som bilden visar. Undersök filtrets utsida.

Byt filtret om det är mycket smutsigt.

Kontrollera att pilen pekar uppåt när du sätter tillbaka filtret i kassetten.

INFORMATION
Luftfiltret måste monteras ordenligt i rätt läge. Kör inte med luftfiltret borttaget. Dammfiltreringen kan försämras vilket påverkar luftkonditioneringens funktion.

Del 1–10
INSTRUMENT OCH MANÖVERORGAN

Övrig utrustning

- Färdinformation 228
- Cigarettändare och flyttbar askkopp 231
- Eluttag 232
- Handskfack 233
- Tillbehörsfack 233
- Burkhållare 235
- Flaskhållare 236
- Förvaringsbox i bagagerummet 237
- Insynsskydd 240
- Golvmatta 241

Färdinformationsdisplay—

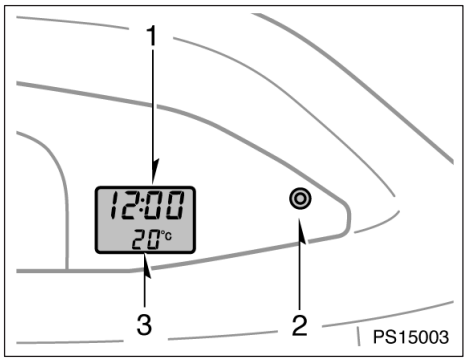

Vänsterstyrda bilar

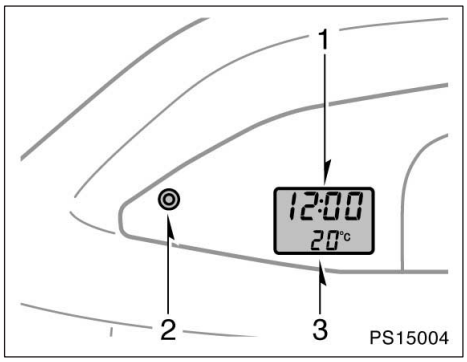

Högerstyrda bilar

Startnyckeln måste vara omvriden för att informationsfönstret skall fungera.

1. Klocka
2. DISP
3. Utetemperatur/Färdinformation

När startnyckeln ställs i läge ”ON” visas föregående informationsläge.

Om strömförsörjningen till informationsfönstret bryts visas startläget automatiskt.

⚠ VARNING

Justera inte informationsfönstret under körning. Alla justeringar skall göras när bilen står stilla.

—Klocka

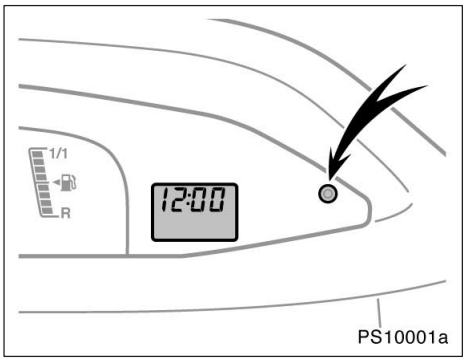

Vänsterstyrda bilar

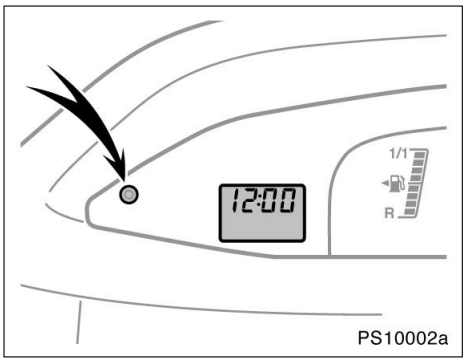

Högerstyrda bilar

Tidvisningen sker digitalt.

För att ställa om klockan, ställ tändningslåset i läge ”ON”.

När du trycker in knappen DISP blinkar timindikeringen så att kan du ställa in rätt timme.

Tryck på knappen DISP till dess önskad timme visas.

Efter minst 5 sekunder passerat utan att knappen tryckts in börjar minutindikeringen att blinka. Nu kan du ställa in rätt minut.

Tryck på knappen DISP till dess önskad minut visas.

Efter minst 5 sekunder passerat utan att knappen tryckts in återgår indikeringen till normal funktion.

Om strömförsörjningen bryts kommer klockan att automatiskt ställas på 12:00 när strömmen återkommer.

—Utetemperatur/ Färdinformation

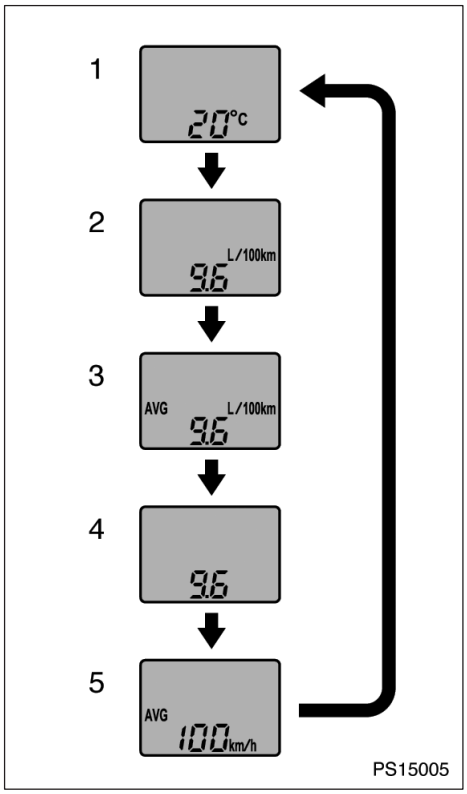

Du kan ändra visning av utetemperaturen till visning av färdinformation.

Varje gång du trycker på DISP–knappen visas denna information i tur och ordning.

1. Utvändig temperatur
2. Aktuell bränsleförbrukning
3. Genomsnittlig bränsleförbrukning
4. Aktionsradie
5. Medelhastighet

Värdena som visas indikerar allmänna körförhållanden. Exaktheten varierar med körvanor och körförhållanden.

1. Utvändig temperatur

Termometern visat yttertemperaturen.

Displayen fungerar när tändningen är i läge ”ON”.

Termometern visar temperaturer från –40°C till +50°C.

Om förbindelsen med utetemperatursensorn är defekt visas ”—°C” i informationsfönstret. Om ”—°C” visas i informationsfönstret skall du kontakta en auktoriserad Toyota–återförsäljare eller –verkstad eller annan verkstad med motsvarande kvalifikationer och utrustning.

Om utetemperaturen sjunker under 3°C blinkar displayen i 5 sekunder för att indikera att utetemperaturen sjunker. Om temperaturen däremot redan är lägre än 3°C blinkar displayen inte när tändningen ställs i läge ”ON”.

2. Aktuell bränsleförbrukning (”Liter/100 km MPG” eller ”MPG (miles/gallon)”)

Den aktuella bränsleförbrukningen som visas beräknas på körsträckan och bränsleförbrukningen under 2 sekunder när motorn är igång.

Det visade värdet uppdateras varannan sekund.

Observera att värdet inte blir exakt i följande fall.

- Bilen har stannat med motorn igång (I informationsfönstret visas extremt hög bränsleförbrukning)
- Bilen körs nedför en lång utförsbacke och använder motorbroms. (I informationsfönstret visas extremt låg bränsleförbrukning)

Beräkningen nollställs när motorn stängs av.

3. **Genomsnittlig bränsleförbrukning (”AVG. Lit/100 km” eller ”AVG. MPG”)**

Medelförbrukningen beräknas på den totala körsträckan och den totala bränsleförbrukningen sedan motorn startades.

Medelförbrukningen uppdateras var tionde sekund och nollställs efter tankning.

Tryck in DISP–knappen i minst 1 sekund för att nollställa värdet.

4. **Aktionsradie (”RANGE KM” eller ”RANGE MI”)**

Den visade sträckan som bilen kan köras på kvarvarande bränsle beräknas på bränslemängden i tanken och tidigare bränsleförbrukning.

Den visade körsträckan indikerar den ungefärliga sträckan du kan köra tills bränslemätaren visar ”R”. Värdet skiljer sig från den verkliga körsträckan.

Det visade värdet ändras varje gång den återstående sträckan minskat med 1 km.

Den verkliga återstående körsträckan varierar med körsätt och vägförhållanden. Om bränsleekonomin är god blir körsträckan längre än vad som visas. Om bränsleekonomin är dålig blir körsträckan kortare än vad som visas.

Om bränslevarningslampan tänds skall du fylla på bränsle även om mätaren visar att bilen kan köras längre.

5. **Medelhastighet (”AVG. Km/tim” eller ”AVG. MPH”)**

Medelhastigheten som visas beräknas på den totala körsträckan och den totala körtiden med motorn igång.

Det visade värdet uppdateras var 10:e sekund.

Tryck in DISP–knappen i minst 1 sekund för att nollställa värdet.

Cigarettändare och flyttbar askkopp

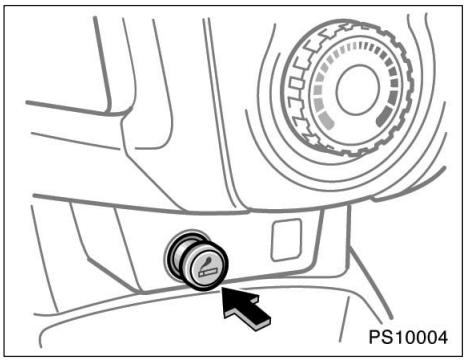

CIGARETTÄNDARE

Tryck in cigarettändaren för att värma upp den. Den skjuts ut automatiskt när den är klar för användning.

Tändningen måste stå i ”ON”–läge om motorn är avstängd.

Håll inte fast cigarettändaren i intryckt läge.

Köp endast original Toyota–tändare eller likvärdig om du måste köpa en ny.

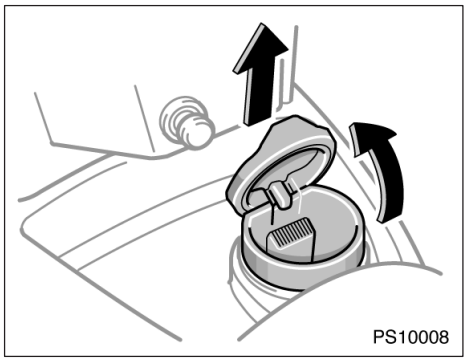

FLYTTBAR ASKKOPP

Askkoppen kan tas bort och användas utanför bilen. Öppna locket när du vill använda askkoppen.

Släck cigaretten noga i askkoppen när du rökt färdigt så att inte eventuella gamla cigarettfimpar tar eld. Stäng askkoppens lock helt efter användning.

Tag bort askkoppen genom att dra ut den från flaskhållaren.

⚠ VARNING

Stäng alltid askkoppen helt efter användning för att minimera skaderisken vid en olycka eller ett häftigt stopp.

Eluttag (utan cigarettändare)

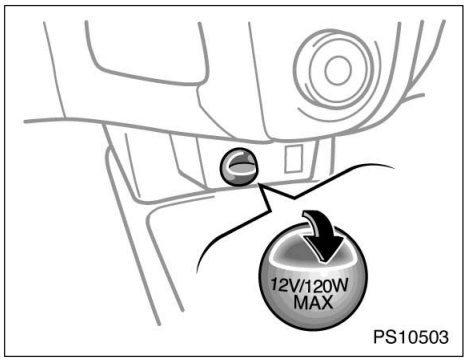

Eluttaget är avsett för strömtillförsel till elektriska tillbehör. Öppna eluttaget som på bilden när det skall användas.

Tändningen måste vara i läge ”ACC”– eller ”ON”.

OBSERVERA

- ***Undvik avbrända säkringar genom att inte använda mer ström än bilens totala kapacitet på 12V/120W.***
- ***Använd inte eluttaget längre än nödvändigt när motorn inte är i gång för att undvika urladdning av batteriet.***
- ***Stäng locket till eluttaget när det inte används. Om någon sticker in något annat i uttaget än kontakten som passar till eluttaget eller häller i vätska av något slag kan det orsaka elavbrott eller kortslutning.***

Handskfack

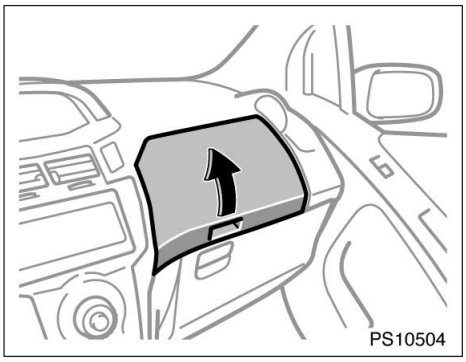

Övre handskfack

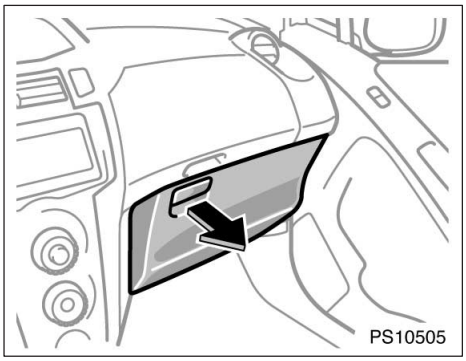

Undre handskfack

Drag i spärren för att öppna handskfacken.

⚠ VARNING

Handskfacket skall alltid vara stängt under färd för att minimera skaderisken vid en olycka eller häftig inbromsning.

OBSERVERA

Övre handskfack Sommartid kan det bli mycket varmt inne i bilen. Lämna aldrig något brännbart eller deformerbart, t.ex. cigarettändare eller glasögon inne i bilen.

Tillbehörsfack

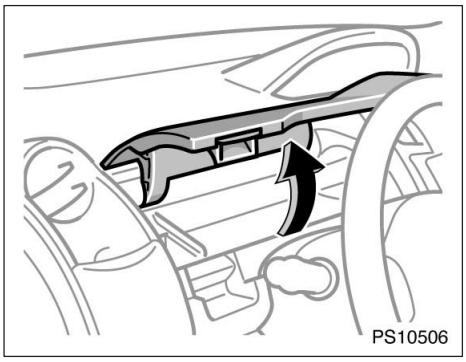

Typ A (instrumentpanel)

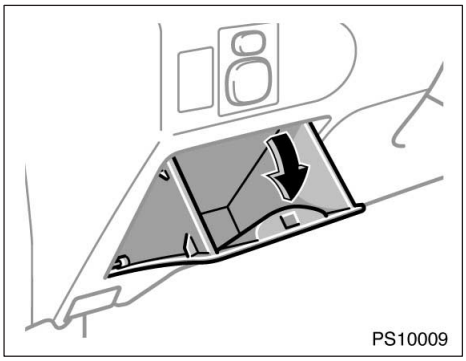

Typ B (instrumentpanel)

Öppna förvaringsfacken som bilderna visar.

⚠ VARNING

Förvaringsfack skall vara stängda under färd för att minimera skaderisken vid en olycka eller ett häftigt stopp.

OBSERVERA
Typ A: Sommartid kan det bli mycket varmt inne i bilen. Lämna aldrig något brännbart eller deformerbart, t.ex. cigarettändare eller glasögon inne i bilen.

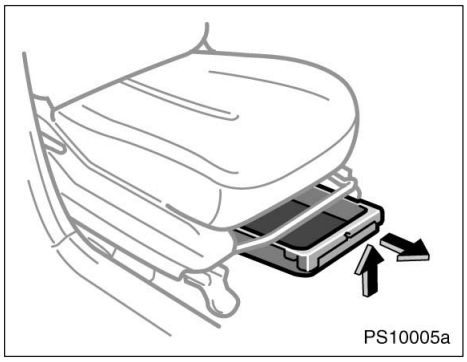

Passagerarsätet

Öppna facket genom att lyfta det lätt uppåt och drag ut det som bilden visar.

⚠ VARNING
Förvaringsfack skall vara stängda under färd för att minimera skaderisken vid en olycka eller ett häftigt stopp.

Burkhållare

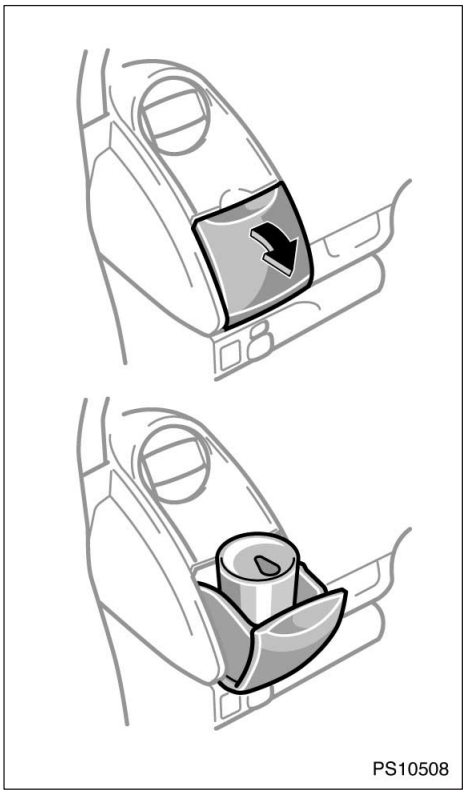

Fram

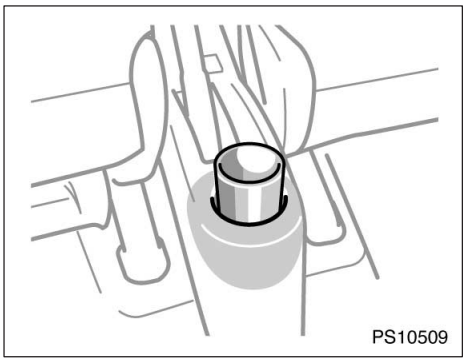

Bak

Burkhållaren är avsedd för säker förvaring av läskburkar eller muggar.

Främre burkhållare—Drag ut burkhållaren när den skall användas.

Burkhållaren skall alltid vara stängd när den inte används.

⚠ VARNING

Placera aldrig något annat än läskburkar eller muggar i hållaren. Det finns risk att något kastas ut och orsakar personskador vid häftig inbromsning eller vid en eventuell olycka.

Flaskhållare

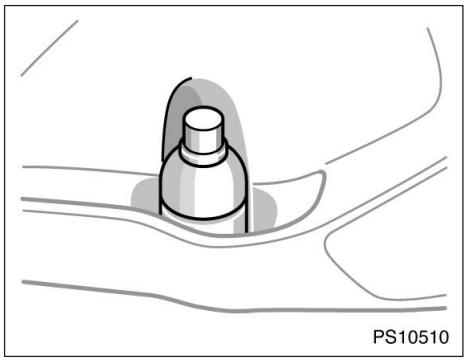

Framdörrar

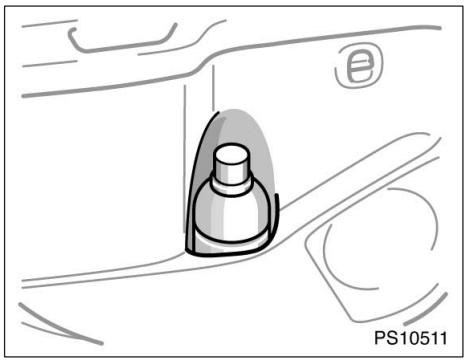

Bakdörrar (endast 5–dörrarsmodeller)

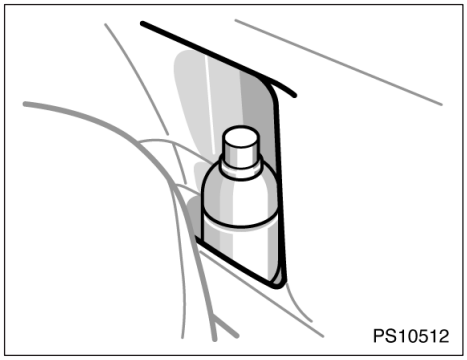

Bakdörr (endast 3–dörrarsmodeller)

Flaskhållaren är avsedd för säker förvaring av flaskor.

⚠ VARNING

Använd aldrig burk– eller flaskhållarna för annat syfte än förvaring av burkar, flaskor eller dylikt. Det finns risk att något kan kastas runt i bilen och skada de åkande vid en plötslig inbromsning eller olycka.

OBSERVERA

Placera aldrig en kopp eller öppnad flaska i flaskhållaren. Det finns risk för att innehållet kan spillas ut när dörren öppnas eller stängs.

Förvaringsbox i bagagerummet—

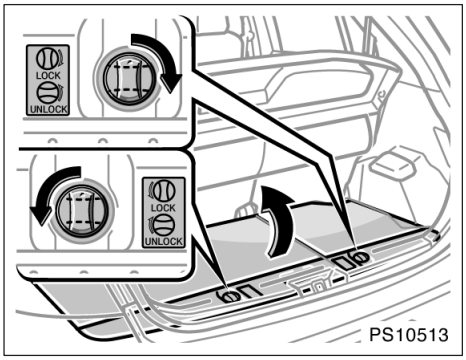

Öppna förvaringsboxen genom att vrida ratten till ”UNLOCK” och öppna locket. Stäng förvaringsboxen genom att sänka locket och vrida rattarna till läge ”LOCK”.

Förvaringsboxen i bagageutrymmet är löstagbar.

⚠ VARNING

Förvaringsboxar skall vara stängt och låst under färd för att minimera skaderisken vid en olycka eller ett häftigt stopp.

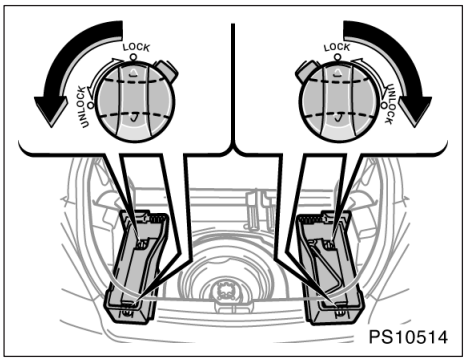

Tag bort förvaringsboxen genom att vrida rattarna till ”UNLOCK”.

—Utvidga bagageutrymmet (vissa modeller)

Du kan utvidga bagageutrymmet genom att sänka ned golvpanelen.

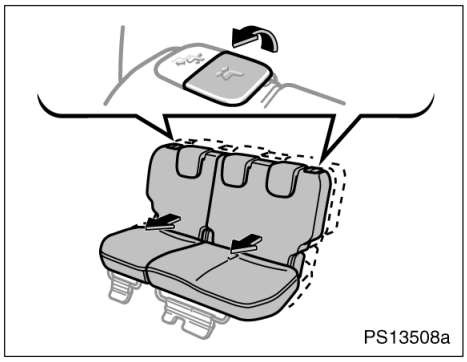

1. Tryck sätet framåt så långt det går.

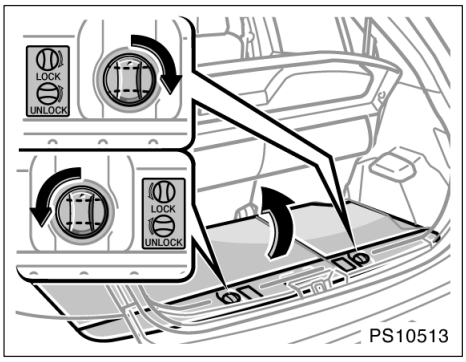

2. Vrid rattarna till läge ”UNLOCK” och tag bort golvskivan och kåpan till reservhjulet.

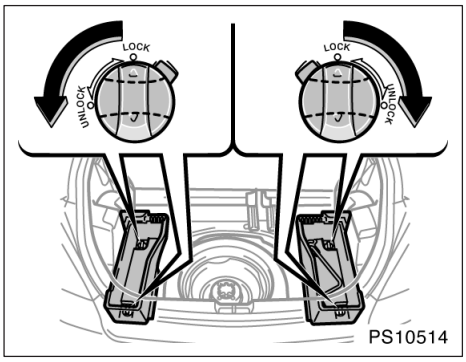

3. Vrid rattarna till ”UNLOCK” och tag bort förvaringsboxen på båda sidor.

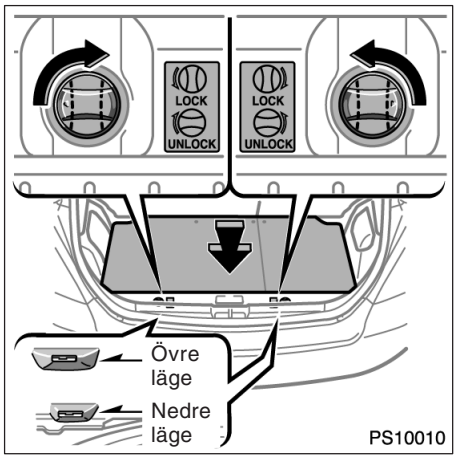

4. Sänk golvskivan till den lägre nivån och vrid rattarna till läge ”LOCK”.

Insynsskydd

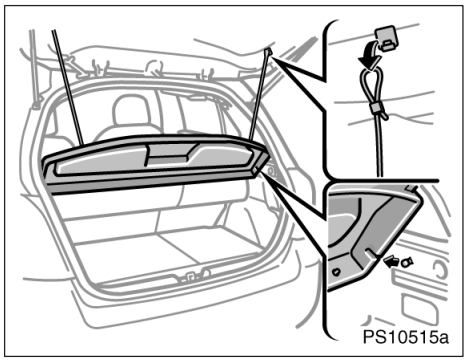

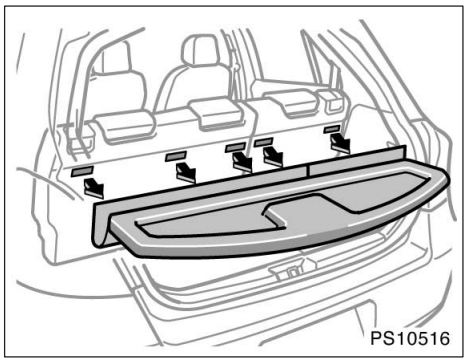

När du öppnar bakdörren tippas insynsskyddet uppåt för att ge lätt åtkomst till bagagerummet.

Lossa stropparna, tag bort insynsskyddet från ryggstödet och lyft ut hela insynsskyddet när du behöver mer plats.

Golvmatta

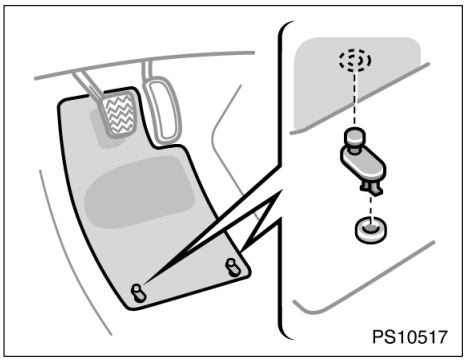

Använd golvmattor av rätt storlek.

Om golvmattan har två hål är den avsedd att användas med låsklips. Fäst golvmattan genom att passa in låsklipsen i hålen i mattan.

⚠ VARNING

Det är viktigt att mattan ligger rätt på textilgolvet. Om mattan glider och fastnar i pedalerna under körning finns det risk för olyckor.

Del 2
INNAN DU BÖRJAR KÖRA DIN NYA TOYOTA

- Inkörning 244
- Bränsle 244
- Avstängningssystem för bränslepumpen 245
- Körning utomlands 246
- Trevägskatalysator 246
- Katalysator 247
- Varning för avgaser 248
- Information om oljeförbrukning 249
- Bromsar 250
- Elektrisk servostyrning 254
- Förslitningsvarnare för bromsbeläggen 256
- Lastning, säkerhetsanvisningar 257
- Tillverkningsnummer och typskylt 258
- Stöldskyddsdekaler 260
- Fjädring och chassi 260

Inkörning

Kör mjukt och undvik hög hastighet.

Det är inte nödvändigt att iaktta några speciella inkörningsföreskrifter men om du följer nedanstående enkla råd under de första 100 milen blir ekonomin bättre i fortsättningen och din bil får ökad livslängd.

- Undvik fullgasstarter.
- Undvik att rusa motorn.
- Försök att undvika häftiga inbromsningar under de första 30 milen.
- Kör inte alltför långsamt med manuell växellåda på hög växel.
- Kör inte länge med konstant hastighet, vare sig fort eller långsamt.
- Drag inte husvagn eller släpvagn under de första 80 milen.

Bränsle

Det är viktigt att välja rätt bränsle för att motorn skall fungera på bästa sätt.

Motorskador som orsakas av fel bränsle omfattas inte av Toyotas nybilsgaranti.

BRÄNSLETYP

Bensinmotor—Kör endast på blyfri bensin.

För att förhindra misstag vid tankning har bilen ett smalare bränslerör. Munstycket på pumpar med blyfri bensin passar i det mindre påfyllningsröret, men däremot inte munstycken på pumpar med blybensin.

OBSERVERA
Kör aldrig på blyad bensin. Blybensin minskar katalysatorns förmåga att rena avgaserna och det blir störningar i systemet. Detta kan medföra ökade underhållskostnader.

Dieselmotor—Använd endast dieselbränsle.

I mycket kallt väder kan dieselbränsle som är avsett för mildare väder frysa. Motorn startar eventuellt inte eller stannar under körning. Vi rekommenderar att du använder dieselbränsle som är anpassat till körning i kallt väder. Om du ska köra till områden med kallare klimat bör du starta med så lite bränsle i tanken som möjligt, med hänsyn till avståndet, så att du kan tanka bränsle som är anpassat till det kalla klimatet i området.

OBSERVERA
I extremt kallt väder kan dieselbränsle som är avsett för mildare väder frysa och bränslefiltret kan bli blockerat.

OKTANTAL/CETANTAL

Bensinmotor—För att motorn skall fungera på bästa sätt bör du endast använda blyfri bensin med oktantal 95 eller högre. Om det inte går att få tag i bensin av denna typ kan du i nödfall köra på bensin med så lågt oktantal som 91.

Dieselmotor—Använd dieselbränsle med cetantal 48 eller högre.

Körning på bensin med lägre oktantal gör att motorn spikar kraftigt och långvarigt. I allvarliga fall kan det leda till motorskador.

Om motorn knackar...

Tag kontakt med en auktoriserad Toyota-återförsäljare eller –verkstad, eller annan verkstad med motsvarande kvalifikationer och utrustning om motorn knackar kraftigt trots att du använder rätt bränsle, eller om du hör att motorn knackar när du kör i jämn fart på plan väg.

Ibland kan man dock höra ett lätt kortvarigt spikande från motorn när man accelererar eller kör uppför branta backar. Detta är inget att oroa sig för.

BRÄNSLETANKENS VOLYM

42 liter

Avstängningssystem för bränslepump

Detta säkerhetssystem stänger av bränsletillförseln till motorn för att minska risken för bränsleläckage om motorn skulle stanna eller om en krockkudde skulle blåsas upp vid en kollision. För att starta motorn efter att bränslepumpens automatiska avstängningsfunktion aktiverats, vrid startknappen en gång till läge ”ACC” eller ”LOCK” (modeller med tändningslås av cylindertyp) eller om startknappen är i läge ”OFF” (modeller med elektroniskt lås– och startsystem) och starta motorn.

⚠ VARNING

Undersök marken under bilen noga innan du åter startar motorn. Om du upptäcker att vätska har runnit ner på marken är bränslesystemet skadat och behöver repareras. I så fall får du inte starta motorn.

Körning utomlands

Om du skall köra din Toyota utomlands...

För det första, se till att bilen uppfyller lagar och förordningar i aktuella länder.

För det andra, kontrollera att det går att få tag på rätt bränsle.

Katalysator (bensinmotor)

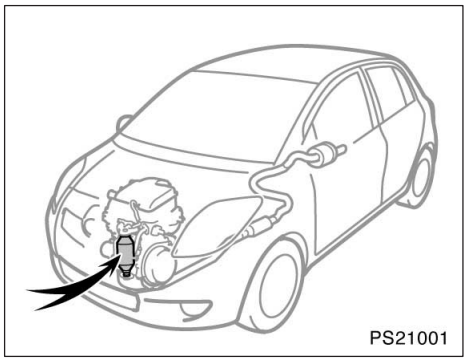

1,0 bensin–motorn

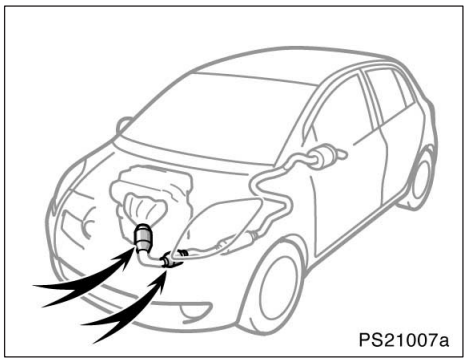

1,3 bensin–motor

Katalysatorn är en avgasrenare som är monterad i avgassystemet.

Katalysatorns uppgift är att reducera mängden skadliga ämnen i avgaserna.

⚠ VARNING

- **Håll människor och brännbara ämnen borta från avgasröret när motorn går. Avgaserna är mycket heta.**
- **Du bör varken stanna, låta motorn gå på tomgång eller parkera din bil över lättantändliga föremål, t.ex. torrt gräs, torra löv, papper eller trasor.**

OBSERVERA

Om en större mängd oförbränd bensin strömmar in i katalysatorn kan den överhettas och orsaka brand. Observera följande försiktighetsåtgärder för att undvika detta:

- ***Kör endast på blyfri bensin.***
- ***Kör aldrig med nästan tom tank. Om bensinen tar slut kan motorn misstända. Det ger onormalt hård belastning på katalysatorn.***
- ***Låt inte motorn gå på tomgång mer än 20 minuter.***
- ***Undvik att rusa motorn.***
- ***Skjut eller bogsera inte igång bilen.***
- ***Slå inte av tändningen medan bilen är i rörelse.***
- ***Håll motorn i gott skick. Störningar i motorns elsystem, elektroniska tändsystem/tändfördelarsystem eller bränslesystem kan orsaka extremt hög temperatur i katalysatorn.***
- ***Om motorn är svårstartad eller om den ofta stannar bör du köra bilen till en auktoriserad Toyota–återförsäljare eller –verkstad eller annan verkstad med motsvarande kvalifikationer och utrustning för kontroll.***
- ***För att katalysatorn och avgasreningssystemet skall fungera på rätt sätt måste bilen få regelbunden service enligt Toyotas serviceprogram. Beträffande serviceintervall, se ”Service & Garanti” i bilhandlingarna.***

Katalysator (dieselmotor)

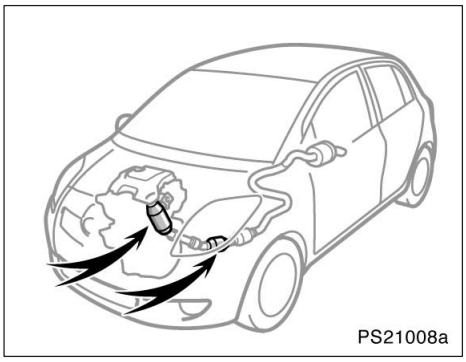

Katalysatorn är monterad i avgassystemet och minskar skadliga utsläpp.

Katalysatorns uppgift är att reducera mängden skadliga ämnen i avgaserna.

⚠ VARNING

- **Håll människor och brännbara ämnen borta från avgasröret när motorn går. Avgaserna är mycket heta.**
- **Du bör varken stanna, låta motorn gå på tomgång eller parkera din bil över lättantändliga föremål, t.ex. torrt gräs, torra löv, papper eller trasor.**

OBSERVERA

Om stora mängder oförbrända avgaser strömmar in i katalysatorn kan den överhettas och orsaka brand. Observera följande försiktighetsåtgärder för att undvika detta:

- ***Använd endast dieselbränsle.***
- ***Kör inte med nästan tom tank. Om bensinen tar slut kan motorn misstända, vilket ger onormalt hård belastning på katalysatorn.***

- ***Låt inte motorn gå på tomgång mer än 20 minuter.***
- ***Skjut eller bogsera inte igång bilen.***
- ***Slå inte av tändningen medan bilen är i rörelse.***
- ***Håll motorn i gott skick. Fel i motorns elsystem eller i bränslesystemet kan göra att temperaturen i katalysatorn blir mycket hög.***
- ***Om motorn är svårstartad eller om den ofta stannar bör du köra bilen till en auktoriserad Toyota–återförsäljare eller –verkstad eller annan verkstad med motsvarande kvalifikationer och utrustning för kontroll.***
- ***För att katalysatorn och hela systemet skall fungera på rätt sätt måste bilen få regelbunden service enligt Toyotas serviceprogram. Beträffande serviceintervall, se ”Service & Garanti” i bilhandlingarna.***

Varning för avgaser

⚠ VARNING

- **Undvik att andas in avgaser från motorn eller den extra kupévärmaren. De innehåller koloxid (kolmonoxid), som är en färglös och luktlös gas. Den är mycket giftig och kan orsaka medvetslöshet och i svårare fall leda till döden.**
- **Kontrollera att det inte finns några hål eller lösa kopplingar i avgassystemet. Hela systemet måste kontrolleras regelbundet. Om någon del av avgassystemet råkar slå emot något eller om avgasljudet förändras bör du omedelbart låta kontrollera systemet.**
- **Kör aldrig motorn eller den extra kupévärmaren i ett stängt garage eller annat slutet utrymme, utom den tid som behövs för att köra bilen in eller ut. Om avgaserna inte snabbt leds ut kan det bli mycket farligt.**
- **Sitt inte länge i en parkerad bil med motorn igång. Om det är oundvikligt, se då till att bilen står fritt och ställ in värme– eller kylsystem så att fläkten blåser in friskluft i bilen.**
- **Håll alltid bakluckan stängd under färd. Om bakluckan är öppen eller dåligt stängd kan avgaser sugas in i bilen.**
- **För att ventilationssystemet skall fungera måste luftintagen framför vindrutan hållas fria från snö, löv och skräp.**

- **Om du känner avgaslukt inne i bilen, bör du köra med öppna fönster och stängd baklucka så att frisk luft kan komma in i bilen. Om det känns avgaslukt även om inga andra bilar är i närheten bör du låta en auktoriserad Toyota–återförsäljare eller –verkstad, eller annan verkstad med motsvarande kvalifikationer och utrustning kontrollera bilen. Långvarig inandning av avgaser kan leda till dödsfall av gasförgiftning.**

Information om oljeförbrukning

MOTOROLJANS FUNKTION

Motoroljans huvudsakliga funktion är att smörja och kyla motorn invändigt. Oljan bidrar i hög grad till att hålla motorn i gott skick.

MOTORNS OLJEFÖRBRUKNING

Det är normalt att en motor förbrukar en viss mängd olja vid normal drift. Orsakerna är bland annat följande.

- Oljan används för att smörja kolvar, kolvringar och cylinderväggar. En tunn oljefilm lämnas kvar på cylinderväggen när kolven rör sig nedåt i cylindern. Det kraftiga undertrycket som genereras när du släpper gasen för att minska farten gör att en del av denna olja sugs in i förbränningsrummet. Denna olja, liksom en del av den olja som stannar kvar på cylinderväggarna förbränns av de heta gaserna vid förbränningen.
- Oljan används också för att smörja ventilskaften på insugsventilerna. En del av denna olja sugs in i förbränningsrummet tillsammans med luften och förbränns samtidigt med bränslet. Oljan som smörjer ventilskaften förbränns dessutom av heta avgaser från förbränningen.

Oljeförbrukningen beror bland annat på oljans viskositet, oljans kvalitet och hur du kör.

Mer olja förbrukas vid snabb, hård körning med täta accelerationer och inbromsningar.

När motorn är ny drar den mer olja eftersom kolvar, kolvringar och cylinderväggar inte hunnit slitas in.

Oljeförbrukning: Max 1,0 liter per 1000 km.

När man bedömer oljeförbrukningen måste man ta hänsyn till att oljan kan bli utspädd, vilket gör det mycket svårt att exakt bedöma oljeförbrukningen.

I en bil som t ex ofta används för korta sträckor och har normal oljeförbrukning kan det hända att mätstickan inte visar någon oljeförbrukning alls, ens efter flera 100 mils körning. Det beror på att oljan gradvis späds ut med bränsle eller fukt, så att det verkar som om oljenivån är oförändrad.

Vattnet eller bensinen som späder ut oljan dunstar sedan om bilen körs på hög fart på motorväg så att oljan blir mycket het. Det kan då verka som om oljeförbrukningen är mycket hög vid bara en kort körning i hög fart.

VIKTIGT ATT KONTROLLERA OLJENIVÅN

En av de viktigaste åtgärderna för att hålla bilen i gott skick är att hålla motoroljan på rätt nivå så att dess smörjande funktion inte försämras. Det är därför nödvändigt att kontrollera oljenivån regelbundet. Toyota rekommenderar att du kontrollerar oljenivån varje gång du tankar.

OBSERVERA

Allvarliga motorskador kan uppstå om oljenivån är för låg, t ex på grund av bristfällig kontroll.

Mer information om hur du kontrollerar oljan finns i ”Kontroll av motoroljenivån” på sid 350 i del 7–2.

Bromssystem

Bromssystemet är ett hydrauliskt system med två separata bromskretsar. Om ett fel skulle uppstå i den ena kretsen kan bilen ändå alltid bromsas med den andra kretsen. Du måste dock trampa ner pedalen med större kraft än vanligt och bromssträckan ökar. Dessutom kan bromsvarningslampan tändas.

⚠ VARNING

Kör aldrig bilen om bara den ena bromskretsen fungerar. Lämna omedelbart in bilen till verkstaden.

BROMSSERVO

Bromsservon utnyttjar undertrycket i motorn för att förstärka pedalkraften. Om motorn stannar under körning kan du ändå få stopp på bilen med normal pedalkraft. Det kvarvarande undertrycket i motorn är tillräckligt för en eller två inbromsningar—men inte fler!

⚠ VARNING

- **Pumpa inte med bromspedalen om motorn stannar. Varje tryck på bromspedalen gör att en del av undertrycket förbrukas.**
- **Bromsarna fungerar även om servoverkan helt upphört. Du måste dock trampa hårt på pedalen, betydligt hårdare än normalt. Dessutom ökar bromssträckan.**

ABS—LÅSNINGSFRIA BROMSAR

ABS–systemet hindrar att ett eller flera hjul låser sig vid häftig inbromsning eller vid inbromsning på halt underlag. Bilen behåller därvid stabiliteten och kan därför styras och bromsas i sådana situationer.

Använd ABS–funktionen rätt:
När ABS griper in kan det kännas ett svagt pulserande i bromspedalen samtidigt som ett surrande ljud hörs. I detta läge skall du bara låta ABS arbeta till din hjälp. Trampa bara ned bromspedalen ännu hårdare. Grips inte av panik och pumpa inte med bromspedalen. Bromssträckan blir längre.

ABS–systemet börjar fungera när hastigheten överstiger cirka 5 km/tim. Den upphör att fungera när hastigheten är lägre än cirka 5 km/tim.

Om du trampar på bromspedalen på halt underlag, t.ex. vid körning över en manlucka av järn i gatan, järnplåtar över gatuarbeten, broskarvar etc. när det regnar kan det hända att ABS griper in.

Det kan höras ett klickande ljud eller ett speciellt motorljud från motorrummet under några sekunder strax efter det att motorn startats. Detta visar att ABS–systemet utför en självtest och är inte ett tecken på att något är fel.

När ABS–systemet griper in kan följande hända. Det betyder inte att systemet är defekt.

- Du kan höra att ABS–systemet är i funktion och känna pulserandet i bromspedalen och vibrationer i kaross och ratt. Även efter bilen har stannat kan ett surrande ljud höras från motorrummet.
- När ABS–funktionen upphör kan det hända att bromspedalen rör sig litet framåt.

⚠ VARNING

Överskatta inte ABS–bromsarna. Trots att de låsningsfria bromsarna förbättrar kontrollen över bilen är det fortfarande lika viktigt att du kör med gott omdöme, håller måttlig hastighet och alltid tillräckligt avstånd till framförvarande bil. Det finns en gräns för bromsförmåga, styrning och stabilitet även med ABS.

ABS–systemet kan inte rädda situationen om däcken utsätts för påfrestningar utöver deras greppförmåga eller om vattenplaning uppstår under körning med hög fart i regn.

ABS–systemet är inte avsett att förkorta bromssträckan: Kör alltid med sansad hastighet och håll alltid tillräckligt säkerhetsavstånd till framförvarande bil. Jämfört med en bil utan ABS kan din bil med ABS kräva längre bromssträcka i följande fall:

- **Vid körning på grovt underlag, på grus– eller snötäckta vägar.**
- **Vid körning med snökedjor.**
- **Vid körning över skarvar i vägen.**
- **Vid körning på vägbana med gropar eller hål eller där beläggningen är mycket ojämn.**

Alla fyra däcken ska vara av rekommenderad typ och ha rekommenderat lufttryck: ABS känner av bilens färdhastighet med hjälp av varvtalssensorer på respektive hjul. Om du använder andra däck än de som rekommenderas känner sensorerna eventuellt inte av hjulens exakta hastighet vilket gör att bromssträckan blir längre.

SH21003

”ABS”–varningslampan

Modeller utan stabiliseringssystem—

Indikeringslampan tänds när tändningslåset är i läge ”ON”. Om ABS–systemet fungerar som det skall släcks lampan efter några sekunder. Om systemet är defekt tänds varningslampan igen.

När ”ABS”–varningslampan lyser (men inte bromsvarningslampan) fungerar bromsarna på konventionellt sätt, men låsningsskyddet fungerar inte.

När ”ABS”–varningslampan tänds (men inte bromsvarningslampan) fungerar inte ABS–systemet. Då finns det risk för att något eller några av hjulen kan låsas vid häftig inbromsning eller vid inbromsning på hal eller våt vägbana.

Om något av följande inträffar indikerar det att ett fel uppstått någonstans i komponenterna som övervakas av varningssystemet. Kontakta en auktoriserad Toyota–återförsäljare eller –verkstad eller annan verkstad med motsvarande kvalifikationer och utrustning för reparation av bilen.

- Lampan tänds inte när tändningslåset är i läge ”ON”, eller fortsätter att lysa.

- Lampan tänds under körning.

Det är emellertid normalt att varningslampan tänds under körning och sedan omedelbart slocknar igen.

⚠ VARNING

Om ”ABS”–varningslampan är tänd samtidigt som bromsvarningslampan lyser skall du omedelbart stanna bilen på säker plats. Kontakta en auktoriserad Toyota–återförsäljare eller –verkstad eller annan verkstad med motsvarande kvalifikationer och utrustning.

Om detta inträffar betyder det inte bara att ABS–systemet är ur funktion, bilen blir dessutom extremt instabil vid inbromsning.

”ABS”–varningslampan

Modeller med stabiliseringssystem—

Indikeringslampan tänds när tändningslåset är i läge ”ON”. Om ABS– och bromsservosystemen fungerar som de skall släcks lampan efter några sekunder. Om systemet är defekt tänds varningslampan igen.

När ”ABS”–varningslampan lyser (men inte bromsvarningslampan) fungerar inte ABS–systemet, bromsservosystemet, antispinnsystemet och stabiliseringssystemet, men bromsarna fungerar på konventionellt sätt.

När ”ABS”–varningslampan tänds (men inte bromsvarningslampan) fungerar inte ABS–systemet. Då finns det risk för att något eller några av hjulen kan låsas vid häftig inbromsning eller vid inbromsning på hal eller våt vägbana.

Om något av följande inträffar innebär det att en defekt har uppstått i de komponenter som övervakas av varningssystemet. Kontakta snarast en auktoriserad Toyota–återförsäljare eller –verkstad eller annan verksamhet med motsvarande kvalifikationer och utrustning för reparation.

- Lampan tänds inte när tändningslåset är i läge ”ON”, eller fortsätter att lysa.
- Lampan tänds under körning.

Det är emellertid normalt att varningslampan tänds under körning och sedan omedelbart slocknar igen.

⚠ VARNING

Om ”ABS”–varningslampan är tänd samtidigt som bromsvarningslampan lyser skall du omedelbart stanna bilen på säker plats. Kontakta en auktoriserad Toyota–återförsäljare eller –verkstad eller annan verkstad med motsvarande kvalifikationer och utrustning.

Om detta inträffar betyder det inte bara att ABS–systemet är ur funktion, bilen blir dessutom extremt instabil vid inbromsning.

BROMSKRAFTFÖRSTÄRKARE

När du stampar hårt på bromspedalen bedömer systemet detta som en panikbromsning och trycker då ned bromspedalen ännu kraftigare än vad du själv kan göra.

När du stampar på bromspedalen överförs extra kraft till pedalen. Då kan det också höras ett speciellt ljud från motorrummet samtidigt som det kan kännas vissa vibrationer i bromspedalen. Detta tyder inte på att något är fel.

Modeller med stabiliseringssystem—

Bromsassistansen börjar fungera när hastigheten är högre än cirka 5 km/tim. Den upphör att fungera när hastigheten är lägre än cirka 5 km/tim.

Närmare information finns i avsnittet ”Kontrollampor och varningssummer” på sid 142 i del 1–6.

Elektrisk servostyrning

Det eldrivna servostyrningssystemet underlättar rattvridningar via en elmotor.

I följande fall kan det bli svårare att vrida på ratten. Det beror dock inte på att något är fel.

- Vid manövrar eller många rattvridningar på kort tid.

  Styrservoeffekten minskas för att förhindra överhettning. Undvik att vrida ratten eller stanna bilen och vrida startnyckeln till ”ACC” eller ”LOCK” (modeller med tändningslås av cylindertyp) eller ha startknappen i läge ”OFF” (modeller med elektroniskt lås– och startsystem). Systemet svalnar inom cirka 10 minuter.

OBSERVERA
Mycket manövrerande och många rattvridningar under en längre tid kan skada systemet vars mekanism förhindrar överhettning av det eldrivna styrservosystemet.

- Om batteriet är urladdat

  Kontroll av batteriets skick. Ladda upp eller byt ut batteriet, vid behov. Se ”Kontroll av batteriet” på sid 364 i del 7–3.

I följande fall kan det bli svårare att vrida på ratten. Ungefär 5 minuter senare tänds varningslampan för det eldrivna servostyrsystemet. Det beror dock inte på att något är fel.

- Om du rusar motorn i minst 30 sekunder, när bilen står still.

  Du får normal styrservoeffekt och varningslampan slocknar när du börjar köra.

INFORMATION
När du vrider på ratten kan ett vinande ljud höras (från elmotorn). Det uppstår när servostyrningsmotorn är i gång, och innebär inget fel.

SZ21004

Varningslampan för det elektriska servostyrningssystemet

Indikeringslampan tänds när tändningslåset är i läge ”ON”. Om det eldrivna servostyrningssystemet fungerar som det skall släcks lampan efter några sekunder. Om systemet är defekt tänds varningslampan igen.

Om något av följande uppstår innebär det att en defekt har uppstått i någon del som övervakas av varningssystemet. Kontakta snarast en auktoriserad Toyota–återförsäljare eller –verkstad eller annan verksamhet med motsvarande kvalifikationer och utrustning för reparation.

- Lampan tänds inte när tändningslåset är i läge ”ON”, eller fortsätter att lysa.
- Varningslampan lyser under körning.

Om varningslampan tänds när du rusar motor under en längre stund behöver det inte innebära att systemet är defekt. Starta om motorn för att få lampan att slockna.

VARNING

Om varningslampan för det elektriska servostyrningssystemet tänds skall du snarast lämna in bilen till en auktoriserad Toyota–återförsäljare eller –verkstad, eller annan verkstad med motsvarande kvalifikationer och utrustning. Du kommer att behöva använda mer kraft för att vrida ratten. Håll stadigt i ratten medan du kör.

Slitagevarnare för bromsbeläggen

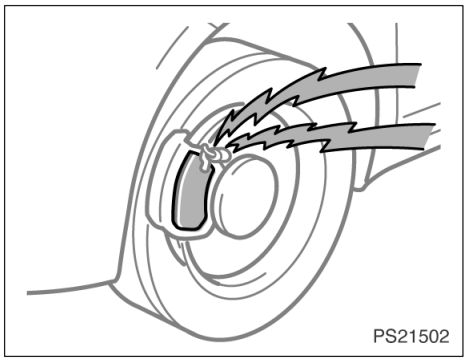

Slitagevarnarna på bromsskivorna ger ifrån sig ett varningsljud om bromsklossarna är så slitna att de måste bytas.

Om du hör ett gnisslande eller skrapande ljud när du kör bör du genast låta närmaste auktoriserade Toyota–återförsäljare eller –verkstad, eller annan verkstad med motsvarande kvalifikationer och utrustning kontrollera och byta bromsbeläggen.

Kör inte längre än absolut nödvändigt om du hör detta varningsljud.

Om du fortsätter köra utan att byta bromsbelägg kan följden bli dyra reparationer på grund av skador på bromsskivorna. Du måste dessutom trampa hårdare på bromspedalen för att stanna på samma sträcka.

Säkerhetsanvisningar vid lastning

Tänk på följande när du lastar bilen:

- Placera om möjligt last och bagage i bagageutrymmet. Spänn fast lasten om det är nödvändigt.
- Se till att bilen får rätt viktfördelning. Försök att placera tunga saker så långt fram som möjligt så att vikten fördelas jämnt.
- Tänk på bränsleekonomin, kör inte omkring med onödig last i bilen.

⚠ VARNING

- **Se till att last och bagage inte kan slungas framåt vid en häftig inbromsning. Placera inte något i bagageutrymmet som är högre än överkanten på ryggstödet. Placera bagage och tunga saker så nära golvet som möjligt.**
- **Låt aldrig någon sitta i bagageutrymmet under färd. Det är inte avsett för passagerare. Se till att alla som åker i bilen sitter i sätena och använder bilbältet. Risken för dödsfall eller svåra personskador vid häftig inbromsning eller en eventuell olycka är annars mycket stor.**
- **Placera ingenting på hatthyllan bakom baksätet. Sådana föremål kan kastas omkring i bilen och skada passagerarna vid en plötslig inbromsning eller olycka.**
- **Kör aldrig med något liggande löst på instrumentpanelen. Sådana föremål kan störa sikten för föraren. I en skarp kurva eller vid acceleration kan eventuella föremål som ligger på instrumentpanelen komma i rörelse och irritera föraren. Vid en olycka kan föremål på instrumentpanelen dessutom skada de åkande.**

INFORMATION

Eftersom golvpanelen kan bli skev bör inga tunga föremål placeras på golvpanelen under längre tid.

Identifiering av din Toyota——Tillverkningsnummer – typskylt

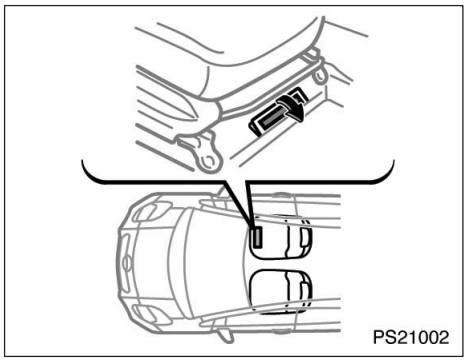

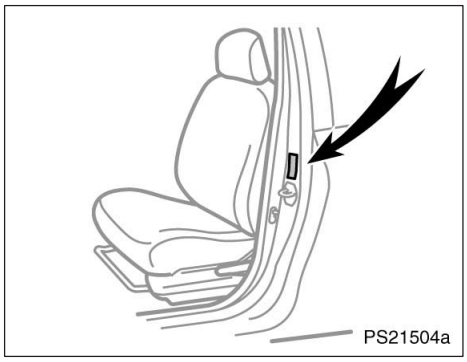

Tillverkningsnumret (VIN – Vehicle Identification Number) är den lagliga identifieringen av din bil. Numret är instansat enligt bilderna.

Detta nummer är den viktigaste identifieringen av din bil. Det används vid registrering av dig som ägare av bilen.

Tillverkningsnumret (VIN) anges också på tillverkarens dekal.

—Motornummer

Motornumret är instansat på cylinderblocket som bilderna visar.

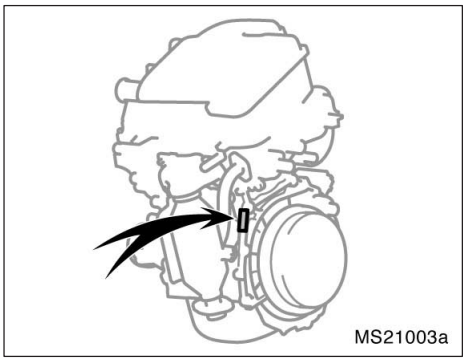

1KR–FE–motorn

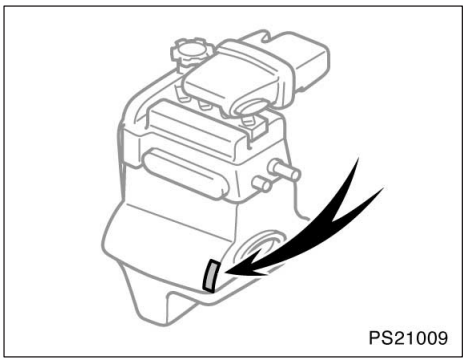

2SZ–FE–motor

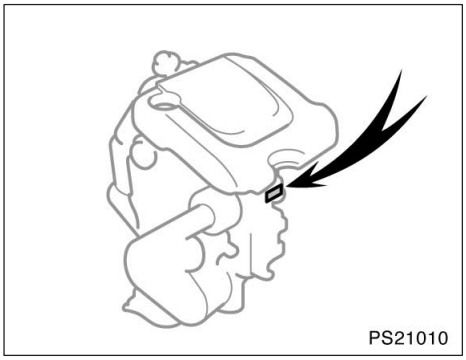

1ND–TV–motor

Stöldskyddsdekaler (endast högerstyrda modeller)

Din nya bil är försedd med stöldskyddsetiketter med ungefärlig storlek 47 x 12 mm.

Dekalerna är avsedda att minska stöldrisken genom att göra det lättare att spåra och återfå delar från stulna fordon. Dekalerna är konstruerade så att de förstörs om man försöker ta bort dem när de väl sitter fast. Det går alltså inte att flytta över dekalerna från en del till en annan.

OBSERVERA

Försök inte ta bort stöldskyddsdekalerna.

Fjädring och chassi

⚠ VARNING

Modifiera inte fjädringssystem eller chassi med ombyggnadssatser för höjning, distanshylsor, specialfjädrar etc. Risken är stor att vägegenskaperna försämras och olycksrisken ökar.

Del 3
START OCH KÖRNING

- Innan du startar motorn 262
- Start av motorn 262
- Köra och parkera med elektroniskt lås– och startsystem 270
- Säkerhetsåtgärder vid avstängning av motor med turbo 273
- Kontroller före längre körning 273
- Körtips för olika förhållanden 275
- Vinterkörning 276
- Körning med släp– eller husvagn 277
- Hur du spar bränsle och ökar bilens livslängd 282

Innan du startar motorn

1. Kontrollera området runt bilen innan du sätter dig i bilen.
2. Ställ in förarsätet, ryggstödsvinkeln, nackstödet och rattens vinkel.
3. Ställ in bilens inre och yttre backspeglar, om det behövs.
4. Stäng alla dörrar.
5. Tag på säkerhetsbältena.

Start av motorn— —Startmotor

Med tändningslås av cylindertyp—

När du har vridit startnyckeln till ”START” och släpper den så fortsätter startmotorn att dra runt motorn i läge ”ON” tills den går igång.

Funktionen avbryter startmotorn efter max 30 sekunder om motorn inte har gått igång. När du startar motorn igen, vänta några sekunder och försök igen.

Om du håller kvar startnyckeln i ”START”–läget fortsätter systemet att dra runt startmotorn i max 30 sekunder.

Med elektroniskt lås– och startsystem—

När du har tryckt på startknappen ”ENGINE START STOP” och släpper den, så fortsätter startmotorn att dra runt motorn tills den går igång.

Funktionen avbryter startmotorn efter max 30 sekunder om motorn inte har gått igång. När du startar motorn igen, vänta några sekunder och försök igen.

Om du håller kvar startknappen i läge ”ENGINE START STOP” fortsätter systemet att dra runt startmotorn i max 30 sekunder.

(a) Innan du vrider om nyckeln

1. Ansätt parkeringsbromsen hårt.
2. Släck alla onödiga lampor och stäng av övriga strömförbrukare.
3. **Endast manuell växellåda 'multi–mode':** Vrid tändningslåset till "ON". Håll bromspedalen nedtrampad och flytta växelväljaren till läge "N". Kontrollera att indikeringslampan "N" har tänts på instrumentpanelen. Som extra säkerhet finns ett spärrsystem som gör att motorn inte kan startas med växelväljaren i något läge utan "N" eller om bromspedalen inte är nedtryckt.

   Manuell växellåda: Trampa ner kopplingspedalen helt och sätt växelspaken i friläge. Håll kopplingspedalen helt nedtrampad tills motorn startar.

(b) Start om motorn har blivit sur (bensinmotor: med tändningslås av cylindertyp)

Innan du startar motorn, följ anvisningarna under "(a) Innan du vrider om nyckeln".

Normal start

Det elektroniska insprutningssystemet ger automatiskt rätt blandningsförhållande mellan bränsle och luft för start. Oavsett om motorn är kall eller varm kan du starta den på följande sätt:

Manuell växellåda 'multi–mode': Vrid nyckeln till "START" utan att röra gaspedalen och starta motorn med bromspedalen nedtryckt. Släpp nyckeln när motorn startar. Motorn kan inte startas om växelväljaren är i något annat läge än "N" eller om bromspedalen inte är nedtryckt.

Manuell växellåda: Vrid nyckeln till "START" utan att röra gaspedalen för att starta motorn. Släpp nyckeln när motorn startar.

Motorn bör varmköras under körning, inte på tomgång. Kör mjukt och försiktigt tills kylvätsketemperaturen har nått normal arbetstemperatur.

Om motorn stannar...

Starta igen, på samma sätt som vid normal start enligt ovan.

Om motorn inte startar efter flera försök...

Se "Om motorn inte startar" på sid 286 del 4.

OBSERVERA

- ***Rusa aldrig motorn när den är kall.***
- ***Om motorn är svår att starta eller om du ofta får motorstopp bör du snarast låta din återförsäljare kontrollera motorn omedelbart.***

(b) Start om motorn har blivit sur (bensinmotor: med elektroniskt lås– och startsystem)

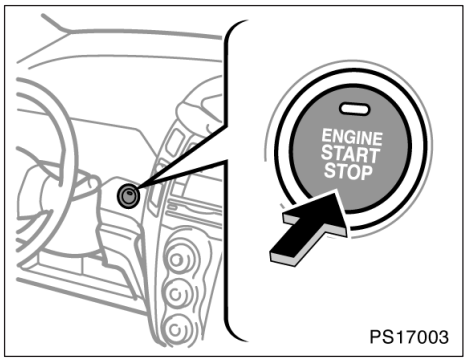

START MED STARTKNAPP

En bil som är utrustad med nyckel kan startas med en tryckning på startknappen ”ENGINE START STOP”.

Innan du startar motorn, följ anvisningarna under ”(a) Innan du vrider om nyckeln”.

Normal start

Det elektroniska insprutningssystemet ger automatiskt rätt blandningsförhållande mellan bränsle och luft för start. Oavsett om motorn är kall eller varm kan du starta den på följande sätt:

Endast manuell växellåda ’multi–mode’: När nyckeln är inne i bilen (på dig) kan motorn startas.

När bromspedalen är helt nedtryckt, tänds indikeringslampan på startknappen ”ENGINE START STOP” med ett grönt sken. Kontrollera att växelväljaren är i läge ”N”. Med en tryckning på startknappen ”ENGINE START STOP” startar motorn.

Manuell växellåda: När nyckeln är inne i bilen (på dig) kan motorn startas.

När kopplingspedalen är helt nedtryckt, tänds indikeringslampan på startknappen ”ENGINE START STOP” med ett grönt sken. Med en tryckning på startknappen ”ENGINE START STOP” startar motorn.

Tryck lugnt och stadigt på knappen ”ENGINE START STOP”.

Om motorn stannar...

Starta igen, på samma sätt som vid normal start enligt ovan.

OBSERVERA

Undvik att vidröra startknappen med oljiga händer.

⚠ VARNING

- **Startknappens yta kan bli mycket het om bilen stått i direkt solsken. Var försiktig när du startar motorn.**
- **Sluta att trycka på startknappen om den verkar defekt och kontakta omedelbart en auktoriserad Toyota–återförsäljare eller –verkstad eller annan verksamhet med motsvarande kvalifikationer och utrustning.**

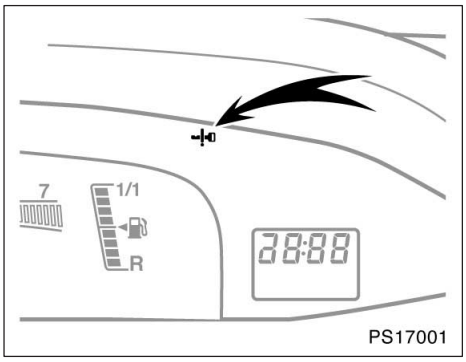

Vänsterstyrda bilar

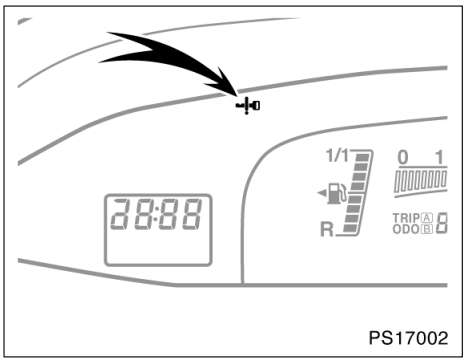

Högerstyrda bilar

Om motorn inte startar efter flera försök...

I följande fall startar eventuellt inte motorn.

- Om en summerton hörs och varningslampan i det elektroniska lås– och startsystemet tänds när du trycker på startknappen ”ENGINE START STOP” innebär det att nyckeln inte finns inne i bilen.
- Det finns tillfällen när motorn inte startar, även om nyckeln finns inne i bilen (t.ex. på golvet, i burkhållaren, bagagerummet eller handskfacket).

Om startknappen inte fungerar som den skall kan något av följande vara orsaken:

- Nyckelns batteri kan vara slut om den elektroniska nyckeln inte fungerar.

  Du kan starta motorn genom att hålla den elektroniska nyckeln nära startknappen ”ENGINE START STOP”. Mer information finns i ”Elektroniskt lås– och startsystem” på sid 40 i del 1–2.

  Byt batteriet i nyckeln så snart som möjligt. (Se ”—Byte av batteri” på sid 29 i del 1–2.)
- Om motorn har startats och stängts av upprepade gånger på kort tid.

  Vänta 10 sekunder, och starta sedan motorn.
- Om indikeringslampan på startknappen ”ENGINE START STOP” blinkar grönt och varningslampan för det elektroniska lås– och startsystemet tänds innebär det att rattlåset är låst.

  Frigör ratten genom att vrida den lätt åt resp sida medan du trycker på startknappen ”ENGINE START STOP”.
- Om indikeringslampan på startknappen ”ENGINE START STOP” blinkar gult och varningslampan för det elektroniska lås– och startsystemet tänds innebär det att ett fel föreligger i startknappfunktionen.

  Kontakta en auktoriserad Toyota–återförsäljare eller –verkstad, eller annan verksamhet med motsvarande kvalifikationer och utrustning för kontroll av bilen och samtliga nyckelar.
- Förutom ovanstående finns andra tillfällen när det elektroniska lås– och startsystemet inte fungerar korrekt på grund av hur det används. Mer information finns i ”Elektroniskt lås– och startsystem” på sid 40 i del 1–2.

Vid tillfällen utöver de som beskrivits ovan är det möjligt att ett fel har uppstått i ett annat område än startsystemet. Se ”Om motorn inte startar” på sid 286 del 4.

När batteriet är bortkopplat eller dåligt laddat, memorerar startknappfunktionen det aktuella läget. Efter att du har kopplat in, bytt eller laddat upp batteriet så väljs det memorerade läget automatiskt. I vart och ett av dessa fall skall du stänga av motorn om den startar.

Vänta 10 sekunder med att starta motorn efter att batteriet har anslutits igen. Motorn startar inte alltid vid första försöket. Detta tyder inte på att något är fel.

(b) Start om motorn har blivit sur (dieselmotor: (med tändningslås av cylindertyp)

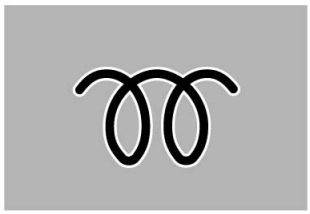

ST31003

Innan du startar motorn, följ anvisningarna under ”(a) Innan du vrider om nyckeln”.

Normal start

1. Vrid startnyckeln till ”ON”–läget och kontrollera att indikeringslampan på instrumentpanelen tänts. Håll kvar nyckeln i ”ON”–läge tills indikeringslampan slocknar.
2. **Endast manuell växellåda ’multi–mode’:** Trampa ned bromspedalen, vrid nyckeln till ”START” utan att röra gaspedalen. Släpp nyckeln när motorn startar. Motorn kan inte startas om växelväljaren är i något läge utom ”N” eller om bromspedalen inte är nedtryckt.

   Manuell växellåda: Vrid nyckeln till ”START” utan att röra gaspedalen. Släpp nyckeln när motorn startar.

Motorn bör varmköras under körning, inte på tomgång. Kör mjukt och försiktigt tills kylvätsketemperaturen har nått normal arbetstemperatur.

Om motorn stannar...

Starta igen, på samma sätt som vid normal start enligt ovan, beroende på motorns temperatur.

Om motorn inte startar efter flera försök...

Se ”Om motorn inte startar” på sid 286 del 4.

OBSERVERA

- ***Kör inte startmotorn längre än 30 sekunder vid varje startförsök. I annat fall kan startmotorn och elkablarna överhettas.***
- ***Rusa aldrig motorn när den är kall.***
- ***Om motorn är svår att starta eller om du ofta får motorstopp bör du snarast låta din återförsäljare kontrollera motorn omedelbart.***

(b) Start om motorn har blivit sur (dieselmotor: med elektroniskt lås– och startsystem)

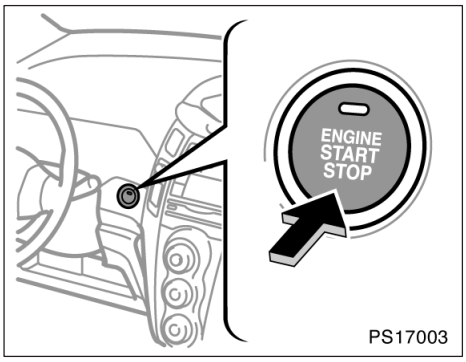

START MED STARTKNAPP

En bil som är utrustad med nyckel kan startas med en tryckning på startknappen ”ENGINE START STOP”.

Innan du startar motorn, följ anvisningarna under ”(a) Innan du vrider om nyckeln”.

Normal start

Endast manuell växellåda ’multi–mode’: Tryck ned bromspedalen till golvet och placera växelväljaren i läge ”N”. Håll bromspedalen helt nedtrampad tills motorn startar. Den gröna indikeringslampan på startknappen tänds.

Tryck en gång på startknappen så tänds indikeringslampan för förvärmning av motorn. Motorn börjar gå runt när indikeringslampan har släckts. Motorn går runt (max 30 sekunder) tills den startar.

Om du trycker två gånger på startknappen börjar motorn gå runt innan indikeringslampan för förvärmning av motorn slocknar. Motorn går runt (max 30 sekunder) tills den startar.

Manuell växellåda: Trampa ner kopplingspedalen till golvet och sätt växelspaken i friläge. Håll kopplingspedalen helt nedtrampad tills motorn startar. Den gröna indikeringslampan på startknappen tänds.

Tryck en gång på startknappen så tänds indikeringslampan för förvärmning av motorn. Motorn börjar gå runt när indikeringslampan har släckts. Motorn går runt (max 30 sekunder) tills den startar.

Om du trycker två gånger på startknappen börjar motorn gå runt innan indikeringslampan för förvärmning av motorn slocknar. Motorn går runt (max 30 sekunder) tills den startar.

Motorn bör varmköras under körning, inte på tomgång. Kör mjukt och försiktigt tills kylvätsketemperaturen har nått normal arbetstemperatur.

Om motorn stannar...

Starta igen, på samma sätt som vid normal start enligt ovan, beroende på motorns temperatur.

Om motorn inte startar efter flera försök...

Se ”Om motorn inte startar” på sid 286 del 4.

OBSERVERA

- ***Kör inte startmotorn längre än 30 sekunder vid varje startförsök. I annat fall kan startmotorn och elkablarna överhettas.***
- ***Rusa aldrig motorn när den är kall.***
- ***Om motorn är svår att starta eller om du ofta får motorstopp bör du snarast låta din återförsäljare kontrollera motorn omedelbart.***

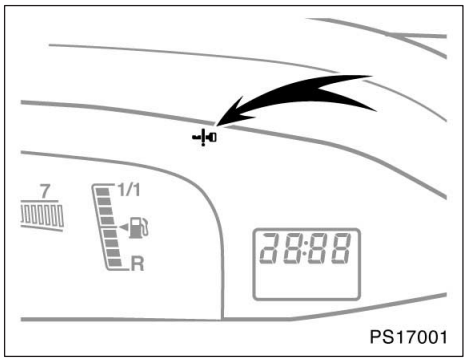

Vänsterstyrda bilar

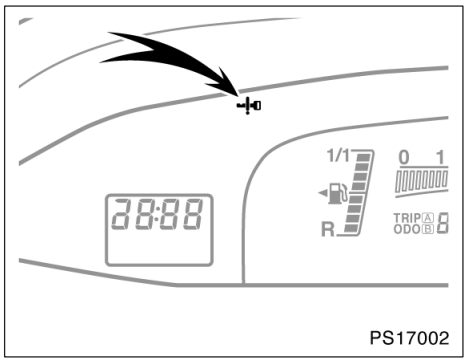

Högerstyrda bilar

Om motorn inte startar efter flera försök...

I följande fall startar eventuellt inte motorn.

- Om en summerton hörs och varningslampan i det elektroniska lås– och startsystemet tänds när du trycker på startknappen ”ENGINE START STOP” innebär det att nyckeln inte finns inne i bilen.
- Det finns tillfällen när motorn inte startar, även om nyckeln finns inne i bilen (t.ex. på golvet, i burkhållaren, bagagerummet eller handskfacket).

Om startknappen inte fungerar som den skall kan något av följande vara orsaken:

- Nyckelns batteri kan vara slut om den elektroniska nyckeln inte fungerar.

  Du kan starta motorn genom att hålla den elektroniska nyckeln nära startknappen ”ENGINE START STOP”. Mer information finns i ”Elektroniskt lås– och startsystem” på sid 40 i del 1–2.

  Byt batteriet i nyckeln så snart som möjligt. (Se ”—Byte av batteri” på sid 29 i del 1–2.)

- Om motorn har startats och stängts av upprepade gånger på kort tid.

  Vänta 10 sekunder, och starta sedan motorn.

- Om indikeringslampan på startknappen ”ENGINE START STOP” blinkar grönt och varningslampan för det elektroniska lås– och startsystemet tänds innebär det att rattlåset är låst.

  Frigör ratten genom att vrida den lätt åt resp sida medan du trycker på startknappen ”ENGINE START STOP”.

- Om indikeringslampan på startknappen ”ENGINE START STOP” blinkar gult och varningslampan för det elektroniska lås– och startsystemet tänds innebär det att ett fel föreligger i startknappfunktionen.

  Kontakta en auktoriserad Toyota–återförsäljare eller –verkstad, eller annan verksamhet med motsvarande kvalifikationer och utrustning för kontroll av bilen och samtliga nyckelar.

- Förutom ovanstående finns andra tillfällen när det elektroniska lås– och startsystemet inte fungerar korrekt på grund av hur det används. Mer information finns i ”Elektroniskt lås– och startsystem” på sid 40 i del 1–2.

Vid tillfällen utöver de som beskrivits ovan är det möjligt att ett fel har uppstått i ett annat område än startsystemet. Se ”Om motorn inte startar” på sid 286 del 4.

När batteriet är bortkopplat eller dåligt laddat, memorerar startknappfunktionen det aktuella läget. Efter att du har kopplat in, bytt eller laddat upp batteriet så väljs det memorerade läget automatiskt. I vart och ett av dessa fall skall du stänga av motorn om den startar.

Vänta 10 sekunder med att starta motorn efter att batteriet har anslutits igen. Motorn startar inte alltid vid första försöket. Detta tyder inte på att något är fel.

Köra och parkera med elektroniskt lås– och startsystem

TIPS ANVÄNDNING AV ELEKTRONISKT LÅS– OCH START SYSTEM

När du använder det elektroniska lås– och startsystemet går motorn att starta och stänga av så länge du har nyckeln på dig.

Därför finns en möjlighet att en passagerare kan ta bort nyckeln från bilen utan förarens kännedom. I så fall kommer det inte att gå att starta motorn när den är avstängd. Dessutom finns möjligheten att man kan stiga ur bilen utan att vara medveten om att startknappen inte är ordentligt avstängd.

När du kör bilen eller stiger ur den måste du som förare kontrollera att du har nyckeln med dig.

⚠ VARNING

Rör inte startknappen ”ENGINE START STOP” under färd.

Om du måste nödbromsa bilen skall du trycka in och hålla kvar startknappen ”ENGINE START STOP” i mer än 3 sekunder.

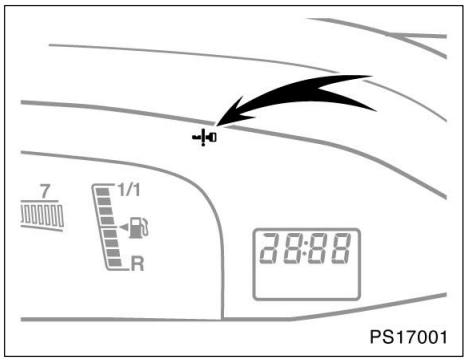

Elektroniskt lås/startsystem, varningslampa (vänsterstyrda modeller)

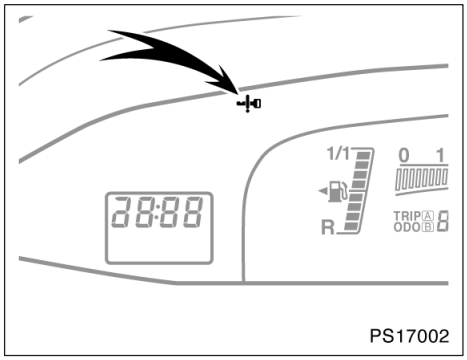

Elektroniskt lås/startsystem, varningslampa (högerstyrda modeller)

PÅMINNELSER SYSTEMFUNKTIONER

Följ instruktionerna nedan om någon av följande varningar ges.

(A) En varningssummer hörs en gång från instrumentgruppen när startnyckeln trycks in.

Det är en indikering att föraren har stigit in i bilen utan nyckel. Varningslampan i det elektroniska lås– och startsystemet på instrumentpanelen tänds i 8 sekunder.

Använd bara startknappen efter att ha kontrollerat att nyckeln finns i bilen.

(B) En varningssummer hörs en gång från instrumentgruppen följt av tre varningssignaler från bilen när föraren stiger ur och stänger dörren.

Det är en indikering att föraren tänker kliva ur bilen med nyckeln. Dessutom tänds varningslampan i det elektroniska lås– och startsystemet på instrumentpanelen.

Stig bara ur bilen när du har stängt av motorn genom att trycka på startknappen ”ENGINE START STOP”, kontrollera att indikeringslampan på startknappen har slocknat. Om föraren stiger in i bilen på nytt utan att ha nyckeln med sig och börjar köra kommer en varningssummer att höras igen.

(C) En varningssummer hörs från bilen i två sekunder efter att dörren har låsts med reglaget på dörrhandtaget.

Det är en indikering på att föraren har för avsikt att låsa dörrarna medan han/hon har nyckeln på sig, utan att följa instruktionerna i fall (B) ovan.

Lås bara dörrarna när du har stängt av motorn genom att trycka på startknappen ”ENGINE START STOP”, kontrollera att indikeringslampan på startknappen har slocknat.

En varningssummer som hörs även om motorn har stängts av indikerar att du har för avsikt att låsa bilen medan nyckeln finns kvar i bilen.

Lämna bara bilen när du har kontrollerat att du har nyckeln med dig.

(D) En varningssummer hörs kontinuerligt från instrumentgruppen när förardörren öppnas

Det är en indikering på att förardörren öppnats innan motorn är avstängd.

Stig bara ur bilen när du har stängt av motorn genom att trycka på startknappen ”ENGINE START STOP”, kontrollera att indikeringslampan på startknappen har slocknat.

(E) En varningssummer hörs kontinuerligt från instrumentgruppen och från bilen när dörren stängs efter att du har lämnat bilen.

Det är en indikering på att föraren har för avsikt att lämna bilen medan han/hon har nyckeln på sig, utan att följa instruktionerna i fall (E) ovan. Varningslampan i det elektroniska lås– och startsystemet på instrumentpanelen tänds.

Stig bara ur bilen när du har satt växelväljaren i friläge, stängt av motorn med en tryckning på startknappen ”ENGINE START STOP” och kontrollerat att indikeringslampan på startknappen har slocknat.

(F) En varningssummer hörs en gång från instrumentgruppen och tre gånger från bilen när en passagerare kliver ur bilen.

Det är en indikering att passageraren har för avsikt att kliva ur bilen med nyckeln, utan att motorn har stängts av. Varningslampan i det elektroniska lås– och startsystemet på instrumentpanelen tänds också.

När en passagerare stiger ur bilen bör man se till att nyckeln är kvar hos föraren. Om föraren börjar köra efter att en passagerare har stigit ur bilen med nyckeln kommer en varningssummer att höras igen.

(G) En varningssummer hörs från bilen i två sekunder när dörren låses från utsidan med reglaget på dörrhandtaget.

Det är en indikering att föraren har för avsikt att låsa dörren medan nyckeln är kvar i bilen.

Lämna bara bilen när du har kontrollerat att du har nyckeln med dig.

(H) En varningssummer hörs en gång från instrumentgruppen när motorn stängs av med startknappen

Det bekräftar att nyckelns batteri har låg laddning. (Denna varningssummer hörs bara när motorn har varit på eller om startknappen har varit i läge ON i minst 20 minuter.)

Byt batteri innan det tar slut för att vara säker på att det elektroniska lås– och startsystemet kommer att fungera korrekt.

(I) En varningssummer hörs kontinuerligt från instrumentgruppen när förardörren öppnas om startknappen är avstängd.

Det är en indikering på att rattlåset inte är aktiverat. Stäng av motorn och öppna dörren så att rattlåset aktiveras.

(J) Startknappen ”ENGINE START STOP” blinkar med grönt sken när startknappen är i läge ON, och släcks efter 15 sekunder.

Det bekräftar att rattlåset har aktiverats. Frigör ratten genom att vrida den lätt åt resp sida medan du trycker på startknappen ”ENGINE START STOP”.

(K) Startknappen ”ENGINE START STOP” blinkar med gult sken varannan sekund.

Det är en indikering att rattlåsfunktionen är defekt. Låt en auktoriserad Toyota–återförsäljare eller –verkstad, eller annan verkstad med motsvarande kvalifikationer och utrustning kontrollera bilen.

(L) Startknappen ”ENGINE START STOP” blinkar med grönt sken när förardörren är öppen, och släcks efter 15 sekunder.

Den är en indikering att fel föreliggger i kopplingen. Kontakta en auktoriserad Toyota–återförsäljare eller –verkstad, eller annan verksamhet med motsvarande kvalifikationer och utrustning.

STÖLDSKYDDSFUNKTION

- När motorn är avstängd så aktiveras startspärren automatiskt. (Se ”Startspärr” på sid 19 i del 1–2.)
- Om förardörren öppnas när motorn är avstängd kommer rattlåset att spärras.

Säkerhetsåtgärder vid avstängning av en turbomotor (dieselmotor)

Efter körning med hög hastighet eller efter en lång körning etc, som orsakat hög belastning på motorn, måste motorn få gå på tomgång enligt följande tabell innan den stängs av.

Typ av körning och tomgångstid
Normal stadskörning Tomgång behövs ej före avstängning.
Körning med hög hastighet Ca 80 km/tim Tomgång—ca 20 sekunder. Ca 100 km/tim Tomgång—ca 1 minuter
Körning i branta backar eller kontinuerligt över 100 km/tim Tomgång ca 2 minuter.

OBSERVERA

Stäng inte av motorn omedelbart efter det att den körts med hård belastning för att undvika skador på motorn.

Kontroller före längre körning

Du bör göra några enkla kontroller innan du ger dig ut på en längre körning. En kontroll som bara tar en liten stund kan göra körningen både säkrare och trevligare. Det enda som krävs är att du har lite kunskap om din egen bil och en viss noggrannhet. Om du inte har möjlighet att utföra kontrollen står en auktoriserad Toyota–återförsäljare eller –verkstad, eller annan verkstad med motsvarande kvalifikationer och utrustning gärna till tjänst till låg kostnad.

⚠ VARNING

Om du gör arbetet i ett stängt garage måste du se till att ventilationen är god. Avgaserna är mycket giftiga.

INNAN DU STARTAR MOTORN

Bilens utsida

Däck. Kontrollera lufttrycket med en mätare och se efter om däcken har sprickor eller skador eller om de är mycket slitna.

Hjulmuttrar. Kontrollera att inga muttrar saknas eller sitter löst.

Läckage. När bilen har stått parkerad ett tag bör du kontrollera att det inte finns några spår efter bränsle–, olje– eller vattenläckage under bilen. (Efter användning av luftkonditioneringen är dock normalt att det droppar vatten från kylaggregatet.)

Belysning. Kontrollera att strålkastare, broms– och baklyktor, körriktningsvisare och övrig belysning fungerar. Kontrollera strålkastarinställningen.

Inne i bilen

Reservhjul, domkraft och hjulmutternyckel. Kontrollera lufttrycket i däcken och se till att domkraften och hjulmutternyckeln finns med i bilen.

Säkerhetsbälten. Kontrollera att låsen fungerar säkert. Kontrollera att säkerhetsbältena inte är slitna eller skadade.

Instrument och manöverorgan. Kontrollera särskilt att indikerings– och varningslampor, instrumentbelysning och defroster fungerar.

Bromsar. Kontrollera att bromspedalen har tillräckligt avstånd kvar till golvet när den är nedtryckt.

I motorrummet

Reservsäkringar. Kontrollera att du har tillräckligt med reservsäkringar i bilen. De måste ha samma amperetal som anges på säkringsdosans lock.

Kylvätskenivå. Kontrollera att kylarvätskenivån ligger rätt. (Se sid 353 i del 7–2.)

Batteri och batterikablar. Alla battericeller skall vara fyllda till rätt nivå med destillerat vatten. Kontrollera att det inte finns korrosionsangrepp, att kabelskorna sitter fast och att det inte finns sprickor i batterihöljet. Kontrollera att övriga kablar och anslutningar är i gott skick.

Elektriska ledningar. Kontrollera att det inte finns skadade eller lösa sladdar eller lösa anslutningar.

Bränsleledningar. Kontrollera att det inte finns något läckage eller lösa rör– och slangkopplingar.

EFTER START AV MOTORN

Avgassystem. Lyssna om det hörs något onormalt avgasljud. Låt omedelbart reparera eventuella läckor. (Se ”Varning för avgaser” på sid 248 i del 2.)

Motorns oljenivå. Parkera bilen på plan mark, stanna motorn och kontrollera oljenivån med mätstickan. (Se sid 350 i del 7–2.)

UNDER KÖRNING

Instrument. Kontrollera att hastighetsmätaren och övriga instrument fungerar.

Bromsar. Bromsa kraftigt på en plats där du inte stör annan trafik, för att kontrollera att bromsarna inte drar snett.

Något annat ovanligt? Kontrollera om det finns lösa delar eller något läckage. Lyssna efter ovanliga ljud.

Om allt verkar bra, tag det lugnt och njut av körningen!

Körning under svåra förhållanden

- Kör alltid långsammare vid hård och byig sidvind. Då får du bättre kontroll över bilen.
- Kör sakta över trottoarkanter och om möjligt, i rät vinkel mot kanten. Undvik att köra på stora stenar med vassa kanter eller andra föremål som kan ligga på vägen. Det kan leda till allvarliga skador på däcken, t.ex. däckexplosioner.
  Kör sakta när du passerar förhöjningar i vägbanan eller om du kör på en guppig och gropig väg. Däck och/eller fälgar kan skadas.
- Om du parkerar i en backe, vrid då framhjulen tills de går mot trottoarkanten så att bilen inte kan rulla iväg. Dra åt parkeringsbromsen och sätt växelväljaren i läge ”M(1)”, ”E(1)” eller ”R” (manuell ’multi–mode’växellåda), alternativt lägg i 1:an eller backväxeln (manuell växellåda). Placera klossar bakom hjulen vid behov.
- När du tvättar bilen eller kör genom mycket vatten på vägbanan kan bromsarna bli våta. För att kontrollera om bromsarna är våta skall du bromsa försiktigt när det inte är någon annan trafik omedelbart bakom. Om bromsverkan inte verkar normal har bromsarna antagligen blivit våta. Torka dem genom att köra försiktigt med åtdragen parkeringsbroms och foten lätt på bromspedalen. Om bromsarna ändå inte fungerar normalt måste du stanna vid sidan av vägen och kontakta en auktoriserad Toyota–återförsäljare eller –verkstad, eller annan verkstad med motsvarande kvalifikationer och utrustning

⚠ VARNING

- **Innan du kör iväg måste du kontrollera att parkeringsbromsen är lossad och bromsvarningslampan är släckt.**
- **Gå aldrig ifrån bilen med motorn igång.**
- **Vila aldrig foten på bromspedalen när du kör. Det kan få bromsarna att överhettas, och dessutom ge ökat slitage och högre bränsleförbrukning.**
- **När du kör nedför en lång eller brant backe skall du minska hastigheten, växla ner och motorbromsa. Tänk på att om du använder bromsarna mycket kan de bli mycket heta med sämre bromsverkan som följd.**
- **Var försiktig när du accelererar, växlar upp eller ner eller bromsar i halt väglag. Plötslig acceleration eller motorbromsning kan få hjulen att sladda eller spinna.**
- **Fortsätt inte köra som vanligt om bromsarna är våta. Om bromsarna är våta krävs mycket längre bromssträcka och bromsarna kan dra snett vid bromsning. Dessutom finns risk att parkeringsbromsen inte kan hålla bilen säkert.**

OBSERVERA

När du kör på våta vägar skall du, om möjligt, undvika stora vattensamlingar. Om mycket vatten stänker upp i motorrummet kan det skada både motorn och de elektriska komponenterna.

Vinterkörning

Kontrollera att kylarvätskan innehåller frostskyddsmedel.

Använd endast ”Toyota Super Long Life Coolant” eller likvärdig etylenglykolbaserad kylarvätska som inte innehåller silikat, amin, nitrit, eller borat med hybridorganisk syrateknik med lång livslängd. (Kylarvätska med hybridorganisk syrateknik med lång livslängd består av en kombination av låga fosfater och organiska syror.)

Se ”Kontroll och påfyllning av kylarvätska” i avsnitt 7–2 för uppgifter vid val av kylarvätska.

”Toyota Super Long Life Coolant” är en blandning av 50% kylvätska och 50% destillerat vatten. Kylvätskan skyddar bilen från frysning ner till cirka –35°C.

OBSERVERA
Använd inte enbart vatten.

Kontrollera batteri och batterikablar

Kyla minskar batteriets kapacitet. Det måste därför vara i toppskick för att ge tillräcklig effekt för start när det är kallt. I del 7–3 beskrivs hur du kontrollerar batteriet. En auktoriserad Toyota–återförsäljare eller –verkstad, eller annan verkstad med motsvarande kvalifikationer och utrustning kontrollerar gärna laddningsnivån i batteriet.

Använd motorolja med rätt viskositet för vinterkörning.

Rekommenderad viskositet anges på sid 350 i del 7–2. Sommarolja blir trögflytande när det är kallt och kan göra det mycket svårt att starta motorn. Om du inte är säker på vilken olja du bör använda, fråga en auktoriserad Toyota–återförsäljare eller –verkstad, eller annan verkstad med motsvarande kvalifikationer och utrustning, de hjälper gärna till.

Förhindra att dörrlåsen fryser

Spruta in tunn låsolja i bilens lås för att förhindra frysning.

Använd spolarvätska med frostskyddsmedel.

Varje auktoriserade Toyota–återförsäljare eller –verkstäder och de flesta bensinstationer säljer lämplig spolarvätska. Följ tillverkarens anvisningar för eventuell blandning av spolarvätskan med vatten.

OBSERVERA
Använd aldrig frostskyddsmedel avsett för motorns kylsystem eller annan vätska som kan skada lacken.

Använd inte parkeringsbromsen om det är risk att den fryser fast.

När du parkerar bilen, sätt växelväljaren i ”M(1)”, ”E(1)” eller ”R” (manuell ‘multi–mode’ växellåda), eller 1:ans växel eller backläge (manuell växellåda) och blockera bakhjulen. Undvik att använda parkeringsbromsen i vissa fall om temperaturen ligger kring fryspunkten. Snö eller vatten som samlats i och omkring bromskomponenterna kan frysa till is och göra det omöjligt att senare lossa parkeringsbromsen.

Håll fritt från is och snö i hjulhusen.

Is och snö i de främre hjulhusen kan göra bilen svår att styra. Vid besvärligt vinterväglag bör du då och då stanna och kontrollera att det inte sitter för mycket snö och is i hjulhusen.

Du bör medföra viss nödutrustning beroende på väder och lokala förhållanden.

Det är alltid lämpligt att medföra, isskrapa, borste för lössnö, sandsäck, snöskyffel startkablar, bogserlina m m.

Körning med släp– eller husvagn

Din bil är i första hand avsedd för att transportera passagerare. Att köra med släpvagn eller husvagn har stor inverkan på manövrering, prestanda, bromssträcka, livslängd och ekonomi (bränsleförbrukning m m). Säkerheten och nöjet vid körningen beror på om du använder rätt utrustning och kör med gott omdöme. För din egen och andras säkerhet får du inte överbelasta bilen eller släpet. Toyotas garantier gäller inte skador eller fel som orsakas av släpvagnsbogsering för kommersiella ändamål. Fråga din auktoriserade Toyota–återförsäljare eller –verkstad, eller annan verkstad med motsvarande kvalifikationer och utrustning om råd innan du kopplar till en släp– eller husvagn och observera de lagar som gäller i det land där du tänker köra.

VIKTGRÄNSER

Kontrollera högsta tillåtna släpvagnsvikt, bilens bruttovikt (GVM), största tillåtna axeltryck (MPAC) och kultryck innan du kopplar på släpvagnen. Uppgifterna finns på sid 377 i del 8.

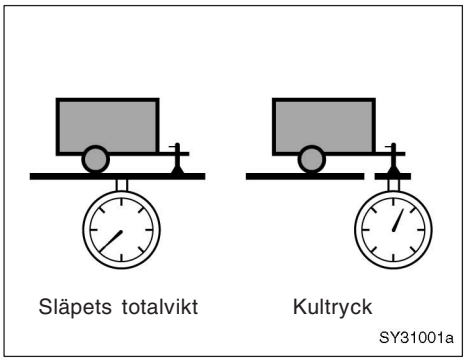

Tänk på följande vid körning med släp:

- Totalvikten på släpet (släpvagnens vikt plus lasten) måste ligga inom den angivna gränsen.
- Släpet skall lastas så att trycket på dragkulan är minst 25 kg och minst 4% av den maximala dragkapaciteten. Trycket på dragkulan får dock inte överstiga den vikt som anges på sid 377 i del 8.
- Summan av bilens tjänstevikt, förarens och alla passagerares vikt, släpvagnsdrag och kultrycket får inte överstiga fordonets totalvikt med mer än 100 kg.
- Belastningen på bakaxeln får inte överstiga tillåtet maximalt axeltryck med mer än 15%.

Bilens dragförmåga har fastställts vid havsytans nivå. Om du kör i bergstrakter på hög höjd, tänk på att motoreffekten minskar och därmed dragförmågan.

Om du använder bil med ’multi–mode’ växellåda för bogsering ska du använda manuellt läge (M) och välja lämplig växel.

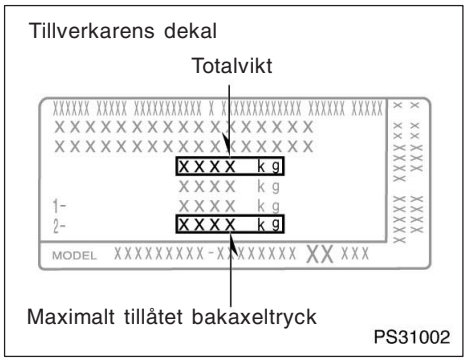

VARNING

- **Släpets totalvikt får inte överstiga den maximala dragvikt som anges på sid 377 i del 8. Att köra med tyngre släp är mycket farligt.**
- **Dragkrokar har olika bogseringsförmåga, vilket specificeras av tillverkaren. Även om bilen kan dra en tyngre släpvagn måste man kontrollera släpvagnens lastkapacitet som uppges av tillverkaren. Det är farligt att överskrida den av tillverkaren av dragkroken angivna släpvagnsvikten vilket kan resultera i allvarliga personskador.**
- **Summan av tjänstevikt, förare, passagerare, släpvagnsdrag och kultryck får inte överskrida tillåten max. totalvikt för bilen med mer än 100 kg. Att köra med tyngre släp är mycket farligt. Tillåten totalvikt för bilen anges på tillverkarens dekal.**

- **Belastningen på bakaxeln får inte överstiga tillåtet maximalt axeltryck med mer än 15%. Att köra med tyngre släp är mycket farligt. Tillåten maximal belastning på bakaxeln anges på tillverkarens dekal.**
- **Om maximal totalvikt eller bakaxeltryck överskrids, kör inte fortare än 80 km/tim, eller enligt den högsta tillåtna hastigheten för körning med släp.**

FÄSTPUNKTER FÖR DRAGKROK

Toyota rekommenderar att du använder Toyota originaldragkrok. Annan dragkrok av motsvarande kvalitet kan också användas.

Fästpunkter för släpvagnsdrag och dragkrokens utskjutning: mm

A	430
B	380
C	300
D	460
E	590
F	645

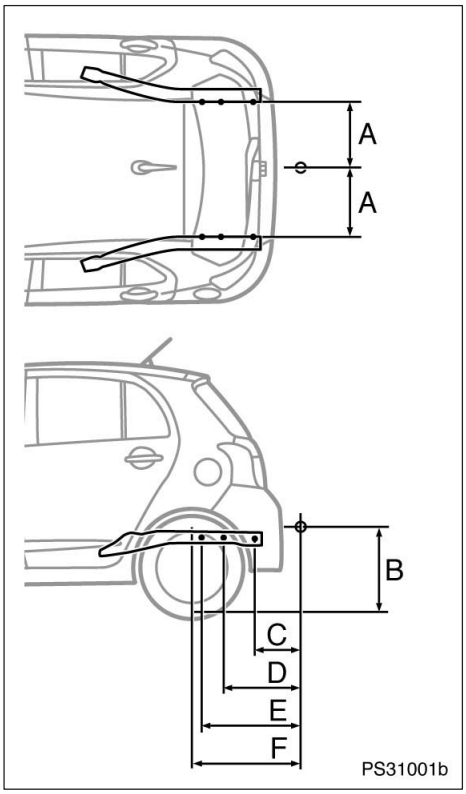

DÄCK

- Kontrollera att däcken har rätt lufttryck. Se sid 356 i del 7–2 och sid 383 i del 8
- Släpvagnens eller husvagnens däck skall ha det tryck som tillverkaren anger med hänsyn till belastningen.

BELYSNING PÅ SLÄP– ELLER HUSVAGN

- Kontrollera att körriktningsvisare och broms– och bakljus fungerar varje gång du kopplar till släp– eller husvagn. Använd rätt kontaktdon. Koppla inte ihop kablarna direkt, risk för skador i elsystemet eller att belysningen inte fungerar korrekt.

INKÖRNINGSPERIOD

- Toyota rekommenderar att du inte kör med släp– eller husvagn när bilen är ny eller har fått nya komponenter i kraftöverföringen (motor, växellåda, differential, hjullager etc). Kör minst 80 mil innan du börjar belasta bilen med släp.

UNDERHÅLL

- Om du kör med släp kommer din bil att behöva service oftare på grund av den ökade belastningen.
- Efterdrag alla skruvar och muttrar som håller fast släpvagnsdraget efter cirka 100 mils körning med släp.

SÄKERHETSKONTROLL FÖRE KÖRNING MED SLÄP

- Var noga med att inte överskrida dragkulans maxbelastning. Tänk på att trycket på dragkulan ökar belastningen på bilen. Max. tillåten belastning på bakaxeln får inte överskridas.
- Kontrollera att lasten på eller i släpvagnen verkligen ligger fast och inte kan röra sig under körning.
- Om du inte ser bakomvarande trafik ordentligt genom de vanliga backspeglarna måste du montera förlängda sidospeglar på båda sidorna. De extra backspeglarna måste vara infällbara och kunna ställas in så att de ger en tydlig bild av bakomvarande trafik.

TIPS VID KÖRNING MED SLÄP– ELLER HUSVAGN

När du kör med släp– eller husvagn beter sig bilen annorlunda än normalt. De tre vanligaste anledningarna till olyckor vid körning med släp är misstag hos föraren, för hög hastighet och felaktig lastning. Tänk på följande om du kör med släp– eller husvagn:

- Kontrollera att all belysning fungerar och släpvagnens elkoppling fungerar innan du börjar köra. Stanna efter en kort sträcka och gör en ny kontroll av belysning och kopplingar. Om du är ovan att köra med släp bör du träna på att svänga, stanna och backa på en säker plats innan du ger dig ut i trafiken.
- Bromssträckan kan bli längre så du måste hålla större avstånd till framförvarande fordon vid körning med släp. Håll minst en fordonslängd och en släpvagnslängd till framförvarande bil för var 10:e km/tim du kör. Undvik att bromsa häftigt eftersom du kan få sladd och hela ekipaget då kan vika sig ”som en fällkniv” så att du förlorar kontrollen över körningen. Risken är speciellt stor vid körning i vått eller halt väglag.
- Starta mjukt och undvik kraftiga accelerationer. Om bilen har manuell växellåda, undvik att i onödan slira med kopplingen genom att låta motorn gå på lågt varvtal och inte rusa motorn. Starta alltid på ettans växel.

- Styr mjukt och undvik tvära svängar. Släp– eller husvagnen kan stöta emot din bil vid en skarp sväng. Sakta farten innan du svänger så att du inte blir tvungen att bromsa hårt.
- Att backa med släpvagn är svårt och kräver övning. Håll längst ner på ratten och vrid ratten åt vänster för att styra släpet åt vänster. Vrid ratten åt höger för att styra släpet åt höger. (Gör alltså tvärtom jämfört med backning utan släp.) Vrid ratten lite i taget och undvik skarpa eller långa svängar. Tag hjälp av någon utanför bilen för att minska risken för olyckor när du backar.
- Tänk på att släpvagnens hjul skär snävare genom kurvor än bilens hjul. Kompensera för detta genom att ta ut svängarna mer än vanligt.
- Sidovind och dåliga vägar försämrar bilens och släpvagnens manöverförmåga betydligt och gör dem instabila. Håll uppsikt bakåt så att du är beredd om du blir omkörd av tunga lastbilar eller bussar som kan få bilen och släpet att svaja. Håll stadigt i ratten och lätta omedelbart men gradvis på gasen om du märker att fordonet börjar att svaja. Öka aldrig farten. Bromsa försiktigt om du måste sakta in. Styr rakt fram. Bilen och släpvagnen kommer att stabiliseras om du inte gör kraftiga manövrer med ratten eller bromspedalen.
- Var försiktig när du kör om andra fordon. En omkörning kräver mycket lång sträcka. Glöm inte längden på släpvagnen när du passerat ett fordon. Se till att du har gott om plats innan du svänger in framför den omkörda bilen.
- För att alltid ha en viss motorbromsverkan bör du inte använda femmans växel.
- Genom den ökade belastning som släpet ger den dragande bilen kan det hända att motorn blir överhettad vid körning i långa uppförsbackar i varmt väder (temperatur över 30°C). Stäng omedelbart av luftkonditioneringen (om den är inkopplad) om kylvätskans temperaturmätare visar att motorn går varm. Sväng sedan av vägen och stanna på en säker plats. Se ”Om motorn blir överhettad” på sid 294 i del 4.
- Lägg alltid lämpliga block framför/bakom hjulen på både bilen och släpet vid parkering. Ansätt parkeringsbromsen hårt. Sätt växelväljaren i läge ”M(1)”, ”E(1)” eller ”R” (manuell ’multi–mode’växellåda), alternativt lägg i 1:an eller backväxeln (manuell växellåda). Undvik att parkera med släpvagn på en sluttning, men om det inte går att undvika bör du vidta följande åtgärder:

1. Trampa ner bromspedalen och håll den nedtryckt.
2. Låt någon placera ut klossar bakom bilens och släpvagnens hjul.
3. När hjulklossarna är på plats, släpp upp bromspedalen långsamt tills klossarna tar upp belastningen.
4. Ansätt parkeringsbromsen hårt.
5. Växla till ”M(1)”, ”E(1)” eller ”R” (manuell ’multi–mode’ växellåda), alternativt lägg i 1:an eller backväxeln (manuell växellåda) och stäng av motorn.

Vid start efter parkering på sluttning:

1. Starta motorn med växelväljaren i läge ”N” (manuell ’multi–mode’ växellåda), eller med kopplingspedalen nedtryckt (manuell växellåda). (Om bilen har manuell ’multi–mode’ växellåda skall du hålla bromspedalen nedtryckt.)
2. Lägg växeln i önskat läge.

3. Lossa parkeringsbromsen och kör långsamt iväg från hjulklossarna. Stanna och trampa ner bromspedalen.
4. Låt någon hämta hjulklossarna.

⚠ VARNING

- **Följ alltid de speciella hastighetsbegränsningar som gäller för körning med släpvagn eller husvagn.**
- **Minska farten och växla ner före en brant eller lång nedförsbacke. Gör inga plötsliga nedväxlingar.**
- **Undvik att trampa länge eller för ofta på bromspedalen. Detta kan göra att bromsarna överhettas och förlorar sin verkan.**

Hur du spar bränsle och ökar bilens livslängd

Det är mycket lätt att få en liter bensin att räcka några kilometer längre—tag det bara lugnt. Då ökar också bilens livslängd. Nedan följer några specifika tips för hur du kan spara pengar på både bränsle och reparationer.

- **Kör med rätt lufttryck i däcken.** För lågt lufttryck sliter på däcken och ökar bränsleförbrukningen. Se sid 356 i del 7–2.
- **Kör inte med onödig last i bilen.** Extra last ger större belastning på motorn och därmed högre bränsleförbrukning.
- **Undvik lång varmkörning på tomgång.** Börja köra så snart motorn går jämnt, men kör extra mjukt i början. Naturligtvis tar det lite längre tid innan motorn blir varm under kalla vinterdagar.
- **Accelerera sakta och mjukt.** Undvik häftiga starter. Växla till en högre växel så snart som möjligt.
- **Undvik lång tomgångskörning.** Om du måste vänta och du inte står i en trafikkö är det bättre att stänga av motorn och starta den igen när du skall köra vidare.
- **Kör inte på för lågt eller för högt varvtal.** Använd den växel som lämpar sig bäst för den hastighet du håller.
- **Undvik att ständiga accelerera och bromsa.** Körning med många stopp, t.ex. i stadstrafik, kräver mycket bränsle.
- **Undvik att bromsa och stanna i onödan.** Håll jämn hastighet. Försök att observera trafiksignalerna på avstånd så att du tvingas stanna så sällan som möjligt, eller använd kringfartsleder för att undvika trafikljus. Håll lämpligt avstånd till framförvarande fordon för att undvika plötsliga inbromsningar. Då minskar också slitaget på bromsarna.

- **Undvik om möjligt tät trafik och bilköer.**
- **Kör inte med foten på broms– eller kopplingspedalen.** Det ger onödigt slitage, överhettning och dålig bränsleekonomi.
- **Håll måttlig fart på motorvägen.** Ju snabbare du kör desto mer bränsle förbrukas. Bränsleförbrukningen minskar om du sänker farten.
- **Se till att du har korrekt framhjulsinställning.** Undvik att köra på trottoarkanter. Kör långsammare på dåliga vägar. Fel framhjulsinställning sliter inte bara kraftigt på däcken utan belastar också motorn hårdare och ger högre bränsleförbrukning.
- **Håll underredet fritt från lera och smuts.** Det minskar vikten och risken för rostangrepp.
- **Håll alltid bilen i toppskick.** Smutsig luftrenare, felaktigt ventilspel, sotiga tändstift, smutsig olja och gammalt smörjfett, dåligt justerade bromsar och liknande gör att bilen går sämre och bränsleförbrukningen blir högre. För att öka livslängden på alla komponenter och för lägsta möjliga driftskostnader bör du låta din Toyota–verkstad utföra service enligt bilens serviceschema. Om du ofta kör under svåra förhållanden bör du se till att servicearbetet utförs oftare än enligt normalschemat.

⚠ VARNING

Stäng aldrig av motorn när du kör nedför långa utförsbackar. Servosystemen för bromsar och styrning fungerar bara när motorn går. Motorn måste också vara igång för att avgasreningen skall fungera på rätt sätt.

Del 4
ÅTGÄRDER I EN NÖDSITUATION

- Om motorn inte startar 286
- Om motorn stannar under körning 293
- Om du inte kan öka motorns varvtal 294
- Om bilen blir överhettad 294
- Om du får punktering 296
- Om bilen fastnar 319
- Om bilen måste bärgas eller bogseras 320
- Om det inte går att flytta växelväljaren till den manuella ’multi–mode’ växellådan 325
- Om du tappat bort bilnycklarna 326

Om motorn inte startar— (a) Några enkla åtgärder

Innan du börjar felsökningen skall du först ha försökt att starta motorn på vanligt sätt enligt ”Start av motorn” på sid 262 i del 3, och att du har bränsle i tanken. Eftersom bilen är försedd med startspärr bör du också kontrollera om du kan starta motorn med någon av de andra nycklarna. Om de fungerar är det troligen fel på den första nyckeln. Låt en auktoriserad Toyota–återförsäljare eller –verkstad, eller annan verkstad med motsvarande kvalifikationer och utrustning kontrollera nyckeln. Om ingen av nycklarna fungerar är det antagligen fel i startspärrsystemet. Kontakta en auktoriserad Toyota–återförsäljare eller –verkstad eller annan verkstad med motsvarande kvalifikationer och utrustning. (Se ”Nycklar” på sid 14 i del 1–2.)

Om motorn inte orkar dra runt motorn eller om den går alltför långsamt—

1. Kontrollera att batterianslutningarna är rena och fastdragna.
2. Om batterianslutningarna är i gott skick, tänd taklampan.
3. Om lampan inte tänds, eller om den lyser svagare eller slocknar när du vrider om startnyckeln är batteriet urladdat. Du kan försöka starta bilen med startkablar. Se ”(d) Start med startkablar” på sid 288 för mer information.
4. Med elektroniskt lås– och startsystem— Om motorn inte startar även när batteriet har laddats upp eller bytts ut, se ”(e) Starta motorn efter att batteriet varit urladdat” på sidan 292 för mer information.

Om taklampan lyser som vanligt men motorn ändå inte går att starta krävs antagligen någon justering eller reparation. Kontakta en auktoriserad Toyota–återförsäljare eller –verkstad eller annan verkstad med motsvarande kvalifikationer och utrustning.

OBSERVERA
Försök inte bogsera eller skjuta igång bilen. Detta kan skada bilen eller orsaka en kollision när motorn plötsligt startar. Dessutom kan katalysatorn bli mycket het och orsaka brand.

Om startmotorn går normalt men motorn ändå inte startar—

Bil med bensinmotor

1. Motorn kan ha fått för mycket bensin, blivit ”sur”, under de upprepade startförsöken. Se ”(b) Start om motorn har blivit sur” på sid 287 för att få mer information.
2. Om motorn ändå inte startar krävs en justering eller reparation. Kontakta en auktoriserad Toyota–återförsäljare eller –verkstad eller annan verkstad med motsvarande kvalifikationer och utrustning.

Bil med dieselmotor

1. Om du skall starta en motor som stannat på grund av bränslebrist måste du antagligen först lufta bränslesystemet. Se ”(c) Luftning av bränslesystemet (dieselmotor)” på sid 287 för att få mer information.
2. Om bränslesystemet är utan anmärkning men startmotorn ändå inte startar krävs antagligen någon justering eller reparation. Ring en auktoriserad Toyota–återförsäljare eller –verkstad eller annan verkstad med motsvarande kvalifikationer och utrustning och be om hjälp.

(b) Start om motorn har blivit sur

Om motorn inte startar kan det bero på att den har fått för mycket bensin, blivit ”sur”, under de många startförsöken.

Med tändningslås av cylindertyp—

Om detta inträffar, vrid startnyckeln till läge ”START” och håll kvar nyckeln i detta läge i cirka 30 sekunder medan gaspedalen är helt nedtryckt. Sedan slutar startmotorfunktionen att dra runt startmotorn automatiskt och du kan försöka att starta motorn utan att trampa på gaspedalen.

Med elektroniskt lås– och startsystem—

Om detta inträffar, vrid startknappen till läge ”ENGINE START STOP” med både bromspedal och gaspedal nedtryckta, och håll startknappen ”ENGINE START STOP”nedtryckt cirka 30 sekunder. Sedan slutar startmotorfunktionen att dra runt startmotorn automatiskt och du kan försöka att starta motorn utan att trampa på gaspedalen.

Om motorn inte startar, vänta några minuter och pröva igen.

Om motorn ändå inte startar krävs en justering eller reparation. Ring en auktoriserad Toyota–återförsäljare eller –verkstad eller annan verkstad med motsvarande kvalifikationer och utrustning och be om hjälp.

(c) Luftning av bränslesystemet (dieselmotor)

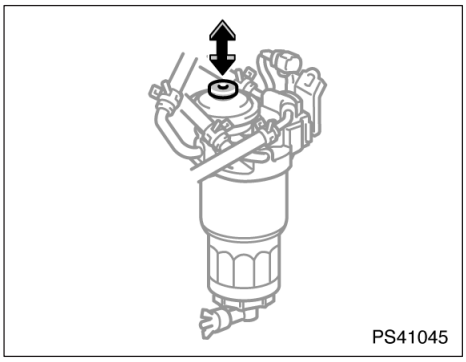

Om du kör slut på bränslet i tanken och motorn stannar kan det hända att motorn inte startar efter påfyllning i tanken. Pumpa i så fall med handpumpen på bränslefiltret tills det känns en tydlig ökning av motståndet.

(d) Start med startkablar

Följ nedanstående instruktioner mycket noga för att undvika risken att batteriet exploderar. Koppla startkablarna i exakt rätt ordning och på rätt plats. Vid en batteriexplosion kan svavelsyra spruta ut med allvarliga personskador och skador bl.a. på bilens elektronik och elsystem som följd.

Om du inte är helt säker på hur bilen skall startas med hjälp av startkablar är det bättre att du anlitar en mekaniker eller en bilbärgare.

⚠ VARNING

- **Elektrolyten i batteriet innehåller svavelsyra som är giftig och frätande. Använd skyddsglasögon när du hjälpstartar en bil och undvik att få syra på huden, kläderna eller bilen.**
- **Om du får elektrolyt på händer, kläder eller i ögonen måste du omedelbart ta av dig alla förorenade klädesplagg och skölja huden eller ögonen med mycket vatten. Sök sedan omedelbart läkarhjälp. Fortsätt under färden att skölja det skadade stället med vatten. Använd svamp eller handduk.**
- **Den gas som normalt bildas i batteriet är mycket explosiv och exploderar omedelbart om en öppen låga eller gnista kommer i närheten av batteriet. Använd därför endast riktiga startkablar. Rök inte och tänd inte tändstickor under startförsöket.**

OBSERVERA

Hjälpbatteriet ska ha 12 volts spänning. Om du inte är helt säker på att batteriet har rätt spänning får det inte användas.

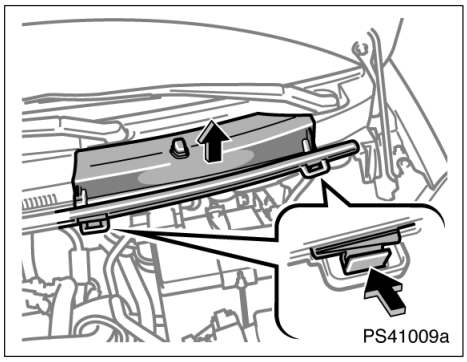

Vänsterstyrda bilar

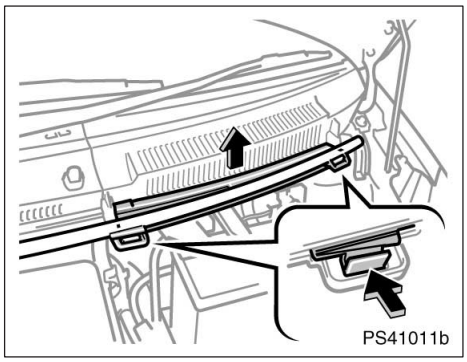

Högerstyrda bilar

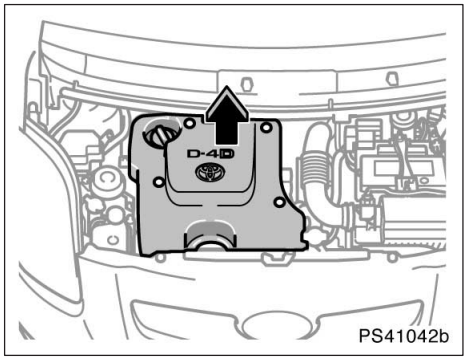

Modeller med 1,4 diesel–motor

FÖRE HJÄLPSTART

Tag bort skyddet som bilden visar.

START MED STARTKABLAR

1. Om hjälpbatteriet sitter i en annan bil måste du kontrollera att bilarna inte vidrör varandra. Släck alla onödiga lampor och stäng av alla strömförbrukare som inte behövs.

   Använd ett batteri som är av samma kvalitet, eller högre. Andra batterier kan vara svåra att använda i detta syfte.

   Ladda batteriet i flera minuter om det är svårt att starta med startkablar.
2. Tag om bort alla cellhattar från båda batterierna, vid behov. Lägg en tygtrasa över de öppna hålen på batteriet eller batterierna. (Då minskar risken för explosion, personskador och brännsår.)
3. Om motorn i bilen med hjälpbatteriet inte redan går, starta motorn och låt den gå några minuter. Vid start med startkablar skall motorn gå med cirka 2000 varv/min, dvs med gaspedalen lätt nedtryckt.

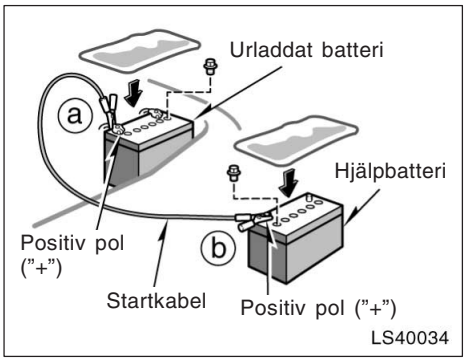

4. Anslut kablarna i ordning a, b, c, d.

   a. Anslut klämman på den positiva (röda) startkabeln till den positiva polen (+) på det urladdade batteriet.

   b. Anslut klämman i andra änden av den positiva (röda) startkabeln till den positiva polen (+) på hjälpbatteriet.

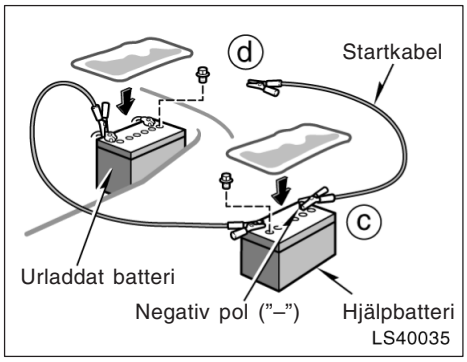

c. Anslut klämman på den negativa (svarta) startkabeln till den negativa polen (–) på hjälpbatteriet.

d. Anslut klämman i andra änden av den negativa (svarta) startkabeln till en fast olackerad metalldel på karossen i bilen med det urladdade batteriet.

Rekommenderad anslutningspunkt visas på följande bild:

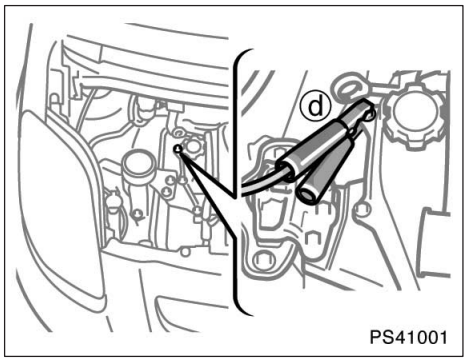

Anslutningspunkt på 1,0 bensinmotor

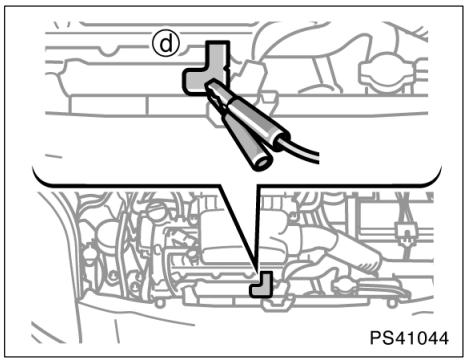

Anslutningspunkt på 1,3 bensinmotor

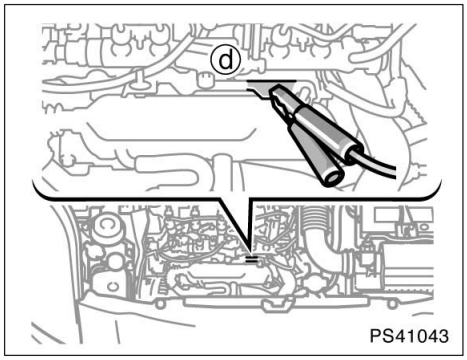

Anslutningspunkt på 1,4 dieselmotor

Anslut inte kabeln till eller i närheten av några delar som rör sig när motorn startas.

⚠ VARNING

Luta dig inte över batteriet när du kopplar kablarna och låt inte av misstag startkablar eller polklämmor vidröra något annat utom de rätta polerna på batteriet och ”jord”.

5. Ladda det urladdade batteriet med startkablarna i cirka 5 minuter. Låt bilen med hjälpbatteriet hela tiden gå med cirka 2000 varv/min, dvs med gaspedalen lätt nedtryckt.
6. **Endast manuell växellåda ’multi–mode’:** Vrid tändningsnyckeln till ”ON”. Håll bromspedalen nedtrampad och flytta växelväljaren till läge ”N”. Kontrollera att indikeringslampan ”N” har tänts på instrumentpanelen. Starta sedan motorn på vanligt sätt.

   Automatisk och manuell växellåda: Starta motorn på vanligt sätt.

   Låt den sedan gå i flera minuter med cirka 2000 varv/min, dvs med gaspedalen lätt nedtryckt.
7. Koppla sedan försiktigt bort startkablarna i exakt omvänd ordning: först den negativa kabeln och därefter den positiva kabeln.
8. Kasta eventuella trasor som använts för att täcka över batterierna på lämplig uppsamlingsplats—de kan vara indränkta med svavelsyra.
9. Sätt tillbaka cellhattarna om de har tagits bort.

Med elektroniskt lås– och startsystem—Motorn startar inte alltid även när batteriet har laddats upp eller bytts ut. I så fall, se ”(e) Starta motorn efter att batteriet varit urladdat”.

Om orsaken till att batteriet blivit urladdat inte är helt klar (t.ex. att du glömt släcka någon lampa) bör elsystemet kontrolleras av en auktoriserad Toyota–återförsäljare eller –verkstad, eller annan verkstad med motsvarande kvalifikationer och utrustning.

Om det första startförsöket inte lyckas...

Kontrollera att polena på startkablarna är ordentligt fastsatta. Ladda upp det urladdade batteriet med startkablarna anslutna i flera minuter. Starta sedan motorn på vanligt sätt.

Om det andra försöket inte heller lyckas kan batteriet vara slut. Låt en auktoriserad Toyota–återförsäljare eller –verkstad, eller annan verkstad med motsvarande kvalifikationer och utrustning kontrollera batteriet.

(e) Starta motorn efter att batteriet varit urladdat

Endast med elektroniskt lås– och startsystem—

Om batteriet är urladdat startar motorn inte alltid även om batteriet har laddats upp eller bytts ut. Av säkerhetsskäl kan motorn stängas av när batterispänningen är extremt låg. Om motorn har stängts ned måste startsystemet normaliseras.

Normalisering av startsystemet:

1. Flytta växelväljaren till friläge och stäng av startknappen.
2. Öppna och stäng någon av dörrarna.
3. Starta motorn.

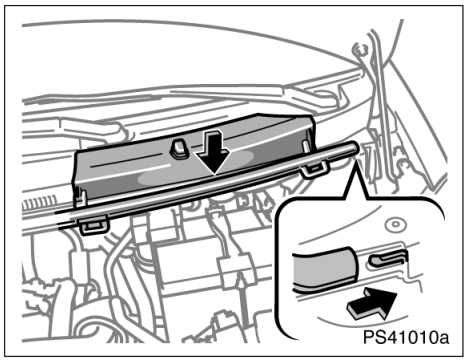

Vänsterstyrda bilar

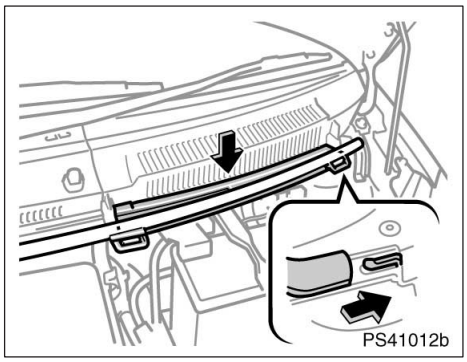

Högerstyrda bilar

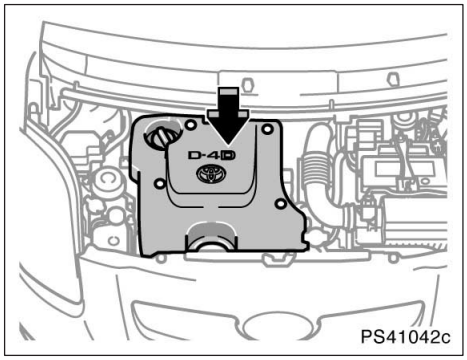

Modeller med 1,4 dieselmotor

EFTER HJÄLPSTART

Sätt dit skyddet som bilden visar.

OBSERVERA
Kontrollera att skyddet sitter ordentligt fast i ursprungsläget. Om batteriet inte sitter fast kan det skada bilen.

Om motorn stannar under körning

Om motorn stannar under körning...

1. Minska hastigheten långsamt och kör rakt fram. Styr sedan försiktigt till sidan av vägen och stanna på en lämplig plats.
2. Tänd varningsblinkers.
3. Försök starta motorn igen.

Om det inte lyckas, se ”Om motorn inte startar” på sid 286 i den här delen.

⚠ **VARNING**
Om motorn inte är igång fungerar inte servosystemen för styrning och bromsning. Du behöver då använda mycket större kraft än vanligt för att styra och bromsa.

Om du inte kan öka motorns varvtal

Om motorns varvtal inte ökar när gaspedalen är nedtryckt kan ett problem ha uppstått i motorns elektroniska styrningssystem.

Vibrationer kan uppstå i detta läget. Om du emellertid trycker ned gaspedalen hårt och långsamt kan du köra bilen med låg hastighet. Låt en auktoriserad Toyota–återförsäljare eller –verkstad eller annan verkstad med motsvarande kvalifikationer kontrollera bilen snarast möjligt.

Även om felet i det elektroniska gaspedalsystemet eventuellt korrigerar sig vid körning i låg fart återställs systemet antagligen inte helt förrän du stängt av motorn och satt startknappen i läge ACC eller OFF.

⚠ VARNING

Se till att du använder pedalen på rätt sätt.

Om motorn blir överhettad (bensinmotor)

Om varningslampan för hög kylvätsketemperatur blinkar, om motorn tappar kraft eller om du hör ett knackande ljud från motorn är den troligen överhettad. Gör då så här...

1. Kör åt sidan av vägen och stanna på lämplig plats. Tänd varningsblinkers. Sätt växelväljaren i läge ”N” (manuell ’multi–mode’ växellåda) eller växelspaken i friläge (manuell växellåda) och drag åt parkeringsbromsen. Stäng av luftkonditioneringen om den är påkopplad.
2. Om kylarvätska eller ånga tränger ut under motorhuven skall du stanna motorn. Vänta tills ångbildningen upphört innan du öppnar motorhuven. Om du inte hör eller ser något som tyder på ångbildning eller kokning kan du låta motorn gå på tomgång. Kontrollera att kylfläkten är igång. Stäng annars av tändningen.

⚠ VARNING

Undvik personskador genom att hålla motorhuven stängd tills ångbildningen upphört. Utrusande ånga eller kylarvätska tyder på mycket högt tryck.

3. Kontrollera om det finns något synligt vattenläckage från kylare eller slangar eller om vätska droppar ner under bilen. Observera att det är normalt att det droppar vatten från luftkonditioneringen om den har varit inkopplad.

⚠ VARNING

Håll händer och kläder borta från fläkten och motorns drivremmar när motorn är igång.

4. Om vätska läcker ut skall du stänga av motorn omedelbart. Ring en auktoriserad Toyota–återförsäljare eller –verkstad eller annan verkstad med motsvarande kvalifikationer och utrustning och be om hjälp.
5. Om du inte ser några uppenbara läckor skall du kontrollera expansionstanken. Om den är tom, fyll på kylarvätska medan motorn går. Fyll ungefär till hälften. För information om kylarvätskor, se ”Val av kylarvätska” på sid 354 i del 7–2.

⚠ VARNING

Tag inte bort kylarlocket när motorn och kylaren är varma. Het kylarvätska och ånga som sprutar ut under högt tryck kan ge allvarliga brännskador.

6. Gör en ny kontroll av vätskenivån i expansionstanken när motortemperaturen har sjunkit till normal nivå. Fyll på mer kylvätska tills expansionstanken är ungefär halvfull om det behövs. Om vätskenivån sjunker snabbt tyder det på en läcka i systemet. Låt en auktoriserad Toyota–återförsäljare eller –verkstad, eller annan verkstad med motsvarande kvalifikationer kontrollera systemt snarast möjligt.

Om bilen blir överhettad (dieselmotor)

Om varningslampan för hög kylvätsketemperatur blinkar, om motorn tappar kraft eller om du hör ett knackande ljud från motorn är den troligen överhettad. Gör då så här...

1. Kör åt sidan av vägen och stanna på lämplig plats. Tänd varningsblinkers. Sätt växelväljaren i läge ”N” (manuell ’multi–mode’ växellåda) eller växelspaken i friläge (manuell växellåda) och drag åt parkeringsbromsen. Stäng av luftkonditioneringen om den är påkopplad.
2. Om kylarvätska eller ånga tränger ut under motorhuven skall du stanna motorn. Vänta tills ångbildningen upphört innan du öppnar motorhuven. Om du inte hör eller ser något som tyder på ångbildning eller kokning kan du låta motorn gå på tomgång. Kontrollera att kylfläkten är igång. Stäng annars av tändningen.

⚠ VARNING

Undvik personskador genom att hålla motorhuven stängd tills ångbildningen upphört. Utrusande ånga eller kylarvätska tyder på mycket högt tryck.

3. Kontrollera om det finns något synligt vattenläckage från kylare eller slangar eller om vätska droppar ner under bilen. Observera att det är normalt att det droppar vatten från luftkonditioneringen om den har varit inkopplad.

⚠ VARNING

Håll händer och kläder borta från fläkten och motorns drivremmar när motorn är igång.

4. Om vätska läcker ut skall du stänga av motorn omedelbart. Ring en auktoriserad Toyota–återförsäljare eller –verkstad eller annan verkstad med motsvarande kvalifikationer och utrustning och be om hjälp.

5. Om du inte ser några uppenbara läckor skall du kontrollera expansionstanken. Om den är tom, fyll på kylarvätska medan motorn går. Fyll ungefär till hälften. Information om kylarvätskor, se ”Val av kylarvätska” på sid 354 i del 7–2.

⚠ VARNING

Tag inte bort kylarlocket när motorn och kylaren är varma. Het kylarvätska och ånga som sprutar ut under högt tryck kan ge allvarliga brännskador.

6. Gör en ny kontroll av vätskenivån i expansionstanken när motortemperaturen har sjunkit till normal nivå. Fyll på mer kylvätska tills expansionstanken är ungefär halvfull om det behövs. Om vätskenivån sjunker snabbt tyder det på en läcka i systemet. Låt en auktoriserad Toyota–återförsäljare eller –verkstad, eller annan verkstad med motsvarande kvalifikationer kontrollera systemt snarast möjligt.

Om du får punktering (med reparationssats)—

1. Minska hastigheten långsamt och kör rakt fram. Styr försiktigt åt sidan av vägen och stanna på en säker plats där du inte är i vägen för trafiken. Stanna inte i mittremsan på en motorväg. Parkera, om möjligt, på plan, fast mark.
2. Stäng av motorn och tänd varningsblinkers.
3. **Manuell växellåda:**
   Lägg an parkeringsbromsen hårt och lägg i backväxeln.

   Endast manuell växellåda ’multi–mode’:
   Drag åt parkeringsbromsen ordentligt och vrid startnyckeln till ”ON”. För sedan växelväljaren till läge ”M(1)”, ”E(1)” eller ”R”.
4. Be passageraren kliva ur bilen på den sida där man inte kommer i vägen för trafiken.
5. Läs noga följande anvisningar.

OBSERVERA

Fortsätt inte att köra med punkterat däck. Däcket kan förstöras för gott redan efter en kort sträcka.

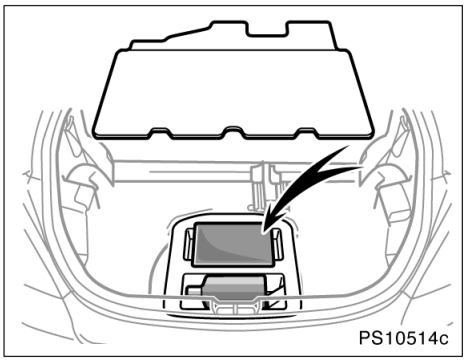

Reparationssats för däcklagning

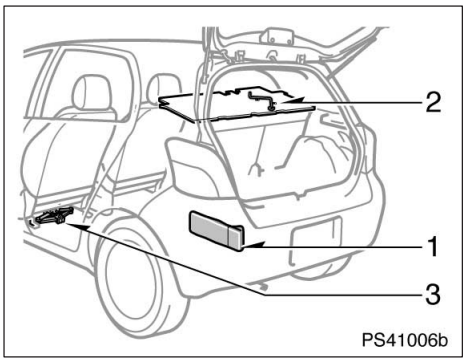

Verktyg och domkraft

1. Verktygsväska
2. Handtag för domkraft
3. Domkraft

Hur domkraften placeras, se ”—Verktyg och reservhjul” på sid 310 i denna del.

Reparationssatsen är avsedd för lagning av ett punkterat däck.

Reparationssatsen är placerad under golvpanelen.

Punktering som orsakats av en spik eller skruv som fastnat i däckmönstret (i kontakt med marken) kan lagas temporärt.

Ett däck kan repareras med en flaska tätningsmedel i reparationssatsen.

När reparationssatsen har använts skall tätningsmedlet uppsamlas av en auktoriserad Toyota återförsäljare eller verkstad eller annan verkstad med motsvarande kvalifikationer och utrustning. Kör dit med bilen för reparation eller byte av däck.

⚠ VARNING

- **Tätningsmedlet i reparationssatsen får aldrig drickas. Om du råkar svälja tätningsmedel skall du dricka stora mängder vatten och uppsöka läkare omedelbart.**
- **Om du skulle få tätningsmedel i ögonen eller på huden skall du tvätta dem grundligt med stora mängder vatten. Vid behov, sök läkarhjälp.**
- **Håll reparationssatsen utom räckhåll för barn och förvara den på säker plats.**
- **Parkera bilen på säker plats och plant underlag när du ska göra en temporär lagning av en punktering.**

OBSERVERA

Om du avlägsnar tätningsmedel som har fastnat på fälgen kan den återanvändas. Torka bort spillt tätningsmedel med en trasa.

INFORMATION

- ***Tätningsmedel på kläderna lämnar fläckar efter sig.***
- ***I följande fall kan en punktering vara orsaken:***
  - ***Ratten drar åt ena sidan.***
  - ***Onormala vibrationer uppstår.***
  - ***Bilen lutar åt ena sidan.***

—Innehåll

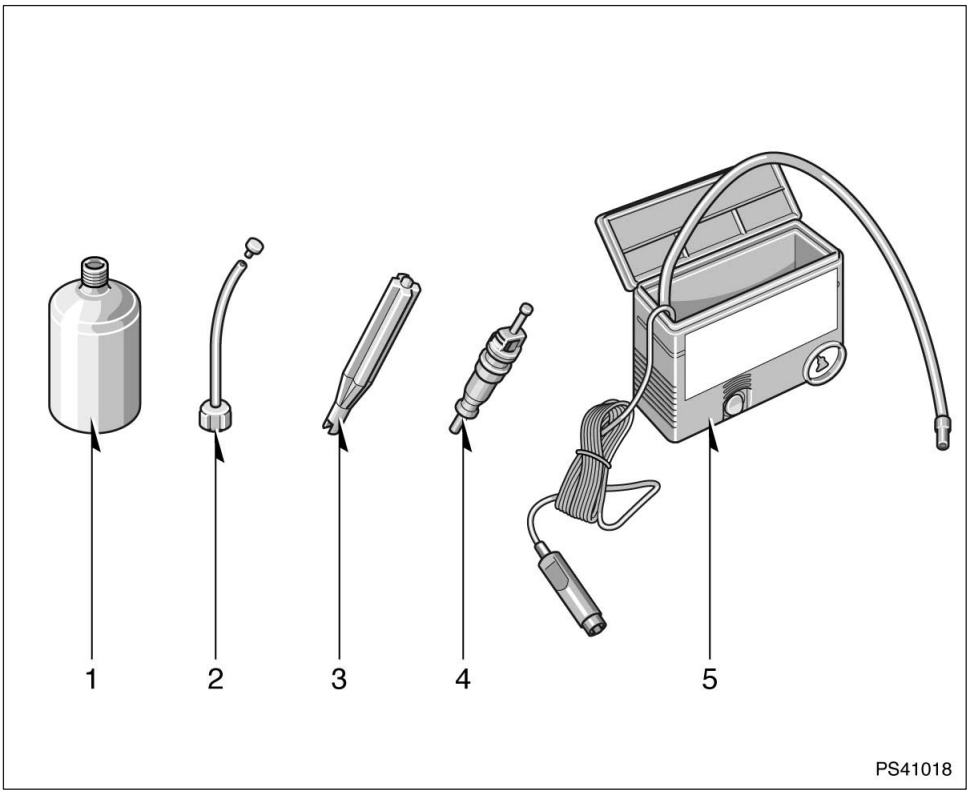

1. Tätningsmedel
2. Insprutningsslang
3. Ventilstiftsvridare
4. Ventilstift
5. Kompressor

Tätningsmedlet skall användas inom fyra år efter produktionsdatum. Giltighetstiden är markerad på flaskan.

Tätningsmedlet kan inte användas när utetemperaturen är under –30°C eller över +60°C.

INFORMATION
Tätningsmedlet bör bytas ut före utgångsdatum. Kontakta en auktoriserad Toyota–återförsäljare eller –verkstad eller annan verksamhet med motsvarande kvalifikationer och utrustning beträffande bytet.

—Innan tätningsmedlet används

Kontrollera hur stor däckskadan är innan du applicerar tätningsmedlet i reparationssatsen.

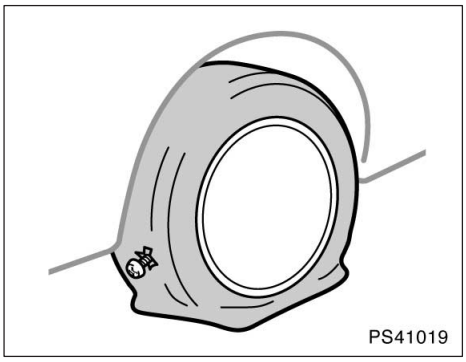

Ett däck skall lagas om skadan orsakats av en spik eller skruv som fastnat i däckmönstret (i kontakt med marken).

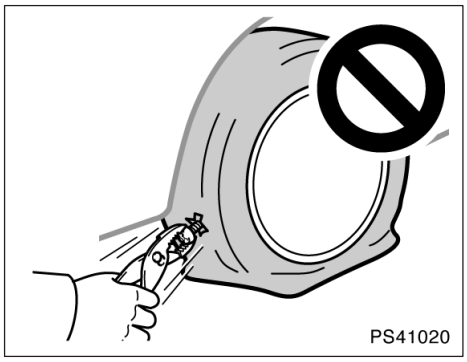

OBSERVERA
I så fall skall lagningen utföras utan att spiken eller skruven i däcket avlägsnas. Annars är det risk för att lagningen med tätningsmedlet inte lyckas.

Lagning med tätningsmedlet i reparationssatsen går inte att utföra i följande fall. Kontakta en auktoriserad Toyota återförsäljare eller verkstad, eller annan verksamhet med motsvarande kvalifikationer och utrustning.

- **När fälgen är skadad.**
- **Om två eller fler däck är punkterade.** (En flaska tätningsmedel räcker bara till ett däck.)
- **När däcket är skadad på grund av att du kört på det efter det punkterades.**

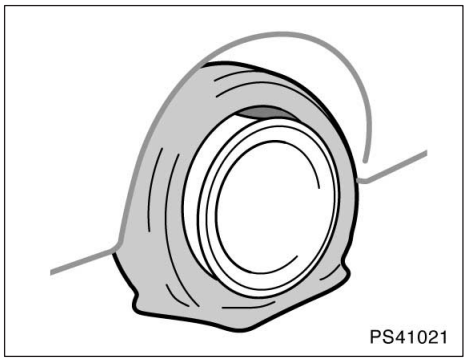

- **När däcket uppenbarligen har lossnat från fälgen.**

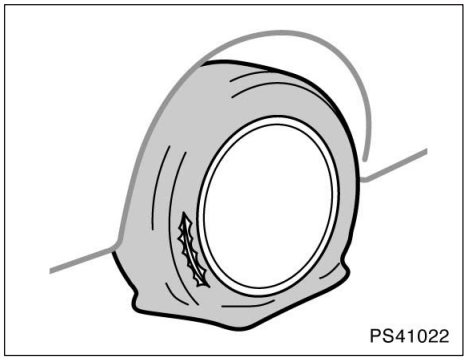

- **Punktering på grund av spricka eller skada i däckets sida.**

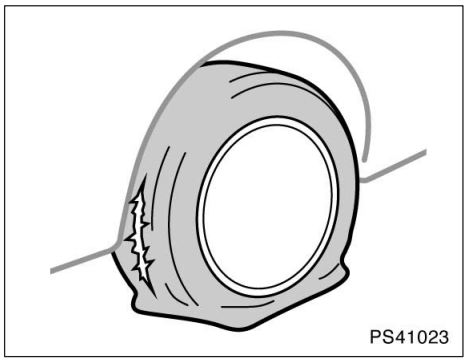

- **Om däckmönstret har fått en skåra på 4 mm eller mer.**

—Lagning av däck

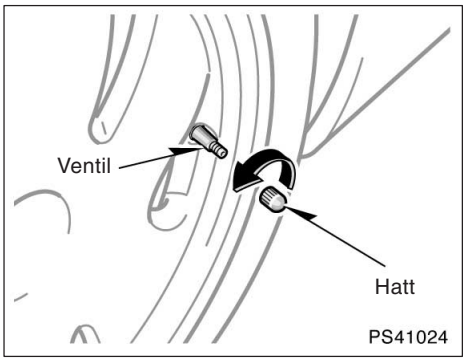

1. Tag bort ventilhatten från ventilen.

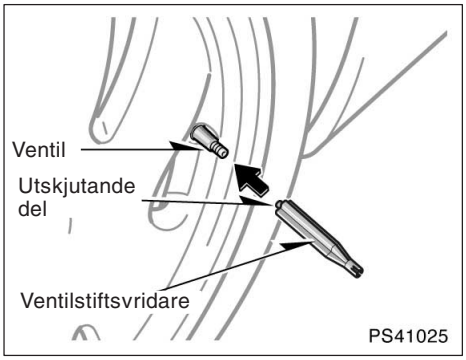

2. För ventilstiftsvridarens utskjutande del i kontakt med ventilen så att luften pyser ut.

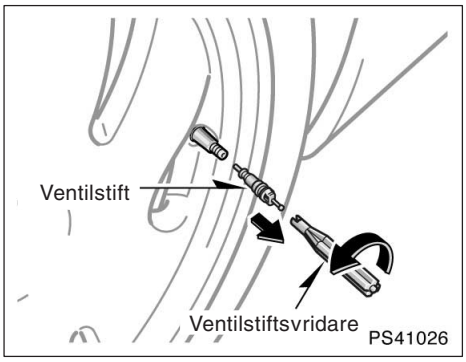

3. Drag ut ventilstiftet genom att vrida det moturs med vridaren.

⚠ VARNING

Var försiktig när du vrider ventilstiftsvridaren med stor kraft om det finns luft kvar i däcket eftersom ventilen kan flyga ut.

OBSERVERA

Lägg inte ventilstiftet på smutsig mark eller i sand. Förvara det på en ren plats.

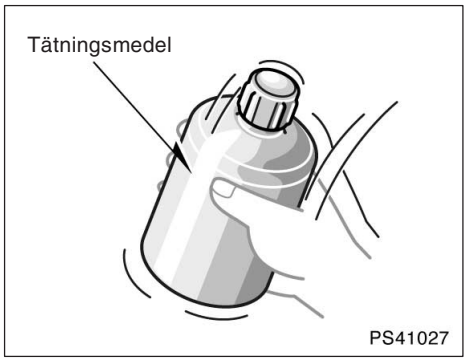

4. Skaka flaskan med tätningsmedel upp och ned några gånger.

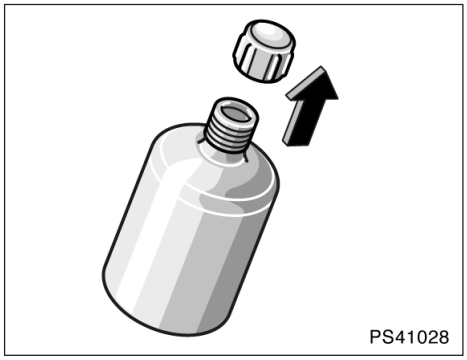

5. Tag bort hatten från flaskan med tätningsmedel.

OBSERVERA
Tag inte bort den inre hatten.

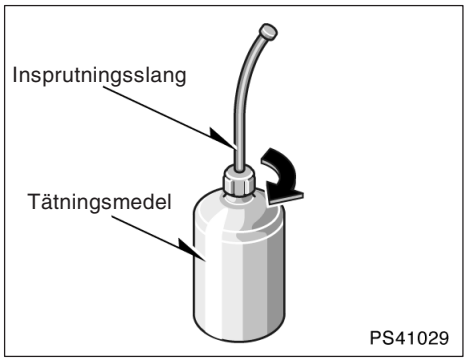

6. Skruva fast insprutningsslangen på flaskan med tätningsmedel. När den skruvas i kommer aluminiumpackningen på flaskan att gå sönder.

⚠ **VARNING**
Var försiktig, tätningsmedel kan sprutа ut om du skakar flaskan medan slangen är fastskruvad.

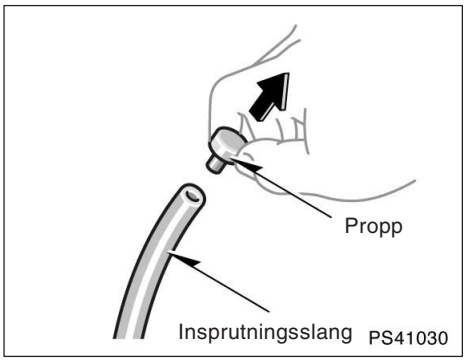

7. Tag bort proppen från insprutningsslangen.

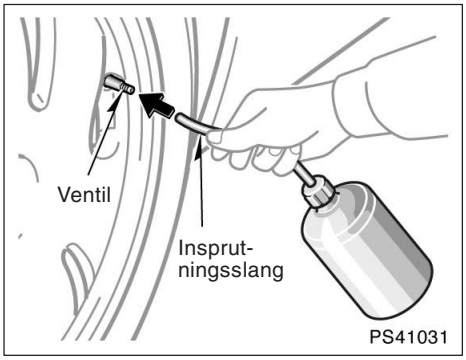

8. Anslut insprutningsslangen på ventilen.

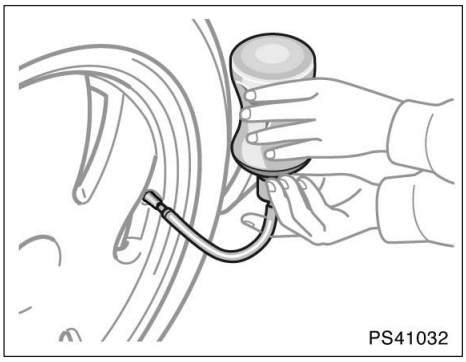

9. Spruta in allt tätningsmedel som finns i flaskan. Håll flaskan och luta den, tryck ut tätningsmedlet ut flaskan som bilden visar.

⚠ VARNING

Om slangen inte är ordentligt monterad kan tätningsmedel spruta ut under påfyllningen.

OBSERVERA

- ***Tag med den tomma tätningsmedelsflaskan till en auktoriserad Toyota–återförsäljare eller –verkstad eller annan verksamhet med motsvarande kvalifikationer och utrustning.***
- ***När du han använt en flaska tätningsmedel skall du be en auktoriserad Toyota–återförsäljare eller –verkstad eller annan verkstad med motsvarande kvalifikationer om en ny flaska för förvaring i bilen.***

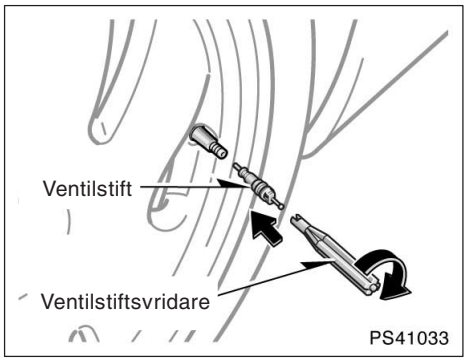

10. Drag ut insprutningsslangen ur ventilen. Skruva fast ventilstiftet i ventilen genom att vrida det medurs med ventilstiftsvridaren.

OBSERVERA
Vrid ventilvridaren för hand. Om du använder ett annat verktyg tillsammans med ventilvridaren kan den skadas.

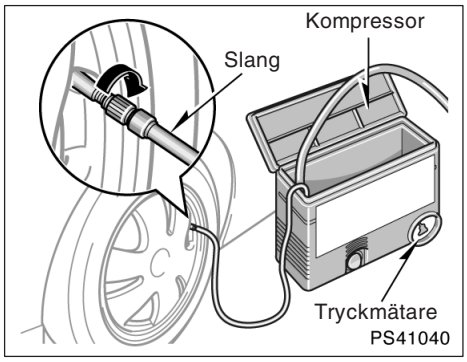

11. Skruva fast tryckluftsslangen i ventilen.

⚠ **VARNING**
Anslut ventilen och slangen ordentligt till däcket som sitter på bilen.

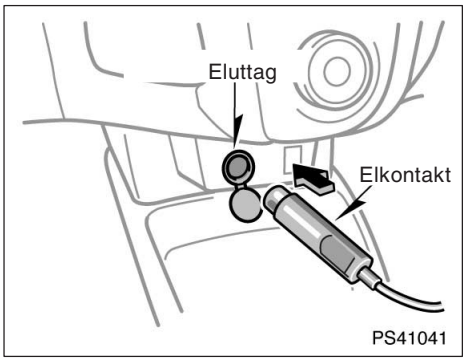

12. Anslut kontakten till kompressorn i eluttaget.

    Tändningslåset måste vara i läge ”ACC”.

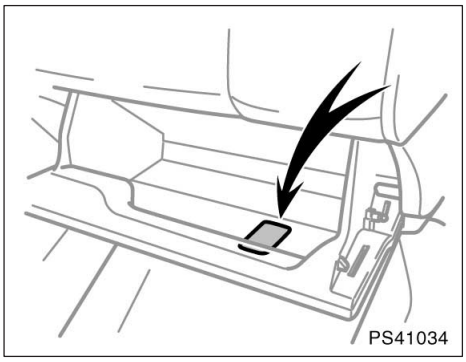

13. Kontrollera angivna värden för lufttryck i däcken. Dekalen är placerad i handskfacket som bilden visar.

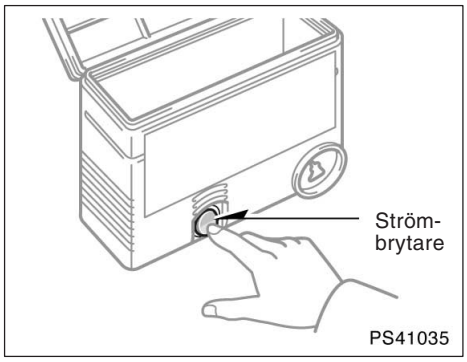

14. Vrid strömbrytaren på kompressorn till ”ON” och fyll på med luft till angivet värde.

När tryckmätaren, som är kopplad till slangen, anger specificerat tryck skall den stängas av.

Om rätt lufttryck inte erhålles inom 5 minuter kan lagning med reparationssatsen inte genomföras på grund av att skadan är för svår. Kontakta en auktoriserad Toyota återförsäljare eller verkstad, eller annan verksamhet med motsvarande kvalifikationer och utrustning.

⚠ VARNING

Vidrör inte kompressorns insida eftersom den kan vara het.

OBSERVERA

- ***Använd inte kompressorn kontinuerligt i mer än 7 minuter. Annars kan motorn överhettas och skadas. Kyl ned kompressorn innan du använder den igen.***
- ***Kompressorn är en pneumatisk luftningsanordning för personbilar.***
- ***Strömkällan till kompressorn skall vara 12V DC för bilar. Anslut den inte till en 24 volts strömkälla eller annan strömkälla.***
- ***Kompressorn är av oljefri typ. Den skall inte smörjas med olja.***

INFORMATION

När du slår på strömbrytaren kommer kompressorn att avge ett högt driftsljud. Detta tyder inte på att något är fel.

15. Tag bort slangen från ventilen när du har luftat däcket färdigt.
16. Drag ut kompressorns elsladd ur bilens eluttag.
17. Sprid ut tätningsmedlet jämnt i däcket genom att omedelbart köra bilen i cirka 5 km eller 10 minuter.

⚠ VARNING

Kör då mycket försiktigt. Var särskilt försiktig när du kör i kurvor eller runt hörn.

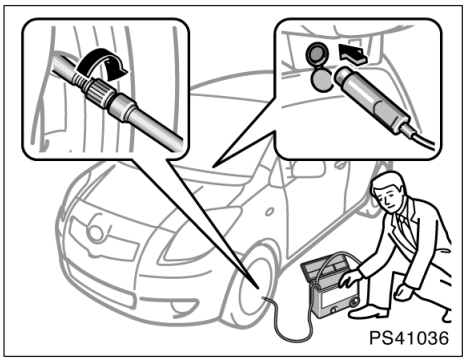

18. Efter cirka 5 kilometers eller 10 minuters körning, stanna bilen på säker plats och anslut kompressorn.

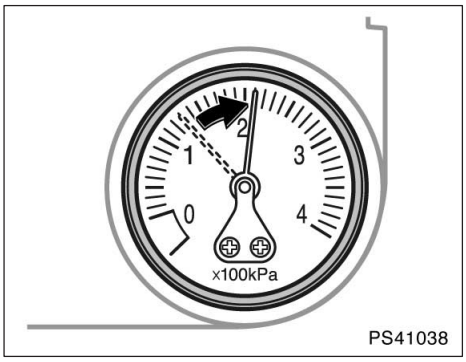

Om trycket är 130 kPa (1,3 kgf/cm^2 eller bar) eller mer skall däcket luftas till angivet värde med kompressorn.

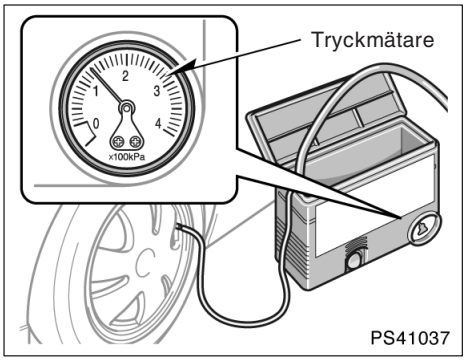

19. Läs av lufttrycket på tryckmätaren.

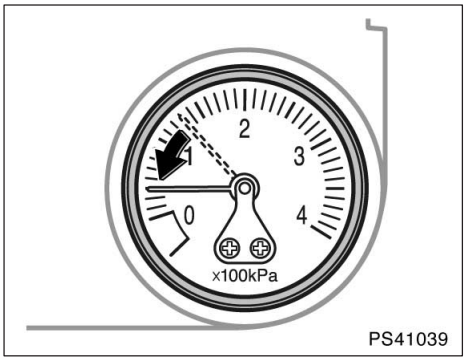

Om trycket är mindre än 130 kPa (1,3 kgf/cm^2 eller bar) så kan lagning med reparationssatsen inte genomföras på grund av att däckskadan är alltför omfattande. Kontakta en auktoriserad Toyota–återförsäljare eller –verkstad, eller annan verksamhet med motsvarande kvalifikationer och utrustning.

Om du får punktering (med nödhjul)–

1. Minska hastigheten långsamt och kör rakt fram. Styr försiktigt åt sidan av vägen och stanna på en säker plats där du inte är i vägen för trafiken. Stanna inte i mittremsan på en motorväg. Parkera, om möjligt, på plan, fast mark.
2. Stäng av motorn och tänd varningsblinkers.
3. **Manuell växellåda:**
   Lägg an parkeringsbromsen hårt och lägg i backväxeln.

   Endast manuell växellåda 'multi–mode':
   Drag åt parkeringsbromsen ordentligt och vrid startnyckeln till "ON". För sedan växelväljaren till läge "M(1)", "E(1)" eller "R".
4. Be passageraren kliva ur bilen på den sida där man inte kommer i vägen för trafiken.
5. Läs noga följande anvisningar.

⚠ VARNING

Tänk på följande för att minska olycksrisken när du använder domkraften:

- **Följ noga anvisningarna för användning av domkraften.**
- **Se till att ingen kroppsdel är under en bil som bara hålls upplyft med domkraft. Det medför risk för personskador.**
- **Starta inte motorn och låt den inte vara igång när bilen är upplyft med domkraften.**
- **Parkera om möjligt på plan, fast mark, drag åt parkeringsbromsen ordentligt och sätt växelväljaren i "M(1)", "E(1)" eller "R" (manuell 'multi–mode' växellåda), eller backläge (manuell växellåda). Blockera det diagonalt motsatta hjulet mot det punkterade, vid behov.**
- **Var noga med att placera domkraften exakt rätt i lyftpunkten. Om bilen lyfts och domkraften är felplacerad kan bilen skadas eller falla av domkraften med allvarliga personskador som följd.**
- **Kryp aldrig under en bil som står upplyft med en domkraft.**
- **Använd domkraften bara för att lyfta upp bilen vid hjulbyte.**
- **Låt ingen sitta kvar i bilen när du lyfter den med domkraft.**
- **Lägg inget mellan domkraften och bilen eller under domkraften när du lyfter bilen.**
- **Lyft bara bilen så högt som det krävs för att byta hjul.**

OBSERVERA
Fortsätt inte att köra med punkterat däck. Däcket kan förstöras för gott redan efter en kort sträcka.

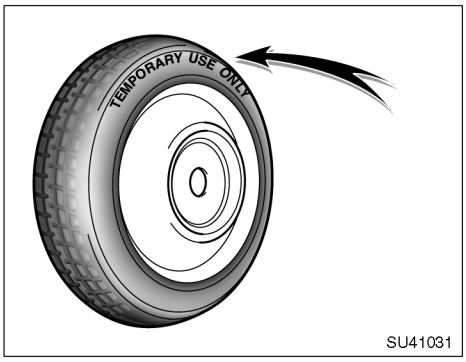

Nödhjul (på vissa modeller)

Nödhjulet är endast avsett för tillfälligt bruk.

Nödhjulet identifieras genom texten ”TEMPORARY USE ONLY” (endast för tillfälligt bruk) på sidan av däcket.

Sätt inte en navkapsel eller liknande på nödhjulet så att du inte glömmer bort att det är ett nödhjul.

Nödhjulet tar mindre plats i bagageutrymmet. Det är också lättare än ett vanligt reservhjul och bidrar därmed till att sänka bränsleförbrukningen och gör hjulet lättare att montera vid en punktering.

Nödhjulet kan användas många gånger om så behövs. Det håller för upp till 480 mils körning beroende på vägförhållanden och körsätt. När slitagevarnarna börjar synas måste nödhjulet bytas.

Se även avsnittet om däck på sid 356 i kapitel 7–2 för att få mer information om förslitningsvarnarna och annan serviceinformation.

VARNING

- **Nödhjulet är konstruerat särskilt för din Toyota. Använd det inte på någon annan bil.**
- **Kör aldrig med fler än ett nödhjul på bilen samtidigt.**
- **Lufttrycket i reservhjulet bör vara 420 kPa (4,2 kgf/cm^2 eller bar).**
- **Kör inte fortare än 80 km/tim när du använder nödhjulet.**
- **Ersätt nödhjulet med ett reguljärt hjul snarast möjligt.**
- **Undvik plötsliga accelerationer, hårda inbromsningar och tvära svängar när du kör med nödhjul.**

OBSERVERA

Markfrigången blir lägre när nödhjulet är monterat. Undvik att passera över föremål och kör sakta på ojämna eller oasfalterade vägar och över farthinder. Kör inte heller in bilen i en automatisk biltvätt eftersom den kan fastna och ta skada.

—Nödvändiga verktyg och reservhjul

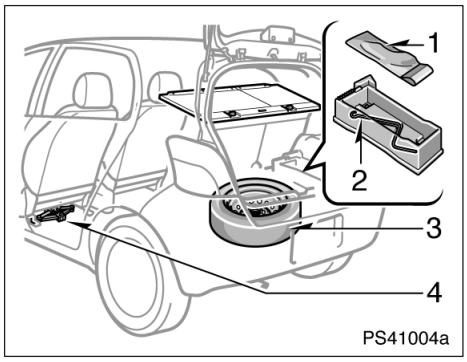

Typ A

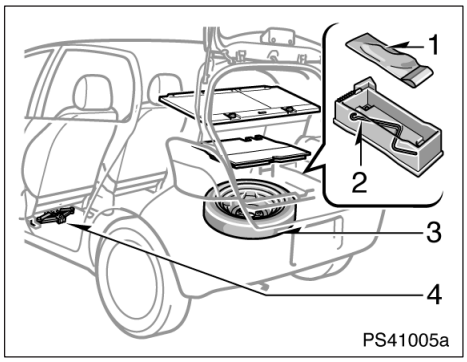

Typ B

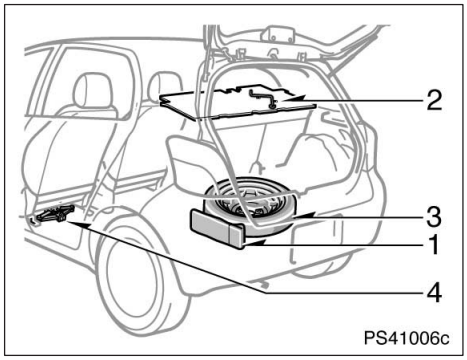

Typ C

1. Tag fram verktyg och reservhjul

1 Verktygsväska
2 Domkraftsvev
3 Reservhjul
4 Domkraft

Se till att du vet var domkraften och övriga verktyg är placerade och hur de fungerar så att du är förberedd om du behöver använda dem.

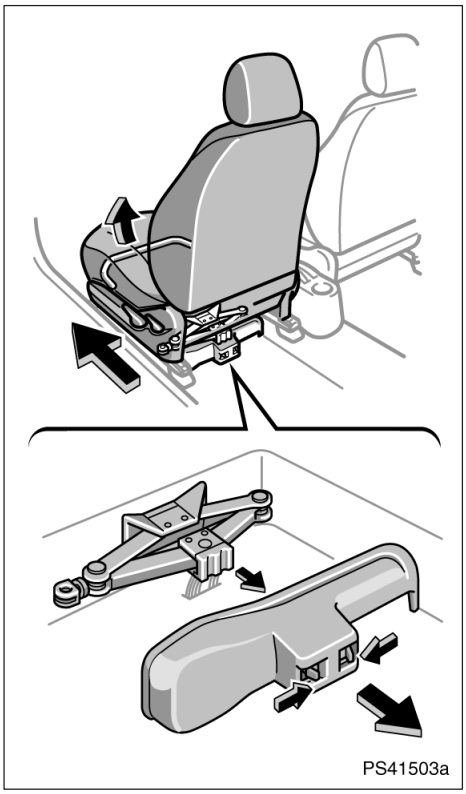

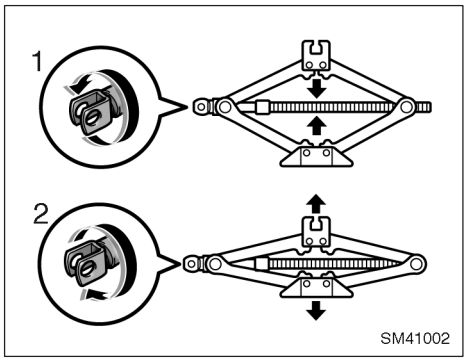

Tag loss domkraften genom att skjuta vänster framsäte så långt fram som det går och ta bort kåpan.

Tag loss: Vrid kopplingen för hand mot 1 tills domkraften är fri.

Sätt tillbaka: Vrid kopplingen för hand mot 2 så att den sitter stadigt på plats. Se till att domkraften sitter stadigt så att den inte lossnar vid en häftig inbromsning eller en kollision.

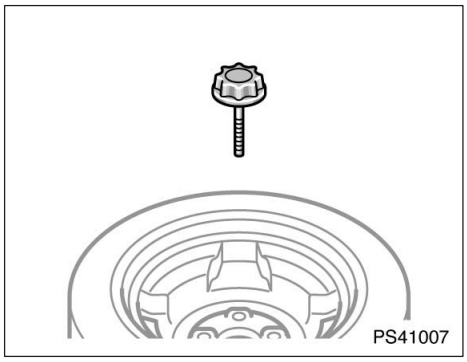

Lossa skruven och ta bort reservhjulet. Lyft sedan ut reservhjulet.

När du lägger in reservhjulet skall det ligga med insidan uppåt. Skruva sedan fast det i omvänd ordning mot ovan så att det inte kan kastas framåt vid en kollision eller häftig inbromsning.

—Blockera ett av hjulen

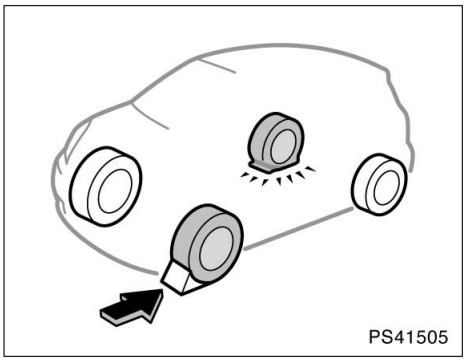

2. Blockera det diagonalt motsatta hjulet så att bilen inte kan flytta sig när du lyfter upp den med domkraften.

Blockera framhjulet framifrån och bakhjulet bakifrån.

—Tag bort hjulsidan (stålfälgar)

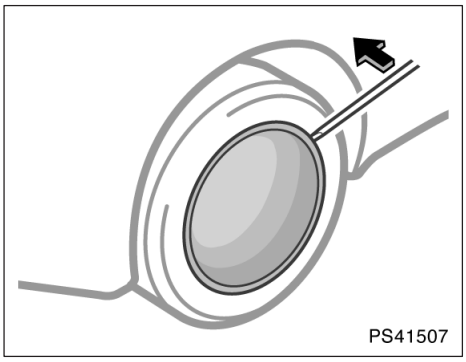

3. Tag bort hjulsidan.

Bänd loss hjulsidan med hjulmutternyckelns mejselände, som bilden visar.

⚠ VARNING

Bänd inte loss hjulsidan med handen. Var försiktig när du hanterar hjulsidan så att du inte skadar dig.

—Lossa hjulmuttrarna

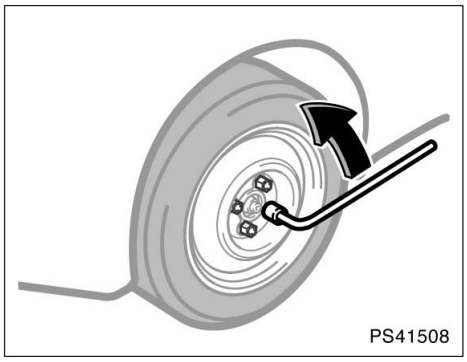

4. Lossa alla hjulmuttrar.

Lossa alltid hjulmuttrarna litet innan du lyfter upp bilen med domkraften.

Vrid muttrarna moturs för att lossa dem. För att få tillräcklig kraft håller du hjulmutternyckeln vågrätt åt höger som bilden visar. Fatta tag i hjulmutternyckeln längst ut på handtaget och drag uppåt. Se till att hjulmutternyckeln inte glider av från muttern.

Tag inte bort muttrarna än—lossa dem inte mer än ett halvt varv.

⚠ VARNING

Använd aldrig olja eller fett på skruvar eller muttrar. Muttrarna kan då lossna och hjulen falla av vilket kan orsaka en allvarlig olycka.

—Lyftpunkter för domkraften

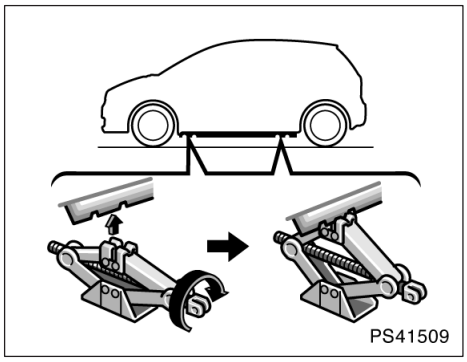

5. Placera domkraften på exakt rätt ställe enligt bilden.

Kontrollera att domkraften står på ett fast och jämnt underlag.

—Hissa upp bilen

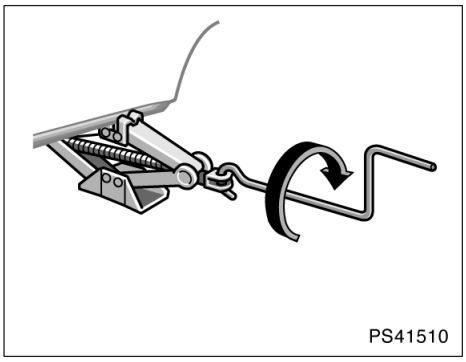

6. Ingen får sitta kvar i bilen när den hissas upp. Lyft bilen tillräckligt högt för att reservhjulet skall kunna monteras.

Tänk på att det behövs mer plats för att sätta på reservdäcket än för att ta av det platta däcket.

Hissa upp bilen genom att passa in domkraftens handtag i domkraften (det skall glappa något) och vrida det medurs. När domkraften går mot bilen och börjar lyfta skall du kontrollera ännu en gång att domkraften står stadigt och är rätt placerad.

⚠ VARNING

Kryp aldrig under en bil som står upplyft med en domkraft.

—Hjulbyte

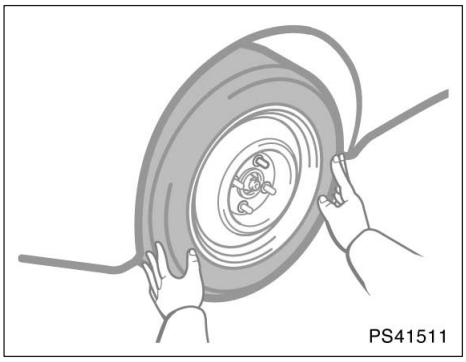

7. Ta bort hjulmuttrarna och byt hjul.

Lyft av det punkterade hjulet och lägg det åt sidan.

Rulla fram reservhjulet och ställ det i rätt läge i förhållande till hjulbultarna. Lyft upp hjulet så att åtminstone den översta bulten går igenom hålet. Tryck sedan in hjulet över de andra bultarna.

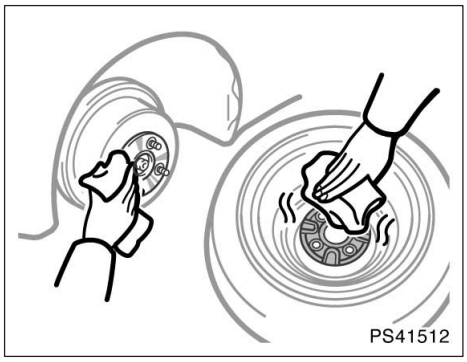

Tag bort eventuell rost från kontaktytorna med stålborste eller liknande innan du sätter på det nya däcket. Om man monterar ett hjul utan ren kontakt metall–mot–metall kan muttrarna så småningom lossna vilket, i värsta fall, kan leda till att hjulet lossnar under körning.

—Åtdragning av hjulmuttrarna

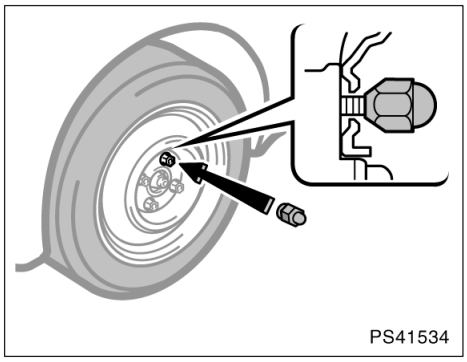

8. Sätt tillbaka alla hjulmuttrarna för hand.

Skruva på alla hjulmuttrarna (med den avsmalnande sidan inåt) och drag fast för hand så hårt du kan. Tryck hjulet mot navet och försök dra ytterligare något för hand.

⚠ VARNING

Använd aldrig olja eller fett på skruvar eller muttrar. Det kan leda till att muttrarna dras åt för hårt och skadar skruvarna. Muttrarna kan då lossna och hjulen falla av vilket kan orsaka en allvarlig olycka. Rengör skruvar eller muttrar som är belagda med olja eller fett.

—Sänk ned bilen

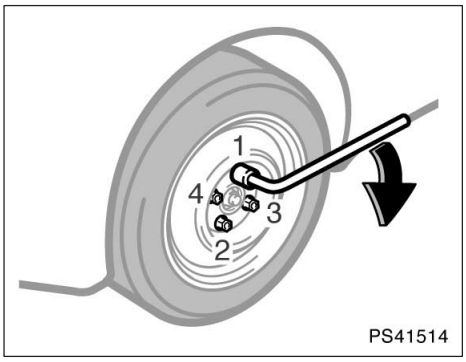

9. Sänk ned bilen helt och hållet och dra åt hjulmuttrarna.

Veva domkrafthandtaget moturs för att sänka ned bilen.

Drag åt hjulmuttrarna medurs med hjulmutternyckeln. Använd inga andra verktyg, hammare, förlängningsrör etc, och tryck inte heller med foten. Se till att hjulmutternyckelns hylsa är rätt placerad över hjulmuttern.

Drag åt varje mutter litet i taget i nummerordning som bilden visar. Fortsätt tills alla muttrarna är hårt åtdragna.

⚠ VARNING

- **Var försiktig så att du inte klämmer dig under bilen när du hissar ner den. Se även till att det inte finns någon annan i närheten som kan skadas.**
- **Så snart som möjligt efter ett hjulbyte skall hjulmuttrarna dras med en momentnyckel – 103 Nm (10,5 kpm). Annars kan muttrarna lossna och hjulen kan falla av vilket kan orsaka en allvarlig olycka.**

—Sätt tillbaka hjulsidan (stålfälgar)

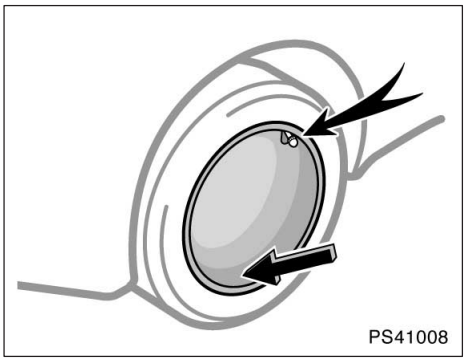

10. Sätt tillbaka hjulsidan.

1. Montera hjulsidan i rätt läge.

Passa in hacket i hjulsidan över luftnippeln som på bilden.

2. Tryck hårt med handen på ena sidan av hjulsidan och knacka runt den andra sidan med den andra handen tills hjulsidan sitter på plats.

⚠ VARNING

- **Var försiktig när du hanterar hjulsidan så att du inte skadar dig.**
- **Sätt inte tillbaka en skadad hjulsida av plast. Den kan flyga av under körning och orsaka olyckor.**

—Efter ett hjulbyte

11. Kontrollera lufttrycket i däcket.

Justera lufttrycket enligt specifikationerna på sid 383 i del 8. Om trycket är för lågt, kör sakta till närmaste bensinstation och fyll på luft till rätt tryck.

Glöm inte att sätta tillbaka ventilhatten. Den hindrar att smuts eller fukt kommer in i ventilen och orsakar luftläckage. Skaffa en ny ventilhatt så snart som möjligt om den gamla saknas.

12. Stuva undan verktyg, domkraft och det platta däcket.

Så snart som möjligt efter ett hjulbyte skall du (eller din Toyota–återförsäljare) efterdra hjulmuttrarna med momentnyckel till rätt åtdragningsmoment som anges på sid 383 i del 8. Låt snarast möjligt laga det punkterade däcket.

⚠ VARNING

Innan du kör iväg, kontrollera att alla verktyg, domkraften, det punkterade hjulet och varningstriangeln ligger säkert fast i bilen för att minska risken för personskador vid en eventuell kollision eller hård inbromsning.

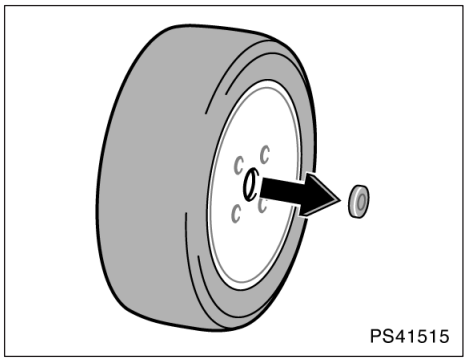

Aluminiumfälgar:

Innan du stuvar undan det punkterade däcket skall du ta bort hjulsidan. Tryck från motsatt håll för att få bort den.

Var försiktig så att du inte tappar bort hjulsidan.

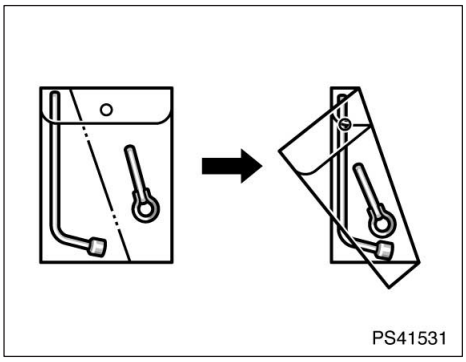

Placera verktygen som bilden visar. Vik ihop verktygsväskan och lägg tillbaka den.

Om bilen fastnar

Om bilen har fastnat i snö, lera, sand etc, kan du försöka att gunga loss den.

⚠ VARNING

Försök inte att gunga bilen fri genom att skjuta den bakåt och framåt om människor eller föremål befinner sig i närheten av bilen. Bilen kan plötsligt fara iväg framåt eller bakåt med skador eller en olycka som följd.

OBSERVERA

Om du försöker "gunga loss" bilen skall du iakttaga följande säkerhetsåtgärder för att inte skada växellåda och andra komponenter.

- ***Tryck inte ned gaspedalen när du växlar eller innan varje växling framåt eller bakåt är slutförd.***
- ***Rusa inte motorn och undvik att hjulen spinner.***
- ***Om bilen fortfarande sitter fast efter många försök att gunga loss den, bör du försöka på något annat sätt t.ex. genom bogsering.***

Om bilen måste bärgas—

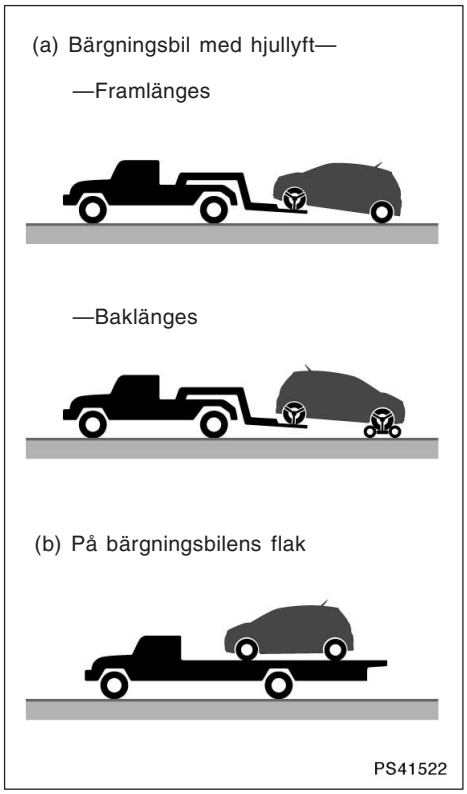

Om bilen måste bärgas rekommenderar vi att du låter en auktoriserad Toyota–återförsäljare eller –verkstad, eller annan kvalificerad yrkesutövare som t.ex. en kommersiell bärgningsfirma göra detta. Din bil måste transporteras enligt (a) eller (b) på bilden.

Bara om det är omöjligt att få hjälp från en auktoriserad Toyota–återförsäljare eller –verkstad, eller en kvalificerad yrkesutövare som t.ex. en bärningsfirma kan bilen i nödfall bogseras försiktigt enligt anvisningarna under ”—Bogsering i nödfall” på sid 322 i denna del.

Rätt utrustning och kännedom om lagar och förordningar för bilbärgning och transport är viktigt för att din bil inte skall skadas. Bärgningsfirmorna vet i de flesta fall vilka lagar och regler som gäller i samband med bärgning.

Din bil kan skadas om den bogseras på fel sätt. Även om de flesta bärgare känner till hur bilen skall bärgas finns alltid risken att någon gör ett misstag. Följ nedanstående försiktighetsåtgärder för att undvika skador på bilen. Visa gärna den här sidan för bärgaren som skall utföra arbetet.

FÖRSIKTIGHETSÅTGÄRDER VID BÄRGNING:

Använd alltid erforderlig säkerhetsutrustning och följ lagar och förordningar. Axlar och hjul som vilar på marken måste vara oskadade och i körbart skick. Använd rullvagn om de är skadade.

(a) Bärgningsbil med lyft

Framlänges—Lossa parkeringsbromsen.

OBSERVERA
Vid lyftning, kontrollera att inte någon del av den upplyfta bilen skrapar i marken och skadas under bogseringen. Annars finns det risk för att den bärgade bilens stötfångare och/eller underrede skadas.

Baklänges—

- Manuell växellåda:

  Vi rekommenderar att en rullvagn placeras under framhjulen. Om du inte använder en rullvagn skall startknappen vara i läge ”ACC” och växellådan i friläge.

- Endast manuell växellåda 'multi–mode'

  Vi rekommenderar att en rullvagn används. Rullvagnen placeras under framhjulen. Om du inte använder en rullvagn ska tändningslåset vara i läge "ON" och växelväljaren i läge "N". Kontrollera på indikeringslampan att växelläget är i "N"–läge.

Endast manuell växellåda 'multi–mode': Efter att växelväljaren har flyttats till läge "N" skall du alltid kontrollera att växeln är urkopplad och i friläge genom att skjuta på bilen eller på annat sätt. Om det inte går att lägga växeln i friläge, ska tändningslåset vara i läge "ON", flytta växelväljarspaken en gång från "N" till "E", "M" eller "R", och därefter tillbaka till "N" igen. Sätt sedan tändningslåset i läge "OFF". Dessa metoder kan fungera för att lägga växeln i friläge. Om det ändå inte går att lägga växeln i friläge får bilen inte bärgas utan en rullvagn.

OBSERVERA
Genomför aldrig bärgning om startnyckeln är borttagen eller med tändningslåset i läge "LOCK" (modeller med tändningslås av cylindertyp) eller med tändningslåset i läge "OFF" vid bärgning utan rullvagn. Rattlåset är inte tillräckligt starkt för att hålla framhjulen raka.

(b) På bärgningsbilens flak

(c) Bogsering hängande i kedja

PS41523

(c) Bogsering hängande i kedja

OBSERVERA
Bärga aldrig bilen upplyft med kedja eller vajer, varken framlänges eller baklänges. Det innebär stor risk för skador på karossen.

—Bogsering i nödfall

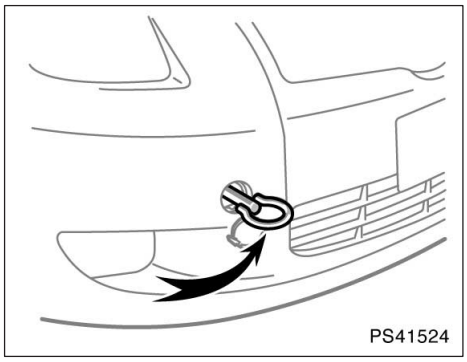

Fram

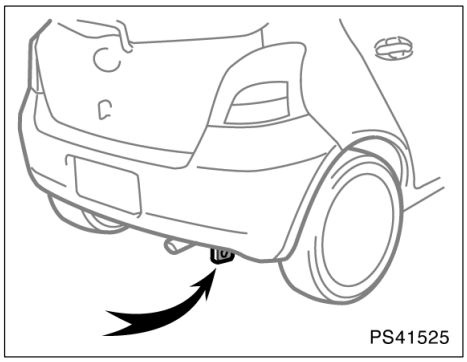

Bak

Om bilen måste bärgas rekommenderar vi att du låter en auktoriserad Toyota–återförsäljare eller –verkstad, eller annan kvalificerad yrkesutövare som t.ex. en kommersiell bärgningsfirma göra detta.

Om det är omöjligt att få professionell hjälp kan bilen i nödfall bogseras med en bogserlina som fästs i bogseröglan* under bilens front, eller bogseröglan under bilens bakvagn. Var mycket försiktig vid bilbärgning.

Anvisningar om installation av bogserögla finns i avsnittet ”Montering av bogserögla fram” på sid 323 i denna del.

OBSERVERA

Använd endast angiven bogserögla annars kan du skada bilen.

En förare måste sitta i den bogserade bilen för att styra och bromsa.

Bogsering på detta sätt bör endast ske på bra vägbana, korta sträckor och med låg hastighet. Bogsering på detta sätt får endast göras om hjul, axlar, kraftöverföring, styrning och bromsar är i funktionsdugligt skick.

⚠ VARNING

- **Var mycket försiktig vid bogsering. Starta mjukt och kör lugnt och undvik manövrar som ger hårda ryck i krokar och bogserögla. Om bogseröglan eller bogserlinan brister under bogsering finns det risk för svåra skador eller olyckor.**
- **Var mycket noga med att dra fast den främre bogseröglan hårt. Om den sitter löst kan den lossna under bogseringen med risk för svåra eller livshotande skador för passagerarna i den främre bilen eller skador på den främre bilen.**

OBSERVERA

- ***Använd endast lina eller kedja som är särskilt avsedd för bogsering av bilar. Fäst bogserlinan eller kedjan i bogseröglan så att det inte är någon risk att den lossnar.***
- ***Använd inte den bakre bogseröglan. De är inte avsedda för bogsering.***

Lossa parkeringsbromsen före bogseringen och sätt växelväljaren i läge ”N” (manuell ’multo–mode’ växellåda) eller i friläge (manuell växellåda). Tändningslåset måste vara i ”ACC”–läge (om motorn är avstängd) eller i ”ON”–läge (om motorn är igång).

Endast manuell växellåda ’multi–mode’: Efter att växelväljaren har flyttats till läge ”N” skall du alltid kontrollera att växeln är urkopplad och i friläge genom att skjuta på bilen eller på annat sätt. Om det inte går att lägga växeln i friläge, ska tändningslåset vara i läge”ON”, flytta växelväljarspaken en gång från ”N” till ”E” eller ”R”, och därefter tillbaka till ”N” igen. Sätt sedan tändningslåset i läge ”OFF”. Dessa metoder kan fungera för att lägga växeln i friläge. Om det ändå inte går att lägga växeln i friläge får bilen inte bärgas med bärgningslina eller kedja.

⚠ VARNING

Om motorn inte är igång fungerar inte servosystemen för styrning och bromsning. Du behöver då använda mycket större kraft än vanligt för att styra och bromsa.

—Montera bogseringsögla fram

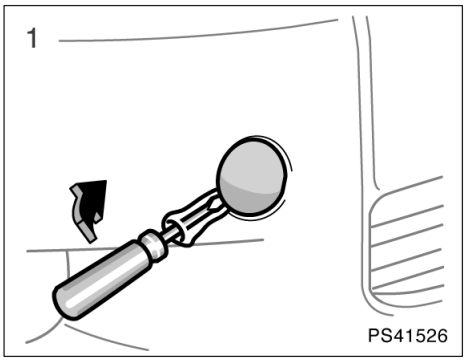

1. Tag bort skyddet över bogseringsöglan på främre stötfångaren med en platt skruvmejsel, som är inlindad i en skyddsduk.

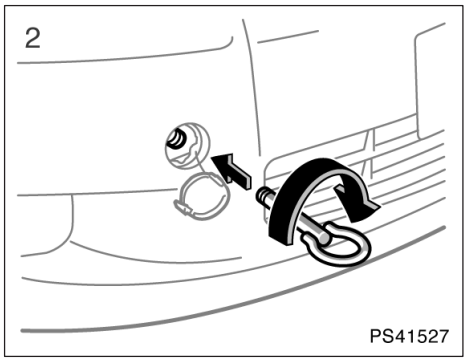

2. Använd bogseringsöglan som finns i verktygsväskan. Fäst bogseröglan i hålet på främre stötfångaren genom att vrida den medurs. (För placering av verktygsväskan, se ”Verktyg och domkraft” på sidan 297 eller ”—Verktyg och reservhjul” på sidan 310.)

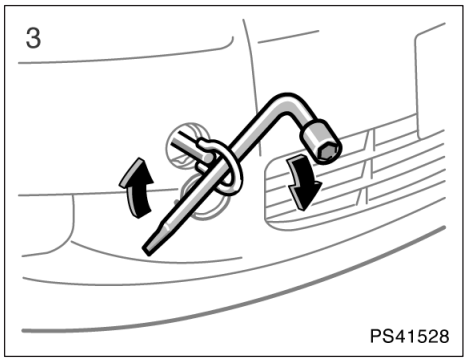

3. Drag åt bogseröglan ordentligt med en hjulmutternyckel.

⚠ VARNING

Drag åt den främre bogseröglan hårt när du monterar den. Om den sitter löst kan den lossna under bogseringen med risk för svåra eller livshotande skador.

Om det inte går att flytta växelväljaren till den manuella 'multi–mode' växellådan

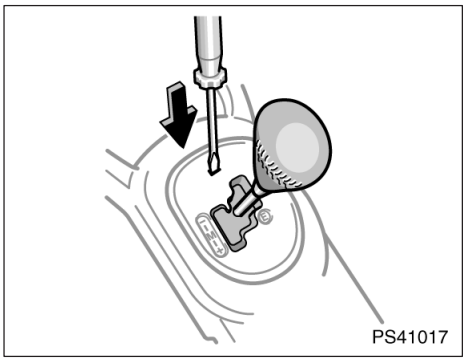

Om växelväljarspärren inte kan lossas och växelväljaren inte kan flyttas, även om tändningslåset är i läge "ON", ska följande anvisningar följas:

1. **Vrid tändningslåset till läge "LOCK" eller "ACC" (modeller med tändningslås av cylindertyp) eller sätt tändningslåset i läge "ACC" eller "OFF". Kontrollera att parkeringsbromsen är åtdragen.**
2. **För in en skruvmejsel med platt huvud i hålet för att trycka på länken. Spaken kan användas medan länken trycks in.**
3. **För växelväljaren till "N"–läget.**
4. **Trampa ned bromspedalen helt och sätt tändningslåset i läge "ON".**
5. **Kontrollera att indikeringslampan för växelläget visar "N" eller kontrollera att växellådan är i friläge på följande sätt:**
   - Efter att växelväljaren har flyttats till läge "N" skall du alltid kontrollera att växeln är urkopplad och i friläge genom att skjuta på bilen eller på annat sätt. Om det inte går att lägga växeln i friläge, ska tändningslåset vara i läge "ON", flytta växelväljarspaken en gång från "N" till "E" eller "R", och därefter tillbaka till "N" igen. Sätt sedan tändningslåset i läge "OFF". Dessa metoder kan fungera för att lägga växeln i friläge. Om det ändå inte går att lägga växeln i friläge får bilen inte bärgas med bärgningslina eller kedja.
6. **Starta motorn medan du trampar ner bromspedalen.**

Se till att en auktoriserad Toyota–återförsäljare eller –verkstad, eller annan verkstad med motsvarande kvalifikationer och utrustning kontrollerar systemet snarast möjligt.

Om du tappat bort bilnycklarna

Du kan beställa en ny nyckel från en auktoriserad Toyota–återförsäljare eller –verkstad, eller annan verksamhet med motsvarande kvalifikationer och utrustning om du ger dem nyckelns nummer.

Modell med tändningslås av cylindertyp—Även om du bara förlorar en nyckel skall du kontakta en auktoriserad Toyota–återförsäljare eller –verkstad, eller annan verkstad med motsvarande kvalifikationer och utrustning som kan tillverka en ny nyckel. Om du förlorar alla dina huvudnycklar går det inte att göra nya nycklar utan hela startspärrsystemet måste bytas ut.

Modell med elektroniskt lås– och startsystem—Även om du bara förlorar en nyckel skall du kontakta en auktoriserad Toyota–återförsäljare eller –verkstad, eller annan verkstad med motsvarande kvalifikationer och utrustning som kan tillverka nya nycklar. Förlorade nycklar ökar stöldrisken. Tag med dig alla återstående nycklar till en auktoriserad Toyota–återförsäljare eller –verkstad, eller annan verkstad med motsvarande kvalifikationer och utrustning.

Se de råd som finns under ”Nycklar” på sid 14 i del 1–2.

Fjärrlåsnyckel—

Du kan använda ditt befintliga system för fjärrkontroll med den nya nyckeln. Kontakta en auktoriserad Toyota–återförsäljare eller –verkstad eller annan verksamhet med motsvarande kvalifikationer och utrustning för att få mer information.

Om du har låst in nycklarna i bilen och inte kan få tag i en dubblettnyckel kan många auktoriserade Toyota–återförsäljare eller –verkstäder, eller andra verkstäder med motsvarande kvalifikationer och utrustning ändå öppna dörren åt dig med hjälp av specialverktyg. Om du måste slå sönder ett fönster för att komma in i bilen rekommenderar vi den minsta sidorutan eftersom den är billigast att byta ut. Var mycket försiktig så att du inte skär dig på glaset.

Del 5
ROSTSKYDD OCH BILVÅRD

- Skydda din Toyota mot rost 328
- Tvätta och vaxa din Toyota 329
- Invändig rengöring 331

Skydda din Toyota mot rost

Toyota Motor Corporation har genom mångårigt, intensivt forskningsarbete och med rostförebyggande konstruktioner gjort sin del av arbetet för att förhindra rostangrepp på din bil. Vid tillverkningen har den senaste och mest avancerade tekniken utnyttjats för att få fram en förnämlig produkt med lång livslängd. Nu beror det på dig. Genom att sköta din Toyota på rätt sätt bevarar du de rostskyddande egenskaperna under lång tid.

De vanligaste orsakerna till rost är:

- Vägsalt, smuts och fukt som samlas på svåråtkomliga ställen under bilen.
- Skador i bilens lack eller underredsskydd som orsakas av olyckshändelser eller stenskott.

Det är speciellt viktigt att vårda bilen väl om du bor i ett område där det är speciellt skadliga förhållanden för bilen eller ofta kör i sådana områden:

- Vägsalt och dammbindande kemikalier påskyndar rostangreppen, liksom saltet i luften nära havet eller områden med stora industriutsläpp.
- Hög luftfuktighet påskyndar rostangreppen särskilt vid temperaturer strax över noll.
- Vatten och fukt som under lång tid ligger kvar på osynliga ställen kan orsaka rostangrepp även om bilen i övrigt förefaller torr.
- Även vid högre temperaturer sker rostangrepp i dåligt ventilerade utrymmen i bilen där det torkar långsamt.

Ovanstående punkter visar betydelsen av att hålla bilen, framför allt undersidan av bilen, så ren som möjligt, och att omgående åtgärda minsta skada i lackering eller underredsskydd.

Motverka rostangrepp på följande sätt:

Tvätta bilen ofta. Det är naturligtvis nödvändigt att tvätta bilen regelbundet för att hålla den ren, men tänk även på följande för att förhindra rostangrepp:

- Om du vintertid kör på saltade vägar eller om du bor i närheten av havet bör du spola av underredet minst en gång i månaden för att minska risken för rostangrepp.
- Använd en kraftig vattenstråle eller en högstryckstvätt med ånga för att ta bort smuts från undersida och hjulhus. Var särskilt noggrann med de ställen som är svåra att se och där lera och smuts samlas. Det gör mer skada än nytta att bara blöta upp lera och skräp utan att ta bort det ordentligt. Kontrollera också dräneringshålen i dörrarnas undersidor, i tröskellådor och i chassibalkarna. Om dräneringshålen är igensatta kan eventuellt vatten inte rinna ut och då är det stor risk för rostangrepp.
- Tvätta bilens undersida omsorgsfullt när vintern är över.

Se ”Tvätta och vaxa din Toyota” på sid 329 för fler tips.

Kontrollera bilens lack och dekorlister. Bättra repor och stenskott i lacken direkt för att hindra att rosten får fäste. Om skadan gått ner till metallen bör du låta en kvalificerad billackerare utföra arbetet.

Kontrollera även bilens interiör. Vatten och smuts kan samlas under golvmattorna och orsaka rost. Titta under mattorna ibland för att försäkra dig om att golvet är torrt. Var särskilt noggrann om du transporterar kemikalier, rengöringsmedel, gödningsmedel, salt m.m. Sådana kemikalier bör förpackas väl vid transport. Rengör och torka mycket noga om du skulle råka spilla något.

Montera stänkskydd. Om du kör på saltade vägar eller grusväg ger stänkskydden bilen extra skydd. Stora stänkskydd som går långt ner mot marken är bäst. Fästena och det område där stänkskydden monteras måste också rostskyddas. Din auktoriserade Toyota–återförsäljare, –verkstad, eller annan verkstad med motsvarande kvalifikationer och utrustning monterar gärna lämpliga stänkskydd.

Parkera bilen i ett väl ventilerat garage eller utomhus under tak. Parkera inte bilen i ett fuktigt eller dåligt ventilerat garage. Om du tvättar bilen i garaget eller om du kör in med regnvatten eller snö på bilen kan garaget bli så fuktigt att det är risk för rost. Även i ett varmgarage kan en våt bil börja rosta om ventilationen är dålig.

Tvätta och vaxa din Toyota

Tvätta bilen

Tvätta bilen regelbundet för att hålla den ren.

I följande fall är risken för försämring av lacken och uppkomst av rost extra stor. Tvätta därför bilen mycket ofta.

- Efter körning i kustområden.
- Efter körning på saltade vägar vintertid.
- När det kommit tjära, sav från träd, fågelspillning eller döda insekter på bilen.
- Efter körning i trakter där luften är rökig, sotig, dammig, järnhaltig eller kemikaliehaltig.
- När bilen blivit mycket smutsig av damm eller lera.

Tvätta bilen för hand

Parkera bilen i skugga och vänta tills karossen inte känns varm.

⚠ VARNING

- **Var försiktig så att du inte skadar händerna när du tvättar undersidan av bilen.**
- **Den heta avgasen gör att avgasröret blir hett. Var försiktig att inte vidröra avgasröret när du tvättar bilen förrän det har svalnat. Du kan få brännskador om du vidrör ett hett avgasrör.**

OBSERVERA

När vindrutetorkarna behöver lyftas upp från vindrutan när bilen ska tvättas ska torkararmarna på förarsidan lyftas upp först. Börja med torkararmen på passagerarsidan när du skall återställa dem. Annars kan skador uppstå.

1. Spola först bort löst sittande smuts. Tag bort all lera och allt vägsalt från bilens undersida och ur hjulhusen.
2. Tvätta med milt biltvättmedel som blandas enligt tillverkarens anvisningar. Använd en mjuk svamp eller trasa. Håll den mycket våt och skölj den ofta. Gnid inte hårt utan låt tvättmedlet lösa upp smutsen.

Hjulsidor av plast: Hjulsidor av plast kan lätt skadas av organiska ämnen. Om hjulsidorna får stänk av organiska ämnen ska du genast tvätta bort sådana med vatten, och kontrollera om hjulsidan har tagit skada.

Aluminiumfälgar: Tvätta med svag tvållösning eller milt tvättmedel.

Stötfångare av plast: Tvätta försiktigt. Gnid inte med slipande rengöringsmedel. Stötfångarens yta är mjuk och blir lätt repig.

Utvändigt belysning: Tvätta försiktigt. Använd inga organiska ämnen och skrubba dem inte med en hård borste. Det kan skada den utvändiga ytan på lamporna.

Asfalt och tjära: Tag bort med terpentin eller med specialtvättmedel som inte skadar lacken.

3. Skölj bilen noga. Om tvålvatten eller tvättmedel blir kvar och torkar på lackytan kan den bli fläckig. Om det är varmt ute kan du behöva skölja av varje del av bilen så snart du tvättat den.
4. Torka bilen med en ren och mjuk bomullstrasa eller sämskskinn för att undvika vattenfläckar. Du behöver inte torka hårt—lacken kan lätt repas.

OBSERVERA

- ***Använd inte bensin eller starka lösningsmedel. De kan vara giftiga eller orsaka skador.***
- ***Skrubba inte någon del av bilen med en hård borste, det kan orsaka skador.***

Automatisk biltvätt

Bilen kan tvättas i en automatisk biltvätt, men tänk på att lacken kan repas av vissa borsttyper, dåligt filtrerat tvättvatten samt av vissa tvättprocesser. Repor i lacken gör att den förlorar sin hållbarhet och lyster, särskilt när det gäller mörka färger. Fråga, vid minsta tvekan, den som är ansvarig för biltvätten om din bil utan risk kan köras genom biltvätten.

OBSERVERA

Tag alltid bort antennen innan du kör in i en automatisk biltvätt. Den kan annars förstöras.

Vaxa och polera din Toyota

Genom att vaxa och polera din bil bevaras den ursprungliga, höga glansen.

Vaxa bilen en gång per månad, eller så snart vatten inte stöts bort från lackytan.

1. Tvätta och torka alltid bilen innan du vaxar den, även om du använder ett kombinerat vax och rengöringsmedel.
2. Använd polish och vax av hög kvalitet. Om lackytan har blivit mycket matt bör du börja med rengöringspolish och därefter polera med ett separat bilvax. Följ tillverkarens anvisningar noga. Kom ihåg att polera och vaxa kromdetaljerna också, inte bara lacken.

Munstycken till vindrutespolare: Om du vaxar bilen ska du se till att munstyckena för spolarvätskan inte blir blockerade. Om ett munstycke blir igensatt skall du kontakta en auktoriserad Toyota–återförsäljare eller –verkstad eller annan verksamhet med motsvarande kvalifikationer och utrustning.

OBSERVERA
Om ett munstycke blockeras skall du inte peta i det med nålar eller andra föremål. Munstycket kan skadas.

Utvändigt belysning: Vaxa inte lamporna. Vax kan orsaka skador på glasytan. Torka eller tvätta bort vax som oavsiktligt kommit på glasytan.

3. När vattnet inte bildar pärlor på lacken utan flyter ut i pölar är det dags att vaxa bilen igen.

OBSERVERA
Demontera alltid stötfångare av plast om bilen skall lackas om och ugnstorkas. Hög temperatur kan förstöra stötfångarna.

Bättringsfärg

Bättringsfärg kan användas för att fylla i små repor eller stenskott.

Fyll i med bättringsfärg så snart som möjligt efter att du upptäcker skadan för att minska risken för rostangrepp. Använd en liten vattenfärgpensel och rör om färgen väl. Ytan som skall lackas måste vara ren och torr. Om du bara målar i själva skadan blir det nästan omöjligt att upptäcka den. Lägg på så lite färg som möjligt och måla inte på ytan runt repan eller stenskottet.

Invändig rengöring

⚠ VARNING
• **Modeller med sidokrockkuddar eller modeller med sidokrockkuddar och sidokrockgardiner:** **Var försiktig så att du inte spiller vatten eller tvättmedel på golvet. Det finns risk att sidokrockkuddarna eller sidokrockkuddar och sidokrockgardiner inte fungerar korrekt när de behövs, vilket kan orsaka livsfarliga skador.** • **Tvätta inte golvet med vatten och låt inte vatten komma på golvmattorna vid rengöring av ut– och insidan av bilen. Vatten som tränger in i ljudanläggningens delar eller andra elektriska detaljer ovanför eller under golvmattan kan orsaka skador på elsystemet och medverka till rostangrepp.**

Vinylklädsel

Bilens vinylklädsel kan lätt rengöras med mild tvål– eller diskmedelslösning.

Börja med att dammsuga klädseln för att ta bort lös smuts. Använd sedan en mjuk svamp eller trasa för att fukta vinylklädseln med tvål– eller diskmedelslösningen. Låt tvättmedlet verka några minuter för att lösa upp smutsen och torka sedan rent med en ren fuktig trasa. Upprepa proceduren om inte all smuts går bort direkt. Du kan också använda vinylrengöringsmedel av skumtyp som fungerar mycket bra. Följ tillverkarens instruktioner.

OBSERVERA
Använd aldrig starka lösningsmedel, thinner, bensin eller fönsterputs på inredningen i bilen.

Mattor

Rengör mattorna med skumbildande schampo av god kvalitet.

Börja med att dammsuga mattan noga för att ta bort så mycket smuts som möjligt. Det finns flera typer av mattschampo. Vissa säljs i sprayflaskor och andra består av pulver eller vätska som blandas med vatten så att ett skum bildas. Tvätta mattan genom att stryka på skummet med en svamp eller borste. Arbeta med cirkelrörelser.

Häll inte vatten på mattan—resultatet blir bäst om du håller mattan så torr som möjligt. Läs instruktionerna på schampot och följ dem noga.

Säkerhetsbälten

Bilbältena kan rengöras med mild tvållösning eller ljummet vatten.

Använd svamp eller trasa. Kontrollera samtidigt om säkerhetsbältena är slitna eller skadade.

OBSERVERA

- ***Bältena får inte färgas eller blekas —det kan försvaga dem.***
- ***Använd inte säkerhetsbältena förrän de har torkat.***

Fönster

Tvätta alla fönster med vanligt fönsterputs.

OBSERVERA

Var försiktig så att du inte repar eller skadar de tunna värmetrådarna eller kontakterna när du rengör bakrutans insida.

Luftkonditioneringspanel, ljudanläggning, instrumentpanel, konsol och strömbrytare

Rengör med mjuk fuktad trasa.

Fukta en ren mjuk trasa i kallt eller ljummet vatten, vrid ur den och torka försiktigt bort eventuell smuts.

OBSERVERA

- ***Använd inte starka lösningsmedel (fotogen, sprit, bensin etc) eller andra starka alkaliska eller sura lösningar. Kemikalier av detta slag kan missfärga eller fläcka ytskiktet och även göra att det lossnar.***
- ***Kontrollera att rengöringsmedel och polish som du avser att använda inte innehåller några skadliga ämnen enligt ovan.***
- ***Se till så att du inte spiller flytande doftmedel i kupén om du använder sådant. Det kan innehålla beståndsdelar av ovanstående slag. Torka omedelbart bort eventuellt spill på det sätt som beskrivs ovan.***

Skinnklädsel

Skinnklädsel kan rengöras med ett milt ylletvättmedel.

Tag bort fläckar och smuts med en mjuk trasa fuktad med mycket svag lösning (5%) av något tvättmedel avsett för ylle. Torka sedan med en ren, torr trasa noga bort varje spår av tvättmedel och vatten.

Efter rengöring eller om skinnklädseln blivit våt av annan orsak måste den omedelbart torkas med ren, mjuk och torr trasa. Låt skinnet sedan lufttorka med god ventilation och i skugga.

OBSERVERA

- ***Fläckar som inte går bort med neutralt tvättmedel tas bort med rengöringsmedel som inte innehåller organiskt lösningsmedel.***
- ***Använd aldrig organiska lösningsmedel (t.ex. bensin, rödsprit eller lacknafta) eller alkaliska lösningar eller syror för att rengöra skinnklädseln. Sådana ämnen kan orsaka missfärgning.***
- ***Använd inte nylonborste eller svamp av syntetfiber eller liknande, som kan repa den mjuka, fina skinnytan.***
- ***Det kan lätt bildas mögel på smutsig skinnklädsel. Var särskilt noga med att undvika oljefläckar. Försök att alltid hålla skinnklädseln ren.***
- ***Om skinnklädseln under lång tid utsätts för direkt solljus kan ytan hårdna och krympa. Parkera i skuggan när så är möjligt, speciellt sommartid.***
- ***Soliga sommardagar kan det bli mycket varmt i kupén. Undvik att lägga något av vinyl eller plast på sätena eller saker som innehåller vax som kan klibba fast på skinnet när det är varmt.***
- ***Felaktig rengöring av skinnklädsel kan orsaka missfärgning eller ge fläckar.***

Om du inte är säker på hur du ska göra ren din Toyota bör du fråga en auktoriserad Toyota–återförsäljare eller –verkstad, eller annan verkstad med motsvarande kvalifikationer och utrustning—de hjälper gärna till.

Del 6
FAKTA OM UNDERHÅLL

- Fakta om underhåll 336
- Behöver bilen repareras? 337

Fakta om underhåll

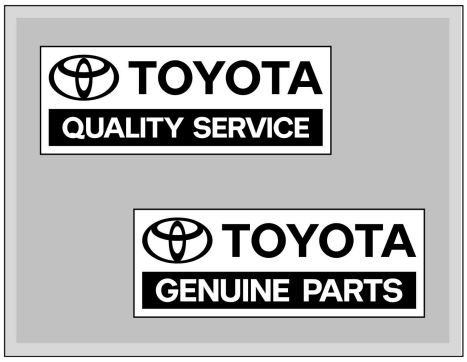

Regelbundet underhåll är mycket viktigt.

Vi rekommenderar att du skyddar din Toyota genom att lämna in den för service enligt det separata servicehäftet. Regelbunden service ger många fördelar:

- God bränsleekonomi
- Bilen får längre livslängd
- Du får mer nöje av körningen
- Säkerhet
- Ökad tillförlitlighet
- Fullt garantiskydd
- Bilen är alltid i besiktningsskick

Din Toyota är konstruerad och tillverkad med tanke på god driftekonomi och låga underhållskostnader. Många servicemoment som tidigare krävdes har helt eliminerats eller kan nu utföras med längre tidsintervall än tidigare. Det som återstår av serviceprogrammet är därför mycket viktigt. Följ alltid serviceschemat.

Fullständig information om service finns i ”Service och underhåll” och ”Garantibestämmelser”.

Vem skall utföra service?

För att hålla din bil i bästa möjliga skick rekommenderar Toyota att alla reparationer och allt underhåll utförs av en auktoriserad Toyota–återförsäljare eller –verkstad, eller annan verkstad med motsvarande kvalifikationer och utrustning. För reparationer och underhåll som täcks av bilens garanti bör du uppsöka en auktoriserad Toyota–återförsäljare eller –verkstad som använder Toyota originaldelar vid alla slags reparationer. Det kan också vara fördelaktigt att använda auktoriserade Toyota–återförsäljare eller –verkstäder för reparationer som inte täcks av bilens garanti. På grund av att de är erfarna specialister på Toyota–bilar kan medlemmar av Toyotas nätverk hjälpa dig vid alla sorts problem som kan dyka upp.

Din Toyota–återförsäljare eller –verkstad, eller annan verkstad med motsvarande kvalifikationer och utrustning utför noggrant alla moment enligt serviceschemat—tillförlitligt och ekonomiskt.

Arbeten du kan göra själv

Vissa serviceåtgärder är så enkla att du kan utföra dem själv om du bara är litet händig och har de vanligaste verktygen. Dessa moment är speciellt markerade i serviceschemat och på sid 339 i del 7 finns kortfattade instruktioner om hur de skall utföras.

Andra serviceåtgärder kräver däremot både specialverktyg och specialkunskaper. Överlåt därför viktiga serviceåtgärder till kvalificerade fackmän. Även om du har lång erfarenhet av att själv arbeta med bilar rekommenderar vi att du låter en auktoriserad Toyota–återförsäljare eller –verkstad, eller annan verkstad med motsvarande kvalifikationer och utbildning utföra servicearbeten och reparationer. Varje auktoriserad Toyota–återförsäljare eller –verkstad noterar utfört underhåll i bilens garantihäfte vilket är värdefullt om du någonsin skulle behöva garantireparation. Skulle du välja att anlita en annan välkvalificerad och välutrustad verkstad än en auktoriserad Toyota–verkstad för reparationer eller underhåll av din bil rekommenderar vi att du begär att verkstaden arkiverar noteringar om bilens underhåll.

Serviceintervallen avgörs med hjälp av vägmätarställningen eller tiden, vilket som kommer först enligt serviceschemat.

Gummislangar (för kyl– och värmesystem samt broms– och bränslesystem) bör kontrolleras av en utbildad mekaniker i enlighet med Toyotas serviceschema.

Dessa är särskilt viktiga underhållsdetaljer. Byt dåliga eller skadade slangar omedelbart. Tänk på att gummislangar åldras, vilket kan leda till att de sväller, försvagas eller spricker.

Behöver bilen repareras?

Var uppmärksam på förändringar i prestanda och ljud samt synliga tecken på att bilen behöver service. Nedan beskrivs några tydliga tecken på att bilen behöver service:

- Motorn misständer, går ojämnt eller knackar.
- Märkbart minskad kraft i motorn.
- Konstiga ljud från motorn.
- Läckage under bilen (vattendropp från luftkonditioneringen efter användning är dock normalt)
- Avgasljudet har ändrats (Det kan tyda på farligt läckage av koldioxid. Kör då med fönstren öppna och låt omedelbart kontrollera avgassystemet.)
- Lufttrycket i däcken verkar lågt. Däcken tjuter i kurvor eller är ojämnt slitna
- Bilen drar åt ena hållet vid körning på rak och jämn väg.
- Konstiga ljud från fjädrar, stötdämpare eller hjulupphängning.
- Minskad bromsverkan. Broms– och/eller kopplingspedalen känns svampig. Pedalen går nästan ner till golvet. Bilen drar åt ena sidan vid bromsning.
- Motortemperaturen ligger konstant över normalt värde.

Om du observerar något av dessa tecken skall du snarast lämna in bilen till en auktoriserad Toyota–återförsäljare eller –verkstad, eller annan verkstad med motsvarande kvalifikationer och utrustning. Bilen behöver antagligen justeras eller repareras.

⚠ VARNING

Fortsätt inte köra bilen utan att få den kontrollerad. Följden kan i vissa fall bli allvarliga skador på bilen och i värsta fall personskador.

Del 7–1
ARBETEN DU KAN GÖRA SJÄLV

Inledning

- Översikt av motorrummet 340
- Placering av säkringar 343
- Försiktighetsåtgärder när du själv arbetar med bilen 345
- Lyftpunkter för domkraft 347

Översikt av motorrummet

▶1KR–FE–motorn

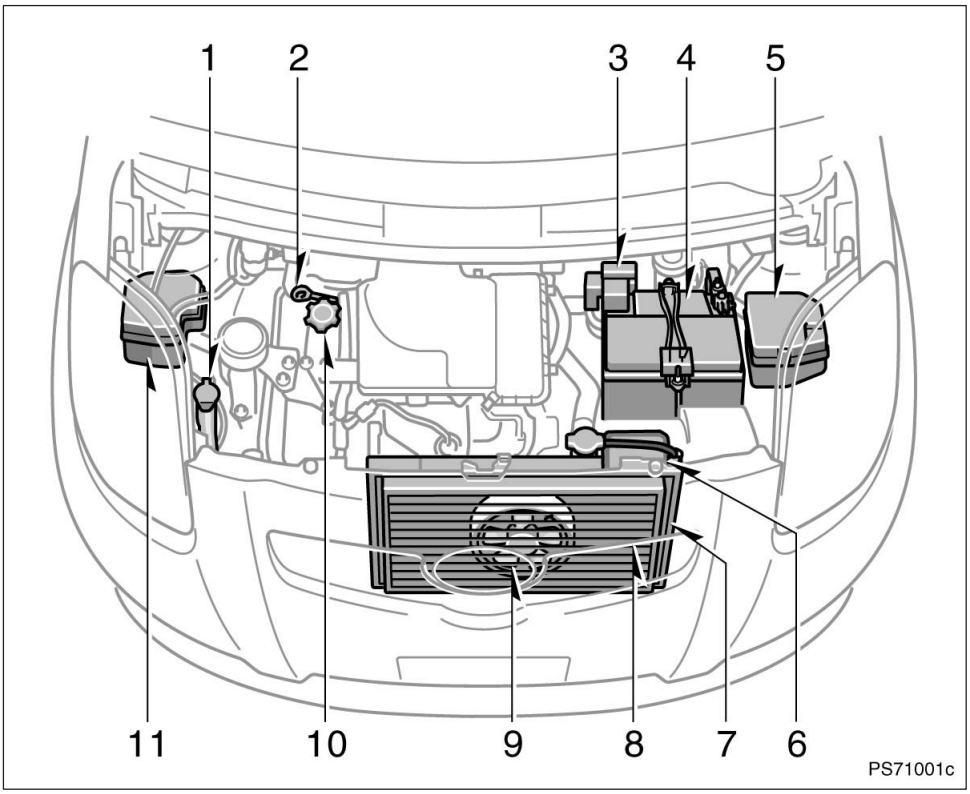

1. Behållare för spolarvätska till vindruta och bakruta
2. Mätsticka för motorolja
3. Smältsäkring
4. Batteri
5. Säkringsbox
6. Expansionstank för kylarvätska
7. Kylare
8. Kondensor
9. Elektrisk kylfläkt
10. Lock för påfyllning av motorolja
11. Smältsäkring (endast modeller med stabiliseringskontroll eller varselljus)

▶2SZ–FE–motor

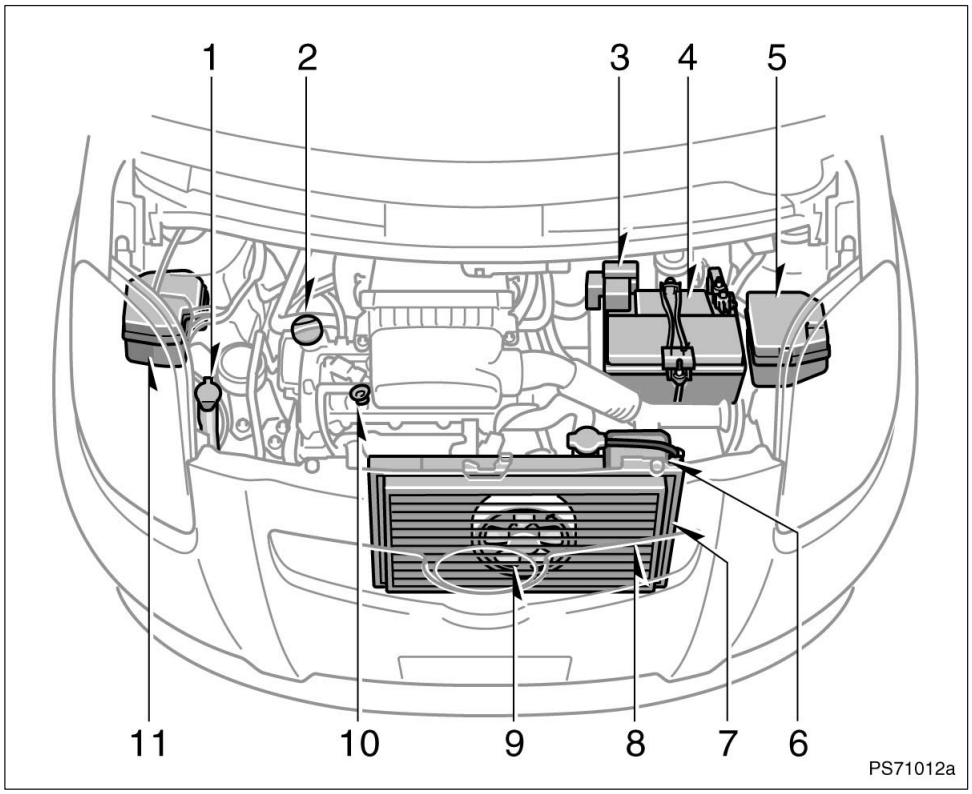

1. Behållare för spolarvätska till vindruta och bakruta
2. Lock för påfyllning av motorolja
3. Smältsäkring
4. Batteri
5. Säkringsbox
6. Expansionstank för kylarvätska
7. Kylare
8. Kondensor
9. Elektrisk kylfläkt
10. Mätsticka för motorolja
11. Smältsäkring (endast modeller med stabiliseringskontroll eller varselljus)

▶1ND–TV–motor

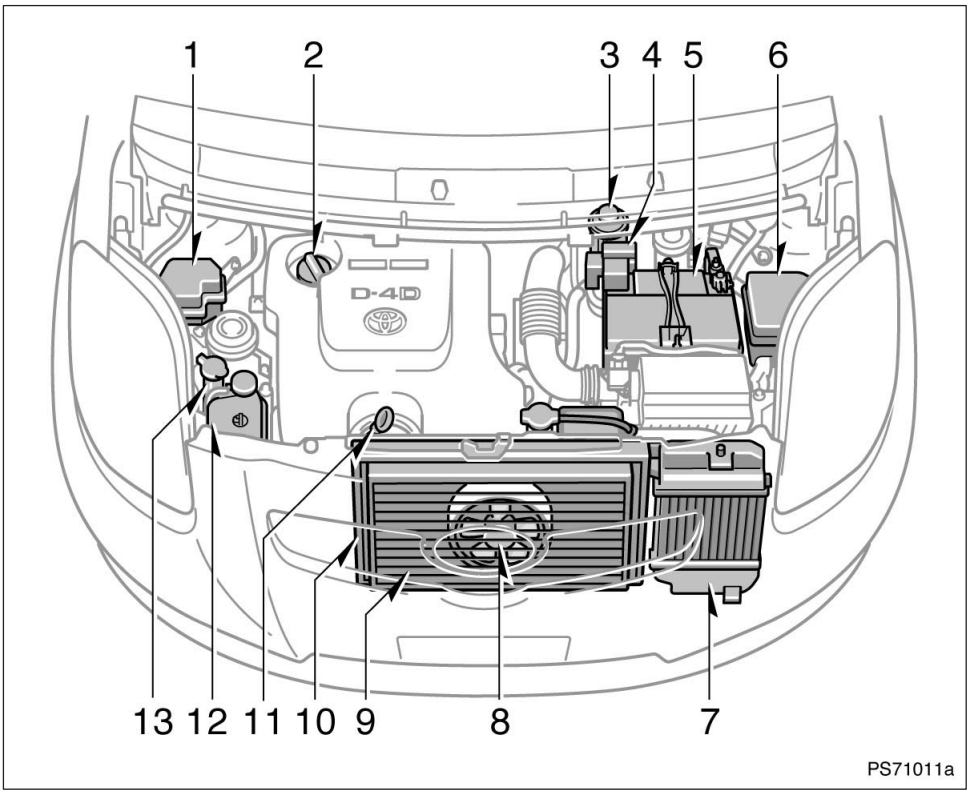

1. Smältsäkring (endast modeller med stabiliseringskontroll eller varselljus)
2. Lock för påfyllning av motorolja
3. Bränslefilter
4. Smältsäkring
5. Batteri
6. Säkringsbox
7. Intercooler
8. Elektrisk kylfläkt
9. Kondensor
10. Kylare
11. Mätsticka för motorolja
12. Expansionstank för kylarvätska
13. Behållare för spolarvätska till vindruta och bakruta

Placering av säkringar

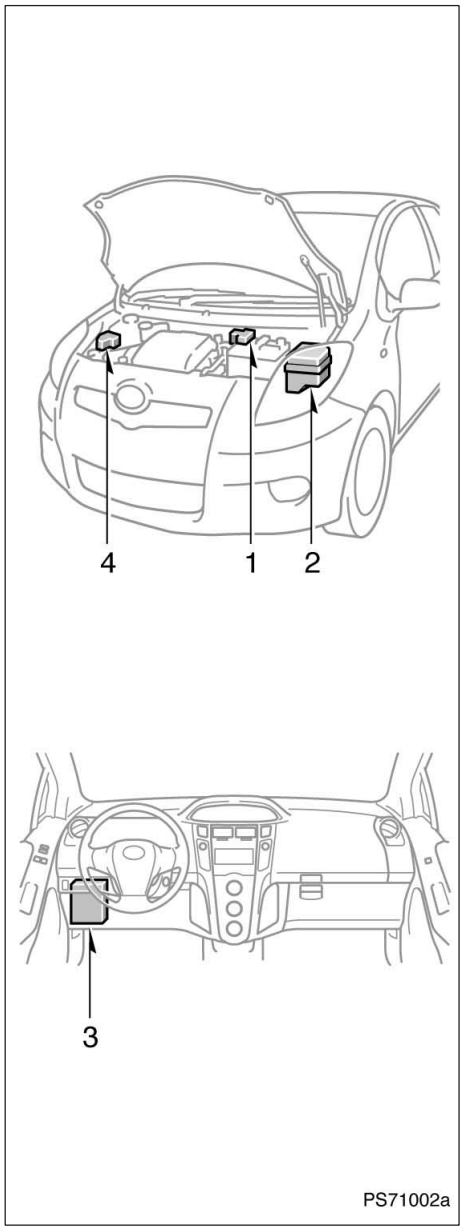

Vänsterstyrda bilar

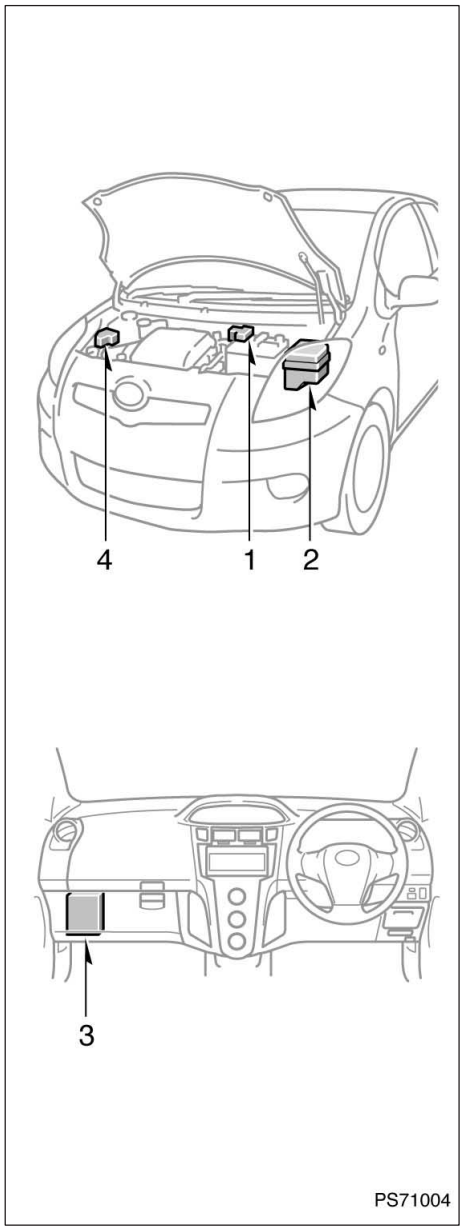

Högerstyrda bilar

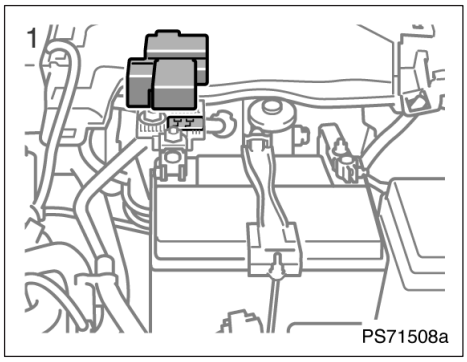

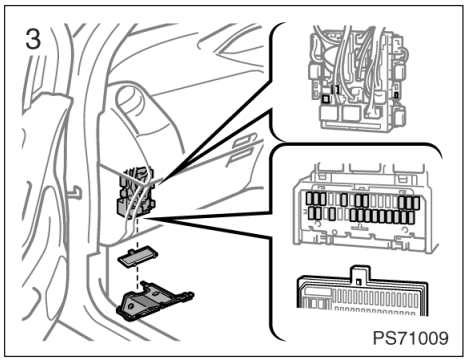

Högerstyrda bilar

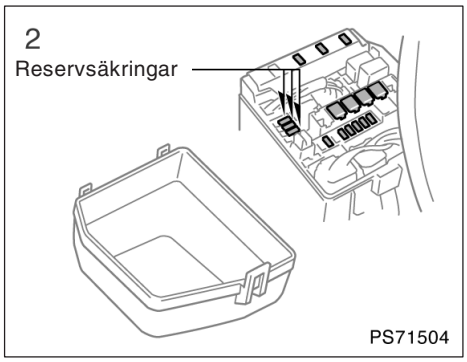

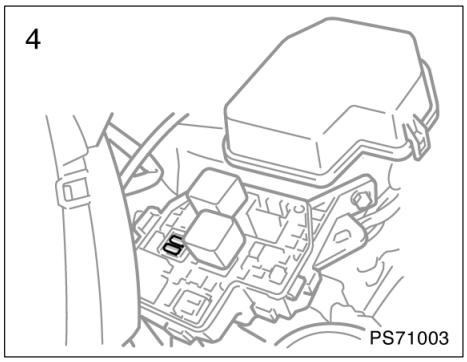

Endast modeller med stabiliseringskontroll eller varselljus

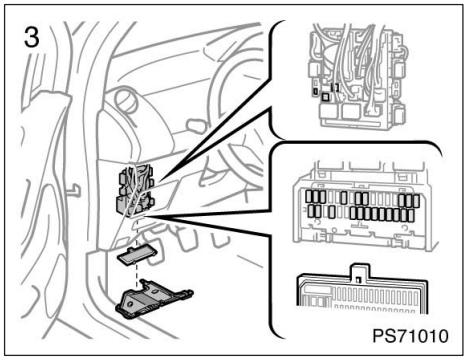

Vänsterstyrda bilar

Säkerhetsåtgärder när du själv arbetar med bilen

Följ anvisningarna i det här avsnittet om du utför något servicearbete på egen hand.

Tänk på att felaktigt eller ofullständigt underhållsarbete kan leda till problem med bilen.

Här beskrivs arbeten som du relativt lätt kan utföra själv. Som vi förklarat i del 6 måste många servicemoment utföras av en utbildad mekaniker med tillgång till specialverktyg.

Var mycket försiktig så att du inte skadar dig när du arbetar med bilen. Här följer några försiktighetsåtgärder som du alltid måste iaktta:

⚠ VARNING

- **Håll händer, kläder och verktyg borta från fläkten och drivremmarna när motorn går. (Det är lämpligt att ta av ringar, klockor, slips etc.)**
- **Omedelbart efter körning är motorrummet mycket varmt: motorn, kylaren, avgasgrenröret, vätskebehållaren för servovätskan, tändstiftskåporna etc, är mycket heta. Var försiktig så att du inte bränner dig. Även oljan, andra vätskor och tändstiften kan vara heta.**
- **Tag inte av kylarlocket eller lossa avtappningspluggarna om motorn är mycket varm. Detta medför risk för brännskador.**
- **Lämna ingenting kvar i motorrummet som kan ta eld, t.ex. papper eller trasor.**
- **Rök inte, tänd ingen tändsticka eller cigarettändare och undvik gnistbildning i närheten av bränslesystem och batteri. Ångorna är explosiva.**
- **Var mycket försiktig när du arbetar med batteriet. Det innehåller svavelsyra, som är mycket giftig och starkt frätande.**
- **Kryp aldrig under bilen när den enbart är upplyft med domkraften. Använd alltid pallbockar eller andra stabila stöd.**
- **Kontrollera att tändningen är avstängd om du utför arbete nära elektriska kylfläktar eller kylare. Om kylarvätskan är varm eller luftkonditioneringen på kan elektriska kylfläktar starta automatiskt när tändningen är påslagen.**
- **Använd alltid skyddsglasögon när du arbetar vid eller under bilen om det finns risk att något kan falla ned, någon vätska spruta ut, etc.**
- **Gammal, använd motorolja innehåller skadliga föroreningar som kan orsaka hudsjukdomar som inflammation och hudcancer. Utsätt dig därför inte för långvarig kontakt med använd olja. Tvätta av använd motorolja omsorgsfullt från huden med tvål och vatten.**
- **Förvara inte gammal motorolja så att barn kan få tag på den.**
- **Gör dig av med gammal motorolja och gamla oljefilter på sätt som föreskrivs av myndigheterna, vanligen kommunens miljökontor eller motsvarande. Häll aldrig ut motorolja i handfat, vask, avloppsbrunn eller direkt på marken. Ring din Toyota–återförsäljare eller en bensinstation och tag reda på var du kan lämna oljan för återanvändning eller destruktion.**
- **Var försiktig när du fyller på broms– och kopplingsvätska. Bromsvätska är skadligt för händer och ögon. Spola omedelbart med rent vatten om du får vätska på händerna eller i ögonen. Om obehaget kvarstår i händer eller ögon skall du kontakta läkare.**

- **Om du rusar motorn, kontrollera att växelläget är i ”N”–läge. Om gaspedalen används medan växeln är i något annat läge kan bilen börja rulla vilket kan orsaka en olycka.**

OBSERVERA

- ***Tänk på att batteri– och tändkablar har hög strömstyrka eller hög spänning. Var försiktig så att du inte av misstag orsakar kortslutning.***
- ***Använd endast ”Toyota Super Long Life Coolant” eller likvärdig etylenglykolbaserad kylarvätska som inte innehåller silikat, amin, nitrit, eller borat med hybridorganisk syrateknik med lång livslängd. ”Toyota Super Long Life Coolant” är en blandning av 50% kylvätska och 50% destillerat vatten.***
- ***Om du skulle spilla frostskyddsvätska skall du omedelbart spola bort med vatten för att undvika skador på komponenter och lack.***
- ***Låt inte smuts eller något annat falla ner i motorns tändstiftshål.***
- ***Bänd inte in den yttre elektroden på tändstiften mot mittelektroden.***
- ***Använd endast rekommenderade tändstift. Andra typer av tändstift orsakar motorskador, sämre prestanda eller radiostörningar.***
- ***Servostyrningssystemet kan skadas om du fyller på för mycket vätska i behållaren.***
- ***Tvätta bort eventuellt bromsvätskespill med vatten för att förhindra skador på delar och lack.***
- ***Kör inte med luftrenaren borttagen. Det medför risk för kraftigt motorslitage. Det finns också risk för feltändning med brand i motorrummet som följd.***
- ***Var försiktig så att du inte repar vindrutan med torkararmarna.***
- ***Innan du stänger motorhuven skall du kontrollera att du inte har glömt några verktyg, trasor eller dylikt i motorrummet.***

Lyftpunkter för domkraften

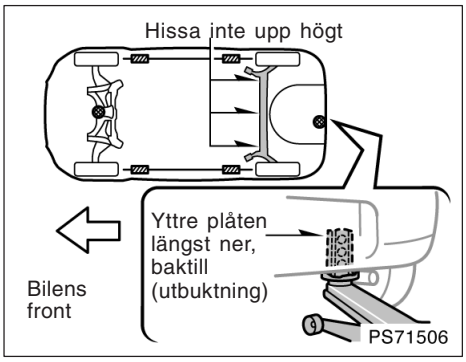

Vid lyftning av bilen måste domkraften placeras absolut rätt i lyftpunkterna enligt bilden.

Lyftpunkter . . . . . .

Fram—Främre hjulupphängningsram
Bak—Nedre yttre panelen bak

Stödpunkt och placering av verkstadsdomkraft . . . . . .

⚠ VARNING

Tänk på följande för att minska olycksrisken när du använder domkraften:

- **Följ noga anvisningarna för användning av domkraften.**
- **Se till att ingen kroppsdel är under en bil som bara hålls upplyft med domkraft. Personskador kan annars uppstå.**
- **Starta inte motorn och låt den inte vara igång när bilen är upplyft med domkraften.**
- **Parkera om möjligt på plan, fast mark, drag åt parkeringsbromsen ordentligt och sätt växelväljaren i ”M(1)”, ”E(1)” eller ”R” (manuell ‘multi–mode’ växellåda), eller backläge (manuell växellåda). Blockera det diagonalt motsatta hjulet mot det punkterade, vid behov.**
- **Var noga med att placera domkraften exakt rätt i lyftpunkten. Om bilen lyfts och domkraften är felplacerad kan bilen skadas eller falla av domkraften med allvarliga personskador som följd.**
- **Kryp aldrig under en bil som bara vilar på en domkraft. Använd pallbockar.**
- **Låt ingen sitta kvar i bilen när du lyfter den med domkraft.**
- **Lägg inget mellan domkraften och bilen eller under domkraften när du lyfter bilen.**

OBSERVERA

Placera bara domkraften vid de angivna lyftpunkterna annars kan bilen skadas.

Del 7–2
ARBETEN DU KAN GÖRA SJÄLV

Motor och chassi

- Kontroll av motoroljenivån 350
- Kontroll av kylarvätskenivån 353
- Kontroll av kylare, kondensor och intercooler 355
- Tömning av vattenavskiljaren 355
- Kontroll av lufttrycket i däcken 356
- Kontroll och byte av däck 357
- Däckrotation 359
- Montering av vinterdäck och snökedjor 360
- Byte av fälgar 362
- Råd om aluminumfälgar 362

Kontroll av motoroljenivån

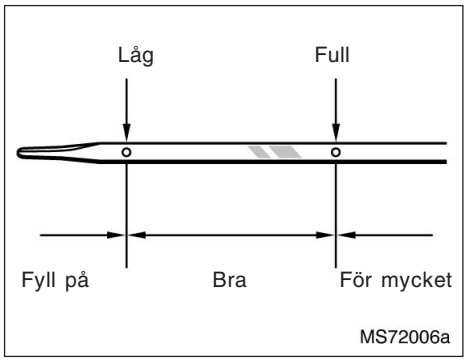

1,0 bensin

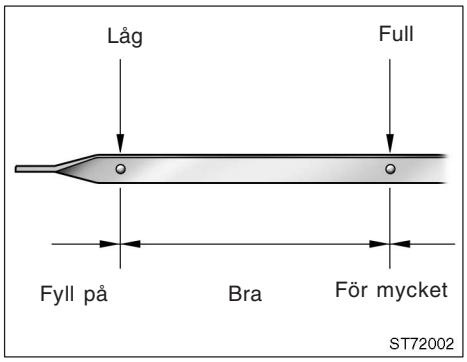

1,3 bensinmotor och 1,4 dieselmotor

Stäng av motorn när den har normal arbetstemperatur. Kontrollera oljenivån i motorn med mätstickan.

1. För att avläsningen skall bli korrekt måste bilen stå på plan mark. Stäng av motorn och vänta några minuter så att all olja hinner rinna ner i oljetråget.
2. Drag ut mätstickan, håll en trasa under änden och torka av stickan.
3. Sätt tillbaka mätstickan. Tryck in den så långt det går, annars blir avläsningen inte korrekt.
4. Drag ut mätstickan och läs av oljenivån medan du håller en trasa under änden.

⚠ VARNING

Var försiktig så att du inte bränner dig på det heta avgasröret.

OBSERVERA

Var försiktig så att du inte droppar olja på bilen.

Fyll på olja av samma typ som redan finns i motorn om oljenivån ligger under eller bara något över minimimarkeringen.

Skruva av locket och häll i lite olja åt gången. Kontrollera med mätstickan. Vi rekommenderar att du använder tratt när du fyller på motorolja.

Ungefärlig mängd olja som behövs för att fylla upp mellan minimi– och maximimarkeringarna på mätstickan visas nedan.

1,0 bensinmotor och 1,3 bensinmotor

1,5 liter

1,4 dieselmotor

1,8 liter

Se ”Servicedata” på sid 378 i del 8 för ytterligare information om volymer.

När oljenivån ligger i rätt område ska du sätta tillbaka locket och dra åt det för hand.

OBSERVERA

- ***Var försiktig så att du inte spiller motorolja på bilen.***
- ***Fyll inte på för mycket olja eftersom detta medför risk för motorskador.***
- ***Kontrollera oljenivån med mätstickan igen när du har fyllt på olja.***

VAL AV MOTOROLJA

Bensinmotor—

Vi har använt ”Toyota Genuine Motor Oil” i din Toyota. Toyota rekommenderar att du använder originalmotorolja. Annan motorolja av motsvarande kvalitet kan också användas.

Oljekvalitet:

20W–50 och 15W–40—
API grade SL eller SM multigrade motorolja

10W–30 och 5W–30—
API kvalitetsklass SL ”Energy–Conserving”, SM ”Energy–Conserving” eller ILSAC multigrade motorolja.

Rekommenderad viskositet (SAE):

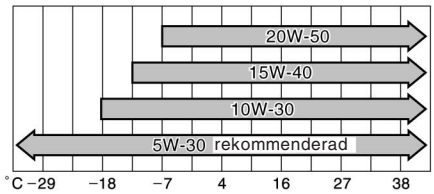

Ungefärlig medeltemperatur fram till nästa oljebyte

SOIL04

SAE 5W–30 är den lämpligaste motoroljan för din bil. Den ger god bränsleekonomi och goda startegenskaper vid kallt väder.

Om du använder SAE 10W–30 eller högre viskositet i extremt kallt väder kan motorn bli svårstartad. Vi rekommenderar motorolja med viskositet SAE 5W–30.

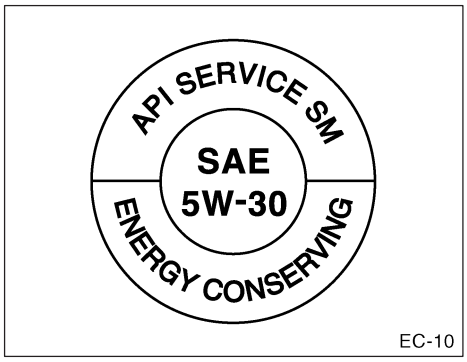

API kvalitetsmärke

ILSAC godkännandemärke

Kvalitetsmärken för motorolja

Något eller båda av de API–märkena finns på vissa oljeburkar/flaskor för att hjälpa dig att välja rätt olja.

API–märket kan sitta var som helst på utsidan av burken/flaskan.

Den översta delen av märket visar oljekvaliteten med en API–beteckning (American Petroleum Institute), t.ex. SM. I mitten anges oljans viskositet enligt SAE (Society of Automobile Engineers), t.ex. SAE 5W–30. Texten ”Energy–Conserving” i märkets nedre del anger att oljan har vissa bränslesparande egenskaper.

ILSAC–märket (International Lubricant Standardization and Approval Committee) är ett godkännandemärke som utfärdas av Internationella kommittén för standardisering och godkännande av smörjmedel. Märket finns på flaskans eller dunkens framsida.

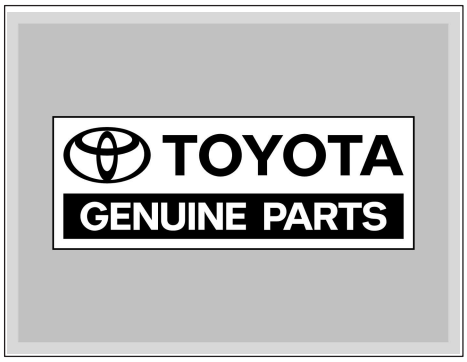

”Toyota Genuine Motor Oil” är testad och godkänd för alla Toyotas motorer. Toyota rekommenderar att du använder denna olja för att vara säker på att din motor får bästa möjliga smörjning.

En auktoriserad Toyota–återförsäljare eller –verkstad står gärna till tjänst med ytterligare information om ”Toyota Genuine Motor Oil”. Andra motoroljor av motsvarande kvalitet kan också användas.

Dieselmotor—

Vi har använt ”Toyota Genuine Motor Oil” i din Toyota. Toyota rekommenderar att du använder Toyotas godkända ”Toyota Genuine Motor Oil”. Annan motorolja av motsvarande kvalitet kan också användas.

Oljekvalitet:

ACEA B1, API CF–4 eller CF
(Även API CE eller CD kan användas.)

Rekommenderad viskositet (SAE):

1ND–TV–motor

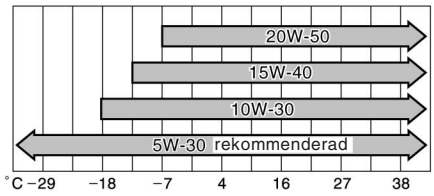

Ungefärlig medeltemperatur fram till nästa oljebyte

SOIL04

SAE 5W–30 är den lämpligaste motoroljan för din bil. Den ger god bränsleekonomi och goda startegenskaper vid kallt väder.

Om du använder SAE 10W–30 eller högre viskositet i extremt kallt väder kan motorn bli svårstartad. Vi rekommenderar motorolja med viskositet SAE 5W–30.

Kontroll av kylarvätskenivån

Expansionstanken för kylarvätskan är genomskinlig. Rätt vätskenivå skall ligga mellan ”FULL”– och ”LOW”–linjerna på behållaren. Fyll på kylarvätska om nivån är låg. (Information om kylarvätskor finns nedan under ”Val av kylarvätska”.)

Kylarvätskans nivå i expansionstanken varierar med motortemperaturen. Om nivån ligger under ”LOW”–linjen skall du fylla på kylarvätska. Fyll på upp till ”FULL” –linjen.

Om kylarvätskenivån sjunker kort efter påfyllning, kan det finnas en läcka i systemet. Kontrollera kylaren, slangarna, kylarlocket, avtappningspluggen och vattenpumpen.

Om du inte ser några tecken på läckage skall du låta en auktoriserad Toyota–återförsäljare, eller –verkstad, eller annan verkstad med motsvarande kvalifikationer och utrustning, provtrycka kylarlocket och kontrollera om det finns läckor i systemet.

⚠ VARNING

Undvik brännskador, tag aldrig av kylarlocket när motorn är varm

Val av kylarvätska

Om du använder fel typ av kylarvätska så kan motorns kylsystem skadas.

Använd endast ”Toyota Super Long Life Coolant” eller likvärdig etylenglykolbaserad kylarvätska som inte innehåller silikat, amin, nitrit, eller borat med hybridorganisk syrateknik med lång livslängd. (Kylarvätska med hybridorganisk syrateknik med lång livslängd består av en kombination av låga fosfater och organiska syror.)

”Toyota Super Long Life Coolant” är en blandning av 50% kylvätska och 50% destillerat vatten. Kylvätskan skyddar bilen från frysning ner till cirka –35°C.

OBSERVERA
Använd inte enbart vatten.

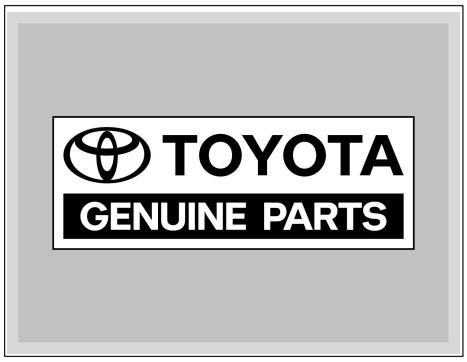

Toyota rekommenderar ”Toyota Super Long Life Coolant” som är testad för att garantera att den inte orsakar korrosion eller fel i motorns kylsystem, om den används på rätt sätt. ”Toyota Super Long Life Coolant” är formulerad med hybridorganisk syrateknik för lång livslängd och är särskilt anpassad för att undvika fel i motorns kylsystem på bilar från Toyota.

Kontakta en auktoriserad Toyota–återförsäljare eller –verkstad, eller annan verkstad med motsvarande kvalifikationer och utrustning för att få mer information.

Kontroll av kylare, kondensor och intercooler

Om någon av ovanstående delar är mycket smutsig, eller om du inte är säker på dess skick, ska du köra bilen till en auktoriserad Toyota–återförsäljare eller –verkstad, eller annan verkstad med motsvarande kvalifikationer och utrustning.

⚠ VARNING

Undvik brännskador, vidrör inte kylaren, kondensorn eller intercoolern när motorn är varm

OBSERVERA

Utför inte något arbete själv på kylaren, kondensorn eller intercoolern för att förhindra att skador uppstår.

Tömning av vattenavskiljaren (dieselmotor)

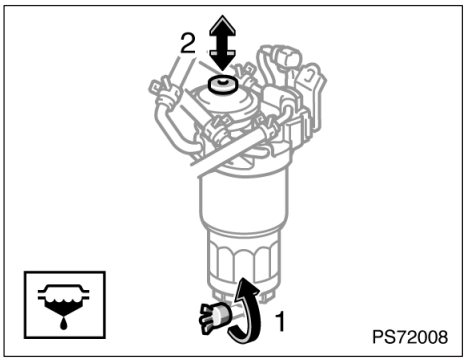

När varningslampan ”Töm vattenavskiljaren” tänds måste vattnet i bränslefiltrets vattenavskiljare omedelbart tömmas ur.

Håll en lämplig burk under avtappningspluggen för att samla upp vatten och bränsle som rinner ut.

1. Vrid avtappningspluggen 2 till 2,5 varv som bilden visar. (Om du öppnar mer kommer vattnet att sippra ut runt kanten på pluggen.)
2. Pumpa med handpumpen tills bara rent bränsle kommer ut.

Stäng sedan avtappningspluggen för hand. Använd inte något verktyg.

Kontroll av lufttrycket i däcken

Håll alltid rätt lufttryck i däcken.

På sid 383 i del 8 finns uppgifter om dimensioner och rekommenderat lufttryck i kalla däck.

Kontrollera helst lufttrycket i däcken varannan vecka eller åtminstone en gång i månaden. Glöm inte reservdäcket.

Fel lufttryck i däcken kan ge sämre bränsleekonomi, försämra komforten, förkorta däckens livslängd och försämra bilens trafiksäkerhet.

Om du ofta måste fylla på luft bör du kontakta en auktoriserad Toyota–återförsäljare eller –verkstad, eller annan verkstad med motsvarande kvalifikationer och utrustning för kontroll.

Gör så här när du kontrollerar lufttrycket:

- **Kontrollera alltid lufttrycket när däcken är kalla.** Du får en korrekt avläsning efter att bilen har stått parkerad i minst tre timmar och körts högst 1,5 km sedan dess.
- **Använd alltid en tillförlitlig lufttrycksmätare.** Det är svårt att se på däcket om det har rätt tryck. Tänk på att avvikelser på bara några tiotal bar kan försämra både köregenskaper och åkkomfort.
- **Släpp aldrig ut luft för att minska trycket i däcken efter körning.** Det är normalt att trycket i däcken är högre efter körning.
- **Kom ihåg att sätta tillbaka ventilhattarna.** Utan ventilhattar kan det komma in smuts och fukt som orsakar läckage i ventilen. Skaffa snarast nya ventilhattar om någon saknas.

⚠ VARNING

Håll alltid korrekt lufttryck i däcken. Annars kan följande situationer uppstå som kan orsaka en olycka med dödsfall eller allvarliga skador som resultat.

För lågt lufttryck i däcken—

- **Ökad förslitning**
- **Ojämnt slitage**
- **Dålig väghållning**
- **Risk för däckexplosion genom överhettning**
- **Försämrad tätning mot fälgen**
- **Deformation av fälgen och/eller däcket kan krängas av fälgen**
- **Större risk för att däcken skadas i gropar eller på vassa stenar på vägbanan**

För högt lufttryck i däcken—

- **Dålig väghållning**
- **Ökad förslitning**
- **Ojämnt slitage**
- **Större risk för att däcken skadas i gropar eller på vassa stenar på vägbanan**

Kontroll och byte av däck

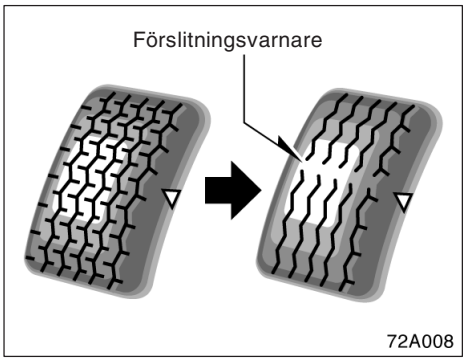

KONTROLLERA DÄCKEN

Kontrollera däckens slitbanor och titta på förslitningsvarnarna. Byt däck om förslitningsvarnarna syns. ”TWI” eller ”∆” på sidan av däcket anger var slitagevarnarna är placerade.

Däcken på din nya Toyota har inbyggda förslitningsvarnare som hjälper dig att bedöma när däcken måste bytas. När mönsterdjupet är nedslitet till 1,6 mm eller mindre framträder förslitningsvarnarna. Om däcket är nedslitet till förslitningsvarnaren i två eller flera närliggande spår måste däcket bytas. Ju mindre mönsterdjup, desto större är risken för sladd.

Vinterdäck med mindre mönsterdjup än 4 mm gör ingen nytta i snö.

Om det finns skärskador, sprickor eller andra skador i däcken så djupa att cordväven syns eller om det finns utbuktningar/svällningar som tyder på inre skador måste däcket omedelbart bytas.

Byt däck som ofta blir punkterade eller som inte går att reparera på grund av skadans storlek eller placering. Om du är tveksam ska du kontakta en auktoriserad Toyota–återförsäljare eller –verkstad, eller annan verkstad med motsvarande kvalifikationer och utrustning som kan ge dig råd.

Fortsätt inte att köra om lufttrycket sjunker i ett däck under färd. Däcket kan förstöras för gott redan efter en kort sträcka.

Alla däck som är äldre än sex år måste kontrolleras av en fackman även om de verkar oskadade.

Däck åldras och bryts ned även om de sällan eller aldrig används.

Detta gäller också reservdäcket, vinterdäck och däck som sparas för framtida bruk.

BYTE AV DÄCK

När du köper nya däck, välj då endast däck med samma dimension och uppbyggnad som originaldäcken, och med samma eller högre bärighet.

Om du väljer däck av annan typ eller annan dimension kan detta allvarligt inverka på körsäkerhet, åkkomfort, hastighetsmätarens och vägmätarens funktion, den fria markhöjden och utrymmet mellan hjulhus och däck eller utrymmet för snökedjorna.

⚠ VARNING

Var försiktig och tänk på följande. Annars kan en olycka hända med dödsfall eller allvarliga skador som resultat.

- **Blanda aldrig radialdäck och diagonaldäck. Olika däck på bilen kan ge farlig försämring av köregenskaperna och du kan plötsligt förlora kontrollen över bilen. I Tyskland är det dessutom förbjudet att använda däck som har olika konstruktion.**
- **Använd endast däck och fälgar med den dimension som rekommenderas av tillverkaren. Olika däck på bilen kan ge farlig försämring av köregenskaperna och du kan förlora kontrollen över bilen.**

Montera aldrig begagnade däck på din Toyota.

Det är alltid en stor risk att köpa begagnade däck vars tidigare öden är okända.

Toyota rekommenderar att alla fyra däcken eller åtminstone båda fram respektive bakdäcken byts på samma gång.

Se ”Om du får punktering” på sid 296 i del 4 som beskriver hur du byter hjul.

När du byter däck skall du alltid låta balansera det kompletta hjulet.

Om ett hjul har obalans kan det påverka bilens köregenskaper och däckets livslängd. Även vid normal användning kan balanserade hjul så småningom bli obalanserade. Du bör därför låta balansera hjulen regelbundet.

Vid byte av slanglösa däck bör även luftventilen bytas.

Däckrotation

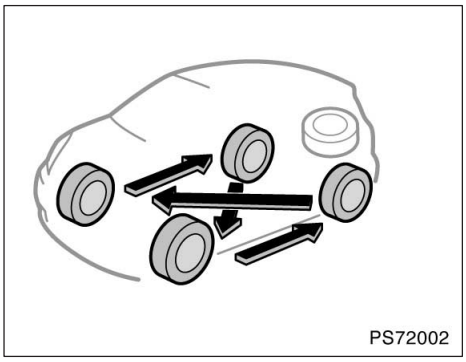

Modeller med nödhjul eller modeller med reparationssats

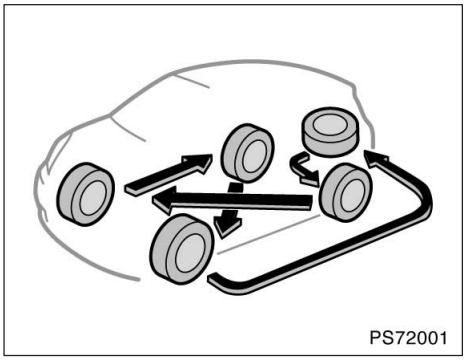

Modeller utan nödhjul

För att få en jämn förslitning av däcken bör du flytta om dem ungefär var 1000:e mil. Lämplig tidpunkt att flytta om hjulen beror på ditt körsätt och vilka vägar du kör på.

Se ”Om du får punktering” på sid 296 i del 4 som beskriver hur du byter hjul.

Passa på att se efter om däcken är ojämnt slitna eller skadade när du skiftar hjulen. Onormal förslitning beror vanligen på felaktigt lufttryck, felaktig hjulinställning, obalanserade hjul eller hårda inbromsningar.

⚠ VARNING

Ett s.k. nödhjul får inte användas vid omflyttning av hjulen. Det är endast avsett för tillfälligt bruk.

Montering av vinterdäck och snökedjor

NÄR SKALL VINTERDÄCK ELLER SNÖKEDJOR ANVÄNDAS?

Vinterdäck och snökedjor rekommenderas vid körning på snö och is.

På våta eller torra vägbanor ger vanliga däck bättre grepp än vinterdäck.

VAL AV VINTERDÄCK

Välj vinterdäck med samma dimension, konstruktion och lastkapacitet som däcken som ursprungligen satt på din bil.

Använd aldrig däck av annan typ än de som rekommenderas. Montera aldrig dubbade vinterdäck utan först kontrollera gällande lokala bestämmelser för körning med dubbdäck.

⚠ VARNING

Använd endast vinterdäck med den dimension som rekommenderas av tillverkaren. Olika däck på bilen kan ge farlig försämring av köregenskaperna och du kan förlora kontrollen över bilen. Annars kan en olycka hända med dödsfall eller allvarliga skador som resultat.

MONTERING AV VINTERDÄCK

Montera vinterdäck på alla hjulen.

Montera inte vinterdäck endast på fram– eller bakhjulen eftersom skillnaden i väggrepp mellan fram– och bakhjulen kan göra att du tappar kontrollen över bilen.

Förvara däckuppsättningen som inte används på sval och torr plats.

Markera rotationsriktningen på däcken. Det är viktigt att montera däcken med samma rotationsriktning som tidigare.

⚠ VARNING

- **Kör inte med felaktigt lufttryck i vinterdäcken.**
- **Tänk på att inte överskrida den högsta tillåtna hastigheten för körning med vinterdäck.**

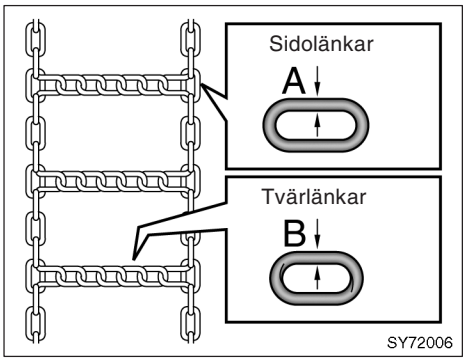

VAL AV SNÖKEDJOR

Använd snökedjor med rätt dimension och av följande typ.

A	Diameter på sidolänkarna:	4 mm
B	Diameter på tvärlänkarna:	5 mm

Bestämmelserna för användning av snökedjor varierar. Innan du köper snökedjor bör du kontrollera vilka bestämmelser som gäller för körning med snökedjor.

OBSERVERA

Om du använder fel kombination av däck och kedja kan kedjorna skada karossen.

MONTERING AV SNÖKEDJOR

Montera snökedjorna på framhjulen. De skall sitta så hårt som möjligt. Montera inte snökedjor på bakhjulen. Efterspänn kedjorna efter 0,5—1,0 kilometers körning.

Följ tillverkarens anvisningar noga när du monterar snökedjorna.

Om du använder hjulsidor bör du ta bort dem innan du sätter på kedjorna för att undvika att de repas av kedjorna.

⚠ VARNING

- **Kör inte fortare än 50 km/tim, dock högst så fort som tillverkaren av snökedjorna rekommenderar.**
- **Kör varsamt och undvik gupp, hål och skarpa svängar som kan göra att bilen studsar och kränger.**
- **Undvik tvära svängar och bromsning med låsta hjul. Köregenskaperna blir betydligt försämrade med snökedjor.**
- **När du kör med snökedjor skall du köra extra försiktigt. Sakta ner innan du kör in i en kurva så att du inte förlorar kontrollen över bilen. En olycka kan annars ske.**

OBSERVERA

Försök inte montera en snökedja på nödhjulet. Detta kan skada både bilen och nödhjulet.

Fälgbyte

NÄR BÖR DU BYTA FÄLGAR?

Fälgar som är deformerade, har sprickor eller kraftiga rostskador måste bytas mot nya.

Om du struntar i att byta en skadad fälg kan däcket halka av fälgen eller orsaka att bilen förlorar manöverförmågan.

VÄLJ RÄTT FÄLG

När du väljer fälgar måste du försäkra dig om att de nya fälgarna har samma bärighet, diameter, bredd och sidoförskjutning (offset) som originalfälgarna.

Din Toyota–återförsäljare eller –verkstad, eller annan verkstad med motsvarande kvalifikationer och utrustning kan leverera rätt fälgar till din bil.

Fälgar med annan dimension eller av annan typ kan försämra köregenskaperna, hjulets och hjullagrets livslängd, kylningen av bromsarna, hastighetsmätarens och vägmätarens funktion, bromsförmågan, strålkastarinställningen, stötfångarens höjd, bilens markfrigång samt det fria utrymmet i hjulhusen för däck eller snökedjor.

Det är olämpligt att köpa begagnade fälgar, eftersom dessa kan ha utsatts för omild behandling eller lång körsträcka och kan därför plötsligt spricka. Deformerade fälgar som riktats kan ha osynliga skador och bör därför inte användas. Montera aldrig en innerslang i ett läckande slanglöst däck på en fälg avsedd för slanglöst däck.

⚠ VARNING

Använd endast fälgar med den dimension som rekommenderas av tillverkaren. Annars kan bilens köregenskaper försämras och du kan förlora kontrollen över bilen. Annars kan en olycka hända med dödsfall eller allvarliga skador som resultat.

Råd om aluminumfälgar

- Efter de första 150 milens körning skall du kontrollera att hjulmuttrarna fortfarande är ordentligt åtdragna.
- Om du har flyttat om hjulen, lagat ett däck eller bytt fälg, skall du efter cirka 150 mils körning kontrollera att hjulmuttrarna sitter dragna med rätt moment.
- Var försiktig så att du inte skadar aluminiumfälgarna om du monterar snökedjor.
- Toyota rekommenderar att du använder originalhjulmuttrar från Toyota och en hylsnyckel som är avsedd för aluminiumfälgar. Andra muttrar och hylsnycklar av motsvarande kvalitet kan också användas.
- För balansering av hjulen rekommenderar Toyota att du använder originalbalansvikter från Toyota. Andra balansvikter kan även användas.
- Du skall regelbundet kontrollera aluminiumfälgarna, precis som stålfälgar, för att se om de har skador. Om en fälg är skadad måste den bytas omedelbart.

Del 7–3
ARBETEN DU KAN GÖRA SJÄLV

Elektriska komponenter

- Kontroll av batteriet 364
- Var försiktig när du laddar batteriet 366
- Kontroll och byte av säkringar 367
- Påfyllning av spolarvätska 368
- Byte av glödlampor 369

Kontroll av batteriet—
—Försiktighetsåtgärder

⚠ VARNING

HANDSKAS FÖRSIKTIGT MED BATTERIET

Batteriet utvecklar vätgas som tillsammans med luft ger knallgas – en mycket explosiv gas.

- **Var försiktig så att det inte bildas gnistor från verktygen i närheten av batteriet.**
- **Rök inte och tänd inte tändstickor i närheten av batteriet.**

Elektrolyten i batteriet innehåller svavelsyra, som är giftig och frätande.

- **Undvik kontakt med ögon, hud och kläder.**
- **Se till att ingen får i sig batterivätska.**
- **Använd skyddsglasögon när du arbetar i närheten av batteriet.**
- **Håll barn borta från batteriet.**

ÅTGÄRDER VID EN OLYCKA MED BATTERISYRA

- **Skölj omedelbart med rent vatten om du får batterisyra i ögonen. Åk omedelbart till läkare eller sjukhus. Fortsätt under färden att skölja det skadade stället med vatten. Använd svamp eller handduk.**
- **Skölj noga om du får batterisyra på huden. Sök omedelbar läkarhjälp om du får ont eller huden känns bränd.**
- **Om du får batterisyra på kläderna kan syran tränga igenom tyget och in till huden. Tag därför omedelbart av dig plagget i fråga och följ ovanstående instruktioner om så behövs.**
- **Om du råkar svälja batterisyra skall du omedelbart dricka stora mängder vatten eller mjölk. Drick också någon alkalisk lösning som neutraliserar syran, t.ex. ett vispat rått ägg eller vegetabilisk olja. Åk sedan omedelbart till läkare eller sjukhus.**

—Utvändig kontroll av batteriet

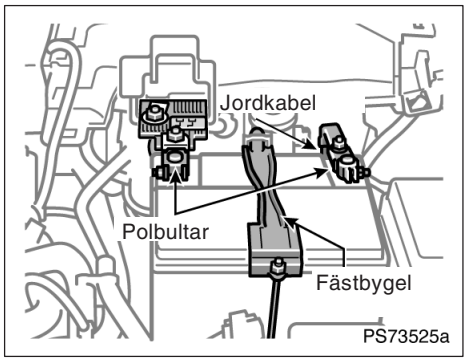

Tag bort kåpan innan du kontrollerar batteriet. (Se ”(d) Start med startkablar” på sid 288 i del 4.)

Kontrollera att batteripolerna inte är korroderade och att polklämmorna inte sitter löst eller glappar, att batterihöljet inte har några sprickor samt att fästbygeln håller fast batteriet.

a. Rengör vid behov batteriet med en mild sodalösning och varmt vatten. Smörj in polklämmorna med fett för att motverka korrosion.

b. Drag åt polklämmorna om de sitter löst. Drag inte åt för hårt.

c. Drag åt fästbygeln så pass att batteriet sitter fast ordentligt. Drag inte så hårt att batterihöljet riskerar att skadas.

OBSERVERA

- ***Motorn och all elektrisk utrustning skall vara avstängd innan du börjar arbeta med batteriet.***
- ***När du kontrollerar batteriet skall jordkabeln först lossas från den negativa polen (”–” märkning). Sätt inte tillbaka jordkabeln förrän arbetet är klart.***
- ***Var försiktig så att du inte orsakar kortslutning med något verktyg.***
- ***Var försiktig när du tvättar batteriet så att inte tvättvatten rinner ned genom batteripluggarna.***

—Kontroll av batterivätskan

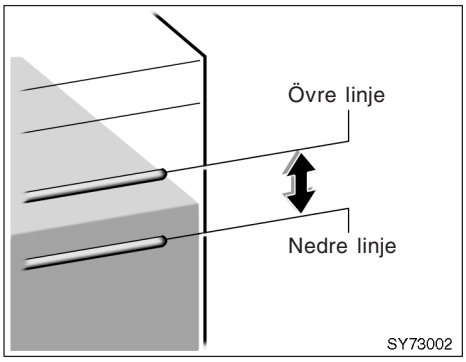

KONTROLL MED HJÄLP AV NIVÅLINJERNA

Vätskan (elektrolyten) skall alltid ligga mellan den övre och den undre linjen.

Kontrollera alltid alla sex cellerna, inte bara en eller två.

Fyll på destillerat vatten om elektrolytnivån ligger under den undre linjen. (Se ”Påfyllning av destillerat vatten” på sid 366.)

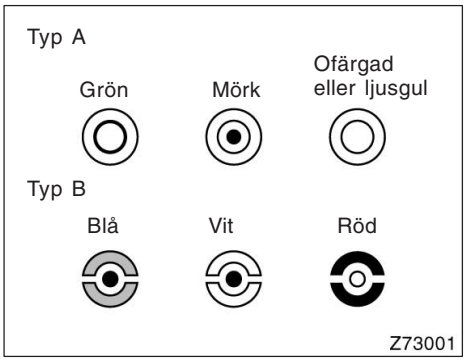

KONTROLL MED HYGROMETER

Kontrollera laddningstillståndet med hjälp av färgen på hydrometern i varje cellpropp.

Hydrometerns färg		Laddningstillstånd
Typ A	Typ B	
Grön	Blå	Bra
Mörk	Vit	Om batteriet behöver laddas, låt en auktoriserad Toyota–återförsäljare eller –verkstad, eller annan verkstad med motsvarande kvalifikationer och utrustning kontrollera batteriet.
Ofärgad eller ljusgul	Röd	Påfyllning av destillerat vatten*

*: Se ”PÅFYLLNING AV DESTILLERAT VATTEN” på sid 366.

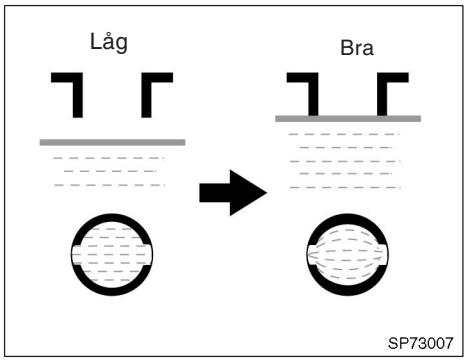

PÅFYLLNING AV DESTILLERAT VATTEN

1. Tag bort cellhattarna.
2. Fyll på destillerat vatten i de celler som innehåller för lite vätska.

Om det är svårt att se från sidan av batteriet kan du titta rakt ner i cellen. Se bilden ovan.

3. Skruva på cellhattarna ordentligt.

OBSERVERA
Fyll inte på för mycket vatten i cellerna. Om elektrolytnivån är för hög kan batterivätska spruta ut ur batteriet under laddning och orsaka korrosion eller andra skador.

Var försiktig när du laddar batteriet

Startbatteriet avger vätgas när det laddas.

Gör därför följande innan du börjar ladda batteriet:

1. Tag bort cellhattarna.
2. Lossa jordkabeln om batteriet skall sitta kvar i bilen under laddningen.
3. Innan du ansluter kablarna från batteriladdaren skall du kontrollera att laddaren är avstängd. Batteriladdaren skall också vara avstängd när du tar bort kablarna från batteriet.

⚠ **VARNING**
● **Batteriet skall helst stå fritt vid laddning. Ladda inte batteriet i ett stängt garage eller annat utrymme utan god ventilation.** ● **Tag bort cellhattarna innan du börjar ladda batteriet.**

OBSERVERA
Ladda aldrig batteriet med motorn igång. Förvissa dig också om att all elektrisk utrustning är avstängd.

Kontroll och byte av säkringar

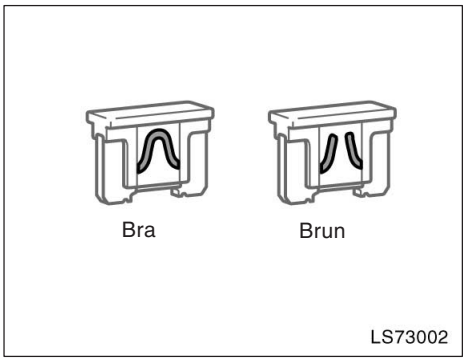

Typ A

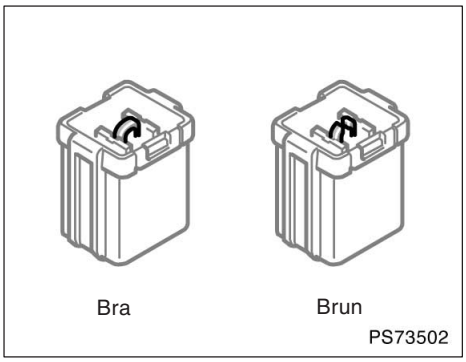

Typ B

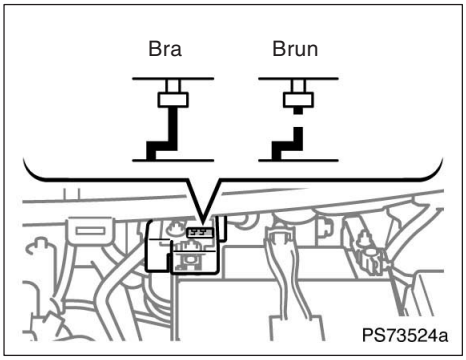

Typ C

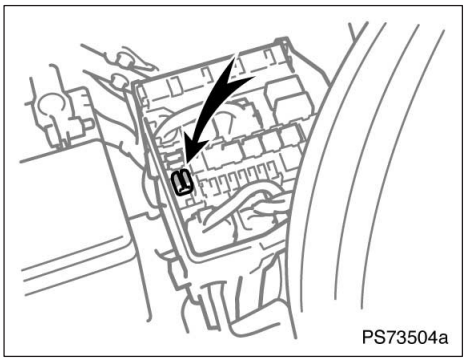

Kontrollera säkringarna om strålkastarna eller någon annan elektrisk utrustning inte fungerar. Om någon eller några säkringar är avbrända måste de bytas.

Var säkringarna sitter framgår av avsnittet ”Placering av säkringar” på sid 343 i del 7–1.

Stäng av tändningen och strömbrytaren till den utrustning som inte fungerar. Drag den misstänkta säkringen rakt utåt och undersök den.

Tag reda på vilken säkring som eventuellt är orsaken till problemet. Namnen på de olika elektriska kretsarna står angivet på locket till säkringsboxen. På sid 385 i del 8 anges vilka funktioner de olika kretsarna skyddar.

Säkringar av typ A kan dras ut med säkringsutdragaren. Utdragarens placering visas på bilden.

Om du inte är säker på om säkringen har brunnit av eller inte kan du pröva med en säkring som du vet är hel.

Tryck fast en ny säkring i säkringshållaren om den gamla är avbränd.

Den nya säkringen måste ha samma amperetal som anges på säkringsboxens lock.

Om du inte har några reservsäkringar kan du i värsta fall dra ut säkringen från ”A/C” –kretsen eftersom luftkonditioneringen inte är nödvändig vid normal körning. Säkringen får dock endast användas om den har samma amperetal som den brända säkringen.

Om du inte har en säkring med rätt amperetal kan du tillfälligt använda en säkring med något lägre amperetal. Om amperetalet är lägre kan det hända att säkringen går sönder igen, vilket dock inte nödvändigtvis betyder att något är fel i kretsen. Installera en säkring med rätt amperetal så snart som möjligt.

Det är lämpligt att alltid ha en uppsättning reservsäkringar i bilen.

Om den nya säkringen brinner av omedelbart är det något fel i elsystemet. Låt en auktoriserad Toyota–återförsäljare eller –verkstad eller annan verkstad med motsvarande kvalifikationer åtgärda felet snarast möjligt.

⚠ VARNING

Sätt aldrig i en säkring med högre amperetal än det angivna och sätt aldrig i ett annat föremål än en säkring. Detta medför risk för omfattande skador i systemet och brandrisken blir mycket stor.

Påfyllning av spolarvätska

Om någon spolare inte fungerar kan det bero på att spolarvätskan är slut. Fyll på snarast.

Du kan använda rent vatten som spolarvätska. Men när det är kallt, under fryspunkten, måste du alltid använda spolarvätska med frysskyddsmedel. Varje auktoriserad Toyota–återförsäljare eller –verkstad, de flesta bensinstationer eller annan verksamhet med kvalificerad personal säljer lämplig spolarvätska. Följ tillverkarens anvisningar för eventuell blandning av spolarvätskan med vatten.

OBSERVERA

Använd aldrig frostskyddsmedel avsett för motorns kylsystem eller annan vätska som kan skada lacken.

Byte av glödlampor—

Bilderna på följande sidor visar var de olika glödlamporna är placerade. Stäng av tändningen och all belysning innan du byter glödlampa. Använd endast lampor med det watt–tal som står i tabellen nedan.

⚠ VARNING

- **Byt inte glödlampor medan de är heta för att undvika brännskador.**
- **Halogenlampor är fyllda med gas under högt tryck och måste därför hanteras försiktigt. De kan explodera eller splittras om de repas eller tappas i golvet. Lampor av denna typ får endast hållas i plast– eller metalldelen. Vidrör inte lampglaset med bara händerna.**

OBSERVERA

Använd endast lampor av den typ som anges i tabellen.

Insidan av strålkastarglasen kan tillfälligt bli immiga i regnigt väder eller i en biltvätt. Detta är inget problem eftersom imman orsakas av skillnaden i temperatur mellan utsidan och insidan på glaset, på samma sätt som vindrutan kan imma igen när det regnar. Om en större mängd vatten samlas i en strålkastare bör du låta en auktoriserad Toyota–återförsäljare eller –verkstad, eller annan verkstad med motsvarande kvalifikationer och utrustning kontrollera.

Glödlampor	W	Typ
Strålkastare	60/55	A
Dimljus, fram	55	B
Parkeringslampor	5	E
Körriktningsvisare, fram	21	D
Körriktningsvisare, sida	5	F*
Körriktningsvisare, bak	21	D
Bromslampor	21	C
Baklyktor	5	E
Backlampor	21	C
Dimljus, bak	21	C
Nummerskyltslampor	5	E
Läslampor	8	E
Kupébelysning	8	G
Bagagerumsbelysning	5	G

*: Sidoblinkers skall bytas som komplett sats.

A: H4 halogenlampa
B: H11 halogenlampa
C: Bajonettsockel
D: Bajonettsockel (gul)
E: Kilsockel
F: Kilsockel (gul)
G: Spolformad

—Strålkastare

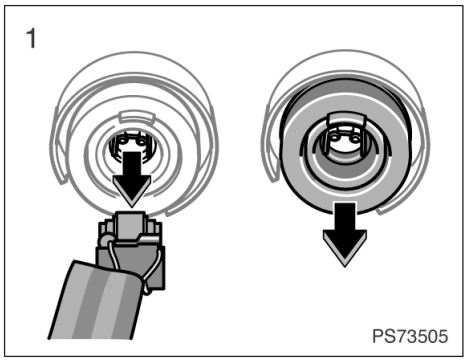

1. Öppna motorhuven. Lossa kontakten. Ta bort gummidamasken.

Vicka på kontakten om den är svår att få loss.

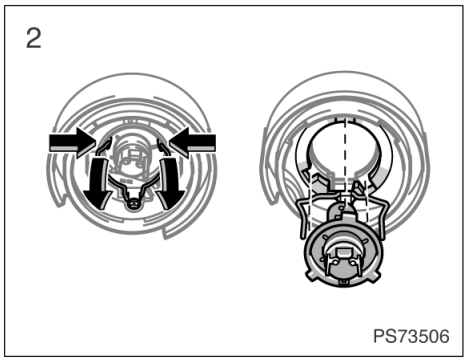

2. Lossa spärrfjädern och tag bort lampan. Sätt i en ny glödlampa och sätt tillbaka lampfjädern.

Montera glödlampan genom att passa in flikarna på lampan med urtagen i lampfästet.

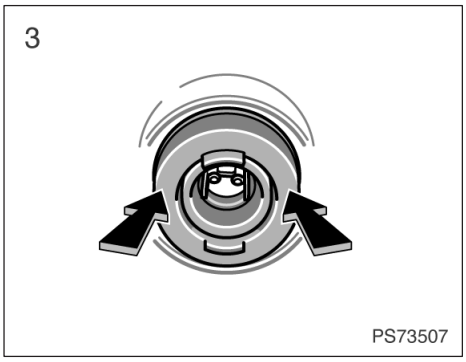

3. **Montera gummiskyddet och kräng fast det över kanten. Sätt tillbaka kontakten.**

Gummidamasken måste täta ordentligt mot kontakten och lamphuset.

Strålkastarna behöver normalt inte ställas in efter byte av glödlampa. Om du behöver låta ställa in strålkastarna skall du uppsöka en auktoriserad Toyota–återförsäljare eller –verkstad, eller annan verkstad med motsvarande kvalifikationer och utrustning.

—Dimstrålkastare, fram

Om vänster eller höger dimljus fram går sönder bör du kontakta en auktoriserad Toyota–återförsäljare eller –verkstad, eller annan verkstad med motsvarande kvalifikationer och utrustning.

OBSERVERA
Du skall inte försöka att byta glödlamporna till dimstrålkastarna på egen hand. Risk för att bilen skadas.

—Parkeringsljus

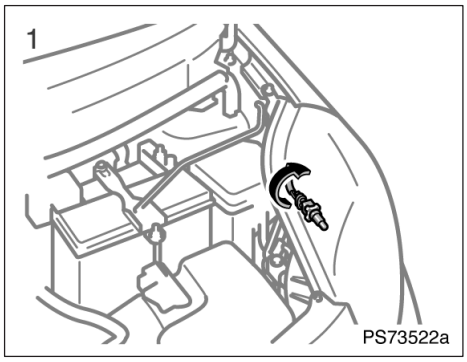

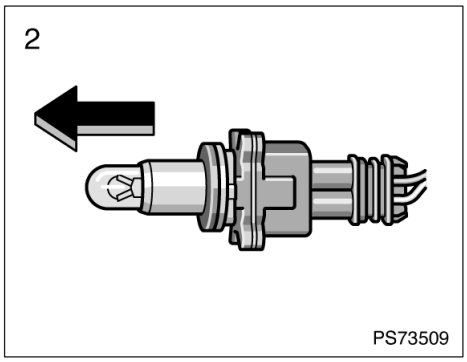

—Främre körriktningsvisare

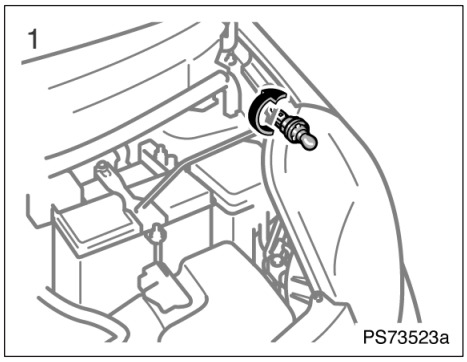

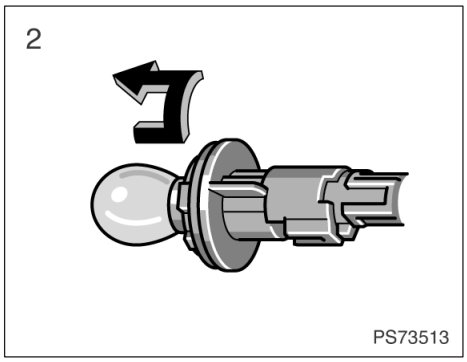

—Körriktningsvisare, sida

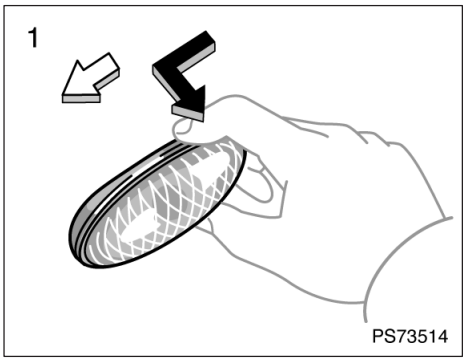

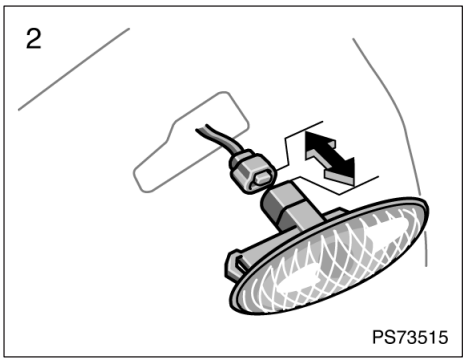

—Broms–, bakljus, körriktningsvisare back– och bakre dimljus

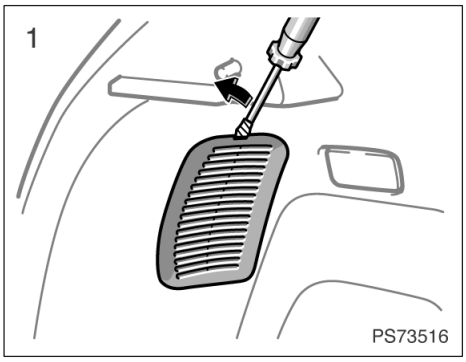

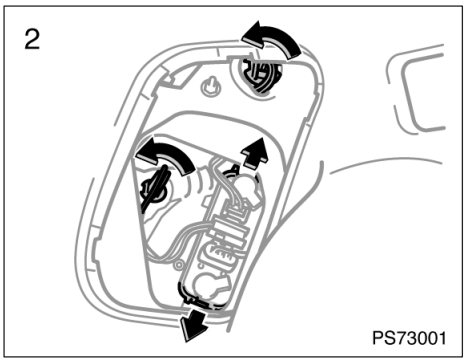

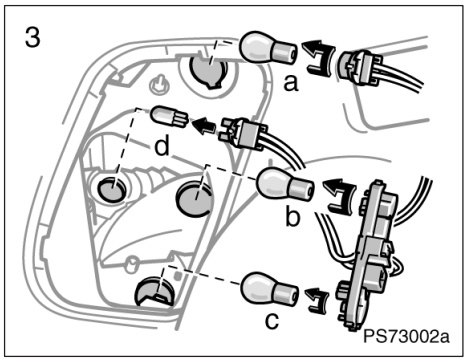

a: Bromsljus

b: Bakre körriktningsvisare

c: Bakre dimljus (endast förarsidan) och/eller backljus

d: Baklyktor

—Nummerskyltsbelysning

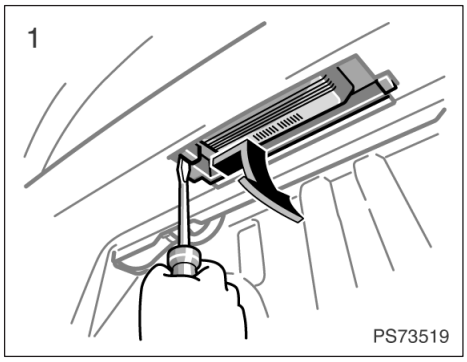

Använd en platt skruvmejsel.

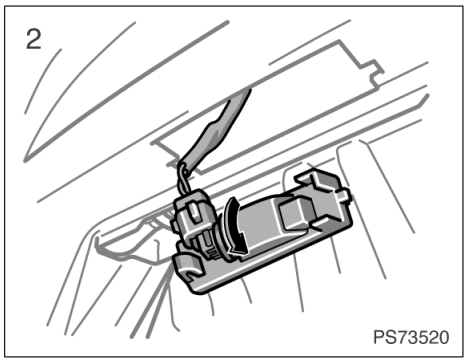

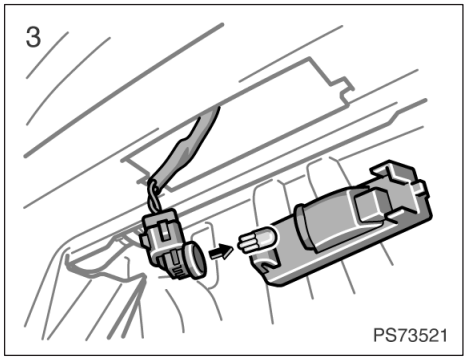

Del 8
TEKNISKA UPPGIFTER

- Mått 376
- Vikt 377
- Motor 378
- Bränsle 378
- Servicedata 378
- Däck 383
- Säkringar 385

Mått

Totallängd	mm	3750
Totalbredd	mm	1695
Totalhöjd	mm	1530 1550*
Axelavstånd	mm	2460
Spårvidd fram	mm	
165/70R14 däck		1480
175/65R14 däck		1480
185/60R15 däck		1470
Spårvidd bak	mm	
165/70R14 däck		1470
175/65R14 däck		1470
185/60R15 däck		1460

*: Utrustad för dåliga vägförhållanden

Vikt

kg:

1KR–FE–motorn (1,0 bensinmotor)		Manuell växellåda	Manuell växellåda 'multi–mode'
Totalvikt (GVM)		1440	
Max tillåtet axeltryck (MPAC)	Fram	825	
	Bak	825	
Kultryck		50	
Bogsering*	Bromsad	750	650
	Obromsad	550	550

*: Högst 12% stigning

kg:

2SZ–FE–motor (1,3 bensinmotor)		Manuell växellåda	Manuell växellåda 'multi–mode'
Totalvikt (GVM)		1480	
Max tillåtet axeltryck (MPAC)	Fram	835	
	Bak	825	
Kultryck		50	
Bogsering*	Bromsad	900	750
	Obromsad	550	550

*: Högst 12% stigning

kg:

1ND–TV–motor (1,4 dieselmotor)		Manuell växellåda	Manuell växellåda 'multi–mode'
Totalvikt (GVM)		1525	
Max tillåtet axeltryck (MPAC)	Fram	895	
	Bak	825	
Kultryck		50	
Bogsering*	Bromsad	1050	950
	Obromsad	550	550

*: Högst 12% stigning

Motor–

Modell:
1KR–FE, 2SZ–FE och 1ND–TV

Typ:

1KR–FE–motorn
3–cylindrig radmotor, 4–takt, bensin

2SZ–FE–motor
4–cylindrig radmotor, 4–takt, bensin

1ND–TV–motor
4–cylindrig radmotor, 4–takt, diesel (med turbo)

Cylinderdiameter och slaglängd, mm:

1KR–FE–motorn
71,0 × 84,0

2SZ–FE–motor
72,0 × 79,7

1ND–TV–motor
73,0 × 81,5

Motorvolym, cm^3:

1KR–FE–motor	998
2SZ–FE–motor	1298
1ND–TV–motor	1364

Bränsle

Bränsle:

Bensinmotor—
För att motorn skall fungera på bästa sätt bör du endast använda blyfri bensin med oktantal 95 eller högre. Om det inte går att få tag i bensin av denna typ kan du i nödfall köra på bensin med så lågt oktantal som 91.

Dieselmotor—
Dieselbränsle, cetantal 48 eller högre

Tankrymd, liter: 42

Servicedata

MOTOR

Ventilspel (kall motor), mm:

1KR–FE–motorn

Insug	0,145—0,235
Avgas	0,275—0,365

2SZ–FE–motor

Insug	0,14—0,23
Avgas	0,21—0,30

1ND–TV–motor

Insug	0,11—0,17
Avgas	0,14—0,20

Tändstift:

1KR–FE–motorn
DENSO K20HR–U11

2SZ–FE–motor
DENSO K16R–U

Elektrodavstånd, mm:

1KR–FE–motor	1,1
2SZ–FE–motor	0,7

Nedböjning av drivremmen i mm vid tryck med en tumme med ca 98 N (10 kp) (gäller ej vid montering av nya remmar):

1KR–FE–motorn
9,0—11,0

2SZ–FE–motor
1. 8,0—8,5
2. 6,0—6,5

1ND–TV–motor
1. 7,0—8,5

1KR–FE–motorn (1,0 bensinmotor)

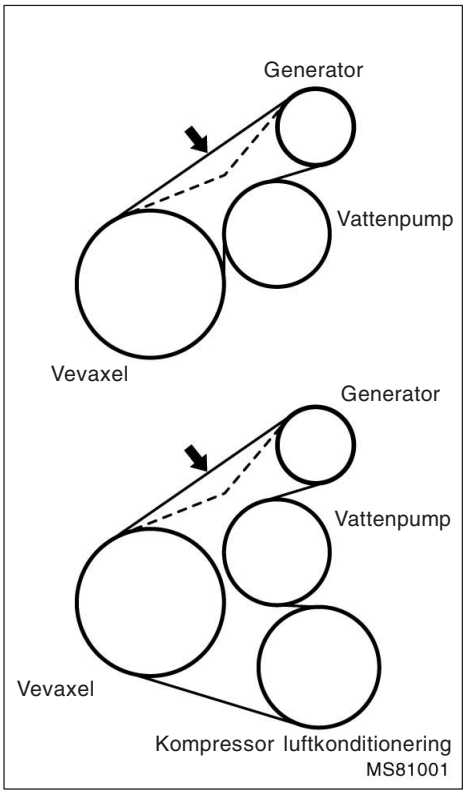

2SZ–FE–motor (1,3 bensinmotor)

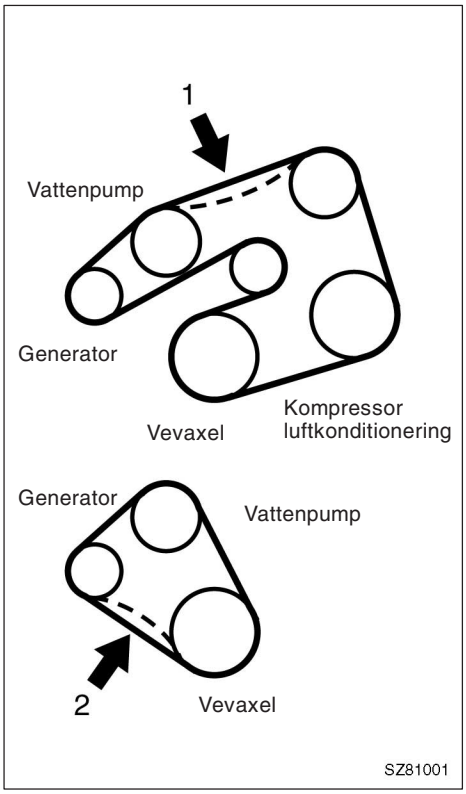

1ND–TV–motor (1,4 dieselmotor)

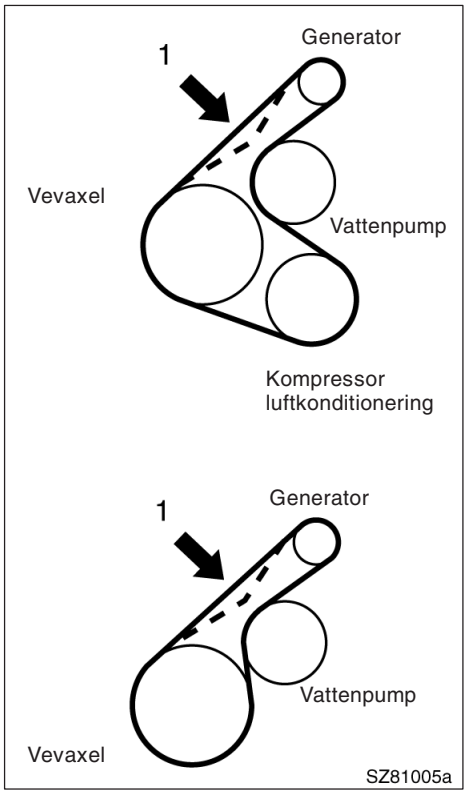

MOTOROLJA

Oljevolym (dränering och påfyllning), liter:

1KR–FE–motorn	
Med filter	3,1
utan filter	2,9
2SZ–FE–motor	
med filter	3,2
utan filter	2,9
1ND–TV–motor	
Med filter	4,3
Utan filter	3,8

Vi har använt ”Toyota Genuine Motor Oil” i din Toyota. Toyota rekommenderar att du använder originalmotorolja. Annan motorolja av motsvarande kvalitet kan också användas.

Oljekvalitet:

Bensinmotor:

20W–50 och 15W–40—
API grade SL eller SM multigrade motorolja

10W–30 och 5W–30—
API kvalitetsklass SL ”Energy–Conserving”, SM ”Energy–Conserving” eller ILSAC multigrade motorolja.

Dieselmotor:

ACEA B1, API CF–4 eller CF
(Även API CE eller CD kan användas.)

Kontakta en auktoriserad Toyota–återförsäljare eller –verkstad, eller annan verkstad med motsvarande kvalifikationer och utrustning för att få mer information.

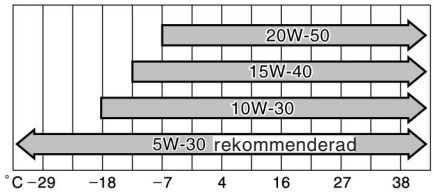

Ungefärlig medeltemperatur fram till nästa oljebyte

SOIL04

KYLSYSTEM

Kylsystemets rymd, liter:

1KR–FE–motor	4,5
2SZ–FE–motor	5,1
1ND–TV–motor	
Med värmare	4,7
Med extra kupévärmare	5,0

Kylarvätska:

Kylsystemet i din Toyota är fyllt med ”Toyota Super Long Life Coolant”. Använd endast ”Toyota Super Long Life Coolant” eller likvärdig etylenglykolbaserad kylarvätska som inte innehåller silikat, amin, nitrit, eller borat med hybridorganisk syrateknik med lång livslängd. (Kylarvätska med hybridorganisk syrateknik med lång livslängd består av en kombination av låga fosfater och organiska syror.)

Använd inte enbart vatten.

Kontakta en auktoriserad Toyota–återförsäljare eller –verkstad, eller annan verkstad med motsvarande kvalifikationer och utrustning, för att få mer information.

BATTERI

Elektrolytens densitet vid 20°C:

1,250—1,290	Fulladdat
1,160—1,200	Halvladdat
1,060—1,100	Urladdat

Laddströmstyrka:

Snabbladdning	max 15 A
Normalladdning	max 5 A

KOPPLING

Pedalens spel, mm: 5—15

Vätska typ:
SAE J1704 eller FMVSS No.116 DOT 4

MANUELL VÄXELLÅDA

Oljevolym, liter:

Bensinmotor:	1,7
Dieselmotor:	1,9

Olja typ:
TOYOTA Genuine Manual Transmission Gear Oil LV API GL–4

Rekommenderad oljeviskositet:
SAE 75W

Oljan till den manuella växellådan skall bara bytas vid behov.

Allmänt sett behöver oljan till den manuella växellådan bara bytas om bilen har körts under hårda förhållanden, som finns angivna i ”Toyota Servicebok” eller som tillägg till ”Toyota Instruktionsbok”. Vid byte av olja i den manuella växellådan skall endast ”Toyota Genuine Manual Transmission Gear Oil API GL–4 SAE 75W” användas för att garantera optimal funktion.

Observera: Om annan olja används i manuella växellådan än ”Toyota Genuine Manual Transmission Gear Oil API GL–4 SAE 75W” kan det leda till missljud och förhöjd bränsleförbrukning.

Kontakta en auktoriserad Toyota–återförsäljare eller –verkstad, eller annan verkstad med motsvarande kvalifikationer och utrustning, för att få mer information.

MANUELL VÄXELLÅDA ’MULTI–MODE’

Oljevolym, liter:

Bensinmotor:	1,7
Dieselmotor:	1,9

Olja typ:
TOYOTA Genuine Manual Transmission Gear Oil LV API GL–4

Rekommenderad oljeviskositet:
SAE 75W

Oljan till den manuella växellådan skall bara bytas vid behov.

Allmänt sett behöver oljan till den manuella växellådan bara bytas om bilen har körts under hårda förhållanden, som finns angivna i ”Toyota Servicebok” eller som tillägg till ”Toyota Instruktionsbok”. Vid byte av olja i den manuella växellådan skall endast ”Toyota Genuine Manual Transmission Gear Oil API GL–4 SAE 75W” användas för att garantera optimal funktion.

Observera: Om annan olja används i manuella växellådan än ”Toyota Genuine Manual Transmission Gear Oil API GL–4 SAE 75W” kan det leda till missljud och förhöjd bränsleförbrukning.

Kontakta en auktoriserad Toyota–återförsäljare eller –verkstad, eller annan verkstad med motsvarande kvalifikationer och utrustning, för att få mer information.

BROMSAR

Minsta tillåtna pedalspel när pedalen trampas ner med kraften 500 N (51 kp) och motorn igång, mm:

Bensinmotor	
Med trumbromsar bak	81
Med trumbromsar bak	93
Dieselmotor	
Med trumbromsar bak	74
Med trumbromsar bak	97
Pedalens spel, mm:	1—6

Parkeringsbromsens justering när spaken dras till med 200 N (20 kp):

Med trumbromsar bak	5—8 hack
Med skivbromsar bak	4—7 hack

Vätska typ:
SAE J1704 eller FMVSS No.116 DOT 4

STYRSYSTEM

Spel i ratten:
Mindre än 30 mm

Däck

Dimension och lufttryck (kallt däck):

Utom nödhjul

För hastigheter över 160 km/tim

kPa (kgf/cm^2 eller bar)

Motor	Däckdimension	Högst två personer i bilen	
		Fram	Bak
1KR–FE	165/70R14 81S	230 (2,3)	230 (2,3)
	175/65R14 82T*	230 (2,3)	230 (2,3)
	185/60R15 84H	250 (2,5)	230 (2,3)
	185/60R15 84H*	230 (2,3)	230 (2,3)
2SZ–FE	185/60R15 84H	250 (2,5)	240 (2,4)
	185/60R15 84H*	240 (2,4)	240 (2,4)
1ND–TV	185/60R15 84H	260 (2,6)	240 (2,4)

För hastigheter högst 160 km/tim

kPa (kgf/cm^2 eller bar)

Motor	Däckdimension	Högst två personer i bilen	
		Fram	Bak
1KR–FE	165/70R14 81S	220 (2,2)	220 (2,2)
	175/65R14 82T*	220 (2,2)	220 (2,2)
	185/60R15 84H	240 (2,4)	220 (2,2)
	185/60R15 84H*	220 (2,2)	220 (2,2)
2SZ–FE	185/60R15 84H	230 (2,3)	220 (2,2)
	185/60R15 84H*	220 (2,2)	220 (2,2)
1ND–TV	185/60R15 84H	240 (2,4)	220 (2,2)

*: Utrustad för dåliga vägförhållanden

Nödhjul	kPa (kgf/cm^2 eller bar)
T125/70D15 95M	420 (4,2)

Åtdragningsmoment för hjulmuttrar, Nm (kpm):
103 (10,5)

OBSERVERA: För kompletterande information om däck (t.ex. byte av däck eller fälgar), se ”Kontroll av lufttrycket” till och med ”Råd om aluminiumfälgar” på sid 356 till 362 i del 7–2.

Säkringar

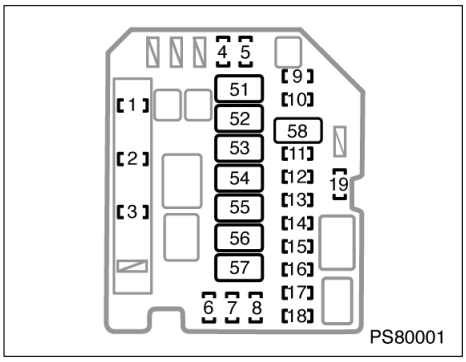

Motorrummet

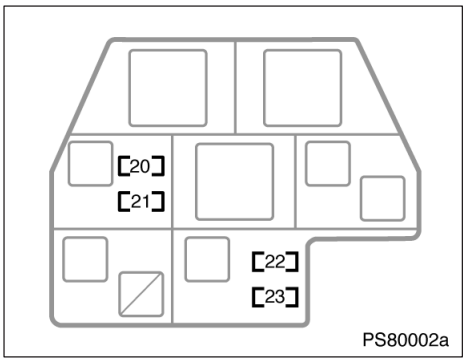

Motorrummet

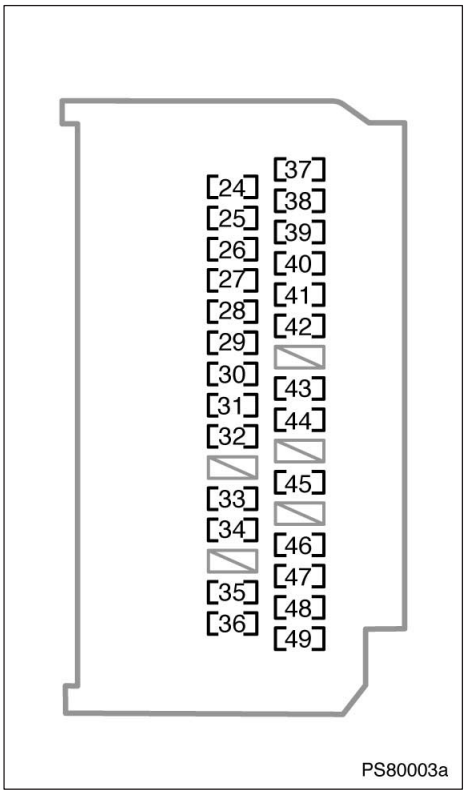

Instrumentpanel

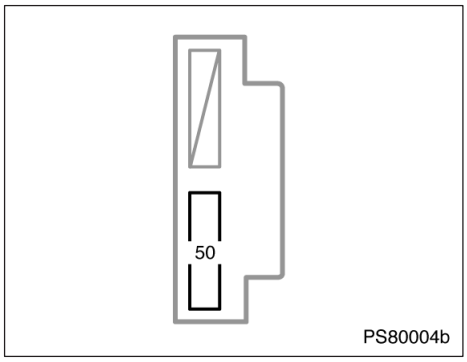

Instrumentpanel (vänsterstyrda modeller)

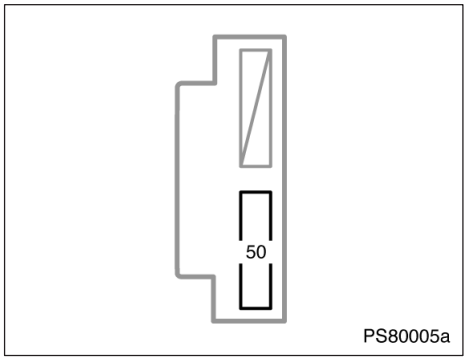

Instrumentpanel (högerstyrda modeller)

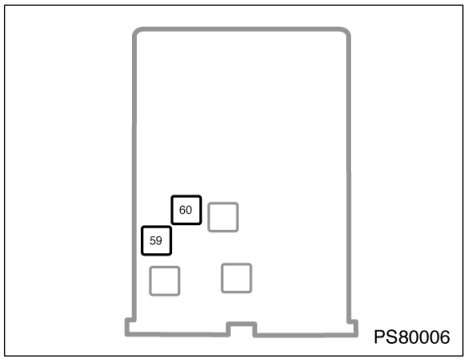

Instrumentpanel

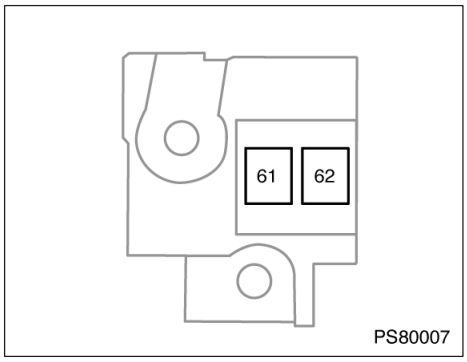

Motorrum (utom 1ND–TV–motorn)

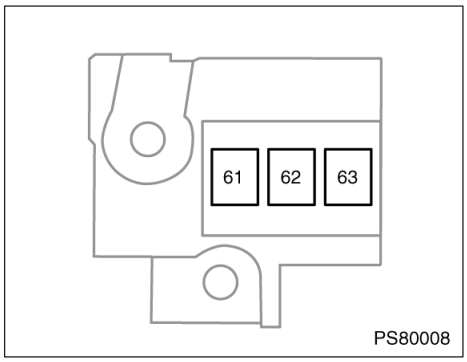

Motorrum (1ND–TV–motorn)

Säkringar (typ A)

1. **HORN 10 A (1KR–FE–, 1ND–TV–motorer):** Signalhorn
   EFI 20 A (2SZ–FE–motor): Bränsleinsprutningssystem
2. **EFI 20 A (2KR–FE–motor):** Bränsleinsprutningssystem
   HORN 10 A (2SZ–FE–motor): Signalhorn
   ECD 30 A (1ND–TV–motor): Bränsleinsprutningssystem

3. **AM2 15 A:** Startsystem, flerports bränsleinsprutningssystem/sekventiellt flerports bränsleinsprutningssystem, elektroniskt lås– och startsystem
4. **FR DEF 20 A:** Används ej
5. **ABS2/VSC2 30 A:** ABS – låsningsfria bromsar, stabiliseringssystem
6. **SPARE 30 A:** Reservsäkringar
7. **SPARE 15 A:** Reservsäkringar
8. **SPARE 10 A:** Reservsäkringar
9. **H–LP LH/H–LP LO LH 10 A:** Vänster strålkastare, instrument och mätare, höjdinställning av strålkastare
10. **H–LP RH/H–LP LO RH 10 A:** Höger strålkastare
11. **HAZ 10 A:** Körriktningsvisare, varningsblinkers
12. **ETCS 10 A:** Bränsleinsprutningssystem
13. **ALT–S 7,5 A:** Laddningssystem
14. **ECU–B 7,5 A:** Startspärr, varselljus, elfönsterhissar, dörrlåsningssystem, elektroniskt lås– och startsystem, kupébelysning, instrument och mätare, luftkonditionering, stabiliseringssystem, 'multi–mode' växellåda
15. **DOME 15 A:** Kupébelysning, läslampor, elektronsikt lås– och startsystem, fjärrkontrollnyckel, ljudanläggning
16. **S–LOCK 20 A:** Elektroniskt lås– och startsystem
17. **ST 30 A:** Startsystem
18. **H–LP MAIN 30 A (modeller med varselljus):** Säkringarna "H–LP HI LH", "H–LP HI RH", "H–LP RH/H–LP LO RH" och "H–LP LH/H–LP LO LH"
19. **ECD2 10 A:** Bränsleinsprutningssystem
20. **ATF PMP 10 A:** Används ej
21. **HTR W/P 10 A:** Används ej
22. **H–LP HI RH 10 A (modeller med varselljus):** Höger strålkastare
23. **H–LP HI LH 10 A (modeller med varselljus):** Vänster strålkastare, instrument och mätare
24. **P S–HTR 15 A:** Eluppvärmda stolar
25. **D S–HTR 15 A:** Eluppvärmda stolar
26. **WIP 20 A:** Vindrutetorkare och spolare
27. **RR WIP 15 A:** Bakrutetorkare och –spolare
28. **WSH 15 A:** Vindrutetorkare och spolare, bakrutetorkare och spolare
29. **ECU–IG 10 A:** Varselljus, ABS–bromsar, elmotordriven servostyrning, elfönsterhissar, dörrlåsningssystem, stabiliseringssystem, elektroniskt lås– och startsystem, eldriven kylfläkt, snabbvärmare
30. **GAUGE 10 A:** Laddningssystem, körriktningsvisare, varningsblinkers, backljus, växelspärr, eluppvärmd bakruta, luftkonditionering
31. **OBD2 7,5 A:** Självdiagnossystem
32. **STOP 10 A:** Bromsljus, högt monterat bromsljus, flerports bränsleinsprutningssystem/sekventiellt flerports bränsleinsprutningssystem, ABS–bromsar, stabiliseringssystem
33. **D/L 25 A:** Dörrlåsningssystem, elektroniskt nyckelsystem, kupébelysning
34. **FR FOG 15 A:** Dimljus, fram
35. **TAIL 10 A (utan varselljus):** Baklyktor

36. **AM1 25 A (med elektroniskt lås– och startsystem):** Flerports bränsleinsprutningssystem/sekventiellt flerports bränsleinsprutningssystem, ”ACC”, ”CIG” säkringar
AM1 25 A (med elektroniskt lås– och startsystem): Bränsleinsprutningssystem
37. **TAIL 10 A (med varselljus):** Parkeringsljus, bakljus, nummerskyltsbelysning, instrument och mätare
PANEL2 7,5 A (utan varselljus): Parkeringsljus, bakljus, nummerskyltbelysning, radio, höjdinställning för strålkastare
38. **PANEL1 7,5 A (utan varselljus):** Belysning, instrumentpanelbelysning, instrument och mätare
39. **A/C 7,5 A:** Eluppvärmd bakruta, luftkonditionering, snabbvärmare
40. **D DOOR 20 A (med centrallås):** Elfönsterhissar
41. **RL DOOR 20 A:** Elektriska fönsterhissar
42. **RR DOOR 20 A:** Elektriska fönsterhissar
43. **CIG 15 A:** Eluttag, cigarettändare
44. **ACC 7,5 A:** Dörrlåsningssystem, ytterbackspeglar, ljudanläggning, kupébelysning, elektroniskt nyckelsystem
45. **ID/UP/MIR HTR 10 A:** Flerports bränsleinsprutningssystem/sekventiellt flerports bränsleinsprutningssystem, eluppvärmning av yttre backspeglar
46. **AM1 No.2 7,5 A:** Används ej
47. **RR FOG 7,5 A:** Dimljus, bak
48. **IGN 7,5 A:** Flerports bränsleinsprutningssystem/sekventiellt flerports bränsleinsprutningssystem, startspärr, krockkuddesystem, elektroniskt lås– och startsystem, manuell ’multi–mode’ växellåda
49. **MET 7,5 A:** Laddningssystem, instrument och mätare
50. **ACC2 7,5 A:** Används ej

Säkringar (typ B)

51. **H–LP CLN/PWR HTR 30 A:** Kupévärmare
52. **HTR SUB1 30 A:** Luftkonditionering
53. **RDI 30 A:** Elektrisk kylfläkt
54. **HTR 40 A:** Luftkonditionering
55. **ABS1/VSC1 50 A:** ABS – låsningsfria bromsar, stabiliseringssystem
56. **EPS 50 A:** Elektriskt servostyrningssystem
57. **HTR SUB2 40 A:** Luftkonditionering
58. **AMT 50 A:** Manuell växellåda ’multi–mode’
59. **POWER 30 A:** Elfönsterhissar
60. **DEF 30 A:** Eluppvärmd bakruta

Säkringar (typ C)

61. **ALT 120 A:** Säkringar till laddningssystem, ”HTR SUB2”, ”EPS”, ”ABS1/VSC1”, ”HTR”, ”ABS2/VSC2”, ”HTR SUB1”, ”RDI”, ”DEF”, ”FR FOG”, ”OBD2”, ”D/L”, ”RR FOG”, ”TAIL”, ”STOP”, ”AM1”, ”POWER”, ”RR DOOR”, ”RL DOOR”, ”D DOOR” och ”H–LP CLN/PWR HTR”
62. **MAIN 80 A (med manuell ’multi–mode’ växellåda) eller MAIN 60 A (utan manuell ’multi–mode’ växellåda):** Säkringar till ”EFI”, ”HORN”, ”AM2”, ”ALT–S”, ”DOME”, ”ST”, ”ECU–B”, ”HAZ”, ”H–LP LH/H–LP LO LH” och ”H–LP RH/H–LP LO RH”, ”S–LOCK”, ”H–LP MAIN”, ”ECD” och ”ETCS”
63. **GLOW DC/DC 80 A:** Motorns glödsystem

Del 9
ALFABETISKT REGISTER

A

ABS–system, varningslampa 142
Allmänna anvisningar vid inställning
  Framsäten 66
Antispinnsystem (TRC) 176
Antisladdsystem (VSC) 177
Arbeten du kan göra själv
  Säkerhetsanvisningar 345
Askkopp 231
Avimning
  Bakruta 133
  Sidospeglar 121
Avstängningssystem för
  bränslepumpen 245
Automatisk luftkonditionering 213

B

Backspeglar, yttre 121
Bakdörr 55
Bakre dimljus 129
Bakrutetorkare och spolare 132
Batteri
  Gasvarning 364
  Kontroll av batteriet 364
  Säkerhetsanvisningar 366
  Säkerhetsföreskrifter 364
  Vinterkörning 276
Behöver bilen repareras? 337
Belysning, kupé
  Kupébelysning 130
  Läslampor 131
Bilbarnstol
  Försiktighetsåtgärder 117
Bilvård
  Invändig rengöring 331
  Skydda din Toyota mot rost 328
  Tvättning och vaxning 329
Bromsar 250
Bromsar
  Parkering 179
  Slitagevarnare för bromsbelägg 256
Bromssystem, varningslampa 145
Bränsle
  Bränsleekonomi 282
  Körning utomlands 246
  Luftning av bränslesystemet 287
  Mätare 136
  Tanklock 61
  Tömning av vattenavskiljaren 355
  Öppnare till
    bränslepåfyllningslucka 61
Bränslefilter
  Tömning av vattenavskiljaren 355
Bränsleinformation 244
Burkhållare 235
Bältessträckare 82
Bärgning
  Bärgning i nödfall 322
  Om bilen måste bärgas
    eller bogseras 320
  Släp–/husvagn 277

C

CD–spelare 182
Centrallås 51
Chassi och motornummer
  (VIN) 258
Cigarettändare och flyttbar
  askkopp 231

D

Dimljus, bak 129
Dimstrålkastare, fram 129
Domkraft
  Plats 310
Dubbelsidig låsning 38
Däck
  Byta 315
  Dimension 383
  Däckinformation 356
  Lufttryck 356, 383
  Punktering 296
  Reserv 310
  Rotation 359
  Vinterdäck och snökedjor 360
Dörrar 48
Dörrar
  Dörrar 48

E

Ekonomisk körning
Spara pengar på såväl bränsle som reparationer 282
Elektrisk servostyrning 254
Elektroniskt lås– och startsystem
Driftsområde 42
Dörrar 49
Körtips 270
Låsfunktion 40, 49
Om nyckelbatteriet är slut när motorn ska startas 43
Rattlås 40
Startfunktion 40, 264
Varningssummer, lampa 270
Elektroniskt lås– och startsystem varningslampa 142
Elektroniskt lås– och startsystem varningssummer 142
Elfönsterhissar 53
Elmanövrerade backspeglar, yttre 121
Elsystem
Batteri 364, 366
Placering av säkringar 343
Säkringar 367
Elsystemet, indikeringslampa 147
Eluppvärmd bakruta, eluppvärmda sidospeglar 133
Eluppvärmda stolar 74
Eluttag 232

F

Fel i laddningssystemet, varningslampa 146
Fjädring och chassi 260
Fjärrkontroll för dörrlåsen 24
Fjärrkontroller 197
Flaskhållare 236
Framsäte
Insteg till baksätet 67
Framsäten 64
Framsätespassagerarsäte 67
Främre dimstrålkastare 129
Fälgar
Aluminiumfälgar 362
Färdinformation 228
Förslitningsvarnare för bromsbeläggen 256
Förvaringsbox i bagagerummet 237

G

Glödlampor
Backljus 373
Bakre körriktningsvisare 373
Broms– och bakljus 373
Dimljus, bak 373
Dimljus, fram 371
Främre körriktningsvisare 372
Körriktningsvisare, sida 373
Nummerskyltsbelysning 374
Parkeringsljus 372
Strålkastare 370
Glödlampa, byte 369
Goda råd för körning 175
Golvmatta 241

H

Handskfack 233
Helljusblink 126
Hög hastighet
Under inkörning 244
Högsta tillåtna hastigheter
Manuell växellåda 174
Manuell växellåda 'multi–mode' 156

I

Identifiering
Bil 258
Motor 259
Indikeringslampor 142
Indikeringssymboler 10
Information om oljeförbrukning 249
Informationsfönster 230
Infällbara backspeglar 122
Inkörningsperiod 244
Innan du startar motorn 262
Instrumentpanel
Bränslemätare 136
Cigarettändare och flyttbar askkopp 231
Indikeringssymboler 10
Klocka 229
Trippmätare 138
Varvräknare 138
Vägmätare 138

Inställning
Baksäte 68
Framsäten 66
Säkerhetsbälten 75
Insynsskydd 240
Intercooler
Kontrollera intercoolern 355
Invändig backspegel med bländningsskydd 122
Invändig backspegel med bländskydd 122
Invändig rengöring 331

K

Kall väderlek Funktion 276
Katalysator 247
Klocka 229
Koldioxidvarning 248
Kondensor
Kontroll av kondensorn 355
Kontroll av kylare, kondensor och intercooler 355
Kontroll av motoroljenivån 350
Kontroll och byte av säkringar 367
Kontroller före längre körning 273
Krockkuddar 94
Krockkuddar för förare och framsätespassagerare 94
Krockkudde och knäkrockkudde för föraren, krockkudde för framsätespassageraren 85
Krockkuddesystem, varningslampa 149
Kupébelysning 130
Kupévärmare
Kupévärmare 220
Varning för avgaser 248
Kylare
Kontroll av kylaren 355
Kylarvätska, motorn 353
Kylarvätska
Temperaturmätare för kylarvätska och varningslampor 137
Vinterkörning 276
Kylsystem
Kylare 355
Kylare och behållare 353
Kylarlock 294
Kylarvätskenivå. 353
Vinterkörning 276
Överhettad motor 294
Köra
Körtips 275, 276
Manuell växellåda 174
Körning med släp– eller husvagn 277
Körning utomlands 246
Körriktningsvisare 126
Körtips
Ekonomisk körning 282
Goda råd för körning 174
Kontroller före längre körning 273
Köra med manuell växellåda 174
Körtips för olika förhållanden 275
Vinterkörning 276

L

Lastning, säkerhetsanvisningar 257
Ljudanläggning 181
Ljusvarnare 142
Luftkonditionering
Automatisk luftkonditionering 213
Manuell luftkonditionering 208
Luftkonditioneringsfilter 222
Luftning 287
Lyftpunkter för domkraft 347
Låg bränslenivå, varningslampa 142
Lås
Bakdörr 55
Dörrar 48
Rattlås 154, 155

M

Manuell växellåda
Köra med manuell växellåda 174
Växellägen 174
Växlingshastighet 174
Manuell växellåda ’multi–mode’
Köra med manuell ‘multi–mode’ växellåda 156
Växellägen 156
Manuellt i– och urkopplingssystem, krockkudde 116

Mittenluftventiler 219
Motor
Att starta motorn 261
Avgasrening 246
Identifiering
Nummer 258
Innan du startar motorn 262
Katalysator 247
Kontroll av kylarvätskenivån 353
Motorrummet 340
Motorhuvspärr 59
Oljeförbrukning: 249
Oljenivå 350
Trevägskatalysator 246
Varning för avgaser 248
Överhettning 294, 295
Motorhuvspärr 59
Motorolja
Oljeunderhåll, för motorn 140
Vinterkörning 276
Motoroljebyte, påminnelselampa 140
Mätare
Bränsle 136

N

Nackskydd 73
Nedfällning av baksätet 70
Nycklar 14, 326
Nödsituation
Avbränd säkring 367
Bogsering 320
Luftning av bränslesystemet 287
Punktering 296, 308
Om bilen måste bärgas eller
bogseras 320
Om du inte kan öka
motorns varvtal 294
Om du tappat bort bilnycklarna 326
Om motorn inte startar 286
Om motorn stannar
Om nyckelbatteriet är slut
när motorn ska startas 43
Start med startkablar 288
Under körning 293
Varningsblinkers 128
Överhettning 294, 295

O

OMMS 140
Olja
Förbrukning 249
Oljeunderhåll, för motorn 140
Viskositet och kvalitet 351, 380
Oljeförbrukning: 249

P

Parkeringsbroms
Funktion 179
Varningslampa 179
Placering av säkringar 343
Polering 329
Punktering
Byta hjul 315
Efter ett hjulbyte 318
Hissa upp bilen 314
Hjulblock 313
Hjulmuttrar 316
Lossa hjulmuttrarna 314
Lyftpunkter för domkraft 314
Montering av hjulsida 317
Om du får punktering 296, 308
Säkerhetsanvisningar för användning
av domkraft 308
Sänk ned bilen 317
Tag bort hjulsidan 313
Påfyllning av spolarvätska 368

R

Radio 181
Rattstång
Rattlås 41, 154
Rear seat
Nedfällning 70
Reglage, instrumentpanel 2
Reparationssats för däcklagning 296
Reservdäck 310
Reservsäkringar 367
Rostskydd 328
Råd och anvisningar för
ljudanläggningen 198
Råd om aluminumfälgar 362

S

Sidodörrlås 48
Sidokrockkuddar 110

Sidokrockkuddar och
sidokrockgardiner 102
Sidoluftventiler 219
Sidospegelreglage, elektriskt 121
Skydda din Toyota mot rost 328
Sminkspegel 123
Speglar
Invändig backspegel med
bländningsskydd 122
Yttre backspeglar, elmanövrerade 121
Speglar
Infällbara backspeglar 122
Sminkspeglar 123
Yttre backspeglar 121
Yttre backspeglar, elmanövrerade 121
Spolarvätska
Påfyllning av spolarvätska 368
Stabilitets–/antispinnsystem
varningslampa 142
Start av motorn 262
Start med startkablar 288
Starta
Motor 261
Start med startkablar 288
Startknappsfunktion 264
Startspärr 19
Strålkastare
Reglage 127
Strålkastare 126
Strålkastare, halvljus 126
Strömbrytare
Bakrutetorkare och –spolare 132
Centrallås 51
Dimljus, bak 129
Dimstrålkastare, fram 129
Elektriska fönsterhissar 53
Eluppvärmd bakruta, eluppvärmda
backspeglar 133
Eluppvärmda stolar 74
Helljus/halvljus och
körriktningsvisare 126
Höjdinställning av strålkastare 127
Krockkudde, manuellt i/
urkopplingssystem 116
Kupévärmare 220
Sidospegelreglage, elektriskt 121
Tändning 154, 155
Varningsblinkers 128
Vindrutetorkare och spolare 131
Styrsystem
Elektrisk servostyrning 254
Ställa in ratten 120
Ställbar ratt 120
Stödstag, motorhuv 59
Stöldskydd, rattlås 154
Säkerhetsbälten
Bältessträckare 82
Fastspänning 75
Rengöring 331
Säkerhetsbälten,
säkerhetsåtgärder 75
Säkerhetskontroller, före körning 273
Säkring
Säkringsbox 340
Säten 64

T

Tekniska uppgifter 375
Teleskopisk rattstång 120
Tillbehörsfack 233
Trevägskatalysator 246
Trippmätare 138
Tvättning och vaxning 329
Tändningslås 154, 155

U

Under
Inkörningsperioden 244
Underhåll
Behöver bilen repareras? 337
Fakta om underhåll 336
Gör–det–själv–service 345
Vem skall utföra service? 336
Underhåll och reparationer 336
Utetermometer 228
Utomlands, körning 246

V

Varning för avgaser 248
Varning vid avstängning av motor
turbomotor 273
Varningsblinkers 128
Varningslampa 142
Varningslampa för låg oljenivå
i motorn 142
Varningslampa för lågt oljetryck 146

Varningslampa för
parkeringsbroms 145
Varningssummer 142
Varvräknare 138
Verktyg 310
Vindrutetorkare och spolare 131
Vinterkörning 276
Vägmätare 138
Vätskenivå
Spolarvätska 368

Ö

Öppen dörr, varningslampa 150
Överhettning, kylarvätska 137
Överhettning, motor 294, 295
Översikt
Instrumentgrupp 8
Instrumentpanel 2
Motorrummet 340
Översikt av instrumentpanelen 2