Förord

Vi hälsar dig välkommen till den växande kretsen av kvalitetsmedvetna bilägare som kör Toyota. Vi är stolta över den avancerade konstruktionen och den höga kvaliteten hos våra bilar.

I den här instruktionsboken beskrivs utrustningen och funktionerna hos din nya Toyota. Läs instruktionerna noggrant och se till att alla i bilen följer dem. Då kan du njuta av många års säker och problemfri körning. Läs denna instruktionsbok mycket noga, den innehåller viktig information om din Toyota.

När det gäller service, tänk då på att din Toyota–återförsäljare känner din bil bäst och att det ligger i hans intresse att du är nöjd med din bil. Toyota–återförsäljaren ger dig all den kvalificerade service och annan hjälp du kan behöva.

Låt denna instruktionsbok följa med bilen om du säljer den. Informationen är viktig även för nästa ägare.

All information och alla uppgifter i instruktionsboken är de som gällde vid tryckningen. Eftersom Toyota utvecklar sina produkter löpande förbehåller vi oss rätten att när som helst ändra specifikationerna utan föregående meddelande.

Lägg märke till att instruktionsboken gäller flera modeller och beskriver olika utföranden, inklusive utrustning som ej är standard. Det kan därför finnas beskrivningar av system och detaljer som inte finns på din bil.

TOYOTA MOTOR CORPORATION

© 2005 TOYOTA MOTOR CORPORATION

Alla rättigheter förbehålles. Denna instruktionsbok får inte reproduceras eller kopieras, helt eller delvis, utan skriftligt tillstånd från Toyota Motor Corporation.

OM47521SW

Viktig information om denna instruktionsbok

Varningstexter för olyckor och skador på bilen

I instruktionsboken ser du ibland avsnitt märkta VARNING eller OBSERVERA. Följ varningstexterna noggrant för att undvika person– eller bilskador.

Vi beskriver de olika varningstyperna nedan, hur de ser ut och hur den används i handboken.

⚠ VARNING

Varnar för risker som kan medföra personskador om varningstexten ignoreras. Texten talar om vad du skall göra eller inte göra för att undvika eller minska risken för dig själv och andra.

OBSERVERA

Varnar för risker som kan medföra skador på bilen eller annan utrustning om varningstexten ignoreras. Texten talar om vad du skall göra eller inte göra för att undvika eller minimera risken för skador på bilen och övrig egendom.

Varningsmärke

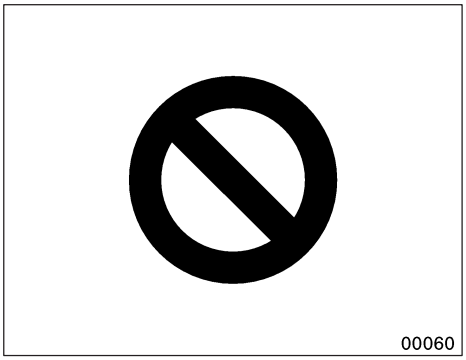

När du ser varningssymbolen ovan betyder det: ”Gör inte...”, ”Låt bli”, eller ”Låt inte detta hända”.

Viktig information om din Toyota

Säkerhetssystem

Toyota ber dig och din familj att ta er tid att noga läsa Del 2–2 i den här instruktionsboken. Del 2–2 i den här instruktionsboken är det viktigaste avsnittet för dig och din familj. Det hjälper dig att förstå hur du får maximal nytta av säkerhetssystemen i bilen.

I Del 2–2 beskriver vi funktion och hantering av säten, säkerhetsbälten, krockkuddar och bilbarnstolar i bilen samt några potentiella riskmoment som du bör känna till. Dessa system samverkar med bilens totala struktur för att ombesörja säkerheten för förare och passagerare om en olycka skulle inträffa. Använt på rätt sätt och i samverkan med andra system förstärks effekten av respektive system. Inget enskilt system för passagerarsäkerhet kan ge dig och din familj samma nivå av säkerhet som dessa system när de används i samverkan med varandra. Därför är det viktigt att du och din familj förstår syftet med säkerhetssystemen, hur de används på rätt sätt samt hur de fungerar i relation till varandra.

Syftet med säkerhetssystemen är att bidra till att förhindra att livshotande eller allvarliga skador uppstår om en olycka skulle inträffa. Inget av dessa system, var sig enskilt eller i samverkan, kan garantera att inga skador uppstår vid en olycka. Ju mer du känner till om systemen och hur de används på rätt sätt, ju större är chansen för överlevnad utan livshotande eller allvarliga skador vid en olyckshändelse.

Säkerhetsbältena utgör det främsta skyddet för förare och alla passagerare. Alla åkande i bilen skall därför alltid använda säkerhetsbältet. Barn skall alltid placeras i bilbarnstolar som är rätt avpassade för barnets ålder och storlek. Som namnet antyder är SRS krockkuddar (Supplemental Restraint System) avsedda att fungera tillsammans med säkerhetsbälten och utgöra att komplement till dem, inte ersätta dem. Krockkuddar kan effektivt reducera risken för skador på huvud och bröst genom att de förhindrar att dessa kroppsdelar inte kommer i kontakt med bilens invändiga delar.

För att vara effektiva måste krockkuddar utlösas med oerhörd hastighet. Den snabba uppblåsningen och utlösningen av krockkuddar gör själva krockkuddarna till potentiella riskkällor för allvarliga skador om den åkande befinner sig för nära krockkudden eller om ett föremål eller någon kroppsdel är placerad mellan den åkande och krockkudden vid utlösningsögonblicket. Detta är bara ett exempel på hur anvisningarna i Del 2–2 i den här instruktionsboken bidrar till att säkerhetssystemen i bilen används på rätt sätt och ökar säkerheten för dig och din familj om en olycka skulle inträffa.

Toyota rekommenderar att du noggrant läser villkoren i Del 2–2 och går tillbaka till dem vid behov under tiden medan du är ägare till bilen.

Tillbehör, reservdelar och ombyggnad av din Toyota

Det finns idag ett stort utbud av originalreservdelar och tillbehör till din Toyota såväl som produkter från andra leverantörer. Om någon eller några av originaldelarna eller originaltillbehören som levererades tillsammans med din bil behöver bytas rekommenderar Toyota att Toyota originaldelar eller originaltillbehör används. Andra delar eller tillbehör av motsvarande kvalitet kan även användas. Toyota ikläder sig inget ansvar för reservdelar eller tillbehör som inte är Toyota originaldelar och inte heller för utbytes– eller monteringsarbete som innefattar sådana delar. Dessutom täcker garantin inte skador eller prestandaproblem som uppstått på grund av användning av icke–originaldelar eller tillbehör för Toyota.

Installation av kommunikationsradio

Installation av mobil kommunikationsutrustning i bilen kan påverka bilens elektroniska system, t.ex. flerportsbränsleinsprutningsssystem/sekvensinsprutningssystem, ABS–bromsar, stabiliseringssystem, krockkuddar, bältessträckarsystem samt Toyotas hybridsystem. Tag därför kontakt med din auktoriserade Toyota–återförsäljare eller verkstad beträffande försiktighetsåtgärder och särskilda förfaranden som behöver vidtas före installationen.

Elektroniskt lås– och startsystem

Personer som använder elektrisk medicinsk apparatur, t.ex. inopererad pacemaker, bör höra efter hos tillverkaren av utrustningen huruvida den påverkas av radiovågor. Radiovågor kan ha oväntad inverkan på driften av sådana medicinsk apparatur. Mer information finns i ”Nycklar” på sid 26 och ”Elektroniskt lås/startsystem” på sid 33 i del 2–1.

Service och underhåll

Se det särskilda ”service–” eller ”garantihäftet”.

Om bilen skall skrotas

Krockkudde– och bältessträckarsystemen i din Toyota innehåller explosiva kemikalier. Om bilen skrotas med krockkudde– och bältessträckarsystem kvar i bilen kan de orsaka brand eller annan olycka. Se till att krockkudde– och bältessträckarsystemen demonteras och tas om hand av en auktoriserad Toyota–återförsäljare eller –verkstad, eller annan verkstad med motsvarande kvalifikationer och utrustning innan du lämnar bilen till skrotning.

VARNING

När bilen skall skrotas eller när du skall göra dig av med batteriet skall du kontakta en auktoriserad Toyota–återförsäljare eller –verkstad, eller annan verkstad med motsvarande kvalifikationer och utrustning som kan ge dig råd. Hybridbatterier skall uppsamlas av en auktoriserad Toyota–återförsäljare eller –verkstad eller annan verkstad med motsvarande kvalifikationer och utrustning. Om du bil lämnas till skrotning utan demontering av batteriet kan någon få allvarliga skador av den höga spänningen i ett hybridbilsbatteri. Om batteriet inte omhändertas på rätt sätt kan det orsaka dödsfall eller allvarliga personskador.

Hybridbilsbatteri

Hybridbilsbatteriet har begränsad livslängd. Ring en auktoriserad Toyota–återförsäljare eller –verkstad eller annan verkstad med motsvarande kvalifikationer och utrustning och be om information om var du kan lämna hybridbilsbatteriet och din bil för återvinning eller destruktion.

VARNING

Försiktighetsåtgärder vid användning av hybridbil

Bilen har både likström (DC) med hög spänning och växelström (AC) med hög spänning samt ett 12–voltsystem. Både likströmmen och växelströmmen är mycket farliga och kan orsaka dödsfall eller allvarliga personskador, svåra brännskador eller elektriska stötar.

- **Vidrör aldrig högspänningskablarna (orange) och deras anslutningar.**
- **Följ anvisningarna på dekalerna för komponenterna med hög spänning.**
- **Tag inte bort och ersätt inte några högspänningskomponenter såsom omformaren (placerad i motorrummet), hybridbilbatteriet (placerat bakom baksätet) etc.**
- **Rör inte servicekontakten som sitter på vänster sida i bagagerummet om du inte har teknisk utbildning för arbete med hybridsystem. (Se ”Försiktighet vid användning” på sid 21 i del 1–2.) Denna servicekontakt är avsedd att koppla bort högspänningssystemet vid service hos en auktoriserad Toyota–återförsäljare eller –verkstad eller annan verkstad med motsvarande kvalifikationer och utrustning.**

VARNING

Om en olycka inträffar

- Kör eller rulla bilen till sidan av vägen, tryck på knappen för ”P”–läge, slå av hybridsystemet och tag ut nyckeln om den sitter kvar i nyckelhålet.
- Undvik personskador genom att aldrig vidröra någon högspänningskabel och dess anslutningar eller delar med högspänning (omformaren, hybridbilbatteriet etc).
- Rör aldrig en elkabel som sticker ut utanför eller inne i bilen. Du kan få en livsfarlig elektrisk stöt. Rör aldrig någon kabel i elsystemet.
- Om det läcker ut vätska från någon del av bilen får du inte röra vätskan, det kan vara elektrolyt från hybridbilbatteriet (starkt alkalisk). Om du får elektrolyt på huden eller i ögonen, skall du omedelbart tvätta med mycket vatten och om möjligt med borsyra. Kontakta sedan närmaste läkare eller akutsjukhus så att du undviker allvarliga skador.
- Om det skulle börja brinna i bilen skall du använda en eldsläckare som är speciellt avsedd för brand i elsystemen. Eller använd stora mängder vatten för att förhindra att det bildas brännbar gas i batterierna.
- Om din bil måste bogseras skall det ske med framhjulen upplyfta från marken. Se vidare ”Om bilen måste bogseras” på sid 370 i del 5.

VARNING

Högspänning

I din bil finns kablar kopplade till komponenter med hög spänning (max. cirka 500 volt). Det finns andra komponenter som blir mycket heta under körning. Rör aldrig batterikablarna (orange) och deras anslutningar eftersom de håller högspänning och är farliga. Det sitter varningsdekaler på alla dessa farliga komponenter så att du lätt ser dem. Följ noga anvisningarna på dessa dekaler.

Innehållsförteckning

1 ALLMÄN BESKRIVNING AV TOYOTA PRIUS Sid

1 Översikt av instrument och manöverorgan 1

2 Toyotas hybridsystem 13

2 INSTRUMENT OCH MANÖVERORGAN

1 Nycklar och dörrar 25

2 Säkerhetssystem 75

3 Ratt och speglar 109

4 Belysning, torkare samt eluppvärmd bakruta 115

5 Instrument, mätare och varningslampor 125

6 ”POWER”–knapp, växellåda och parkeringsbroms 141

7 Färdinformationsdisplay 161

8 Ljudanläggning 179

9 Luftkonditionering 223

10 Övrig utrustning 239

3 INNAN DU BÖRJAR KÖRA DIN NYA TOYOTA 313

4 START OCH KÖRNING 331

5 I EN NÖDSITUATION 341

6 ROSTSKYDD OCH BILVÅRD 377

7 OM UNDERHÅLL 385

8 GÖR–DET–SJÄLV–SERVICE

1 Inledning 389

2 Motor och chassi 397

3 Elektriska komponenter 411

9 TEKNISKA DATA 425

10 ALFABETISKT REGISTER 433

Del 1–1
ALLMÄN BESKRIVNING AV TOYOTA PRIUS

Översikt av instrument och manöverorgan

- Översikt av instrumentpanelen 2
- Översikt av instrumentpanel och multi–informationsdisplay 6
- Indikeringssymboler i instrumentgruppen och multi–informationsdisplay 9

Översikt av instrumentpanelen

▶Vänsterstyrda bilar

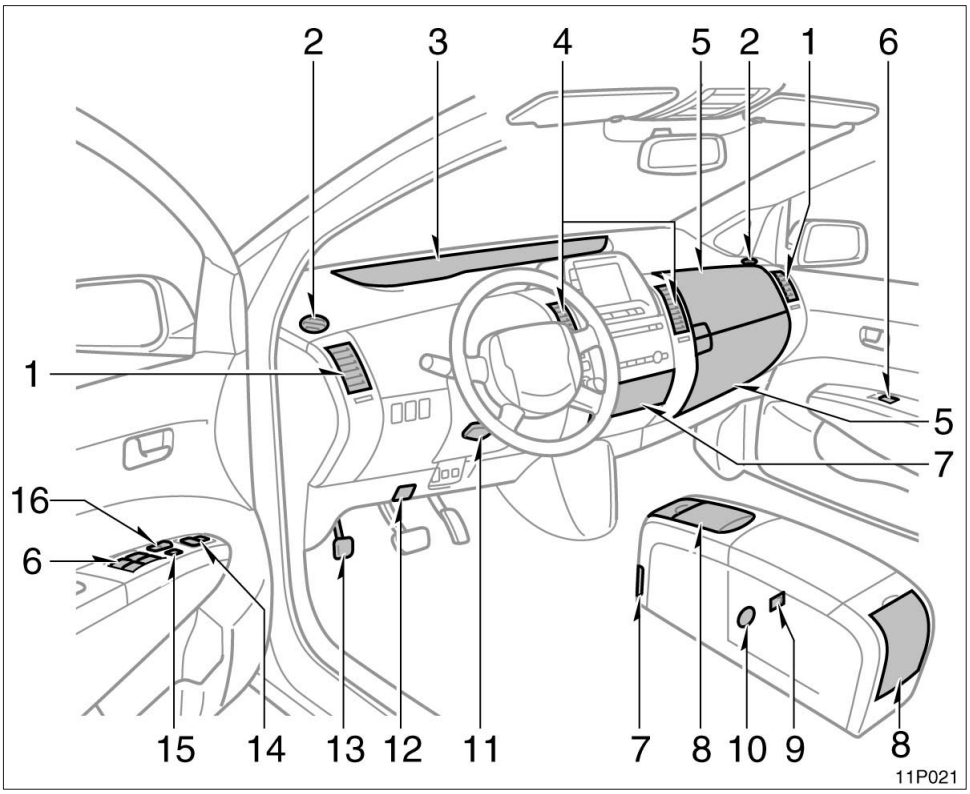

1. Sidoluftventiler 235
2. Defroster för sidofönster
3. Instrumentgrupp 6
4. Mittenluftventiler 235
5. Handskfack 302
6. Elfönsterhissar 62
7. Tillbehörsfack 303
8. Burkhållare 304
9. AUX–adapter 301
10. Eluttag 300
11. Spak för frikoppling av rattens vinklingsfunktion 110
12. Spak för frikoppling av motorhuven 65
13. Parkeringsbromspedal 156
14. Elmanövrerade backspeglar 111
15. Fönsterspärr 63
16. Centrallås 58

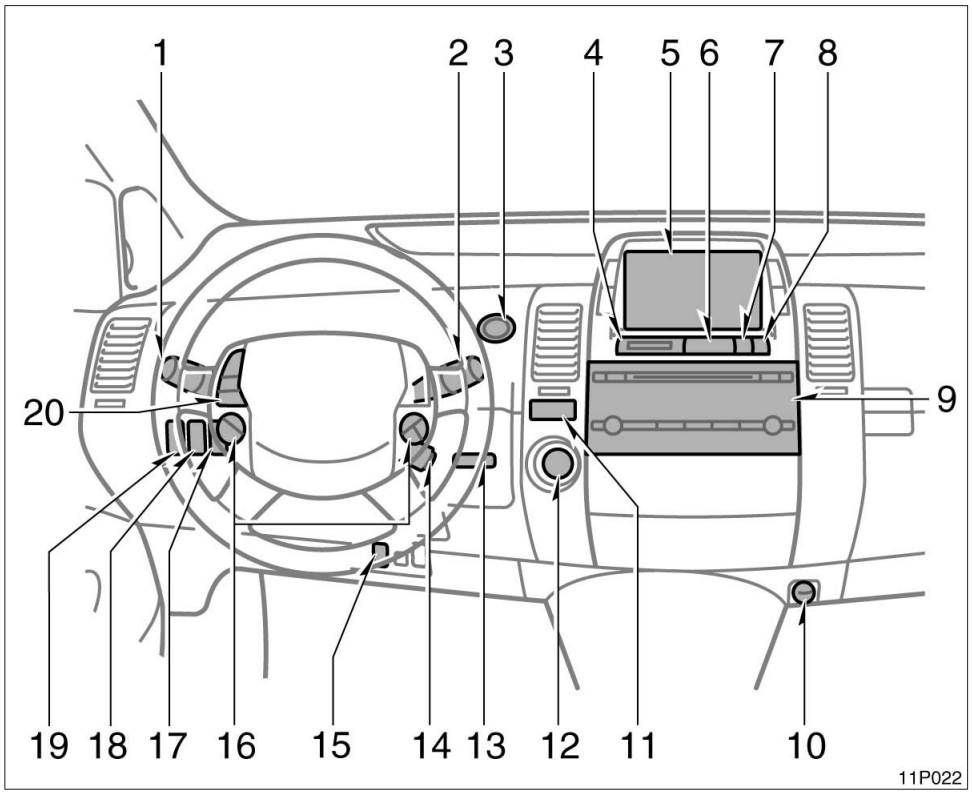

1. Strålkastare och körriktningsvisare reglage 116
2. Torkar– och spolaromkopplare 122
3. ”POWER”–tangent 144
4. Klocka 240
5. Informationsdisplay eller navigationssystem inklusive informationsdisplay (För navigationssystemet, se den separata ”Navigationshandboken”.) 162
6. Varningsblinkers 118
7. Nollställningsknapp för trippmätarna 127
8. Instrumentbelysning tangent 128
9. Ljudanläggning 180
10. Eluttag 300
11. ”P”–lägestangent 149
12. Växelväljare (R, N, D, B) 149
13. Nyckelhål 143
14. Reglage för farthållare 157
15. Elektroniskt lås/startsystem urkoppling 44
16. Klimatanläggning, fjärrkontroll 235
17. Intelligent parkeringsassistans, reglage 240
18. Tangent för eldrift (EV) 14
19. Höjdinställning av strålkastare 118
20. Fjärrkontroller för ljudanläggningen 212

▶Högerstyrda bilar

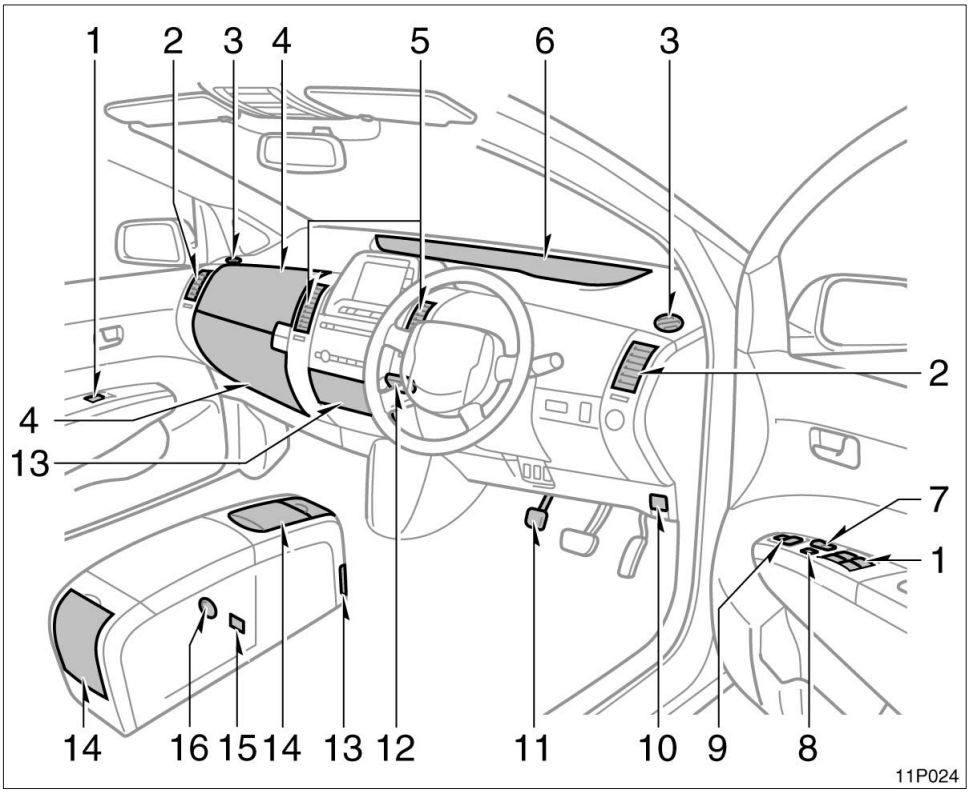

1. Elfönsterhissar 62
2. Sidoluftventiler 235
3. Defroster för sidofönster
4. Handskfack 302
5. Mittenluftventiler 235
6. Instrumentgrupp 6
7. Centrallås 58
8. Fönsterspärr 63
9. Elmanövrerade backspeglar 111
10. Spak för frikoppling av motorhuven 65
11. Parkeringsbromspedal 156
12. Spak för frikoppling av rattens vinklingsfunktion 110
13. Tillbehörsfack 303
14. Burkhållare 304
15. AUX–adapter 301
16. Eluttag 300

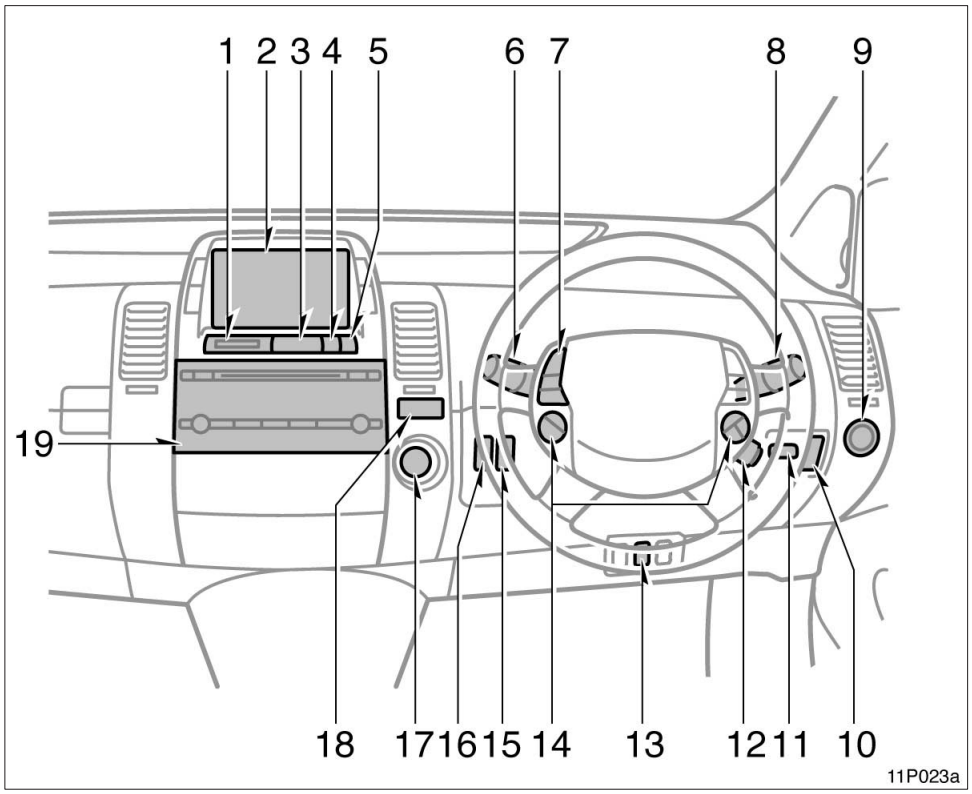

1. Klocka 240
2. Informationsdisplay eller navigationssystem inklusive informationsdisplay (För navigationssystemet, se den separata ”Navigationshandboken”.) 162
3. Varningsblinkers 118
4. Nollställningsknapp för trippmätarna 127
5. Reglage till instrumentpanelsbelysning / km/h eller MPH 128
6. Strålkastare och körriktningsvisare reglage 118
7. Fjärrkontroller för ljudanläggningen . . . 212
8. Torkar– och spolaromkopplare 122
9. ”POWER”–tangent 144
10. Höjdinställning av strålkastare 116
11. Nyckelhål 143
12. Reglage för farthållare 157
13. Rörelsedetektor, urkoppling 67
14. Klimatkontroll reglage 235
15. Tangent för eldrift (EV) 14
16. Intelligent parkeringsassistans, reglage 240
17. Växelväljare (R, N, D, B) 149
18. ”P”–lägestangent 149
19. Ljudanläggning 180

Översikt av instrumentgrupp och informationsfönster

▶Vänsterstyrda bilar

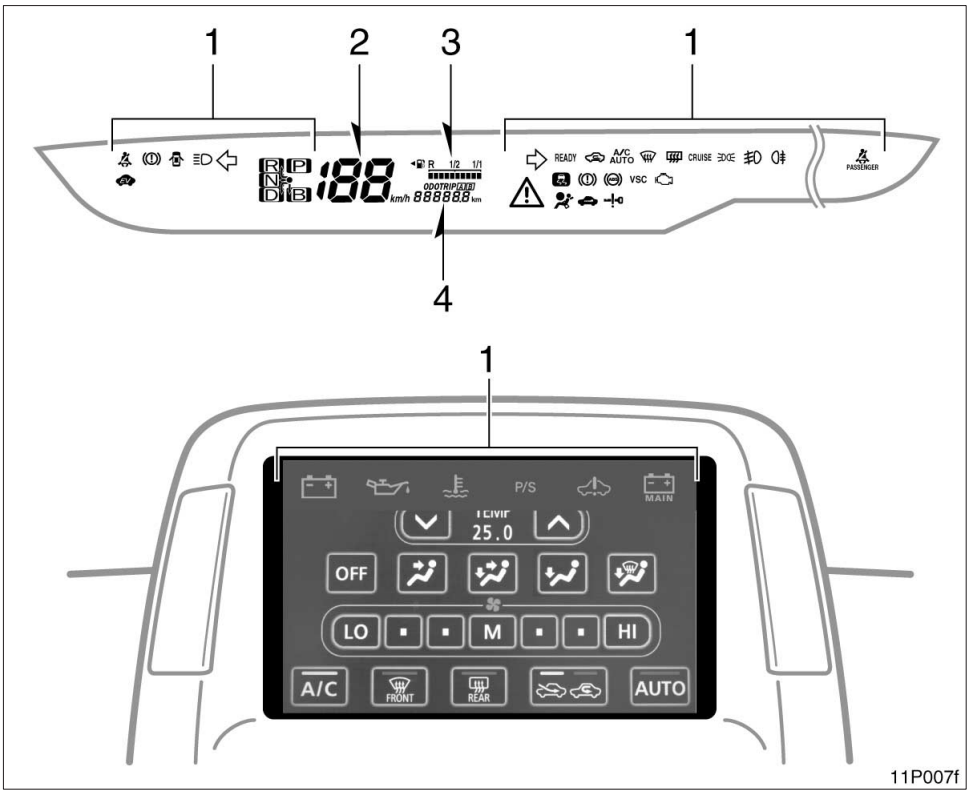

1. Kontrollampor och indikeringslampor 129, 137
2. Bränslemätare 126
3. Hastighetsmätare
4. Vägmätare och trippmätare 127

▶Högerstyrda modeller (Typ A)

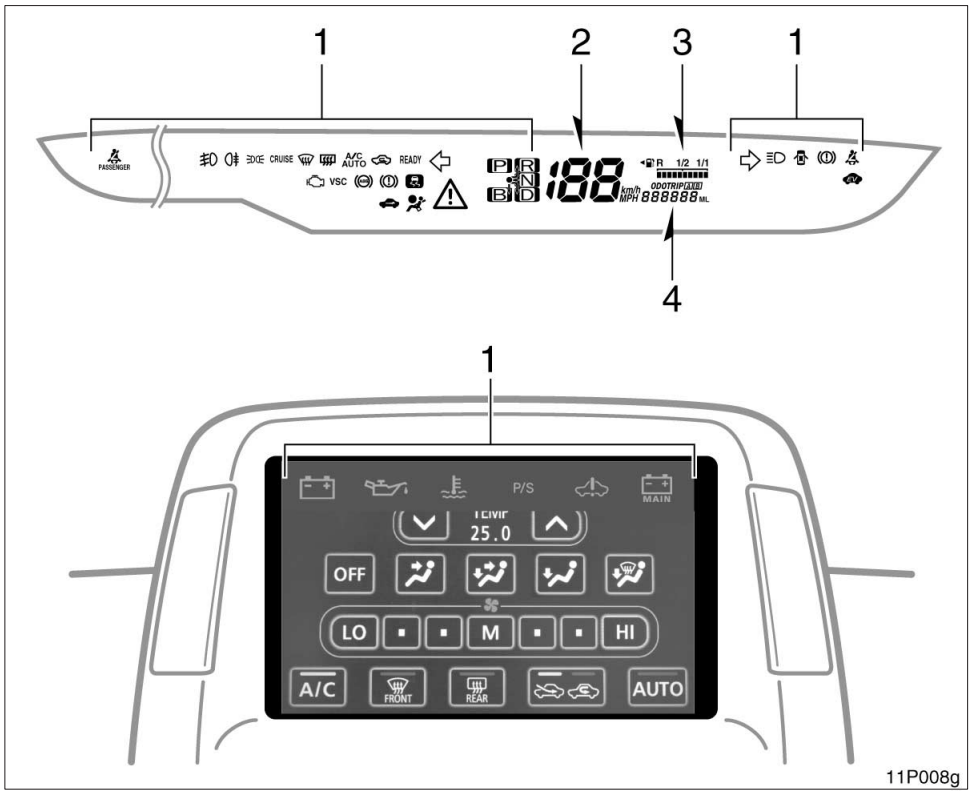

1. Kontrollampor och indikeringslampor 129, 137
2. Hastighetsmätare
3. Bränslemätare 126
4. Vägmätare och trippmätare 127

▶**Högerstyrda modeller (Typ B)**

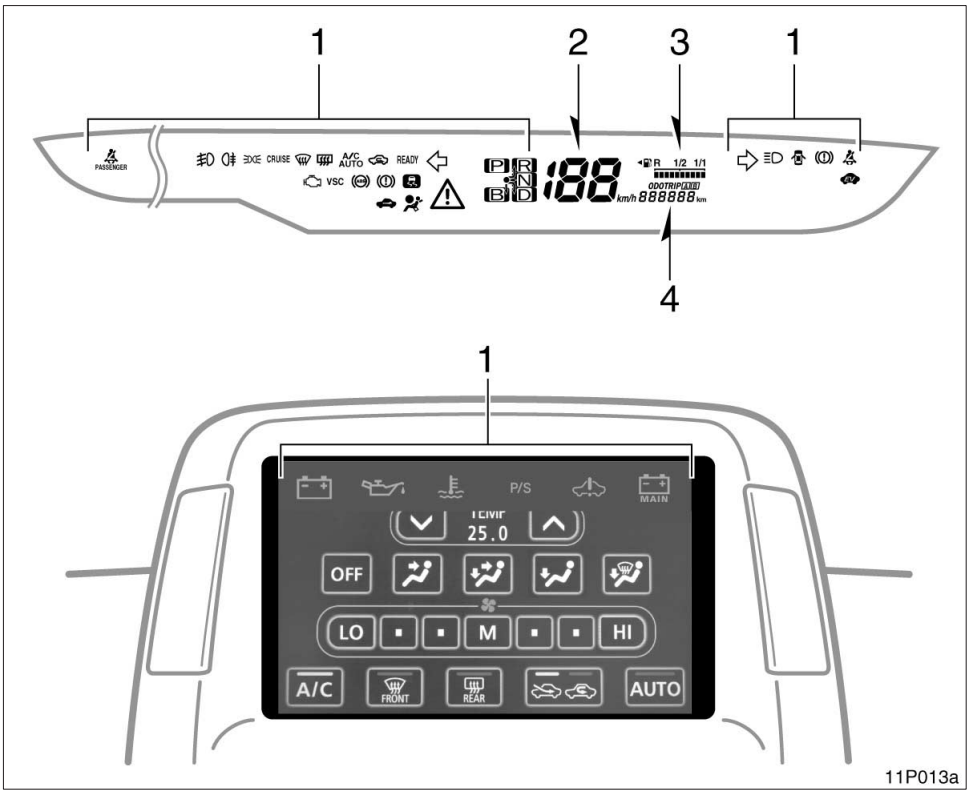

1. Kontrollampor och indikeringslampor 129, 137
2. Hastighetsmätare
3. Bränslemätare 126
4. Vägmätare och trippmätare 127

Indikeringssymboler i instrumentgrupp och informationsfönster

	Varningslampor för bromssystemet*1
	Bältesvarnare för förarplatsen*1
PASSENGER	Bältesvarnare för framsätespassageraren*1
R 1/2 1/1	Varningslampa för låg bränslenivå*1
	Varningslampa, motorns kontrollsystem*1
	Allmän varning*1
ABS	Varningslampa för ABS–systemet*1
	Varningslampa Öppen dörr*1
	Varningslampa för krockkuddesystemet*1
VSC	Varningslampa, stabiliseringssystemet*1
	Laddningssystemet, varningslampa*2
	Varningslampa för hög kylvätsketemperatur*2
	Varningslampa för lågt oljetryck*2

MAIN	Hybridbilbatteri, varningslampa*2
P/S eller PS	Varningslampa för det eldrivna servo-styrningssystemet*2
	Varningslampa för hybridsystemet*2
CRUISE	Indikeringslampa, farthållare*3
R P N D B	Indikeringslampa för växelväljaren*4
	Elektroniskt lås/startsystem, varningslampa*5
	Körriktningsvisare
	Indikeringslampa för helljus
	Indikeringslampa för bakljuset
	Indikeringslampa för främre dimljus
	Indikeringslampa för bakre dimljus
READY	Indikering bilen startklar

A/C AUTO	Automatisk luftkonditionering, indikeringslampa
	Återcirkulering av luft i kupén, indikeringslampa
	Luftflöde vindruta, indikeringslampa
	Bakruta, yttre backspeglar med eluppvärmning indikeringslampa
	Hybridbilens startspärr/stöldlarm indikeringslampa
EV	Eldriftsläge (EV), indikeringslampa
	Indikeringslampa, antispinnsystem

*1: Mer information finns i ”Indikeringslampor och varningssummer——Instrumentgrupp” på sid 129.

*2: Mer information finns i ”Indikeringslampor och varningssummer——Informationsdisplay” på sid 137.

*3: Om lampan blinkar, se ”Farthållare” på sid 157.

*4: Mer information finns i ”Hybridsystemets växellåda” på sid 149.

*5: Mer information finns i ”Elektroniskt lås/startsystem” på sid 33.

Del 1–2
ALLMÄN BESKRIVNING AV TOYOTA PRIUS

Toyotas hybridsystem

- Toyotas hybridsystem 14
- Grundfunktioner i hybridsystemet 16
- Starta bilen 19
- Utnyttja bilen effektivt 20
- Försiktighet vid användning 21

Toyotas hybridsystem—

Toyotas hybridsystem kombinerar bensinmotorns fördelar med elmotorns fördelar och ger då både betydligt bättre bränsleekonomi och bättre prestanda än bensinmotorn i en vanlig bil.

Beroende på den aktuella körsituationen drivs bilen på den mest fördelaktiga kombinationen av:

- **Bensinmotor**
- **Elmotor, med ström som genereras av bensinmotorn**
- **Elmotor, med ström direkt från hybridbatteriet**

Energin utnyttjas dessutom effektivt på följande sätt:

- När bilen stannar stängs bensinmotorn automatiskt av.
- Vid bromsning med bromspedalen eller minskning av hastigheten omvandlas rörelseenergin i hjulen till laddning av hybridbatteriet. (Detta kallas regenerativ bromsning.)

Eftersom hybridbilbatteriet laddas vid behov med hjälp av bensinmotorn behövs ingen uppkoppling till en utomstående strömkälla, till skillnad mot en elbil.

—Tangent för eldrift (EV)

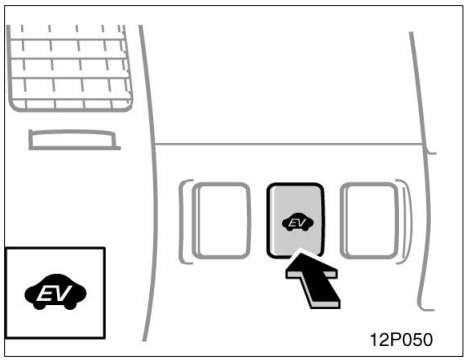

I eldriftsläge, ”EV”, körs din bil som en elbil och drivs endast av elmotorn vilken drivs av elektricitet lagrad i hybridbatteriet. Eldriftsläget är lämpligt för körning i bostadsområden tidiga mornar eller sena kvällar, eller i parkeringshus eftersom du behöver inte bekymra dig om buller eller avgaser.

Tryck på tangenten för manuell överkoppling till eldrift.

Indikeringslampan i instrumentgruppen tänds. Tryck på tangenten igen så kopplas funktionen bort och lampan släcks.

⚠ VARNING

Föraren måste vara mycket uppmärksam på den omedelbara omgivningen, speciellt när bilen är i elmotordrift (bensinmotorn avstängd). Människor som befinner sig nära bilen kan missbedöma bilens framfart på grund av att den saknar vanligt motorljud.

I följande omständigheter kopplas ”EV”–driften inte alltid in. I så fall visas meddelandet i informationsfönstret och en tonstöt hörs.

- Hybridsystemet är varmt. (Om bilen har stått parkerad i varm väderlek, efter körning i backar eller körning med hög hastighet, etc.)
- Hybridsystemet är kallt. (Om bilen har stått parkerad i temperaturer under 0°C.)
- Under varmkörning av bensinmotorn
- Hybridbatteriets laddningsnivå är 3 eller lägre.
- Bilens hastighet är 45 km/h eller högre.
- Gaspedalen är djupt nedtryckt, eller i backar.
- Avfrostaren är påslagen.

Starta motorn medan den är kall

När motorn är kall (t.ex. tidigt på morgonen) börjar den att värmas upp cirka 10 sekunder efter det att lampan ”READY” tänts. EV–driften kan inte startas under uppvärmningen. (Tiden innan motorn startas varierar beroende på temperaturen, luftkonditioneringens status, etc.) Tryck på knappen innan motorn startas för att kunna använda EV–läget.

I följande omständigheter urkopplas ”EV”–driften ibland automatiskt under körning. I så fall hörs en tonstöt och indikeringslampan ”EV” blinkar tre gånger varefter den slocknar.

- Hybridbatteriets laddningsnivå är 2 eller lägre.
- Bilens hastighet överskrider cirka 45 km/h.
- Gaspedalen är djupt nedtryckt, eller i backar.

Trots att den möjliga körsträckan kan variera beroende på faktorer som laddningsnivån i hybridbatteriet eller luftkonditioneringens status, så sträcker den sig normalt från flera hundra meter till 2 km när bilens hastighet är mindre än ca 45 km/h.

Eftersom din bil är konstruerad att ha den bästa bränsleekonomin vid normal körning (en kombination av bensinmotordrift och elmotordrift) kan bränsleekonomin försämras om ”EV”–drift används mycket ofta.

Grundfunktioner i hybridsystemet

Hybridsystemets grundfunktioner beskrivs nedan. Toyotas hybridsystem utför dessutom en rad kontroller beroende på driftsförhållandena: Skärmbilden ”Energy Monitor” visar vilken kraftkälla som används för tillfället.

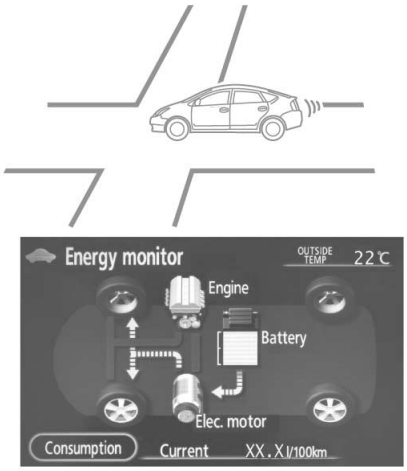

Elmotorn driver bilen

12P066a

Vid start eller backning, etc, drivs bilen med elmotorn som tar energi från hybridbatteriet eftersom bensinmotorn då är mycket ineffektiv.

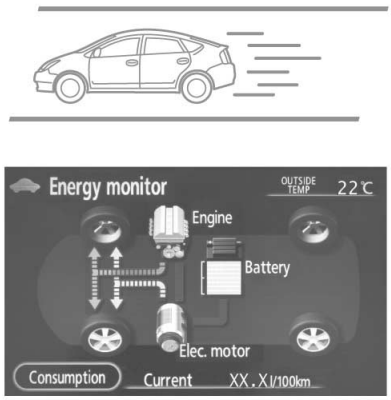

Bensinmotorn driver bilen

12P067a

Under normal körning, drivs bilen huvudsakligen med bensinmotorn. Elmotorn hjälper emellertid till när det behövs mer kraft än vad bensinmotorn ensam kan ge.

Bilen kontrollerar den optimala fördelningen mellan drivning med bensinmotorn och elmotorn för att alltid ge bästa möjliga bränsleekonomi.

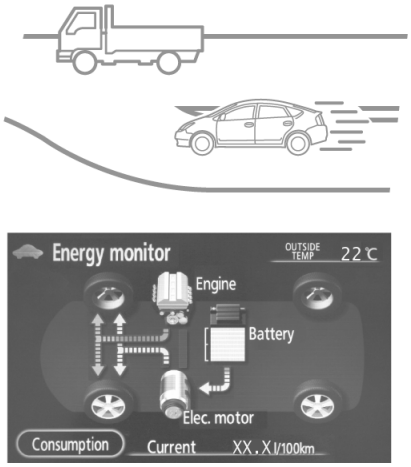

Elmotorn och bensinmotorn driver bilen

12P068a

Vid körning med fullt gaspådrag, får bensinmotorn hjälp av elmotorn som tar ström från hybridbatteriet. Därmed förbättras bilens prestanda.

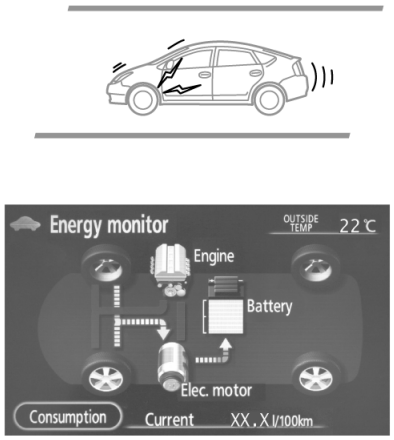

Laddning av batteriet vid bromsning

12P069a

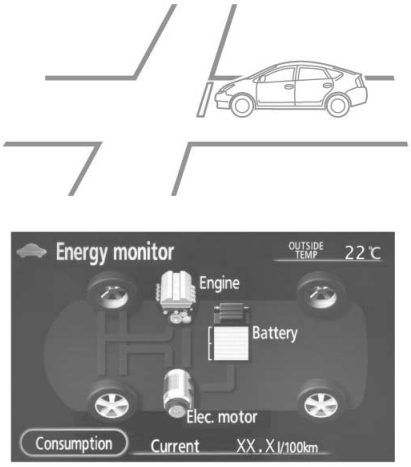

Alla system i viloläge

12P070a

När hastigheten minskas eller när bromspedalen används, utnyttjas rörelseenergin i hjulen genom att elmotorn då fungerar som generator och laddar hybridbatteriet (regenerativ bromsning).

När bilen stannar, stängs bensinmotorn automatiskt av.

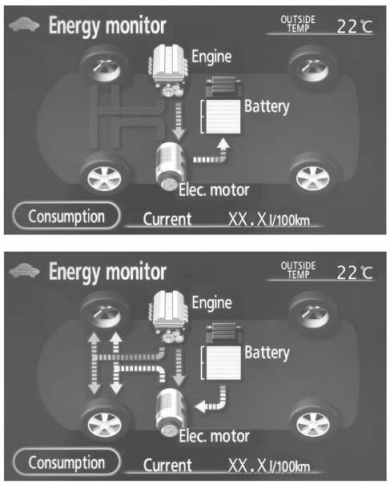

12P071a

Laddning av hybridbatteriet

När laddningen i hybridbattariet inte är tillräcklig, laddas batteriet av bensinmotorn. Systemet laddar alltid med konstant spänning.

Starta bilen

Bilen startar med en knapptryckning. Hybridsystemet startar automatiskt när knappen ”POWER” trycks in med bromspedalen nedtryckt.

Med elektroniskt lås/startsystem

1. Ha nyckeln med dig.
2. Tryck lätt på ”POWER” med bromspedalen nedtryckt.

Med elektromekaniskt lås/startsystem

1. Sätt i nyckeln.
2. Tryck lätt på ”POWER” med bromspedalen nedtryckt.

Lampan ”READY” blinkar och övergår till fast sken. Efter några sekunder hörs två tonstötar varefter hybridsystemet startar. (Vintertid kan det ta litet längre tid innan ”READY”– lampan tänds.) Det går inte att starta bilen när bromspedalen inte är nedtryckt. (Se ”Start av hybridsystemet—” på sid 332.)

Motorn startar inte alltid när ”READY”–lampan är tänd.

Utnyttja bilen effektivt

Mjuka accelerationer och mjuka inbromsningar

- När du under körning minskar hastigheten återvinns rörelseenergin genom det regenerativa bromssystemet. För effektivast möjliga körning skall du dock varken accelerera eller bromsa mer än absolut nödvändigt.
- Undvik häftiga accelerationer och bromsningar.
- Hybridbatteriets återstående kapacitet kan avläsas på energiöversikten i informationsfönstret. See ”Information” på sid 169. Gradvis eller lugn acceleration eller inbromsning gör att fördelarna med elmotorn används mer effektivt utan att bensinmotorn behöver användas.

När du parkerar skall du alltid sätta växelväljaren i läge ”P”. Under körning skall den vara i läge ”D”.

- I läge ”N” är bensinmotorn i gång men någon elektricitet kan inte genereras. Det krävs för mycket motorkraft för att ladda upp batteriet så det kommer att bli urladdat.
- Hybridsystemet laddar automatiskt upp den återstående kapaciteten i hybridbatteriet. Uppladdningen kan inte ske om växelväljaren är i ”N”–läge.

INFORMATION:

Bensinmotorn startar och stannar automatiskt. (Den stannar vid körning med låg belastning, vid fartminskning och när bilen står stilla.)

Om ”READY”–lampan på instrumentpanelen fortsätter att lysa kan du starta bilen med elmotorn även om bensinmotorn är stoppad.

Bensinmotorn slås kanske inte automatiskt från i följande fall:

- ◆ ***Under varmkörning av bensinmotorn***
- ◆ ***Under laddning av hybridbatteriet***
- ◆ ***Vid låg eller hög temperatur i hybridbatteriet***

Försiktighet vid användning

Bilens drivs med både bensinmotor och elmotor. Tänk därför på följande.

Var försiktig med komponenter med hög spänning och hög temperatur.

I din bil finns orangefärgade kablar som är kopplade till hybridbatteriet (cirka 200 volt) och till andra komponenter som alla har hög spänning.

⚠ VARNING

Vidrör aldrig kablar med orange färg eller poltapparna på batteriet. Du kan få en elektrisk stöt med svåra eller dödliga skador som följd. Läs alla varningsdekaler.

Elmotorn, kylaren och flera andra komponenter blir mycket heta under körning. Det sitter varningsdekaler på alla dessa komponenter. Läs varningstexten noga på dessa dekaler.

⚠ VARNING

Tag aldrig bort och demontera inte högspänningskomponenter, högspänningskablar (orange färg) och deras anslutningar. Det medför risk för svåra eller dödliga skador.

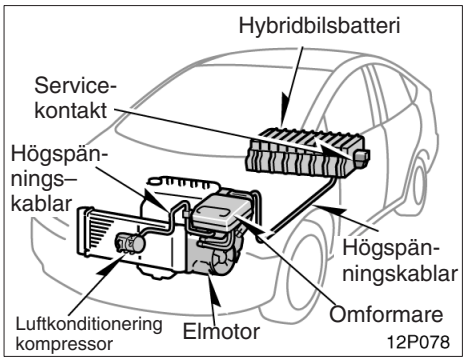

Rör inte servicekontakten.

Servicekontakten sitter på vänster sida i bagageutrymmet. Den är avsedd att koppla bort högspänningen från hybridbatteriet vid service hos en auktoriserad Toyota–återförsäljare eller –verkstad eller annan verkstad med motsvarande kvalifikationer och utrustning.

⚠ VARNING

- **De markerade komponenterna på bilden innehåller hög spänning.**
- **Felaktig hantering av dessa komponenter kan ge en elektrisk stöt som kan leda till svåra eller dödliga skador. Rör aldrig någon av de markerade komponenterna.**

Dessa högspänningsdelar eller kablar med elektromagnetisk avskärmning producerar ungefär samma mängd elektromagnetiska vågor som vanliga bensindrivna bilar eller hemelektronik.

Oönskat ljud kan uppstå vid mottagning i en mobil kommunikationsradio, därför bör du kontakta en auktoriserad Toyota återförsäljare eller verkstad eller annan verksamhet med motsvarande kvalifikationer och utrustning, för installation eller demontering.

Tänk alltid på hybridbilens speciella karaktär.

⚠ VARNING

Föraren måste vara mycket uppmärksam på den omedelbara omgivningen, speciellt när bilen är i elmotordrift (bensinmotorn avstängd). Människor som befinner sig nära bilen kan missbedöma bilens framfart på grund av att den saknar vanligt motorljud.

- När bilen körs med både bensinmotor och elmotor kan ett speciellt ljud höras från elmotorn i motorrummet.
- När hybridsystemet startas eller slås av kan ett ljud höras från hybridbatteriet i bagageutrymmet. Det betyder inte att något är fel.
- Om ”READY”–lampan är tänd kan du starta bilen även om bensinmotorn är stoppad.
- När du sätter växelväljaren i läge ”B” och släpper den till ursprungsläget samt tar bort foten från gaspedalen sker motorbromsning. Vid körning med hög hastighet kommer du att märka att bromseffekten vid motorbromsning är sämre än i en vanlig bil.

När du parkerar skall du alltid sätta växelväljaren i läge ”P”.

I läge ”N” laddas inte hybridbatteriet, även om bensinmotorn är igång. Du får inte köra någon längre stund med växelväljaren i läge ”N”, eftersom hybridbatteriet urladdas.

När du lämnar bilen skall du lägga an parkeringsbromsen och sätta växelväljaren i läge ”P”. Kom ihåg att ta ha nyckeln med dig och att låsa alla dörrar.

När du lämnar hybridsystemet i läge ”ACC” eller ”IG–ON” kan eventuellt hybridsystemet inte startas på grund av att 12V–batteriet blivit urladdat.

Om bilen är parkerad under längre tid kan batteriet gradvis urladdas. För att hålla hybridbatteriet i gott skick bör du köra bilen åtminstone en gång under en period på några månader i minst 30 minuter eller 15 km. Om hybridbatteriet har laddats ur helt och bilen inte ens startar med starthjälp av 12V–batteriet, kontakta en auktoriserad Toyota–återförsäljare eller –verkstad, eller annan verksamhet med motsvarande kvalifikationer och utrustning.

⚠ VARNING

- **Stäng alltid av hybridsystemet när du lämnar bilen.**
- **Sätt alltid växelväljaren i läge ”P”. Bilen kan starta om ”READY” lyser och om bensinmotorn inte är igång (inget motorljud eller vibrationer). Om ”READY”–lampan är tänd, om du lämnar bilen med växelväljaren i något annat läge än ”P” eller ”N”, kan bilen börja krypa eller starta med ett plötsligt ryck om någon av misstag råkar trampa på gaspedalen. Detta kan leda till svåra eller dödliga skador.**

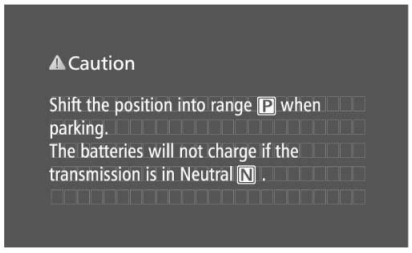

12P065

Typ 1

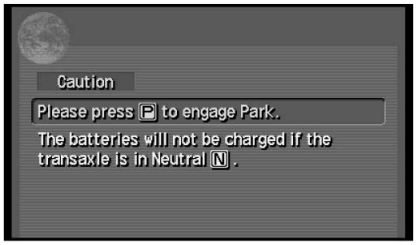

12P008d

Typ 2

När ett meddelande visas i informationsfönstret tänds samtidigt huvudvarningslampan (⚠) i instrumentgruppen. Läs meddelandet och följ instruktionen.

- När du lämnar bilen, eller om du stannar eller parkerar skall du sätta växelväljaren i ”P”–läge.
- Hybridbatteriet måste laddas. I läge ”N” sker ingen laddning av batteriet. Generatorn arbetar bara i läge ”P”, ”D” eller ”B”. Om du fortsätter att köra skall du sätta växelväljaren i läge ”D” eller ”B” och trycka ned gaspedalen. Lämna inte växelväljaren i läge ”N”. Vid körning i tät trafik skall du använda läge ”D”.

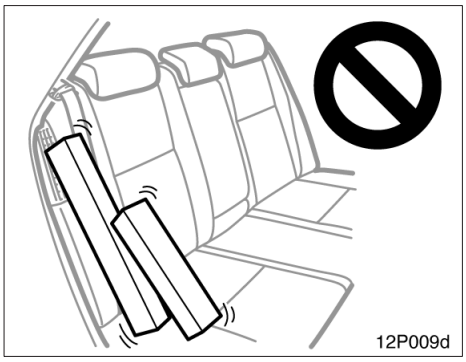

12P009d

Se till att ingen lutar sig mot ryggstödets högra sida i baksätet, ej heller placerar bagage eller andra föremål på den ytan.

- Ett ventilationsgaller är placerat i ryggstödets högra sida, avsett för kylning av hybridbatteriet. Om denna ventil täcks över kommer hybridbatteriet att överhettas med följden att hybridsystemets prestanda minskar.
- Om säkerhetsbältet inte är placerat i styrningen ovanför baksätet kan det blockera luftventilen. Se till att säkerhetsbältet förs genom styrningen på rätt sätt.
- Spill inte vatten och tappa inte ned något föremål genom gallret. Hybridbatteriet kan skadas eller orsaka skador.
- Det kan höras ett fläktljud från ventilationsgallret.

För reparation eller underhåll av din bil, en auktoriserad Toyota–återförsäljare eller –verkstad eller annan verksamhet med motsvarande kvalifikationer och utrustning.

Om bilen inte kan repareras på grund av en olycka eller annan händelse skall du kontakta en auktoriserad Toyota–återförsäljare eller –verkstad, eller annan verkstad med motsvarande kvalifikationer och utrustning som kan ge dig råd.

Eftersom hybridbilbatteriet är helt slutet och av typen nickel–metall–hydrid måste du kontakta en auktoriserad Toyota–återförsäljare eller –verkstad eller annan verksamhet med motsvarande kvalifikationer och utrustning.

⚠ VARNING

Om du skulle bli inblandad i en trafikolycka skall du vidtaga följande försiktighetsåtgärder.

- **Flytta bilen till en säker plats och gör följande för att minska skaderisken på grund av högspänningen.**
  - **Tryck ned bromspedalen och anlägg parkeringsbromsen.**
  - **Tryck på läge ”P” och stanna hybridsystemet.**
  - **Om nyckeln är insatt i nyckelhålet ska den tas bort.**
- **Om bilen fått mycket allvarliga skador är det risk att du kan få en elektrisk stöt. För att undvika detta får du aldrig röra någon högspänningskomponent (hybridbatteriet etc) eller kablarna (orange färg) som förbinder de olika högspänningskomponenterna. Rör aldrig en elkabel som sticker ut utanför eller inne i bilen. Du kan få en livsfarlig elektrisk stöt. Vidrör dem aldrig.**
- **Om vätska läcker ut från någon del av bilen får du inte röra vätskan, det kan vara elektrolyt från hybridbatteriet (starkt alkalisk). Om du får elektrolyt på huden eller i ögonen, skall du omedelbart tvätta med mycket vatten och om möjligt med borsyra. Kontakta sedan närmaste läkare eller akutsjukhus så att du undviker allvarliga skador.**
- **Om det skulle börja brinna i bilen skall du använda en eldsläckare som är speciellt avsedd för brand i elsystemen. En liten vattenmängd kan vara farlig. Använd mycket vatten, t.ex. från en vattenpost, eller vänta tills brandkåren kommer.**
- **Om din bil måste bogseras skall det ske med framhjulen eller alla fyra hjulen upplyfta från marken. Om bilen bogseras med framhjulen på marken kan elmotorn fortsätta att generera ström med följden att den kan läcka elektricitet. Brand kan uppstå beroende på skadans art. Se vidare ”Om bilen måste bogseras” på sid 370.**

Del 2–1
INSTRUMENT OCH MANÖVERORGAN

Nycklar och dörrar

- Nycklar 26
- Startspärr 28
- Elektroniskt lås– och startsystem 33
- Fjärrkontroll för dörrlåsen 50
- Dörrar 57
- Bakdörr 60
- Elektriska fönsterhissar 62
- Motorhuv 65
- Stöldskydd 66
- Tanklock 72

Nycklar

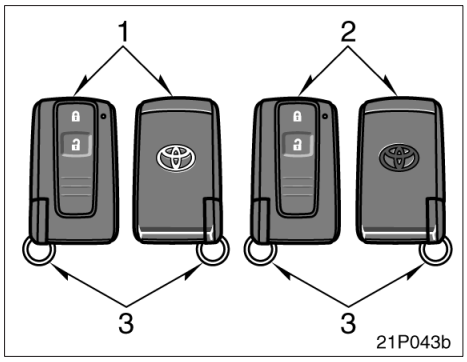

1. Huvudnycklar med silverdekor (Modeller med elektroniskt lås/startsystem)—Dessa nycklar fungerar till samtliga lås. Om du behöver en ny nyckel behöver din auktoriserade Toyota–återförsäljare eller –verkstad eller annan verkstad med motsvarande kvalifikationer och utrustning låna en av nycklarna för att kunna göra en ny nyckel med inbyggd transponder. Innan du använder dessa nycklar bör du läsa avsnittet ”Elektroniskt lås– och startsystem” på sid 33.
2. Huvudnycklar utan silverdekor (Modeller med elektromekaniskt lås– och startsystem)—Dessa nycklar fungerar till samtliga lås. Om du behöver en ny nyckel behöver din auktoriserade Toyota–återförsäljare eller –verkstad eller annan verkstad med motsvarande kvalifikationer och utrustning låna en av nycklarna för att kunna göra en ny nyckel med inbyggd transponder.
3. Mekaniska nycklar (i huvudnyckeln)—Dessa nycklar fungerar endast i förardörren.

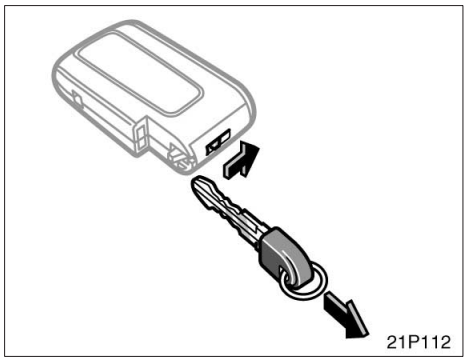

ANVÄNDA MEKANISK NYCKEL

När du använder den mekaniska nyckeln som är placerad i den elektroniska nyckeln, tryck låsspärren i pilens riktning och drag ut nyckeln som bilden visar. Stoppa tillbaka nyckeln genom att föra låsspärren i pilens riktning och skjuta in nyckeln. Stoppa alltid tillbaka den elektroniska nyckeln när du inte använder den.

Eftersom dörrarna kan låsas utan nyckel bör du alltid ha med dig en reservhuvudnyckel om du skulle råka låsa in nycklarna i bilen.

⚠ VARNING

- **Personer med inopererade pacemakers eller defibrillatorer bör inte befinna sig nära antenner som tillhör det elektroniska lås– och startsystemet eftersom radiovågorna kan påverka sådan utrustning. Se ”PLACERING AV ANTENNER” på sid 35 för information och antennernas placering.**
- **Personer som använder annan elektrisk utrustning för medicinskt bruk än inopererade pacemakers och defibrillatorer, bör höra efter hos tillverkaren av utrustningen huruvida dess funktion påverkas av radiovågor. Radiovågor kan ha oväntad inverkan på driften av sådana medicinsk apparatur.**
- **Den elektroniska låsfunktionen kan kopplas bort, vid behov. Se ”BORTKOPPLING AV DEN ELEKTRONISKA FUNKTIONEN” på sid 44.**

OBSERVERA

Observera följande när du använder en nyckel med inbyggd transponder:

- ***Fäst ingenting på nyckeln som kan utestänga elektromagnetiska vågor (t.ex. metallskydd).***
- ***Slå inte nyckeln hårt mot andra föremål.***
- ***Utsätt inte nycklarna för stark värme under någon längre stund, t.ex. på instrumentpanelen eller motorhuven i starkt solsken.***
- ***Lägg inte nyckeln i vatten och tvätta den inte i ultraljudstvätt.***
- ***Förvara inte nyckeln tillsammans med föremål som avger elektromagnetiska vågor, t.ex. en mobiltelefon.***

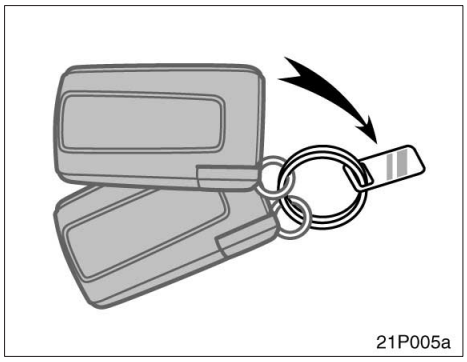

BRICKA MED NYCKELNUMMER

Ditt nyckelnummer finns på nyckelbrickan. Förvara nyckelbrickan på en säker plats, t.ex. i plånboken — inte i bilen.

Om du skulle förlora nycklarna eller behöva extranycklar kan varje auktoriserad Toyota–återförsäljare eller –verkstad eller annan verksamhet med motsvarande kvalifikationer och utrustning göra dubblettnycklar med hjälp av nyckelnumret.

Vi rekommenderar att du antecknar nyckelnumret och förvarar det på säker plats.

Startspärr

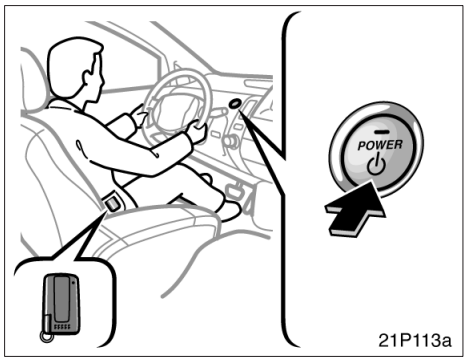

INAKTIVERING MED ELEKTRONISK FUNKTION

Startspärren i hybridbilen är ett stöldskyddssystem. När du, utrustad med en elektronisk nyckel, kliver in i din bil och trycker på ”POWER” kontrolleras den elektroniska koden automatiskt för att fastställa att den motsvarar den för bilen registrerade ID–koden. Om ID–koden är bekräftad kan du starta bilen.

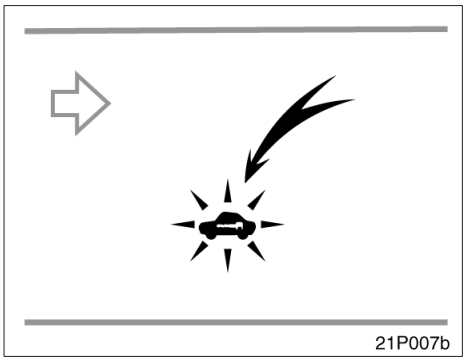

Systemet aktiveras när hybridsystemet är avstängt och förardörren öppnas. Stöldskyddsindikatorn blinkar för att visa att billarmet är aktivt.

Om något av följande skulle inträffa skall du kontakta en auktoriserad Toyota–återförsäljare eller –verkstad eller annan verksamhet med motsvarande kvalifikationer och utrustning.

- Indikeringslampan lyser utom när startspärrsystemet ställs in eller aktiveras. (Se ”Stöldskydd” på sid 66.)
- Indikeringslampan börjar inte blinka när hybridsystemet är avstängt och förardörren öppnas.
- Indikeringslampan blinkar oregelbundet.

När du har den elektroniska nyckeln med dig och trycker på ”POWER” stängs systemet automatiskt av och hybridsystemet kan startas. Indikeringslampan släcks.

Om du behöver en ny nyckel måste din auktoriserade Toyota–återförsäljare eller –verkstad eller annan verksamhet med motsvarande kvalifikationer och utrustning få ditt nyckelnummer och din huvudnyckel. Det finns dock en gräns för hur många extranycklar som kan tillverkas åt dig.

OBSERVERA
Försök inte modifiera, demontera eller koppla bort startspärrsystemet. Systemets funktion garanteras inte om det utsätts för oauktoriserad ändring eller modifiering.

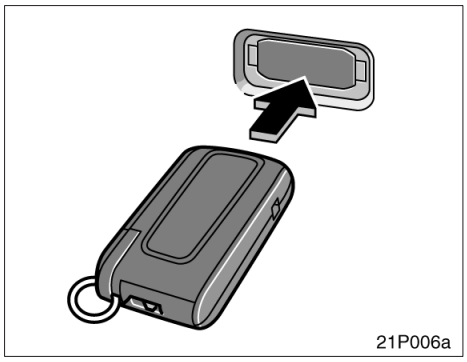

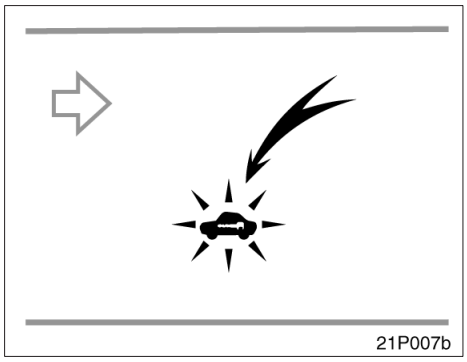

INAKTIVERING MED NYCKEL

Startspärren i hybridbilen är ett stöldskyddssystem. När du sätter nyckeln i nyckelhålet sänder transponderchipet i nyckeln en elektronisk kod till bilen. Hybridsystemet startar bara om den elektroniska koden i chipet överensstämmer med den ID–kod som är lagrad i bilen.

Systemet aktiveras automatiskt när du tar ut nyckeln ur nyckelhålet. Stöldskyddsindikatorn blinkar för att visa att billarmet är aktivt.

Om något av följande skulle inträffa skall du kontakta en auktoriserad Toyota–återförsäljare eller –verkstad eller annan verksamhet med motsvarande kvalifikationer och utrustning.

- Indikeringslampan lyser utom när startspärrsystemet ställs in eller aktiveras. (Se ”Stöldskydd” på sid 66.)
- Indikeringslampan börjar inte blinka när nyckeln tas ur nyckelhålet.
- Indikeringslampan blinkar oregelbundet.

När du sätter in rätt nyckel i nyckelhålet stängs systemet automatiskt av och hybridsystemet kan startas. Indikeringslampan släcks.

Om du behöver en ny nyckel måste din auktoriserade Toyota–återförsäljare eller –verkstad eller annan verksamhet med motsvarande kvalifikationer och utrustning få ditt nyckelnummer och din huvudnyckel. Det finns dock en gräns för hur många extranycklar som kan tillverkas åt dig.

OBSERVERA
Försök inte modifiera, demontera eller koppla bort startspärrsystemet. Systemets funktion garanteras inte om det utsätts för oauktoriserad ändring eller modifiering.

Som tillverkare intygar Tokai Rika Co., Ltd. att förstärkaren, modell RI–24KTY, överensstämmer med de väsentliga kraven och övriga anvisningar i Direktiv 1999/5/EC.

R&TTE Declaration of Conformity

We,

Manufacturer's Name: Tokai Rika Co., Ltd.
Manufacturer's Address: 260, Oguchi-cho, Niwa-gun, Aichi-ken, 480-0195, Japan

hereby declare under our sole responsibility that the product:

Product Name: Amplifier
Product Model Number: RI-24KTY

to which this declaration relates is in conformity with the essential requirements and other relevant requirements of the R&TTE Directive (1999/5/EC). The product is compliant with the following standards and/or other normative documents:

Safety: EN60950-1
EMC: Part III, Regulation ECE No.97
Spectrum: EN300 330-2

Supplementary information:

* Notified Body involved	TNO Certification B.V., P. O. Box 15, 9822 ZG Niekerk, The Netherlands Identification Number: 0336
* Technical Construction File kept by	TRB Limited 1 TRB Drive, St. Asaph Business Park, St. Asaph, Denbighshire, LL17 OJB, The United Kingdom
* CE mark	CE0336
* Member states intended for use	EU and EFTA
* Member states with restrictive use	None

Date: May 13, 2003

Signature: T. Hamamoto

Tadanao Hamamoto

Position of the signatory: General Manager,
Electronics Engineering Div.

Elektroniskt lås– och startsystem

(Endast vänsterstyrda bilar)

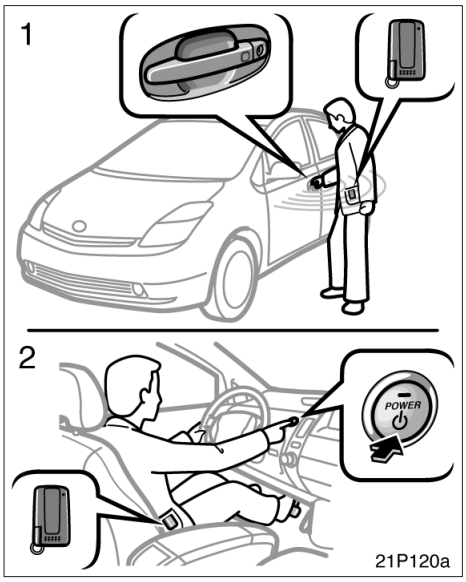

1. Låsa och låsa upp
2. Starta hybridsystemet

När du har den elektroniska nyckeln på dig kan du låsa och låsa upp dörrarna och starta hybridsystemet.

Mer information finns i ”Låsa dörrar med elektronisk funktion” på sid 40. Mer information om upplåsning av dörrar finns i ”Låsa upp dörrar med den elektroniska funktionen” på sid 41. Mer information om start av hybridsystemet finns i ”Start av hybridsystemet” på sid 142.

Om batteriet i en elektronisk nyckel är urladdat kan den elektroniska funktionen inte användas. Använd den mekaniska nyckeln som sitter i den elektroniska nyckeln genom att sätta in den i förardörrens lås för att låsa eller låsa upp dörren. Sätt i den elektroniska nyckeln i nyckelhålet för att starta hybridsystemet. För att aktivera det elektroniska lås/startsystemet måste batteriet bytas. Se ”—Byte av batteri” på sid 55

Den elektroniska funktionen kan inaktiveras med urkopplingskontakten. I så fall inaktiveras samtliga elektroniska funktioner. Mer information finns i ”Inaktivering av det elektroniska nyckelsystemet” på sid 44.

INFORMATION

- ***Kontrollera att du tar med dig den elektroniska nyckeln.***
- ***I följande fall kommer eventuellt inte den elektroniska funktionen eller fjärrstyrningen att fungera ordentligt. (Om detta skulle inträffa kan du använda en mekanisk nyckel för att låsa eller låsa upp förardörren och en elektronisk nyckel att starta hybridsystemet.)***
  - ◆ ***Om anläggningar som avger starka elektromagnetiska vågor, t.ex. TV–antenner, kraftstationer eller radiostationer, finns i närheten.***
  - ◆ ***Om du förvarar din elektroniska nyckel tillsammans med ett mobilt kommunikationssystem, t.ex. tvåvägsradio eller mobiltelefon.***
  - ◆ ***Om en elektronisk nyckel kommer i kontakt med eller täcks av ett metallföremål.***
  - ◆ ***Om någon annan använder en fjärrkontroll till en annan bil som är nära din bil.***
- ***Om du inte kör bilen bör du förvara din elektroniska nyckel på minst 5 meters avstånd från bilen.***

⚠ VARNING

- **Personer med inopererade pacemakers eller defibrillatorer bör inte befinna sig nära antenner som tillhör det elektroniska lås– och startsystemet eftersom radiovågorna kan påverka sådan utrustning. Se ”PLACERING AV ANTENNER ” på sid 35 för information och antennernas placering.**
- **Personer som använder annan elektrisk utrustning för medicinskt bruk än inopererade pacemakers och defibrillatorer, bör höra efter hos tillverkaren av utrustningen huruvida dess funktion påverkas av radiovågor. Radiovågor kan ha oväntad inverkan på driften av sådana medicinsk apparatur.**
- **Den elektroniska låsfunktionen kan kopplas bort, vid behov. Se ”BORTKOPPLING AV DEN ELEKTRONISKA FUNKTIONEN” på sid 44.**

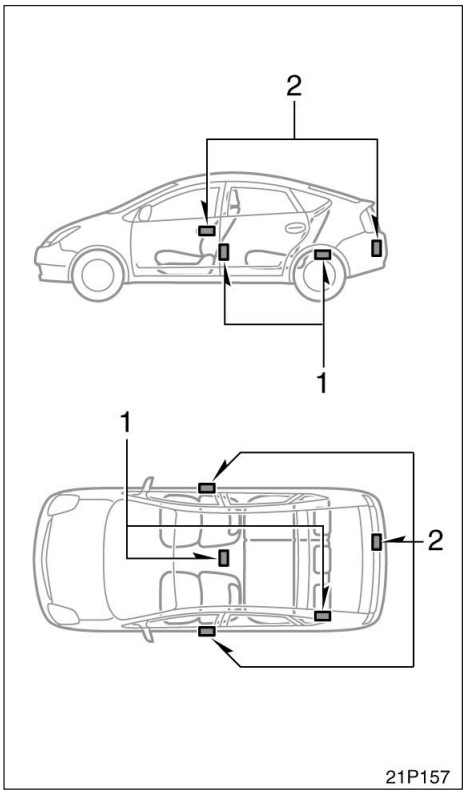

ANTENNPLACERING

1. Antenn i kupén
2. Antenn utanför kupén

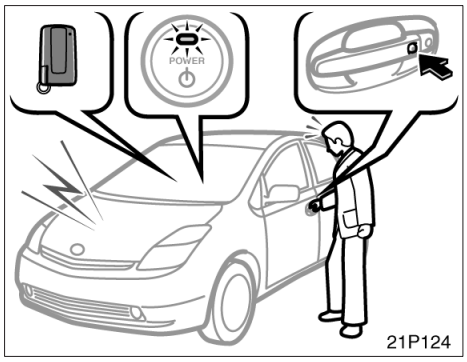

LARM OCH VARNINGSMEDDELANDEN

Din bil är utrustad med larmfunktioner invändigt och utvändigt såväl som en varningslampa i informationsdisplayen om något problem föreligger i det elektroniska lås– och startsystemet.

Varningslampan tänds när ”IG–ON”–läge aktiveras och släcks efter några sekunder.

Om larmet hörs eller om varningslampan tänds skall du kontrollera bilen och din elektroniska nyckel.

(a) Hybridsystemet var inte avstängt och växellådan var i annat läge än ”P”.

När förardörren öppnas medan hybridsystemet är i ”ACC” eller ”IG–ON” och växellådan är i annat läge än ”P”.

Invändigt larm: Kontinuerlig tonstöt

Informationsdisplay: Varningsmeddelande

Larmet stängs av på något av följande sätt:

- Förardörren stängs
- Tryckning på ”P”
- Hybridsystemet stängs av

(b) Din elektroniska nyckel togs ut ur bilen när växellådan var i annat läge än ”P”.

När förardörren öppnas eller stängs medan hybridsystemet inte är avstängt och med växellådan i annat läge än ”P” kan det fastställas att den elektroniska nyckeln inte är inne i bilen.

Invändigt larm: Kontinuerlig tonstöt

Utvändigt larm: Kontinuerlig tonstöt

Varningslampa På

Larmet stängs av på något av följande sätt:

- Tryckning på ”P”
- Den elektroniska nyckeln tas med in i bilen
- Hybridsystemet stängs av

(c) Hybridsystemet var inte avstängt och växellådan var i ”P”.

Förardörren öppnades medan hybridsystemet var i läge ”ACC” och växellådan var i läge ”P”.

Invändigt larm: 3 tonstötar

Larmet ljuder inte i läge ”IG–ON”.

(d) Den elektroniska nyckeln togs med ut ur bilen.

När förardörren öppnas eller stängs medan hybridsystemet inte är avstängt (och med växellådan i läge ”P”), kan det fastställas att den elektroniska nyckeln inte är inne i bilen.

Invändigt larm: En tonstöt

Utvändigt larm: 3 tonstötar

Varningslampa: På

(e) Du försökte låsa bilen med det elektroniska systemet med hybridsystemet igång.

När du försöker låsa alla dörrarna med det elektroniska systemet medan hybridsystemet inte är avstängt och med växellådan är i annat läge än ”P”.

Utvändigt larm: En tonstöt (hörs i 2 sekunder.)

Varningslampa: På

Nu kan dörrarna inte låsas.

(f) Den elektroniska nyckeln togs med ut ur bilen.

När en annan dörr än förardörren öppnas eller stängs medan hybridsystemet inte är avstängt kan det fastställas att den elektroniska nyckeln inte är inne i bilen.

Invändigt larm: En tonstöt

Utvändigt larm: 3 tonstötar

Varningslampa: På

(g) Hindrar att nyckeln blir inlåst i bilen

När du låser dörren med hybridsystemet avstängt, men med den elektroniska nyckeln inuti bilen, och försöker att låsa alla dörrarna med det elektroniska systemet kan det fastställas att den elektroniska nyckeln är kvar i bilen.

Utvändigt larm: En tonstöt (hörs i 2 sekunder)

INFORMATION

- ***Funktionen fungerar inte när den elektroniska nyckeln ligger kvar på instrumentpanelen, insynsskyddet, golvet eller i handskfacket.***
- ***Funktionen kan fungera ibland om den elektroniska nyckeln tas ut ur bilen men ändå befinner sig nära fönstret eller dörrhandtaget.***

(h) Låg laddning i den elektroniska nyckelns batteri.

När hybridsystemet är i läge ”ACC” eller ”OFF” cirka 20 minuter efter att hybridsystemet startades eller vreds till ”IG–ON”, går det att fastställa om laddningen i den elektroniska nyckelns batteri är låg.

Invändigt larm: En tonstöt

(i) Utanför driftsområdet

När ”POWER” trycks in går det att fastställa att den elektroniska nyckeln inte är inuti bilen.

Invändigt larm: En tonstöt

Varningslampa: På (i 5 sekunder)

(j) Varning, Öppen dörr

När du ska låsa alla dörrarna med det elektroniska systemet med hybridsystemet avstängt, men en dörr är öppen.

Utvändigt larm: En tonstöt (hörs i 10 sekunder)

Larmet stängs av på något av följande sätt:

- Alla dörrar stängs
- Tryck på knappen för upplåsning på den elektroniska nyckeln.

Varningar– och vad de betyder

Invändigt larm	Utvändigt larm	Varnings-lampa	Orsaker
En tonstöt (hörs oavbrutet)	—	—	Förardörren öppnades medan hybridsystemet var i ”ACC” eller ”IG–ON” och växellådan var i annat läge än ”P”.
En tonstöt (hörs oavbrutet)	En tonstöt (hörs oavbrutet)	På	Föraren tog ut sin elektroniska nyckel från bilen medan hybridsystemet inte var avstängt och växellådan var i annat läge än ”P”.
Tonstötar (hörs stötvis)	—	—	Förardörren öppnades medan hybridsystemet var i läge ”ACC” och växellådan var i läge ”P”.
En tonstöt	3 tonstötar	På	Föraren tog ut sin elektroniska nyckel från bilen medan hybridsystemet inte var avstängt och växellådan var i läge ”P”.
—	En tonstöt (hörs i 2 sekunder)	På	Låsknappen trycktes ned medan hybridsystemet inte var avstängt och växellådan var i läge ”P”.
En tonstöt	3 tonstötar	På	Passageraren tog ut sin elektroniska nyckel från bilen medan hybridsystemet inte var avstängt.
—	En tonstöt (hörs i 2 sekunder)	—	Låsknappen var nedtryckt medan hybridsystemet var avstängt men en elektronisk nyckel fanns kvar i bilen.
En tonstöt	—	—	Laddningen i nyckelbatteriet var cirka 2V. (3V vid normal drift)
En tonstöt	—	På (i 5 sekunder)	Knappen ”POWER” trycktes ned när ingen elektronisk nyckel fanns inom systemets effektiva driftsområde.
—	En tonstöt (hörs i 10 sekunder)	—	Låsknappen var nedtryckt medan hybridsystemet var avstängt men en dörr öppnades.

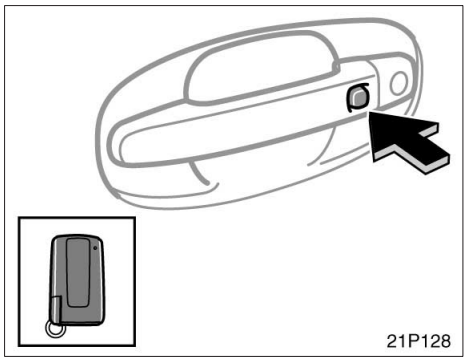

Sidodörr

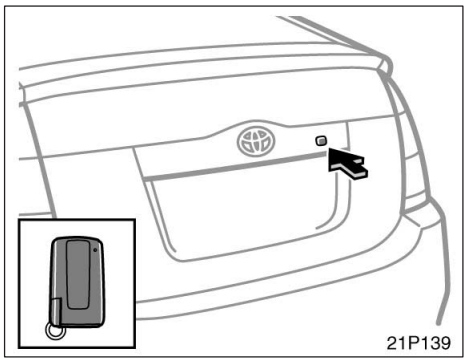

Bakdörr

LÅSA DÖRRARNA MED DET ELEKTRONISKA SYSTEMET

Det elektroniska lås– och startsystemet låser dörrarna utan att en nyckel behöver sättas in i dörrnyckelhålet.

När du stiger ur bilen och tar med dig den elektroniska nyckeln och trycker in den utvändiga låsknappen på dörrhandtaget fram eller på bakluckan när alla dörrarna är stängda kommer alla dörrarna att låsas förutsatt att den elektroniska koden i nyckeln motsvarar den registrerade ID–koden för bilen.

Körriktningsvisarna blinkar en gång. Om du emellertid trycker in låsknappen på ytterhandtaget fram eller bakluckan medan en dörr inte är ordentligt stängd kommer en tonstöt att höras i 10 sekunder.

OBSERVERA
Om nyckeln befinner sig inuti bilen skall du inte försöka att låsa dörrarna eftersom nyckeln kan bli inlåst i bilen.

INFORMATION

- ***De bakre dörrarna ingår inte i det elektroniska systemet.***
- ***Se till att du trycker in låsknappen på det främre ytterhandtaget långsamt och stadigt när dörrarna skall låsas. Om låsknappen trycks in för snabbt låses dörrarna eventuellt inte.***
- ***När en dörr öppnas eller stängs skall låsknappen på ytterhandtaget eller bakluckan inte vidröras. Om du trycker på knappen hörs en larmsignal i 10 sekunder.***
- ***Om dörrarna låses med fjällkontroll och om en elektronisk nyckel befinner sig inom det elektroniska systemets effektiva driftsområde kan dörrarna inte låsas upp med den elektroniska funktionen. Lås i så fall upp dörrarna med fjärrkontrollnyckeln.***
- ***Det går inte att aktivera elektroniska låsfunktioner inom 3 sekunder efter att den elektroniska låsfunktionen aktiverats.***

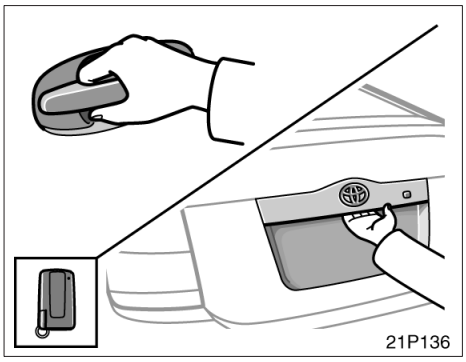

LÅSA UPP DÖRRARNA MED ELEKTRONISK FUNKTION

Det elektroniska lås– och startsystemet låser upp dörrarna utan att en nyckel behöver sättas in i dörrnyckelhålet.

När du närmar dig bilen (cirka 1 m från varje ytterhandtag fram), utrustad med en elektronisk nyckel kontrolleras den elektroniska koden som avges från nyckeln automatiskt för att fastställa att den motsvarar den för bilen registrerade ID–koden. När du fattar tag i baksidan av det yttre dörrhandtaget så låses dörren upp. Körriktningsvisarna blinkar två gånger.

När du trycker in och håller kvar bakluckans öppningsknapp medan du har den elektroniska nyckeln med dig kontrolleras ID–koden på samma sätt som med framdörrarna. Och alla dörrarna låses upp. Körriktningsvisarna blinkar två gånger.

När du närmar dig bilen (cirka 1 m från endera framdörren) och har med dig den elektroniska nyckeln, eller låser upp bakluckan med den elektroniska funktionen tänds kupébelysningen i 15 sekunder om strömställaren är i läge ”DOOR”. Takbelysningen slocknar emellertid när du trycker centrallåstangenten till låst läge, eller trycker på ”POWER” en eller två gånger från avstängt läge för att välja läge ”ACC” eller ”ON” utan att trycka ned bromspedalen. (Se ”Kupébelysning” på sid 120 för mer information.)

Du har 30 sekunder på dig att öppna någon av dörrarna efter att du har använt den elektroniska funktionen. Om du inte öppnar någon av dörrarna under den tiden låses alla dörrar automatiskt igen.

INFORMATION

- ***De bakre dörrarna ingår inte i det elektroniska systemet.***
- ***När du låser upp dörrarna, se till att ta ett stadigt grepp i baksidan av ytterhandtaget som bilden visar. Om du har handskar på dig när du tar i handtaget kan upplåsningen fördröjas.***
- ***När du tar i handtaget eller trycker på öppningsknappen till bakdörren för att låsa upp dörrarna, bör du kontrollera att dörrarna har låsts upp. Om två tonstötar hörs och körriktningsvisarna blinkar två gånger har dörrarna låsts upp. Du kan nu dra i ytterdörrhandtaget eller trycka på öppningsknappen till bakluckan för att öppna dörren. Om du närmar dig bilen snabbt eller drar i ytterhandtaget eller trycker på öppningsknappen till bakluckan snabbt så låses dörrarna ev. inte upp. Om du inte kan öppna dörren genom att dra i ytterhandtaget eller genom att trycka på öppningsknappen till bakluckan skall du trycka in ytterhandtaget till det ursprungliga läget eller ta bort handen från bakluckan, och sedan försöka igen.***

- ***Om du har den elektroniska nyckeln mycket nära ytterdörrhandtaget eller öppningsknappen till bakluckan så låses dörrarna ev. inte.***
- ***Om någon annan som inte har en elektronisk nyckel tar i ett ytterhandtag eller trycker på öppningsknappen till bakluckan medan du befinner dig inom den elektroniska funktionens driftsområde kan dörrarna ev. inte låsas upp.***
- ***Om ytterhandtaget eller bakluckan dränks i vatten under en störtskur eller i en biltvätt och någon som har en elektronisk nyckel befinner sig i närheten av bilen kan dörrarna ev. inte låsas upp. Om du emellertid inte drar i ytterhandtaget fram eller om öppningsknappen till bakluckan inte trycks in kommer dörrarna att låsas automatiskt efter cirka 30 sekunder.***
- ***Kontrollera upplåsningsfunktionen genom att utföra upplåsningen max. 3 sekunder efter att du har kommit cirka 1 meter från bilens framdörrar eller baklucka. Om det tar längre tid går det ev. inte att låsa upp dörrarna.***

SPARA PÅ BATTERILADDNING

När dörrarna är låsta sänder det elektroniska lås– och startsystemet regelbundet elektromagnetiska vågor till fordonets utsida. Därför kommer bilens batteri att urladdas om bilen blir stående under en längre tid. Om nyckeln lämnas utanför fordonet inom systemets räckvidd sänder nyckeln och fordonet elektromagnetiska vågor regelbundet. Om dessa förhållanden fortgår under en längre tid kommer batteriet i nyckeln och i bilen att laddas ur.

För att undvika att batterierna laddas ur inaktiveras den elektroniska funktionen automatiskt under följande förhållanden:

- Om det elektroniska systemet inte används på mer än 14 dagar
- Om nyckeln befinner sig inom den elektroniska funktionens driftsområde utanför bilen i över 10 minuter

Den elektroniska funktionen återaktiveras om du utför något av följande:

(a) Tryck in låsknappen i ytterhandtaget fram eller på bakluckan när du har den elektroniska nyckeln med dig.

(b) Lås eller lås upp dörrarna med fjärrkontrollen.

(c) Sätt in den mekaniska nyckeln i dörrlåset på förardörren och vrid om den.

INFORMATION

- ***Elektroniska nycklar är batteridrivna för att kunna kommunicera med fordonet. Batteriets medellivslängd är cirka 1 till 3 år. Om batteriet verkar urladdat ska det bytas mot ett nytt.***
- ***En elektronisk nyckel tar kontinuerligt emot elektromagnetiska vågor och om den tar emot starka elektromagnetiska vågor under en längre tid kan batteriet urladdas drastiskt. Undvik därför att förvara en elektronisk nyckel nära elektriska apparater.***

  Följande elektriska apparater kan ha en negativ inverkan på en elektronisk nyckels prestationsförmåga: TV, PC, mobiltelefoner eller laddare för sladdlösa telefoner, elektriska golvlampor och skrivbordslampor med lysrör.

  Observera att du bör alltid ha sådana elektriska apparater på minst 1 meters avstånd från din elektroniska nyckel.

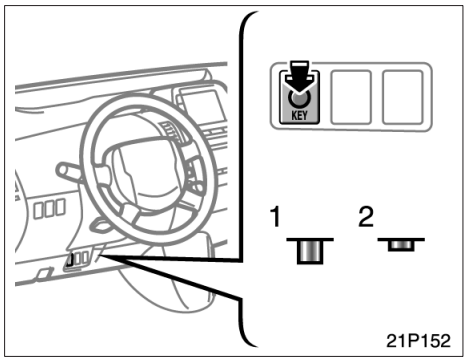

1. Den elektroniska funktionen är aktiverad.
2. Den elektroniska funktionen är inaktiverad.

BORTKOPPLING AV DEN ELEKTRONISKA FUNKTIONEN

Avstängningsknappen för denna funktion är placerad underst på instrumentpanelens förarsida. När du trycker på knappen stängs den elektroniska funktionen av. Tryck på knappen en gång till för att återaktivera funktionen.

När den elektroniska funktionen är avstängd använder du en mekanisk nyckel eller fjärrkontrollnyckel för att låsa och låsa upp dörrarna. Sätt i den elektroniska nyckeln i nyckelhålet för att starta hybridsystemet.

Om du planerar att inte köra din bil under längre tid ska du trycka på avstängningsknappen för att stänga av den elektroniska funktionen.

INFORMATION

Den elektroniska funktionen stängs av i följande fall:

- ***Avstängningsknappen trycks in.***
- ***Den elektroniska nyckeln sätts i nyckelhålet.***
- ***Batteriet i den elektroniska nyckeln är urladdat.***

Som tillverkare intygar Tokai Rika Co., Ltd. att den elektroniska nyckeln, modell B31EA, överensstämmer med de väsentliga kraven och övriga anvisningar i Direktiv 1999/5/EC.

R&TTE Declaration of Conformity

We,

Manufacturer's Name: Tokai Rika Co., Ltd.
Manufacturer's Address: 260, Oguchi-cho, Niwa-gun, Aichi-ken, 480-0195, Japan

hereby declare under our sole responsibility that the product:

Product Name: Electronic Key
Product Model: B31EA

to which this declaration relates is in conformity with the essential requirements and other relevant requirements of the R&TTE Directive (1999/5/EC). The product is compliant with the following standards and/or other normative documents:

Safety: EN60950-1
EMC: EN301 489-1 & -3
Spectrum: EN300 220-3

Supplementary information:

* Technical File kept by	TRB Limited 1 TRB Drive, St. Asaph Business Park, St. Asaph, Denbighshire, LL17 OJB, The United Kingdom
* CE mark	CE
* Member states intended for use	EU and EFTA
* Member states with restrictive use	None

Date: May 13, 2003

Signature: T. Hamamoto
Tadanao Hamamoto

Position of the signatory: General Manager,
Electronics Engineering Div.

⚠ VARNING

EXPLOSIONSRISK FÖRELIGGER OM BATTERIET BYTS UT MOT ANNAT BATTERI AV FEL TYP FÖLJ GÄLLANDE BESTÄMMELSER FÖR DEPONERING AV ANVÄNDA BATTERIER.

Som tillverkare intygar Tokai Rika Co., Ltd. att denna kanalväljare, modell B31UA, överensstämmer med de väsentliga kraven och övriga anvisningar i Direktiv 1999/5/EC.

R&TTE Declaration of Conformity

We,

Manufacturer's Name: Tokai Rika Co., Ltd.
Manufacturer's Address: 260, Oguchi-cho, Niwa-gun, Aichi-ken, 480-0195, Japan

hereby declare under our sole responsibility that the product:

Product Name: Tuner
Product Model: B31UA

to which this declaration relates is in conformity with the essential requirements and other relevant requirements of the R&TTE Directive (1999/5/EC). The product is compliant with the following standards and/or other normative documents:

Safety: EN60950-1
EMC: EN301 489-1 & -3
Spectrum: EN300 220-3

Supplementary information:

* Technical File kept by	TRB Limited 1 TRB Drive, St. Asaph Business Park, St. Asaph, Denbighshire, LL17 OJB, The United Kingdom
* CE mark	CE
* Member states intended for use	EU and EFTA
* Member states with restrictive use	None

Date: May 13, 2003

Signature: T. Hamamoto
Tadanao Hamamoto

Position of the signatory: General Manager,
Electronics Engineering Div.

Som tillverkare intygar Tokai Rika Co., Ltd. att kupétonfrekvensgeneratorn, modell RO–2TY–1, överensstämmer med de väsentliga kraven och övriga anvisningar i Direktiv 1999/5/EC.

R&TTE Declaration of Conformity

We,

Manufacturer's Name: Tokai Rika Co., Ltd.
Manufacturer's Address: 260, Oguchi-cho, Niwa-gun, Aichi-ken, 480-0195, Japan

hereby declare under our sole responsibility that the product:

Product Name: Room Oscillator
Product Model: RO-2TY-1

to which this declaration relates is in conformity with the essential requirements and other relevant requirements of the R&TTE Directive (1999/5/EC). The product is compliant with the following standards and/or other normative documents:

Safety: EN60950-1
EMC: EN301 489-1 & -3
Spectrum: EN300 330-2

Supplementary information:

* Technical File kept by	TRB Limited 1 TRB Drive, St. Asaph Business Park, St. Asaph, Denbighshire, LL17 OJB, The United Kingdom
* CE mark	CE ①
* Member states intended for use	EU and EFTA
* Member states with restrictive use	None

Date: May 13, 2003

Signature: T. Hamamoto

Tadanao Hamamoto

Position of the signatory: General Manager,
Electronics Engineering Div.

Som tillverkare intygar AISIN SEIKI CO., LTD. att tonfrekvensgeneratorn för dörr/baklucka, modell ASAT2, överensstämmer med de väsentliga kraven och övriga anvisningar i Direktiv 1999/5/EC.

DECLARATION of CONFORMITY

We, **AISIN SEIKI CO., LTD.**, hereby declare, at our sole responsibility, that the following product conforms to the Essential Requirements of the Radio and Telecommunications Terminal Equipment Directive 1999/5/EC in accordance with the tests conducted to the appropriate requirements of the relevant standards, as listed herewith.

Product	: **Door/Trunk Oscillator**		
Model / Type Number	: **ASAT2**		
Directive and Standards used	: **Radio**	:	**EN300 330-2**
			EN300 330-1
	EMC	:	**EN301 489-3**
			EN301 489-1
	Safety	:	**EN60950**
Year of affixing CE marking	: **2003**		

Date : 11 February 2003

Signature : Toshimitsu, Oka

Name : Toshimitsu Oka

Title and position : Manager, 2nd Electronics, Electronics Engineering Dept.

CE marking

Countries intended for use: All EU + EFTA countries

A készülék felhasználása: az EU államainak, EFTA és a kelet Európa államainak van rendelve.

MEGFELELŐSÉGI NYILATKOZAT

Alulírott teljeskörű felelősségem tudatában kijelentem, hogy az általunk

TOYOTA MOTOR HUNGARY Kft. *1211. Bp., Szabadkikötő út 4.*
forgalomba hozó neve cime

forgalomba hozni kívánt berendezés

távirányítós ajtónyitó ***ASAT2***
megnevezése típus vagy egyedi jelölése verziója, vagy fantázianeve

AISIN SEIKI CO., Ltd. ***2-1, Asahi-machi, Kariya Aichi, 448-8650 JAPAN***
gyártó neve gyártás helye

a vonatkozó

biztonságtechnikai ***EN60950: 2000***
előírások felsorolása

EMC ***EN301 489-3 V1.4.1 (2002.08) és EN301 489-1 V1.4.1(2002.08)***
előírások felsorolása

távközlési ***EN300 330-2 V1.1.1 (2001.06) és EN300 330-1 V1.3.2 (2002.12)***
előírások felsorolása

előírásoknak megfelel.

A gyártó a terméket **CE** ~~és/vagy H~~ jelzéssel ellátta.

Budapest, 2003.03.19.
nyilatkozat helye és kelte

Kaszó László
felelősségvállalásra jogosult neve

Műszaki Igazgató
beosztása

TOYOTA MOTOR HUNGARY KFT
1211 Budapest,
Szabadkikötő út 4.
Adószám: 10475416-2-44
- 17 -

Trådlös fjärrkontroll—

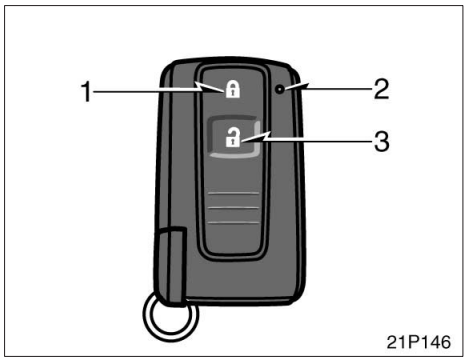

1. **Låsknapp**
2. **Indikeringslampa**
3. **Upplåsningsknapp**

Bilens fjärrlåssystem är avsett för låsning eller upplåsning av samtliga sidodörrar och bakluckan eller att aktivera stöldlarmet på cirka 1 meters avstånd från bilen.

Tryck på sändarens knappar långsamt och stadigt när du låser eller låser upp. Indikeringslampan blinkar en gång.

Fjärrkontrollnyckeln är en elektronisk komponent. Observera följande för att inte skada nyckeln.

- Låt inte nyckeln ligga där det kan bli mycket varmt, t ex på instrumentbrädan.
- Tag inte isär den.
- Slå den inte hårt mot andra saker och var försiktig så att du inte tappar den.
- Lägg den inte i vatten.

Om din bil är utrustad med nyckellöst system kan du använda max. 5 huvudnycklar till samma bil. Om bilen inte är utrustad med nyckellöst system är max. 4 huvudnycklar möjliga. Kontakta en auktoriserad Toyota–återförsäljare eller –verkstad eller annan verksamhet med motsvarande kvalifikationer och utrustning för att få mer information.

Om fjärrkontrollnyckeln inte fungerar alls eller inte fungerar på normalt avstånd eller om indikeringslamporna på nyckeln lyser svagt eller inte alls:

- Om det finns en radiosändare i närheten, t ex tillhörande en radiostation eller flygplats, som kan störa fjärrkontrollens funktion.
- Om batteriet är urladdat. Kontrollera batteriet i nyckeln. Hur du byter batteriet beskrivs i avsnittet ”—Byte av batteri” på sid 55.

Vänd dig till en auktoriserad Toyota–återförsäljare eller –verkstad eller annan verkstad med motsvarande kvalifikationer och utrustning om du förlorar din nyckel. Gör helst detta omedelbart för att minimera risken för stöld eller en olycka. (Se även ”Om du blir av med nycklarna” på sid 374.)

—Låsa och låsa upp

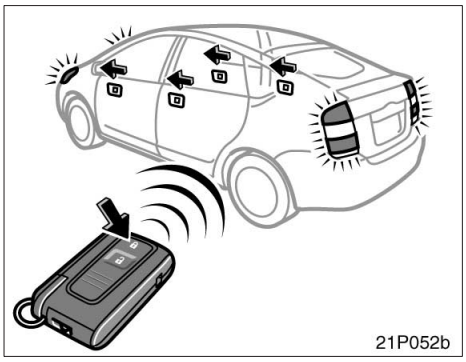

Låsa

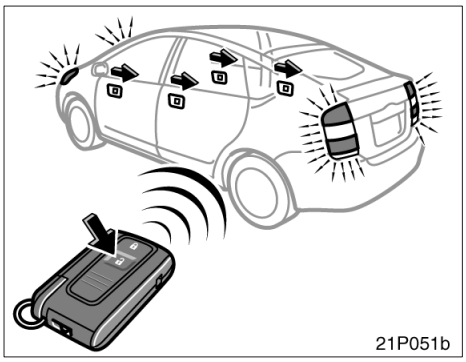

Låser upp

⚠ VARNING

Endast bilar med dubbelsidigt låssystem—

Lås aldrig alla dörrarna med fjärrkontrollnyckeln om det finns människor i bilen. Dörrarna kan nämligen inte öppnas inifrån bilen. Tryck på fjärrkontrollens upplåsningsknapp om du har låst dörrarna av misstag.

Tryck på sändarens knappar långsamt och stadigt när du låser eller låser upp dörrarna.

Låsa: Tryck på låsknappen. Alla sidodörrar samt bakluckan låses samtidigt. Körriktningsvisarna blinkar en gång.

Kontrollera att alla dörrarna verkligen är låsta.

Om någon dörr inte är helt stängd, eller om nyckeln sitter i nyckelhålet går dörrarna inte att låsa med låsknappen. Nu hörs en tonstöt i 10 sekunder på modeller som har elektroniskt lås– och startsystem. Om nyckeln inte sitter i nyckelhålet hörs inte tonstöten. Stäng sidodörrarna och bakluckan ordentligt eller tryck på upplåsningsknappen för att stänga av tonstöten.

Varningstonen kan kopplas bort. Kontakta en auktoriserad Toyota–återförsäljare eller –verkstad, eller annan verksamhet med motsvarande kvalifikationer och utrustning för information.

Låsa upp: Tryck på upplåsningsknappen. Alla dörrarna låses upp samtidigt. Körriktningsvisarna blinkar två gånger.

Samtidigt med upplåsningen tänds taklampan och lyser i ca 15 sekunder om strömställaren på lampan står i läge ”DOOR”. Detta fungerar emellertid inte när hybridsystemet är i läge ”IG–ON”. (Se ”Kupébelysning” på sid 120 för mer information.)

Du har 30 sekunder på dig att öppna någon av dörrarna efter att du låst upp dem med fjärrkontrollsystemet. Om du inte öppnar någon av dörrarna under den tiden låses alla dörrar automatiskt igen.

Tidsinställningen för den automatiska dörrlåsningen kan ändras. Kontakta en auktoriserad Toyota–återförsäljare eller –verkstad, eller annan verksamhet med motsvarande kvalifikationer och utrustning för information.

Låsningen resp upplåsningen upprepas inte om du håller in låsknappen resp upplåsningsknappen. Släpp tangenten och tryck en gång till.

Följande inställningar kan göras i systemet. Kontakta en auktoriserad Toyota–återförsäljare eller –verkstad, eller annan verksamhet med motsvarande kvalifikationer och utrustning för information:

- Låsning eller upplåsning med fjärrkontrollen kan kopplas bort.
- Körriktningsvisarna kan ställas in så att de inte blinkar.

Som tillverkare intygar Tokai Rika Co., Ltd. att kortnyckeln, modell B21TA, överensstämmer med de väsentliga kraven och övriga anvisningar i Direktiv 1999/5/EC.

R&TTE Declaration of Conformity

We,

Manufacturer's Name: Tokai Rika Co., Ltd.
Manufacturer's Address: 260, Oguchi-cho, Niwa-gun, Aichi-ken, 480-0195, Japan

hereby declare under our sole responsibility that the product:

Product Name: Card Key
Product Model: B21TA

to which this declaration relates is in conformity with the essential requirements and other relevant requirements of the R&TTE Directive (1999/5/EC). The product is compliant with the following standards and/or other normative documents:

Safety: EN60950-1
EMC: EN301 489-1 & -3
Spectrum: EN300 220-3

Supplementary information:

* Technical File kept by	TRB Limited 1 TRB Drive, St. Asaph Business Park, St. Asaph, Denbighshire, LL17 OJB, The United Kingdom
* CE mark	CE
* Member states intended for use	EU and EFTA
* Member states with restrictive use	None

Date: May 13, 2003

Signature: T. Hamamoto
Tadanao Hamamoto

Position of the signatory: General Manager,
Electronics Engineering Div.

⚠ VARNING

EXPLOSIONSRISK FÖRELIGGER OM BATTERIET BYTS UT MOT ANNAT BATTERI AV FEL TYP FÖLJ GÄLLANDE BESTÄMMELSER FÖR DEPONERING AV ANVÄNDA BATTERIER.

Som tillverkare intygar Tokai Rika Co., Ltd. att denna mottagare, modell B21RA, överensstämmer med de väsentliga kraven och övriga anvisningar i Direktiv 1999/5/EC.

R&TTE Declaration of Conformity

We,

Manufacturer's Name: Tokai Rika Co., Ltd.
Manufacturer's Address: 260, Oguchi-cho, Niwa-gun, Aichi-ken, 480-0195, Japan

hereby declare under our sole responsibility that the product:

Product Name: Receiver
Product Model: B21RA

to which this declaration relates is in conformity with the essential requirements and other relevant requirements of the R&TTE Directive (1999/5/EC). The product is compliant with the following standards and/or other normative documents:

Safety: EN60950-1
EMC: EN301 489-1 & -3
Spectrum: EN300 220-3

Supplementary information:

* Technical File kept by	TRB Limited 1 TRB Drive, St. Asaph Business Park, St. Asaph, Denbighshire, LL17 OJB, The United Kingdom
* CE mark	CE
* Member states intended for use	EU and EFTA
* Member states with restrictive use	None

Date: May 13, 2003

Signature: T Hamamoto

Tadanao Hamamoto

Position of the signatory: General Manager,
Electronics Engineering Div.

—Byte av batteri

Ett litiumbatteri av typen CR2032 eller motsvarande skall användas. Använd en specialmejsel.

⚠ VARNING

Var försiktig så att inte småbarn får i sig det gamla batteriet eller några andra delar.

OBSERVERA

- ***Se upp så att du inte tappar bort några delar när du byter batteri.***
- ***Byt bara ut batteriet mot ett likadant eller av motsvarande typ som rekommenderas av en auktoriserad Toyota–återförsäljare eller –verkstad eller annan verksamhet med motsvarande kvalifikationer och utrustning.***
- ***Följ gällande bestämmelser för deponering av använda batterier.***

Gör så här vid byte av batteri.

1

21P016d

1. Tag bort den mekaniska nyckeln och skyddet och för låsspärren i pilens riktning.

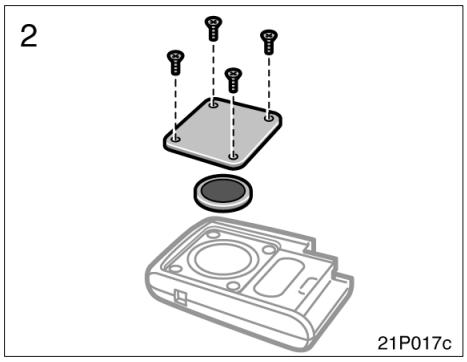

2. Skruva ur de 4 skruvarna och lyft bort locket.

OBSERVERA
Kontaktblecken får inte böjas.

3. Tag bort det urladdade batteriet och lägg i ett nytt med den positiva sidan (+) uppåt.

OBSERVERA
◆ ***Kontrollera att batteriets positiva sida sitter uppåt.*** ◆ ***Byt inte batteri med våta händer. Fukt kan orsaka rost.*** ◆ ***Du skall inte vidröra eller flytta komponenter inne i sändaren, det kan försätta sändaren ur funktion.*** ◆ ***Var försiktig när du sätter in batteriet så att du inte böjer elektroden i batterifacket och så att inte smuts eller olja fastnar på modulen.***

4. Montera locket med de 4 skruvarna.

OBSERVERA
Var försiktig så att du inte skadar eller böjer O–ringen vid monteringen.

5. Sätt tillbaka den mekaniska nyckeln och skyddet och skjut till låsspärren.

Kontrollera att nyckeln fungerar som den skall efter batteribytet. Om nyckeln ändå inte fungerar som den skall bör du kontakta en auktoriserad Toyota–återförsäljare eller –verkstad, eller annan verkstad med motsvarande kvalifikationer och utrustning.

Sidodörrar—

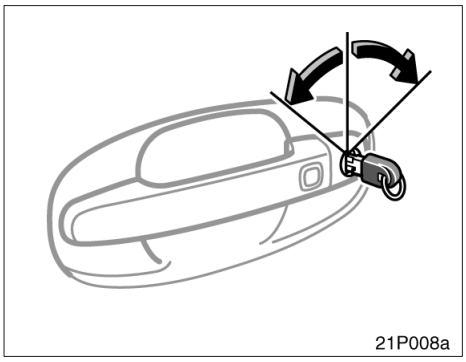

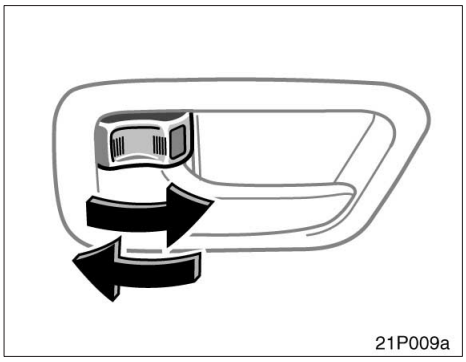

LÅSA OCH LÅSA UPP FÖRARDÖRREN MED MEKANISK NYCKEL

Sätt in den mekaniska nyckeln i nyckelhålet och vrid om.

Låsa: Vrid nyckeln framåt.
Låsa upp: Vrid nyckeln bakåt.

Stöldlarmet ljuder om du låser upp en dörr med nyckeln när stöldskyddet är aktiverat. (Se ”Stöldskydd” på sid 66.)

LÅSA OCH LÅSA UPP MED LÅSKNAPPEN PÅ INSIDAN

Använd låsknappen.

Låsa: Tryck knappen framåt.
Låsa upp: Drag knappen bakåt.

Om du vill låsa dörren utifrån trycker du ner knappen innan du stänger dörren. Håll sedan upp dörrhandtaget på utsidan medan du stänger framdörren. Kontrollera att du inte har glömt nycklarna i bilen.

Förardörren går inte att låsa om nyckeln sitter kvar i nyckelhålet.

Modeller med dubbelsidigt låssystem: Om dubbelsidig låsning är aktiverad kan dörrarna inte låsas upp med någon av de invändiga låsknapparna. (Se vidare ”—Dubbelsidigt låssystem” på sid 59.)

Stöldlarmet går igång om du låser upp dörren med någon av de invändiga låsknapparna, när stöldskyddet är aktiverat. Dörren låses då igen. (Se ”Stöldskydd” på sid 66 för vidare anvisningar.)

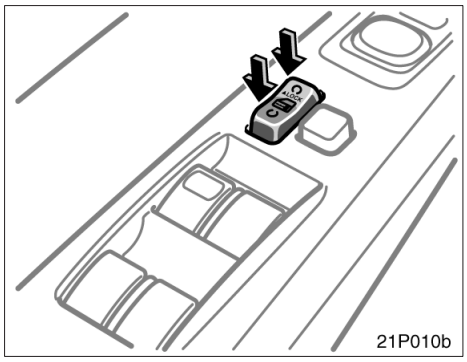

LÅSA OCH LÅSA UPP MED CENTRAL-LÅSTANGENTEN

Tryck på tangenten.

Låsa: Tryck på tangentens framkant.
Låsa upp: Tryck på tangentens bakre kant.

Alla dörrarna låses eller låses upp samtidigt.

Modeller med dubbelsidigt låssystem: när dubbelsidig låsning är aktiverad kan dörrarna inte låsas upp med centrallåstangenten.

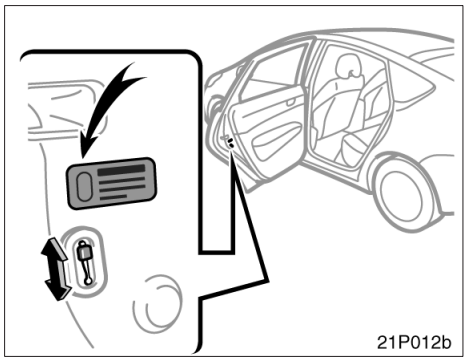

BARNSÄKRA LÅS PÅ BAKDÖRRAR

Skjut spärren till ”LOCK”–läget som dekalen visar.

När det barnsäkra låset är aktiverat kan bakluckan inte öppnas med det invändiga dörrhandtaget. Vi rekommenderar att du använder barnspärren om du har småbarn i bilen.

⚠ VARNING

- **Kontrollera att dörrarna är stängda innan du kör iväg.**
- **Använd de barnsäkra låsen om du har småbarn i baksätet, så att de inte kan råka öppna dörrarna under körning.**
- **Om dörrarna lämnas olåsta under körning kan de snabbare öppnas utifrån för att underlätta hjälp om du råkar ut för en olycka.**

—Dubbelt låssystem

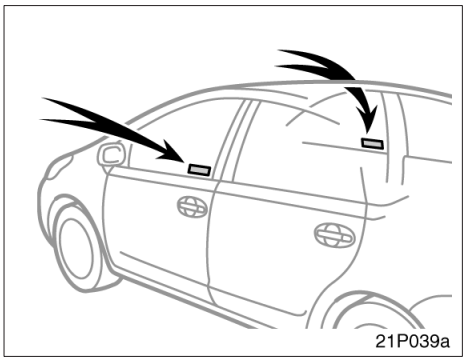

Det dubbelsidiga låssystemet är ett stöldskydd. Dekaler på de främre sidorutorna visar att bilen har dubbelsidigt låssystem. Systemet aktiveras när du låser alla dörrarna med fjärrkontrollnyckeln. När systemet är aktiverat kan dörrarna varken låsas upp inifrån eller utifrån.

⚠ VARNING

Det dubbelsidiga låssystemet får aldrig aktiveras medan det finns människor i bilen eftersom ingen av dörrarna kan öppnas inifrån bilen. Tryck på upplåsningsknappen på fjärrkontrollen om du skulle låsa dörrarna av misstag.

AKTIVERA SYSTEMET

1. Stäng av hybridsystemet och ta bort nyckeln.
2. Be alla passagerarna att stiga ur bilen.
3. Stäng alla dörrar.
4. Tryck TVÅ GÅNGER på låsknappen på fjärrkontrollen inom 5 sekunder.

   Stöldskyddssystemet aktiveras samtidigt. (Se ”Stöldskydd” på sid 66.)

   Systemet kan inte aktiveras förrän du använder fjärrkontrollnyckeln.

   Bilens körriktningsvisare blinkar en gång för varje gång du trycker på låsknappen. Men de blinkar inte när den dubbelsidiga låsningen är inställd.

FRÅNKOPPLING AV SYSTEMET

Tryck på låsknappen på fjärrkontrollen.

Bilens körriktningsvisare blinkar två gånger för att bekräfta att systemet är frånkopplat.

Det dubbelsidiga låssystemet kan frånkopplas med nyckel om batteriet i fjärrkontrollnyckeln är slut. Dock kommer stöldlarmet att gå igång. (Ytterligare information finns på sid 66.)

TESTA SYSTEMET

1. Öppna alla fönster.
2. Aktivera systemet enligt ovanstående beskrivning.
3. Försök att låsa upp alla dörrarna inifrån.

   Den invändiga låsknappen bör återgå till låst läge.
4. Tryck på låsknappen på fjärrkontrollen och kontrollera att systemet är frånkopplat.

Om systemet inte fungerar som det skall bör du uppsöka en auktoriserad Toyota–återförsäljare eller –verkstad eller annan verkstad med motsvarande kvalifikationer och utrustning för kontroll.

Baklucka

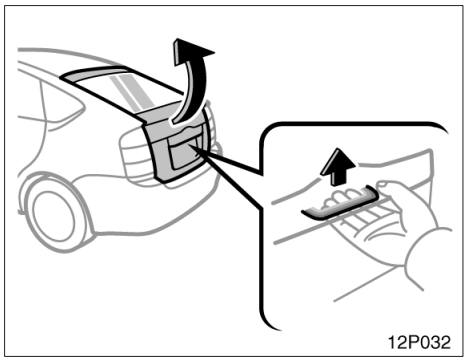

Öppna bakluckan genom att trycka ned dörröppnaren varvid bakluckan öppnas.

Om baklucksöppnaren inte fungerar, se ”Om öppnaren till bakluckan inte fungerar” på sid 375.

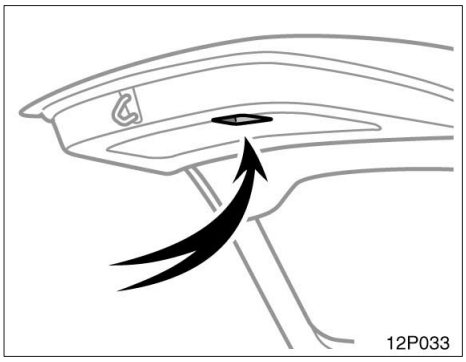

Stäng bakdörren med hjälp av det invändiga handtaget.

Se ”Försiktighetsåtgärder vid lastning” på sid 327 för viktiga säkerhetsåtgärder vid lastning.

Stäng bakdörren genom att fälla ner den och trycka på den så att den stängs. Försök att dra upp bakdörren för att kontrollera att den är ordentligt stängd.

⚠ VARNING

Håll alltid bakluckan stängd under färd. Detta hindrar inte bara att saker ramlar ut utan hindrar också att det kommer in avgaser i bilen.

Om 12V–batteriet har kopplats bort eller är dåligt laddat, kommer bakluckan att låsas automatiskt, dessutom fungerar baklucksystemet eventuellt inte efter att du anslutit, bytt ut eller laddat upp 12V–batteriet. I samtliga fall bör du normalisera systemet på följande sätt.

1. Lås upp bakluckan med fjärrkontrollnyckeln eller med centrallåstangenten.
2. Stäng bakluckan ordentligt för hand.

Om bakluckans öppningssystem inte fungerar ordentligt efter denna procedur kan det föreligga ett fel i systemet. Kontakta en auktoriserad Toyota–återförsäljare eller –verkstad, eller annan verksamhet med motsvarande kvalifikationer och utrustning.

Elektriska fönsterhissar

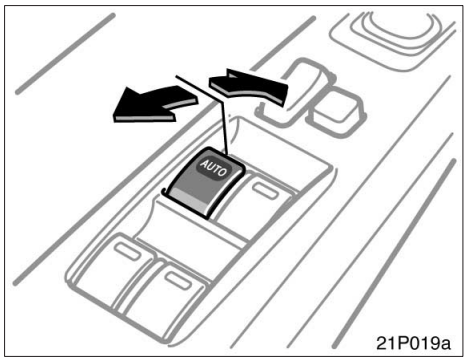

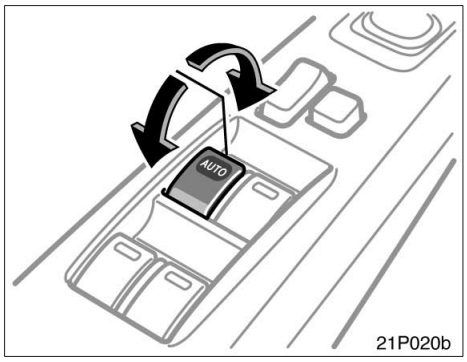

Fönstren kan öppnas och stängas med reglagen i respektive framdörr.

Elfönsterhissarna kan användas när läge ”IG–ON” aktiveras.

Om motorn är avstängd: Om båda framdörrarna är stängda fungerar de i cirka 43 sekunder, även efter att hybridsystemet har stängts av. De upphör att fungera när någon av framdörrarna öppnas.

ÖPPNA OCH STÄNGA FÖNSTRET PÅ FÖRARSIDAN

Använd reglaget i förarens dörr.

Normal användning: Fönstret rör sig så länge du håller in tangenten.

Öppna: Tryck lätt på tangenten.
Stänga: Drag tangenten lätt uppåt.

Automatisk funktion: Tryck ned eller drag upp tangenten helt och släpp den. Fönstret kommer då att öppnas eller stängas helt. Du kan stoppa fönstret halvvägs genom att bara lätt röra tangenten i motsatt riktning och sedan släppa den.

Klämskydd: När fönstret stängs automatiskt eller när tändningen är avstängd, stoppas fönstret och öppnas igen halvvägs om något fastnar mellan rutan och fönsterkarmen.

Om man råkar stöta till rutan kan funktionen utlösas även om inget har fastnat i fönstret.

Om 12V–batteriet har kopplats bort eller är dåligt laddat, kommer elfönsterhissen eventuellt inte att fungera automatiskt och klämskyddet kommer inte att fungera korrekt efter det att du anslutit, bytt ut eller laddat upp 12V–batteriet. I samtliga fall bör du normalisera elfönsterhissen.

Normalisering av elfönsterhiss:

1. Tryck ned elfönsterhisstangenten och sänk ned fönstret halvvägs.
2. Drag upp tangenten tills fönstret stängs och håll kvar tangenten en sekund.

Kontrollera att det går att öppna och stänga fönstret automatiskt. Om elfönsterhissen inte fungerar som den skall bör du låta kontrollera den av en auktoriserad Toyota–återförsäljare eller –verkstad eller annan verkstad med motsvarande kvalifikationer och utrustning.

⚠ VARNING

- **Stick inte in någon kroppsdel för att aktivera klämskyddet avsiktligt. Det kan leda till en allvarlig olycka eller dödsfall.**
- **Klämskyddet kan sättas ur funktion om något fastnar i fönstret strax innan det stängs helt.**

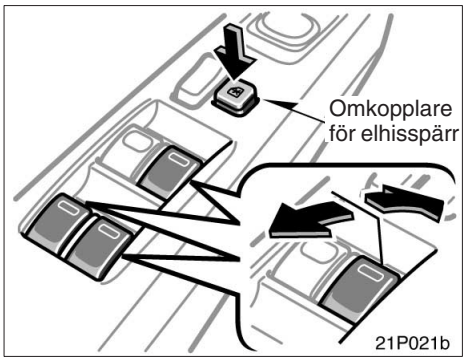

ÖPPNA OCH STÄNGA FÖNSTREN PÅ PASSAGERARSIDORNA

Använd tangenten på respektive passagerardörr eller tangenterna på förardörren för att öppna eller stänga respektive passagerares fönster.

Fönstret rör sig så länge du håller in tangenten.

Öppna: Tryck ned tangenten.
Stänga: Drag tangenten uppåt.

Om du trycker in spärrtangenten i förardörren kan fönstren i sidodörrarna varken öppnas eller stängas.

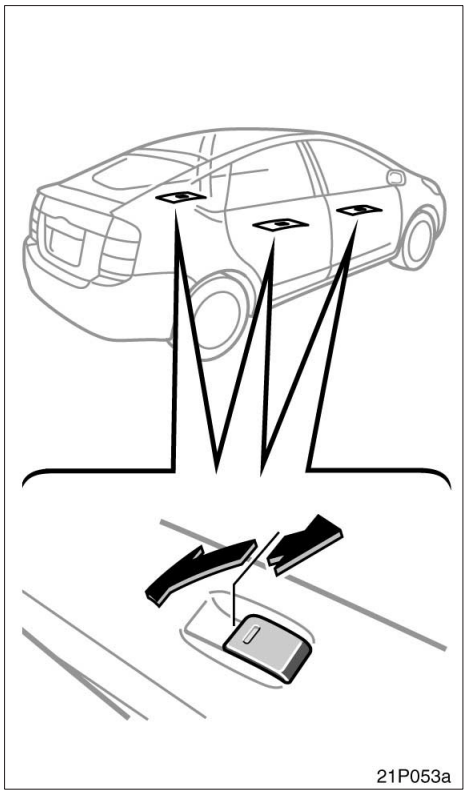

⚠ VARNING

Observera följande för att undvika allvarliga skador eller dödsfall.

- **Kontrollera att ingen är nära fönstren innan du stänger dem med fönsterhissfunktionen. Kontrollera också att passagerarnas händer, huvud och andra kroppsdelar är fullständigt inuti bilen. Om någon fastnar med hals, huvud eller händer i ett fönster finns det risk för svåra eller livshotande skador. Fönsterhissarna skall alltid hanteras med gott omdöme.**
- **Låt aldrig små barn använda fönsterhissreglagen utan tillsyn. Spärra fönsterhissarna med fönsterlåstangenten när det finns barn i bilen.**
- **Vrid hybridsystemet till ”OFF” och tag nyckeln med dig när du lämnar bilen.**
- **Lämna aldrig någon (speciellt inte småbarn) ensamma i bilen, och absolut inte om nyckeln sitter i eller om hybridsystemet är i annat läge än ”OFF”. Annars kan han/hon använda reglagen till elfönsterhissarna och riskera att fastna i fönstret. Personer som lämnas ensamma i bilen (speciellt små barn) kan orsaka svåra olyckor.**

Motorhuv

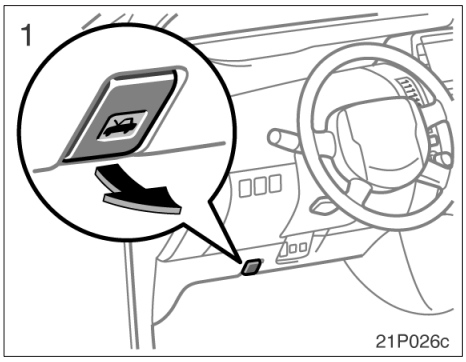

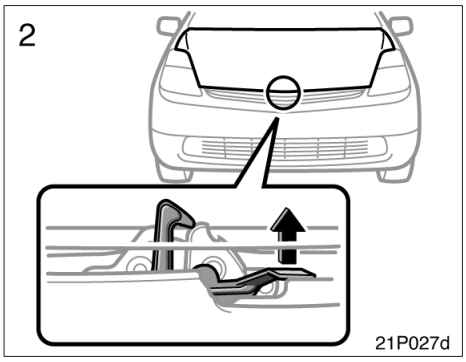

Öppna motorhuven:

1. **Drag i motorhuvspärren. Motorhuven öppnas en bit.**

⚠ VARNING

Kontrollera att motorhuven är säkert stängd innan du börjar köra. Om motorhuven flyger upp under körning kan det leda till en olycka.

2. **Ställ dig framför bilen, drag upp spärren och lyft upp huven.**

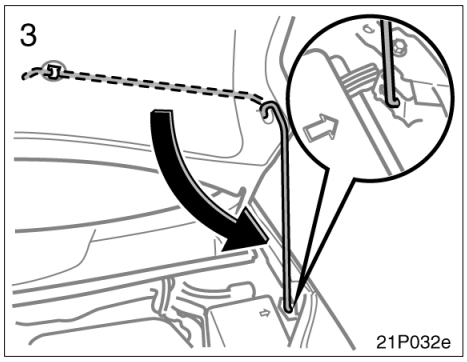

3. Ställ upp motorhuven genom att sätta in stödstaget i urtaget i huven.

Kontrollera att du inte har glömt några verktyg, trasor eller dylikt innan du stänger huven. Lägg ned och sätt fast stödstaget i sin hållare så att det inte ligger och skramlar. Fäll ner huven och släpp den så att den låser ordentligt. Tryck lätt på framkanten för att stänga den, om det behövs.

⚠ VARNING

Kontrollera att stödstaget är noga fastsatt i sin hållare och hindrar huven från att ramla ner på ditt huvud eller kropp.

OBSERVERA

Se till att du lägger ner stödstaget i dess hållare innan du stänger motorhuven. Om huven stängs och stödstaget är uppfällt kan motorhuven skadas.

Stöldskydd (endast högerstyrda bilar)

Stöldskyddssystemet är avsett att förhindra bilstöld. Om någon försöker att skada eller bryta sig in i din bil blinkar körriktningsvisarna och ett larm går igång.

Dessutom tänds kupébelysningen om takbelysningens strömställare är i ”DOOR”–läge.

Systemet ger larm i följande fall.

- Någon av dörrarna låses upp utan fjärrkontrollnyckeln.
- Motorhuven bryts upp.
- Tändningslåset tjuvkopplas.
- 12V–batteriet kopplas bort och sedan ansluts igen.

Använd fjärrkontrollnyckeln för att aktivera och deaktivera stöldskyddet och för att stänga av larmet. Anvisningar för hur fjärrkontrollnyckeln skall användas finns på sid 50.

Stöldlarmet ljuder när stöldlarmet är aktiverat om du låser upp förardörren med en nyckel.

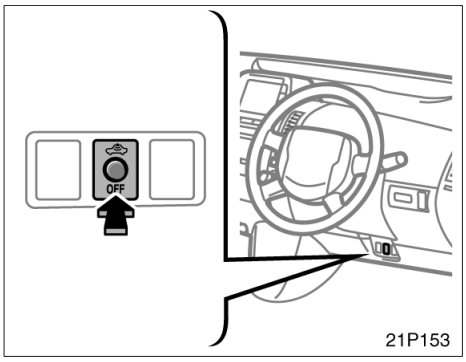

RADARSENSOR (vissa modeller)

Om någon eller något rör sig inne i bilen medan rörelsedetektorn är på, aktiveras systemet.

Du kan stänga av rörelsedetektorn vid behov, om exempelvis ett husdjur är kvar i bilen.

URKOPPLING AV RÖRELSEDETEKTORN

1. Tryck på urkopplingsknappen till rörelsedetektorn.

Indikeringslampan i instrumentgruppen blinkar snabbt i 5 minuter.

2. Aktivera stöldlarmet medan indikeringslampan blinkar.

Rörelsedetektorn är urkopplad så länge systemet är aktiverat.

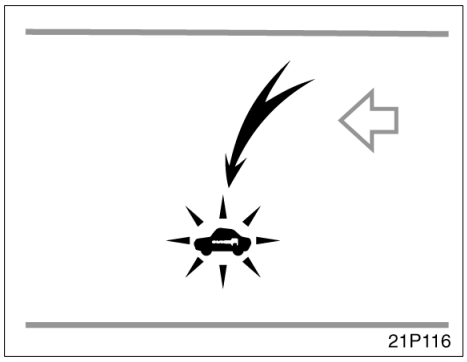

AKTIVERA SYSTEMET

1. Tag bort nyckeln.

Indikeringslampan börjar blinka när nyckeln tas ur nyckelhålet. (Se ”Startspärr” på sid 28.)

2. Be alla passagerarna att stiga ur bilen.
3. Stäng och lås alla dörrarna och motorhuven med fjärrkontrollen.

INFORMATION: Systemet aktiveras inte om du låser med en mekanisk nyckel.

Om du låser med fjärrkontrollnyckeln blinkar körriktningsvisarna en gång.

Systemet aktiveras automatiskt efter 30 sekunder. När systemet är inställt börjar stöldskyddsindikatorn på instrumentpanelen blinka igen.

4. Kontrollera att indikeringslamporna blinkar innan du lämnar bilen.

Låt aldrig någon sitta kvar i bilen när du ställer systemet. Om en dörr låses upp inifrån aktiveras larmet.

⚠ VARNING

Endast bilar med dubbelsidigt låssystem—

Lås aldrig alla dörrarna med fjärrkontrollnyckeln om det finns människor i bilen. Dörrarna kan nämligen inte öppnas inifrån bilen. Tryck på fjärrkontrollens upplåsningsknapp om du har låst dörrarna av misstag.

NÄR SYSTEMET ÄR AKTIVERAT

Utlösning av larmet

Larmet går igång under följande förutsättningar:

- Om någon av dörrarna låses upp eller öppnas utan fjärrkontrollnyckeln, eller om motorhuven öppnas med våld.
- Om 12V–batteriet kopplas bort och sedan ansluts igen
- Om någon eller något rör sig inne i bilen medan rörelsedetektorn är aktiverad.

Indikeringslampan tänds när systemet aktiveras.

Körriktningsvisarna blinkar och larmet går igång. Dessutom tänds kupébelysningen om takbelysningens strömställare är i ”DOOR”–läge.

Om någon av dörrarna låses upp utan fjärrkontrollnyckeln och nyckeln inte är i nyckelhålet, kommer alla dörrarna att låsas automatiskt igen. (Utom när det dubbelsidiga låssystemet är aktiverat.)

Larmet stängs automatiskt av och indikeringslampan börjar blinka igen after 30 sekunder.

Återaktivering av larmet

När systemet är aktiverat kommer att automatiskt återaktiveras efter det att larmet har slutat.

Larmet aktiveras igen under samma förutsättningar som beskrivs i ”Aktivering av systemet”.

Avbryta larmet

Larmet kan avbrytas på följande sätt:

- Lås upp någon av dörrarna med fjärrkontrollnyckeln.

Dessa metoder kopplar ur systemet samtidigt.

Koppla bort systemet

Du kopplar bort systemet när du låser upp dörrarna med fjärrkontrollnyckeln.

INFORMATION: Om du låser upp med nyckel går larmet igång.

Om du låser upp dörrarna med fjärrkontrollnyckeln blinkar körriktningsvisarna två gånger.

TESTA SYSTEMET

1. Öppna alla fönster.
2. Aktivera systemet enligt ovanstående beskrivning. Dörrarna skall låsas med fjärrkontrollnyckeln. Vänta tills indikeringslampan slocknar eller börjar att blinka.
3. Lås upp någon av dörrarna inifrån. Larmet skall nu gå igång.
4. Stoppa larmet enligt ovanstående beskrivning.
5. Upprepa samma sak för de andra dörrarna och motorhuven. När du testar bakluckan, kontrollera då också att systemet är aktiverat om 12V–batteriet kopplas bort och därefter ansluts igen. När du testar motorhuven, öppna den med låsspaken och lyft upp huven.

Om systemet inte fungerar som det skall bör du uppsöka en auktoriserad Toyota–återförsäljare eller –verkstad eller annan verkstad med motsvarande kvalifikationer och utrustning för kontroll.

KONTROLLERA RÖRELSEDETEKTORN

1. Öppna alla fönster.
2. Stäng av hybridsystemet och ta bort nyckeln.
3. Be alla passagerarna att stiga ur bilen.
4. Stäng alla dörrar ordentligt.
5. Tryck på låsknappen på fjärrkontrollen. Körriktningsvisarna blinkar en gång och indikeringslampan tänds.
   Nu aktiveras stöldskyddet, samtidigt med rörelsedetektorn.
6. Sätt in handen genom det öppna fönstret, håll den nära förarsätet och drag sedan tillbaka den. Larmet går igång.
7. Stäng av larmet genom att trycka på upplåsningsknappen på fjärrkontrollen.

Om systemet inte fungerar som det skall bör du uppsöka en auktoriserad Toyota–återförsäljare eller –verkstad eller annan verkstad med motsvarande kvalifikationer och utrustning för kontroll.

OBSERVERA

- ***När 12V–batteriet kopplas bort kan den information som lagrats i datorns minne raderas. Efter återkoppling av 12V–batteriet skall minnet kontrolleras. Om något har raderats skall erforderliga inställningar åter inprogrammeras.***
- ***Om en mobiltelefon förvaras i ett förvaringsfack i taket fram fungerar eventuellt inte rörelsedetektorn.***

FUJITSU TEN LIMITED
Technical Administration Department
2-28, Gosho-dori 1-chome, Hyogo-ku, Kobe, 652-8510 Japan
Tel.: +81.78-682-2031 Fax.: +81.78-671-7160

DECLARATION of CONFORMITY

We, **FUJITSU TEN LIMITED** hereby declare, at our sole responsibility, that the following product conforms to the Essential Requirements of the Radio and Telecommunications Terminal Equipment Directive 1999/5/EC in accordance with the tests conducted to the appropriate requirements of the relevant standards, as listed herewith.

Product **: Motion Sensor**

Model / Type Number **: FTL 186**

Directive and Standards used:

Radio : I-ETS 300 440: 1995
EMC : 95/54/EC & ISO 7637-1: 1990
Safety : EN60065:1998

Year of affixing CE marking **: 2001**

Short range device using ISM-frequencies.
Frequency Band **:2445 MHz ~ 2455 MHz**

Countries of intended use **:ALL EU Countries**

CE Marking :

CE0891

Tanklock

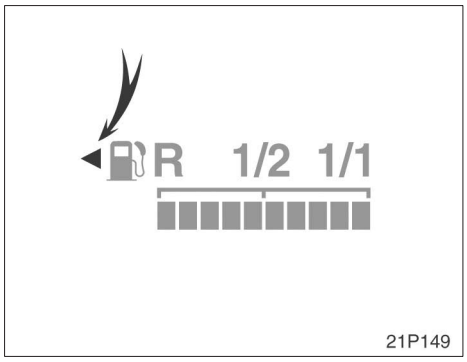

Symbolen visar att tankluckan finns på bilens vänstra sida.

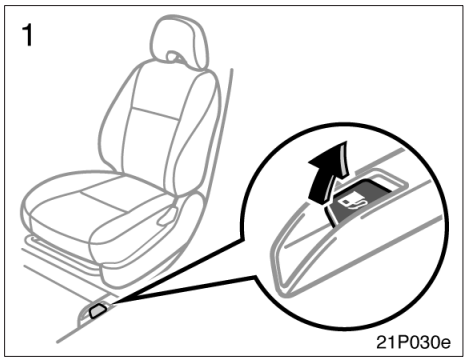

1. **Drag upp spaken för att öppna tankluckan.**

   Stäng av hybridsystemet vid tankning.

⚠ VARNING

- **Rök inte, använd inte öppen eld och undvik gnistbildning under tankningen. Bränsleångor är brandfarliga.**
- **Tag inte bort tanklocket för snabbt när du öppnar det. Om det är varmt ute kan trycket i tanken göra att bränslet sprutar ut ur påfyllningsröret om locket plötsligt tas bort.**
- **Fyll inte på mer bränsle efter att påfyllningen stannat automatiskt, annars kan bränslet flöda över.**

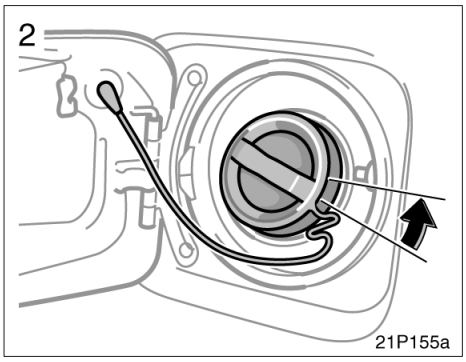

2. Vrid tanklocket moturs när du ska ta bort det. Vänta lite innan du tar bort locket.

Ofta hörs ett lätt väsljud när man tar bort tanklocket.

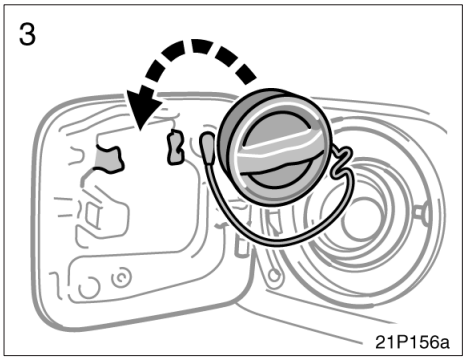

3. Placera tanklocket på tanklockshängaren.

Skruva locket medsols tills det klickar till när du har tankat klart. Tanklocket är ordentligt fastsatt när du hör klicket.

⚠ VARNING

- **Kontrollera att locket är väl fastskruvat för att undvika bränslespill vid en eventuell olycka.**
- **Tanklocket är avsett att reglera trycket i bränsletanken. Därför rekommenderar Toyota användning av Toyota originaltanklock. Annat tanklock av motsvarande kvalitet kan även användas.**

OBSERVERA

Använd bara kraft i vridriktningen för att undvika att tanklocket skadas. Försök inte att dra i locket eller bända det.

Del 2–2
INSTRUMENT OCH MANÖVERORGAN

Säkerhetssystem

- Säten 76
- Framsäten 76
- Nedfällning av baksätet 81
- Nackskydd 82
- Armstöd 83
- Säkerhetsbälten 83
- Krockkuddar för förare och framsätespassagerare 91
- Sidokrockkuddar och sidokrockgardiner 98
- Bilbarnstol 107

Säten

Under körning bör alla passagerare sitta med uppfällda ryggstöd, lutade mot ryggstödet och väl fastspända med sina säkerhetsbälten.

⚠ VARNING

- **Börja inte köra förrän alla passagerare sitter ordentligt på plats. Låt aldrig någon passagerare sitta på ett nerfällt ryggstöd eller i last– eller bagageutrymmet. Den som inte sitter rätt och väl fastspänd kan skadas mycket allvarligt vid en häftig inbromsning eller en eventuell olycka.**
- **Låt aldrig någon passagerare ställa sig upp eller flytta sig i bilen under körning. Risken för allvarliga skador vid en häftig inbromsning eller en eventuell olycka är mycket stor.**

Framsäten—
—Extra försiktighet i framsätet

Förarsäte

⚠ VARNING

Krockkudden på förarsidan utlöses med våldsam kraft och kan orsaka allvarliga eller livshotande skador, särskilt om föraren sitter mycket nära krockkudden.

Eftersom riskzonen för krockkudden på förarplatsen är 5–7,5 cm från utlösningspunkten, får du god säkerhetsmarginal om du sitter 25 cm från förarkrockkudden. Detta avstånd är uppmätt från rattens mitt till förarens bröstben. Om du sitter närmare än 25 cm kan du ändra din körställning på olika sätt:

- **Flytta stolen bakåt så långt det går förutsatt att du kan nå pedalerna.**

- **Luta ryggstödet bakåt något. Trots att bilkonstruktioner kan variera kan många förare hålla ett avstånd på 25 cm även om förarstolen är långt framskjuten genom att ryggstödet lutas något bakåt. Om ett bakåtlutat ryggstöd gör det svårt för dig att se vägen framför dig kan du höja din sittställning genom att sitta på en stadig dyna som inte glider på sätet, eller höja sätet om din bil har den funktionen.**
- **Om ratten är inställbar kan du sänka den. Krockkudden är nu riktad mot ditt bröst istället för mot huvud och hals.**

Sätet skall justeras enligt rekommendationerna ovan, så länge du har kontroll över pedalerna, ratten och sikten över instrumentpanelen.

Framsätespassagerarens säte

⚠ VARNING

Krockkudden på framsätespassagerarsidan utlöses med våldsam kraft och kan orsaka allvarliga eller livshotande skador, särskilt om passageraren i framsätet sitter mycket nära krockkudden. Framsätespassagerarens säte bör vara så långt från krockkudden som möjligt med ryggstödet inställt så att passageraren sitter upprätt.

Framsäten (med sidokrockkuddar)

⚠ VARNING

Sidokrockkuddarna är monterade i förarstolen och i framsätespassagerarens stol. Var försiktig och tänk på följande.

- **Sitt inte lutad mot en framdörr. En sidokrockkudde blåses upp mycket snabbt och med våldsam kraft. Den som sitter för nära riskerar att få livsfarliga skador.**
- **Använd inga tillbehör på stolarna som kan hindra uppblåsningen av sidokrockkuddarna och orsaka livshotande personskador. Följden kan bli att utlösningen inte sker på rätt sätt eller risk för livsfarliga eller svåra skador.**
- **Utför inga ändringar av stolar som innehåller sidokrockkuddar, eller stolarnas klädsel. Byt inte heller ut stolar som innehåller sidokrockkuddar. Sådana ändringar kan medföra att sidokrockkuddarna inte aktiveras korrekt, att systemet sätts ur funktion eller att sidokrockkuddarna blåses upp oväntat vilket kan leda till dödsfall eller svåra skador. Kontakta en auktoriserad Toyota–återförsäljare eller –verkstad eller annan verksamhet med motsvarande kvalifikationer och utrustning om du absolut måste göra ändringar av detta slaget.**

—Inställning av stolar försiktighetsåtgärder

⚠ VARNING

- **Gör inga inställningar under körning eftersom du riskerar att tappa kontrollen över bilen om sätet plötsligt ändrar läge.**
- **Var försiktig så att du inte skadar någon passagerare eller bagage när du justerar sätet.**
- **När du ställt in stolen i rätt läge, släpp spaken och försök att skjuta stolen framåt och bakåt för att kontrollera att den är fastlåst.**
- **När ryggstödets lutning är inställd, pressa litet extra mot ryggstödet för att kontrollera att det sitter fast.**
- **Placera inga föremål under stolarna. Föremålen kan hindra låsmekanismen eller få den att släppa så att stolen plötsligt flyttar sig och du tappar kontrollen över körningen.**
- **Stick aldrig in handen under stolen när du skall ställa om den. Du kan fastna med händer eller fingrar och skada dig.**

—Inställning av framsätena

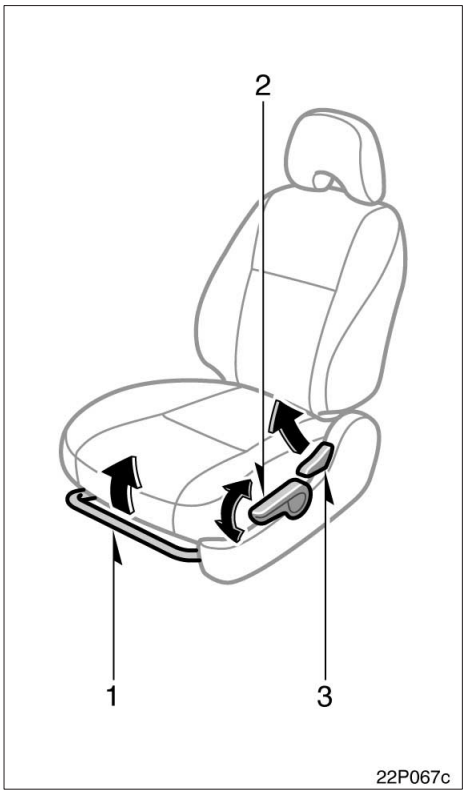

1. HANDTAG FÖR INSTÄLLNING I LÄNGDLED

Fatta tag på handtagets mitt och drag uppåt. Skjut stolen till önskat läge med hjälp av kroppstyngden och släpp spaken.

2. SPAK FÖR HÖJDINSTÄLLNING (endast förarsätet)

Tryck spaken uppåt eller nedåt.

3. SPAK FÖR INSTÄLLNING AV RYGGSTÖDETS LUTNING

Luta dig framåt och drag spaken uppåt. Luta dig sedan bakåt till önskat läge och släpp spaken.

⚠ VARNING

Undvik att luta ryggstödet alltför mycket bakåt. Säkerhetsbältena ger maximalt skydd vid kollisioner framifrån eller bakifrån om föraren och framsätespassageraren sitter upprätta och ordentligt bakåtlutade mot ryggstöden. Om man sitter mycket tillbakalutad kan bältet glida upp över höfterna och trycka direkt mot magen. Risken för dödsfall eller svåra skador vid en frontalkollision ökar ju mer bakåtlutat ryggstödet är.

—Nedfällning av ryggstöd

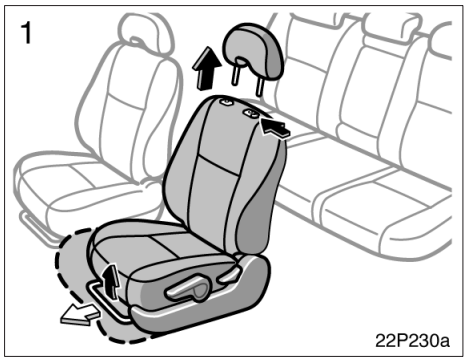

1. **Tag bort nackskydden. Fatta tag på handtagets mitt och drag uppåt. Skjut sedan sätet förbi det främsta spärrläget.**

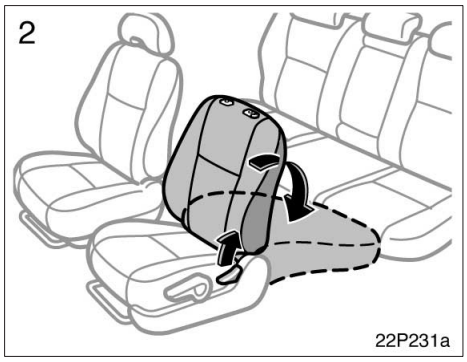

2. **Drag i ryggstödets spak för att frikoppla ryggstödet och fäll ner det.**

Var försiktig så att du inte träffas av ryggstödet när du fäller tillbaka det eftersom det fjädrar tillbaka med stor kraft.

När du fällt upp ryggstödet, kom ihåg att sätta tillbaka nackskyddet.

⚠ VARNING

- **Låt inte någon sitta på det hopfällda sätet under körning, sätet får bara användas i normalt läge.**
- **När stolen är i rätt läge skall du skjuta sätet och ryggstödet framåt och bakåt för att kontrollera att stolen är ordentligt fastlåst. Sätt tillbaka nackskyddet.**

Nedfällning av baksätet

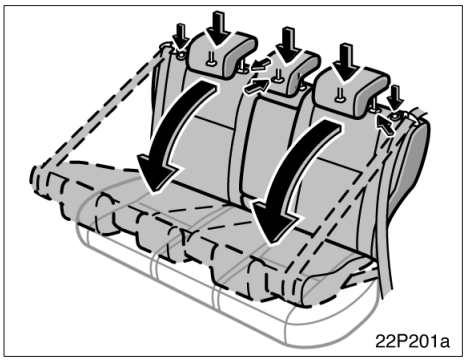

Tryck ner nackskydden så långt det går. Tryck ned spärrknappen och fäll ned ryggstödet.

Varje ryggstöd kan fällas ned separat.

Då utvidgas bagagerummet fram till ryggstöden. Se ”Försiktighetsåtgärder vid lastning” på sid 327 för viktiga säkerhetsåtgärder vid lastning.

⚠ VARNING

Om bara det vänstra baksätet är nedfällt kan det högra baksätet användas. Ingen passagerare får sitta på mittenplatsen eftersom bältet för mittenplatsen kan inte går att sätta fast ordentligt när det vänstra baksätet är nedfällt.

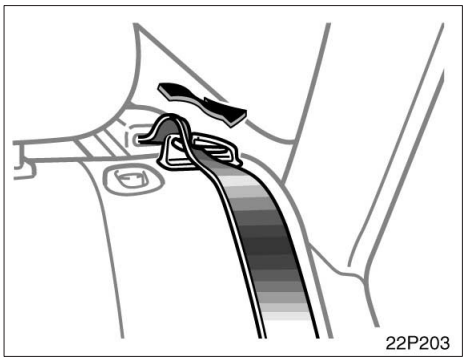

INNAN DU FÄLLER UPP BAKSÄTET

Kontrollera att bältets axeldel har förts igenom styrningen när du fäller upp ryggstödet.

Om bältets axelrem som tillhör det högra baksätet inte är placerad i styrningen kan luftventilen för kylning av hybridbilens batteri blockeras av säkerhetsbältet. Om hybridbatteriet inte kan kylas så begränsas bilens prestationsförmåga och körprestandan minskar.

⚠ VARNING

När du har fällt tillbaka ryggstödet till upprätt läge skall du vidtaga följande åtgärder för att undvika dödsfall eller svåra skador vid häftig inbromsning eller en olycka.

- **Kontrollera att ryggstödet sitter riktigt fast genom att hålla i ryggstödets överkant och trycka det framåt och bakåt. Om sätet sitter löst finns det risk att säkerhetsbältena inte har avsedd verkan.**
- **Kontrollera att säkerhetsbältena inte är vridna eller har fastnat i ryggstödet. Se till att säkerhetsbältena sitter rätt och är klara för användning.**

Nackskydd

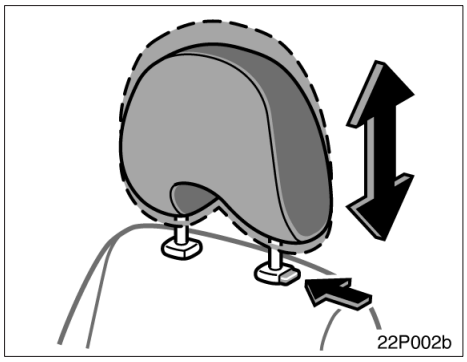

Fram

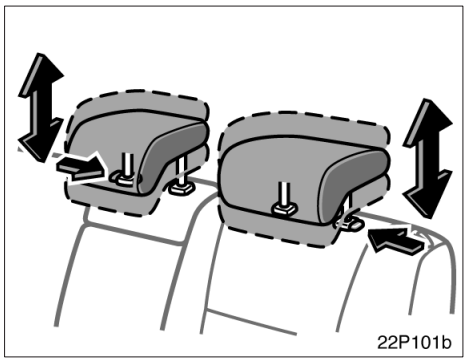

Bak

Av säkerhetsskäl är det viktigt ställa in nackskydden rätt före avfärd.

Höja: Drag nackskyddet uppåt.
Sänka: Håll in spärren och tryck nackskyddet nedåt.

Mittnackstödet i baksätet—Om någon sitter på mittplatsen i baksätet skall mittnackstödet alltid fällas upp till spärrläget.

Nackskyddet är mest effektivt när det sitter nära huvudet. Därför bör ingen ha en kudde bakom ryggen.

⚠ VARNING

- **Ställ in nackskyddet så att mitten ligger i höjd med öronens överkant.**
- **Kontrollera att nackskyddet sitter fast efter inställningen.**
- **Kör aldrig med nackskydden borttagna.**

Armstöd

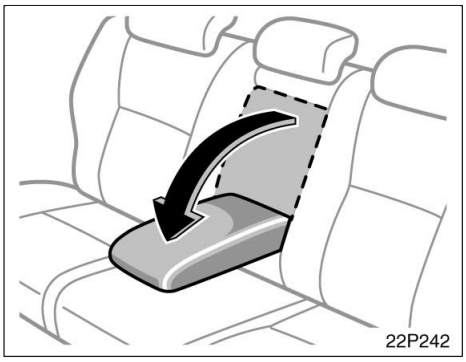

Drag ner armstödet, som på bilden, när du vill använda det.

OBSERVERA
Undvik att placera tunga föremål på armstödet så att det inte skadas.

Säkerhetsbälten— —Säkerhetsåtgärder vid användning av bälten

Toyota framhåller med styrka att förare och alla passagerare ska använda säkerhetsbältena vid alla tillfällen. Om man inte använder säkerhetsbältet ökas väsentligt risken för skador och/eller skadornas svårighetsgrad vid en eventuell olycka.

Säkerhetsbältena i din bil är avsedda att användas av personer av vuxenstorlek, dvs som är tillräckligt stora att använda dem.

Barn. Använd bilbarnstol avpassad för barnets storlek tills barnet är tillräckligt stort för att använda de vanliga säkerhetsbältena. Toyota rekommenderar användning av bilbarnstolar som uppfyller standarden ”ECE No. 44”. Se ”Bilbarnstol” på sid 107.

Barn som vuxit ur bilbarnstolen skall alltid använda bilens ordinarie säkerhetsbälte och eventuellt sitta på en bälteskudde.

Om barnet måste sitta i framsätet skall säkerhetsbältet sitta rätt och vara väl spänt. Om barnet inte använder bälte kan den blixtsnabba uppblåsningen av en krockkudde vid en olycka kan göra att barnet får livshotande eller allvarliga skador.

Låt aldrig barn stå upp eller stå på knä på baksätet eller framsätet. Barn som inte är väl fastspända löper risk att skadas svårt eller dö vid en kraftig inbromsning eller kollision. Låt inte heller barnen sitta i knät på dig. Att hålla ett barn i armarna ger inte tillräckligt skydd.

Gravida kvinnor. Toyota rekommenderar användning av säkerhetsbälte. Rådgör med din läkare för specifika rekommendationer. Midjebältet skall sitta så lågt som möjligt och vara väl spänt över höfterna, inte över midjan.

Skadade personer. Toyota rekommenderar användning av säkerhetsbälte. Rådgör med läkare om särskilda rekommendationer beroende på skadans typ.

Om du skall använda bilen i ett land där någon särskild typ av bälte krävs kan en auktoriserad Toyota–återförsäljare eller –verkstad eller annan verksamhet med motsvarande kvalifikationer och utrustning hjälpa dig med byte eller montering.

⚠ VARNING

Alla som färdas i bilen måste sitta rätt fastspända under färd. Risken för svåra skador eller dödsfall ökar annars betydligt vid en kraftig inbromsning eller kollision.

Observera följande när du använder bältet:

- **Varje säkerhetsbälte är avsett för endast en person. Använd aldrig ett bälte för två eller flera personer och absolut inte för en vuxen och ett barn samtidigt.**
- **Undvik att luta ryggstödet alltför mycket bakåt. Säkerhetsbältena ger maximalt skydd vid kollisioner framifrån eller bakifrån om föraren och framsätespassageraren sitter upprätta och ordentligt bakåtlutade mot ryggstöden. Om man sitter mycket tillbakalutad kan bältet glida upp över höfterna och trycka direkt mot magen. Risken för svåra skador vid en frontalkollision ökar ju mer bakåtlutat ryggstödet är.**

- **Var noga med att inte skada bältena eller dess fästen. Se till så att bältena inte kommer i kläm i stolar eller dörrar.**
- **Kontrollera säkerhetsbältena med jämna mellanrum. Se efter om det finns skärskador och slitage, och att inga delar har lossnat. Skadade delar måste bytas. Tag inte isär bältena och ändra inte systemet.**
- **Håll bältena rena och torra. Om bältena behöver rengöras skall du använda en mild tvållösning eller ljummet vatten. Använd aldrig blekmedel, färg eller rengöringsmedel med slipverkan och låt inte dessa medel komma i kontakt med säkerhetsbältena—detta kan förstöra bältena. (Se ”Invändig rengöring” på sid 381.)**
- **Byt bältena (inklusive bultarna) om bilen har utsatts för en kraftig kollision. Alla delar i bältesanordningen måste bytas även om det inte finns några synliga skador.**

—Fastspänning av säkerhetsbälten fram och bak

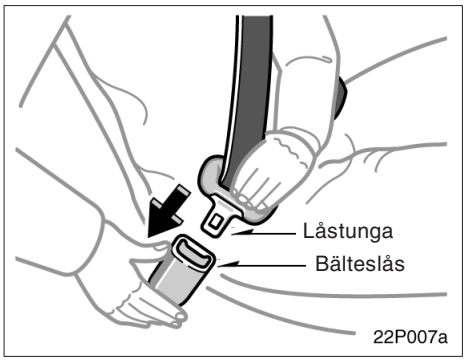

Ställ in stolen i önskat läge och sitt upprätt och lutad mot ryggstödet. Drag därefter ut bältet ur rullmekanismen och skjut in låsblecket i bälteslåset.

Det skall höras ett tydligt klick när låstungan låses fast i låset.

Rullbältets längd anpassas automatiskt till kroppsstorlek och stolens läge.

Rullmekanismen låser automatiskt bältet omedelbart vid en häftig inbromsning. Bältet låses också om du lutar dig framåt snabbt. Om du däremot rör dig sakta låser inte bältet och du kan röra dig tämligen obehindrat.

Om du drar ut ett rullbälte i baksätet så långt det går och sedan låter det rulla in jämnt och sakta, låses bältet i det läge där du stannar och kan inte dras ut igen. Denna funktion är avsedd att hålla fast en bilbarnstol i säkert grepp. (Se ”Bilbarnstol” på sid 107.) Du lossar bältet genom att först låta det dras in helt och därefter dra ut det igen.

Om det inte går att dra ut säkerhetsbältet ur rullmekanismen, skall du rycka hårt en gång och sedan släppa. Sedan kan du dra ut det sakta.

⚠ VARNING

- **När du skjutit in låsblecket i låsspännet skall du kontrollera att låset verkligen är låst och att säkerhetsbältet inte är vridet.**
- **Peta inte in något i låset som hindrar låsningen, t.ex. ett mynt, ett gem, en glasspinne eller liknande.**
- **Om säkerhetsbältet inte fungerar som det skall bör du omedelbart kontakta en auktoriserad Toyota–återförsäljare eller –verkstad eller annan verksamhet med motsvarande kvalifikationer och utrustning. Använd inte säkerhetsbältet förrän det har lagats eftersom det kan inte skydda en vuxen passagerare eller ditt barn från svåra eller livshotande skador.**

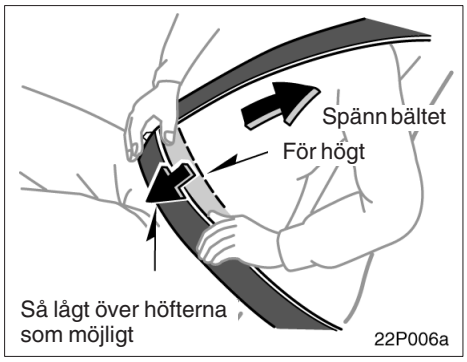

Placera bältet rätt över höfter och axel.

Placera midjeremmen så lågt som möjligt över höfterna—inte över midjan. Drag i överdelen så att det sitter helt sträckt mot kroppen.

⚠ VARNING

- **Om midjeremmen sitter för högt och axelremmen sitter löst ökar risken för dödsfall eller svåra skador genom att barnet kan glida under midjeremmen vid en kollision eller annan typ av olycka. Placera midjeremmen så lågt som möjligt över höfterna.**
- **Den övre delen av bältet får inte placeras under armen.**

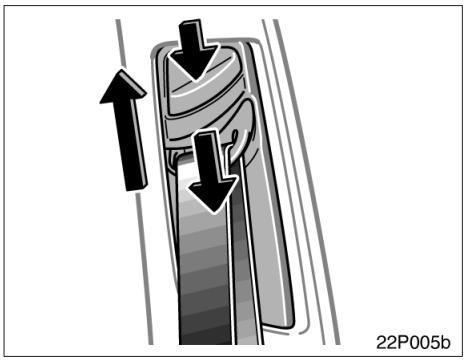

Säkerhetsbälten med ställbart övre fäste—

Ställ in axelfästet så det passar din egen kroppslängd.

Höja: Skjut fästet uppåt.
Sänka: Tryck in spärren och drag fästet nedåt.

Kontrollera sedan att fästet sitter fast i sitt nya läge.

⚠ VARNING

Säkerhetsbältet skall alltid ligga stadigt över ena axeln. Bältet skall inte ligga mot halsen men inte heller så långt ut på axeln att det faller av. Om säkerhetsbältet sitter fel minskar dess skyddsverkan vid en olycka och risken för svåra eller livshotande skador ökar.

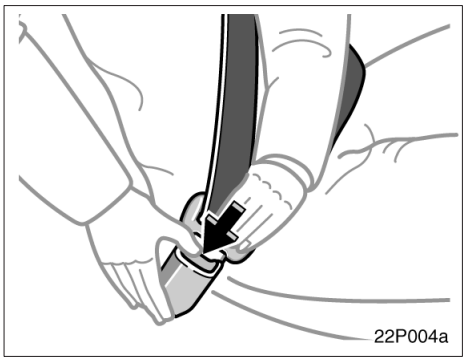

Lossa bältet genom att trycka på låstangenten och låta bältet rullas upp.

Om bältet inte rullas in ordentligt — drag ut det och kontrollera att det inte är vikt eller snott. Se sedan till att rullas in rätt och utan veck i rullmekanismen.

—Bältessträckare

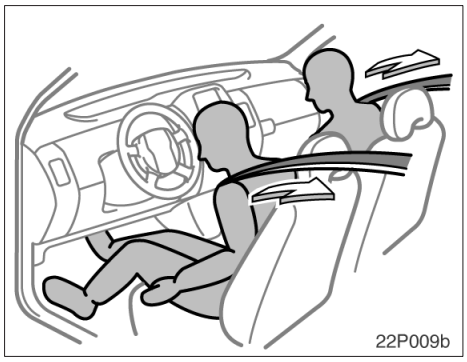

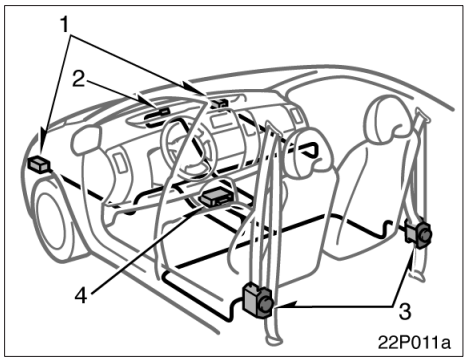

Det finns bältessträckare för båda framsätena. De är avsedda att aktiveras vid en kraftig frontalkollision.

När sensorn känner av en kraftig stöt i fronten dras säkerhetsbältena i framsätet snabbt in av bältessträckaren så att bältena håller de åkande säkert på plats.

Bältessträckarna aktiveras även om det inte sitter någon passagerare i framsätet.

Bältessträckarna och krockkuddarna utlöses eventuellt inte alls vid alla kollisioner.

Bältessträckarsystemet består huvudsakligen av följande delar. Delarnas placering framgår av bilden.

1. Sensorer i fronten
2. Krockkuddar, varningslampa
3. Bältessträckare
4. Krockkuddesensor

Bältessträckarna kontrolleras av krockkuddesensorerna. Sensorenheten består av kontrollsensor och krockkuddesensor.

När bältessträckarna utlöses hörs ett kraftigt ljud och små mängder rökliknande gas som inte är skadlig kan strömma ut. Denna rök tyder inte på att det brinner i bilen. Gasen är normalt ofarlig.

När bältessträckarna har löst ut är säkerhetsbältet låst i rullmekanismen.

⚠ VARNING

Ändra inte, tag inte bort, slå inte på och öppna inte några komponenter såsom bältessträckarmodulerna, krockkuddesensorerna eller omgivande kablar och områden. Om säkerhetsanvisningarna inte åtföljs kan det leda till att bältessträckarmekanismen inte aktiveras korrekt, att den utlöses plötsligt eller att systemet upphör att fungera, vilket medför risk för dödsfall eller svåra skador. Kontakta en auktoriserad Toyota–återförsäljare eller –verkstad eller annan verksamhet med motsvarande kvalifikationer och utrustning beträffande eventuella reparationer eller ändringar.

OBSERVERA

Utför inte någon av följande ändringar utan att först ha kontaktat en auktoriserad Toyota–återförsäljare eller –verkstad eller annan verksamhet med motsvarande kvalifikationer och utrustning. Ändringar av detta slag kan i vissa fall påverka bältessträckarnas funktion.

- ***Montering av elektronisk utrustning som mobil kommunikationsradio, kassettbandspelare eller CD–spelare.***
- ***Reparation av eller i närheten av framsätets bältessträckare.***
- ***Ändring av bilens fjädringssystem.***
- ***Ändring av framvagnsstrukturen.***
- ***Montering av grillskydd (viltskydd eller liknande), snöplog, vinsch eller annan utrustning på framvagnen.***
- ***Reparation av eller i närheten av framvagn eller konsol.***

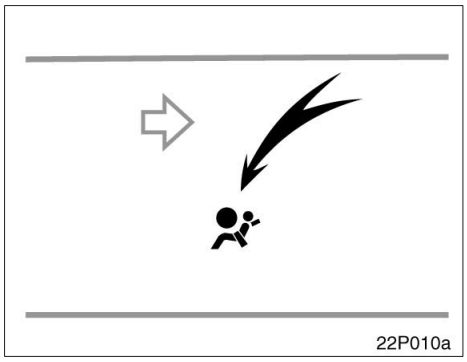

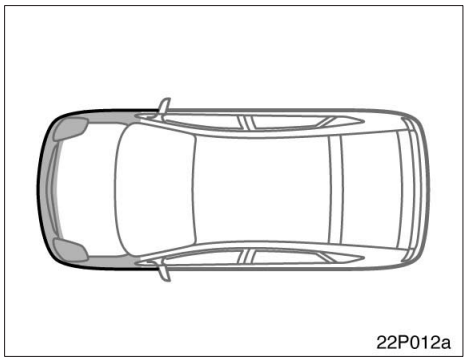

Indikatorn tänds när du väljer läge ”IG–ON”. Den slocknar efter cirka sex sekunder. Detta innebär att bältessträckarna fungerar som de skall.

Kontrollsystemet övervakar funktionen hos sensorerna till det centrala krockkuddesystemet, de främre krockkuddarna, sidokrockkuddarna, sidokrockgardinerna, förarsätets läge, strömbrytaren till förarplatsens bälteslås, bältessträckare, kablage och spänningskällor. (Mer information finns i ”Indikeringslampor och varningssummer” på sid 129.)

Om något av följande inträffar tyder det på en defekt i krockkudde– eller bältessträckarsystemen. Tala med en auktoriserad Toyota–återförsäljare eller –verkstad, eller annan verkstad med motsvarande kvalifikationer och utrustning.

- När läge ”IG–ON” har valts tänds indikeringslampan inte, eller också förblir den tänd i mer än 6 sekunder.
- Lampan tänds under körning.
- Om något av bältena i framsätet inte rullas upp eller inte går att dra ut på grund av att den aktuella bältessträckaren fram har löst ut eller fungerar fel.
- Bältessträckarna eller den kringliggande ytan har blivit skadad.

Om något av följande inträffar skall du snarast kontakta en auktoriserad Toyota–återförsäljare eller –verkstad eller annan verksamhet med motsvarande kvalifikationer:

- Om bilens front (skuggad på bilden) blivit skadad vid en kollision som inte varit så kraftig att bältessträckarna löst ut.
- Bältessträckarna eller angränsande partier har blivit repiga, spruckna eller på annat sätt skadade.

Krockkudde för förare och framsätespassagerare

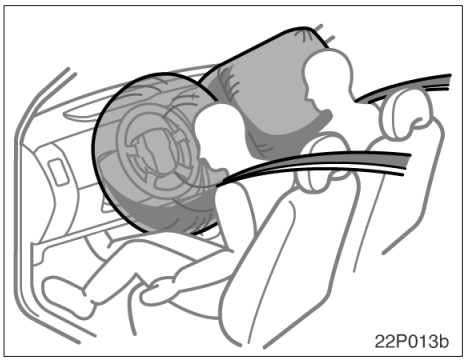

Krockkuddesystemet (SRS – Supplementary Restraint System) är avsett att ge föraren och framsätespassageraren ytterligare skydd mot skador, utöver det primära skydd som säkerhetsbältena ger.

Vid en kraftig stöt i fronten blåses de främre krockkuddarna upp och bidrar i samverkan med bältena till en minskning av skaderisken. Därmed minskar risken att föraren eller framsätespassageraren skadar huvudet eller bröstet genom att man slår i ratten eller instrumentpanelen.

Krockkudden på passagerarsidan löser ut även om den främre passagerarstolen är tom.

Använd alltid säkerhetsbältena på rätt sätt.

⚠ VARNING

- **Krockkuddesystemet fram är uteslutande avsett som komplement till förarens och framsätespassagerarens bilbälten. De åkande kan dödas eller skadas svårt av krockkuddarna när de blåses upp om de inte använder säkerhetsbältena på rätt sätt. Vid en plötslig inbromsning omedelbart före en krock kan föraren och framsätespassageraren glida framåt i stolarna så att de hamnar omedelbart framför krockkuddarna som sedan kan lösas ut vid kollisionen. För att ha maximalt skydd vid en olycka måste föraren och alla passagerare använda säkerhetsbältet på rätt sätt. Ett ordentligt påsatt säkerhetsbälte minskar risken för dödsfall och svåra skador och även för att slungas ut ur bilen vid en olycka. Anvisningar och försiktighetsåtgärder i samband med användning av bilbältena finns i avsnittet ”Säkerhetsbälten” på sid 83.**

- **Spädbarn och småbarn som sitter fel och/eller är dåligt fastspända kan dödas eller skadas svårt då krockkuddarna blåses upp. Barn som är för små för att använda säkerhetsbälte skall sitta rätt fastspända i bilbarnstol.**

Krockkuddarna är avsedda att utlöses vid kraftiga kollisioner (oftast frontalkollisioner) vars framåtriktade fartminskningens storlek och varaktighet överskrider ett förbestämt tröskelvärde.

Krockkuddarna utlöses om kollisionskraften överstiger en viss tröskel, motsvarande en frontalkrock i cirka 25 km/h mot ett fast hinder som inte ger efter eller deformeras.

Den lägsta hastighet vid vilken utlösning sker kan vara betydligt högre än 30 km/h om bilen kör på t.ex. en parkerad bil som flyttas eller trafikskylt som deformeras. Samma gäller vid en s.k. underkörningskollision (dvs fronten tränger in bakifrån under flaket på en lastbil).

Om kollisionskraften, vid vissa kollisioner, ligger just under gränsvärdet är det möjligt att krockkuddarna fram och bältessträckarna inte utlöses alls.

Använd alltid säkerhetsbältena på rätt sätt.

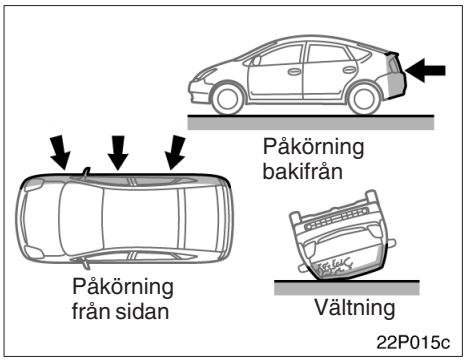

Krockkuddarna fram är normalt inte avsedda att utlösas om bilen är utsatt för påkörning från sidan eller bakifrån, om bilen välter eller om den blir påkörd i låg hastighet framifrån. När en kollision, oavsett typ, ger tillräcklig framåtriktad fartminskning kan de främre krockkuddarna utlösas.

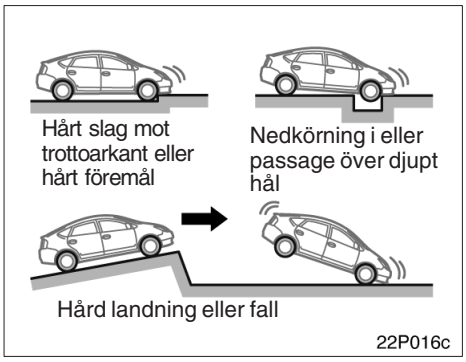

Framsätets krockkuddar kan också lösas ut om bilens underrede utsätts för en kraftig stöt. Några exempel visas på bilden.

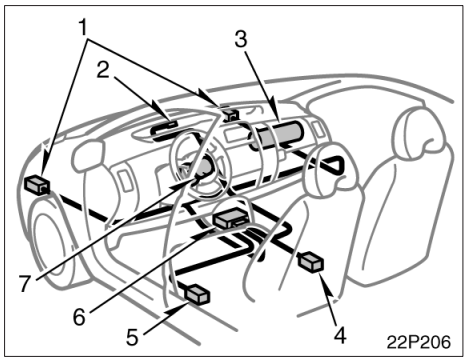

Krockkuddesystemet fram består i princip av följande komponenter och placeringen framgår av bilden.

1. Sensorer i fronten
2. Krockkuddar, varningslampa
3. Krockkuddemodul på passagerarsidan (krockkudde och uppblåsningsenhet)
4. Strömbrytare för förarplatsens bälteslås
5. Sensor för förarplatsens körställning
6. Krockkuddesensor
7. Krockkuddemodul på förarsidan (krockkudde och uppblåsningsenhet)

Sensorenheten består av kontrollsensor och krockkuddesensor.

Sensorerna till krockkuddarna fram övervakar konstant bilens framåtriktade fartminskning. Om en kollision ger en framåtriktad fartminskning över tröskelvärdet utlöser systemet krockkuddarna. En kemisk reaktion startas i uppblåsningsenheterna och krockkuddarna blåses upp mycket snabbt med ofarlig gas. Den uppblåsta krockkudden fångar upp förarens eller passagerarens rörelse framåt. Krockkuddarna fram töms snabbt på luft så att de inte hindrar förarens sikt vid eventuellt fortsatt körning.

När krockkuddarna blåses upp hörs en skarp smäll och dessutom frigörs rök och damm tillsammans med den giftfria gasen. Denna rök tyder inte på att det brinner i bilen. Röken kan dröja kvar i bilen under en tid och orsaka smärre irritation av ögon, hud eller andningsorgan. Tvätta dig därför snarast med tvål och vatten om du fått rester av röken på huden för att förebygga eventuell hudirritation. Om det är säkert att lämna bilen bör du göra det omedelbart.

Krockkuddarna måste blåsas upp på bråkdelar av en sekund, och det krävs därför stor kraft för att blåsa upp dem. Medan systemet främst är avsett att reducera svåra skador på huvud och bröst kan det orsaka andra, mindre allvarliga skador på ansikte, bröst, armar och händer. Dessa består vanligen av smärre brännskador eller skrapsår och svullnader, men kraften hos en krockkudde som utlöses kan orsaka allvarligare skador, speciellt på passagerarens händer, armar, bröst eller huvud som befinner sig nära krockkuddemodulen vid utlösningsögonblicket. Därför är det viktigt för de åkande att: undvika att placera något föremål eller kroppsdel mellan sig själv och krockkuddemodulen, sitta upprätt och ordentligt tillbakalutad i sätet, ha säkerhetsbältet ordentligt påtaget och sitta så långt som möjligt från krockkudden men ändå ha full kontroll över bilen.

Delar av krockkuddemodulen (rattnavet, krockkuddekåpan och uppblåsningsenheten) kan fortfarande vara heta flera minuter efter utlösningen, så rör dem inte! Krockkuddarna kan bara blåsas upp en gång. Vindrutan också skadas då den tar upp en del av kraften från den expanderande krockkudden.

⚠ VARNING

Det finns risk för dödsfall eller svåra skador om föraren eller framsätespassageraren sitter för nära ratten eller instrumentbrädan då krockkudden blåses upp.
Toyota rekommenderar starkt att:

- **Föraren sitter så långt från ratten som möjligt utan att kontrollen över bilen påverkas.**
- **Framsätespassageraren sitter så långt från instrumentbrädan som möjligt.**
- **Alla som färdas i bilen alltid sitter rätt fastspända med respektive bälten.**

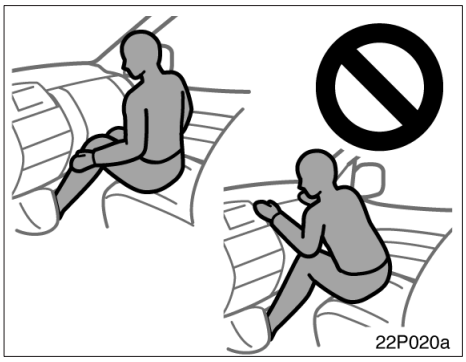

- **Sitt inte på kanten av sätet och luta dig inte mot instrumentbrädan under färd eftersom krockkudden på passagerarsidan fram blåses upp med våldsam kraft och hastighet. En person som sitter mot eller mycket nära en krockkudde som utlöses kan dödas eller skadas allvarligt. Sitt alltid upprätt och väl lutad mot ryggstödet. Använd alltid bilbältet på rätt sätt.**

- **Låt inte barn stå upp eller stå på knä på framsätet eftersom krockkudden på framsätespassagerarplatsen kan utlösas med våldsam kraft och hastighet. Barnet riskerar då att få livsfarliga skador.**
- **Åk inte med ett barn i knät eller i armarna.**

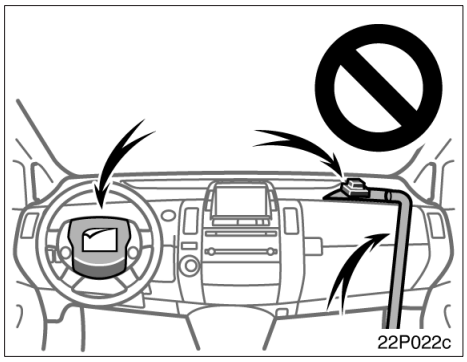

- **Lägg inga föremål och placera inte armar eller ben på eller framför instrumentpanelen eller den del av rattdynan som innehåller krockkudden. Uppblåsningen av krockkudden kan hindras. De kan också orsaka mycket allvarliga skador när de med mycket stor kraft slungas bakåt i kupén. Föraren och framsätespassageraren skall inte heller hålla något i armarna eller ha något på knät.**
- **Tag inte bort och ändra inte på några kablar. Du får inte ta bort, ändra, slå på eller öppna delar såsom rattdyna, ratt, rattstångskåpa, instrumentpanelen nära krockkudden framför framsätespassageraren, skyddet till krockkudden eller framsätespassagerarens krockkudde eller sensorenheten. Detta kan hindra att systemet aktiveras på rätt sätt, det kan orsaka plötslig aktivering av systemet eller att systemet upphör att fungera, vilket medför risk för dödsfall eller svåra skador.**

Följ dessa instruktioner för att undvika svåra eller livshotande personskador. Kontakta en auktoriserad Toyota–återförsäljare eller –verkstad eller annan verksamhet med motsvarande kvalifikationer och utrustning beträffande eventuella reparationer eller ändringar.

OBSERVERA

Utför inte någon av följande ändringar utan att först ha kontaktat en auktoriserad Toyota–återförsäljare eller –verkstad eller annan verksamhet med motsvarande kvalifikationer och utrustning. Ändringar av detta slag kan i vissa fall påverka framsätets krockkuddefunktion.

- ***Montering av elektronisk utrustning som mobil kommunikationsradio, kassettbandspelare eller CD–spelare.***
- ***Ändring av bilens fjädringssystem.***
- ***Ändring av framvagnsstrukturen.***
- ***Montering av grillskydd (viltskydd eller liknande), snöplog, vinsch eller annan utrustning på framvagnen.***
- ***Reparation på eller intill bilens framskärmar, framvagnstrukturen, konsolen, rattstång, ratt eller instrumentbrädan i närheten av krockkudden på passagerarsidan.***

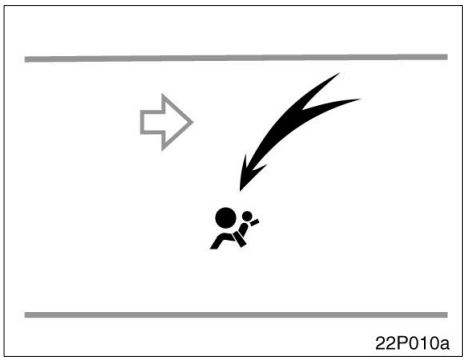

Indikatorn tänds när du väljer läge ”IG–ON”. Den slocknar efter cirka sex sekunder. Detta innebär att framsätets krockkuddesystem fungerar korrekt.

Kontrollsystemet övervakar funktionen hos sensorerna till det centrala krockkuddesystemet, de främre krockkuddarna, sidokrockkuddarna, sidokrockgardinerna, förarsätets läge, strömbrytaren till förarplatsens bälteslås, bältessträckare, kablage och spänningskällor. (Mer information finns i ”Indikeringslampor och varningssummer” på sid 129.)

Om något av följande inträffar tyder det på en defekt i krockkudde– eller bältessträckarsystemen. Tala med en auktoriserad Toyota–återförsäljare eller –verkstad, eller annan verkstad med motsvarande kvalifikationer och utrustning.

- När läge ”IG–ON” har valts tänds indikeringslampan inte, eller också förblir den tänd i mer än 6 sekunder.
- Lampan tänds under körning.

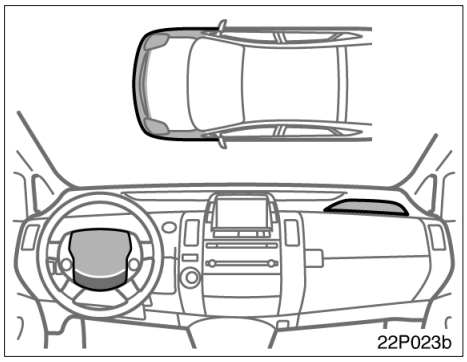

Om något av följande inträffar skall du snarast kontakta en auktoriserad Toyota–återförsäljare eller –verkstad eller annan verksamhet med motsvarande kvalifikationer:

- Framsätets krockkuddar har löst ut.
- Om frampartiet på bilen (det skuggade partiet på bilden) blivit utsatt för en skada men inte så kraftig att framsätets krockkuddesystem löst ut.
- Rattdynan eller skyddet för passagerarsidans krockkudde (skuggade på bilden) är repade, spruckna eller skadade på annat sätt.

OBSERVERA
Lossa inte batterikablarna utan att först ha kontaktat en auktoriserad Toyota–återförsäljare eller –verkstad eller annan verksamhet med motsvarande kvalifikationer och utrustning.

Sidokrockkuddar och sidokrockgardiner

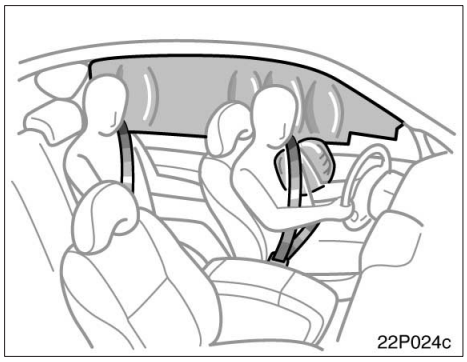

Sidokrockkuddar och sidokrockgardiner är avsedda att ge föraren och framsätespassageraren samt passagerarna på baksätets ytterplatser ytterligare skydd mot skador, utöver det skydd som ges av bilbältena.

Vid en kraftig kollision från sidan blåses sidokrockkuddarna och sidokrockgardinerna upp och bidrar, i samverkan med säkerhetsbältena, till en minskning av skaderisken. Sidokrockkuddarna bidrar till minskade skador på förarens eller framsätespassagerarens bröst; sidokrockgardinerna bidrar till minskade skador på förarens och framsätespassagerarens huvud, eller på huvudet på passagerarna på baksätets ytterplatser.

Sidokrockkuddar och sidokrockgardiner på passagerarsidan löser ut även om den främre passagerarstolen eller baksätets ytterplatser är tomma.

Sidokrockgardinerna kan lösas ut även om sidokrockkuddarna inte aktiveras.

Använd alltid säkerhetsbältena på rätt sätt.

⚠ VARNING

- **Sidokrockkuddarna och sidokrockgardinerna är uteslutande avsedda att utgöra ett komplement till det primära skyddet som utgörs av säkerhetsbältena som föraren, framsätespassageraren och passagerarna på baksätets ytterplatser använder. För att ha maximalt skydd vid en olycka måste föraren och alla passagerare använda säkerhetsbältet på rätt sätt. Ett ordentligt påsatt säkerhetsbälte minskar risken för dödsfall och svåra skador och även för att slungas ut ur bilen vid en olycka. Anvisningar och försiktighetsåtgärder i samband med användning av bilbältena finns i avsnittet ”Säkerhetsbälten” på sid 83.**
- **Låt inte någon person luta huvudet eller någon annan kroppsdel mot dörren eller mot den del av stolen, främre stolpen, bakre stolpen eller taket där sidokrockkuddar och sidokrockgardiner blåses upp även om han/hon är ett barn som sitter i en bilbarnstol. Sidokrockkuddar och sidokrockgardiner blåses upp med våldsam kraft och effekten av krockkuddar som utlöses kan orsaka allvarliga eller livshotande skador.**
- **Spädbarn och småbarn som sitter fel och/eller är dåligt fastspända kan dödas eller skadas svårt då krockkuddarna blåses upp. Barn som är för små för att använda säkerhetsbälte skall sitta rätt fastspända i bilbarnstol.**

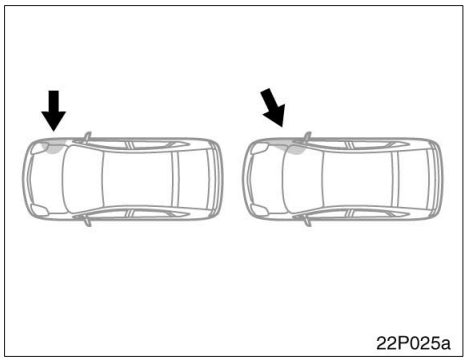

Sidokrockkudde– och sidokrockgardinsystemet aktiveras eventuellt ej om bilen blir påkörd snett från sidan eller träffas på någon annan del än passagerarutrymmet, som bilden visar.

Sidokrockkuddarna och sidokrockgardinerna är konstruerade så att de utlöses när det främre passagerarutrymmet utsätts för en kraftig påkörning från sidan.

Använd alltid säkerhetsbältena på rätt sätt.

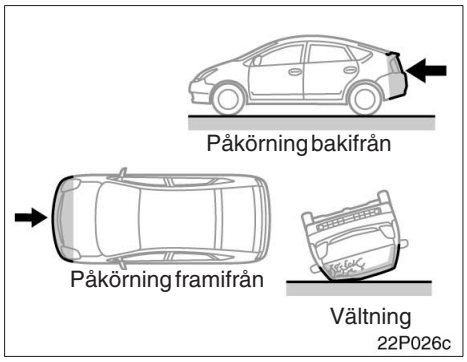

Sidokrockkuddarna och sidokrockgardinerna är normalt inte avsedda att utlösas om bilen utsätts för påkörning framifrån eller bakifrån, om bilen rullar runt eller om den blir påkörd i låg hastighet från sidan.

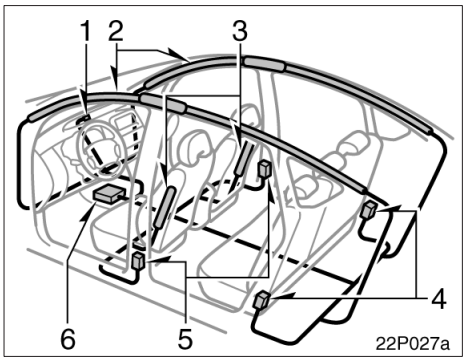

Sidokrockkudde– och sidokrockgardinsystemet består i huvudsak av följande delar och placeringen framgår av bilden ovan.

1. Krockkuddar, varningslampa
2. Moduler i sidokrockgardinsystemet (krockkudde och uppblåsningsenhet)
3. Moduler i sidokrockkuddesystemet (krockkudde och uppblåsningsenhet)
4. Sensorer i sidokrockgardinsystemet
5. Givare till sidokrockkuddar och sidokrockgardiner
6. Krockkuddesensor

Systemet för sidokrockkuddar och sidokrockgardiner styrs av den centrala sensorenheten. Sensorenheten består av kontrollsensor och krockkuddesensor.

Vid en kraftig sidokollision reagerar sensorerna på stöten och utlöser tändaren till sidokrockkuddarna och/eller sidokrockgardinerna och/eller tändaren till sidokrockgardinerna. En kemisk reaktion startas i uppblåsningsenheterna och krockkuddarna blåses upp mycket snabbt med ofarlig gas. Den uppblåsta krockkudden fångar upp förarens eller passagerarens rörelse i sidled.

När krockkuddarna blåses upp hörs en ganska skarp smäll och dessutom frigörs rök och damm tillsammans med den giftfria gasen. Denna rök tyder inte på att det brinner i bilen. Röken kan dröja kvar i bilen under en tid och orsaka smärre irritation av ögon, hud eller andningsorgan. Tvätta dig därför snarast med tvål och vatten om du fått rester av röken på huden för att förebygga eventuell hudirritation. Om det är säkert att lämna bilen bör du göra det omedelbart.

Krockkuddarna måste blåsas upp på bråkdelar av en sekund, och det krävs därför stor kraft för att blåsa upp dem. Eftersom systemet är konstruerat för att minska skadorna vid allvarliga olyckor kan det emellertid orsaka mindre hudskador och blåmärken.

Framsätena såväl som delar av de främre och bakre dörrstolparna samt takets sidobalk kan vara heta i flera minuter, men själva krockkuddarna blir inte heta. Krockkuddarna är endast avsedda att blåsas upp en gång.

⚠ VARNING

Sidokrockkuddar och sidokrockgardiner blåses upp med våldsam kraft. För att minska risken för livshotande eller svåra skador skall förare, framsätespassagerare samt passagerarna på baksätets ytterplatser:

- **Använda säkerhetsbältena på rätt sätt.**
- **Alltid sitta rätt i stolarna, ha ryggstöden uppresta och vara väl lutade mot ryggstöden.**

- **Låt inte någon person sitta lutad mot en dörr medan bilen är i gång. En sidokrockkudde och sidokrockgardin blåses upp mycket snabbt och med våldsam kraft. Personen riskerar då att få livsfarliga skador. Var extra försiktig om småbarn finns i bilen.**
- **Sitt rakt och luta dig bakåt mot ryggstödet. Fördela kroppsvikten jämnt över hela sätet. Belasta inte eller tryck inte hårt på ytterkanten av framsätet om det finns sidokrockkuddar och på den del av främre och bakre dörrstolpen samt takets sidobalk som innehåller en sidokrockgardin.**

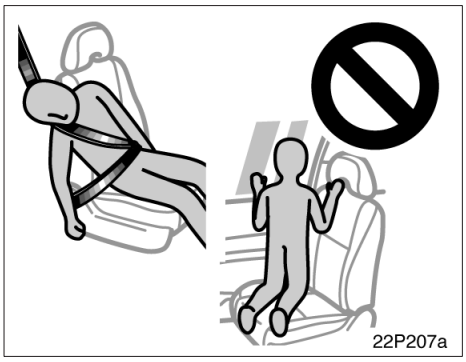

- **Se till att ingen har huvudet nära området där sidokrockkudden och sidokrockgardinen blåses upp. Krockkuddarna blåses upp mycket snabbt och med våldsam kraft. Personen riskerar då att få livsfarliga skador. Var extra försiktig om småbarn finns i bilen.**
- **Låt inte någon stå på knä på passagerarsätet i riktning mot passagerardörren. Sidokrockkudden och sidokrockgardinen blåses upp mycket snabbt och med våldsam kraft. Personen riskerar då att få livsfarliga skador. Var extra försiktig om småbarn finns i bilen.**

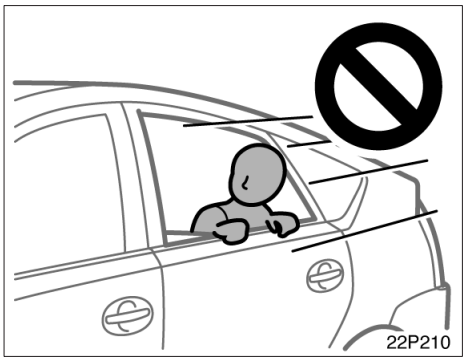

- **Se till att ingen har huvudet eller händerna utanför fönstret eftersom sidokrockgardinerna kan blåsas upp mycket snabbt och med våldsam kraft. Personen riskerar då att få livsfarliga skador. Var extra försiktig om småbarn finns i bilen.**

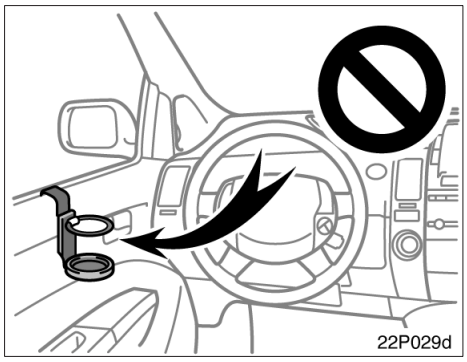

- **Häng inte en burkhållare eller liknande på dörren. Om sidokrockkudden blåses upp kommer burkhållaren eller andra föremål att kastas åt sidan med mycket stor kraft och orsaka personskador. Detta kan leda till att sidokrockkudden inte fungerar när den behövs vilket kan orsaka livshotande skador. Föraren och framsätespassageraren skall inte heller hålla något i armarna eller ha något på knät.**

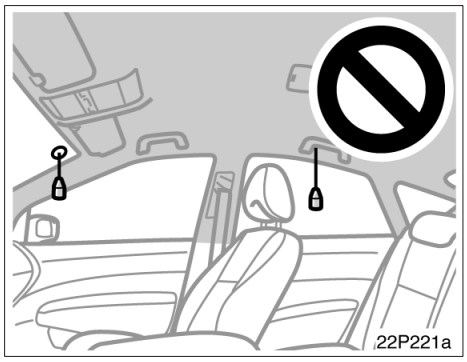

- **Placera inte en mikrofon eller något annat på eller intill området där sidokrockgardinen aktiveras, dvs vindrutan, fönstret i sidodörren, främre och bakre dörrstolpen, takets sidobalk samt kurvhandtagen. Om sidoskyddsgardinen blåses upp kommer mikrofonen eller andra föremål att kastas åt sidan med mycket stor kraft. Detta kan leda till att sidokrockgardinen inte fungerar när den behövs vilket kan orsaka dödsfall eller livshotande skador.**
- **Häng inte en galge, tunga, vassa eller spetsiga föremål på rockhängaren. Om sidokrockgardinen blåses upp kommer sådana föremål att kastas åt sidan med mycket stor kraft, eller också kommer eventuellt sidokrockgardinen inte att fungera som den skall. Häng kläder direkt på hängaren.**

- **Använd inga tillbehör på stolarna som kan hindra uppblåsningen av sidokrockkuddarna och orsaka livshotande personskador. Följden kan bli att utlösningen inte sker på rätt sätt eller risk för livsfarliga eller svåra skador.**
- **Utför inga ändringar av stolar som innehåller sidokrockkuddar, eller stolarnas klädsel. Byt inte heller ut stolar som innehåller sidokrockkuddar. Sådana ändringar kan medföra att sidokrockkuddarna inte aktiveras korrekt, att systemet sätts ur funktion eller att sidokrockkuddarna blåses upp oväntat vilket kan leda till dödsfall eller svåra skador.**
- **Tag inte isär och utför inga reparationer på de främre eller bakre dörrstolparna och den del av taket som innehåller sidogardinerna. Sådant arbete kan göra att systemet plötsligt och oväntat utlöses med livsfarliga personskador som följd, eller att systemet inte fungerar när det behövs.**

Följ dessa instruktioner för att undvika svåra eller livshotande personskador. Kontakta en auktoriserad Toyota–återförsäljare eller –verkstad eller annan verksamhet med motsvarande kvalifikationer och utrustning beträffande eventuella reparationer eller ändringar.

OBSERVERA

Utför inte någon av följande ändringar utan att först ha kontaktat en auktoriserad Toyota–återförsäljare eller –verkstad eller annan verksamhet med motsvarande kvalifikationer och utrustning. Ändringar av detta slag kan i vissa fall påverka funktionen hos sidokrockkuddarna och sidokrockgardinerna.

- ◆ ***Montering av elektronisk utrustning som mobil kommunikationsradio, kassettbandspelare eller CD–spelare.***
- ◆ ***Ändring av bilens fjädringssystem.***
- ◆ ***Ändring av bilens konstruktion i sidan av passagerarutrymmet.***
- ◆ ***Reparation på eller intill mittkonsolen, eller på framsätet.***

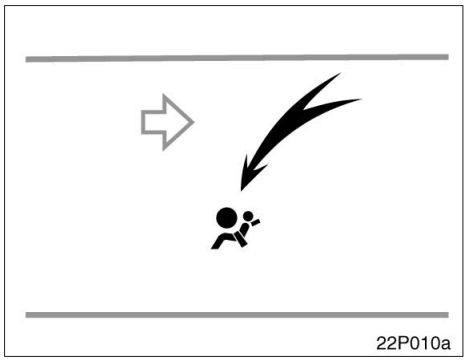

Indikatorn tänds när du väljer läge ”IG–ON”. Den slocknar efter cirka sex sekunder. Detta innebär att sidokrockkuddar och sidokrockgardiner fungerar som de skall.

Kontrollsystemet övervakar funktionen hos sensorerna till det centrala krockkuddesystemet, de främre krockkuddarna, sidokrockkuddarna, sidokrockgardinerna, förarsätets läge, strömbrytaren till förarplatsens bälteslås, bältessträckare, kablage och spänningskällor. (Mer information finns i ”Indikeringslampor och varningssummer” på sid 129.)

Om något av följande inträffar tyder det på en defekt i krockkudde– eller bältessträckarsystemen. Tala med en auktoriserad Toyota–återförsäljare eller –verkstad, eller annan verkstad med motsvarande kvalifikationer och utrustning.

- När läge ”IG–ON” har valts tänds indikeringslampan inte, eller också förblir den tänd i mer än 6 sekunder.
- Lampan tänds under körning.

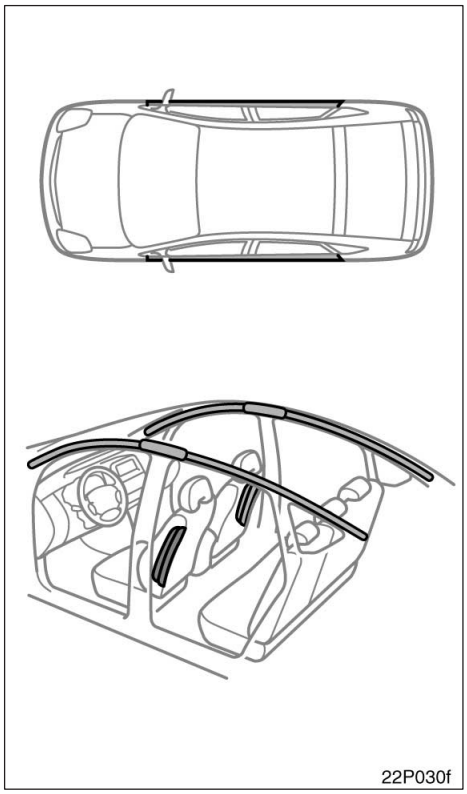

Om något av följande inträffar skall du snarast kontakta en auktoriserad Toyota–återförsäljare eller –verkstad eller annan verksamhet med motsvarande kvalifikationer:

- Om sidokrockkuddarna eller sidokrockgardinerna blivit utlösta.
- Om dörrpartiet (det skuggade partiet på bilden) har blivit utsatt för en skada men inte så kraftig att sidokrockkuddarna och sidokrockgardinerna löst ut.
- Om sidan på ryggstöden där sidokrockkudden sitter (skuggade partier på bilden) har blivit repad, sprucken eller på annat sätt skadad.
- Om klädseln på främre dörrstolpen, bakre dörrstolpen eller takklädseln där sidokrockgardinen sitter (skuggade partier på bilden) har blivit repad, sprucken eller på annat sätt skadad.

OBSERVERA

Lossa inte batterikablarna utan att först ha kontaktat en auktoriserad Toyota–återförsäljare eller –verkstad eller annan verksamhet med motsvarande kvalifikationer och utrustning.

Bilbarnstol— —Försiktighetsåtgärder vid användning av bilbarnstol

Kontakta din Toyota–återförsäljare för att få hjälp och information om bilbarnstolar.

Toyota rekommenderar starkt att barn som är för små att använda säkerhetsbälten för vuxna alltid skall sitta i en bilbarnstol av lämplig storlek eller på en bälteskudde.

Barn som vuxit ur bilbarnstolen skall alltid använda bilens ordinarie säkerhetsbälte och eventuellt sitta på en bälteskudde. Se ”Säkerhetsbälten” på sid 83 för närmare detaljer.

Krockkudde och barn

Krockkudde och barn i bil kan vara en livsfarlig kombination. Barn i barnstol, framåtvänd eller bakåtvänd, får inte placeras i främre passagerarsätet om platsen är utrustad med krockkudde. Passagerarplatsens krockkudde är dimensionerad att skydda personer med en längd av minst 140 cm. För passagerare under den längden kan en utlösande krockkudde under vissa omständigheter orsaka livshotande skador. För att passagerare under 140 cm ska kunna sitta i främre passagerarsätet krävs att krockkudden är urkopplad.

⚠ VARNING

- **För att vara effektivt skyddade vid trafikolyckor och häftiga inbromsningar måste barn sitta fastspända med antingen säkerhetsbälte eller i bilbarnstol, beroende på barnets ålder och storlek. Att hålla ett barn i armarna ger inget skydd som kan jämföras med en barnstol. Vid en olycka kan barnet slungas mot vindrutan eller klämmas mellan dig och kupéinteriören.**
- **Toyota framhåller med skärpa vikten av att barn alltid skall sitta i för deras storlek och vikt lämpliga bilbarnstolar om de är för små för att använda bilens ordinarie säkerhetsbälten.**

- **På modeller med sidokrockkuddar och sidokrockgardiner, se till barn inte lutar huvudet eller någon annan kroppsdel mot dörren eller mot den del av stolen, främre stolpen, bakre stolpen eller takets sidobalk varifrån sidokrockkuddar och sidokrockgardiner utlöses även om han/hon sitter i en bilbarnstol. Sidokrockkuddar och sidokrockgardiner blåses upp med våldsam kraft och kan ge barnet livshotande skador.**
- **Följ noga tillverkarens anvisningar beträffande montering av bilbarnstolen och kontrollera att den sitter riktigt fast. En felaktigt monterad bilbarnstol kan göra att barnet får livshotande skador vid en kollision eller ett häftigt stopp.**

Toyota tillhandahåller en manuell i–/urkopplingskontakt till på framsätespassagerarens plats för dem som, på ett säkert sätt, vill placera en bakåtriktad bilbarnstol på framsätet. Kontakta en auktoriserad Toyota–återförsäljare eller –verkstad, eller annan verkstad med motsvarande kvalifikationer och utrustning för att få mer information. Se särskild ”Instruktionsbok för manuellt i–/urkopplingssystem för krockkudde” för att få ytterligare information.

Del 2–3
INSTRUMENT OCH MANÖVERORGAN

Ratt och speglar

- Ställbar ratt 110
- Yttre backspeglar 110
- Invändig backspegel med bländskydd 112
- Sminkspeglar 112

Ställbar ratt

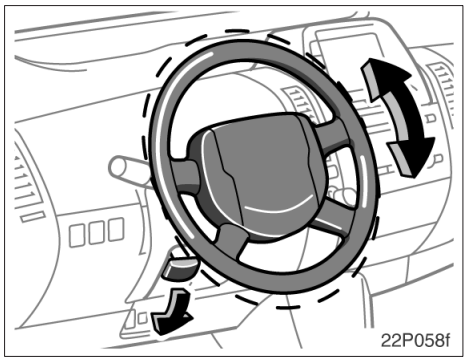

Rattens vinkel kan ändras genom att du fattar tag i ratten, trycker låsspaken nedåt och ställer ratten i önskat läge. För låsspaken upp tillbaka till låsläget.

⚠ VARNING

- **Ändra inte rattinställningen när bilen är i rörelse. Det är då lätt att tappa kontrollen över bilen, med risk för allvarliga eller livshotande skador som följd.**
- **Efter omställningen av ratten skall du kontrollera att den är säkert låst i sitt nya läge genom att dra den uppåt eller nedåt.**

När du vrider ratten kan ett ljud höras från elmotorn. Ljudet kommer från servostyrningen, och är inte ett fel.

Yttre backspeglar—

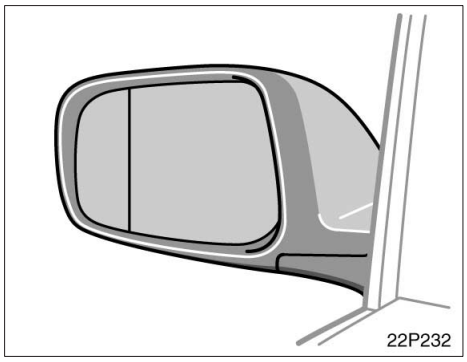

Ställ in speglarna så att du nätt och jämnt ser bilens utvändiga linjer i speglarna.

En asfärisk spegel är monterad på förarsidan. I en asfärisk spegel ändras krökningen utmed spegelytan (vänster och höger sidor indikeras med linjen i bilen ovan). Detta ger ett bredare synfält än i en vanlig spegel.

Vissa modeller har eluppvärmda speglar. Tryck då på knappen för eluppvärmningen av bakrutan för att snabbt ta bort imma och frost från speglarna. (Se ”Eluppvärmd bakruta, eluppvärmda backspeglar” på sid 124.)

⚠ VARNING

- **Ställ inte in spegeln under körning. Det är då lätt att tappa kontrollen över bilen, med risk för dödsfall eller allvarliga skador som följd.**
- **Backspeglarna blir mycket heta när elvärmen till bakrutan är påkopplad. Akta fingrarna så att du inte bränner dig.**

—Elmanövrerade ytterbackspeglar strömställare

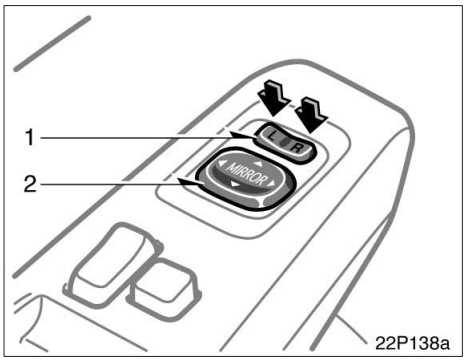

Ställ in speglarna med reglagen.

1. Spegelväljare—för att välja den spegel som skall ställas in.
   Ställ reglaget på ”L” (vänster) eller ”R” (höger).
2. Inställningsreglage—För att ställa in spegeln
   Flytta reglaget i önskad riktning.

Speglarna kan justeras när startnyckeln är i läge ”ACC” eller ”IG–ON”.

OBSERVERA
Om speglarna frusit fast får du inte använda elinställningen. Skrapa inte på speglarna. Tag bort isen med avisningsspray.

—Infällbara sidospeglar

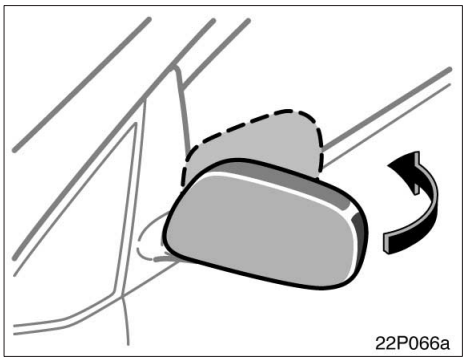

Backspeglarna kan fällas in, t.ex. vid parkering i trånga utrymmen.

Tryck för hand och fäll backspegeln bakåt så långt det går.

⚠ **VARNING**
Kör inte med backspeglarna infällda. Speglarna på både förar– och passagerarsidorna måste vara utfällda och rätt inställda innan du börjar köra.

Invändig backspegel med bländskydd

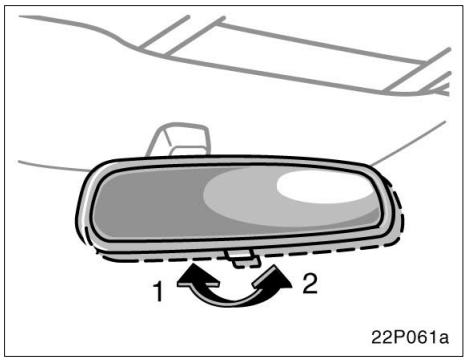

Ställ in spegeln så att du nätt och jämnt ser bilens bakvagn genom den.

Ställ om spaken under spegeln under mörkerkörning för att minska bländningsrisken från bakomvarande fordon.

Körning i dagsljus—spaken i läge 1

Bilden i spegeln är klarare och tydligare i detta läge.

Mörkerkörning—spaken i läge 2

Tänk på att du förlorar en del av skärpan i spegeln när du minskar reflexerna i den.

⚠ VARNING

Ställ inte in spegeln under körning. Det är då lätt att tappa kontrollen över bilen, med risk för allvarliga eller livshotande skador som följd.

Sminkspeglar

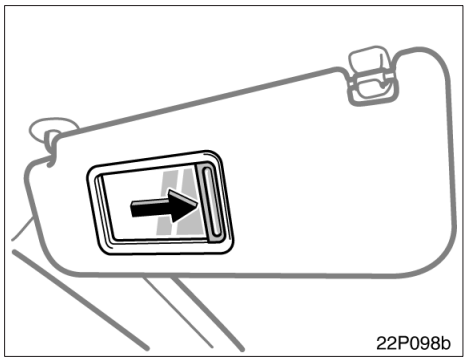

Fäll ner solskyddet och för luckan åt sidan när du vill använda spegeln.

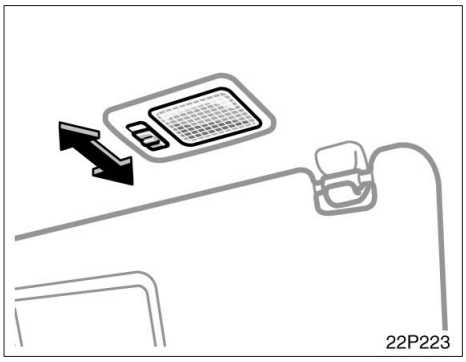

Flytta tangenten för att tända spegelbelysningen.

Tangenten har följande lägen:

”ON”—Tänder lampan när du svänger ner solskyddet. Om solskyddet inte är utsvängt kan det hända att lampan inte tänds.

”OFF”—Taklampan släcks.

Del 2–4
INSTRUMENT OCH MANÖVERORGAN

Belysning, torkare samt eluppvärmd bakruta

- Strålkastare och körriktningsvisare 116
- Höjdinställning av strålkastare 118
- Varningsblinkers 118
- Dimljus, fram och bak 119
- Dimljus, bak 119
- Kupébelysning 120
- Läslampor 121
- Bagagerumsbelysning 121
- Nyckelhålsbelysning 122
- Vindrutetorkare och –spolare 122
- Bakrutetorkare och –spolare 123
- Bakruta, yttre backspeglar med eluppvärmning 124

Strålkastare och körriktningsvisare

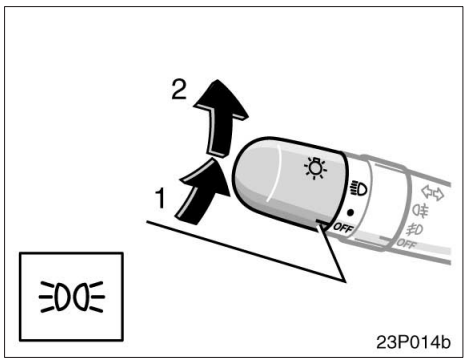

STRÅLKASTARE

Gör så här för att slå på följande belysning: Vrid på strålkastar/körriktningsvisarspaken.

Läge 1—Parkering, baklyktor, nummerskyltsbelysning och instrumentpanelbelysning.

Läge 2—Strålkastarna och all annan färdbelysning

På vissa modeller tänds dock ovanstående belysning även om hybridsystemet startas med strålkastaromkopplaren frånslagen.

Automatisk avstängning av belysning

Belysningen släcks automatiskt när hybridsystemet stängs av. Slå på belysningen igen genom att trycka två gånger på ”POWER” från off–läge för att välja läge ”IG–ON” utan att trycka ned bromspedalen eller slå på strålkastarna. Kontrollera att strålkastaromkopplaren är avstängd om du avser att parkera bilen längre än en vecka.

Ställ in strålkastarnas höjd innan de tänds. (Se ”Höjdinställning av strålkastarna” på sid 118.)

När strålkastaromkopplaren har vridits till det första eller andra klickstoppet minskas ljusstyrkan något på instrumentbelysningen om inte denna funktion är bortkopplad.

OBSERVERA
För att inte batteriet skall bli urladdat, bör du inte ha strålkastarna påkopplade längre än nödvändigt om hybridsystemet inte är igång.

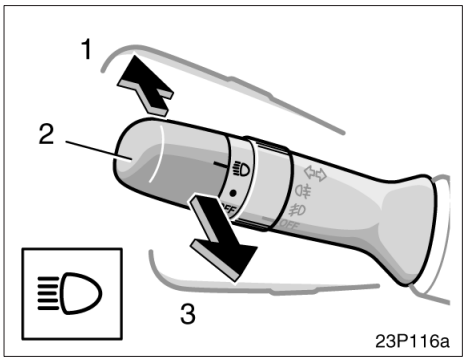

Helljus/halvljus—Slå på strålkastarna och skjut spaken ifrån dig för att få helljus (läge 1). Drag spaken mot dig (läge 2) för halvljus.

En blå lampa tänds på instrumentpanelen när helljuset är tänt.

Helljusblink (läge 3)—Drag spaken mot dig så långt det går. Släpp spaken så slocknar helljuset.

Helljusblink kan användas även om vredet i änden av spaken står i ”OFF”–läge.

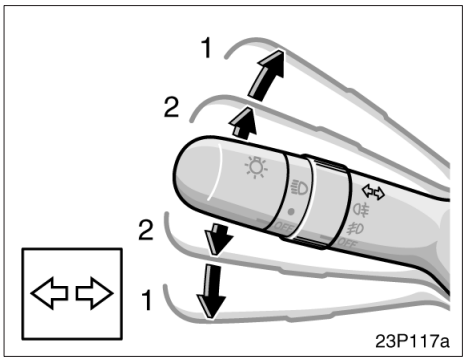

KÖRRIKTNINGSVISARE

För belysnings/körriktningsspaken uppåt eller nedåt till läge 1 för att visa åt vilket håll du skall svänga.

Hybridsystemet måste stå i ”IG–ON”–läge.

Spaken återgår automatiskt till ursprungsläget efter svängen, men vid små rattutslag, t.ex. om du byter fil, kan du behöva återställa den för hand.

Du kan signalera filbyte genom att föra spaken uppåt eller nedåt tills det tar emot något (läge 2) och hålla den där.

Om den gröna indikeringslampan på instrumentpanelen blinkar snabbare än vanligt är någon av blinkerslamporna fram eller bak trasig. (Se ”Byte av glödlampor—” på sid 417.

Höjdinställning av strålkastare

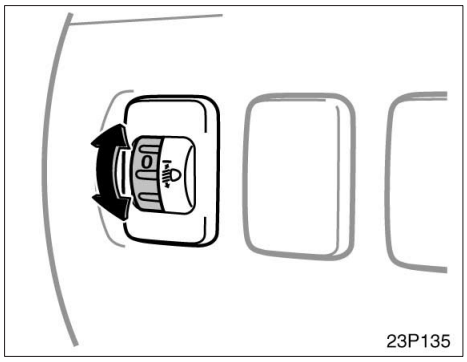

Justera strålkastarnas höjdinställning med inställningsratten.

I följande tabell visas några lämpliga strålkastarinställningar. Vid annan belastning än vad som visas i tabellen skall strålkastarna justeras så att överkant på ljuskäglan motsvarar inställningen med endast föraren i bilen. Ju högre siffra på reglaget, desto lägre inställning av strålkastaren.

Håll alltid strålkastarna rätt inställda för att inte blända mötande trafikanter.

Lastförhållande och reglageinställning	
Endast föraren	0
Förare + framsätespassagerare	0
Alla passagerare (inkl förare)	2,0
Alla passagerare (inkl förare) + full last i bagageutrymmet	2,0
Förare + full last	4,0

Varningsblinkers

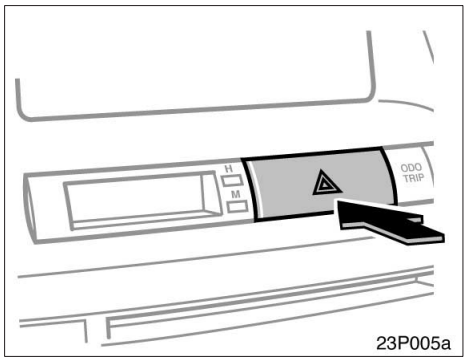

Tryck in tangenten för att tända varningsblinkers.

Alla körriktningsvisare börjar att blinka. Tryck en gång till för att släcka.

Varningsblinkers skall användas för att varna övriga trafikanter om du måste stanna bilen där den utgör en trafikfara.

Stanna alltid bilen så långt från körbanan som möjligt.

Blinkersspaken fungerar inte så länge varningsblinkers är påkopplade.

OBSERVERA
För att inte batteriet skall bli urladdat, bör du inte ha varningsblinkers påkopplade längre än nödvändigt om hybridsystemet inte är igång.

Dimljus, fram och bak

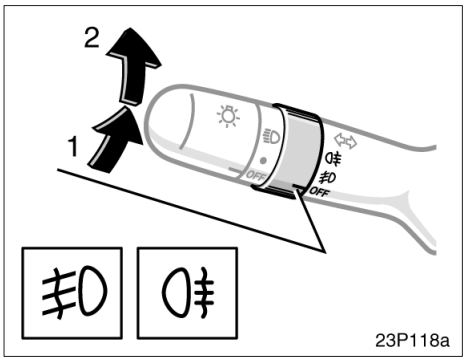

Tänd följande lampor genom att vrida ringen på belysnings–/blinkersspaken när baklyktorna och/eller strålkastarna är påslagna.

Läge 1—Dimljus, fram

Indikeringslampan tänds på instrumentpanelen när de främre dimljusen är tända.

Läge 2—Dimljus, fram och bak

Indikeringslamporna för dimljus bak tänds på instrumentpanelen när dimljusen fram och bak är tända. Bandet återgår automatiskt till läge 1 när du släpper det.

De främre och bakre dimljusen släcks automatiskt när den övriga belysningen stängs av.

När du har stängt av strålkastarna tänds bakre dimljuset inte när du åter tänder strålkastarna.

Tänd då de bakre dimljusen genom att vrida ringen på belysnings–/blinkersspaken till läget för de bakre dimljusen.

Bakre dimljus

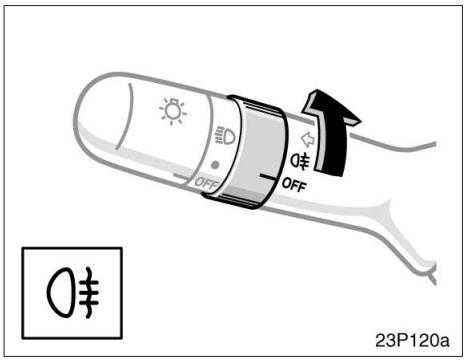

Tänd dimljuset bak genom att vrida ringen på belysnings–/blinkersspaken. De tänds endast om strålkastarna är tända.

En indikeringslampa tänds på instrumentpanelen när bakre dimljuset är tänt. Bandet återgår automatiskt till läge ”OFF” när du släpper det.

Det bakre dimljuset släcks automatiskt när den övriga belysningen stängs av.

När du har stängt av strålkastarna tänds bakre dimljuset inte när du åter tänder strålkastarna.

Tänd bakre dimljuset genom att igen vrida ringen på belysnings–/blinkersspaken till läget för bakre dimljus under ovanstående förutsättningar.

Kupébelysning

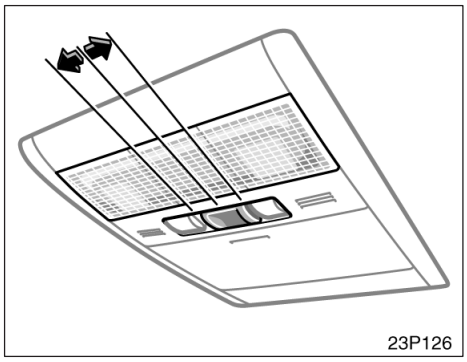

Fram

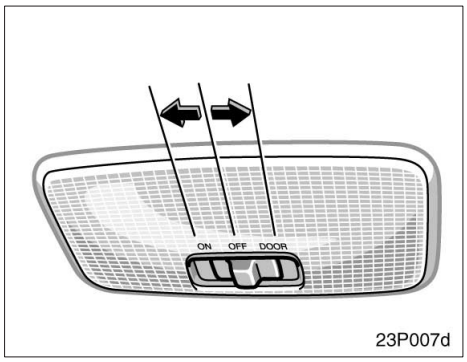

Bak

Flytta tangenten för att tända kupébelysningen.

Strömbrytaren har följande lägen:

”ON”—Taklampan tänd hela tiden.

”OFF”—Taklampan släcks.

”DOOR”—Taklampan tänds när någon av dörrarna öppnas. När samtliga dörrar är stängda fortsätter lampan att lysa i cirka 15 sekunder innan den slocknar.

BELYSNING VID INSTEG I BILEN

När strömställaren är i ”DOOR”–läge tänds belysningen när någon av dörrarna öppnas eller om du närmar dig framdörren och har den elektroniska nyckeln på dig. När alla dörrarna är stängda fortsätter lampan att lysa i cirka 15 sekunder innan den slocknar.

I följande fall släcks emellertid belysningen direkt.

- Alla dörrarna är stängda när hybridsystemet är i läge ”ACC” eller ”IG–ON”.
- Alla dörrarna är stängda och låsta.

När alla dörrarna låses upp tänds belysningen i cirka 15 sekunder, varefter den slocknar även om ingen dörr öppnas.

Läslampor

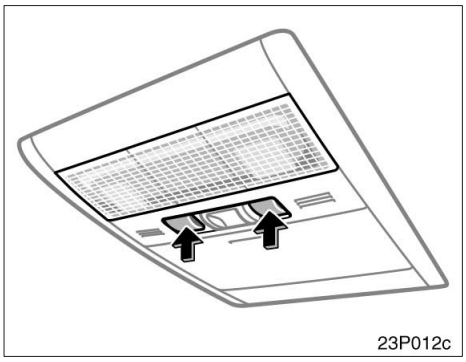

Tryck på strömbrytaren för att tända läslampan. Tryck på strömbrytaren igen för att släcka den.

Bagagerumsbelysning

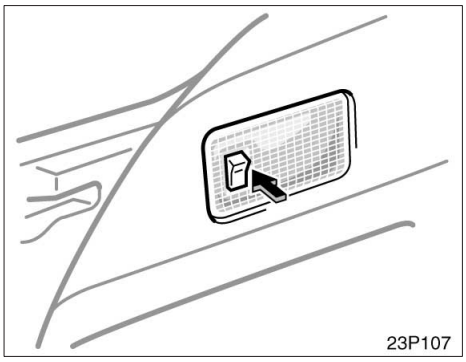

Tryck strömställaren uppåt för att tända belysningen i bagagerummet. Tryck strömbrytaren nedåt för att släcka den.

Lampan är placerad i bagagerummets vänstra sida.

Även om du trycker strömställaren uppåt släcks belysningen automatiskt när du stänger bakluckan.

Nyckelhålsbelysning

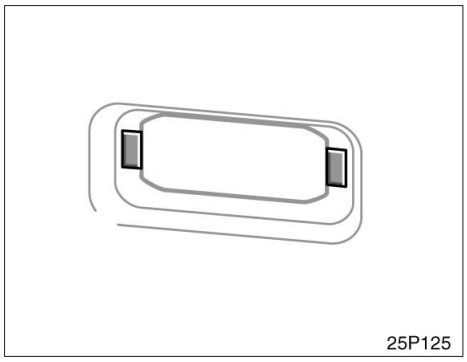

För att göra det lättare att hitta nyckelhålet tänds en lampa där när kupébelysningen är tänd.

Vindrutetorkare och spolare

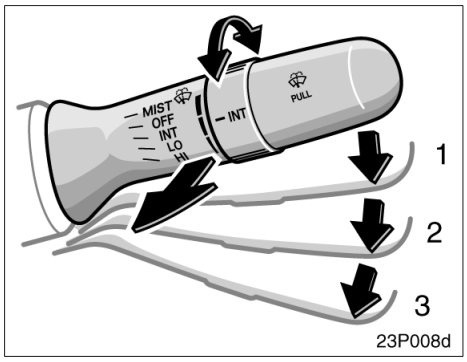

Ställ spaken i önskat läge för att starta vindrutetorkarna.

Hybridsystemet måste stå i ”IG–ON”–läge.

Spakens läge	Hastighet
Läge 1	Intervall
Läge 2	Vindrutetorkarna går sakta
Läge 3	Vindrutetorkarna går fort

Håll spaken uppåt för ett enda torkarslag och släpp den.

Vrid intervallreglaget uppåt för att öka intervallen mellan varje torkarslag och nedåt för att minska intervallen.

Torkarspaken måste vara i läge ”INT”.

Spola vindrutan genom att dra spaken mot dig och sedan släppa den.

Vindrutetorkarna gör några slag efter varje spolning av vindrutan även om torkarna är avstängda.

Instruktioner för påfyllning av spolarvätska finns i ”Påfyllning av spolarvätska” på sid 416.

Vintertid bör du värma vindrutan med defrosterläget på varmluft innan du använder vindrutespolaren. Det förhindrar att spolarvätskan fryser fast på vindrutan och skymmer sikten.

OBSERVERA
Starta inte vindrutetorkarna om vindrutan är torr. Glaset kan repas.

Bakrutetorkare och –spolare

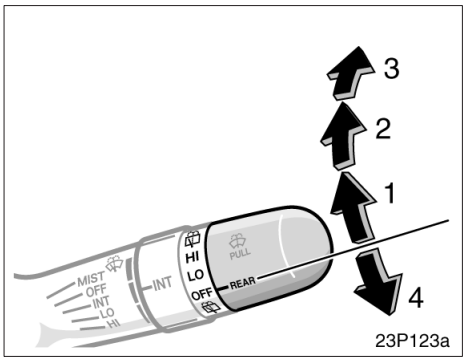

Vrid knoppen i änden av spaken uppåt för att starta bakrutetorkaren.

Hybridsystemet måste stå i ”IG–ON”–läge.

Spakens läge	Hastighet
Läge 1	Intervall
Läge 2	Normal

Vrid knoppen uppåt eller nedåt så långt som möjligt (läge 3 eller 4) för att spruta spolarvätska på bakrutan. Knoppen återgår automatiskt från dessa lägen när du släpper den. Bakrutetorkaren går igång när du använder vindrutespolaren.

Instruktioner för påfyllning av spolarvätska finns i ”Påfyllning av spolarvätska” på sid 416.

OBSERVERA
Starta inte bakrutetorkaren om bakrutan är torr. Glaset kan repas.

Bakruta, yttre backspeglar med eluppvärmning

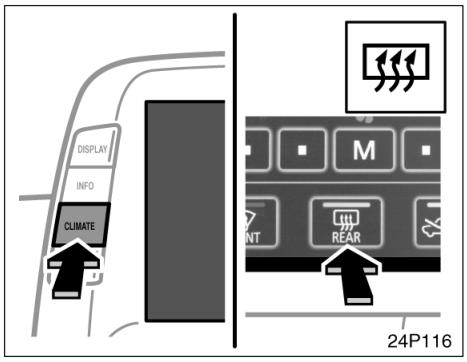

Typ 1

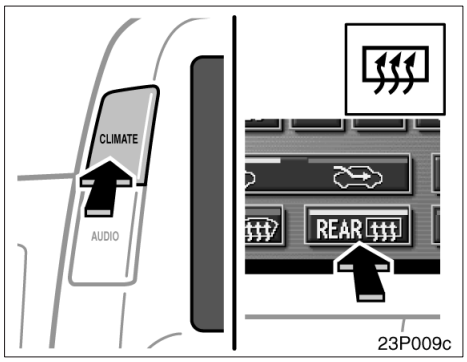

Typ 2

För att ta bort imma eller frost från bakrutan, tryck på ”CLIMATE” så att luftkonditioneringsskärmen visas, tryck på skärmen.

Det går också att avlägsna imma och frost från bakrutan med rattreglagen. (Se ”Klimatanläggning, fjärrkontroll” på sid 235.)

Hybridsystemet måste stå i ”IG–ON”–läge.

De tunna värmetrådarna på insidan av bakrutan avlägsnar snabbt imma och frost från bakrutan. En indikeringslampa visar när eluppvärmningen är på.

På vissa modeller värms också de yttre backspeglarna för att avlägsna frost och imma.

Tryck på strömbrytaren en gång till för att stänga av eluppvärmningen.

Eluppvärmningen stängs av automatiskt efter cirka 15 minuter.

⚠ VARNING

Backspeglarna kan bli mycket heta när elvärmen till bakrutan är påkopplad. Akta fingrarna.

Eluppvärmningen skall vara avstängd när sikten genom bakrutan är fri. Om eluppvärmningen är på i onödan kan batteriet urladdas. Eluppvärmningen är inte avsedd att torka bort regnvatten eller smälta bort snö.

Om de yttre backspeglarna är fastfrusna måste du använda defrosterspray innan du gör eventuella inställningar.

OBSERVERA

Var försiktig så att du inte repar eller skadar de tunna värmetrådarna eller kontakterna när du rengör bakrutans insida.

Del 2–5
INSTRUMENT OCH MANÖVERORGAN

Instrument, mätare och varningslampor

- Bränslemätare 126
- Vägmätare och två trippmätare 127
- Instrumentbelysning 128
- Omkopplare Km/h / MPH 128
- Varningslampor och varningssummer 129

Bränslemätare

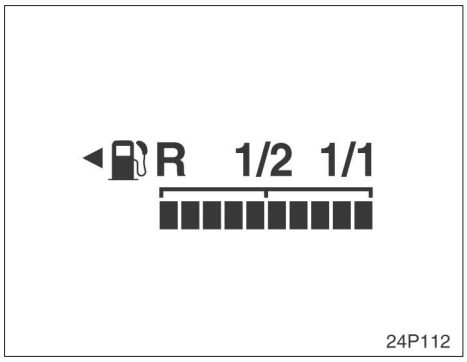

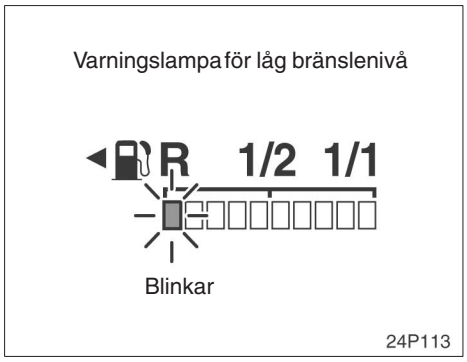

Mätaren indikerar den ungefärliga bränslenivån när läge ”IG–ON” är aktiverat.

Nästan full—Indikatorn vid ”1/1”
Nästan tom—Indikatorn vid ”R”

Fyll på bränsle när en kvarts tank återstår.

Om bränslemätaren blinkar eller om kvarvarande bränslemängd inte visas efter blinkningen kan systemet vara defekt. I så fall skall du snarast kontakta en auktoriserad Toyota–återförsäljare eller –verkstad eller annan verksamhet med motsvarande kvalifikationer:

När bränslenivån närmar sig ”R” eller om bränslevarningslampan blinkar måste du fylla på bränsle snarast möjligt.

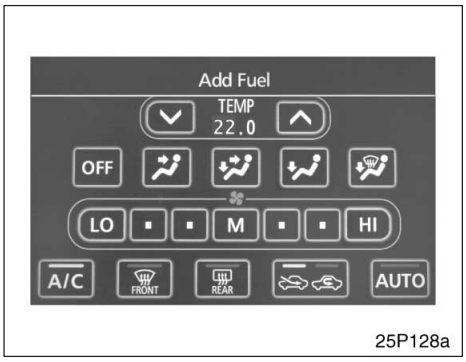

Typ 1

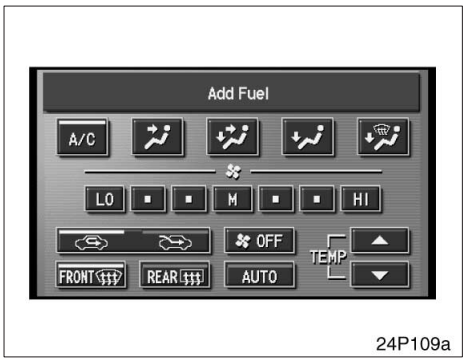

Typ 2

Vid den första varningsblinkningen tänds huvudvarningslampan på instrumentpanelen och en uppmaning att fylla på bränsle visas i informationsfönstret.

Om bränsletanken är helt tom tänds felvarningslampan. Då måste du fylla på bränsle omedelbart.

I backar eller vid körning i kurvor flyttar sig bränslet i tanken, vilket kan göra att bränslevarningslampan tänds tidigare än normalt.

Vägmätare och två trippmätare

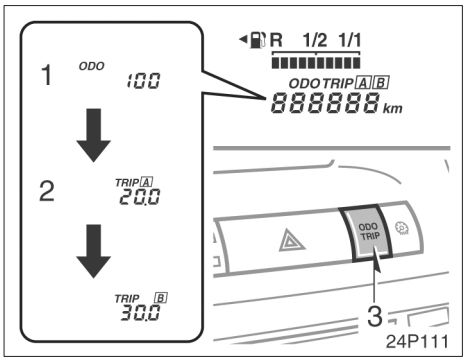

Mätaren innehåller vägmätaren och två trippmätare.

1. Vägmätare—Visar bilens totala körsträcka.
2. Två trippmätare—Visar av varandra oberoende olika körsträckor från senaste nollställningen.

   Du kan använda den ena trippmätaren för att mäta bränsleförbrukningen och den andra för att mäta körsträckan på varje resa. Om batteriet bortkopplas försvinner värdena i de båda trippmätarna.
3. Nollställningsknapp för trippmätarna—Nollställer båda trippmätarna och ändrar mätarvisningen.

   Tryck snabbt på knappen för att byta visning i displayen. Mätaren växlar för varje tryck på knappen från vägmätare, trippmätare A, trippmätare B och tillbaka till vägmätare.

   Nollställ trippmätare A genom att först välja trippmätare A och tryck sedan på nollställningsknappen tills mätaren är nollställd. Nollställ trippmätare B på motsvarande sätt.

Instrumentbelysning

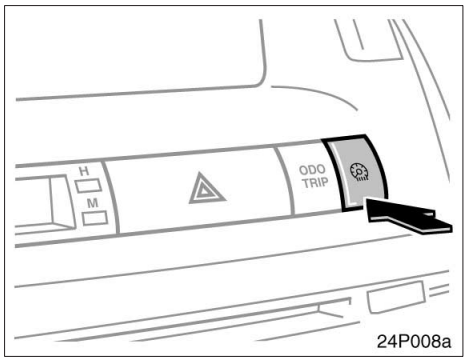

Typ A

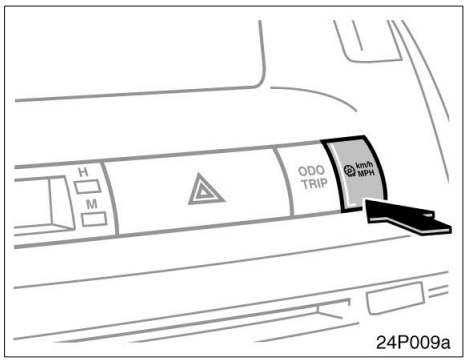

Typ B

Om du trycker på strömbrytaren när ytterbelysningen är tänd bortkopplas den funktion som minskar instrumentbelysningen vid tändning av strålkastarna. Tryck en gång till för att återfå funktionen.

Omkopplare Km/h / MPH

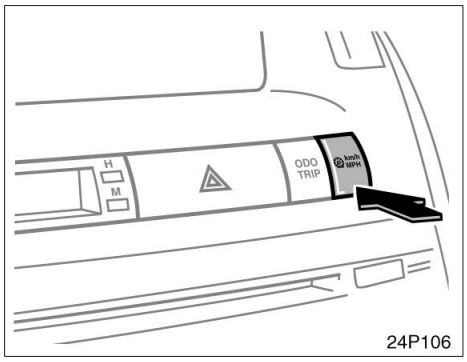

När du trycker ned tangenten mer än 1 sekund så växlar visningen mellan km/h och MPH.

Varningslampor och varningssummer— —Instrumentgrupp

Om lampan tänds eller om summern ljuder...		Gör så här:
(a)	(Indikeringslampor och summer)	Om parkeringsbromsen inte är anlagd, stanna genast och kontakta en auktoriserad Toyota–återförsäljare eller –verkstad eller annan verksamhet med motsvarande kvalifikationer och utrustning. (röd) Låt en auktoriserad Toyota–återförsäljare eller verkstad, eller annan verkstad med motsvarande kvalifikationer och utrustning kontrollera bilen. (gult)
(b)	(indikeringslampa och summer)	Tag på säkerhetsbältet – föraren.
(c)	PASSENGER (indikeringslampa och summer)	Tag på säkerhetsbältet – framsätespassageraren.
(d)		Låt en auktoriserad Toyota–återförsäljare eller verkstad, eller annan verkstad med motsvarande kvalifikationer och utrustning kontrollera bilen.
(e)		Se informationsfönstret.
(f)	ABS	Låt en auktoriserad Toyota–återförsäljare eller verkstad, eller annan verkstad med motsvarande kvalifikationer och utrustning kontrollera bilen. Om den röda bromsvarningslampan lyser samtidigt, stanna bilen omedelbart och kontakta en auktoriserad Toyota–återförsäljare eller –verkstad, eller verkstad med motsvarande kvalifikationer och utrustning.
(g)		Låt en auktoriserad Toyota–återförsäljare eller –verkstad eller annan verksamhet med motsvarande kvalifikationer och utrustning omedelbart.
(h)		Stäng alla dörrar.

Om varningslampan tänds startar eventuellt inte hybridsystemet när du trycker på knappen ”POWER”. Om så är fallet trycker du en gång till på den.

Om lampan tänds eller om summern ljuder...		Gör så här:
(i)	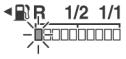	Fyll på bränsle.
(j)	**VSC**	Låt en auktoriserad Toyota–återförsäljare eller verkstad, eller annan verkstad med motsvarande kvalifikationer och utrustning kontrollera bilen. Om den röda bromsvarningslampan lyser samtidigt, stanna bilen omedelbart och kontakta en auktoriserad Toyota–återförsäljare eller –verkstad, eller verkstad med motsvarande kvalifikationer och utrustning.
(k)	Varningssummer strålkastarna	Tag bort startnyckeln.
(l)	P–läge växelväljare	Tryck på knappen ”P”.

Om varningslampan tänds startar eventuellt inte hybridsystemet när du trycker på knappen ”POWER”. Om så är fallet trycker du en gång till på den.

(a) Varningslampor och varningssummer i bromssystemet

Lamporna tänds i följande fall när läge ”IG–ON” har valts.

RÖD VARNINGSLAMPA

- **När parkeringsbromsen är åtdragen...**

Lampan tänds när läge ”IG–ON” är valt, även efter att parkeringsbromsen har lossats.

- **Om bromsvätskenivån är låg...**

⚠ VARNING

Det är livsfarligt att fortsätta köra som vanligt med för låg bromsvätskenivå.

GUL VARNINGSLAMPA

- **När det regenerativa bromssystemet är ur funktion...**

RÖD ELLER GUL VARNINGSLAMPA

- **När det hydrauliska bromssystemet är ur funktion...**

När den gula varningslampan tänds går det bra att köra vidare. Om emellertid den röda varningslampan tänds är det ett tecken på ett allvarligt problem och du skall inte fortsätta köra.

Låt en auktoriserad Toyota–återförsäljare eller –verkstad eller annan verksamhet med motsvarande kvalifikationer och utrustning kontrollera bilen i följande fall:

- Lamporna tänds inte även om parkeringsbromsen är åtdragen när lampan ”READY” är tänd.
- Lamporna tänds inte även om knappen ”POWER” är intryckt och parkeringsbromsen är lossad.

Det är emellertid normalt att en röd varningslampa tänds under körning och sedan omedelbart slocknar igen.

⚠ VARNING

Om något av följande inträffar skall du omedelbart stanna bilen där det är säkert att göra så och kontakta en auktoriserad Toyota–återförsäljare eller –verkstad eller annan verksamhet med motsvarande kvalifikationer och utrustning.

- **Den röda varningslampan slocknar inte även om du lossar parkeringsbromsen medan hybridsystemet är igång.**
- **Den röda varningslampan tänds eller summern hörs kontinuerligt.**

I båda fallen kan bromsarna vara defekta, vilket förlänger bromssträckan. Trampa hårt på bromspedalen och stanna bilen omedelbart.

- **Bromsvarningslampan är tänd samtidigt med varningslamporna för ”ABS” och ”VSC”.**

Om detta inträffar betyder det inte bara att ABS– och stabiliseringssystemen är ur funktion, bilen blir dessutom extremt instabil vid inbromsning.

Om följande inträffar skall du köra direkt till närmaste auktoriserade Toyota–återförsäljare eller –verkstad eller annan verkstad med motsvarande kvalifikationer och utrustning.

- **Den gula lampan tänds under körning.**

Något av följande kan inträffa, men behöver inte indikera att något är fel:

- Den gula varningslampan kan vara tänd i cirka 60 sekunder efter det att hybridsystemet startats. Om lampan släcks efter en stund är situationen normal.
- Upprepade tryckningar på bromspedalen kan aktivera den röda varningslampan och varningssummern. Om lampan släcks och summern tystnar efter några sekunder är situationen normal.
- Ett ljud kan höras i motorrummet efter att hybridsystemet startats eller när bromspedalen trycks ned upprepade gånger. Ljudet är ett pulserande ljud från bromssystemet och innebär inte att något är fel.
- Ett motorljud kan höras i motorrummet efter att bromspedalen trycks ned medan hybridsystemet är avstängt.
- Bromspedalens väg kan bli kort när du trycker in knappen ”POWER” medan bromspedalen är nedtryckt.

(b) Varningslampa och summer, påminnelse förarplatsens säkerhetsbälte

Lampan och summertonen påminner föraren att sätta på sig säkerhetsbältet.

Lampan blinkar om föraren inte har tagit på sig bältet när läge ”IG–ON” är valt. Lampan fortsätter att blinka tills föraren tar på sig bältet.

Summertonen hörs om bilens hastighet är högre än 20 km/h och säkerhetsbältet inte är fastspänt.

(c) Varningslampa och summer för framsätespassagerarens säkerhetsbälte

Lampan och summertonen påminner om att framsätespassageraren inte har satt på sig säkerhetsbältet.

Lampan blinkar om passageraren i framsätet inte har tagit på sig bältet när läge ”IG–ON” är valt. Lampan fortsätter att blinka tills framsätespassageraren tar på sig bältet.

Summertonen hörs om bilens hastighet är högre än 20 km/h och säkerhetsbältet inte är fastspänt.

Om tungt bagage placeras i framsätet, beroende på vikt och placering, kan sensorerna uppfatta detta som att en person sitter i framsätet och då blinkar varningslampan och summertonen ljuder.

(d) Varningslampa, elsystemet

Lampan tänds i följande fall.

a. Bränsletanken är helt tom. (Se ”Bränslemätare” på sid 126 för ytterligare anvisningar.)

b. Ett problem har uppstått i hybridsystemets elektriska system.

Om lampan tänds medan du kör enligt b. ovan, skall du låta en auktoriserad Toyota–återförsäljare eller –verkstad eller annan verkstad med motsvarande kvalifikationer och utrustning kontrollera bilen snarast möjligt.

(e) Huvudvarningslampa (⚠)

Om huvudvarningslampan tänds kommer varningen för det system eller den funktion som är felaktig att tändas eller också visas ett meddelande om felet i informationsfönstret. Exempel på meddelanden: ”När du parkerar måste växelväljaren vara i läge ”P”” och ”Batterierna laddas inte när växelväljaren är i läge ”N””. (Se ”Kontrollampor och varningssummer— —Informationsfönster” på sid 137, eller ”Försiktighetsåtgärder vid körning” på sid 21 eller ”Bränslemätare” på sid 126.)

(f) ”ABS”–varningslampa

Lampan tänds när du väljer läge ”IG–ON”. Om ABS– och bromsservosystemen fungerar som de skall släcks lampan efter det att ”READY”–lampan tänds. Om systemet är defekt tänds varningslampan igen.

När ”ABS”–varningslampan lyser (men inte bromsvarningslampan) fungerar bromsarna på konventionellt sätt, men låsningsskyddet fungerar inte.

När ”ABS”–varningslampan tänds (men inte bromsvarningslampan) fungerar inte ABS–systemet. Då finns det risk för att något eller några av hjulen kan låsas vid häftig inbromsning eller vid inbromsning på hal eller våt vägbana.

Om något av följande inträffar indikerar det att ett fel uppstått någonstans i komponenterna som övervakas av varningssystemet. Kontakta en auktoriserad Toyota–återförsäljare eller –verkstad eller annan verkstad med motsvarande kvalifikationer och utrustning för reparation av bilen.

- När läge ”IG–ON” har valts tänds lampan inte alls, eller också förblir den tänd efter att ”READY”–lampan tänts.
- Varningslampan tänds under körning.

Det är emellertid normalt att varningslampan tänds under körning och sedan omedelbart slocknar igen.

⚠ VARNING

Om ”ABS”–varningslampan är tänd samtidigt som den röda bromsvarningslampan lyser skall du omedelbart stanna bilen på säker plats. Kontakta en auktoriserad Toyota–återförsäljare eller –verkstad eller annan verkstad med motsvarande kvalifikationer och utrustning.

Om detta inträffar betyder det inte bara att ABS–systemet är ur funktion, bilen blir dessutom extremt instabil vid inbromsning.

Något av följande kan inträffa, men behöver inte indikera att något är fel.

- Lampan kan vara tänd i cirka 60 sekunder efter det att hybridsystemet startats. Om lampan släcks efter en stund är situationen normal.
- Upprepade tryckningar på bromspedalen kan aktivera varningslampan. Om lampan släcks efter några sekunder är situationen normal.

(g) Varningslampa för krockkuddesystemet

Indikatorn tänds när du väljer läge ”IG–ON”. Den slocknar efter cirka sex sekunder. Detta innebär att sidokrockkuddar, sidokrockgardiner och bältessträckare fungerar som de skall.

Kontrollsystemet övervakar funktionen hos sensorerna till det centrala krockkuddesystemet, de främre krockkuddarna, sidokrockkuddarna, sidokrockgardinerna, förarsätets läge, strömbrytaren till förarplatsens bälteslås, bältessträckare, kablage och spänningskällor.

Om något av följande inträffar tyder det på en defekt i krockkudde– eller bältessträckarsystemen. Kontakta snarast en auktoriserad Toyota–återförsäljare eller –verkstad eller annan verksamhet med motsvarande kvalifikationer och utrustning för reparation.

- När läge ”IG–ON” har valts tänds indikeringslampan inte, eller också förblir den tänd i mer än 6 sekunder.
- Lampan tänds under körning.

(h) Varningslampa för öppen dörr

Lampan lyser tills alla dörrarna är ordentligt stängda.

(i) Varningslampa för låg bränslenivå

Lampan blinkar när bränslet i tanken håller på att ta slut. Fyll på bränsle så snart som möjligt.

Vid den första varningsblinkningen visas ett meddelande i informationsfönstret som en extra påminnelse om att fylla på bränsle snarast.

Kontakta en auktoriserad Toyota–återförsäljare eller –verkstad eller annan verkstad med motsvarande kvalifikationer och utrustning i följande fall:

- Alla segmenten blinkar.
- ”R”–markeringen och segmenten som indikerar bränsle blinkar.

(j) ”VSC” Varningslampa

Lampan tänds om något är fel i bilens stabiliseringssystem.

Lampan tänds när läge ”IG–ON” har valts och släcks efter att ”READY”–lampan tänts.

Om varningslampan tänds under körning är systemet ur funktion. Eftersom det vanliga bromssystemet fortfarande fungerar går det dock att köra vidare.

Om något av följande inträffar skall du kontakta en auktoriserad Toyota–återförsäljare eller –verkstad eller annan verkstad med motsvarande kvalifikationer och utrustning:

- Varningslampan tänds inte efter att läge ”IG–ON” har valts.
- Varningslampan förblir tänd efter att ”READY”–lampan tänts.
- Varningslampan tänds under körning.

⚠ VARNING

Om ”VSC”–varningslampan är tänd samtidigt som den röda bromsvarningslampan lyser skall du omedelbart stanna bilen på säker plats. Kontakta en auktoriserad Toyota–återförsäljare eller –verkstad eller annan verkstad med motsvarande kvalifikationer och utrustning.

Om detta inträffar betyder det inte bara att bilens stabiliseringssystem är ur funktion, bilen blir dessutom extremt instabil vid inbromsning.

(k) Varningssummer för glömd nyckel

Summertonen påminner dig om att ta bort nyckeln om du öppnar förardörren medan hybridsystemet är avstängt och nyckeln sitter kvar i nyckelhålet.

(l) Påminnelsesignal för växel i P–läge

Om du öppnar förardörren när växelväljaren är i något av lägena ”N”, ”D” eller ”B” hörs en summerton.

KONTROLL AV VARNINGSLAMPORNA (utom varningslampan för låg bränslenivå)

1. Trampa ned parkeringsbromsen.
2. Öppna någon av dörrarna.
   Varningslampan för öppen dörr skall tändas.
3. Stäng dörren.
   Varningslampan för öppen dörr skall slockna.
4. Tryck två gånger på ”POWER” utan att trycka ned bromspedalen för att välja läge ”IG–ON”.
   Alla varningslampor utom varningslampan för öppen dörr skall tändas. De gula varningslamporna för bromssystemet, ”ABS” och ”VSC” skall släckas när ”READY”–lampan tänts.

Det kan hända att varningslamporna ”ABS” och ”VSC” i det gula bromssystemet är tända i cirka 60 sekunder efter det att hybridsystemet startats. Om lamporna släcks efter en stund är situationen normal.

Om någon varningslampa eller varningssummer inte fungerar på ovanstående sätt bör du låta en auktoriserad Toyota–återförsäljare eller –verkstad, eller annan verkstad med motsvarande kvalifikationer och utrustning kontrollera systemet.

—Färdinformation

24P119

Typ 1

24P011c

Typ 2

Om det uppstår fel i systemet visas varningsmeddelandet och symbolen.

Se beskrivning av varningslampor i fönstret och hur de åtgärdas på följande sidor.

Om lampan tänds tänds…		Gör så här:
(a)		Stanna bilen omedelbart och kontakta en auktoriserad Toyota–återförsäljare eller –verkstad eller annan verksamhet med motsvarande kvalifikationer och utrustning.
(b)		Stanna och kontrollera.
(c)		Stanna och kontrollera.
(d)	P/S eller PS	Tag med bilen till en auktoriserad Toyota återförsäljare.
(e)		Låt en auktoriserad Toyota–återförsäljare eller verkstad, eller annan verkstad med motsvarande kvalifikationer och utrustning kontrollera bilen omedelbart.
(f)	MAIN	Låt en auktoriserad Toyota–återförsäljare eller verkstad, eller annan verkstad med motsvarande kvalifikationer och utrustning kontrollera bilen.

(a) Varningslampa, laddningssystemet

Varningslampan tänds om fel har uppstått i laddningssystemet medan hybridststemet är i gång.

OBSERVERA
Om varningslampan i laddningssystemet tänds medan hybridsystemet är i gång kan någon defekt ha uppstått. Om varningslampan tänds skall du omedelbart stanna bilen på säker plats och kontakta en auktoriserad Toyotaåterförsäljare eller –verkstad eller annan verksamhet med motsvarande kvalifikationer och utrustning.

(b) Varningslampa för lågt oljetryck

Denna lampa tänds om motoroljans tryck är för lågt.

Om den fortsätter att lysa under körning skall du omedelbart stanna bilen vid sidan av vägen på en säker plats och stänga av motorn. Kontakta en Toyota–återförsäljare eller en kvalificerad verkstad för att få hjälp.

Varningslampan kan tändas om motoroljenivån är mycket låg. Den får inte betraktas som en indikator för låg oljenivå. Oljenivån måste kontrolleras med mätstickan för motorolja.

OBSERVERA
Kör inte om varningslampan för lågt oljetryck lyser—inte ens några meter. Det kan leda till motorhaveri.

(c) Varningslampa för hög kylvätsketemperatur

Lampan tänds för att varna för att hybridsystemet håller på att överhettas.

Stanna bilen och kontrollera ditt hybridsystem om lampan tänds under körning. Närmare instruktioner finns i ”Om bilen blir överhettad” på sid 347.

Under vissa förhållanden kan bilen bli överhettad, t.ex.:

- Vid körning i långa uppförsbackar i varmt väder.
- När du stannar eller kör långsamt efter körning i hög hastighet.

OBSERVERA
◆ ***Tag inte bort termostaten ur kylarsystemet eftersom detta kan göra att hybridsystemet överhettas. Termostatens uppgift är att reglera kylvätskeflödet så att hybridsystemets temperatur håller sig inom ett bestämt område.***
◆ ***Hybridsystemet kan överhettas om du fortsätter att köra då lampan lyser.***

(d) Varningslampa för det elektriska servostyrningssystemet

Denna varning tänds när servostyrningen inte fungerar.

⚠ VARNING

Om denna varningslampa tänds skall du köra till en auktoriserad Toyota återförsäljare snarast. Styrningen i ratten går mycket tungt. Håll hårt i ratten medan du kör.

(e) Varningslampa för hybridsystemet ( )

Denna varning tänds om det skulle uppstå ett fel i elmotorn, omformaren, hybridbatteriet etc.

Om lampan tänds skall du omedelbart stanna bilen på säker plats och kontakta en auktoriserad Toyota–återförsäljare eller –verkstad eller annan verksamhet med motsvarande kvalifikationer och utrustning.

Även om varningen för hybridbilsystemet tänds kan du tillfälligt öka hastigheten genom att trampa ned gaspedalen. Stanna bilen omedelbart på säker plats och kontakta en auktoriserad Toyota–återförsäljare eller –verkstad eller annan verksamhet med motsvarande kvalifikationer och utrustning.

(f) Varningslampa, hybridbatteriet

Lampan tänds i följande fall.

a. Spänningen i hybridbatteriet sjunker när växelväljaren är i läge ”N”.

Systemet fungerar korrekt om lampan slocknar när du sätter växelväljaren i läge ”P”.

b. Hybridbatteriet är urladdat.

Om lampan tänds när ”READY”–lampan lyser som i b. ovan, skall du stanna bilen på säker plats och kontakta en auktoriserad Toyota–återförsäljare eller –verkstad eller annan verkstad med motsvarande kvalifikationer och utrustning.

Del 2–6
INSTRUMENT OCH MANÖVERORGAN

”POWER”–knapp, tändningslås, växellåda och parkeringsbroms

- Startknappssystem 142
- Hybridsystemets växellåda 149
- Antisladdsystem (VSC) 155
- Parkeringsbroms 156
- Farthållare 157

Start med startknapp—

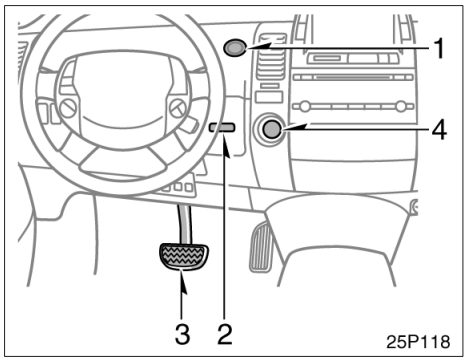

Vänsterstyrda bilar

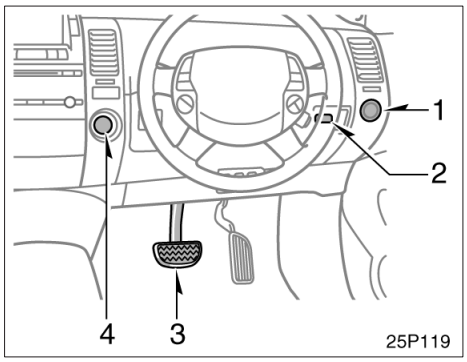

Högerstyrda bilar

Startknappsystemet används till att starta och stänga av hybridsystemet samt för att välja något av lägena ”ACC”, ”IG–ON” eller ”OFF”. (Se ”—Välja läget för startknappsystemet” på sid 145, och ”Start av hybridsystemet” på sid 332.) Systemet består av följande delar.

1. ”POWER”–knapp
2. Nyckelhål
3. Bromspedal
4. Växelväljare

—Nyckelhål

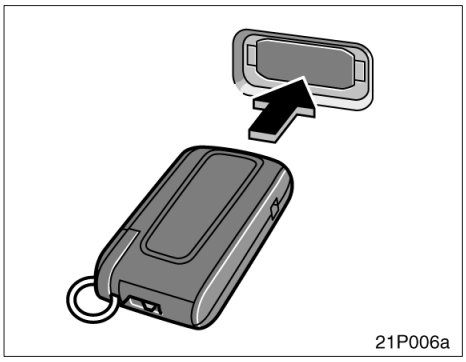

Formen på nyckeln till bilen och nyckelhålet skiljer sig från vanliga nycklar.

Kom ihåg följande när du använder nyckeln:

- Nyckeln ska skjutas in så långt det går.
- Var försiktig när du tar ut nyckeln eftersom den trycks ut av en fjäder och kan skjuta iväg.
- Om det inte går att ta ut nyckeln, tryck in den så långt det går och dra ut den igen.

⚠ VARNING

Sätt inte in fingret i nyckelhålet. Du kan göra illa fingret.

OBSERVERA

Observera följande instruktioner, annars kan nyckelmekanismen skadas och kommer inte att fungera ordentligt.

- ***Händer och fingrar bör vara rena när du använder nyckeln.***
- ***Sätt inte in nyckeln med för stor kraft.***
- ***Sätt inte in någon annan nyckel är den korrekta nyckeln i nyckelhålet.***
- ***Drag inte ut nycken med våld när den inte kan tas ut.***
- ***Se till att varken vatten, olja eller främmande föremål kommer in i nyckelhålet.***
- ***Sätt inte in en nyckel som är våt, oljig eller skadad i nyckelhålet.***
- ***Klistra inte fast något på nyckeln.***
- ***Sätt inte in nyckeln åt fel håll.***
- ***Drag inte i nyckelringen när nyckeln skall tas ut ur nyckelhålet.***

Om något ovanligt inträffar skall du snarast kontakta en auktoriserad Toyota–återförsäljare eller –verkstad eller annan verkstad med motsvarande kvalifikationer.

—”POWER”–knapp

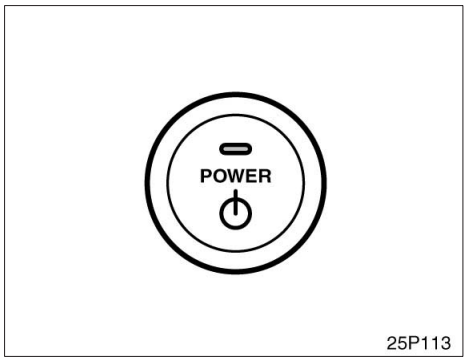

Tryck på ”POWER”–knappen långsamt och stadigt. En snabb tryckning på knappen ger inte alltid önskat resultat.

⚠ VARNING

- **Tryck inte på knappen under körning, utom i en nödsituation.**
- **I varmt väder kan knappens yta bli mycket varm. Var försiktig så att du inte bränner dig.**

OBSERVERA

Observera följande anvisningar, annars fungerar eventuellt inte startknappen ordentligt.

- ***Fingret bör vara rent när du trycker på startknappen. Fingret får inte vara oljigt eller smutsigt.***
- ***Var försiktig så att du inte spiller vatten eller annan vätska på knappen.***

Om följande inträffar skall du snarast kontakta en auktoriserad Toyota återförsäljare eller –verkstad eller annan verksamhet med motsvarande kvalifikationer.

- ***Om indikatorn på knappen blinkar gult kan det föreligga ett fel i systemet. När du slår av systemet kan det eventuellt inte slås på igen.***
- ***Om du upptäcker något ovanligt när du använder knappen bör du avstå från att använda bilen.***

Om följande skulle inträffa skall du låta en auktoriserad Toyota återförsäljare eller verkstad eller annan verksamhet med motsvarande kvalifikationer och utrustning kontrollera bilen.

- ***Indikeringslampan ”POWER” tänds inte när lamporna tänds.***

—Välja läge med startknappen (med elektroniskt system—på vissa modeller)

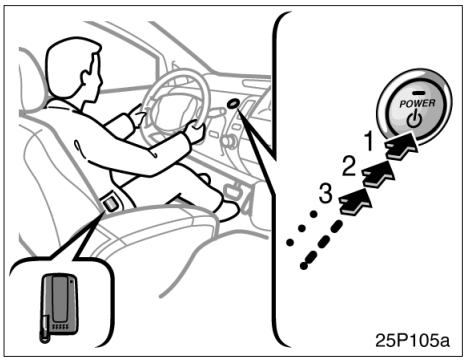

Utan att trampa på bromspedalen

En elektronisk nyckel gör att du kan använda ”POWER”–knappen utan att behöva sätta in en nyckel i nyckelhålet.

Varje gång du trycker lätt på ”POWER”–knappen utan att bromspedalen är nedtrampad växlar hybridsystemets lägen i följande ordning: ”OFF”, ”ACC”, ”IG–ON” och tillbaka till ”OFF”.

Det elektroniska nyckelsystemet kan inaktiveras med den elektroniska urkopplingsknappen. Mer information finns i ”Inaktivering av det elektroniska nyckelsystemet” på sid 44.

1) ”ACC” (Grön indikeringslampa tänds)

Tillbehör som t.ex. radion kan användas.

Tryck lätt på ”POWER” utan att trampa ned bromspedalen i läge ”OFF” för att aktivera det läget.

I läge ”ACC”, trampa ned bromspedalen och tryck lätt på ”POWER” för att aktivera hybridsystemet.

Om du låter bilen vara kvar i läge ”ACC” i över en timme stängs hybridsystemet automatiskt av.

2) ”IG–ON” (Gul indikeringslampa tänds)

Alla tillbehör kan användas

Tryck lätt på ”POWER” utan att trampa ned bromspedalen i läge ”ACC” för att aktivera det läget.

I läge ”IG–ON”, trampa ned bromspedalen och tryck lätt på ”POWER” för att starta hybridsystemet. Om emellertid läge ”N” har valts så kan hybridsystemet startas i läge ”OFF”.

3) ”OFF”(Indikatorn släcks)

Hybridsystemet stängs av.

Det kan höras ett motorljud från motorrummet i några sekunder efter att systemet stängts av, i cirka 90 sekunder.

Startspärrsystemet i hybridbilen aktiveras automatiskt. Se ”Startspärr” på sid 28.

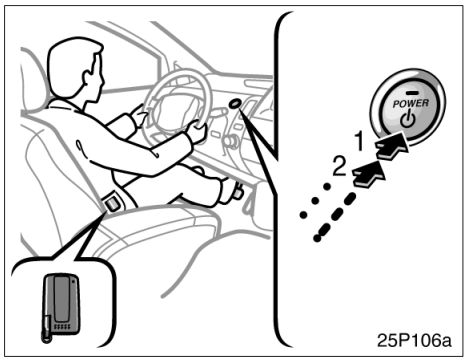

Med bromspedalen nedtryckt

Hybridsystemet slås på och av när du trycker lätt på ”POWER” med bromspedalen nedtryckt.

Ett motorljud kan höras i motorrummet efter att bromspedalen trycks ned medan hybridsystemet är avstängt.

1) ”START” (Gul indikator tänds i några sekunder.)

Hybridsystemet är driftsfärdigt och alla tillbehören kan användas. (”IG–ON”)

Tryck på ”POWER” med bromspedalen nedtryckt.

Se ”Start av hybridsystemet—” på sid 332.

Tryck på ”POWER” i över 3 sekunder om du i en nödsituation måste stänga av hybridsystemet medan bilen är i rörelse. Nu aktiveras ”ACC”–läget och växelläget ”N” automatiskt.

2) ”OFF” (Indikatorn släcks)

Hybridsystemet stängs av.

Det kan höras ett motorljud från motorrummet i några sekunder efter att systemet stängts av, i cirka 90 sekunder.

Startspärrsystemet i hybridbilen aktiveras automatiskt. Se ”Startspärr” på sid 28.

OBSERVERA

- ***Hybridsystemet kan inte startas i växelläge ”N”. Placera alltid växelväljaren i läge ”P” och starta därefter systemet.***
- ***Lämna inte hybridsystemet i läge ”ACC” eller ”IG–ON” någon längre stund. 12V–batteriet urladdas.***
- ***Hybridläget, när batteriet laddas ur eller kopplas bort, behålls i minnet och det läget aktiveras när ström tillförs.***

Stäng av ”POWER” och ta med dig den elektroniska nyckeln när du lämnar bilen.

Om du stiger ur bilen och har nyckeln med dig utan att ha stängt av POWER–knappen och därefter stänger dörren kommer en varningston att höras invändigt och tonstötar utvändigt.

INFORMATION

Du kan sätta in en vanlig nyckel i läge ”IG–ON” eller när hybridsystemet startar. Sätt inte in någon annan nyckel än den korrekta nyckeln.

—Välja läge med startknappen
(utan elektroniskt nyckelsystem)

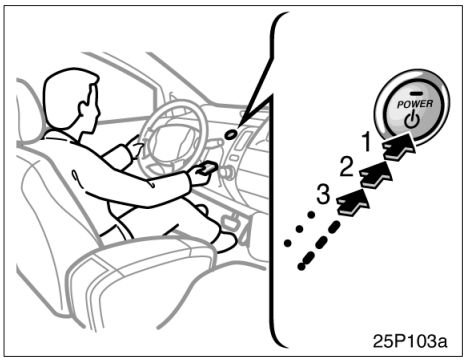

Utan att trampa på bromspedalen

Varje gång du trycker lätt på ”POWER”–knappen utan att bromspedalen är nedtrampad växlar hybridsystemets lägen i följande ordning: ”OFF”, ”ACC”, ”IG–ON” och tillbaka till ”OFF”.

1) ”ACC” (Grön indikeringslampa tänds)

Tillbehör som t.ex. radion kan användas.

Tryck lätt på ”POWER” utan att trampa ned bromspedalen i läge ”OFF” för att aktivera det läget.

Nyckeln kan tas ur i det här läget. Hybridsystemet växlar automatiskt till läge ”OFF”.

I läge ”ACC”, trampa ned bromspedalen och tryck lätt på ”POWER” för att aktivera hybridsystemet.

Om du låter bilen vara kvar i läge ”ACC” i över en timme stängs hybridsystemet automatiskt av.

2) ”IG–ON” (Gul indikeringslampa tänds)

Alla tillbehör kan användas

Tryck lätt på ”POWER” utan att trampa ned bromspedalen i läge ”ACC” för att aktivera det läget.

I läge ”IG–ON”, trampa ned bromspedalen och tryck lätt på ”POWER” för att starta hybridsystemet. Om emellertid läge ”N” har valts så kan hybridsystemet startas i läge ”OFF”

3) ”OFF”(Indikatorn släcks)

Hybridsystemet stängs av. Nyckeln kan tas ur i det här läget.

Det kan höras ett motorljud från motorrummet i några sekunder efter att systemet stängts av, i cirka 90 sekunder.

När du tar ur nyckeln aktiveras startspärren för hybridsystemet automatiskt. Se ”Startspärr” på sid 28.

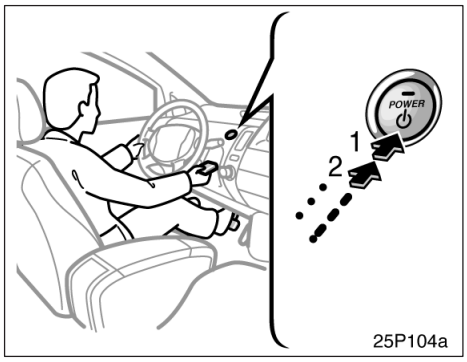

Med bromspedalen nedtryckt

Hybridsystemet slås på och av när du trycker lätt på ”POWER” med bromspedalen nedtryckt.

Ett motorljud kan höras i motorrummet efter att bromspedalen trycks ned medan hybridsystemet är avstängt.

1) ”START” (Gul indikator tänds i några sekunder.)

Hybridsystemet är driftsfärdigt och alla tillbehören kan användas. (”IG–ON”)

Sätt i nyckeln och tryck lätt på ”POWER” med bromspedalen nedtryckt.

Se ”Start av hybridsystemet—” på sid 332.

Tryck på ”POWER” i över 3 sekunder om du i en nödsituation måste stänga av hybridsystemet medan bilen är i rörelse. Nu aktiveras ”ACC”–läget och växelläget ”N” automatiskt.

2) ”OFF”(Indikatorn släcks)

Hybridsystemet stängs av. Nyckeln kan tas ur i det här läget.

Det kan höras ett motorljud från motorrummet i några sekunder efter att systemet stängts av, i cirka 90 sekunder.

När du tar ur nyckeln aktiveras startspärren för hybridsystemet automatiskt. Se ”Startspärr” på sid 28.

OBSERVERA

- ***Hybridsystemet kan inte startas i växelläge ”N”. Placera alltid växelväljaren i läge ”P” och starta därefter systemet.***
- ***Lämna inte hybridsystemet i läge ”ACC” eller ”IG–ON” någon längre stund. 12V–batteriet urladdas.***
- ***Hybridläget, när batteriet laddas ur eller kopplas bort, behålls i minnet och det läget aktiveras när ström tillförs.***

Hybridsystemets växellåda

▶**Vänsterstyrda bilar**

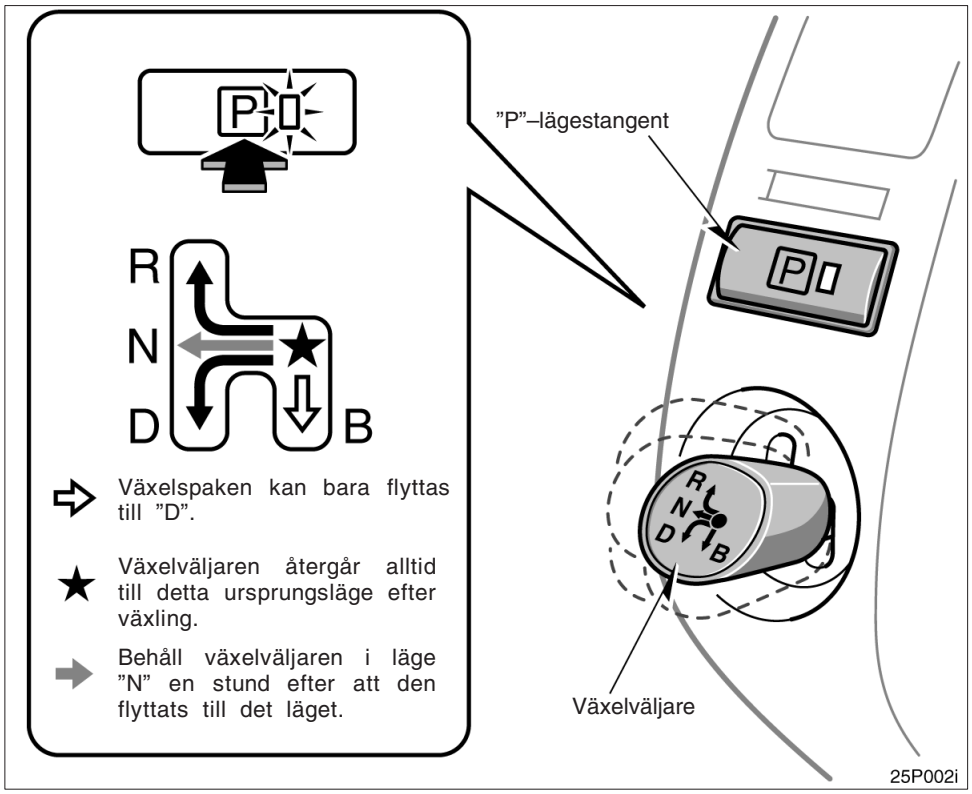

▶**Högerstyrda bilar**

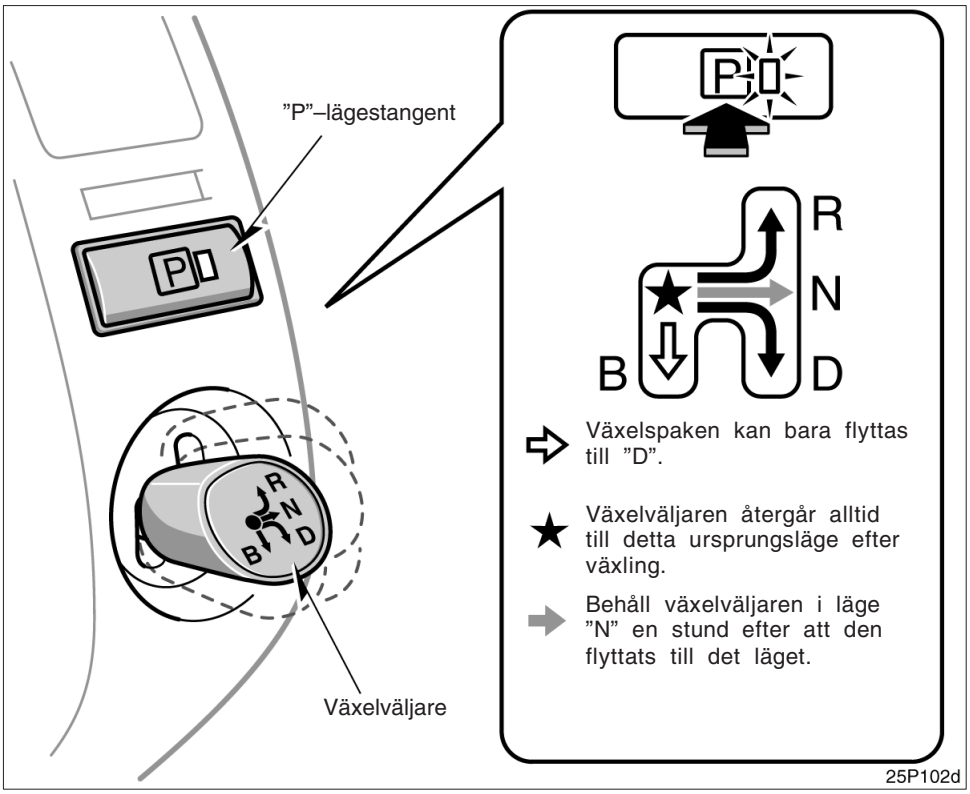

Hybridsystemets växellåda har ett ’shift–by–wire’–system som minimerar risken för felaktig växling. Det innebär att växelväljaren bara kan flyttas från ”P”–läget när bromspedalen är nedtryckt.

Vid följande felaktiga växlingar aktiveras spärrfunktionen och en tonstöt hörs så att ingen växling kan ske i hybridsystemets växellåda.

(i) När du vill flytta växelväljaren från ”P” utan att trycka ned bromspedalen.

(ii) När du trycker på ”P”–knappen under körning.

(iii) När du flyttas växelväljaren från ”D” till ”R” eller vice versa medan bilen är i rörelse.

(iv) När du flyttar växelväljaren till ”B” från ett annat läge än ”D”.

I fallet (i), stannar växellådan kvar i läge ”P”. I fallen (ii) till (iv), växlas växellådan automatiskt till läge ”N”.

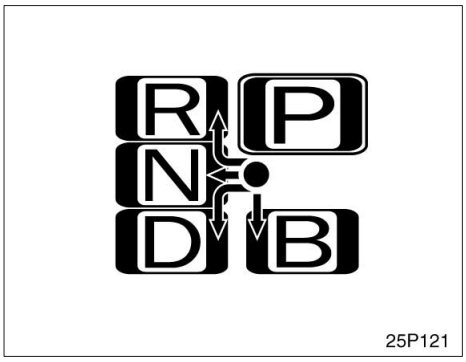

(a) Växelväljare

Växelläget visas på instrumentpanelen.

R: Backläge (summerton hörs)

N: Friläge

D: Normalt körläge

B: Motorbromsning
(visas bara i läge ”D”)

OBSERVERA
Var försiktig och tänk på följande. Annars kan spaken orsaka ett fel som kan leda till problem i körningen: ◆ ***Tag inte bort knoppen från spaken.*** ◆ ***Använd inte annan knopp än den som ursprungligen fanns på spaken.*** ◆ ***Häng ingenting på spaken.*** ***Om något ovanligt inträffar skall du snarast kontakta en auktoriserad Toyota–återförsäljare eller –verkstad eller annan verkstad med motsvarande kvalifikationer.***

(b) ”P”–lägestangent

Parkeringsläget ”P” visas i instrumentgruppen och indikatorn på knappen ”P” tänds.

(c) Normal körning

1. Starta hybridsystemet på det sätt som beskrivs i ”Start av hybridsystemet” på sid 332.
2. Tryck ned bromspedalen och för växelväljaren till läge ”D”.

⚠ **VARNING**
Trampa aldrig på gaspedalen under växling. Bilen kan accelerera häftigt.

3. Lossa parkeringsbromsen och släpp bromspedalen. Tryck försiktigt ned gaspedalen och starta mjukt.

   När du backar bilen och växlar till ”D” hörs en larmsignal och systemet växlas till ”N”.

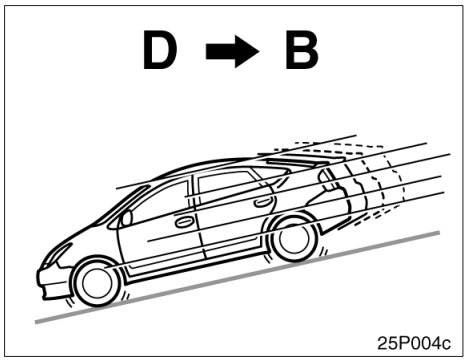

(d) Motorbromsning

För att motorbromsa skall du föra växelväljaren till läge ”B”.

Vid körning med hög hastighet kommer du att märka att bromseffekten vid motorbromsning är sämre än i en traditionell bil.

Fortsätt inte att köra normalt med växellådan i läge ”B” någon längre stund. Bränsleekonomin blir sämre. Förhindra detta genom att använda läge ”D” vid normal körning.

När du växlar till ”B” från något annat läge än ”D” hörs en larmsignal och systemet växlas automatiskt till ”N”.

⚠ VARNING

Var försiktig vid nedväxling på hal vägbana. Den snabba uppbromsningen av drivhjulen kan göra att bilen börjar sladda eller slira.

(e) Backning

1. Stanna bilen helt.
2. Trampa ned bromspedalen och för växelväljaren till ”R”–läge. Tonstötar kommer att höras när växellådan är i läge ”R”.

När du växlar till ”R” under körning hörs en larmsignal och systemet växlas till ”N”.

(f) Parkering

1. Stanna bilen helt.
2. Trampa ned parkeringsbromsen kraftigt medan bromspedalen är nedtrampad.
3. Tryck på bromspedalen och tryck på knappen ”P”.

Om du trycker på ”POWER” medan du stannar bilen växlas växellådan automatiskt till ”P” varefter hybridsystemet stängs av.

Om förardörren öppnas medan växellådan är i läge ”N”, ”D” eller ”B”, hörs en tonstöt och ett varningsmeddelande visas på färdinformationsdisplayen för att varna dig att du måste växla till läge ”P”.

Om du trycker på ”P” under körning hörs en larmsignal och systemet växlas till automatiskt till ”N”.

OBSERVERA
När du parkerar skall du alltid sätta växelväljaren i läge ”P”. I läge ”N” laddas inte hybridbatteriet, även om bensinmotorn är igång. Bilen kan inte startas om växelväljaren är kvar i läge ”N” under en längre tid eftersom hybridbatteriet kommer att urladdas.

När bilen står på en sluttning och växellådan växlas från läge ”P” genereras ett ljud som innebär att parkeringsspärren lossas. Det betyder dock inte att det är fel på anläggningen.

(g) Bilens köregenskaper

Stillastående

För att hålla bilen stilla i en uppförsbacke och för att få snabbare reaktion när du trampar på gaspedalen vid start är växellådan konstruerad som en konventionell automatisk växellåda. Det innebär att bilen har en tendens att sakta krypa framåt utan att du rör gaspedalen när växelväljaren är i något annat läge än ”P” eller ”N”.

När växellådan är i något annat läge än ”P” eller ”N” skall du hålla ned bromspedalen när bilen skall stå stilla eller trampa ned parkeringsbromsen om detta är lämpligare.

Vid körning på en begränsad yta eller i trafikköer är det lämpligt att inte röra gaspedalen utan att bara kontrollera hastigheten genom att använda bromspedalen.

Regenerativ bromsning

När du släpper gaspedalen eller när du trampar på bromspedalen fungerar den elektriska motorn som en generator och omvandlar rörelseenergin till elektrisk energi varvid bilen bromsas samtidigt som hybridbatteriet laddas.

I så fall blir ljudet från den elektriska motorn något starkare.

Du kör och bromsar på samma sätt som i en vanlig bensindriven bil.

Du kan märka följande vid inbromsning. Det betyder inte att något är fel, fortsätt bara att bromsa som vanligt.

- Om du i läge ”OFF” trycker på ”POWER” en eller två gånger för att välja läge ”ACC” eller ”IG–ON”, fungerar det bara om bromspedalen inte är nedtryckt. I detta läge kan bromspedalen röra sig något.

Att köra med hybridbil

Denna bil drivs med både bensinmotor och elmotor.

Om ”READY”–symbolen är tänd kan du starta bilen även om bensinmotorn inte är igång.

(h) Om systemet är ur funktion

Om följande sker är något fel i systemet.

- Indikatorn i ”P”–knappen blinkar. Det innebär emellertid inte att något är fel om inte ett varningsmeddelande visas i färdinformationsdisplayen.
- Växellägesrutorna i instrumentgruppen blinkar.
- Ett felmeddelande i parkeringssystemet visas i färdinformationsdisplayen.
- Instrumentgruppen och färdinformationsdisplayen tänds inte när läge ”IG–ON” har valts.

I så fall skall du omedelbart stanna bilen på säker plats där underlaget är plant, dra åt parkeringsbromsen och omedelbart kontakta en auktoriserad Toyota återförsäljare eller verkstad eller annan verkstad med motsvarande kvalifikationer och utrustning.

(i) Om 12V–batteriet kopplas ur

Innan du kopplar bort 12V–batteriet bör du kontrollera att växelläget är ”P” och dra åt parkeringsbromsen hårt.

När 12V–batteriet är inkopplat, flytta växelväljaren till läge ”N” och bekräfta att växelläget är ”N” när läge ”IG–ON” är valt.

Stabiliseringssystem

Systemet för stabilitetskontroll bidrar till effektiv kontroll av och samverkan mellan flera olika system såsom ABS–bromsar, bromsassistans, hybridsystemstyrning etc. Systemet kontrollerar automatiskt bromsarna och hybridsystemet för att motverka att bilen sladdar vid körning i kurvor på hal vägbana eller vid häftiga rörelser i en nödsituation.

Systemet aktiveras när hastigheten överstiger cirka 15 km/h.

⚠ VARNING

- **Förlita dig inte för mycket på bilens stabiliseringkontroll. Även om stabilitetskontrollen är i funktion måste du alltid köra försiktigt och med omdöme för att undvika dödsfall eller svåra olyckor. Omdömeslös körning kan resultera i en plötslig olycka. Om varningslampan blinkar och varningssignalen hörs måste du minska hastigheten och köra extra försiktigt.**
- **Använd endast specificerade däck. Däckdimension, tillverkare, typ och däckmönster skall vara samma för alla fyra hjulen. Om du kör med andra däck än de specificerade eller med en blandning av typ och dimension, kommer inte stabilitetskontrollen att fungera på rätt sätt. Vid byte av däck eller fälgar skall du kontakta en auktoriserad Toyota–återförsäljare eller –verkstad eller annan verkstad med motsvarande kvalifikationer och utrustning. (Se ”Kontroll och byte av däck” på sid 404.)**

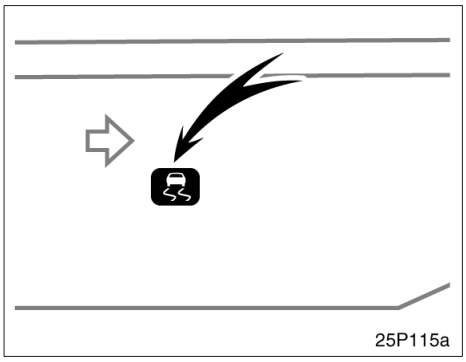

Indikeringslampa, antispinnsystem

Om bilen börjar sladda under körning blinkar antispinnlampan, samtidigt som upprepade varningssignaler hörs. Kör alltid med tanke på säkerheten.

Indikeringslampan blinkar även vid följande tillfällen.

- När däcken spinner. Stor försiktighet krävs vid körning.
- När ABS–systemet är aktiverat Se ”Bromsar” på sid 321.

Indikeringslampan tänds när läge ”IG–ON” har valts och släcks efter att ”READY”–lampan tänts. Om indikeringslampan inte tänds när hybridsystemet startas om bör du omedelbart kontakta en auktoriserad Toyota–återförsäljare eller –verkstad eller annan verkstad med motsvarande kvalifikationer och utrustning.

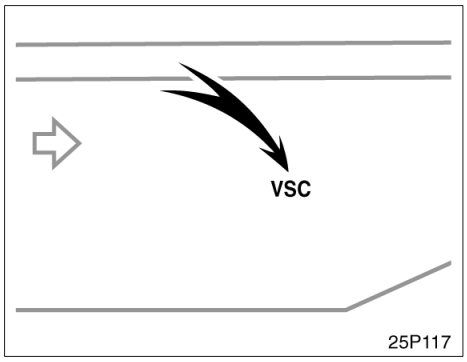

”VSC” varningslampa

Lampan tänds om något är fel i bilens stabiliseringssystem.

Lampan tänds när läge ”IG–ON” har valts och släcks efter att ”READY”–lampan tänts.

Om varningslampan tänds under körning är systemet ur funktion. De konventionella bromsarna fungerar emellertid fortfarande och du kan fortsätta att köra utan att skada bilen. Kontakta en auktoriserad Toyota–återförsäljare eller –verkstad, eller annan verksamhet med motsvarande kvalifikationer och utrustning.

Om något av följande inträffar skall du kontakta en auktoriserad Toyota–återförsäljare eller –verkstad eller annan verkstad med motsvarande kvalifikationer och utrustning:

- Varningslampan tänds inte efter att läge ”IG–ON” har valts.
- Varningslampan förblir tänd efter att ”READY”–lampan tänts.
- Lampan tänds under körning.

Parkeringsbroms

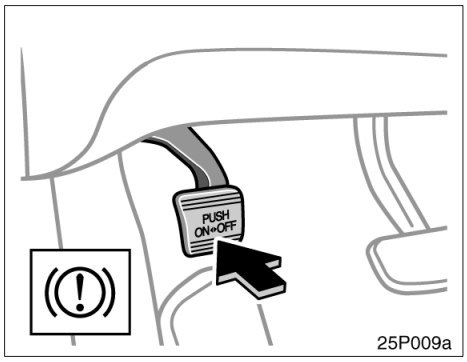

När du parkerar skall du alltid dra åt parkeringsbromsen hårt så att bilen inte kan röra sig.

Ansätt bromsen så här: Trampa först ned bromspedalen med höger fot. Tryck sedan ned parkeringsbromspedalen med vänster fot.

Lossa parkeringsbromsen så här: Trampa först ned bromspedalen med höger fot och trampa sedan ned parkeringsbromspedalen med vänster fot. När du sedan lyfter vänsterfoten följer parkeringsbromspedalen med upp till frikopplat läge.

Parkeringsbromslampan på instrumentpanelen lyser för att påminna dig att parkeringsbromsen är ansatt.

⚠ VARNING

- **Körning med parkeringsbromsen ansatt kan försämra bromsverkan.**
- **Innan du börjar köra skall du kontrollera att parkeringsbromsen är helt lossad och att varningslampan är släckt.**

Farthållare

Farthållaren gör det möjligt att köra med jämn fart över 40 km/h utan att hålla foten på gaspedalen.

Bilen håller den inställda hastigheten även om små hastighetsvariationer kan märkas i uppförs– eller nedförsbackar, vilket beror på gränserna för hybridsystemets prestanda. I brantare backar blir hastighetsvariationerna större och det är då bättre att köra utan farthållaren.

⚠ VARNING

- **För att alltid ha bästa kontroll över bilen skall du inte använda farthållaren i tät trafik, på halt underlag (regn, is eller snö) eller på krokiga vägar.**
- **Undvik att hastigheten ökar i nerförsbackar. Om bilen går fortare än den inställda hastigheten skall du koppla bort farthållaren och motorbromsa genom att föra växelväljaren till läge ”B”.**

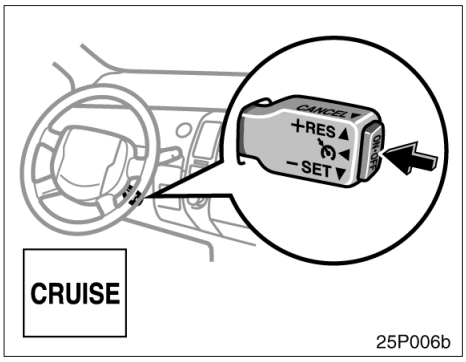

INKOPPLING AV SYSTEMET

Tryck på ”ON·OFF” för att koppla in farthållaren. Farthållaren kopplas in. När systemet är inkopplat lyser indikeringslampan på instrumentpanelen och du kan ställa in önskad hastighet. Om du trycker en gång till på strömbrytaren stängs systemet av helt.

⚠ VARNING

För att undvika att farthållaren inkopplas av misstag bör huvudströmbrytaren vara i frånläge när farthållaren inte används.

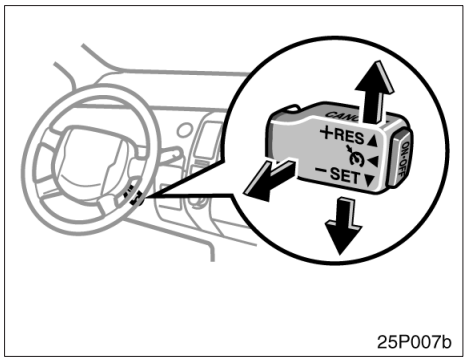

25P007b

INSTÄLLNING AV ÖNSKAD HASTIGHET

Växelväljaren måste vara i läge ”D” innan du ställer in farthållaren.

När bilen har den hastighet som du vill att farthållaren skall hålla trycker du spaken för farthållaren nedåt i riktning ”– SET” och släpper den. Detta gör att bilen kommer att hålla den aktuella hastigheten.

Om hastigheten inte är helt rätt kan du trycka spaken uppåt för att öka eller nedåt för att minska hastigheten. Varje tryckning ökar respektive minskar hastigheten med 1,6 km/h. Nu kan du ta bort foten från gaspedalen.

Om du sedan vill accelerera—t.ex. vid en omkörning—behöver du bara trycka ned gaspedalen så mycket som krävs för att överstiga den inställda hastigheten. När du sedan släpper gaspedalen kommer bilen att återgå till den inställda hastigheten.

BORTKOPPLING AV INSTÄLLD HASTIGHET

Du kan koppla bort farthållaren på följande sätt:

a. Drag spaken mot ”CANCEL” och släpp den.
b. Trampa på bromspedalen.

Om bilens hastighet sjunker under cirka 40 km/h bortkopplas den inställda hastigheten automatiskt.

Om bilens hastighet minskar med mer än 16 km/h under inställd hastighet kommer likaså den inställda hastigheten att bortkopplas automatiskt.

Om den inställda hastigheten kopplas bort av andra orsaker än de ovan angivna skall du snarast låta en auktoriserad Toyota–återförsäljare eller –verkstad, eller annan verkstad med motsvarande kvalifikationer och utrustning kontrollera bilen.

ÖKNING AV INSTÄLLD HASTIGHET

Drag spaken uppåt i riktning mot ”+ RES” och håll kvar. Släpp spaken när bilen har önskad hastighet. När spaken hålls uppåt ökar bilens hastighet.

Ett snabbare sätt att ställa in en högre hastighet är att accelerera med gaspedalen och sedan föra farthållarspaken nedåt i riktning ”– SET”.

MINSKNING AV INSTÄLLD HASTIGHET

Drag spaken nedåt i riktning mot ”– SET” och håll kvar. Släpp spaken när bilen har önskad hastighet. När spaken hålls nedåt minskar bilens hastighet.

Ett snabbare sätt att ställa in en högre hastighet är att bromsa med bromspedalen och sedan föra farthållarspaken nedåt i riktning ”– SET”.

ÅTERGÅNG TILL REDAN INSTÄLLD HASTIGHET

Om den förinställda hastigheten kopplats bort genom att du drog i farthållarspaken eller trampade på bromspedalen, kommer bilen att återgå till hastigheten före bortkopplingen om du trycker spaken uppåt i riktning ”+ RES”.

När bilens hastighet sjunker under cirka 40 km/h sker emellertid ingen återgång till den inställda hastigheten.

VARNING FÖR FEL I FARTHÅLLARSYSTEMET

Om indikeringslampan ”CRUISE” i instrumentgruppen blinkar vid användning av farthållaren skall du trycka på ”ON·OFF” för att stänga av systemet och sedan trycka en gång till för att koppla på det igen.

Om något av följande inträffar är det något fel i farthållarsystemet.

- Indikeringslampan tänds inte.
- Indikeringslampan blinkar igen.
- Indikeringslampan tänds, men slocknar igen.

Låt i så fall en auktoriserad Toyota–återförsäljare eller –verkstad eller annan verkstad med motsvarande kvalifikationer kontrollera bilen.

Del 2–7
INSTRUMENT OCH MANÖVERORGAN

Informationsfönster

- Översiktsbild 162
- Innan du använder informationsfönstret 165
- Knapparnas funktion 166
- Funktioner 166
- Information 169
- Inställning 176
- Utetermometer 177

Översiktsbild

▶Typ 1

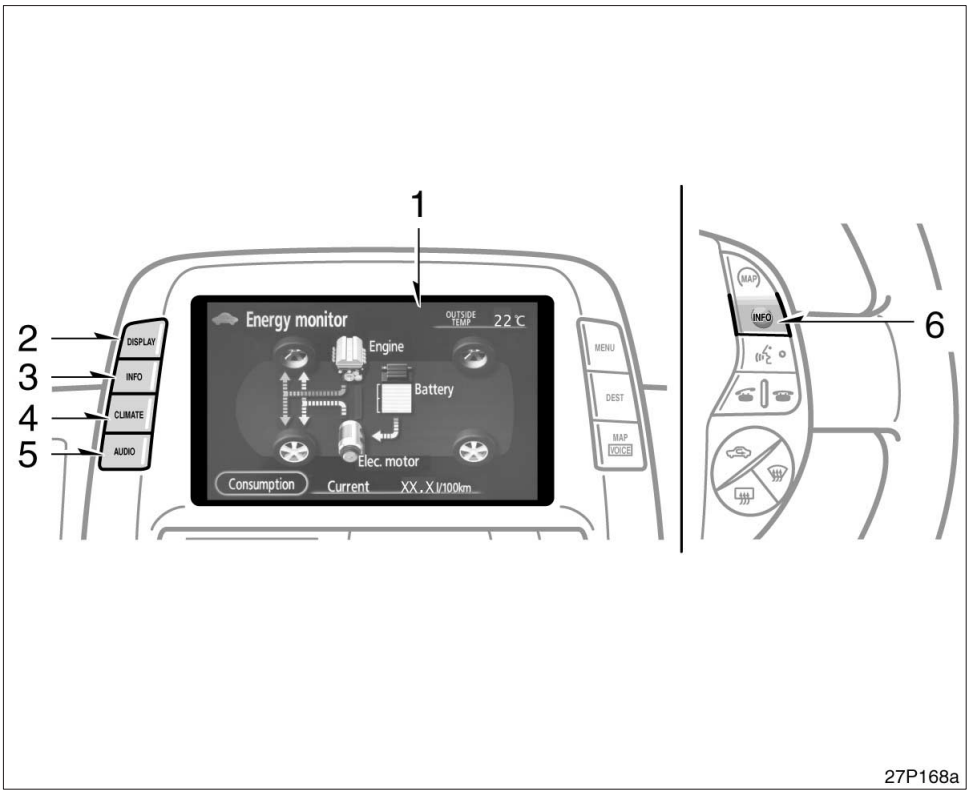

1. Färdinformationsdisplay*
   (Se sid 165.)

2. ”DISPLAY”
   Skärmbilden för inställning av fönstret visas.
   (Se sid 176.)

3. ”INFO”–tangent
   Informationsmenyn visas.
   (Se sid 169.)

4. ”CLIMATE”
   Skärmbilden för luftkonditioneringssystemet visas.
   (Se sid 224.)

5. ”AUDIO”–tangent
   Skärmbilden för audiosystemet visas.
   (Se sid 180.)

6. ”INFO”–knapp (på ratten)
   Rutan med färdinformation visas.
   (Se sid 172.)

*: I denna manual visas skärmbilder med engelsk text som exempel.

▶Typ 2

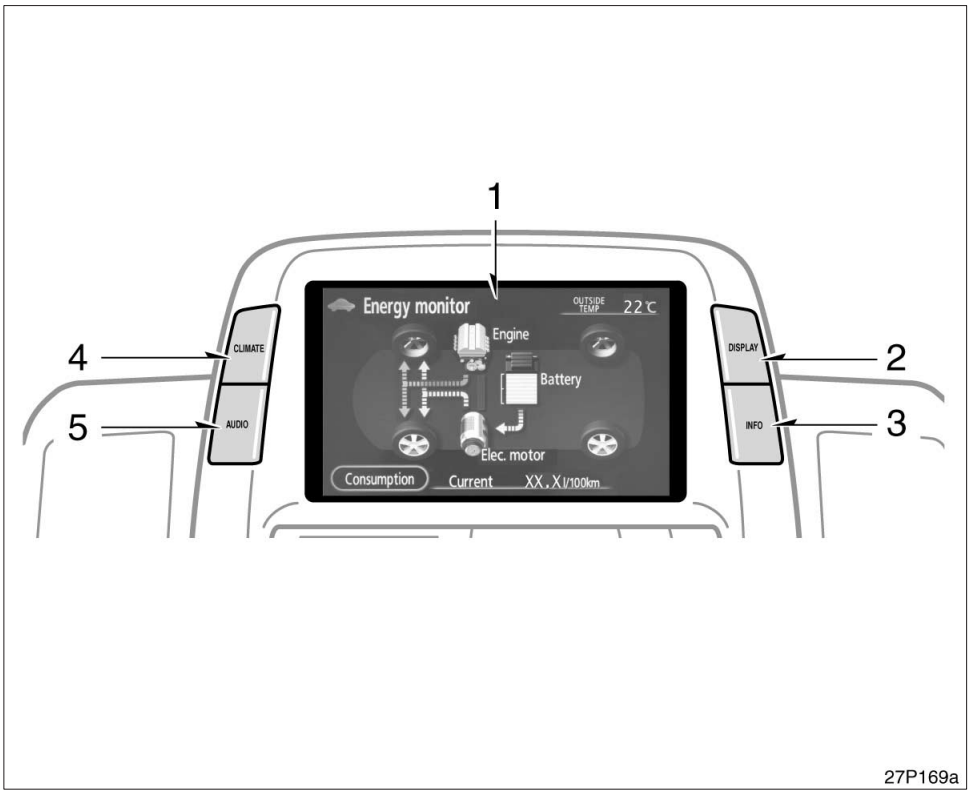

1. Färdinformationsdisplay*
   (Se sid 165.)
2. ”DISPLAY”
   Skärmbilden för inställning av fönstret visas.
   (Se sid 176.)
3. ”INFO”–tangent
   Informationsmenyn visas.
   (Se sid 169.)
4. ”CLIMATE”
   Skärmbilden för luftkonditioneringssystemet visas.
   (Se sid 224.)
5. ”AUDIO”–tangent
   Skärmbilden för audiosystemet visas.
   (Se sid 180.)

*: I denna manual visas skärmbilder med engelsk text som exempel.

▶Typ 3

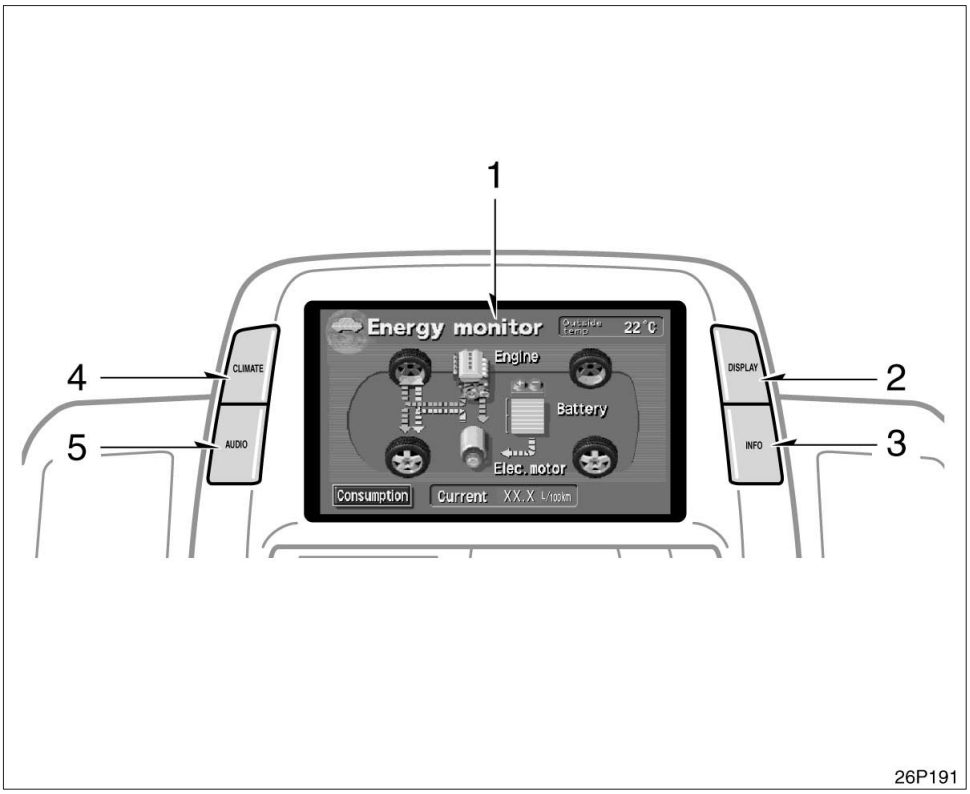

1. Färdinformationsdisplay*
   (Se sid 165.)

2. ”DISPLAY”
   Skärmbilden för inställning av displayen visas.
   (Se sid 176.)

3. ”INFO”–tangent
   Informationsmenyn visas.
   (Se sid 169.)

4. ”CLIMATE”
   Skärmbilden för luftkonditioneringssystemet visas.
   (Se sid 224.)

5. ”AUDIO”–tangent
   Skärmbilden för audiosystemet visas.
   (Se sid 180.)

*: I denna manual visas skärmbilder med engelsk text som exempel.

Innan du använder informationsfönstret

27P178

Typ 1 och Typ 2

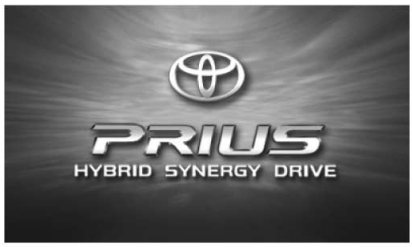

26P049b

Typ 3

Tändningen måste vara i läge ON för att informationsfönstret skall fungera.

När läge ”ACC” väljs framträder startskärmbilden i fönstret och systemet är klart för användning.

Efter några sekunder visas den senast använda funktionen.

Om strömförsörjningen till informationsfönstret har varit bortkopplad kommer startläget automatiskt att visas.

⚠ VARNING

Justera inte informationsfönstret under körning. Alla justeringar skall göras när bilen står stilla.

Knapparnas funktion

Systemet sköts huvudsakligen via knapparna på bildskärmen. Tryck lätt på bildskärmen med fingret så att skärmen inte skadas. När du trycker på en markerad punkt på skärmen eller på någon av tangenterna kring fönstret hörs ett pip.

- Om systemet inte reagerar när du trycker på en knapp, tag bort fingret och försök igen.
- Knappar med dämpad ljusstyrka kan inte användas.
- Torka bort fingeravtryck på bildskärmen med en mjuk, luddfri trasa.
- Den visade bilden kan bli mörkare och rörliga bilder kan bli skeva om bildskärmen är kall.
- När man tittar på skärmen genom polariserat material, t.ex. polariserade solglasögon, kan skärmen mörkna och bli svår att avläsa. Ändra i så fall skärmens vinkel, eller tag av solglasögonen.

Funktioner

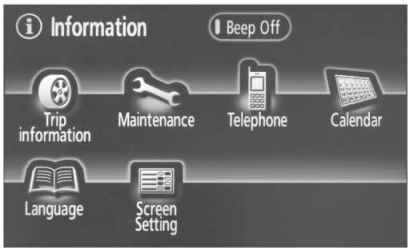

27P148

Typ 1*

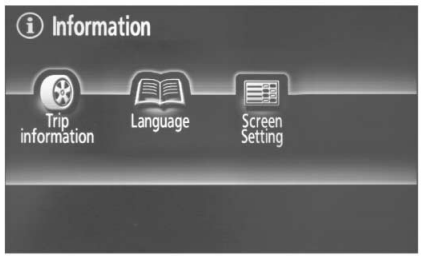

27P170

Typ 2

26P166a

Typ 3

*: För andra funktioner (Underhåll, telefon, kalender och tonsignalinställning), se den separata instruktionsboken för navigationssystemet.

1. Färdinformation, språk och inställning av skärmbild

Mer information finns på sid 169.

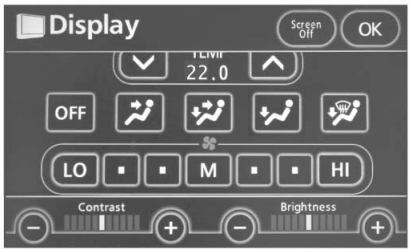

27P171a

2. Inställning

Kontrast och ljus i skärmen kan ställas in på denna skärmbild. Mer information finns på sid 176.

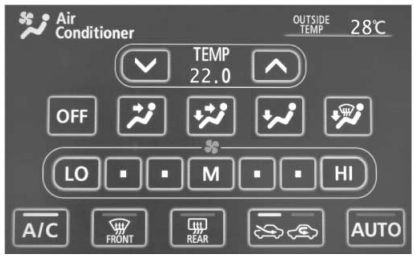

27P143a

3. Luftkonditionering

Inställning av luftkonditioneringssystemet är möjligt. Mer information finns på sid 224.

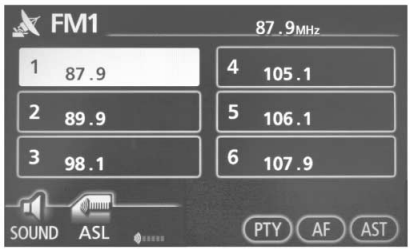

26P268

4. Ljudanläggning

Radio och CD–spelare kan användas. Mer information finns på sid 180.

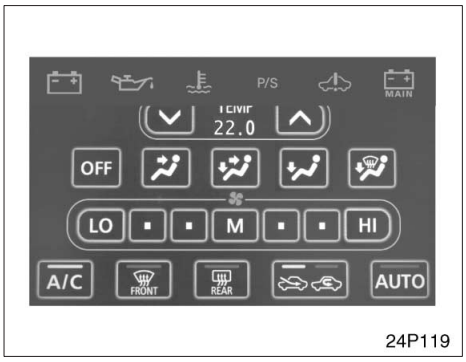

5. Varning

Varningssymbolen för det felaktiga systemet visas. Mer information finns på sid 137.

Information—

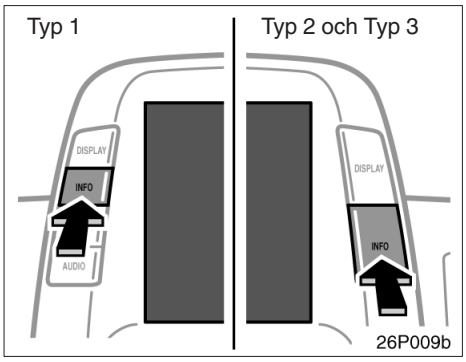

Tryck på tangenten ”INFO” för att visa ”Informationsmeny”.

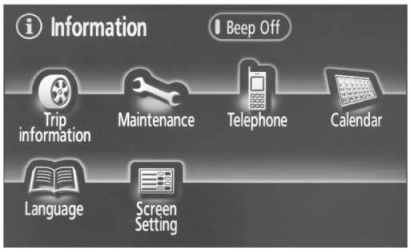

27P148

Typ 1

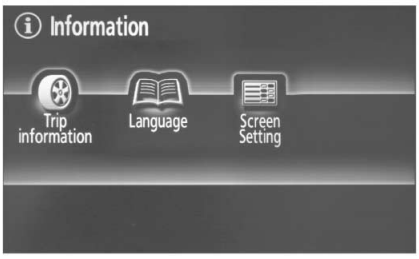

27P170

Typ 2

26P166a

Typ 3

Färdinformation: Drivsätt och bränsleförbrukning visas.

Språk: Språkvalsbilden visas.

Inställning av skärmbild: Skärmbilden för inställning av skärmen visas.

—Färdinformation

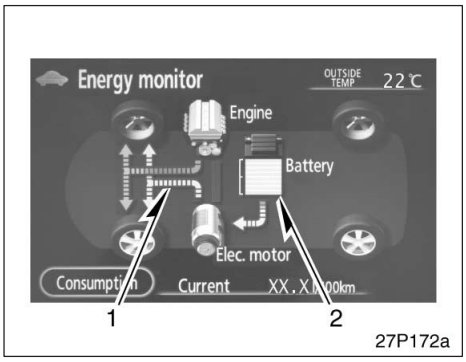

Typ 1 och Typ 2

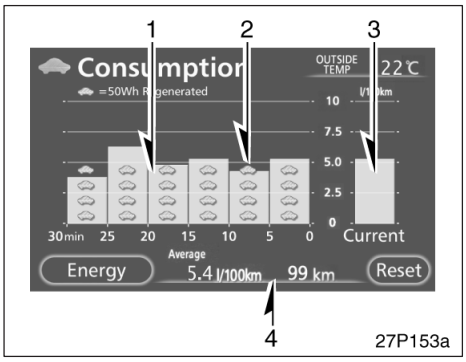

Typ 1 och Typ 2

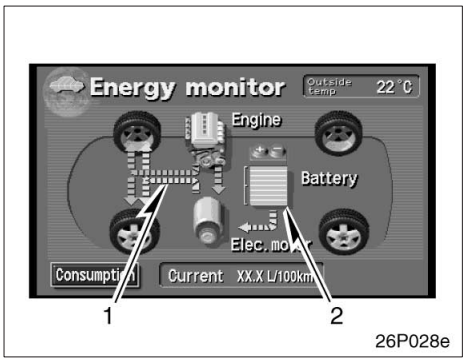

Typ 3

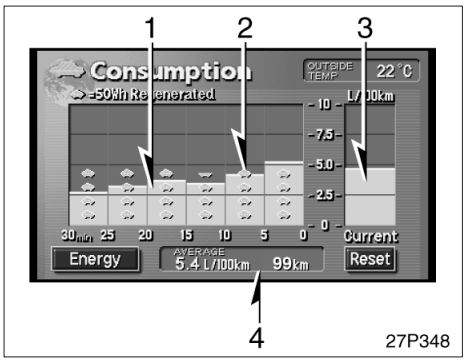

Typ 3

Energiövervakning

Tryck på knappen ”Energy”. Bilens driftsätt, hybridsystemets kondition och status för energiåtervinning visas.

1. Visar energiflödet med orange– och gulfärgade pilar. När energi återvinns ändras pilarnas riktning och de blir gröna.
2. Visar den återstående energimängden i hybridbatteriet.

Rutan uppdateras var tredje sekund och visar därför inte kontinuerligt aktuell status.

Bränsleförbrukning

Tryck på knappen ”Consumption”. Medelförbrukning, aktuell förbrukning och återvunnen energi visas.

1. Visar medelförbrukningen under de senaste 5 minuterna.
2. Visar återvunnen energi under de senaste 5 minuterna med symboler. Varje symbol motsvarar 50 Wh, dvs den energimängd som en 50 W glödlampa förbrukar under en timme. Max. 4 symboler kan visas samtidigt.
3. Visar den totala medelförbrukningen.

Om bilen stannar när bensinmotorn inte är igång indikeras maximal förbrukning.

4. Visar medelförbrukningen sedan den senaste nollställningen. När du trycker på knappen ”Reset” eller om mer än 10 liter bränsle tankas, nollställs funktionen för genomsnittlig bränsleförbrukning.

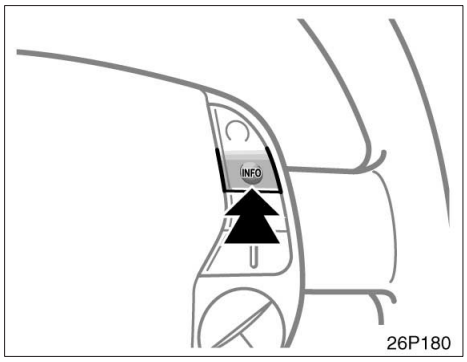

Rattmonterade reglage (med navigationssystem)

Rutan för färdinformation visas direkt när du trycker på tangenten ”INFO” som är placerad på rattens högra sida. För varje tryckning växlar visningen mellan ”Energimonitor” och ”Förbrukning”.

—Språk

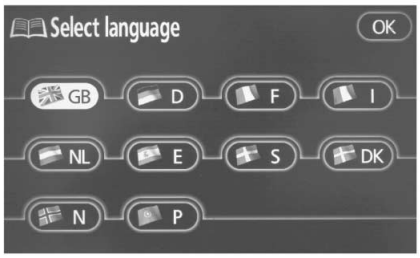

27P175

Typ 1 och Typ 2

26P116a

Typ 3

Du kan välja något av språken som visas på skärmbilden. Tryck på önskad knapp på skärmen.

GB : Engelska
D : Tyska
F : Franska
I : Italienska
NL : Nederländska
E : Spanska
S : Svenska
DK : Danska
N : Norska (Typ 1 och Typ 2)
P : Portugisiska (Typ 1 och Typ 2)

—Inställning av skärmbild

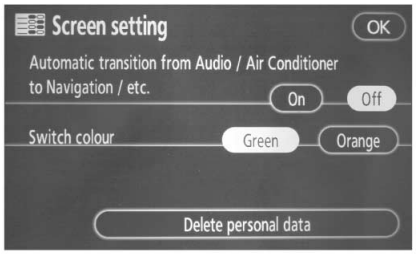

27P179

Typ 1 och Typ 2

AUTOMATISK ÖVERGÅNG

Härifrån har du möjlighet att återvända till närmast föregående skärmbild från skärmbilden för ljudanläggningen eller luftkonditioneringen. Välj ”On (På)” eller ”Off (Av)” och tryck sedan på ”OK”.

On: Föregående skärmbild återkommer automatiskt från skärmbilden för ljudanläggningen eller luftkonditioneringen 20 sekunder efter din sista tryckning i ljudanläggnings– eller luftkonditioneringsläge.

Off: Skärmbilden för ljudanläggningen eller luftkonditioneringen är kvar.

BYTA FÄRG

Välj önskad knappfärg och tryck på ”OK”.

RADERA PERSONLIG INFORMATION

Följande personliga information kan raderas eller återställas till resp standardvärde.

- **Telefonboksdata**
- **Ringda nummer och mottagna samtal**
- **Kortnummer**
- **Telefondata för Bluetooth**
- **Säkerhetskod**

Den här funktionen kan bara användas när bilen inte är i rörelse.

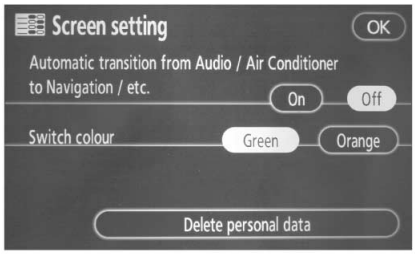

27P179

1. Tryck på ”Delete personal data” (radera personliga uppgifter).

Nu visas skärmbilden ”Delete personal data” (radera personliga uppgifter).

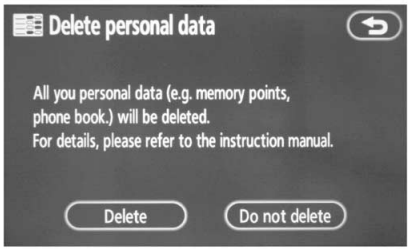

27P344

2. Tryck på ”Delete” (ta bort).

Nu visas skärmbilden ”Confirmation for deleting all personal data”.

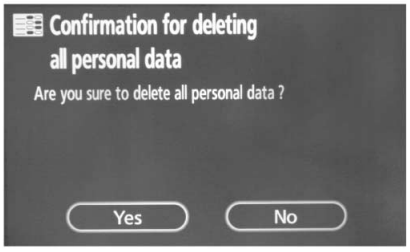

27P345

3. Tryck på ”Yes” (ja).

26P175

Typ 3

AUTOMATISK ÖVERGÅNG

Härifrån har du möjlighet att återvända till närmast föregående skärmbild från skärmbilden för ljudanläggningen eller luftkonditioneringen. Välj ”On (På)” eller ”Off (Av)” och tryck sedan på ”OK”.

On: Föregående skärmbild återkommer automatiskt från skärmbilden för ljudanläggningen eller luftkonditioneringen 20 sekunder efter din sista tryckning i ljudanläggnings– eller luftkonditioneringsläge.

Off: Skärmbilden för ljudanläggningen eller luftkonditioneringen är kvar.

BAKGRUNDSFÄRG

Välj önskad bakgrundsfärg och tryck på ”OK”.

Inställning

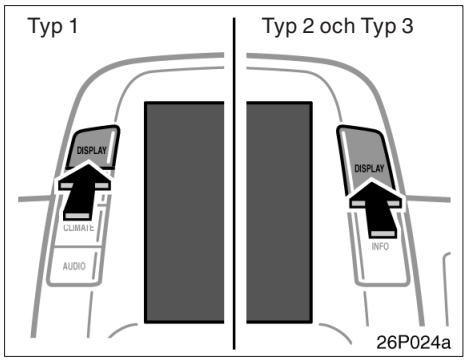

Tryck på tangenten ”DISPLAY” för att visa skärmbilden ”Display”.

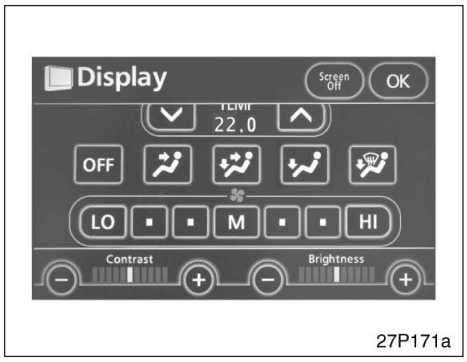

Typ 1 och Typ 2

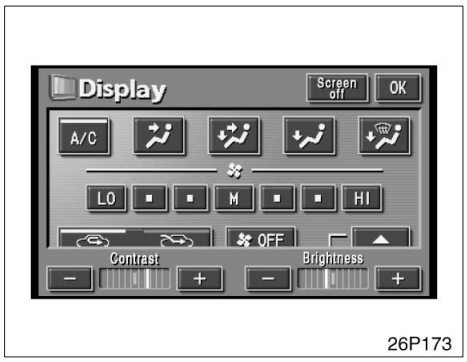

Typ 3

Inställning av kontrast och ljusstyrka

Contrast ”+”: Kontrasten i fönstret ökar.

Contrast ”–”: Kontrasten i fönstret minskar.

Brightness ”+”: Ökar ljusstyrkan på skärmen.

Brightness ”–”: Försvagar ljusstyrkan på skärmen.

Tryck på ”Screen off” för att stänga av skärmen. Tryck på valfri tangent kring fönstret, t.ex. ”INFO”. Den valda skärmbilden visas.

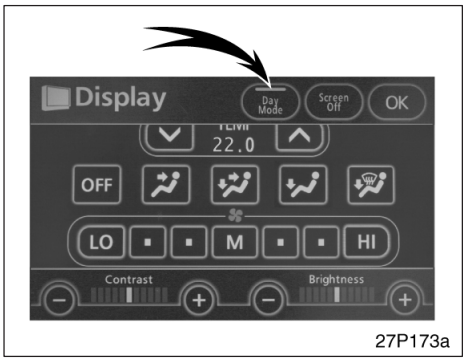

Typ 1 och Typ 2

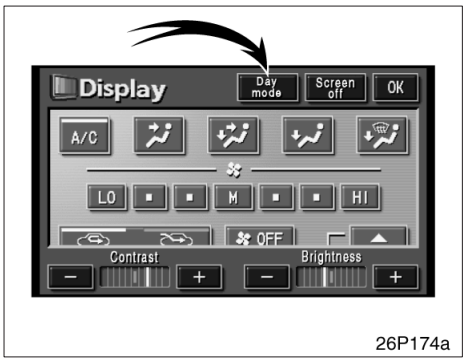

Typ 3

Skärmen växlar mellan dagsljus– och mörkerläge beroende på strålkastaromkopplarens läge.

Skärmen kan visas i dagsljusläge även om strålkastarna är påslagna, om du trycker på ”Day mode” på inställningsskärmen för ljusstyrka och kontrast.

Om knappen för dimmerurkoppling / km/h eller MPH är aktiverad kan lägesväxling inte genomföras. Skärmen visas i dagsljusläge. I så fall visas inte ”Day mode” på skärmen.

Om skärmen är inställd på dagsljusläge och strålkastarna är påslagna, memorerar systemet detta även om hybridsystemet är avstängt.

Utetermometer

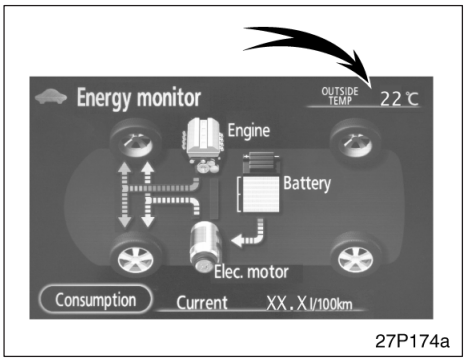

Typ 1 och Typ 2

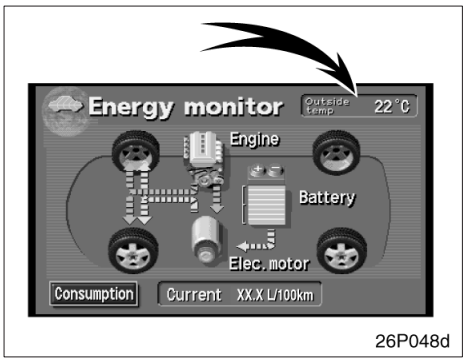

Typ 3

Termometern visar temperaturer från –30°C till 50°C överst till höger på skärmbilden som visar bränsleförbrukning eller energimonitorn, eller i övre högra delen av luftkonditioneringsbilden.

Del 2–8
INSTRUMENT OCH MANÖVERORGAN

Ljudanläggning

- Översiktsbild 180
- Några allmänna anvisningar 183
- Radio 190
- CD–spelaren (Typ 1, Typ 2 och Typ 3) 196
- CD–spelare (Typ 4) 204
- MP3/WMA–spelare 207
- Fjärrkontroll för ljudanläggning 212
- Råd och anvisningar för ljudanläggningen 214

Referens

▶Typ 1 och Typ 2

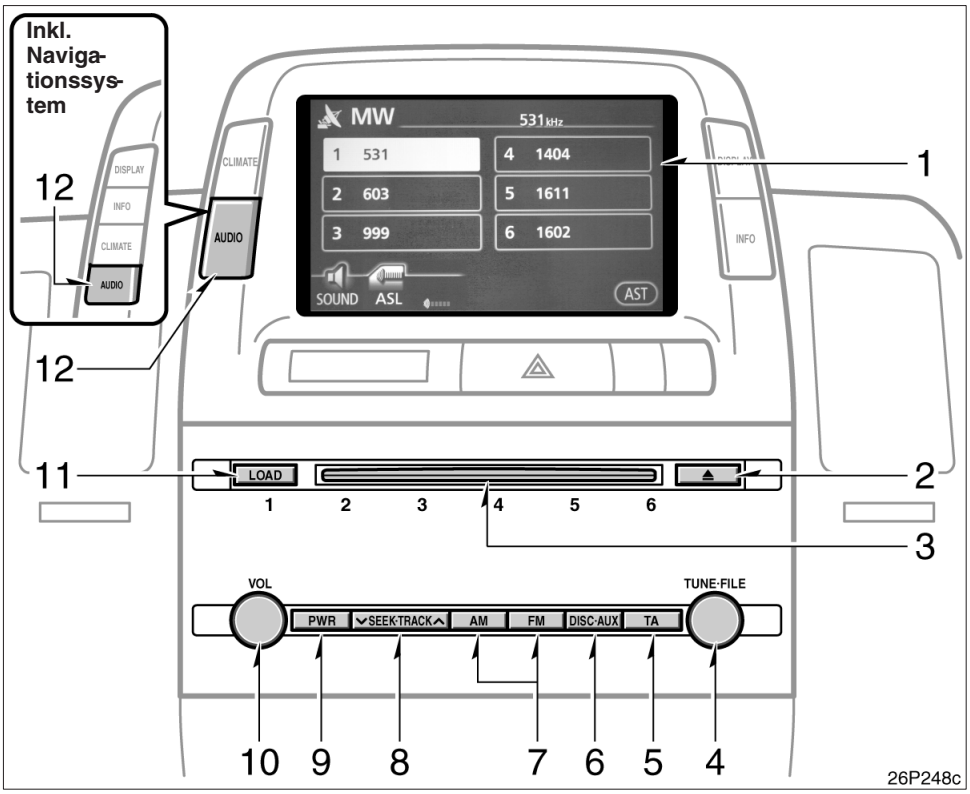

1. Färdinformationsfönster*
   (Se sid 185.)
2. Uttagning av CD–skiva
   (Se sid 196.)
3. CD–fack
   (Se sid 196.)
4. Frekvensinställning och filsökning
   (Se sid 190 och 208 för närmare information.)
5. Trafikmeddelanden
   (Se sid 192.)
6. CD–skiva eller AUX–adapter knapp
   (Se sid 199.)
7. Radioläge
   (Se sid 190.)
8. Radioläge: Stationssökning
   (Se sid 192 för ytterligare uppgifter.)
   CD läge: Direkt åtkomst till önskad melodi
   (Se sid 200 för ytterligare uppgifter.)
9. Koppla in farthållaren
   (Se sid 184.)
10. Justera ljudvolymen
    (Se sid 184.)
11. Knapp för inmatning av CD–skiva
    (Se sid 196.)
12. Tangent för visning av ljudanläggningens skärmbild
    (Se sid 185.)

*: I denna manual visas skärmbilder med engelsk text som exempel.

▶Typ 3

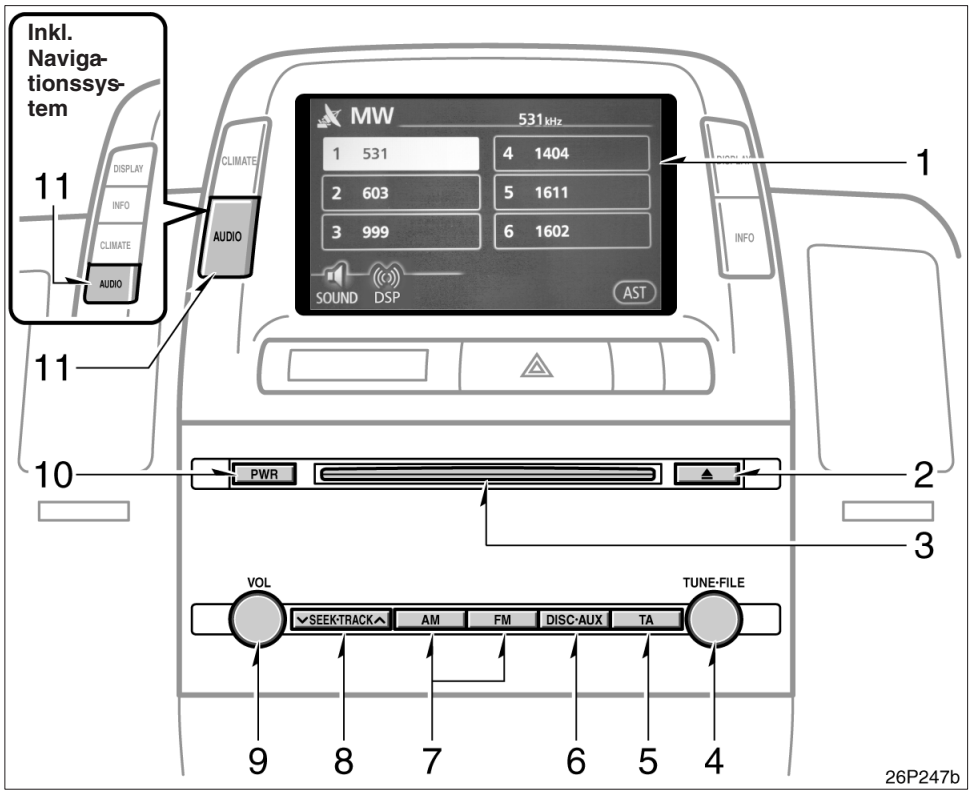

1. Färdinformationsfönster*
   (Se sid 185.)
2. Uttagning av CD–skiva
   (Se sid 196.)
3. CD–fack
   (Se sid 196.)
4. Frekvensinställning och filsökning
   (Se sid 190 och 208 för närmare information.)
5. Trafikmeddelanden
   (Se sid 192.)
6. CD–skiva eller AUX–adapter knapp
   (Se sid 199.)
7. Radioläge
   (Se sid 190.)
8. Radioläge: Stationssökning
   (Se sid 192 för ytterligare uppgifter.)
   CD läge: Direkt åtkomst till önskad melodi
   (Se sid 200 för ytterligare uppgifter.)
9. Justera ljudvolymen
   (Se sid 184.)
10. Koppla in farthållaren
    (Se sid 184.)
11. Tangent för visning av ljudanläggningens skärmbild
    (Se sid 185.)

*: I denna manual visas skärmbilder med engelsk text som exempel.

▶Typ 4

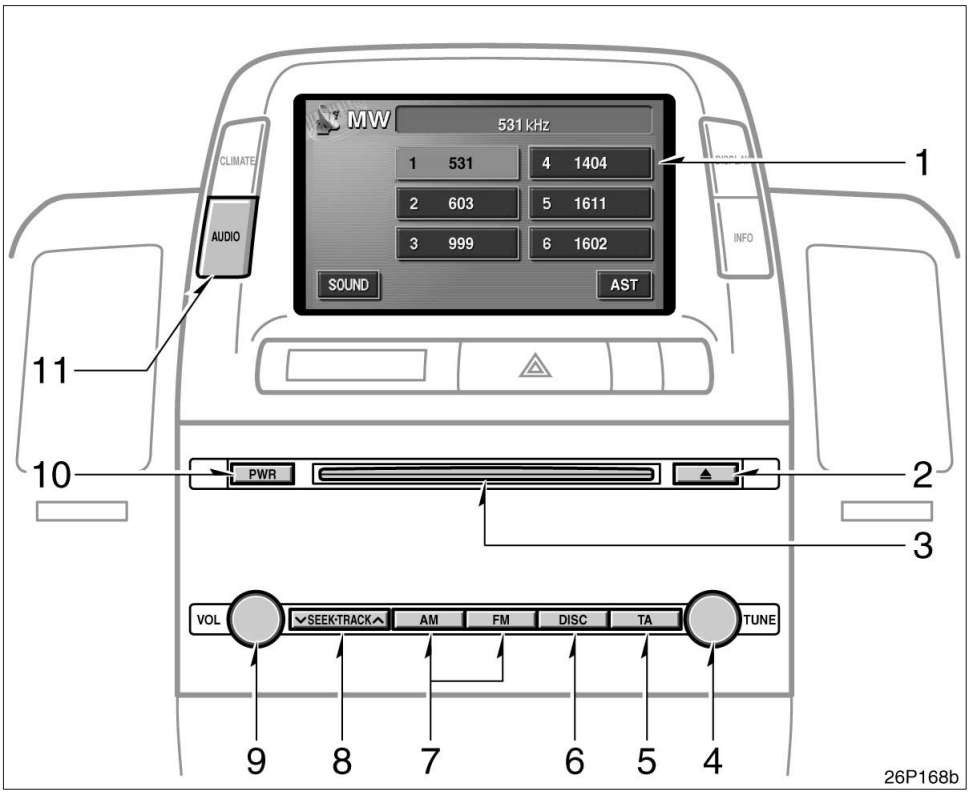

1. Färdinformationsfönster*
   (Se sid 185.)
2. Uttagning av CD–skiva
   (Se sid 204.)
3. CD–fack
   (Se sid 204.)
4. Frekvensinställning
   (Se sid 190.)
5. Trafikmeddelanden
   (Se sid 192.)
6. CD–läge
   (Se sid 204.)
7. Radioläge
   (Se sid 190.)
8. Radioläge: Stationssökning
   (Se sid 192 för ytterligare uppgifter.)
   CD läge: Direkt åtkomst till önskad melodi
   (Se sid 205 för ytterligare uppgifter.)
9. Justera ljudvolymen
   (Se sid 184.)
10. Koppla in farthållaren
    (Se sid 184.)
11. Tangent för visning av ljudanläggningens skärmbild
    (Se sid 185.)

*: I denna manual visas skärmbilder med engelsk text som exempel.

Användningsanvisningar—
—Några allmänna anvisningar

I det här avsnittet beskrivs grundinställningarna i Toyotas ljudanläggning. Vissa inställningsmöjligheter kan saknas på din anläggning.

Ljudanläggningen kan användas när hybridsystemet är i läge ”ACC” eller ”IG–ON”.

OBSERVERA
För att inte batteriet skall bli urladdat, bör du inte ha ljudanläggningen inkopplad längre än nödvändigt om hybridsystemet inte är igång.

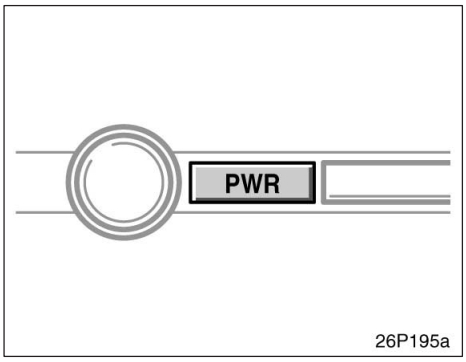

Typ 1 och Typ 2

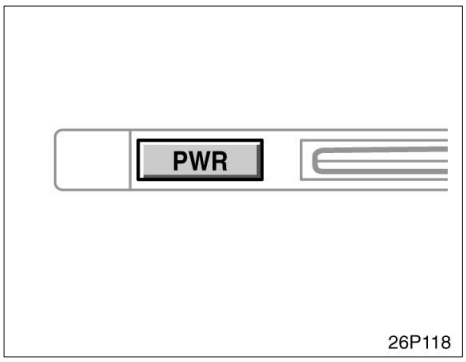

Typ 3 och Typ 4

KOPPLA PÅ OCH STÄNGA AV

Tryck på knappen ”PWR” för att koppla på respektive stänga av ljudanläggningen. Ljudanläggningen startar i samma läge som den hade vid avstängningen.

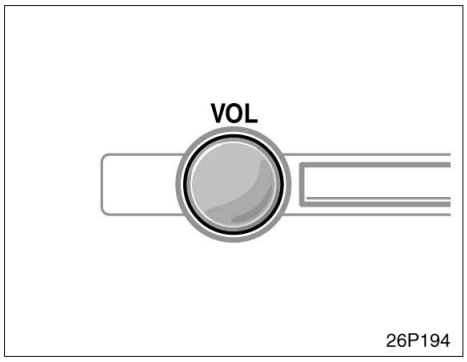

Typ 1, Typ 2 och Typ 3

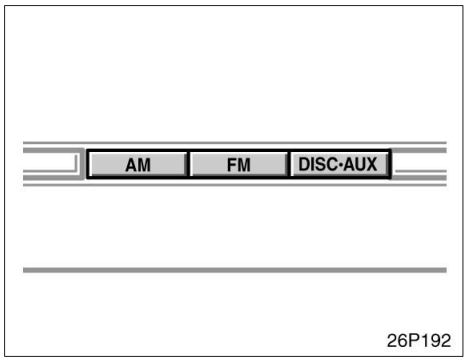

Typ 1, Typ 2 och Typ 3

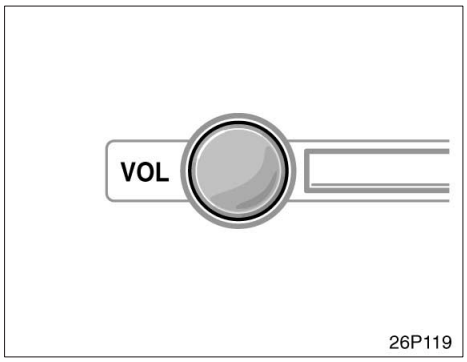

Typ 4

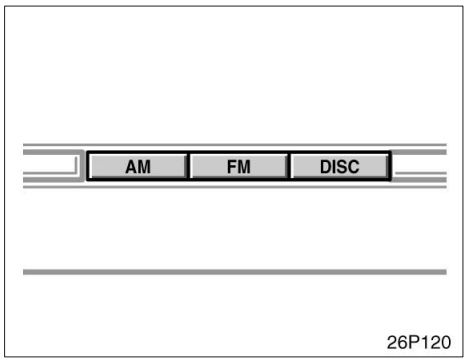

Typ 4

VOLYMKONTROLL

Tryck på knappen ”VOL” och vrid på den för att justera ljudnivån.

Tryck på ”AM”, ”FM”, ”TAPE” eller ”DISC·AUX” för att koppla in respektive funktion. Den valda funktionen startar omedelbart.

Växla mellan de olika funktionerna. Tryck på önskad tangent.

Om ingen CD–skiva är ilagd så startar inte CD–spelaren.

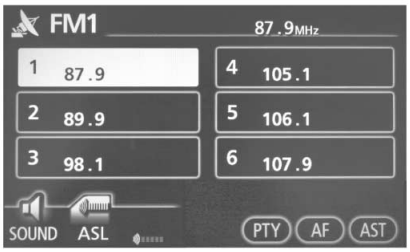

26P268

Radio Typ 1 och Typ 2

26P205c

CD (Typ 1 och Typ 2)

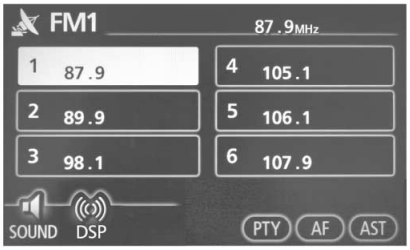

26P249

Radio (Typ 3)

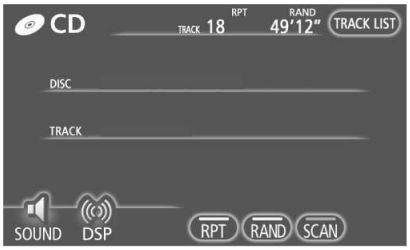

26P204b

CD–spelare (typ 3)

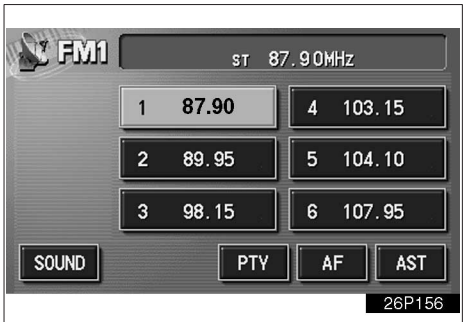

26P156

Radio (Typ 4)

26P138a

CD–spelare (typ 4)

Knapparna för radio och CD–spelare visas på LSD–skärmen. Tryck lätt på dem direkt på skärmen.

Den valda knappen tänds i grönt.

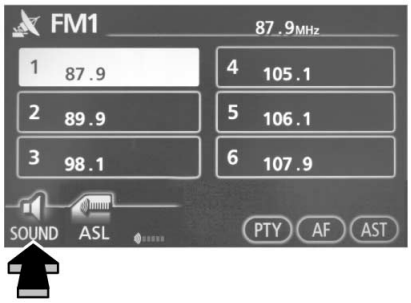

26P250a

TON– OCH BALANSKONTROLL

Tryck på ”SOUND” i fönstret så visas skärmbilden för inställning av ton och balans.

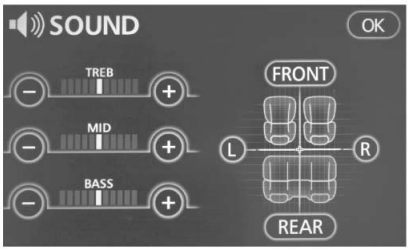

26P207

TREB ”+” eller ”–”: För justering av diskanttoner.

MID ”+” eller ”–” (Typ 1 och typ 2): För justering av mellanfrekvenser.

BASS ”+” eller ”–”: För justering av bastoner.

”FRONT” eller ”REAR”: Justerar balansen mellan de främre och bakre högtalarna.

”L” eller ”R”: Justerar balansen mellan vänstra och högra högtalarna.

”OK”: Den föregående skärmbilden kommer tillbaka.

Hur bra tal eller musik låter beror i hög grad på blandningen och volymen av diskant, mellanfrekvenser och bas. Dessutom kräver olika typer av musik och tal olika blandning av diskant, mellanfrekvenser och bas.

God balans mellan vänster och höger stereokanal och mellan de främre och bakre högtalarna har också stor betydelse.

Tänk på att när du lyssnar på stereo betyder en ändring i balans höger/vänster att volymen ökar på den ena sidan och samtidigt minskar på den andra sidan.

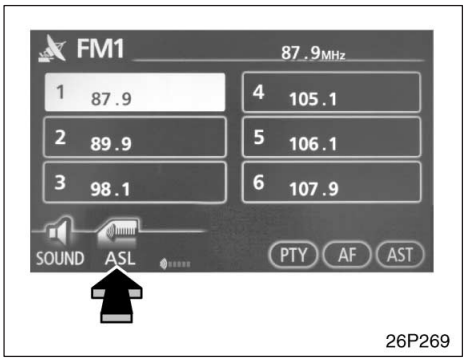

26P269

Typ 1 och Typ 2

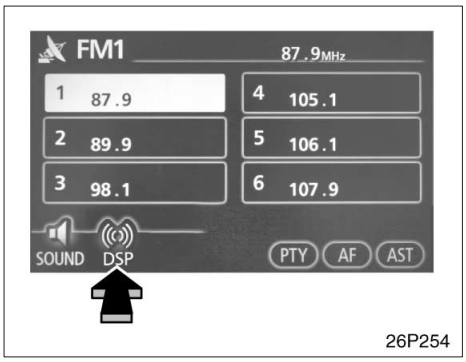

26P254

Typ 3

AUTOMATISK STEREOBALANS (ASL) (Endast typ 1, typ 2 och typ 3)

När det blir svårt att lyssna på ljudanläggningen på grund av vägbuller, vindbrus, etc, under körningen justerar systemet automatiskt till optimal volym och tonkvalitet beroende på nivån av bullret eller bruset.

Modeller med CD–växlare:

Tryck på ”ASL”.

När systemet är påslaget visas ljudjusteringsnivån på skärmen.

Modeller utan CD–växlare:

Tryck på ”DSP” så visas skärmbilden ”ASL”.

Tryck på ”High”, ”Mid” eller ”Low” och sedan på ”OK”.

När du trycker på ”High”, uppnår du en högre känslighetsgrad för stereobalansen. När du trycker på ”Low”, sänks känsligheten

Tryck på ”OFF” så stängs systemet av.

RADIOANTENN

Vrid antennen försiktigt moturs när du ska ta bort den från taket.

OBSERVERA
Tag alltid bort antennen innan du kör in i en automatisk biltvätt. Den kan annars förstöras.

CD–SPELAREN

En CD–skiva skall skjutas in försiktigt i skivfacket med etikettsidan uppåt.

Skivorna i magasinet spelas kontinuerligt med början med skiva nummer 1. Skivans nummer och tiden från början av melodin visas i informationsfönstret.

Endast typ 1 och typ 2
När en CD–skiva tar slut fortsätter avspelningen från början av nästa skiva. När den sista CD–skivan tar slut spelas den första en gång till.

Tomma CD–nummer hoppas över.

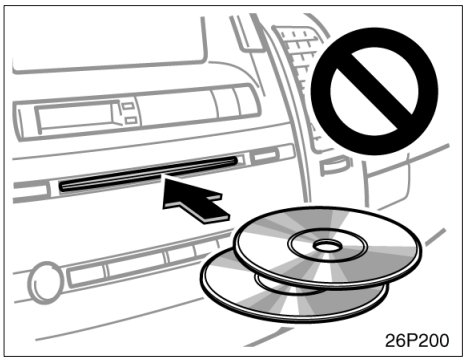

OBSERVERA

- ***Lägg aldrig in två CD–skivor samtidigt. Det kan skada CD–växlaren. Sätt bara in en CD–skiva i taget.***
- ***Försök aldrig att ta isär eller smörja in någon del av CD–spelaren. Du får inte sätta in annat än CD–skivor i skivfacket.***

Spelaren är endast avsedd för 12 cm CD–skivor.

Radion

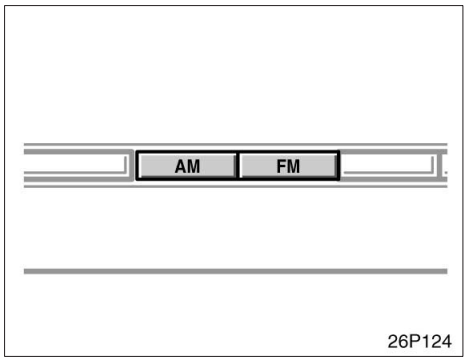

(a) Att använda radion

Tryck på någon av tangenterna för att välja en station på MW– eller FM–bandet.

”AM”, ”FM1”, ”FM2” eller ”FM3” visas på displayen.

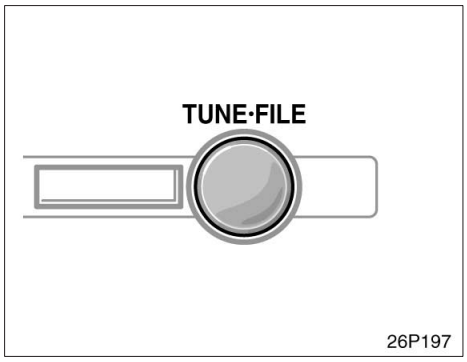

Typ 1, Typ 2 och Typ 3

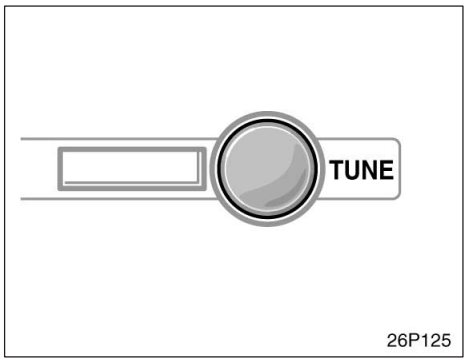

Typ 4

Tryck och vrid på den här ratten för att gå uppåt eller nedåt på frekvensbandet.

Radion växlar automatiskt till stereomottagning om den tar emot en stereosändning. ”ST” visas i informationsfönstret. Om mottagningen försämras minskar radion kanalseparationen för att motverka störningar. Om den mottagna signalen blir mycket svag växlar radion från stereo till mono. ”ST” släcks då i informationsfönstret.

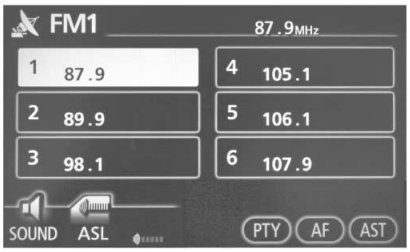

26P268

Typ 1 och Typ 2

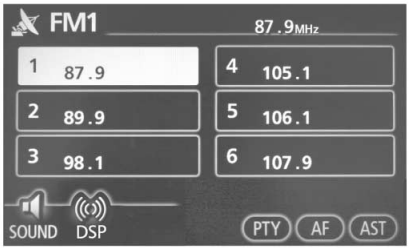

26P249

Typ 3

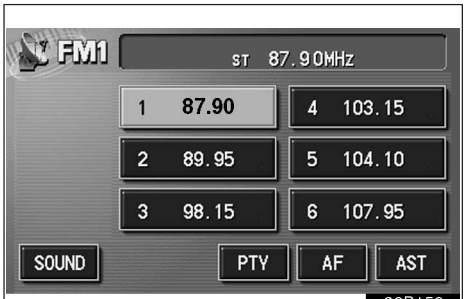

26P156

Typ 4

(b) Snabbvalsinställning

1. **Ställ in den önskade radiostationen**
2. **Tryck på en av snabbvalstangenterna (1–6) och håll in den tills du hör ett pip. Därvid kopplas stationen till förvalsnumret och frekvensen visas på knappen.**

Varje knapp kan användas för att lagra MW, FM1, FM2 och FM3. Gör på samma sätt som ovan om du vill byta den lagrade stationen mot en ny.

Snabbvalsminnet raderas om strömförsörjningen bryts, t.ex. om en batterikabel tas loss eller om en säkring går sönder.

AUTOMATISK LAGRING

AST (Automatisk lagring)

Använd den här knappen för att automatiskt lagra upp till 6 radiostationer på varje frekvensband (MW och FM). Tryck på ”AST”–tangenten tills du hör ett pip. Tryck på knappen en gång till för att koppla ur funktionen.

Om du använder ”AST”–knappen i FM–läge (FM1, FM2, FM3), sker lagringen automatiskt i FM3. Om du t.ex. autolagrar i FM1 ändras läget till FM3.

Om radion inte kan söka fram några stationer tar den emot frekvensen innan du använde ”AST”–funktionen.

(c) Inställning av en radiostation

Ställ in den station du vill lyssna på, på något av följande sätt.

Förvald station: Tryck på knappen (1–6) för den station som du vill lyssna på. Knappen (1–6) tänds i grönt och stationens frekvens visas på skärmen.

Manuell inställning: Vrid lätt på ”TUNE·FILE” och ”TUNE”. Varje gång du vrider på ratten söker radion uppåt respektive nedåt i frekvens.

Stationssökning: Tryck på önskad sida av tangenten ”SEEK·TRACK”. Radion börjar söka fram nästa station uppåt eller nedåt på frekvensbandet tills den får en hörbar station. För varje tryckning går radion vidare till nästa hörbara station och så vidare.

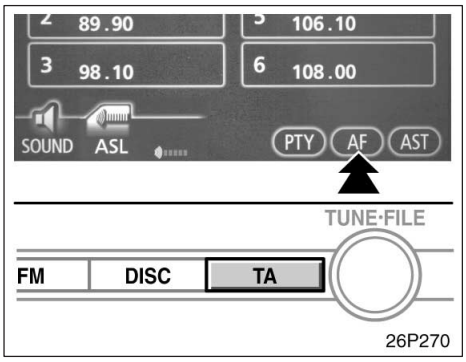

Typ 1 och Typ 2

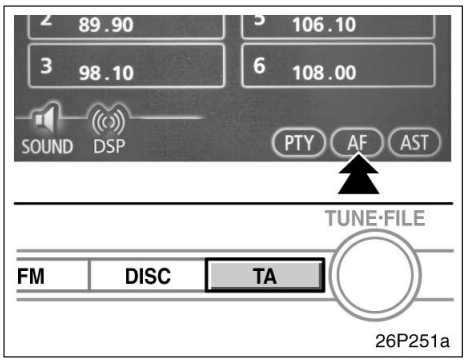

Typ 3

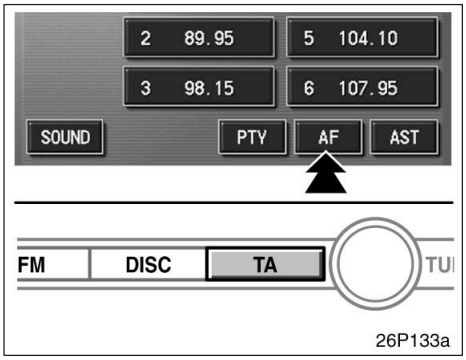

Typ 4

(d) RDS (Radio Data System)

Denna funktion kan bara användas när RDS–stationer tas emot.

(1) AF (Alternativ Frekvens):

En station med bättre mottagning ställs automatiskt in om mottagningen försämras på den station du lyssnar på.

För varje tryckning på knappen ”AF” ändras funktionen enligt följande:

AF–ON, REG–OFF–läge: ”AF” visas i teckenrutan. För att byta till en station med bra mottagning på samma RDS–nät. Detta är bekvämt för att följa stationer när du kör långa sträckor.

AF–ON, REG–ON–läge: ”AF” och ”REG” visas i teckenfönstret. För att byta till en station inom samma radionät.

AF–OFF, REG–OFF–läge: AF–funktionen avstängd.

TA (Trafikmeddelande): En station som regelbundet sänder trafiksändningar ställs automatiskt in när ett trafikmeddelande börjar.

Om du lyssnar på FM–bandet:

Tryck ner ”TA”–tangenten. TP–läget aktiveras och ”TP” visas i informationsfönstret.

I TP–läge börjar radion att söka en TP–station efter 20 sekunder. ”TP SEEK” visas i informationsfönstret. Vid mottagning av en TP–station visas programmets namn i informationsfönstret.

Om ingen lämplig TP–station hittas visas ”NOTHING” under 2 sekunder varefter radion tar emot frekvensen innan du använder ”TA” igen. Tryck på ”SEEK”–tangenten om du vill göra en ny sökning.

Tryck ner ”TA”–tangenten i ”TP”–läget. TA–läget aktiveras och ”TA” visas i informationsfönstret. I detta läge tystnar FM–sändningen.

I TA–läge börjar radion att söka fram en TP–station. Vid mottagning av en TP–station visas programmets namn i informationsfönstret.

Om radion inte hittar någon TP–station visas ”NOTHING” på skärmen i 2 sekunder varpå radion börjar söka igen efter 20 sekunder.

EON–system (Enhanced Other Network): Om RDS–stationen (med EON–information) som du lyssnar på inte sänder trafikinformation i TP–läge växlar radion automatiskt till trafikinformationsprogram med hjälp av AF–listan. Så snart trafikmeddelandet tar slut återgår radion automatiskt till det program du tidigare lyssnade på. Ett pip talar om när trafikmeddelandet börjar och slutar.

När du lyssnar på en CD–skiva:

Om du trycker på ”TA”–tangenten när systemet är i ”CD”–läge söker radion upp en station som sänder trafikinformation varpå ”TA” visas i fönstret.

När ett trafikmeddelande sänds avbryts ”CD”–läget och du hör trafikmeddelandet istället. När trafikmeddelandet är slut ställs föregående läge in igen.

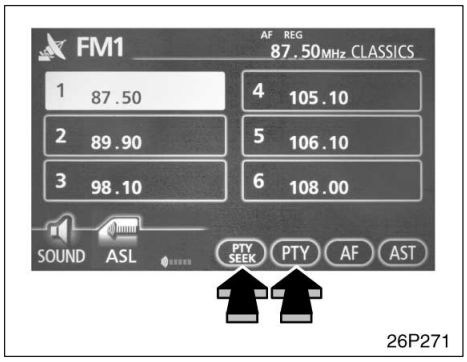

Typ 1 och Typ 2

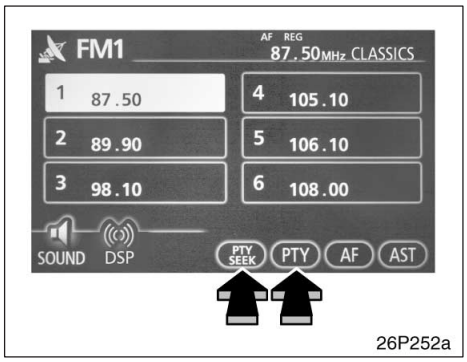

Typ 3

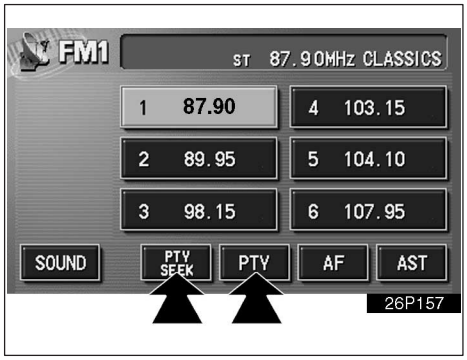

Typ 4

(2) PTY (programtyp)

Frekvens, programnamn och programtyp visas i fönstret vid mottagning av en RDS–station.

Om du trycker på ”PTY” när en programtyp visas i fönstret skiftar bokstäverna till grönt. Om du trycker en gång till på ”PTY” växlar programtypen i följande ordning NEWS, SPORTS, TALK, POP och CLASSICS. När du trycker på ”PTY SEEK” börjar radion söka en RDS–station som sänder den önskade programtypen. När radion tar emot det önskade programmet kan du lyssna på det. Om ingen PTY–kod sänds från RDS–stationen visas ”NOTHING” och därefter den aktuella programtypen i informationsfönstret.

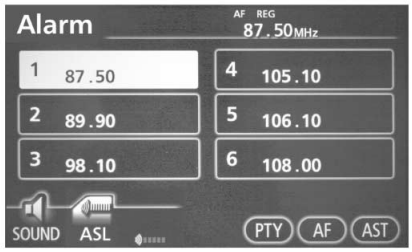

26P272

Typ 1 och Typ 2

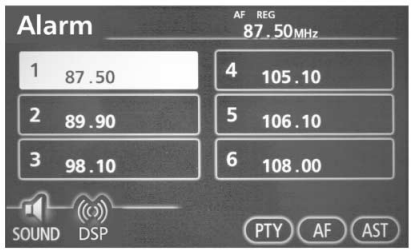

26P253

Typ 3

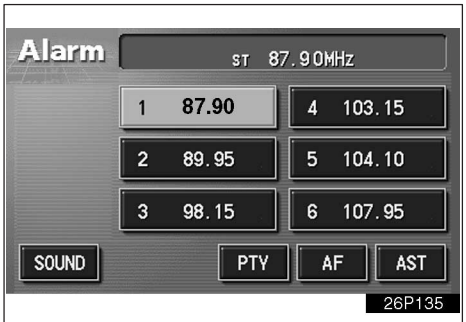

26P135

Typ 4

(3) Larmmeddelanden:

Om radion uppfångar ett larmmeddelande när du lyssnar på FM eller en CD–skiva visas ”Alarm” i fönstret och det pågående programmet avbryts av larmmeddelandet.

CD–spelaren (Typ 1, Typ 2 och Typ 3)

(a) Lägga i och ta ut CD–skivor

Typ 1 och Typ 2:

- **Lägga in en CD–skiva:**

1. Tryck lätt på ”LOAD”–tangenten.

De gula indikatorerna på båda sidorna slutar att blinka. De gula indikatorerna växlar till ett kontinuerligt grönt sken.

2. Sätt in endast en skiva.

Du kan lägga in en skiva på det lägsta tomma skivnumret.

När CD–skivan är inskjuten så laddas systemet automatiskt.

Om skivans etikett är nedåt kan skivan inte spelas. ”CD CHECK” släcks då på displayen.

Upprepa förfarandet om du vill sätta in en CD–skiva till.

- **Lägga i alla skivorna.**

1. **Tryck på ”LOAD”–tangenten tills du hör en signal.**

De gula indikatorerna på båda sidorna slutar att blinka. De gula indikatorerna växlar till ett kontinuerligt grönt sken.

2. **Sätt in endast en skiva.**

De gula indikatorerna blinkar.

3. **Sätt in nästa skiva när de gula blinkande indikatorerna växlar till ett kontinuerligt grönt sken.**
4. **Upprepa proceduren tills du har satt in samtliga skivor.**

Tryck på knappen ”LOAD” för att stänga av funktionen.

CD–växlaren rymmer upp till 6 skivor.

Om du inte lägger in CD–skivorna inom 15 sekunder efter du har tryckt på ”LOAD”–tangenten avbryts proceduren automatiskt.

OBSERVERA
Undvik att skivorna fastnar i spelaren genom att inte lägga in en skiva ovanpå en annan och inte mata in dem efter varandra.

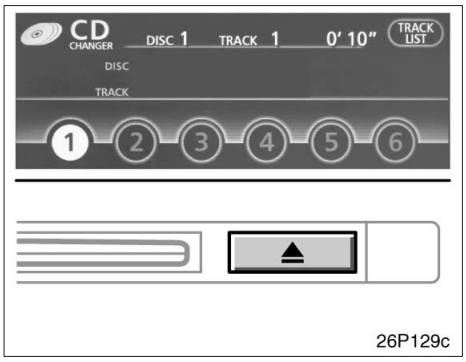

- **Ta ut en CD–skiva:**

1. **Tryck på knappen (1–6) för att visa numret på skivan som du vill ta ut.**
2. **Tryck lätt på tangenten ”⏏” för CD–skivan.**

De gula indikeringslamporna vid CD–luckan börjar nu blinka.

- **Tag ur alla skivorna:**

Tryck på tangenten ”⏏” för CD–skivan tills du hör ett pip.

26P205c

Numren på brickorna som inte innehåller CD–skivor dämpas.

Typ 3:

När du sätter in en CD–skiva börjar avspelningen automatiskt. Tryck på ”⏏” för att ta ut skivan.

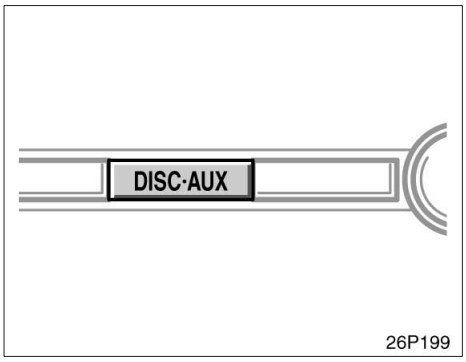

(b) Spela en CD–skiva

Typ 1 och Typ 2:

Tryck på tangenten ”DISC·AUX” om en skiva redan ligger i spelaren.

”CD CHANGER” visas på displayen.

CD–skivorna i spelaren spelas i ordning, med början från den sista skivan som du lade in i spelaren. Skivnumret för den CD som spelas, melodins nummer och tiden från början av melodin visas i informationsfönstret.

När en CD–skiva tar slut fortsätter avspelningen från början av nästa skiva. När den sista CD–skivan tar slut spelas den första en gång till.

Tomma CD–fack hoppas över.

För varje gång du trycker på ”DISC·AUX” när AUX–adaptern används, växlar ljudanläggningen till CD–läge resp AUX–läge. Mer information om AUX–adaptern finns på sid 301.

Typ 3:

Tryck på tangenten ”DISC·AUX” om en skiva redan ligger i spelaren.

”CD” visas i informationsfönstret.

Skivorna som är laddade i spelaren spelas kontinuerligt. Melodins nummer och tiden från början av melodin visas i displayen.

För varje gång du trycker på ”DISC·AUX” när AUX–adaptern används, växlar ljudanläggningen till CD–läge resp AUX–läge. Mer information om AUX–adaptern finns på sid 301.

26P205c

(c) Spela önskad CD–skiva (Endast typ 1 och typ 2)

Tryck på önskat skivnummer.

Det valda skivnumret tänds i grönt.

CD–spelaren börjar spela den valda skivan från början.

26P130b

(d) Välja en speciell melodi

”SEEK·TRACK” –tangent:

Tryck på ”SEEK·TRACK”. CD–spelaren börjar spela den valda melodin från början.

Skärmbild över melodier:

Tryck på önskad melodi som visas på listan på skärmen.

Skärmbilden med melodilista kan inte visas under körning.

Mer information om skärmbilden med melodilistan finns i ”Visa melodilista” på sid 203.

(e) Snabbmating framåt/bakåt

Håll in knappen ”SEEK·TRACK” för att snabbspela framåt/bakåt på CD’n. När du släpper knappen spelas CD’n från den nya positionen.

Om du når slutet av den sista melodin vid snabbmatning framåt, fortsätter spelaren med att börja om från början.

Om du kommer till början av den första melodin vid snabbmatning bakåt, stängs snabbmatningen av även om du fortsätter att trycka på knappen.

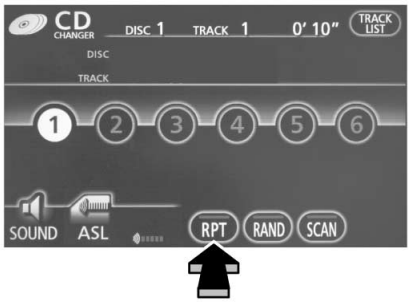

26P234b

(f) Upprepa samma melodi

Tryck lätt på ”RPT”. När melodin tar slut spelas den automatiskt en gång till från början. Tryck på ”RPT” en gång till för att koppla ur funktionen.

(g) Upprepa samma skiva (Endast typ 1 och typ 2)

Tryck på och håll kvar ”RPT” tills du hör ett pip. När skivan tar slut spelas den automatiskt en gång till från början. Tryck på ”RPT” en gång till för att koppla ur funktionen.

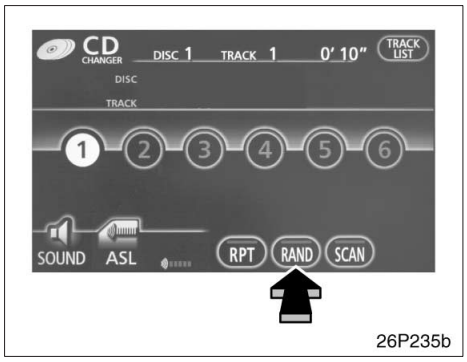

26P235b

(h) Lyssna på melodierna på skivan som du lyssnar på i slumpmässig ordning.

Tryck lätt på ”RAND” så väljer systemet en melodi på skivan som du lyssnar på. Tryck på ”RAND” en gång till för att koppla ur funktionen.

(i) Lyssna på melodierna på samtliga skivor i slumpmässig ordning. (Endast typ 1 och typ 2)

Tryck på ”RAND” och håll den nedtryckt tills du hör en pipton. Nu väljer systemet en melodi från samtliga skivor, och spelar den. Tryck på ”RAND” en gång till för att koppla ur funktionen.

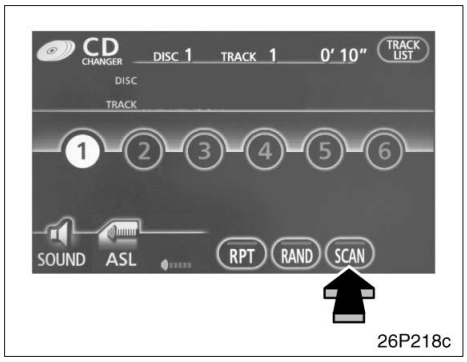

26P218c

(j) Söka efter en speciell melodi

Tryck lätt på ”SCAN” så spelar CD–spelaren de första tio sekunderna av nästa melodi och går sedan vidare till följande melodi. Om du vill stanna på en melodi skall du trycka på ”SCAN”– en gång till.

När alla melodier har sökts av spelas CD’n som vanligt.

(k) Söka efter en viss CD–skiva (Endast typ 1 och typ 2)

Tryck på ”SCAN” och håll knappen nedtryckt tills du hör en pipton. Nu spelas början av varje skiva i 10 sekunder. Tryck på ”SCAN” igen när du hittar den melodi som du vill lyssna på.

När alla melodier har sökts igenom återupptas normal avspelning.

26P236b

(l) Visa melodilista

Tryck på ”TRACK LIST”.

En skärmbild med en melodilista visas nu.

Om det finns fler än 6 melodier, tryck på ”▲” eller ”▼” för att byta sida.

Om du trycker på en melodi så spelas den melodin.

Melodititlar med max. 13 tecken kan visas. Dessutom visas ev inte alltid melodititeln korrekt beroende på det inspelade innehållet.

(m) Om CD–spelaren inte fungerar

Om spelaren eller annan enhet kopplad till spelaren är defekt visas något av följande felmeddelanden i informationsfönstret.

Om ”CD CHECK” visas på displayen, indikerar det att skivan är smutsig, skadad eller att den sattes i upp–och–ner. Rengör skivan och sätt in den på korrekt sätt.

Om ”CD ERROR” visas på displayen, är följande orsaker möjliga.

- Ett fel har uppstått i systemet. Tag ut skivan.
- Det indikerar att spelarens insida kan vara för het på grund av varm väderlek. Tag ut skivan och låt CD–spelaren svalna.

Om felet kvarstår skall du låta din Toyota–återförsäljare kontrollera systemet.

CD–spelare (Typ 4)

(a) Lägga i och ta ut CD–skivor

När du sätter in en CD–skiva börjar avspelningen automatiskt. Tryck på ”⏏” för att ta ut skivan.

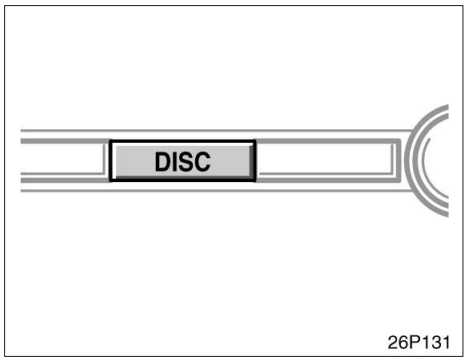

(b) Spela en CD–skiva

Tryck på ”DISC” om en skiva redan ligger i spelaren.

”CD” visas i informationsfönstret.

Skivorna som är laddade i spelaren spelas kontinuerligt. Melodins nummer och tiden från början av melodin visas i displayen.

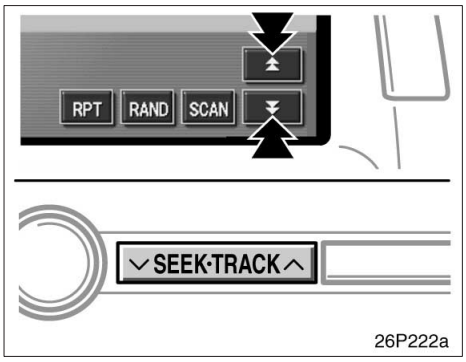

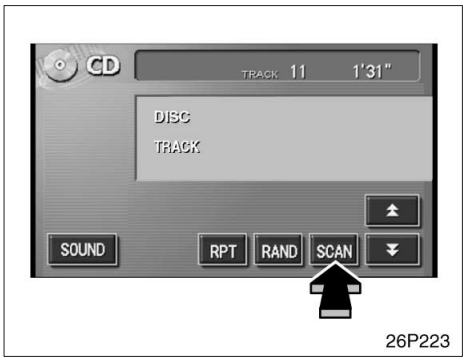

(c) Välja en speciell melodi

”SEEK·TRACK”: Används för att gå direkt till en viss melodi.

Tryck på önskad sida av tangenten ”SEEK·TRACK”. CD–spelaren börjar spela den valda melodin från början.

Snabbspelning framåt: Håll in knappen ”⏶” för att snabbspola framåt på CD’n. När du släpper tangenten spelas CD’n från den nya positionen.

Återspolning: Håll in knappen ”⏷” för att gå bakåt på CD’n. När du släpper tangenten spelas CD’n från den nya positionen.

(d) Söka efter en speciell melodi

Tryck på ”SCAN”.

”SCAN” tänds i grönt. CD–spelaren spelar de första tio sekunderna av nästa melodi och går sedan vidare till följande melodi. Om du vill stanna på en melodi skall du trycka på ”SCAN”– en gång till. Om avsökningen når slutet av CD’n börjar den om från melodi 1.

När alla melodier har sökts av spelas CD’n som vanligt.

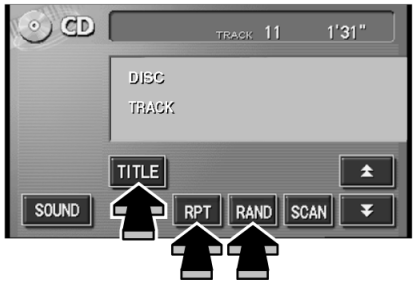

26P238

(e) Övriga funktioner i CD–spelaren

”RPT”–knappen: Används för att automatiskt upprepa den spelade melodin.

Tryck på knappen medan melodin spelas. När melodin tar slut spelas den automatiskt en gång till från början. Tryck på knappen en gång till för att koppla ur funktionen.

”RAND”–knappen: Används för automatiskt slumpval av melodi på skivan som du lyssnar på.

Efter ett tryck på knappen väljer systemet en melodi på skivan som du lyssnar på. Tryck på knappen en gång till för att koppla ur funktionen.

”TITLE”–tangent: Använd den för att visa skivans och melodins titel medan CD–TEXT–skivan spelas.

Knappen visas inte om CD–TEXT–skivan inte spelas. Max. 29 bokstäver kan visas. Tryck på knappen ”TITLE OFF” för att koppla ur funktionen.

(f) Om CD–spelaren inte fungerar

Om spelaren eller annan enhet kopplad till spelaren är defekt visas något av följande felmeddelanden i informationsfönstret.

Om ”CD CHECK” visas på displayen, indikerar det att skivan är smutsig, skadad eller att den sattes i upp–och–ner. Rengör skivan och sätt in den på korrekt sätt.

Om ”CD ERROR” visas på displayen, är följande orsaker möjliga.

- Ett fel har uppstått i systemet. Tag ut skivan.
- Det indikerar att spelarens insida kan vara för het på grund av varm väderlek. Tag ut skivan och låt CD–spelaren svalna.

Om felet kvarstår, skall du låta din Toyota–återförsäljare kontrollera systemet.

MP3/WMA–spelare (Typ 1, Typ 2 och 3)

(a) Lägga i eller ta ut en MP3/WMA–skiva

Se ”(a) Lägga i och ta ut CD–skivor” på sid 196.

(b) Spela en CD–skiva

Se ”(b) Spela en CD–skiva” på sid 199.

(c) Spela önskad CD–skiva (Endast typ 1 och typ 2)

Se ”(c) Välja CD–skiva” på sid 200.

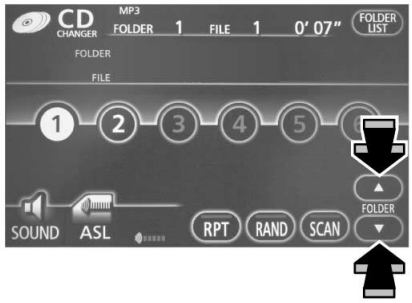

26P239b

(d) Välja önskad mapp

”FOLDER”–knapp:

Tryck på endera sidan av knappen ”FOLDER”. Spelaren börjar spela den valda filen i den valda mappen.

Skärmbild över mappar:

Tryck på önskad mapp som visas på listan på skärmen.

Skärmbilden med mapplistan kan inte visas under körning.

Mer information om skärmbilden med mapplistan finns i ”Visa mapplista” på sid 210.

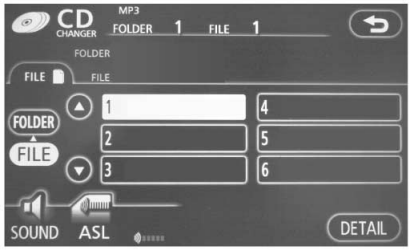

26P240b

(e) Val av önskad fil

”TRACK”:

Tryck på ”SEEK·TRACK”. Spelaren börjar spela den valda filen från början.

Skärmbild över filer:

Tryck på önskad fil som visas på listan på skärmen.

Skärmbilden med fillistan kan inte visas under körning.

Mer information om skärmbilden med fillistan finns i ”Visa fillista” på sid 211.

”TUNE·FILE”–ratt:

Vrid ratten medurs för att söka filer uppåt. Vrid ratten moturs för att söka filer nedåt.

26P130b

(f) Snabbmating framåt/bakåt

Håll in knappen ”SEEK·TRACK” för att snabbspela framåt/bakåt på CD’n. När du släpper knappen spelas CD’n från den nya positionen.

Om du når slutet av den sista filen vid snabbmatning framåt, fortsätter spelaren med att börja om från början.

Om du kommer till början av den första filen vid snabbmatning bakåt, stängs snabbmatningen av även om du fortsätter att trycka på knappen.

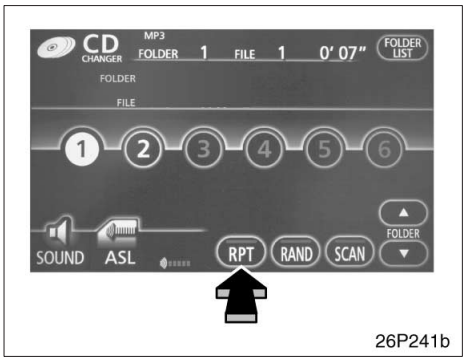

26P241b

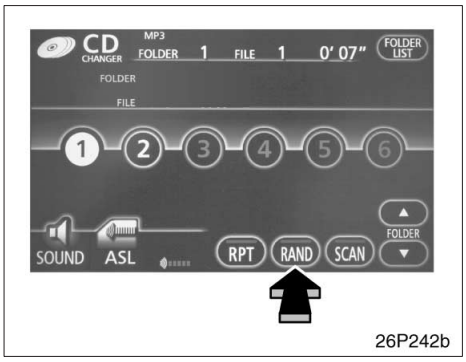

26P242b

(g) Upprepa samma fil

Tryck lätt på ”RPT”. När filen tar slut spelas den automatiskt en gång till från början. Tryck på ”RPT” en gång till för att koppla ur funktionen.

(h) Upprepa samma mapp

Tryck på och håll kvar ”RPT” tills du hör ett pip. När mappen tar slut spelas den automatiskt en gång till från början. Tryck på ”RPT” en gång till för att koppla ur funktionen.

(i) Lyssna på filerna i mappen som du lyssnar på i slumpmässig ordning.

Tryck lätt på ”RAND” så väljer systemet en fil i mappen som du lyssnar på. Tryck på ”RAND” en gång till för att koppla ur funktionen.

(j) Lyssna på filerna i samtliga mappar i slumpmässig ordning.

Tryck på ”RAND” och håll den nedtryckt tills du hör en pipton. Nu väljer systemet en fil från samtliga mappar, och spelar den. Tryck på ”RAND” en gång till för att koppla ur funktionen.

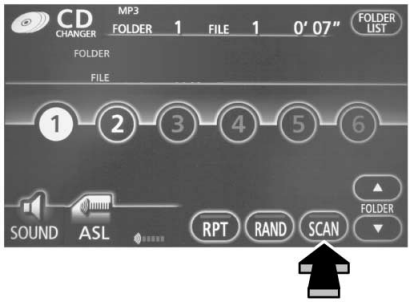

26P243b

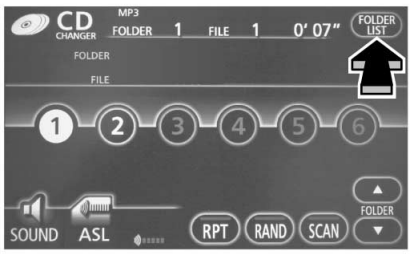

26P244b

(k) Söka efter en viss fil

Tryck lätt på ”SCAN” så spelar spelaren de första tio sekunderna av nästa fil och söker sedan vidare. Om du vill stanna på en fil skall du trycka på ”SCAN”– en gång till.

När alla filer har sökts igenom återupptas normal spelning.

(l) Söka efter en viss mapp

Tryck på ”SCAN” och håll knappen nedtryckt tills du hör en pipton. Nu spelas filen I början av varje mapp i 10 sekunder. Tryck på ”SCAN” igen när du hittar den fil som du vill lyssna på.

När alla mappar har sökts igenom återupptas normal avspelning.

(m) Visa mapplista

Tryck på ”FOLDER LIST”.

En skärmbild med mapplistan visas nu.

Om det finns fler än 6 mappar, tryck på ”▲” eller ”▼” för att byta sida.

Om du trycker på en mapp så spelas den mappen.

Mappnamn med max. 13 tecken kan visas. Dessutom visas ev inte alltid mapptiteln korrekt beroende på det inspelade innehållet.

Om du trycker på ”FILE” visas skärmbilden med fillistan.

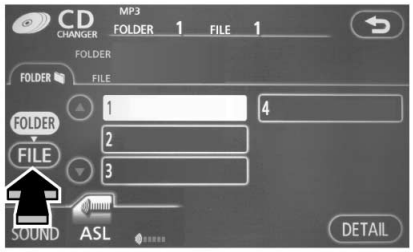

26P245b

(n) Visa fillista

Tryck på ”FILE”.

En skärmbild med en fillista visas nu.

Om det finns fler än 6 filer, tryck på ”▲” eller ”▼” för att byta sida.

Om du trycker på en fil så spelas den filen.

Filnamn med max. 13 tecken kan visas. Dessutom visas ev inte alltid filtiteln korrekt beroende på det inspelade innehållet.

Om du trycker på ”FOLDER” visas skärmbilden med mapplistan.

26P246b

(o) Visa filinformation

Tryck på ”DETAIL” på mapplistan eller fillistan.

Max. 32 tecken av en albumtitel, artistens namn eller musikgenre kan visas. Dessutom visas ev inte alltid denna information korrekt beroende på det inspelade innehållet.

(p) Om CD–spelaren inte fungerar

Om spelaren eller annan enhet kopplad till spelaren är defekt visas något av följande felmeddelanden i informationsfönstret.

Om ”CD CHECK” visas på displayen, indikerar det att skivan är smutsig, skadad eller att den sattes i upp–och–ner. Rengör skivan och sätt in den på korrekt sätt.

Om ”CD ERROR” visas på displayen, är följande orsaker möjliga.

- Ett fel har uppstått i systemet. Tag ut skivan.
- Det indikerar att spelarens insida kan vara för het på grund av varm väderlek. Tag ut skivan och låt CD–spelaren svalna.

Om ”NO DATA DISC” visas på skärmen, indikerar det att en skiva utan MP3– eller WMA–data har lagts in. Tag ut skivan från spelaren och sätt in en skiva med MP3/WMA–data.

Om felet kvarstår skall du låta din Toyota–återförsäljare kontrollera systemet.

Fjärrkontroll för ljudanläggningen (reglage på ratten)

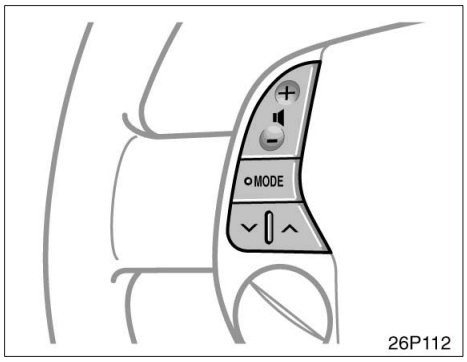

Reglagen är placerade på rattens vänstra del.

”MODE”–tangent: Tryck på den här tangenten för att växla läge. Om ingen CD–skiva läggs in avslutas ”CD”–läget. Tryck lätt på tangenten när ljudanläggningen är avstängd så sätts den på.

” 🔈 ” strömställare: Använd de här tangenterna för att justera ljudnivån. Tryck på ”+” för att öka ljudstyrkan och på ”–” för att sänka den. Ljudstyrkan fortsätter att öka eller minska så länge tangenten hålls nere.

(a) När du har valt radio

"∧" eller "∨"–tangent: Tryck på den här tangenten för sökning eller för att välja en station.

- Tryck lätt på den här tangenten för att välja snabbvalsstation. Tryck en gång till för att fortsätta till nästa station.
- Håll tangenten intryckt tills du hör ett pip när du vill välja station. Tryck en gång till för att fortsätta till nästa station. Om du vid stationssökning trycker på valfri sida av ("∨" eller "∧") avbryts sökningen.
- Gå uppåt eller nedåt på frekvensbandet genom att hålla in tangenten även efter att du hört ett pip. När du släpper tangenten börjar radion att söka uppåt eller nedåt efter en station. Tryck en gång till för att fortsätta till nästa station.

(b) När du har valt "CD"–läge

"∧" eller "∨"–tangent: Använd den här tangenten för att välja önskad melodi eller skiva.

- Tryck lätt på den här tangenten för att välja önskad melodi.
- När du vill välja skiva, tryck på tangenten och håll den intryckt tills önskat skivnummer visas och du hör ett pip.

(c) När du har valt "MP3/WMA"–läge

"∧" eller "∨"–tangent: Använd den här tangenten för att välja fil eller mapp.

- Tryck lätt på den här tangenten för att välja fil.
- När du väljer mapp, tryck på tangenten och håll den intryckt tills önskad mapp visas och du hör ett pip.

⚠ VARNING

Var försiktig när du använder rattreglagen för att undvika olyckor i trafiken.

Råd och anvisningar för ljudanläggningen

OBSERVERA

För att undvika skador på ljudanläggningen:

- ***Var försiktig så att du inte spiller drycker på ljudanläggningen.***
- ***Vid användning av mobiltelefon inne i eller i närheten av bilen kan det uppstå vissa störningar i högtalarna. Det betyder dock inte att det är fel på anläggningen.***

RADIOMOTTAGNING

Om du har problem med radiomottagningen betyder det oftast inte att du har problem med radion—Det har att göra med mottagningsförhållandena utanför bilen.

Närbelägna byggnader och terrängen kan t.ex. störa FM–mottagningen. Kraftledningar eller telefonledningar kan störa AM–signaler. Och naturligtvis kan radiosignaler ha en begränsad räckvidd. Ju längre du befinner dig från en station desto svagare blir signalen. Dessutom ändras mottagningsförutsättningarna när bilen förflyttar sig.

Dessa är vanliga mottagningsproblem som sannolikt inte innebär problem med själva radion:

FM

Svaga och fluktuerande stationer—FM–bandets effektiva område är generellt ca 40 km. Utanför detta område kan du uppleva svagare och fluktuerande mottagning, vilket ökar med avståndet från radiosändaren. Detta åtföljs ofta av att ljudet förvanskas.

Flervägsfel—FM–signalerna är reflekterande vilket gör det möjligt för två signaler att nå din antenn samtidigt. Skulle detta hända tar signalerna ut varandra och orsakar en tillfällig fluktuation eller mottagningsbortfall.

Statik och fluktuering—Detta uppstår när signaler blockeras av byggnader, träd eller andra stora föremål. Om baknivån ökas kan statik och fluktuation reduceras.

Stationsbyte—Om FM–signalen som du lyssnar på bryts eller försvagas och det finns en annan stark station i närheten på FM–bandet kan din radio använda denna andra station tills den ursprungliga signalen kan återupptas.

AM

Atmosfäriska störningar—AM–sändningar reflekteras av övre atmosfären—speciellt nattetid. Dessa reflekterade signaler kan störa signaler som kommer direkt från radiostationen. Det kan få ljudet kan låta växelvis starkt och svagt.

Stationsstörning—När en reflekterad signal och en signal som kommer direkt från en radiostation har så gott som samma frekvens kan de störa varandra och göra det svårt att höra sändningen.

Statik—AM påverkas starkt av externa källor med elektriskt ljud, t.ex. högspänningsledningar, blixtar eller elmotorer. Detta resulterar i statik.

SKÖTSEL AV CD–SPELAREN OCH CD–SKIVORNA

- Spelaren är endast avsedd för 12cm CD–skivor.
- Mycket höga temperaturer kan göra att CD–spelaren inte fungerar. Använd luftkonditioneringen för att kyla ner bilen innan du börjar att spela CD–skivor om det är varmt ute.
- Vid körning på gropiga vägar eller vid vibrationer av andra orsaker kan CD–spelaren hoppa över vissa melodier.
- Fukt i CD–spelaren kan leda till att det inte hörs något ljud, trots att CD–spelaren tycks fungera som vanligt. Tag i så fall ut magasinet ur spelaren och vänta tills fukten har avdunstat.

⚠ VARNING

CD–spelare fungerar med hjälp av osynligt laserljus som kan vara skadligt om det riktas ut ur apparaten. Använd CD–spelaren på rätt sätt.

- Använd endast CD–skivor med den märkning som bilden visar. Följande produkter går eventuellt inte att spela upp i din CD–spelare.

  Kopieringsskyddad CD
  CD–R (Inspelningsbar CD)
  CD–RW (Omskrivningsbar CD)
  CD–ROM

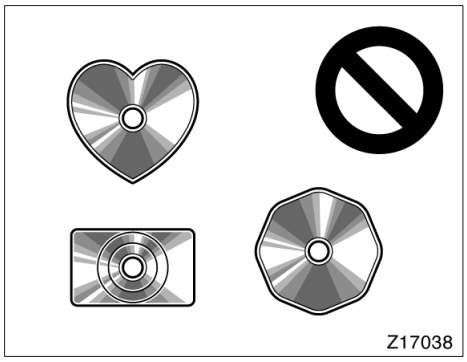

Skivor med avvikande format

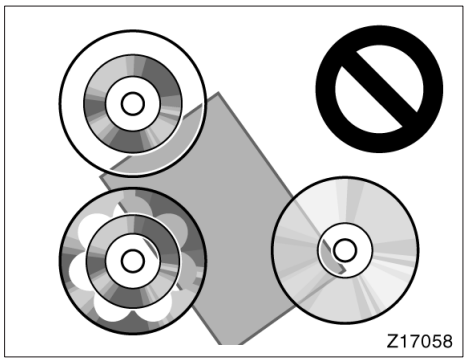

Transparenta/genomskinliga skivor

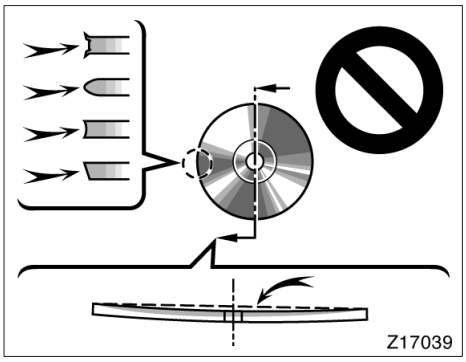

Skivor av låg kvalitet

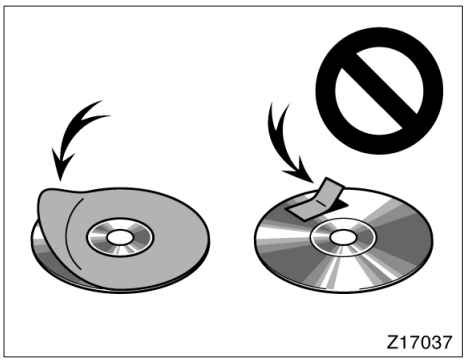

Skivor med etiketter

OBSERVERA
Använd inte skivor med avvikande format, transparenta/genomskinliga skivor, skivor av låg kvalitet eller med etiketter, som bilderna visar. Sådana skivor kan skada CD–spelaren eller CD–växlaren, ibland går det inte att mata ut dem.

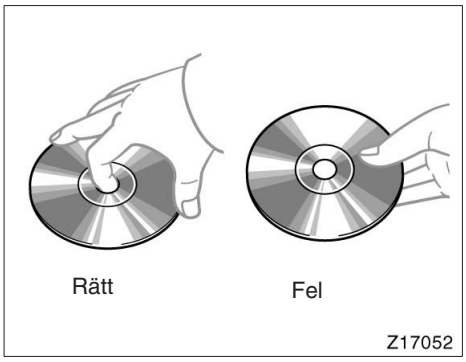

- Hantera CD–skivorna varsamt, särskilt när du sätter in dem. Tag endast i kanterna och böj dem inte. Undvik att sätta fingeravtryck på dem, särskilt på den blanka sidan.
- Smuts, repor, hål och andra skador, liksom skeva och böjda skivor kan göra att CD–spelaren antingen hoppar över ett visst parti eller spelar samma parti gång på gång. (Håll skivan mot ljuset för att se om det finns några skador på den.)
- Tag ut CD–skivorna ur CD–spelaren när du inte lyssnar på dem. Förvara dem i fodralen så att de skyddas mot damm, värme och direkt solljus.

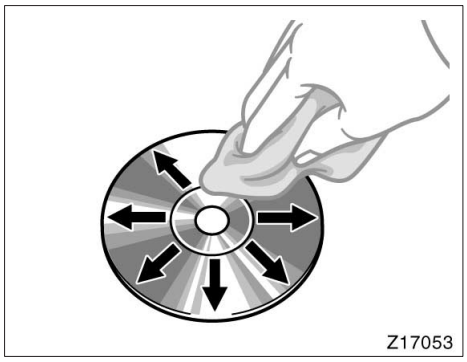

Rengöring av CD–skivor: Torka av den med ren, mjuk luddfri trasa, lätt fuktad i vatten. Torka i rät linje från mitten och ut till kanten (inte i cirklar). Torka torrt med en annan mjuk och ren trasa. Använd inte vanliga rengöringsmedel eller antistatmedel för vinylskivor.

MP3/WMA–FILER

- MP3 (MPEG Audio Layer 3) och WMA (Windows Media Audio) är standarder för audiokompression.
- MP3/WMA–spelare spela av MP3– och WMA–filer på CD–ROM, CD–R och CD–RW.

  Enheten kan spela skivinspelningar som är kompatibla med ISO 9660 nivå 1 och nivå 2, och med filsystemet Romeo and Joliet.
- Vid namngivning av en MP3– eller WMA–fil, lägg till motsvarande filnamnssuffix (.mp3 eller.wma).
- MP3/WMA–spelaren kan spela av filer med suffixen .mp3 eller .wma som MP3– eller WMA–filer. Använd korrekt filsuffix för att undvika oljud och uppspelningsfel.
- Det går också att spela av multisession–kompatibla CD–skivor.
- MP3–filer är kompatibla med ID3 Tag Ver. 1,0, Ver. 1,1, Ver. 2,2 och Ver. 2,3 format. Enheten kan inte visa skivans titel, melodins titel och artistens namn i andra format.

- WMA–filer kan innehålla en WMA–tagg som används på samma sätt som en ID3–tagg. WMA–taggar innehåller sådan information som t.ex. melodins titel och artistens namn.
- Emfasfunktionen går bara att använda vid spelning av MP3/WMA–filer som är inspelade vid 32, 44,1 och 48 kHz. (Systemet kan spela MP3–filer med samplingsfrekvenser på 16, 22,05, och 24 kHz. Emfasfunktionen är dock inte tillgänglig för filer som är inspelade på dessa frekvenser.)
- Ljudkvaliteten på MP3/WMA–filer blir generellt bättre med högre bit rates. För att åstadkomma en rimlig ljudkvalitet rekommenderas skivor med en bit rate på minst 128 kbps.

  Spelbara bit rates
  MP3–filer:
  MPEG1 LAYER3—64 till 320 kbps
  MPEG2 LSF LAYER3—64 till 160 kbps
  WMA–filer:

  Ver. 7, 8 CBR—48 till 192 kbps
  Ver. 9 CBR—48 till 320 kbps
- MP3/WMA–spelaren kan inte spela upp MP3/WMA–filer från skivor som är inspelade med formatet packet write data transfer (UDF format). Skivorna bör hellre ha spelats in med programvaran ”pre–mastering” än med programvaran packet–write.
- M3u–spellistor är inte kompatibla med ljudanläggningen.
- Formaten MP3i (MP3 interaktiv) och MP3PRO är inte kompatibla med ljudanläggningen.
- MP3–spelaren är kompatibel med VBR (Variable Bit Rate).
- Vid uppspelning av filer som inspelats som VBR–filer (Variable Bit Rate), anges speltiden inte korrekt om snabbspolning bakåt eller framåt används.
- Det går inte att kontrollera mappar som inte innehåller MP3/WMA–filer.
- MP3/WMA–filer i mappar med max 8 nivåers djup kan spelas. Det kan dock ta längre tid att starta en uppspelning vid användning av skivor som innehåller ett stort antal mappnivåer. Vi rekommenderar därför att endast skivor med högst två mapplager skapas.
- Max 192 mappar eller 255 filer kan spelas upp på en skiva.

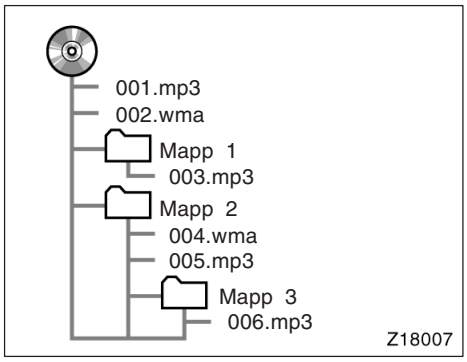

- Spelordningen av CD–skiva med ovanstående struktur är följande:

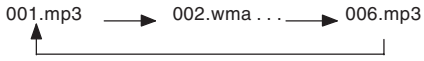

CD–R och CD–RW–skivor

- CD–R/CD–RW–skivor som inte har behandlats med ”finalizing process” (en process som gör att de kan spelas på en konventionell CD–spelare) kan inte spelas upp.
- Det går inte alltid att spela CD–R/CD–RW–skivor som spelats in på en CD–inspelare för musik eller en PC på grund av skivans egenskaper, repor eller smuts på skivan, eller smuts, kondensation, etc på denna enhets lins.
- Uppspelning av skivor som spelats in på en PC är inte alltid möjligt på grund av tillämpningens inställningar och miljön. Spela in med korrekt format. (Kontakta tillverkaren av resp tillämpning för information.)
- CD–R/CD–RW–skivor kan skadas av direkt solsken, höga temperaturer eller andra lagringsomständigheter. Enheten kan ev inte spela skadade skivor.
- Om du sätter in en CD–RW–skiva i MP3/WMA–spelaren tar den längre tid att börja spela än en konventionell CD– eller CD–R–skiva.
- Inspelningar på CD–R/CD–RW kan inte spelas upp med systemet DDCD (Double Density CD).

TERMER

Packet write—

Detta är en generell term som beskriver processen att skriva data 'on–demand' till en CD–R, på samma sätt som data skrivs till disketter och hårddiskar.

ID3 Tag—

Detta är en metod för att införliva spårrelaterad information i en MP3–fil. Denna inbäddade information kan omfatta melodins namn, artistens namn, albumets titel, musikgenre, produktionsår, kommentarer och annan information. Innehållet kan fritt redigeras med programvara som har redigeringsfunktionerna ID3–tagg. Trots att etiketterna är begränsade till teckenantalet, kan informationen ses när melodin spelas upp.

WMA Tag—

WMA–filer kan innehålla en WMA–tagg som används på samma sätt som en ID3–tagg. WMA–taggar innehåller sådan information som t.ex. melodins titel och artistens namn.

ISO 9660 format—

En internationell standard för formattering av CD–ROM mappar och filer. För formatet ISO 9660 finns två regelnivåer.

Nivå 1:

Filnamnet är i 8.3–format (filnamn med 8 tecken, med suffix på 3 tecken. Filnamnet måste bestå av versaler och siffror på en byte. Symbolen "_" kan också inkluderas.)

Nivå 2:

Filnamnet kan ha max 31 tecken (inklusive separationstecknet "." och ett filsuffix). Varje mapp kan innehålla högst 8 underkataloger.

m3u—

Spellistor som skapats med programvaran "WINAMP" har spellistsuffixet (.m3u).

MP3—

MP3 är en standard för audiokompression som beslutats av en arbetsgrupp (MPEG) vid ISO (International Standard Organization). MP3 komprimerar audiodata till ca 1/10 av storleken av konventionella skivor.

WMA—

WMA (Windows Media Audio) är ett format för ljudkompression, utvecklats av Microsoft. Filer komprimeras till en mindre storlek än MP3–filer. Avkodningsformat för WMA–filer är Ver. 7, 8, och 9.

Del 2–9
INSTRUMENT OCH MANÖVERORGAN

Luftkonditionering

- Reglage 224
- Klimatkontroll 235
- Luftventiler på instrumentpanelen 235
- Luftkonditioneringsfilter 236

Reglage

▶Typ 1

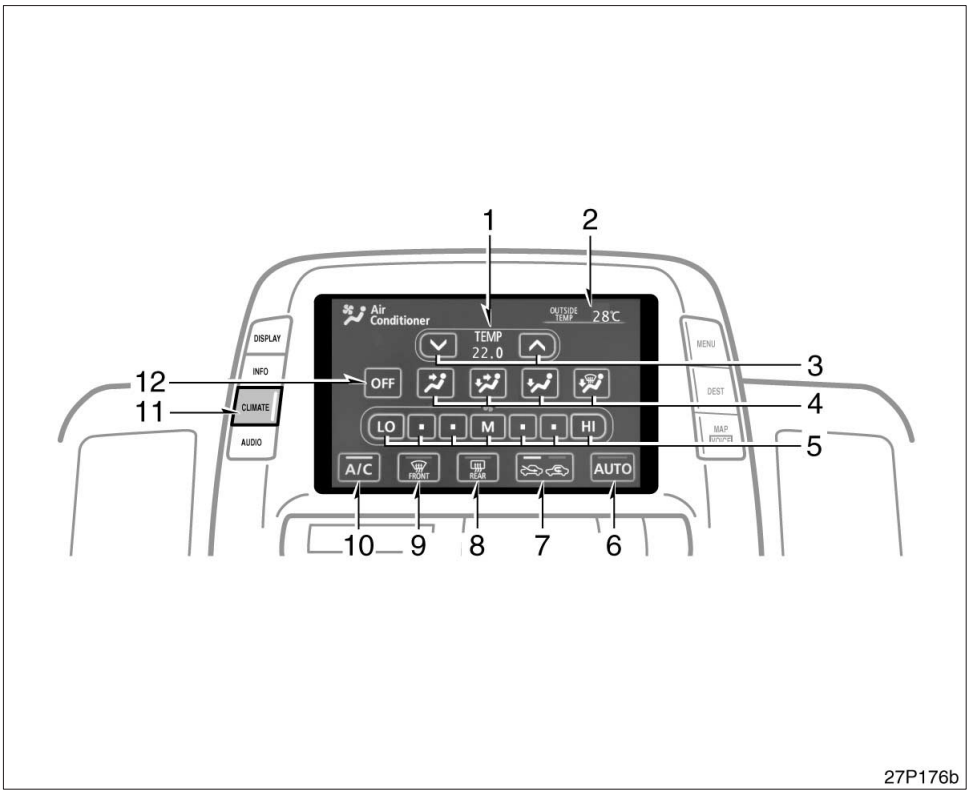

1. Temperaturdisplay på passagerarsidan
2. Visning av utomhustemperatur
3. Temperaturreglage
4. Luftfördelningsväljare
5. Fläkthastighet
6. Automatdrift
7. Återcirkulation eller friskluft
8. Eluppvärmd bakruta, eluppvärmda sidospeglar (Se sid 124).
9. Luftflödestangent vindruta
10. Till/från–knapp luftkonditionering
11. Tangent för visning av luftkonditioneringsbild
12. OFF–tangent

I denna manual visas skärmbilder med engelsk text som exempel.

▶Typ 2

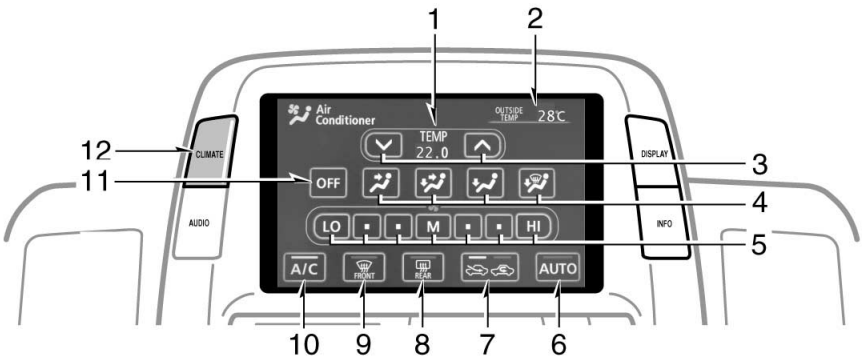

27P177a

1. Temperaturdisplay på passagerarsidan
2. Visning av utomhustemperatur
3. Temperaturreglage
4. Luftfördelningsväljare
5. Fläkthastighet
6. Automatdrift
7. Återcirkulation eller friskluft
8. Eluppvärmd bakruta, eluppvärmda sidospeglar (Se sid 124).
9. Luftflödestangent vindruta
10. Till/från–knapp luftkonditionering
11. OFF–tangent
12. Tangent för visning av luftkonditioneringsbild

I denna manual visas skärmbilder med engelsk text som exempel.

▶**Typ 3**

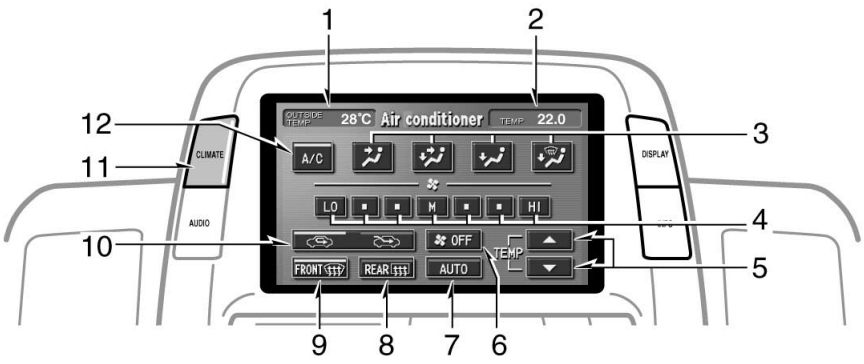

27P338

1. Visning av utomhustemperatur
2. Temperaturdisplay på passagerarsidan
3. Luftfördelningsväljare
4. Fläkthastighet
5. Temperaturreglage
6. OFF–tangent
7. Automatdrift
8. Eluppvärmd bakruta, eluppvärmda sidospeglar (Se sid 124).
9. Luftflödestangent vindruta
10. Återcirkulation eller friskluft
11. Tangent för visning av luftkonditioneringsbild
12. Till/från–knapp luftkonditionering

I denna manual visas skärmbilder med engelsk text som exempel.

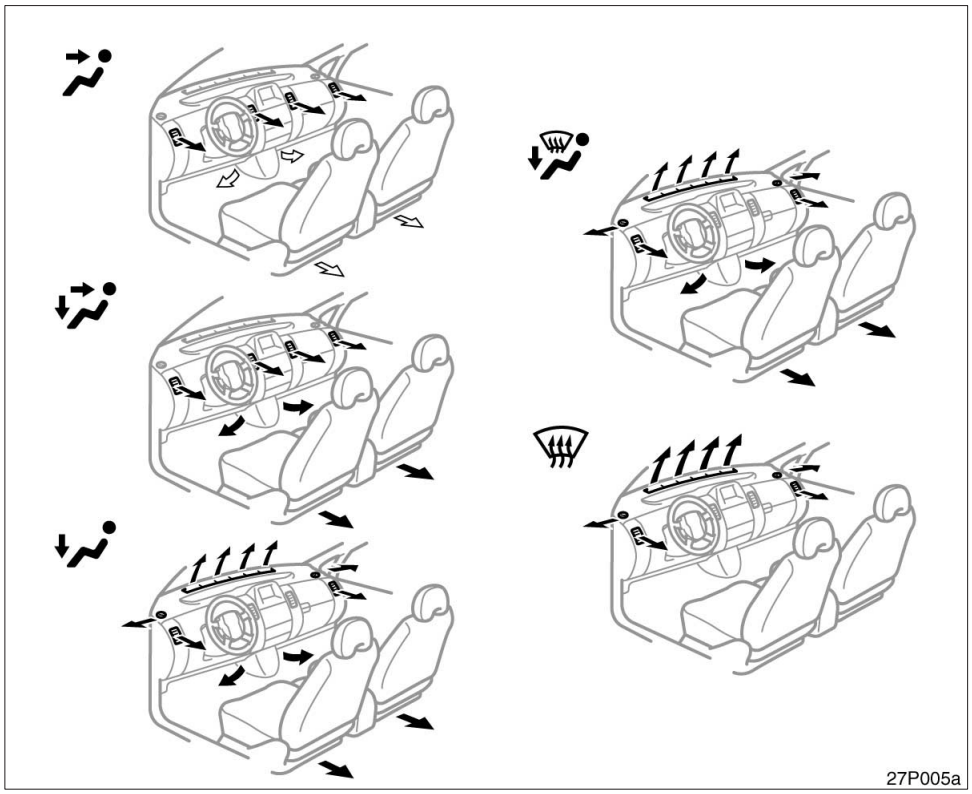

Val av luftriktning

⇨ **:** I början av det automatiska luftriktningsläget kan luft komma ut.

Den automatiska luftkonditioneringen håller rätt temperatur i kupén.

Systemet för luftkonditionering innehåller automatisk inställning av fläkthastighet och luftflöde som automatiskt väljer lämpligaste fläkthastighet och luftflöde för att styra temperaturen. Hybridsystemet måste stå i ”IG–ON”–läge.

CLIMATE: Tryck på den här tangenten för att visa reglagen för den automatiska luftkonditioneringen.

OBSERVERA
För att inte batteriet skall bli urladdat, bör du inte ha luftkonditioneringen påkopplad längre än nödvändigt om hybridsystemet inte är igång.

(a) Klimatkontroll

FUNKTIONSINSTÄLLNING — automatdrift

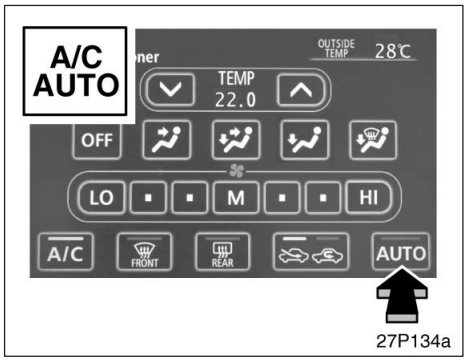

Typ 1 och Typ 2

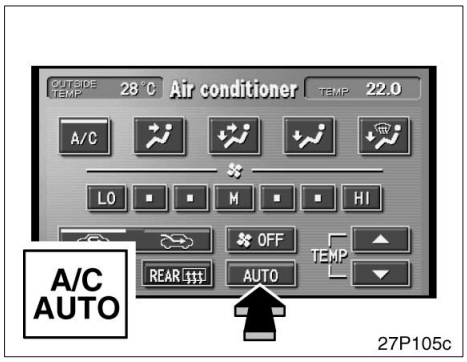

Typ 3

1. Tryck på ”AUTO”.

Indikeringslampan i instrumentgruppen tänds.

Luftkonditioneringen slås på om den inte är i gång.

Luftmängd, växling av luftfördelarna, samt växling mellan LUFTINTAG UTIFRÅN och ÅTERCIRKULERING regleras automatiskt av systemet. Det aktuella driftläget visas av varje indikator.

Om återcirkulerad luft väljs manuellt, styrning växlar till prioritering av manuella inställningar.

Om du trycker ned någon av de manuella knapparna under autodrift kopplas funktionen som motsvarar det nya läget in. De övriga inställningarna kontrolleras automatiskt som tidigare. Stäng av automatiskt läge genom att trycka på ventilväljaren eller fläkthastighetsreglaget.

Tryck på ”OFF”–knappen för att stänga av luftkonditioneringen.

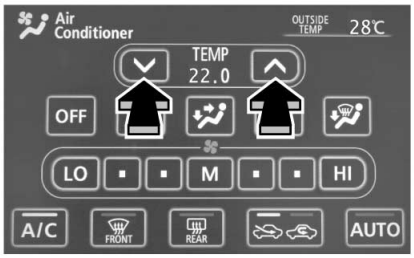

27P135a

Typ 1 och Typ 2

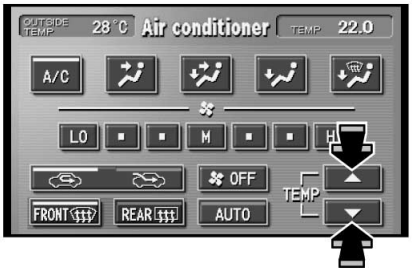

27P106b

Typ 3

2. Ställ in önskad temperatur med knappen ”TEMP”.

Lufttemperaturen i kupén regleras automatiskt med hänsyn till inställningen.

INSTÄLLNING—manuell drift

Om du trycker på någon av de manuella knapparna under autodrift kopplas funktionen som motsvarar det nya läget in. De övriga inställningarna kontrolleras automatiskt som tidigare.

Om manuellt val av luftriktning önskas—

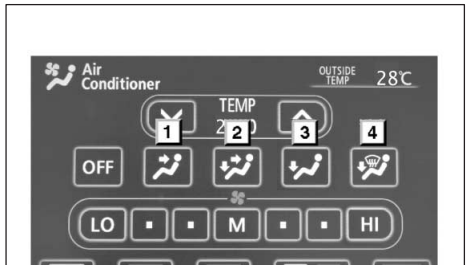

27P136a

Typ 1 och Typ 2

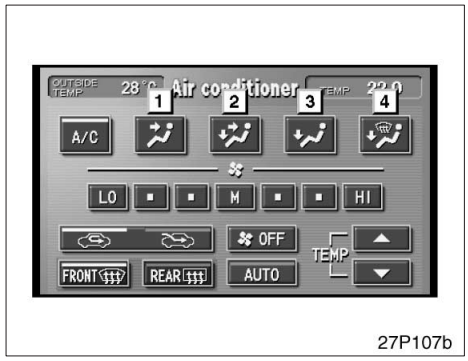

27P107b

Typ 3

Genom att trycka på knappen kan du välja genom vilka ventiler luften skall komma. De olika funktionerna är följande:

1. **Instrumentpanel—**Luften kommer huvudsakligen ut ur luftventilerna i instrumentpanelen.
2. **Två nivåer—**Luften kommer både ur luftventilerna vid golvet och i instrumentpanelen.
3. **Golv—**Luften kommer huvudsakligen ur luftventilerna vid golvet.
4. **Golv/vindruta—**Luften kommer främst ut ur luftventilerna vid golvet och vid vindrutan.

Det valda läget tänds i grönt.

Snabb uppvärmning eller kylning—

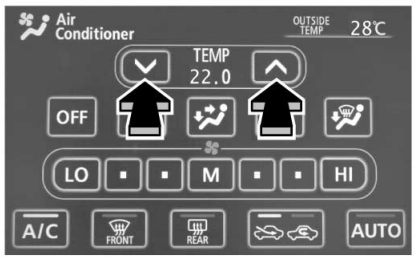

27P135a

Typ 1 och Typ 2

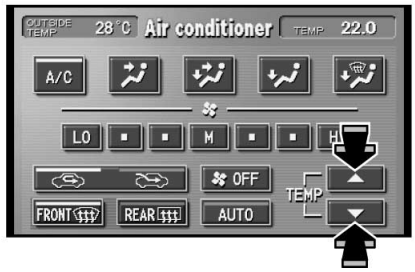

27P106b

Typ 3

Tryck på ”TEMP” och håll den intryckta tills symbolen för max. eller min. visas.

Om du vill ställa in fläkthastigheten själv—

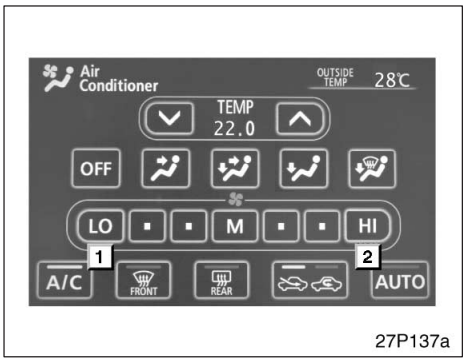

Typ 1 och Typ 2

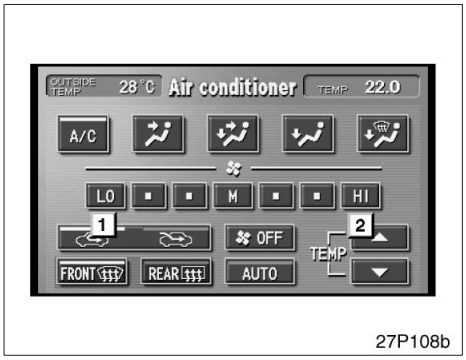

Typ 3

1. Låg fläkthastighet
2. Högre fläkthastighet

Tryck på lämplig knapp för luftflödesval för att ställa in önskad fläkthastighet. Ju högre fläkthastighet, desto mer luft blåses in i kupén. Tryck på ”OFF”–knappen för att stänga av fläkten.

Använd högsta hastighet på fläkten när du vill få bort frost från utsidan på vindrutan.

Det valda läget tänds i grönt.

Manuellt val av återcirkulation eller friskluft—

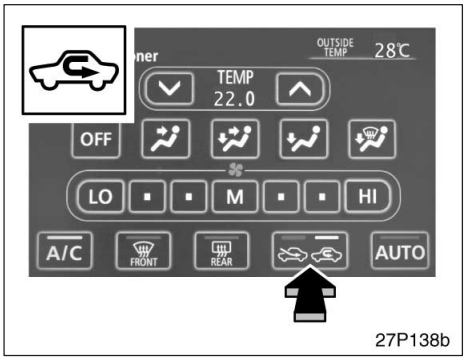

Typ 1 och Typ 2

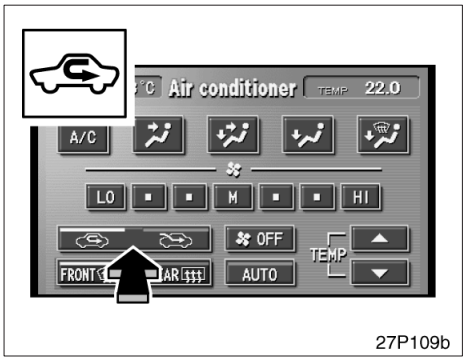

Typ 3

Luftintagsknappen används för att växla mellan friskluft och återcirkulation.

I läge luftintag utifrån drar systemet in friskluft utifrån.

För att snabbt kyla ner kupén trycker du på luftintagsknappen för återcirkulering.

Indikatorn tänds i instrumentgruppen när återcirkulerad luft har valts.

Det bildas lättare imma på insidan av rutorna om reglaget är inställt på återcirkulation.

Om hybridsystemet stängs av i läget för friskluft utifrån, aktiveras det automatiska läget för luftintaget tills hybridsystemet startas igen.

Val av luftintag på två sätt

För att förbättra bränsleekonomin ändras luftintaget när luftintagsväljaren är i läge Friskluft under följande förutsättningar:

- När det krävs maximal värme med funktionsväljaren i läge ”Golv” eller ”Golv/Vindruta”, går friskluft till den övre delen av kupén och återcirkulerad luft till golvet.
- När kylning behövs utnyttjas både friskluft och återcirkulerad luft.

Manuell till/frånkoppling av luftkonditioneringen—

Tryck på knappen ”A/C” för att koppla på luftkonditioneringen, tryck på den igen för att stänga av den.

Om du använder systemet för ventilation, uppvärmning i torrt väder eller för att ta bort frost eller imma från vindrutan bör du stänga av luftkonditioneringen när den inte behövs. Därmed minskar bränsleförbrukningen. Luftkonditioneringen kan användas året om för automatisk temperaturhållning, inklusive kylning och avfuktning.

(b) Borttagning av frost och imma från vindrutan

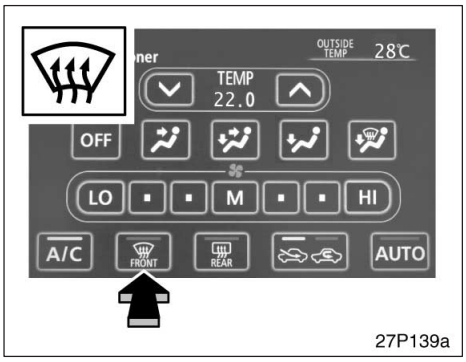

Typ 1 och Typ 2

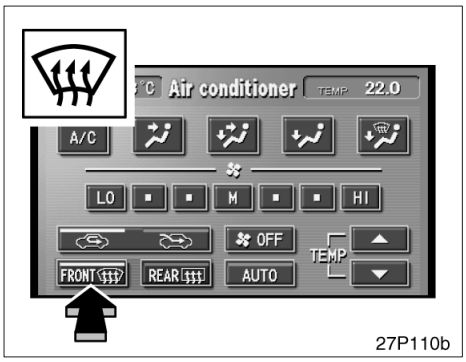

Typ 3

Tag bort imma från insidan av vindrutan—

Tryck på knappen för luftflöde till vindrutan.

Tag bort frost och imma från utsidan av vindrutan—

1. Tryck på den övre sidan på knappen för temperaturstyrning tills maximivärdet visas på temperaturdisplayen.
2. Tryck på knappen för luftflöde till vindrutan.
3. Tryck på ”HI” på luftflödesreglaget för att få maximalt luftflöde.
4. Luftkonditionering skall vara avstängd.

När du har tryckt på knappen för luftflöde till vindrutan är luftkonditioneringen driftsklar och läget för friskluft är inställt om utetemperaturen är låg.

Tryck på ”A/C” för avfuktning i samband med uppvärmning eller kylning. Detta ger klar sikt genom vindrutan snabbare.

Om du trycker en gång till på knappen för luftström till vindrutan när systemet är i vindruteläget, kommer systemet att återgå till närmast föregående inställning.

Indikatorn tänds i instrumentgruppen när läget för luftflöde till vindrutan har valts.

⚠ VARNING

Använd inte knappen för luftflöde till vindrutan vid kylning i mycket fuktigt väder. Skillnaden mellan friskluftens temperatur och vindrutan kan orsaka kraftig imbildning på vindrutans utsida och plötsligt hindra sikten.

(c) Tips för användning

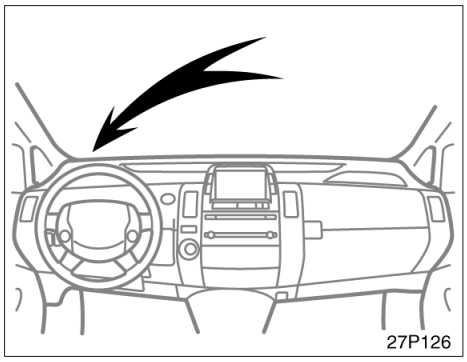

- Ljussensorn är placerad ovanpå instrumentpanelen på förarsidan. Om du placerar något föremål på ytan eller täcker över den kan sensorn sluta fungera.
- För att snabbt få kallare luft inne i bilen om den har stått parkerad i starkt solsken bör du köra de första minuterna med fönstren helt öppna. När den värsta hettan vädrats ut kan du stänga fönstren så att luftkonditioneringen kan kyla kupén snabbare.
- Kontrollera att luftintagen framför vindrutan är fria från skräp, löv, snö etc.
- Rikta inte kall luft mot vindrutan vid fuktigt väder. Vindrutan kan imma igen på grund av temperaturskillnaden mellan luften på vindrutans in– och utsidor.
- Håll området under framstolarna fritt så att luften kan cirkulera fritt i bilen.
- Om det är kallt bör du börja med att köra fläkten med högsta hastighet under någon minut för att snabbare få bort snö och fukt från luftintag och luftkanaler. Detta kan minska imbildningen på rutorna.
- Håll samtliga fönster stängda när du kör på dammiga vägar. Om damm som rörs upp av bilen ändå sugs in i kupén rekommenderar vi att du ställer cirkulationsväljaren på Friskluft och fläktomkopplaren i valfritt läge, utom ”OFF”.
- Om du kör bakom en annan bil på dammig väg eller om det är blåsigt och dammigt ute rekommenderar vi att du tillfälligt ställer cirkulationsväljaren på Återcirkulation. Luftintagen stängs då så att luft och damm på utsidan inte kommer in i kupén.

Klimatkontroll (reglage på ratten)

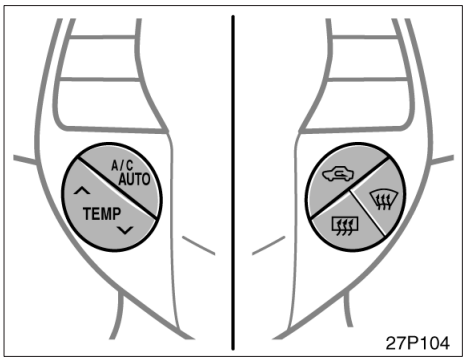

Reglagen är placerade på båda sidorna om ratten.

"A/C AUTO"–tangent: Tryck på den här knappen för att koppla in automatiskt läge. (Ytterligare information finns på sid 228.) Tryck på knappen i autoläge för att stänga av fläkten.

"∧TEMP∨"–tangent: Ställ in önskad temperatur med den här knappen. (Ytterligare information finns på sid 229.)

"⇦" tangent: Tryck på den här tangenten för att växla luftintagsläge. (Ytterligare information finns på sid 231.)

"⊞" tangent: För att ta bort imma från insidan av vindrutan (Ytterligare information finns på sid 233.)

"⊟" tangent: För att koppla in eller stänga av eluppvärmningen av bakrutan och ytterbackspeglarna. (Ytterligare information finns på sid 124.)

⚠ VARNING

Var försiktig när du använder rattreglagen för att undvika olyckor i trafiken.

Luftventiler på instrumentpanelen

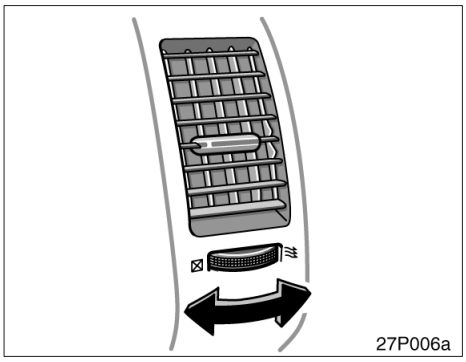

Kontrollera inställningen av luftventilerna om luftflödet inne i kupén är dåligt. Bilden visar hur du öppnar och stänger luftventilerna.

Luftkonditioneringsfilter—

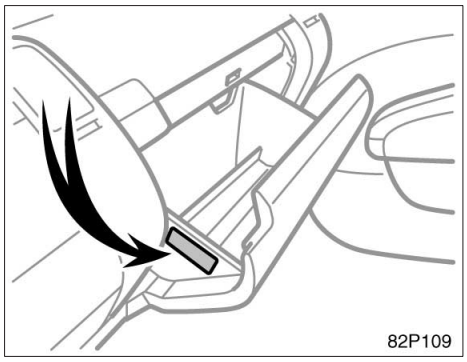

En informationsdekal till luftkonditioneringsfiltret är placerad i handskfackets vänstra sida (vänsterstyrda modeller) eller högra sida (högerstyrda modeller) som bilden visar. Det visar att ett filter är installerat.

Luftkonditioneringsfiltret hindrar att damm kommer in i bilen genom luftkonditioneringsventilen.

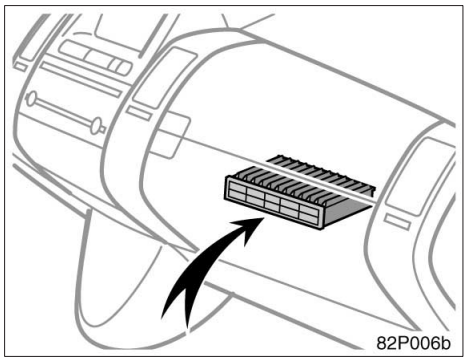

Filtret för luftkonditioneringen är placerat bakom handskfacket.

—Kontroll och byte av filter till luftkonditioneringen

Detta filter kan bli igensatt om det har använts en längre tid. Kupéluftfiltret behöver bytas om luftflödet verkar strypt i luftkonditionering och värmesystem, eller om bilens rutor lätt blir immiga.

För att bevara luftkonditioneringens effektivitet måste filtret ses över och bytas enligt de angivna intervallen. (Beträffande serviceintervall, se ”Service & Garanti” i bilhandlingarna.

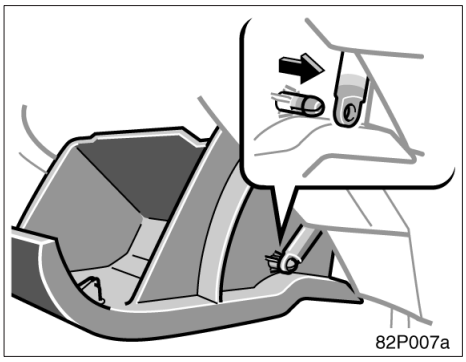

1. Öppna handskfacket och för bort dämparen som bilden visar.

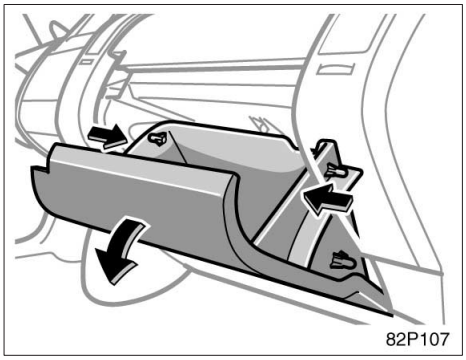

2. Tryck in handskfackets båda sidor för att lossa stiften.

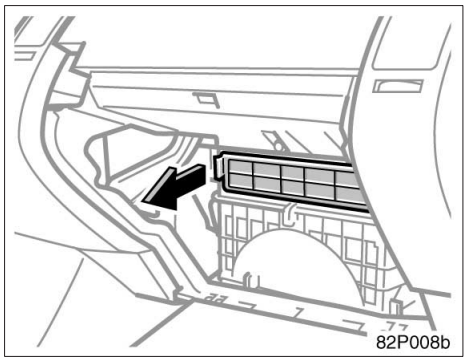

3. Drag filtret mot dig och ta ut det.

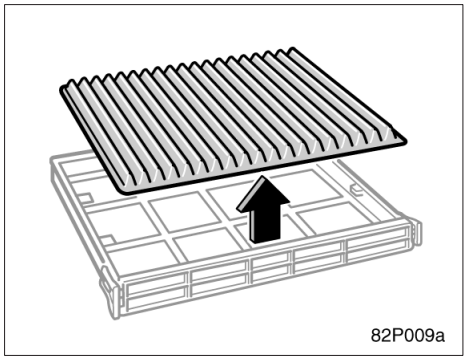

4. Tag ut filterkassetten från hållaren och sätt dit en ny.

5. Sätt tillbaka filtret i omvänd ordning mot demonteringen.

Placera filtret på rätt sätt i hållaren.

INFORMATION
Luftfiltret måste monteras ordenligt i rätt läge. Kör inte med luftfiltret borttaget. Dammfiltreringen kan försämras vilket påverkar luftkonditioneringens funktion.

Del 2–10
INSTRUMENT OCH MANÖVERORGAN

Övrig utrustning

- Klocka 240
- Intelligent parkeringsassistans 240
- Eluttag 300
- AUX–adapter 301
- Bakre förvaringsfack 301
- Handskfack 302
- Tillbehörsfack 303
- Burkhållare 304
- Flaskhållare 305
- Hållare för förstahjälpen 306
- Lastsäkringsringar 307
- Förvaringsbox i bagagerummet 307
- Insynsskydd 308
- Golvmatta 310

Klocka

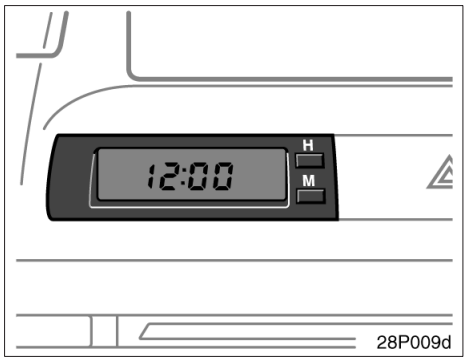

Tidvisningen sker digitalt.

Hybridsystemet måste stå i ”ACC” eller ”IG–ON”–läge.

Ställ in rätt timme: Tryck på ”H”–knappen. Ställ in rätt minut: Tryck på ”M”–knappen.

Om strömförsörjningen bryts kommer klockan att automatiskt ställas på 01:00:00 när strömmen återkommer.

När instrumentbelysningen är tänd lyser klockans siffror något svagare.

Intelligent parkeringsassistans, reglage

Bilens intelligenta parkeringsassistans hjälper dig parkera genom att kombinera och visa styrlinjer på en bild av bilens bakvagn så att du ska kunna backa in på parkeringsutrymmet. Systemet kontrollerar automatiskt ratten när du backar in på ett parkeringsutrymme som visas på skärmen. Systemet backar inte automatiskt och reglerar inte heller hastigheten.

Intelligent parkeringsassistans är inte ett automatiskt parkeringssystem. Det är ett system som hjälper föraren att backa in i ett parkeringsutrymme.

Eftersom systemet endast assisterar föraren vid parkering i ett bestämt parkeringsutrymme finns det tillfällen när systemet inte kan fungera beroende på sådana faktorer som vägunderlag, bilens skick eller avståndet till parkeringsutrymmet.

Beroende på kameralinsens egenskaper, kan avståndet till eller placeringen av människor eller hinder som visas på skärmen variera något från verkliga förhållanden.

⚠ VARNING

- **Kontrollera runt omkring bilen av säkerhetsskäl när du backar bilen. Backa långsamt och trampa ned bromspedalen så att du kontrollerar hastigheten.**
- **Om det verkar sannolikt att du kommer att köra på bilar, hinder eller människor i närheten, trampa ned bromspedalen och stanna bilen. Stäng av systemet antingen med startknappen eller genom att trycka på avstängningsknappen (✕) på skärmen.**

INTELLIGENT PARKERINGSASSISTANS, FUNKTIONER

Det intelligenta parkeringsassistanssystemet har 4 funktioner (lägen) som beskrivs nedan. Använd dessa lägen efter förutsättningarna.

Visning av parkeringsbanan

Tänkta körlinjer, som rör sig efter rattens rörelser, visas.

Använd det här läget vid parkering i garage etc.

Samma läge kan också användas när startknappen är avstängd.

Ratten kontrolleras inte automatiskt i visningsläget för tänkta körlinjer.

Mer information finns på sid 247.

Visningsläge för styrlinjer

Visningspunkter (styrlinjer) för att ändra rattrörelsen.

Använd det här läget vid fickparkering.

Samma läge kan också användas när startknappen är avstängd.

Ratten kontrolleras inte automatiskt i visningsläget för styrlinjer.

Mer information finns på sid 251.

Knapp för assisterad parkering (vinkelrät parkering)

Assistans vid parkering genom automatisk kontroll av ratten vid backning, för att kunna parkera i det tänkta parkeringsutrymmet på skärmen. Mer information finns på sid 257.

Assisterad fickparkering

Assistans vid fickparkering genom automatisk kontroll av ratten vid backning, för att kunna parkera i det tänkta parkeringsutrymmet på skärmen. Mer information finns på sid 268.

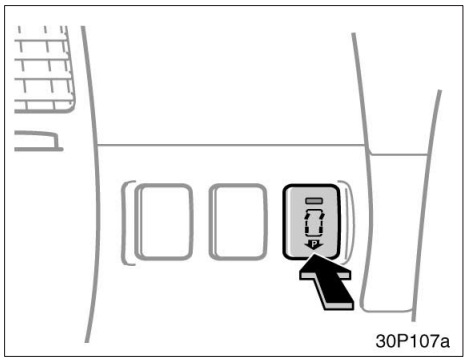

HUVUDSTRÖMSTÄLLARE

Tryck på den här strömställaren när du ska använda assistans vid parkering och assistans vid fickparkering.

Strömställaren är placerad till vänster om ratten.

Tryck på strömställaren när du vill sätta på eller stänga av.

Indikeringslampan till strömställaren tänds när den är på.

Om indikeringslampan blinkar när du trycker på strömställaren föreligger sannolikt ett fel i systemet. Låt en auktoriserad Toyota–återförsäljare eller –verkstad, eller annan verkstad med motsvarande kvalifikationer och utrustning kontrollera bilen.

STÄNGA AV SYSTEMET

I läget för assisterad parkering eller fickparkering, säger röststyrningen i följande fall ”The assist has been cancelled”, ett meddelande visas varpå systemet stängs av. För visade meddelanden, se sid 281.

När du har utfört följande—

- Vridit ratten.
- Använt gaspedalen.
- Stängt av huvudströmbrytaren.
- Flyttat växelväljaren ur ”R”–läge.
- Trampat ned parkeringsbromsen.
- Bytt skärmbild.

I följande situationer—

- Om bilen glider framåt eller stannar när du har tagit foten från bromspedalen.
- Om backningshastigheten är för hög.
- Om normal assistans inte kan utföras på grund av att däcken är slitna eller har för lågt lufttryck.
- Om den tänkta parkeringsplatsen inte bekräftats på skärmbilden för parkeringspositionen innan bilen backas.
- Om varningar som visas på skärmen inte uppmärksammas innan bilen backas.
- Om fel föreligger i systemet.

Om systemet har stängts av medan bilen backas, fatta tag i ratten och trampa ned bromspedalen så att bilen stannar. Systemet är helt avstängt så du kan antingen börja om från början eller, om du hellre vill avsluta parkeringen manuellt, använda ratten som du brukar.

Om ett handsfree–samtal tas emot visas skärmbilden för handsfree–samtal, varpå systemet stängs av.

VISA PARKERINGSASSISTANSMONITORN

Om du för växelväljaren till ”R” när ”READY”–lampan är tänd ändras skärmbilden till det intelligenta perkeringsassistanssystemet.

Om du vill använda ett assistansläge startar du systemet med huvudströmbrytaren.

Om du för växelväljaren från ”R”, stängs den intelligenta parkeringsassistansen av.

Styrlinjerna som visas på skärmen går att ändra.

I följande illustrationer visas exempel på skärmbilder som visar körlinjer.

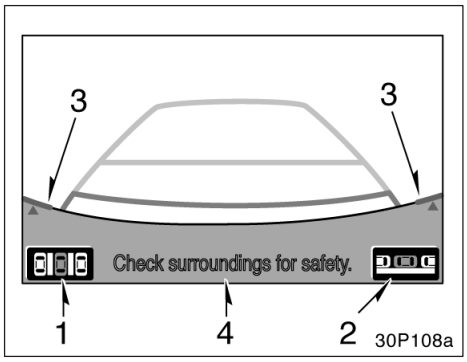

Med huvudströmbrytaren på

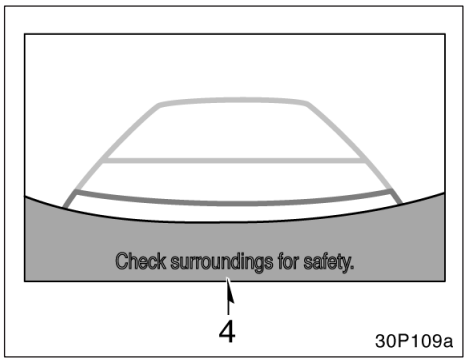

Med huvudströmbrytaren av

1. **Strömbrytare för parkeringsassistans**

   Tryck på knappen för att använda läget för parkeringsassistans.

2. **Knapp för assisterad fickparkering**

   Tryck på knappen för att använda läget för assisterad fickparkering.

3. **Linjer för kamerans läge**

   Linjer som visar kamerans område.

4. **Varningsmeddelande**

   Meddelandet börjar blinka efter att det visats på skärmen.

Om stötfångarens hörn, som visas på skärmen, inte stämmer med linjerna för kameraområdet är kameran eventuellt inte korrekt riktad. Låt en auktoriserad Toyota–återförsäljare eller –verkstad, eller annan verkstad med motsvarande kvalifikationer och utrustning kontrollera bilen.

Om du trycker på knapparna för olika lägen, t.ex. ”AUDIO”, medan växelväljaren är i läge ”R”, ändras skärmbilden att motsvara respektive läge.

ÄNDRA VISAD KÖRLINJE

Typen av styrlinjer som visas på skärmen kan ändras.

Du kan välja mellan visning av en tänkt körlinje, visning av parkeringsstyrlinje och ingen visning.

Tryck på knappen längst ner till vänster på skärmen medan växelväljaren är i läge ”R”.

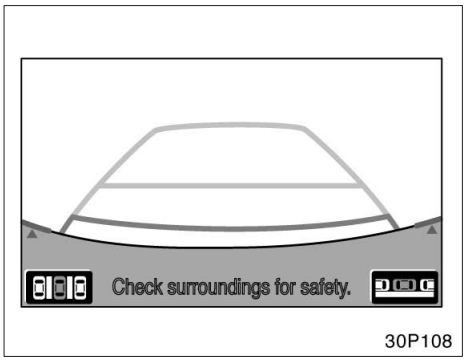

Visning av tänkt körlinje

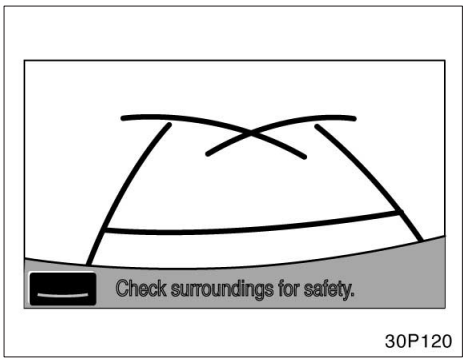

Visning av styrlinjer

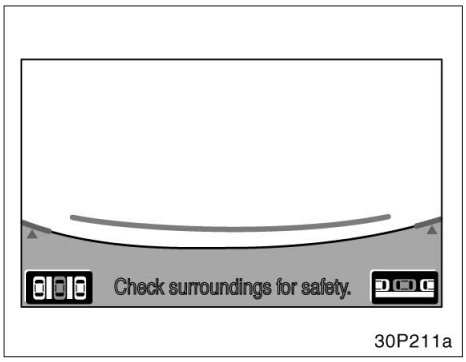

Ingen visning

Styrlinjer för den tänkta körbanan visas i assistansläge, även om systemet är inställt på styrlinjer för parkering, eller ingen visning.

JUSTERA VOLYMEN

Du kan ställa in ljudvolymen vid röstvägledning.

Kontakta en auktoriserad Toyota–återförsäljare eller –verkstad, eller annan verkstad med motsvarande kvalifikationer och utrustning för att få mer information.

—Visning av körvägen

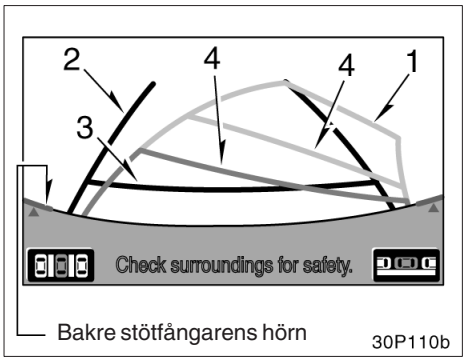

1. **Tänkta körlinjer (gula)**

   Visar den tänkta körvägen som den backande bilen kommer att färdas.

   Rattens rörelser ändrar körlinjerna.

2. **Styrlinjer som visar bilens bredd (gröna)**

   Visar bilens tänkta körväg om den backas rakt bakåt med hjälp av styrlinjerna som visar bilens bredd.

   Om ratten hålls rak överlappar breddstyrlinjerna bilens tänkta körväg.

3. **Avståndslinjer (gröna, ca 0,5 m)**

   Visar avståndet ca 0,5 m från bilens bakre del (från hörnet på bakre stötfångaren).

4. **Avståndslinjer (röda, ca 0,5 m) (gula ca 1 m)**

   Visar avståndet från bilens bakre del (från hörnet på bakre stötfångaren).

   När du vrider på ratten flyttas dessa linjer tillsammans med linjerna för den tänkta körvägen.

   Visar 0,5 m framåt och 1 m framåt vid respektive mittlägen.

   Om ratten inte är i läge rakt framåt kan fel uppstå.

På bilden ovan visas höger sida som närmare och vänster sida som längre bort än det verkliga avståndet som indikeras av avståndslinjerna (röd: ca 0,5m, gul: ca 1 m).

⚠ VARNING

Styrlinjen på skärmen kan variera beroende på vägens skick (nivåskillnader, lutning etc) eller antalet passagerare/bagagevikt. Kontrollera omgivningen runt bilen av säkerhetsskäl.

EXEMPEL: PARKERING (VINKELRÄT PARKERING)

Följande manövreringssekvens utgör endast exempel. När du parkerar bilen varierar tiden för manövrar och antalet rörelser beroende på trafiken, vägen och bilens skick. Ha förståelse för detta faktum när du använder systemet.

När du parkerar i ett utrymme mitt emot det som bilden visar utförs samtliga manövrar åt motsatt håll.

30P111

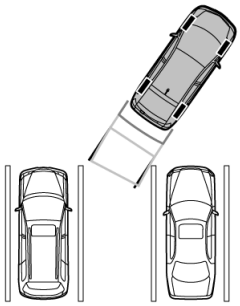

30P112

1. Växla till ”R”.

Visa linjerna för den tänkta körvägen om de inte visas.

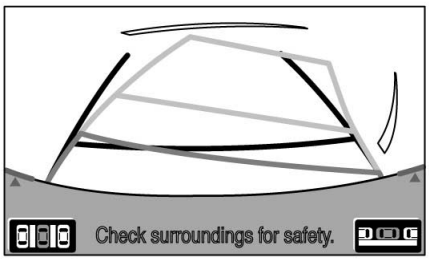

30P113

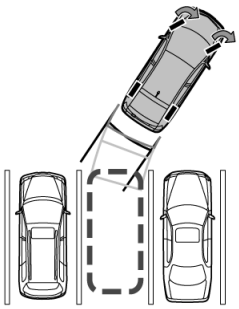

30P114

2. **Vrid ratten så att de tänkta linjerna för bilens körväg ligger innanför parkeringsutrymmet, backa försiktigt.**

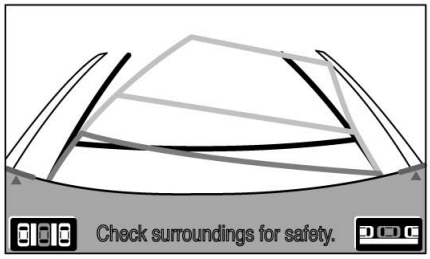

30P115

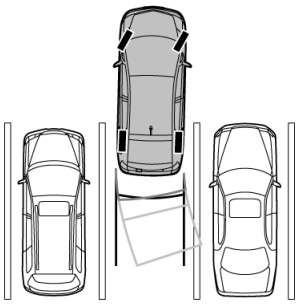

30P116

3. **När bilens bakre del befinner sig innanför parkeringsutrymmet, vrid ratten så att avståndet mellan bilens breddlinjer och linjerna som markerar parkeringsutrymmet är så gott som lika på båda sidor.**

30P117

30P118

4. **När bilens breddlinjer är parallella med linjerna för parkeringsutrymmet skall du räta upp bilen och backa långsamt tills bilen är helt innanför parkeringsutrymmet.**

30P119

Kontrollera omgivningen medan du parkerar eftersom bilden på skärmen kan skilja sig från verkligheten.

Trots att avståndslinjerna och parkeringsutrymmets bakre kant verkar parallella på skärmen, kan det eventuellt inte vara fallet.

Om bara en linje markerar parkeringsutrymmet kan bilens breddlinjer och den vänstra (eller högra) linjen för parkeringsutrymmet verka parallella på skärmen, men det är de ev inte i verkligheten.

—Visning av styrlinjer

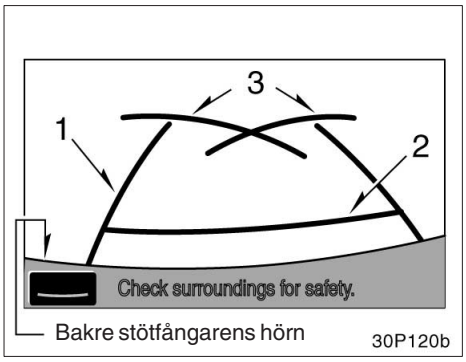

1. **Styrlinjer som visar bilens bredd (gröna)**

   Visar bilens tänkta körväg om den backas rakt bakåt med hjälp av styrlinjerna som visar bilens bredd.

2. **Avståndslinje (ca 0,5 m)**

   Visar avståndet ca 0,5 m från bilens bakre del (från hörnet på bakre stötfångaren).

3. **Styrlinjer**

   Visar bilens tänkta körväg om ratten är vriden åt ena hållet med fullt utslag (minsta vändcirkel).

   Fungerar som platsguide som visar när du ska vrida ratten.

⚠ VARNING

Styrlinjen på skärmen kan variera beroende på vägens skick (nivåskillnader, lutning etc) eller antalet passagerare/bagagevikt. Kontrollera omgivningen runt bilen av säkerhetsskäl.

EXEMPEL: PARKERING (VINKELRÄT PARKERING)

Följande manövreringssekvens utgör endast exempel. När du parkerar bilen varierar tiden för manövrar och antalet rörelser beroende på trafiken, vägen och bilens skick. Ha förståelse för detta faktum när du använder systemet.

När du parkerar i ett utrymme mitt emot det som bilden visar utförs samtliga manövrar åt motsatt håll.

1. Växla till ”R”.

Visa linjerna för den tänkta körvägen om de inte visas.

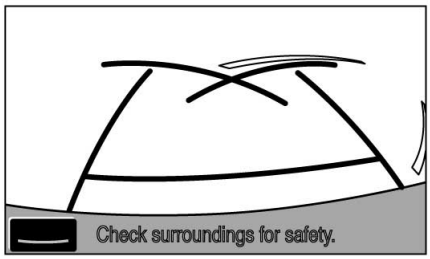

30P121

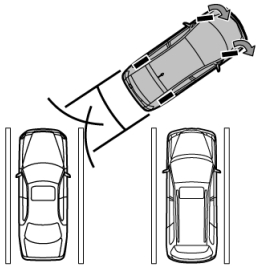

30P122

2. Backa bilen tills styrlinjen möter parkeringsutrymmets vänstra linje, stanna sedan bilen.

OBSERVERA

Om du passar in styrlinjen med parkeringsutrymmets linje som på bilden ovan, och backar bilen, kommer du att backa in ungefär på mitten av ett parkeringsutrymme på 2,2 m. Justera punkten där du stannar för att passa in parkeringsutrymmets bredd.

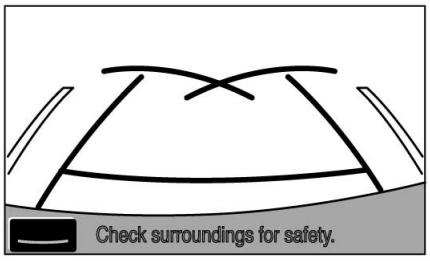

30P125

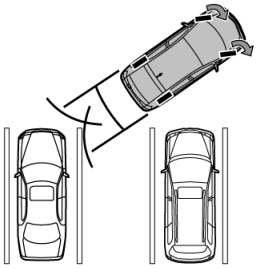

30P122

3. **Vrid ratten till höger så långt det går och backa in långsamt i parkeringsutrymmet.**

30P125

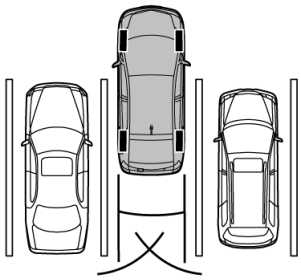

30P126

4. **När bilen är parallell med parkeringsutrymmet kan du räta upp bilen. Backa till det lämpligaste läget genom att titta på skärmen, avsluta parkeringen.**

EXEMPEL: FICKPARKERING

Följande manövreringssekvens utgör endast exempel. När du parkerar bilen varierar tiden för manövrar och antalet rörelser beroende på trafiken, vägen och bilens skick. Ha förståelse för detta faktum när du använder systemet.

När du parkerar i ett utrymme mitt emot det som bilden visar utförs samtliga manövrar åt motsatt håll.

1. Växla till ”R”.

Visa linjerna för den tänkta körvägen om de inte visas.

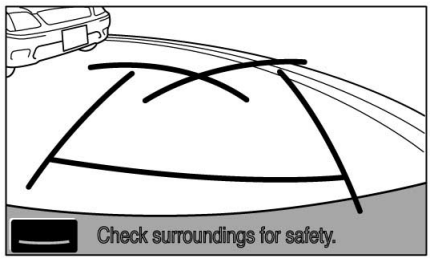

30P129a

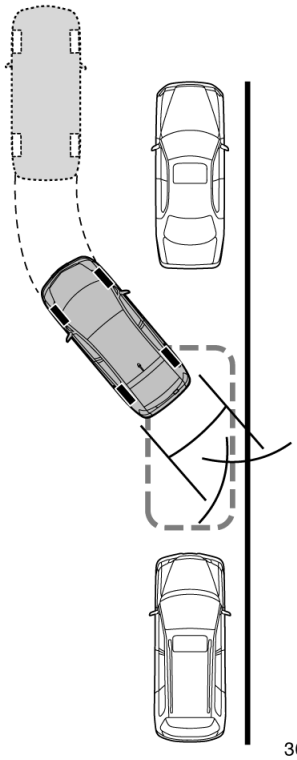

30P128a

2. **Backa bilen tills styrlinjen möter parkeringsutrymmets högra kant, stanna sedan bilen.**

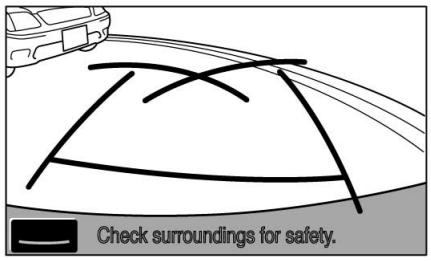

30P129a

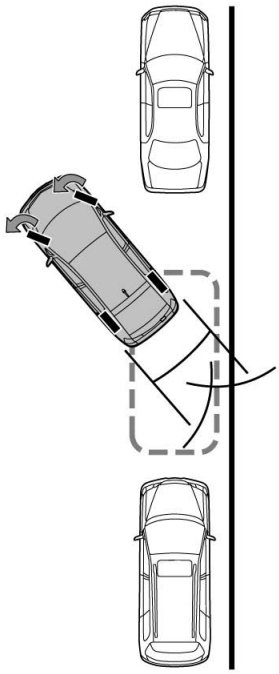

30P130a

3. **Vrid ratten till vänster så långt det går och backa in långsamt.**

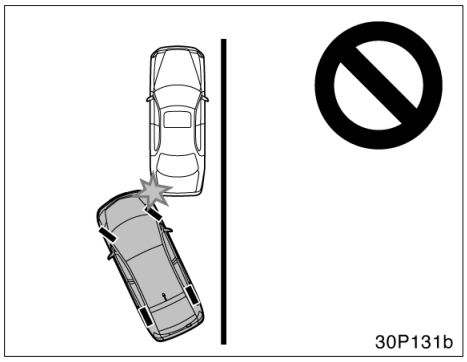

⚠ VARNING

Backa långsamt, var försiktig så att du inte slår emot bilen framför ditt parkeringsutrymme med din bils högra framskärm.

30P132

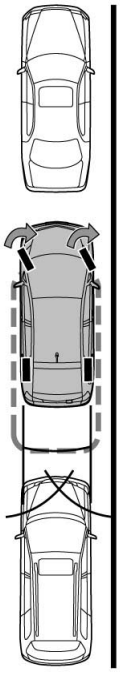

30P133a

4. **Räta upp bilen när bilen är parallell med vägkanten. Backa till det lämpligaste läget genom att titta på skärmen, avsluta parkeringen.**

—Läge för assisterad parkering (vinkelrät parkering)

⚠ VARNING

- **Kontrollera runt omkring bilen av säkerhetsskäl när du backar bilen. Backa långsamt och trampa ned bromspedalen så att du kontrollerar hastigheten.**
- **Om det verkar sannolikt att du kommer att köra på bilar, hinder eller människor i närheten, trampa ned bromspedalen och stanna bilen. Stäng av systemet antingen med startknappen eller genom att trycka på avstängningsknappen (✕) på skärmen.**

Eftersom systemet endast assisterar föraren vid parkering i ett bestämt parkeringsutrymme finns det tillfällen när systemet inte kan fungera beroende på sådana faktorer som vägunderlag, bilens skick eller avståndet till parkeringsutrymmet.

Ha förståelse för detta faktum när du använder systemet.

Om ett meddelande visas medan du manövrerar bilen, följ anvisningarna som beskrivs i avsnittet ”När denna meddelandetyp visas” på sid 281.

SÅ HÄR GÖR DU

Tryck på huvudströmbrytaren för att kunna använda detta assistansläge.

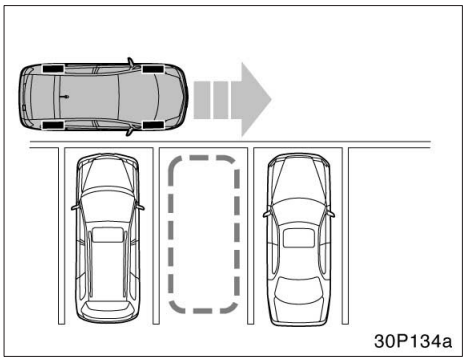

1. **Placera bilen så att den är vinkelrät mot parkeringsutrymmet, så nära den parkerade bilen som möjligt.**

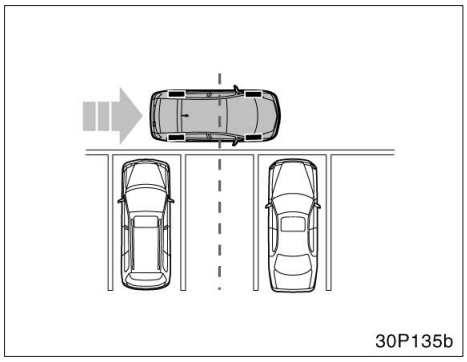

2. Flytta bilen till ett läge där du kan se mitten på parkeringsutrymmet bredvid dig. Stanna med hjulen rakt fram.

Genom att stanna bilen här kan du identifiera parkeringsplatsen och lättare bestämma det tänkta parkeringsläget.

Kontrollera att hjulen är riktade rakt fram när du stannar. Om så inte är fallet kan parkeringsplatsen inte identifieras.

Om du inte stannar framför parkeringsutrymmet kommer systemet att referera till bilens vinkel i förhållande till den tänkta parkeringsplatsen och visa den tänkta parkeringsplatsen (grön ram) i samma läge som användes föregående gång parkeringsassistansen användes.

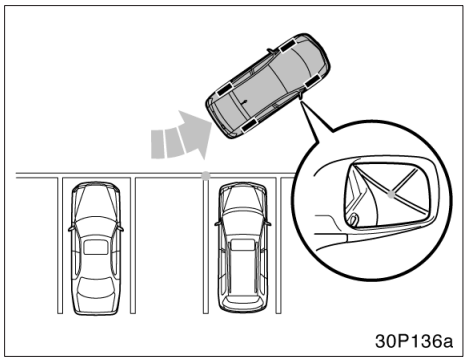

3. Placera bilen så att du kan köra in i parkeringsutrymmet, och stanna bilen med hjulen riktade rakt fram.

När du positionerar bilen, om du gör så att hörnet på parkeringsutrymmet är mitt på ytterbackspegeln (på passagerarsidan, i det här fallet) är det lättare att rikta in den tänkta parkeringsplatsen.

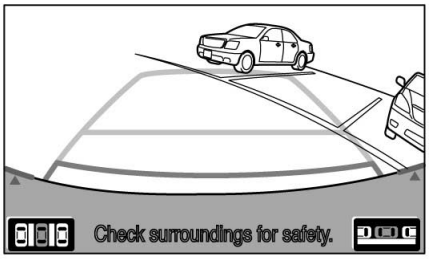

30P137a

4. **Växla till ”R”.**
5. **Tryck på knappen för parkeringsassistans ( ) som visas på skärmen.**

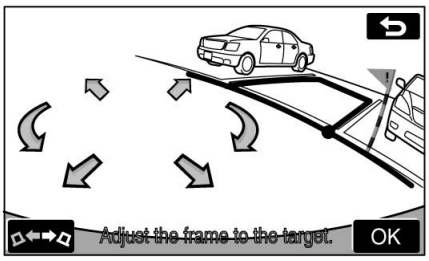

30P138c

6. **Tryck på pilarna för att rikta in den gröna ramen med den tänkta parkeringsplatsen. Tryck nu på ”OK”.**

Du kan också flytta den gröna ramen genom att trycka på skärmen (områdena kring pilarna).

Det finns knep för att rikta in den gröna ramen. Se ”Tips för att rikta in mot tänkt parkeringsposition” på sid 265.

Områden där du inte kan parkera visas i rött.

Om ramen som visas är röd kan du inte använda assisterad parkering på den platsen. Se ”När en röd ram visas i assisterat läge” på sid 284.

När den gröna ramen visas, och du börjar backa bilen utan att trycka på ”OK” visas meddelandet ”Parking position has not been set”. Om du fortsätter att backa kommer du att höra en varningston varpå systemet stängs av.

Om ramen är röd kan ingen assistans lämnas, även om du börjar backa.

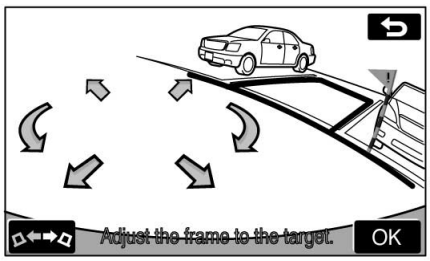

30P220

Om ramens placering är den motsatta till den tänkta parkeringsplatsen skall du trycka på riktningsknappen ( ).

Det kan hända att den gröna ramen inte matchar linjerna för parkeringsutrymmet på vägbanan, på grund av skevhet i bilden. I så fall kan du försöka få en ungefärlig matchning inom ett område där varningsflaggan inte överlappar någon parkerad bil eller andra hinder.

Du kan justera den tänkta parkeringsplatsen även när du har startat det assisterade läget.

VARNING

- **Kontrollera alltid att de inte finns några hinder innanför den gröna ramen eller mellan din bil och parkeringsutrymmet, samt att varningsflaggan inte överlappar någon parkerad bil eller väggar.**
- **Om det finns något hinder innanför den gröna ramen eller mellan din bil och parkeringsutrymmet, eller om varningsflaggan överlappar en parkerad bil eller en vägg, finns risk för kollision. I så fall kan du inte använda läget för assisterad parkering.**
- **Om vägbanan har nivåskillnader eller om den lutar går det inte att bestämma placeringen. I så fall kan du inte använda läget för assisterad parkering.**
- **Om den röda ytan, som markerar att området är olämpligt för parkering, överlappar linjerna för parkeringsutrymmet kan du inte parkera där eftersom parkeringsutrymmet bedöms vara olämpligt för parkering. Kör vidare till en plats där parkeringslinjerna inte överlappar en sådan yta.**

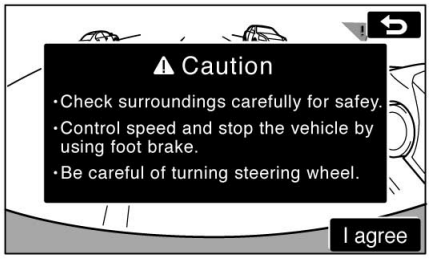

30P140a

7. Läs noga varningstexten som visas på skärmen och tryck sedan på ”I agree”.

Om du börjar backa utan att ha tryckt på ”I agree” visas meddelandet ”Agree cautions”. Om du fortsätter backa kommer du att höra en varningston varpå systemet stängs av.

Om du inte kan trycka på ”I agree” skall du stänga av systemet med huvudströmbrytaren.

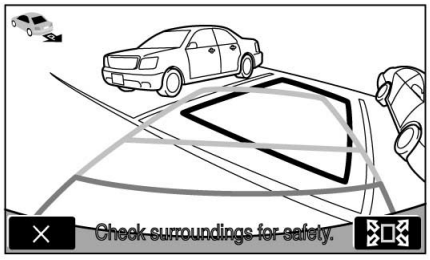

30P141a

8. Placera dig själv som när du backar normalt och placera händerna på ratten utan att trycka ned den. Kontrollera på sidorna och bakom bilen och backa långsamt. Använd bromspedalen för att kontrollera bilens hastighet.

Om du trycker på avstängningsknappen (✕), avslutas assistansen.

En varningston hörs om du backar med för hög hastighet. Om du fortsätter backa med samma hastighet stängs systemet av. Backa med en hastighet så att inte varningstonen hörs.

Den gröna ramen som visas på skärmen är av ungefär samma storlek som bilen. (Den gröna ramen som visas när den tänkta parkeringsplatsen utses har samma storlek som en normal parkeringsplats.)

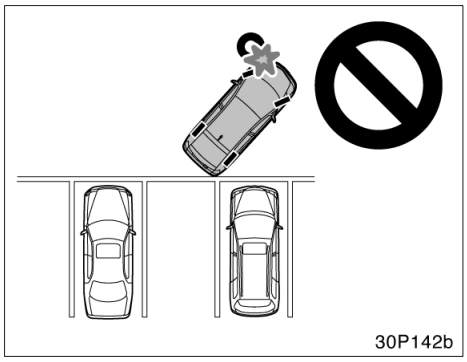

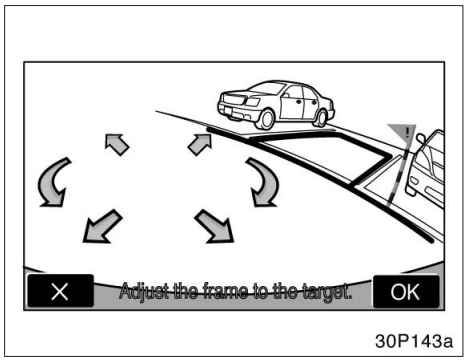

⚠ VARNING

- **Kontrollera runt omkring bilen av säkerhetsskäl när du backar bilen. Backa långsamt och trampa ned bromspedalen så att du kontrollerar hastigheten.**
- **Om det verkar sannolikt att du kommer att köra på bilar, hinder eller människor i närheten, trampa ned bromspedalen och stanna bilen. Stäng av systemet antingen med startknappen eller genom att trycka på avstängningsknappen (✕) på skärmen.**

Du kan ändra den tänkta parkeringsplatsen genom att trycka på (Om du backar, eller om du redan har närmat dig den tänkta parkeringsplatsen, skiftar knappen till grått så att du inte kan ändra den tänkta platsen även om du trycker på knappen). Tryck på pilarna för att flytta den tänkta parkeringsplatsen, tryck sedan på ”OK”.

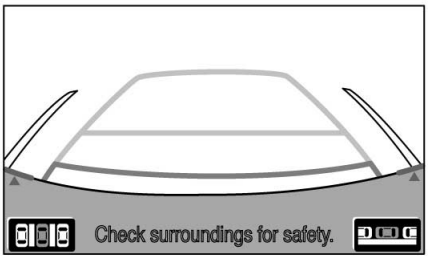

30P117

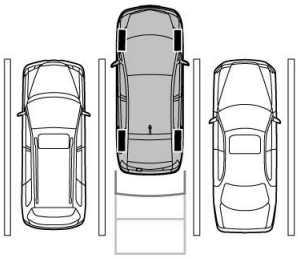

30P118

9. När största delen av bilen befinner sig innanför den tänkta parkeringsplatsen säger den talade vägledningen ”The assist is finished”, varpå parkeringsassistansen avslutas.

Av säkerhetsskäl slutar den talade vägledningen strax innan bilen når den tänkta pareringsplatsen. Vid denna punkt avslutas den assisterade parkeringen, fatta tag i ratten och avsluta parkeringen på önskad plats, kontrollera bilens hastighet med bromspedalen.

Använd avståndslinjerna som referens och kontrollera visuellt framför och bakom bilen samt med backspeglarna medan du backar.

TIPS FÖR INRIKTNING MOT TÄNKT PARKERINGSPOSITION

Nyttig information vid inställning av tänkt parkeringsplats (grön ram)

Visningsläge av grön ram

Systemet beslutar om den första placeringen av den gröna ramen utifrån bilens läge när den stannar, samt genom att känna av parkeringsplatsens vita linjer i kameran för att identifiera parkeringsplatsens läge.

När bilen stannar gör systemet en grov identifiering av parkeringsplatsen och dess vita linjer känns av. Därför underlättas avkänningen av parkeringsplatsens vita linjer om du stannar bilen framför parkeringsplatsen.

Det går inte alltid att känna av parkeringsplatsens vita linjer på grund av linjernas form.

I följande fall går det ev inte att känna av parkeringsplatsens linjer på vägbanan:

- Linjerna är blekta eller smutsiga vilket gör dem otydliga.
- Vägbanan är ljus i fägen vilket inte kontrasterar mot de vita linjerna.
- Parkeringsplatsens linjer har en annan färg än vitt (gul etc.).
- Området är mörkt, t.ex. på natten i en övertäckt plats.
- Under eller efter regn när vägytan är våt och reflekterar ljus, vattenpölar kan ha bildats.
- Solen skiner direkt på kameran, t.ex. tidiga mornar eller sena eftermiddagar.
- Parkeringsutrymmet är täckt av snö eller avisningsmedel.
- Markeringar eller väglagningsmärken finns på vägbanan.
- Vägens färg är ojämn.
- Varmt eller kallt vatten har stänkts på kameran och kameralinsen är immig.
- Det har kommit smuts eller vattendroppar på linsen.

Om punkten där du stannar bilen har definierats korrekt visar den gröna ramen parkeringsplatsen ganska väl. Om parkeringsplatsens vita linjer inte har definierats korrekt motsvarar den gröna ramen inte parkeringsplatsen, även om du stannar på rätt punkt. I så fall behöver du justera punkten där du stannar bilen.

Rikta in den gröna ramen

Den gröna ramen kan riktas in mot parkeringsplatsen på två sätt. Antingen med hjälp av pilarna på skärmen eller genom att trycka på andra punkter på skärmen än på pilarna.

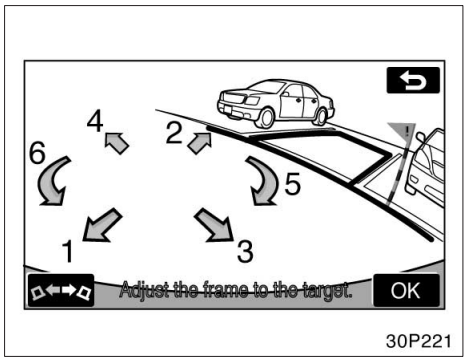

Trycka på pilar

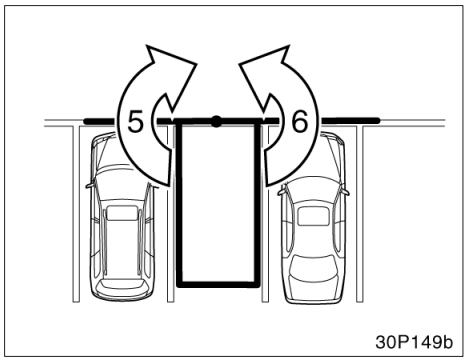

Flytta ramen (rotation)

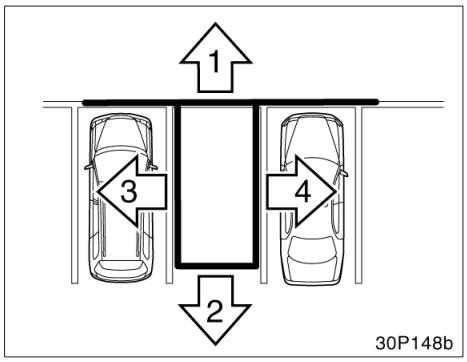

Flytta ramen (framåt/bakåt/vänster/höger)

Använda pilarna på skärmen—

Genom att trycka på pilarna som visas på skärmen kan du flytta den gröna ramen som bilden visar.

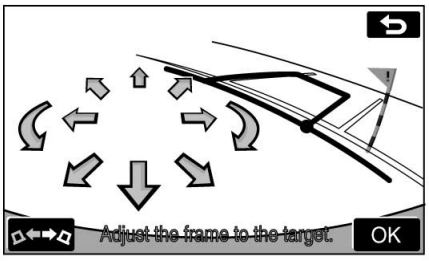

30P224

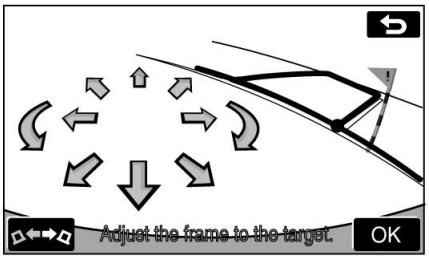

30P225

Trycka direkt på målet—

Tryck på punkten som du vill flytta ramen till, så kan du flytta den gröna ramen.

Om du trycker på den främre kanten på platsen dit du vill flytta ramen. Ramen flyttas som bilden visar.

Den gröna ramen flyttas inte om du trycker på följande områden:

- Ytan runt pilarna.
- Ytan nära de nedre knapparna på skärmen.
- Områden som ligger för långt bort för parkering, dvs minst 8,5 m bakom och/eller vänster eller höger om den aktuella positionen.

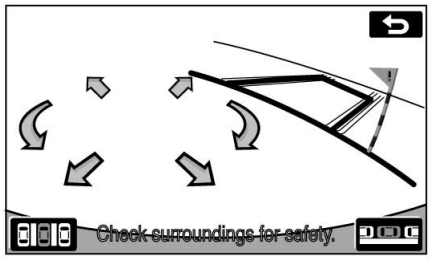

30P152a

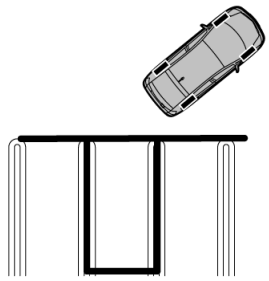

30P153a

Om parkeringsplatsen och den gröna ramen inte överensstämmer.

Om parkeringsplatsens linjer är bredare är den gröna ramen kan du placera ramen så att skillnaden mellan ramen och parkeringsplatsens linjer är lika stort på båda sidor.

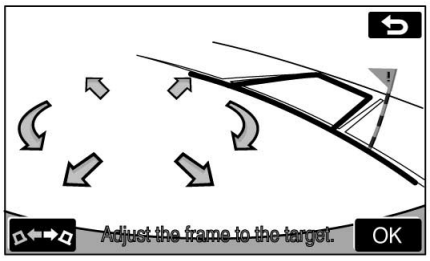

30P154a

Om vägen sluttar—

Rikta in den gröna ramen med linjen framför så blir bilens vinkel korrekt.

—Läge för assisterad fickparkering

⚠ VARNING

- **Kontrollera runt omkring bilen av säkerhetsskäl när du backar bilen. Backa långsamt och trampa ned bromspedalen så att du kontrollerar hastigheten.**
- **Om det verkar sannolikt att du kommer att köra på bilar, hinder eller människor i närheten, trampa ned bromspedalen och stanna bilen. Stäng av systemet antingen med startknappen eller genom att trycka på avstängningsknappen (✕) på skärmen.**

Eftersom systemet endast assisterar föraren vid parkering i ett bestämt parkeringsutrymme finns det tillfällen när systemet inte kan fungera beroende på sådana faktorer som vägunderlag, bilens skick eller avståndet till parkeringsutrymmet.

Ha förståelse för detta faktum när du använder systemet.

Om ett meddelande visas medan du manövrerar bilen, följ anvisningarna som beskrivs i avsnittet ”När denna meddelandetyp visas” på sid 281.

SÅ HÄR GÖR DU

Tryck på huvudströmbrytaren för att kunna använda detta assistansläge.

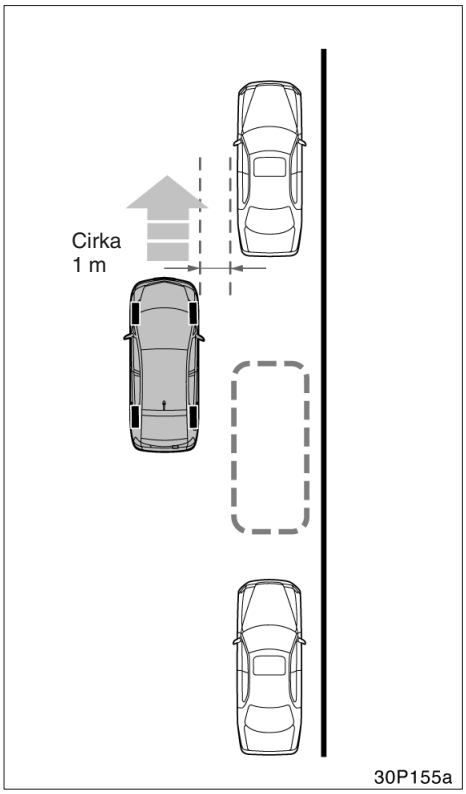

1. **Flytta bilen till en position parallellt med vägen, cirka 1 meter från parkerade bilar.**

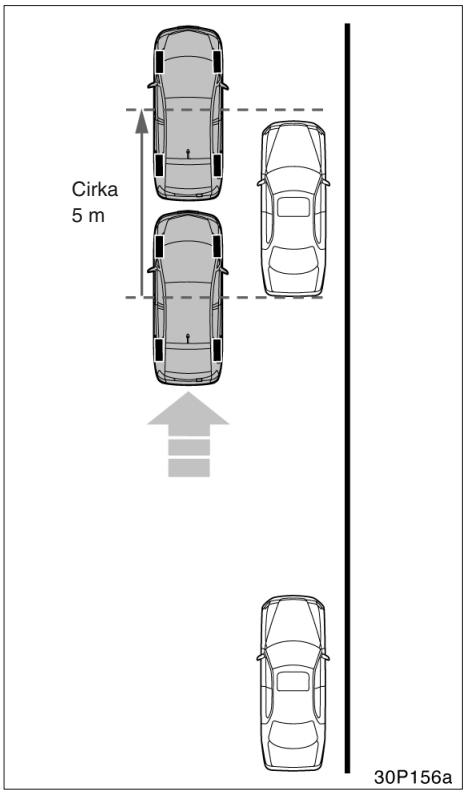

2. **Ställ bilen där du kan se den bakre kanten på bilen som är parkerad närmast bredvid dig, med hjulen riktade rakt fram och kör framåt 5 m, stanna bilen.**

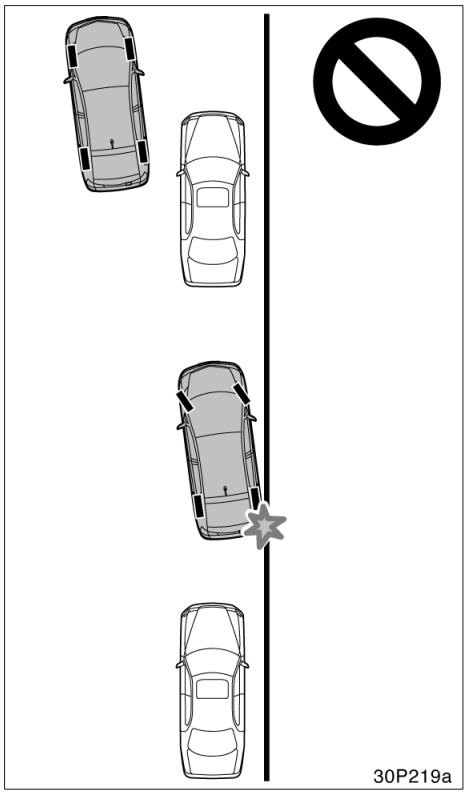

Genom att stanna bilen här kan du identifiera parkeringsplatsen och lättare bestämma det tänkta parkeringsläget.

Kontrollera att hjulen är riktade rakt fram när du stannar och kör framåt. Om så inte är fallet kan parkeringsplatsen inte identifieras.

Om du inte stannar framför parkeringsutrymmet kommer systemet att referera till bilens position i förhållande till den tänkta parkeringsplatsen och visa den tänkta parkeringsplatsen (grön ram) i samma läge som användes föregående gång assistansläget för fickparkering användes.

⚠ VARNING

Bilen måste stå parallellt med vägkanten. Om bilen inte är i parallellt läge blir assistansplatsen väldigt nära vägkanten. Om det verkar som om bilen kommer att köra mot eller över vägkanten, trampa ned bromsen för att stanna bilen och tryck på avstängningsknappen (✕) på skärmen för att stänga av systemet.

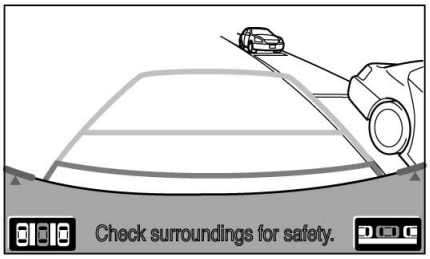

30P158a

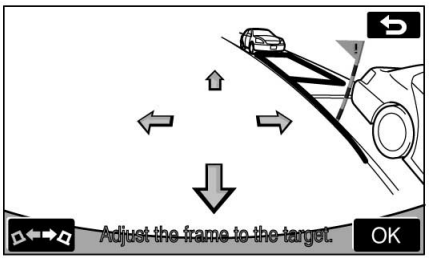

30P159b

3. **Växla till ”R”.**
4. **Tryck på ( ) på skärmen för att koppla in läget för assisterad fickparkering.**
5. **Använd pilarna för att rikta in den gröna ramen med den tänkta parkeringsplatsen. Tryck nu på ”OK”.**

Du kan också flytta den gröna ramen genom att trycka på skärmen (områdena kring pilarna).

Det finns knep för att rikta in den gröna ramen. Se ”Tips för att rikta in mot tänkt parkeringsposition” på sid 276.

Om ramen som visas är röd kan du inte använda assisterad parkering på den platsen. Se ”När en röd ram visas i assisterat läge” på sid 284.

När den gröna ramen visas, och du börjar backa bilen utan att trycka på ”OK” visas meddelandet ”Parking position has not been set”. Om du fortsätter backa kommer du att höra en varningston varpå systemet stängs av.

Om ramen är röd kan ingen assistans lämnas, även om du börjar backa.

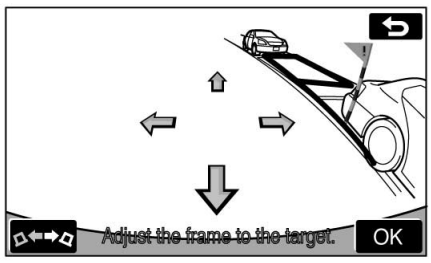

30P160a

Om ramens placering är den motsatta till den tänkta parkeringsplatsen skall du trycka på riktningsknappen ( ).

Det kan hända att den gröna ramen inte matchar linjerna för parkeringsutrymmet på vägbanan, på grund av skevhet i bilden. Använd i så fall varningsflaggan och den gröna breddlinjen för att bestämma det tänkta parkeringsläget.

Du kan justera den tänkta parkeringsplatsen även när du har startat det assisterade läget.

VARNING

- **Kontrollera alltid att de inte finns några hinder innanför den gröna ramen eller mellan din bil och parkeringsutrymmet, samt att varningsflaggan och bilens breddlinje inte överlappar en parkerad bil eller väggar.**
- **Om det finns något hinder innanför den gröna ramen eller mellan din bil och parkeringsutrymmet, eller om varningsflaggan eller bilens breddlinje överlappar en parkerad bil eller en vägg, finns risk för kollision. I så fall kan du inte använda läget för assisterad fickparkering. Samma sak gäller om den gröna ramen överlappar vägkanten.**
- **Om vägbanan har nivåskillnader eller om den lutar går det inte att bestämma placeringen. I så fall kan du inte använda läget för assisterad fickparkering.**

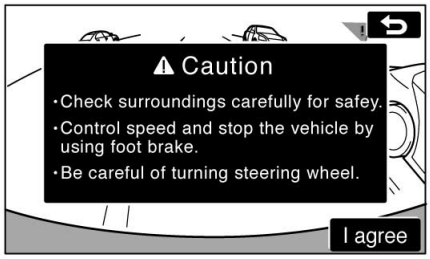

30P140a

6. Läs noga varningstexten som visas på skärmen och tryck sedan på ”I agree”.

Om du börjar backa utan att ha tryckt på ”I agree” visas meddelandet ”Parking position has not been set”. Om du fortsätter backa kommer du att höra en varningston, varpå systemet stängs av.

Om du inte kan trycka på ”I agree” skall du stänga av systemet med huvudströmbrytaren.

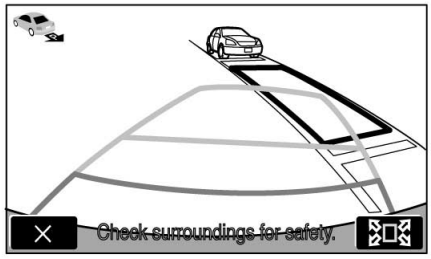

30P162a

7. Placera dig själv som när du backar normalt och placera händerna på ratten utan att trycka ned den. Kontrollera på sidorna och bakom bilen och backa långsamt. Använd bromspedalen för att kontrollera bilens hastighet.

Om du trycker på avstängningsknappen (✕), avslutas assistansen.

En varningston hörs om du backar med för hög hastighet. Om du fortsätter backa med samma hastighet stängs systemet av. Backa med en hastighet så att inte varningstonen hörs.

Den gröna ramen som visas på skärmen är av ungefär samma storlek som bilen. (Den gröna ramen som visas när den tänkta parkeringsplatsen utses har samma storlek som en normal parkeringsplats.)

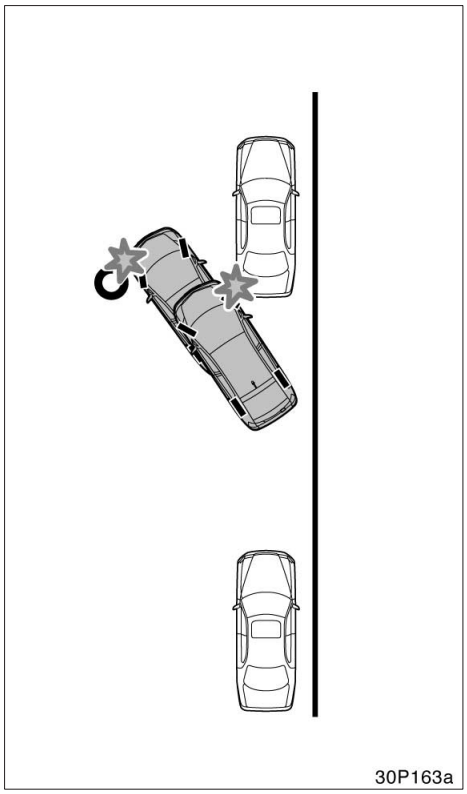

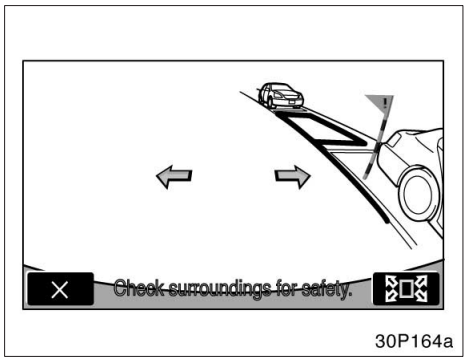

Du kan ändra den tänkta parkeringsplatsen genom att trycka på ⇦□⇨ (Om du backar, eller om du redan har närmat dig den tänkta parkeringsplatsen, skiftar knappen till grått så att du inte kan ändra den tänkta platsen även om du trycker på knappen).

Tryck på pilarna för att flytta den tänkta parkeringsplatsen, tryck sedan på ”OK”.

Du kan bara flytta den tänkta parkeringsplatsen åt vänster eller höger, varningsflaggan kan inte flyttas även om du justerar läget för den tänkta parkeringsplatsen.

⚠ VARNING

- **Kontrollera runt omkring bilen av säkerhetsskäl när du backar bilen. Backa långsamt och trampa ned bromspedalen så att du kontrollerar hastigheten.**
- **Om en kollision verkar oundviklig, trampa ned bromspedalen och stanna bilen. Stäng av systemet antingen med startknappen eller genom att trycka på avstängningsknappen på skärmen.**

30P165a

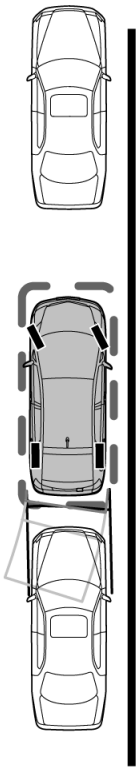

30P157a

8. När största delen av bilen befinner sig innanför den tänkta parkeringsplatsen säger den talade vägledningen ”The assist is finished”, varpå assistansläget för fickparkering avslutas.

Av säkerhetsskäl lämnas den talade vägledningen strax innan bilen når den tänkta pareringsplatsen. Vid denna punkt avslutas den assisterade parkeringen, fatta tag i ratten och avsluta parkeringen på önskad plats, kontrollera bilens hastighet med bromspedalen.

Använd avståndslinjerna som referens och kontrollera visuellt framför och bakom bilen samt med backspeglarna medan du backar.

TIPS FÖR INRIKTNING MOT TÄNKT PARKERINGSPOSITION

Nyttig information vid inställning av tänkta parkeringsplats (grön ram)

Rikta in den gröna ramen

Den gröna ramen kan riktas in mot parkeringsplatsen på två sätt. Antingen med hjälp av pilarna på skärmen eller genom att trycka på andra punkter på skärmen än på pilarna.

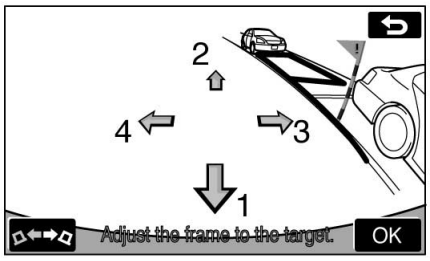

30P222

Trycka på pilar

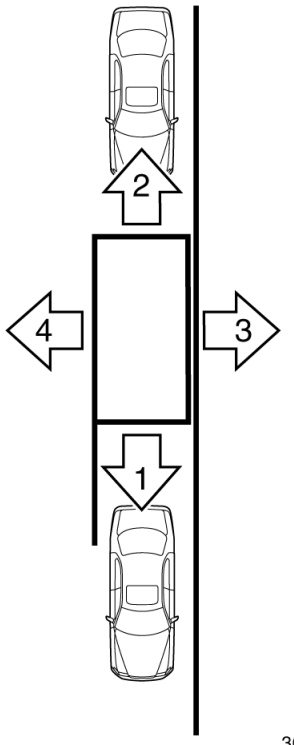

30P168b

Flytta ramen

Använda pilarna på skärmen—

Genom att trycka på pilarna som visas på skärmen kan du flytta den gröna ramen som bilden visar.

Om vänster–högerriktningen justeras först blir följande justeringar enklare.

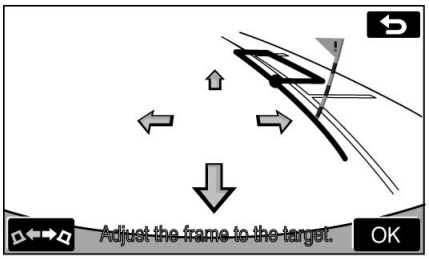

30P169a

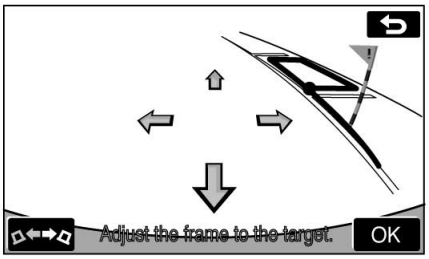

30P170a

Trycka direkt på målet—

Tryck på punkten som du vill flytta ramen till, så kan du flytta den gröna ramen.

Om du trycker på den främre kanten på platsen dit du vill flytta ramen. Ramen flyttas som bilden visar.

Den gröna ramen flyttas inte om du trycker på följande områden:

- Ytan runt pilarna.
- Ytan nära de nedre knapparna på skärmen.
- Områden som ligger för långt bort för parkering, dvs minst 9,5 m bakom bilens aktuella position, och/eller 4,0 m antingen till vänster eller höger om den aktuella positionen.

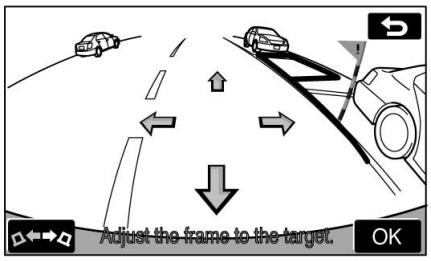

30P171a

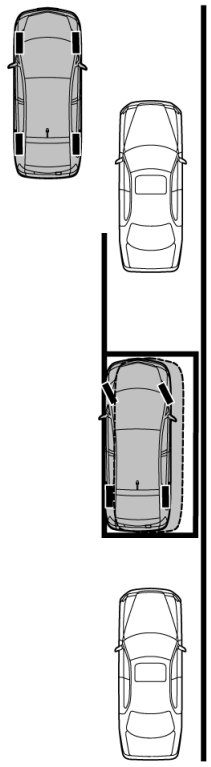

30P172a

Om vägen sluttar—

Den assisterade parkeringspositionen blir närmare mitten av vägen (längre från vägkanten) än den tänkta parkeringsplatsen.

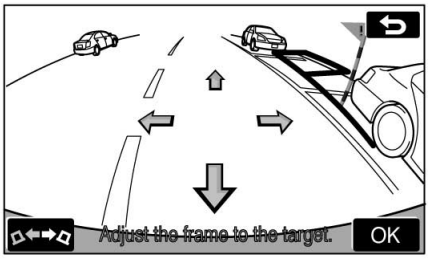

30P173a

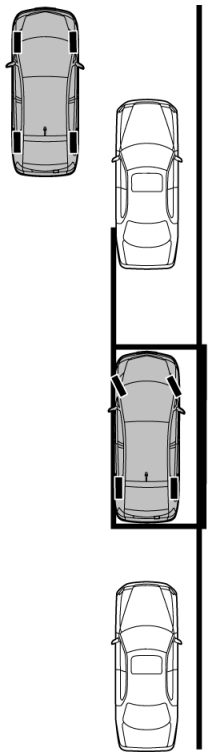

30P174a

Om du i så fall riktar in varningsflaggan mot bakvagnen på den främsta parkerade bilen, och den gröna breddlinjen med den nedre kanten på den främsta parkerade bilens bakhjul när du ställer in den tänkta parkeringsplatsen, kommer din bils vänstra sida att vara så gott som jämns med den vänstra sidan av den främsta parkerade bilen när den assisterade parkeringen är avslutad. (Om du fickparkerar på andra sidan vägen blir manövrarna omvända)

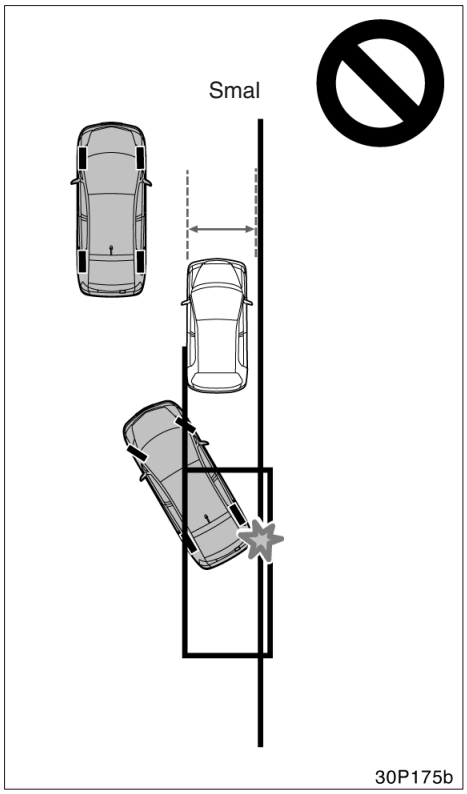

⚠ VARNING

Om den parkerade bilen är smal, eller parkerad nära vägkanten kan den assisterade parkeringspositionen vara ganska nära vägkanten. Om det verkar som om bilen kommer att köra mot eller över vägkanten, trampa ned bromsen för att stanna bilen och tryck på avstängningsknappen (✕) på skärmen för att stänga av systemet.

—Vad gör du om...

NÄR DEN HÄR TYPEN AV MEDDELANDE VISAS

Meddelande	Orsak	Åtgärd
Parking position cannot be set. (Parkeringsplatsen kan inte ställas in.)	Bilen befinner sig i ett område systemet inte kan användas.	Ändra bilens position med hjäpfunktionen.
System malfunction (Fel i systemet)	Ett fel föreligger i systemet.	Låt en auktoriserad Toyota–återförsäljare eller –verkstad, eller annan verkstad med motsvarande kvalifikationer och utrustning kontrollera bilen.
Use on flat surface. (Använd på plant underlag)	●Bilen har rullat framåt på en sluttande gata. ●Bilen rör sig inte även om du tar bort foten från bromspedalen.	Systemet skall inte användas under sådana omständigheter.
System cannot assist in current conditions. (Systemet kan inte användas på grund av rådande förhållanden.)	Om meddelandet bara visas när systemet är i gång är sannolikt däcken slitna eller lufttrycket i däcken för lågt.	Kontrollera däckens skick och lufttryck.
	Om meddelandet visas konstant föreligger sannolikt en defekt.	Tryck på bilens startknapp för att stänga av hybridsystemet. Starta det därefter på nytt. Om meddelandet fortfarande visas bör du låta en auktoriserad Toyota–återförsäljare eller –verkstad, eller annan verkstad med motsvarande kvalifikationer och utrustning kontrollera bilen.
	Bilen har sladdat eller hjulen har låsts.	Använd inte systemet på hala vägar, t.ex. på snöiga vägar.
System is temporarily unavailable. (Systemet är tillfälligt ur funktion.)	Servostyrningen har tillfälligt överhettats.	Tryck på bilens startknapp för att stänga av hybridsystemet. Starta det därefter på nytt. Vänta några minuter innan du använder systemet.
Release parking brake (Lossa parkeringsbromsen).	Parkeringsbromsen är ansatt.	Lossa parkeringsbromsen.
Too much force is given to the steering wheel. (Alltför mycket kraft på ratten.)	Du trycker för hårt på ratten.	Lossa greppet på ratten.
Hjulen är inte riktade rakt fram. Turn the steering wheel to left (or right) (Vrid ratten åt vänster (eller höger)).	Hjulen är inte riktade rakt framåt.	Rikta hjulen rakt framåt.

Meddelande	Orsak	Åtgärd
Steer to left (or right) until the position becomes green. (Styr till vänster (eller höger) tills läget blir grönt.)	Du kan börja parkera om du vrider ratten in den indikerade riktningen.	Vrid ratten i den indikerade riktningen tills ramen blir grön (meddelande ”Too much force is given to the steering wheel” visas). (Vrid ratten lite mer än nödvändigt för att lossa däckmotståndet.) När du har vridit på ratten kan du inte längre ändra den tänkta parkeringsplatsen. Du måste rikta in ramen innan du vrider på ratten.
Parking position has not been set (Parkeringsläge har inte valts)	Du har börjat backa utan att trycka på ”OK”.	Stanna bilen och tryck på ”OK”.
Agree cautions (Samtyck till varningar)	Du har börjat backa utan att trycka på ”I agree”.	Stanna bilen och tryck på ”I agree”.
Backningshastigheten är för hög.	Du backar med för hög fart.	Backa med en hastighet som inte får varningstonen att ljuda, använd bromspedalen. Systemet stängs av om du backar för snabbt.
Assist has been cancelled by user operation (Assistansen har avbrutits av användaren)	Du har vridit ratten eller trampat ned gaspedalen i assisterat läge.	Systemet har stängts av, börja om från början.
! Guidance unavailable (Ingen vägledning möjlig)	Någon defekt har uppstått i systemet.	Låt en auktoriserad Toyota–återförsäljare eller –verkstad, eller annan verkstad med motsvarande kvalifikationer och utrustning kontrollera bilen.
System not ready (Systemet är inte klart)	—	Kör bilen till en auktoriserad Toyota–återförsäljare eller –verkstad eller annan verksamhet med motsvarande kvalifikationer och utrustning.

Meddelanden och röstvägledning

I assistansläge åtföljs följande meddelanden av röstvägledning vid parkering och rattkontroll. (Röstvägledning kan inte alltid ges beroende på orsaken till meddelandet som visas)

Meddelande	Voice Guidance (Varningston)	
	Vid inställning	Vid rattkontroll
System malfunction (Fel i systemet)	(En ringsignal)	(En tonstöt) Assistansen har avbrutits.
Systemet kan inte assistera under rådande förhållanden	—	(En tonstöt) Assistansen har avbrutits.
System is temporarily unavailable.	(En ringsignal)	(En tonstöt) Assistansen har avbrutits.
Release parking brake (Lossa parkeringsbromsen).	(En ringsignal)	(En tonstöt) Assistansen har avbrutits.
Parking position has not been set (Parkeringsläge har inte valts)	(En ringsignal)	—
Agree cautions (Samtyck till varningar)	(En ringsignal)	—
Backningshastigheten är för hög.	—	(Två tonstötar, sedan en tonstöt) Assistansen har avbrutits.
Assist has been cancelled by user operation (Assistansen har avbrutits av användaren)	—	(En tonstöt) Assistansen har avbrutits.

Kontakta en auktoriserad Toyota–återförsäljare eller –verkstad, eller annan verkstad med motsvarande kvalifikationer och utrustning för justering av volymen.

NÄR EN RÖD RAM VISAS I ASSISTERAT LÄGE

Om en ram blir röd och meddelandet ”Adjust frame to the target” visas medan du ställer in den tänkta parkeringsplatsen, så kan du inte använda assisterat läge.

I så fall kan du flytta den tänkta parkeringsplatsen, eller flytta bilen.

En röd ram kan visas beroende på följande omständigheter:

- Platsen där bilen stannat
- Bilens position och vinkel när växelväljaren är i läge ”R” (endast parkeringsassistansläge)
- Samma tänkta parkeringsplats senste gången parkeringsassistansen användes

Dessutom, även om en grön ram visas, skulle du flytta ramen till en plats som är olämplig för parkering i assisterat läge ändras ramen till rött.

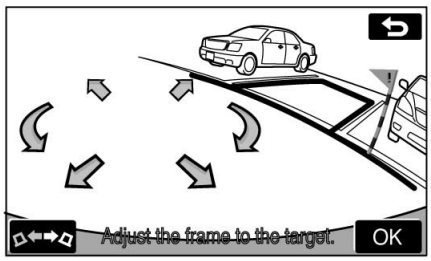

30P176a

Om meddelandet ”Steer to right (or left) until the position becomes green.” visas i läget för parkeringsassistans kan du använda assistansläget genom att vrida på ratten.

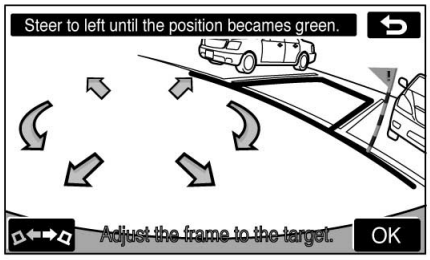

30P178a

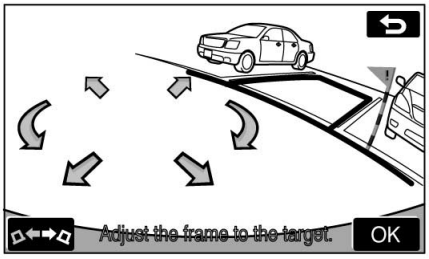

30P138b

1. **Rikta in ramen mot den tänkta parkeringsplatsen.**
2. **Vrid ratten åter vänster (höger) när bilen står stilla tills ramen blir grön och meddelandet ”Too much force is given to the steering wheel” visas.**

Vrid ratten lite mer än nödvändigt för att lossa däckmotståndet.

Om du vrider ratten för långt reverseras vridningsriktningen som visas på skärmen.

3. **Tryck på knappen ”OK”.**

När du har vridit på ratten kan du inte längre ändra den tänkta parkeringsplatsen. Du måste rikta in ramen innan du vrider på ratten.

HJÄLPFUNKTION

Om du trycker på ”OK” visas orsaken till att ramen är röd. Flytta bilen åt rätt håll med hänvisning till skärmen.

1. **Tryck på knappen ”OK”.**
2. **Flytta bilen enligt det visade meddelandet.**

Se följande punkter som ger information om visade meddelanden.

Om du flyttar ramen till en godkänd plats i assisterat läge hörs en ringsignal.

3. **Om du har flyttat bilen framåt skall du sätta växelväljaren i läge ”R”.**

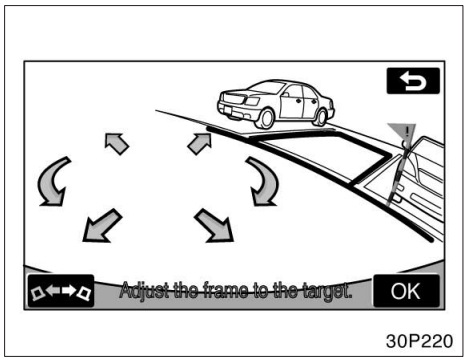

30P220

4. **Kontrollera att ramen är grön och, om läget är godkänt, tryck på ”OK”.**

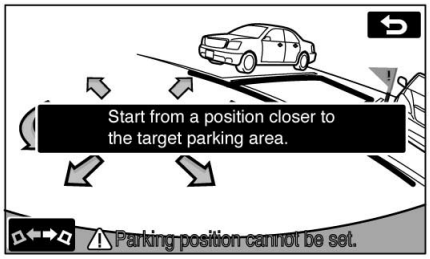

30P181a

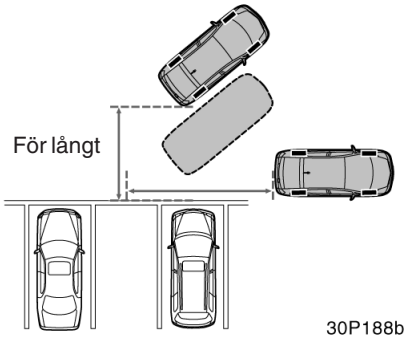

30P188b

Visat meddelande och bilens position för parkeringsassistansläge

Om bilen är alltför långt ifrån parkeringsplatsen.

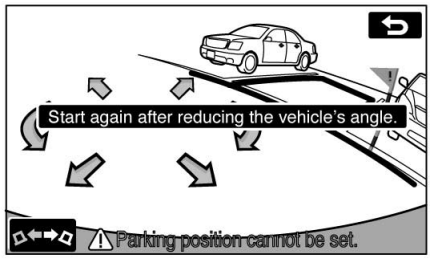

30P182a

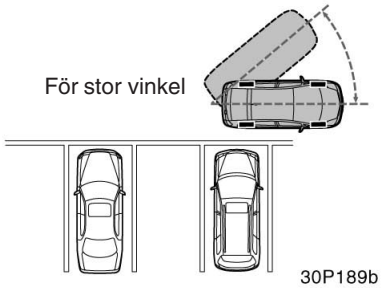

30P189b

Om bilens riktning är felaktig.

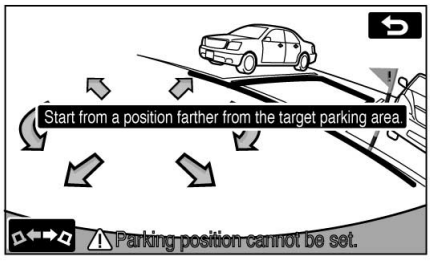

30P183a

30P190a

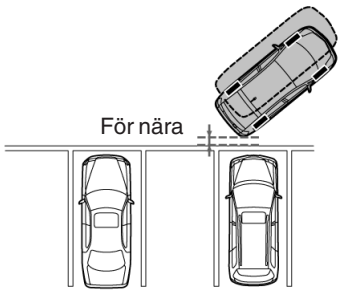

30P191a

Om bilen är nära parkeringsplatsens framkant, eller för nära.

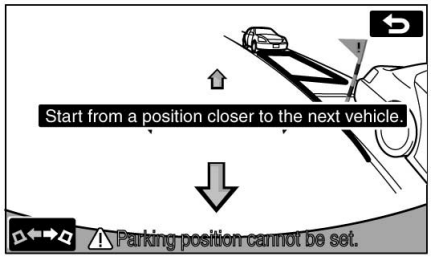

30P184b

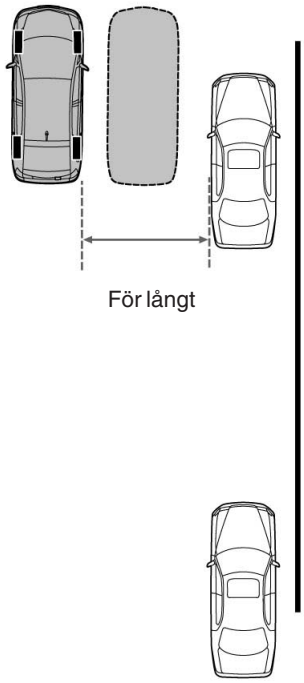

30P192a

Visat meddelande och bilens position för läget för fickparkeringsassistans

Om bilen är alltför långt ifrån parkeringsplatsen.

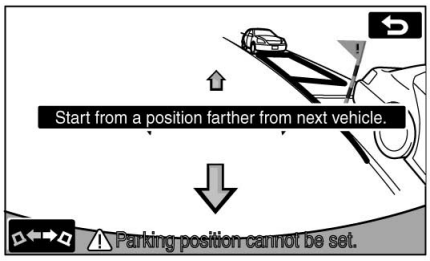

30P185b

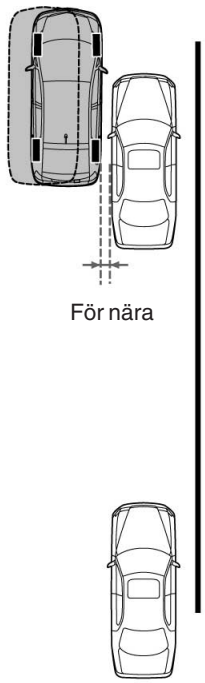

30P193a

Om bilen är alltför nära andra parkerade bilar.

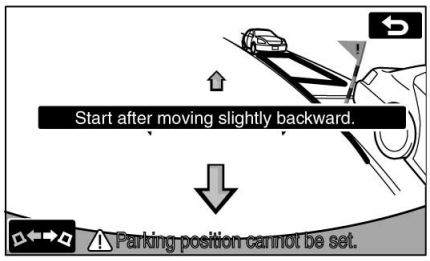

30P186b

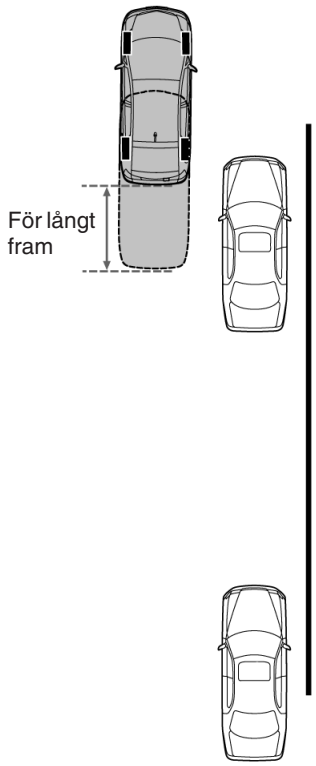

30P194a

Om bilen är alltför långt fram.

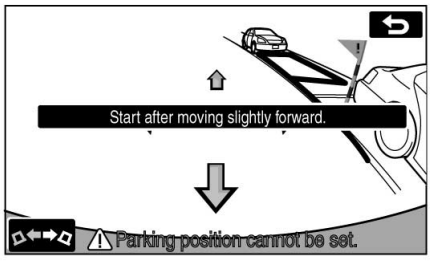

30P183b

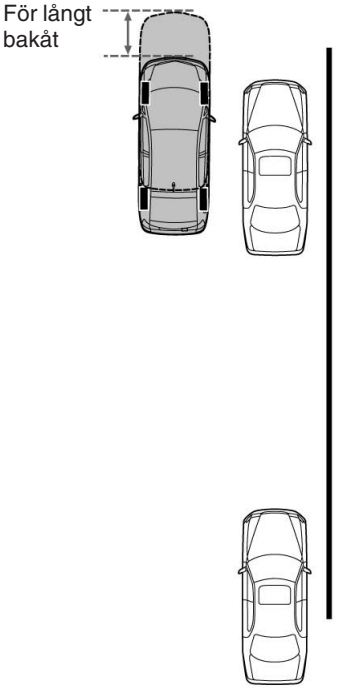

30P195a

Om bilen är alltför långt bakåt.

—Säkerhetsanvisningar

SÄKERHETSANVISNINGAR UNDER KÖRNING

⚠ VARNING

- **Förlita dig inte för mycket på systemet för parkeringsassistans.**

  Kontrollera alltid på sidorna och bakom bilen och backa långsamt, som i en vanlig bil.
- **Titta inte bara på skärmen när du backar.**

  Det kan vara skillnad mellan bilden på skärmen och verkliga förhållanden. Om du bara tittar på skärmen medan du backar kan det ge upphov till en kollosion eller olycka. Kontrollera bakom bilen och på alla sidor när du ska backa bilen. Använd också backspeglarna.
- **Backa långsamt, använd bromspedalen för att kontrollera bilens hastighet.**
- **Om det verkar sannolikt att du kommer att köra på bilar, hinder eller människor i närheten, trampa ned bromspedalen och stanna bilen. Stäng av systemet antingen med huvudströmbrytaren eller genom att trycka på avstängningsknappen på skärmen.**
- **Använd systemet på plant underlag.**

Eftersom ratten rör sig automatiskt i assisterat läge måste du var medveten om följande punkter:

- **Håll klädesplagg, t.ex. slipsar, halsdukar och långa ärmar, på avstånd eftersom de kan fastna i ratten. Håll barn borta från ratten.**
- **Om du har långa naglar bör du var försiktig så att du inte skadar dig själv när ratten rör sig.**

⚠ VARNING

Om ett problem uppstår skall du stanna bilen, stänga av systemet med huvudströmbrytaren eller genom att trycka på avstängningsknappen (✕) på skärmen.

- **Kontrollera att bilen verkligen kan parkeras på den tänkta parkeringsplatsen innan du påbörjar manövern.**
- **Systemet skall inte användas under följande omständigheter:**
  - **Utanför parkeringsområden**
  - **På opreparerade parkeringsplatser, t.ex. på grus eller sand**
  - **På parkeringsytor som är ojämna eller har nivåskillnader**
  - **På isiga eller hala vägar, eller i snö**
  - **Om asfalten har smält på grund av stark värme**
  - **Om det finns hinder på den tänkta parkeringsplatsen (innanför den gröna ramen), eller hinder mellan bilen och parkeringsutrymmet**
  - **Om många bilar eller fotgängare passerar**
  - **I områden som är olämpliga för parkering (alltför trånga utrymmen, klippor etc)**
  - **Om det är svårt att urskilja bilen på grund av smuts, direkt solsken, skugga eller snö på kameralinsen**
  - **När du använder snökedjor eller nödhjul**

⚠ VARNING

- **Använd inga andra däck än de som tillverkaren monterat, annars fungerar inte systemet ordentligt. Dessutom kan läget för linjer och ramar som visas på bildskärmen förändras, om du byter däck. Om du vill byta däck, tala med en auktoriserad Toyota–återförsäljare eller –verkstad, eller annan verkstad med motsvarande kvalifikationer och utrustning.**
- **Om det är kallt ute kan skärmen mörkna och bilden kan försvagas. Speciellt kan rörliga föremål förlora formen eller försvinna från skärmen. Kontrollera alltid omgivningen runt bilen av säkerhetsskäl.**

⚠ VARNING

Under följande omständigheter går det eventuellt inte att använda assisterad parkering i en bestämd parkeringsplats:

- **Däcken är extremt slitna, eller lufttrycket i däcken är lågt.**
- **Bilen är mycket tungt lastad**
- **Bilen är ojämnt lastad, den lutar åt ena sidan.**

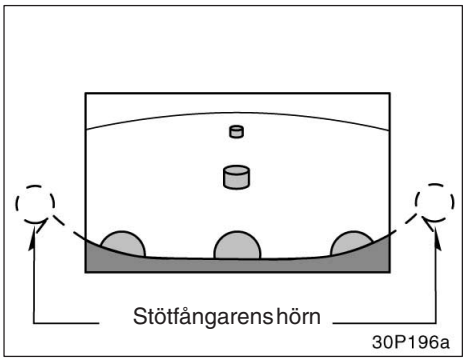

Skärm

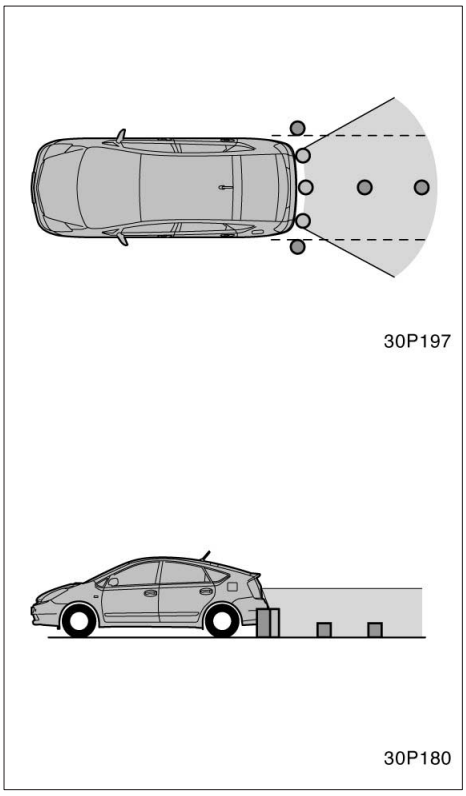

Visat område

OMRÅDE SOM VISAS PÅ BILDSKÄRMEN

Bilens bakdel från bakre stötfångaren visas.

Området som visas kan ändras beroende på bilens och vägens skick.

Området som kameran kan visa är begränsat. Föremål som är mycket nära stötfångaren, och föremål som är under stötfångaren kommer inte att visas.

För att förbättra parkeringskamerans precision i mörker används s.k. near infrared. Därför skiljer sig färgen på visade bilder från de verkliga färgerna.

Eftersom parkeringskameran har en speciallins skiljer sig avstånd som visas på skärmen från verkliga avstånd.

I följande omständigheter kan skärmen vara svår att se. Det betyder inte på att något är fel.

- Mörka områden (natt, etc).
- Ytan runt linsen är mycket het eller kall.
- Det finns vattendroppar på kameran, eller fuktigheten är hög (regniga dagar etc).
- Om det finns lera eller smuts på eller kring kameran.
- Om solen eller strålkastarna från en annan bil skiner direkt på kameralinsen.

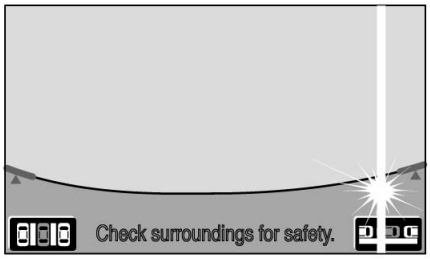

30P198

Om starkt ljus (t.ex. solsken som reflekteras från karossen) fångas upp av kameran, kan s.k. smear effect*, uppstå i en kamera av denna typ.

*: Smear effect—Ett fenomen som uppstår när starkt ljus (t.ex. solsken som reflekteras från en bilkaross) fångas upp av kameran. När detta överförs av kameran kan det verka som om ljuskällan har en vertikal strimma över och under den.

Om du monterar en antenn till en trådlös apparat nära kameran kan skärmbilden påverkas av elektromagnetiska vågor så att systemet inte fungerar korrekt. Montera antennen på avstånd från kameran.

Metoden för justering av bildkvaliteten i det intelligenta systemet för parkeringsassistans är detsamma som för navigationsskärmbilden.

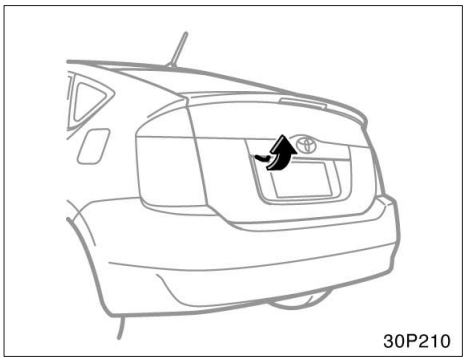

KAMERA

Kameran är monterad på bakdörren.

Om kamerans lins är smutsig går det inte att få en tydlig bild. Skölj bort vattendroppar, snö eller lera från kameralinsen med vatten och torka med en mjuk trasa. Om linsen är mycket smutsig kan du tvätta den med milt tvättmedel och skölja väl.

OBSERVERA

Observera följande punkter så att det intelligenta systemet för parkeringsassistans skall fungera på rätt sätt:

- ***Slå inte på kameran och utsätt den inte för hårda stötar. Det kan skifta kamerans position och vinkel.***
- ***Kamerans delar är vattentäta. Därför får de inte demonteras, tas isär eller ändras.***
- ***Om du skrapar kamerahuset eller skrubbar det med en hård borste eller slipmedel kan det bli repigt vilket leder till försämrad bildkvalitet.***
- ***Kamerahuset är tillverkat av harts. Använd inga organiska lösningsmedel, karossvax, avfettningsmedel eller glasbeläggningar på kamerahuset. Torka bort sådant material om det skulle komma på kameran.***
- ***Utsätt inte kameran för plötsliga temperaturförändringar, t.ex. hett vatten på kameran i kallt väder.***
- ***Om kameran utsätts för en kraftig stöt eller om kamerans stödlinjer inte överensstämmer med stötfångaren har antagligen kamerans monterade läge eller vinkel blivit skev. Tala med en auktoriserad Toyota–återförsäljare eller –verkstad, eller annan verkstad med motsvarande kvalifikationer och utrustning.***

SKILLNADEN MELLAN SKÄRMEN OCH DEN VERKLIGA VÄGBANAN

I följande situationer kan en skillnad föreligga mellan den tänkta parkeringsplatsen och styrlinjerna på skärmen samt det verkliga avståndet på marken.

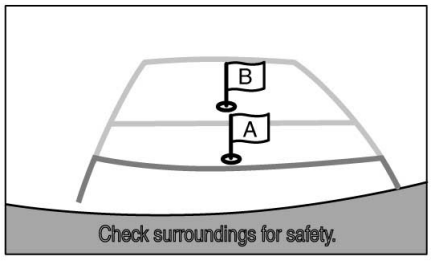

30P200a

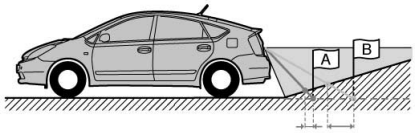

A: 0,5 m
B: 1,0 m

30P201

Om marken bakom bilen sluttar uppåt.

Avståndslinjerna visar ett beräknat avstånd för plan mark. Om marken bakom bilen sluttar uppåt visar därför avståndslinjerna ett avstånd som kortare är det verkliga avståndet. Om det t.ex. finns ett hinder på sluttningen verkar det vara längre bort än i verkligheten.

På samma sätt kan den tänkta körvägen och den tänkta parkeringsplatsen som visas skilja sig från de verkliga förhållandena.

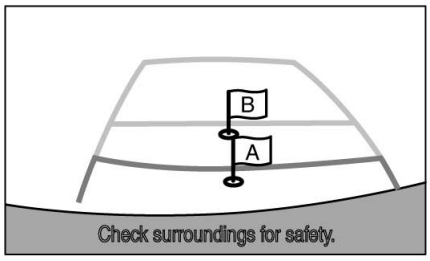

30P202a

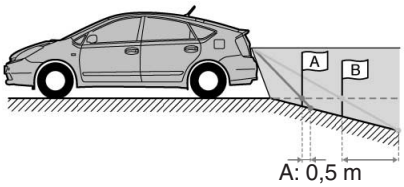

30P203

Om marken bakom bilen sluttar nedåt.

Om marken bakom bilen sluttar nedåt visar därför avståndslinjerna ett avstånd som längre bort från bilen är det verkliga avståndet. Om det t.ex. finns ett hinder på sluttningen verkar det vara närmare än i verkligheten.

På samma sätt kan den tänkta körvägen och den tänkta parkeringsplatsen som visas skilja sig från de verkliga förhållandena.

NÄR DET FINNS 3–DIMENSIONELLA FÖREMÅL I NÄRHETEN

Vägledningen på skärmen är avsedd för platta föremål (t.ex. vägar). När bilen är nära ett 3–dimensionellt föremål med en utskjutande del (t.ex. lastbilsflak) bör du observera följande punkter för att undvika en kollision.

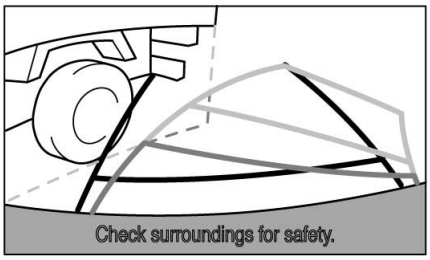

30P204

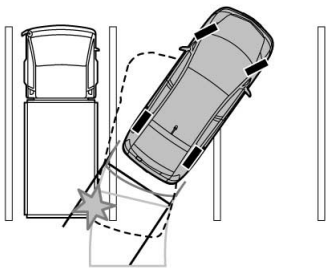

30P205

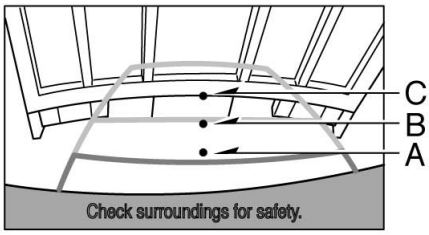

30P206a

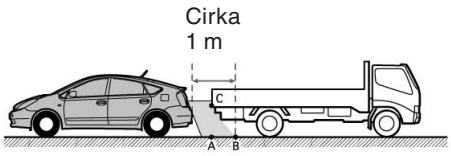

30P207

Tänkta körlinjer

De tänkta körlinjerna visas i relation till vägbanan. De kan inte bedöma läget av 3–dimensionella föremål.

På bilden ovan verkar lastbilens flak vara utanför den tänkta körvägen så att en kollision inte ska inträffa. Men i verkligheten hänger flaket över bilens körväg så att en kollision kommer att inträffa. I sådana situationer när de tänkta körlinjerna löper nära ett hinder bör du alltid kontrollera omgivningen runt och bakom bilen av säkerhetsskäl.

Avståndslinjer

Avståndslinjerna visas i relation till vägbanan. De kan inte bedöma avståndet till 3–dimensionella föremål.

På bilden ovan är enligt avståndslinjerna en lastbil cirka 1 meter från bilen (B), men om du i verkligheten skulle backa till A, skulle du kollidera med lastbilsflaket.

På bilden ovan verkar det som att A, B och C är nära varandra, men i verkligheten är det samma avstånd till A och C medan B är längre bort.

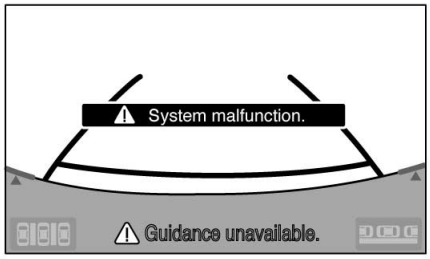

30P208

NÄR SKÄRMBILDEN ”SYSTEM INITIALIZING” VISAS

När t.ex. batteriet kopplas bort eller kopplas tillbaka, eller när batteriet har laddats ur visas ovanstående skärmbild. I sådant fall krävs följande metod.

Vrid ratten till vänster så långt det går, medan bilen står still, och sedan till höger så långt det går. (Det spelar ingen roll om du vrider till vänster eller till höger först.) Om den vanliga skärmbilden återkommer är inställningen avslutad.

Om skärmbilden inte ändras, även när du har genomfört ovanstående procedur, bör du låta en auktoriserad Toyota–återförsäljare eller –verkstad, eller annan verkstad med motsvarande kvalifikationer och utrustning kontrollera bilen.

När du har genomfört ovanstående procedur och skärmbilden återgått till det normala bör du kontrollera systemet genom att använda assistansläget igen med samma tänkta parkeringsplats som ställts in tidigare. Om bilen är skev och inte korrekt riktad horisontellt, även när den är parkerad på en plan gata, bör du låta en auktoriserad Toyota–återförsäljare eller –verkstad, eller annan verkstad med motsvarande kvalifikationer och utrustning kontrollera bilen.

Om du trycker på ”Help” på skärmbilden ”System initializing” visas driftsanvisningar.

Om du följer anvisningarna som visas och den normala visningen återkommer är inställningen avslutad.

Om ”System inilializing” eller hjälpskärmbilden fortfarande visas bör du låta en auktoriserad Toyota–återförsäljare eller –verkstad, eller annan verkstad med motsvarande kvalifikationer och utrustning kontrollera bilen.

Tryck på ”I agree” för att återgå till föregående skärmbild.

Eluttag

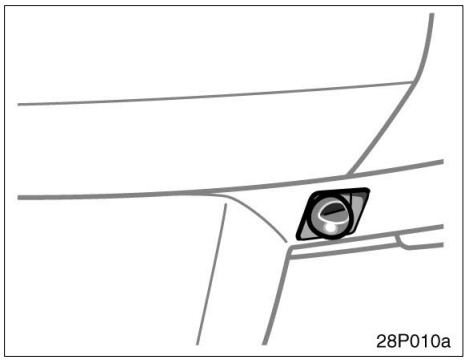

Instrumentpanel (endast vänsterstyrda modeller)

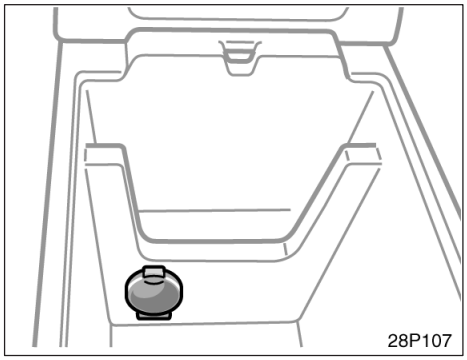

Bakre förvaringsfack

Strömuttagen är avsedda för strömtillförsel till elektriska tillbehör.

Hybridsystemet måste vara i läge ”ACC” eller ”IG–ON” för att möjliggöra strömtillförsel.

OBSERVERA

- ***Undvik avbrända säkringar genom att inte använda mer ström än bilens totala kapacitet på 12V/120W.***
- ***Använd inte strömuttaget längre än nödvändigt när hybridsystemet inte är i gång för att undvika urladdning av batteriet.***
- ***Stäng locket till eluttaget när det inte används. Om någon sticker in något annat i uttaget än kontakten som passar till eluttaget eller häller i vätska av något slag kan det orsaka elavbrott eller kortslutning.***

AUX–adapter

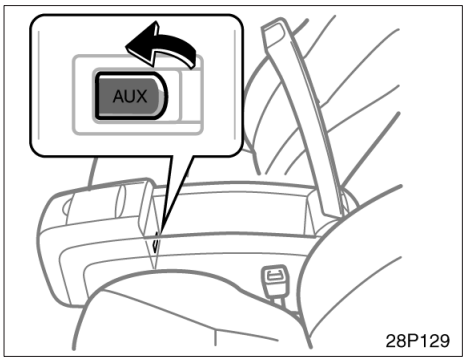

En AUX–adapter är placerad i bakre konsolen.

Genom att sätta in en miniplugg i AUX–adaptern kan du lyssna på musik från en bärbar ljudanläggning genom bilens högtalarsystem.

Växla till AUX–läge för att kunna använda AUX–adaptern (läge för extern enhet) genom att trycka på knappen ”DISC·AUX”. När AUX–adaptern används visas ”AUX” på skärmen. Vrid på ”PWR·VOL ” för att justera ljudnivån.

Vid användning av en portabel ljudanläggning som är ansluten till strömuttaget eller cigarettändaren kan ibland ett ljud höras vid uppspelning. Om det skulle hända kan den portabla anläggningens strömkälla användas.

Om du installerar en annan ljudanläggning än en genuin ljudanläggning kan du inte använda AUX–adaptern.

Bakre förvaringsfack

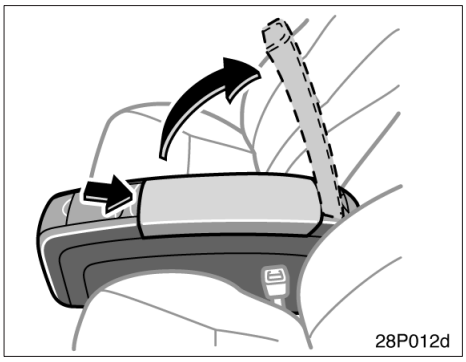

Öppna facket som bilden visar.

⚠ VARNING

Var försiktig så att du inte fastnar med fingrarna när du öppnar förvaringsfacket i bakre konsolen.

Handskfack

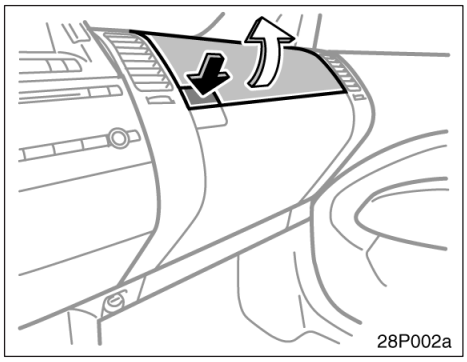

Övre handskfack

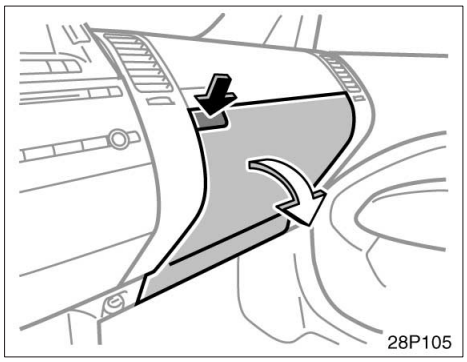

Undre handskfack

Tryck på respektive knapp för att öppna handskfacken.

Det övre handskfacket är avdelat med en skiljevägg. Tag bort skiljeväggen när du vill förvara ett längre föremål.

När instrumentbelysningen är tänd så tänds belysningen i det undre handskfacket när den undre luckan öppnas.

⚠ VARNING

Luckorna till handskfacken skall alltid vara stängda under färd för att minimera skaderisken vid en olycka eller ett häftigt stopp.

Tillbehörsfack

Öppna förvaringsfacken som bilderna visar.

⚠ VARNING

- **Förvaringsfack skall vara stängda under färd för att minimera skaderisken vid en olycka eller ett häftigt stopp.**
- **Förvaringsfack i taket—**
  Detta förvaringsfack är avsett för lätta föremål, t.ex. glasögon. Placera därför inga tunga föremål där. Tunga föremål kan få hållaren att öppnas och innehållet att ramla ut, vilket kan orsaka skador.

OBSERVERA

Förvaringsfack i taket—
Sommartid kan bilens innertak bli mycket varmt. Lämna aldrig något brännbart eller deformerbart i dessa fack, t.ex. cigarettändare eller glasögon.

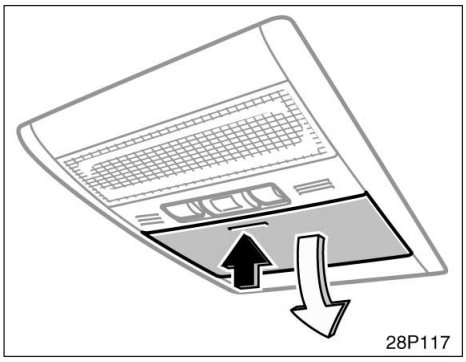

Tak, fram

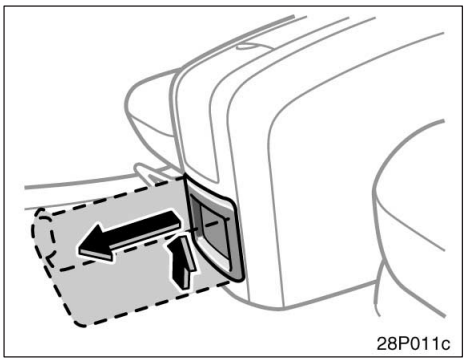

Konsolfackets framkant

Burkhållare

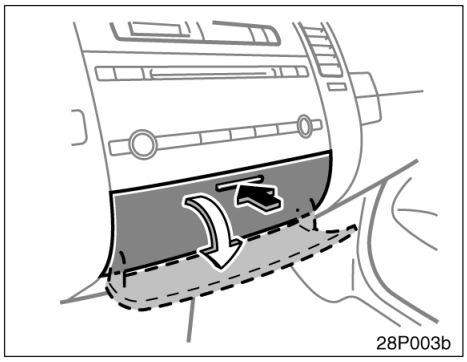

På instrumentpanelen

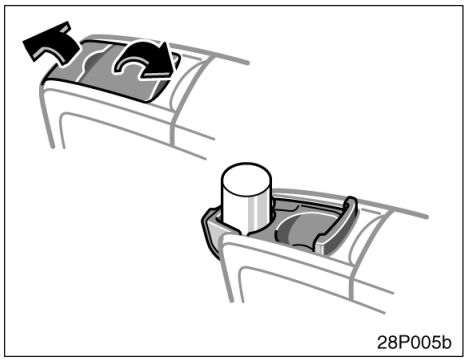

För framsätet

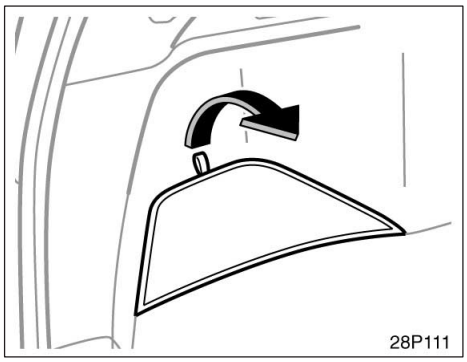

Bagagerummets vänstra del

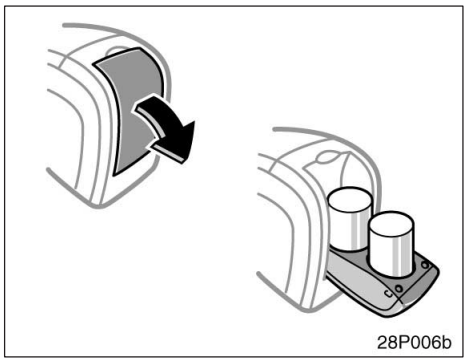

För baksätet

Burkhållaren är avsedd för säker förvaring av läskburkar eller muggar.

Öppna locket till burkhållaren när du vill använda den.

⚠ VARNING

- **Placera aldrig något annat än läskburkar eller muggar i hållaren. Det finns risk att något kastas ut och orsakar personskador vid häftig inbromsning eller vid en eventuell olycka.**
- **Burkhållaren skall alltid vara inskjuten när den inte används för att minimera skaderisken vid en olycka eller ett häftigt stopp.**
- **Var försiktig så att du inte klämmer fingrarna när du öppnar burkhållaren.**

Flaskhållare

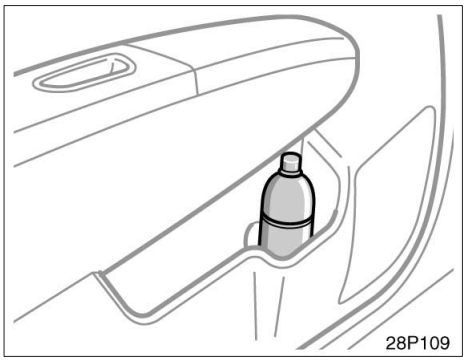

Flaskhållaren är avsedd för säker förvaring av flaskor.

⚠ VARNING

Använd aldrig burk– eller flaskhållarna för annat syfte än förvaring av burkar, flaskor eller dylikt. Det finns risk att något kan kastas runt i bilen och skada de åkande vid en plötslig inbromsning eller olycka.

OBSERVERA

Placera aldrig en kopp eller öppnad flaska i flaskhållaren. Det finns risk för att innehållet kan spillas ut när dörren öppnas eller stängs.

Hållare för förstahjälpenlåda

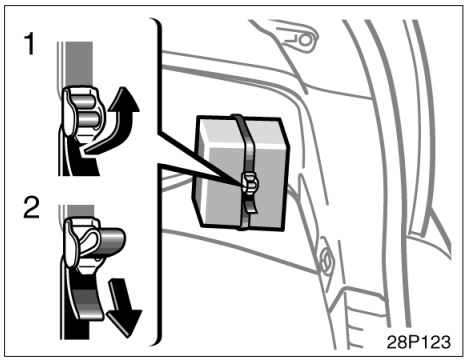

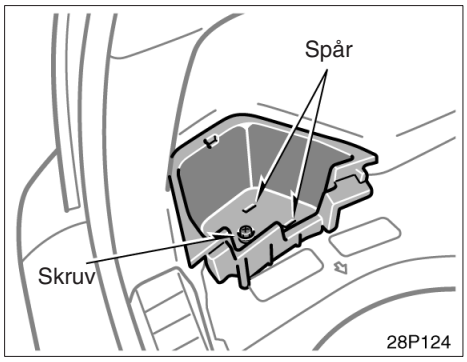

Remmen är avsedd för säker förvaring av en förstahjälpenlåda.

Även om en förstahjälpenlåda inte ingår i standardutrustningen är detta en lämplig plats att förvara en sådan.

1. Lossa: Drag låsspännet uppåt.
2. Drag åt: Drag i remmen.

Kontrollera att förbandslådan sitter fast ordentligt.

Remmen är löstagbar. Den kan monteras så att den håller fast en förstahjälpenlåda i förvaringsfacket som är placerat i bagagerummets vänstra del.

Så här monteras remmen:

1. Tag bort locket till förvaringsfacket i bagagerummet samt förvaringsboxen.
2. Vrid på skruven och tag bort den från förvaringsboxens botten så att boxen lossas.
3. Trä remmen genom spåren på förvaringsboxen.

Lastsäkringsringar

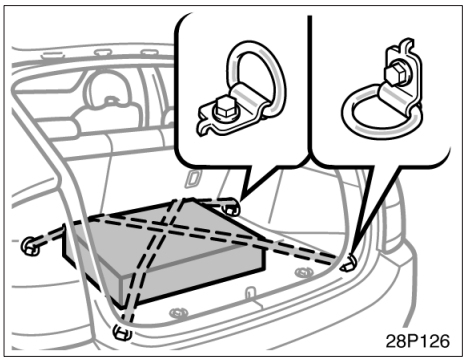

Använd lastsäkringsringarna för att binda fast last, som bilden visar.

Se ”Försiktighetsåtgärder vid lastning” på sid 327 för viktiga säkerhetsåtgärder vid lastning.

⚠ VARNING

När lastsäkringsringarna inte används skall de förvaras säkert så att ingen kan skada sig på dem.

Förvaringsbox i bagagerummet

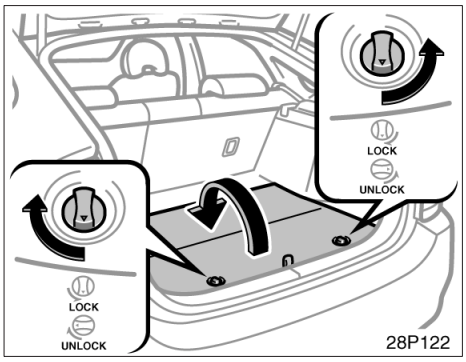

1. Öppna förvaringsboxen genom att vrida ratten till ”UNLOCK” och öppna locket.

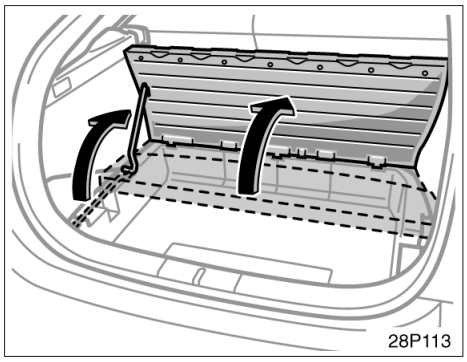

2. Ställ upp locket genom att sätta in stödstaget i urtaget.

⚠ VARNING

Förvaringsfacket skall vara stängt och låst under färd för att minimera skaderisken vid en olycka eller ett häftigt stopp.

Insynsskydd

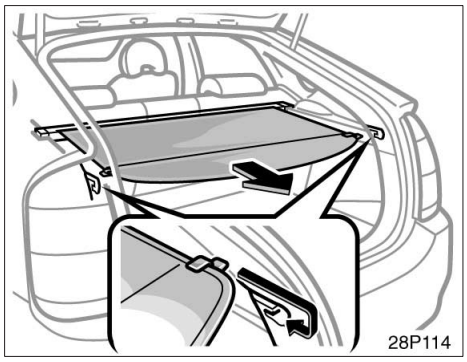

Drag ut insynsskyddet och fäst i krokarna som bilden visar.

⚠ VARNING

Placera inga föremål ovanpå insynsskyddet. Sådana föremål kan kastas omkring i bilen och skada passagerarna vid en plötslig inbromsning eller olycka.

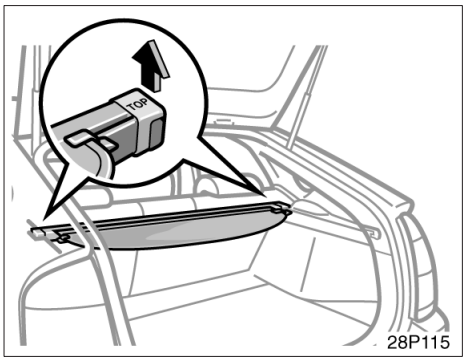

Tag bort insynsskyddet genom att lyfta upp det.

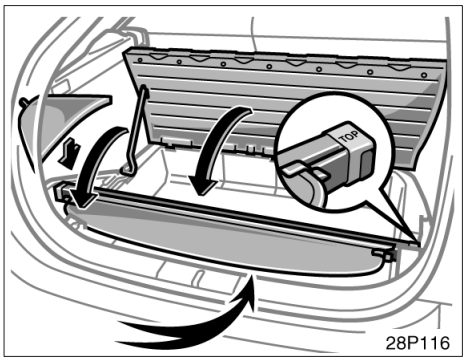

Du kan förvara insynsskyddet i bagagerummets förvaringsutrymme, som bilden visar. Placera den i så fall med ”TOP” uppåt.

Ett borttaget insynsskydd skall förvaras i förvaringsfacket i bagagerummet eller på annan plats än i kupén. Då undviker man att passagerarna skadas vid en plötslig inbromsning eller en olycka.

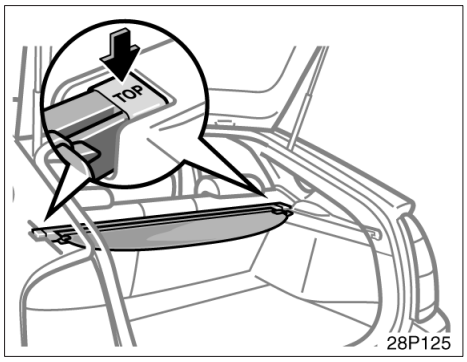

När du sätter tillbaka insynsskyddet, se till att ”TOP” är uppåt.

Golvmatta

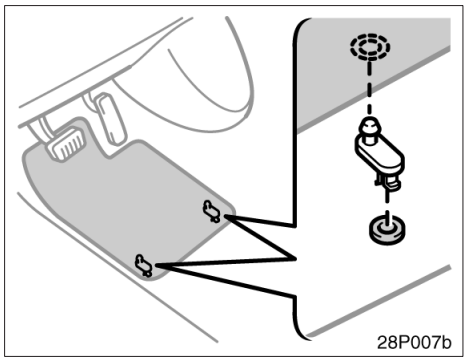

Använd golvmattor av rätt storlek.

Mattor med 2 hål är avsedda för användning med låsklips. Fäst golvmattan på underlaget med låsklipset. Lås fast låsklipsen i hålen i mattan.

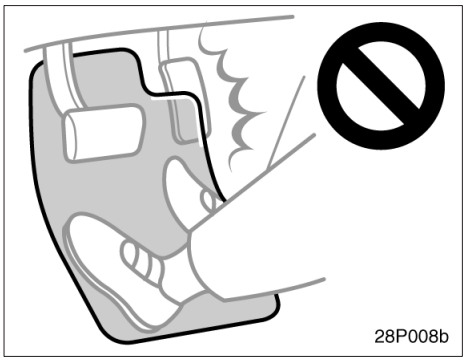

VARNING

Det är viktigt att mattan ligger rätt på textilgolvet. Om mattan glider och fastnar i pedalerna under körning finns det risk för olyckor.

Del 3
INNAN DU BÖRJAR KÖRA DIN NYA TOYOTA

- Inkörning 314
- Bränsle 314
- Avstängningssystem för bränslepumpen 315
- Körning utomlands 316
- Trevägskatalysatorer 316
- Varning för avgaser 318
- Information om oljeförbrukning 319
- Tändstift med iridiumelektroder 320
- Bromsar 321
- Elektrisk servostyrning 325
- Förslitningsvarnare för bromsbeläggen 326
- Lastning, säkerhetsanvisningar 327
- Tillverkningsnummer och typskylt 327
- Stöldskyddsdekaler 329
- Fjädring och chassi 329

Inkörning

Kör mjukt och undvik hög hastighet.

Det är inte nödvändigt att iaktta några speciella inkörningsföreskrifter men om du följer nedanstående enkla råd under de första 200 milen blir ekonomin bättre i fortsättningen och din bil får ökad livslängd.

- Undvik fullgasstarter.
- Undvik att rusa hybridmotorn.
- Försök att undvika häftiga inbromsningar under de första 30 milen.

Bränsle

Det är viktigt att välja rätt bränsle för att motorn skall fungera på bästa sätt.

Motorskador som orsakas av fel bränsle omfattas inte av Toyotas nybilsgaranti.

BRÄNSLETYP

Kör endast på blyfri bensin.

För att förhindra misstag vid tankning har bilen ett smalare bränslerör. Munstycket på pumpar med blyfri bensin passar i det mindre påfyllningsröret, men däremot inte munstycken på pumpar med blybensin.

OBSERVERA
Kör aldrig på blyad bensin. Blybensin minskar katalysatorns förmåga att rena avgaserna och det blir störningar i systemet. Detta kan medföra ökade underhållskostnader.

OKTANTAL

Använd bränsle med oktantal 95 eller högre.

Körning på bensin med lägre oktantal gör att motorn spikar kraftigt och långvarigt. I allvarliga fall kan det leda till motorskador.

Om motorn knackar...

Tag kontakt med en auktoriserad Toyota–återförsäljare eller –verkstad, eller annan verkstad med motsvarande kvalifikationer och utrustning om motorn knackar kraftigt trots att du använder rätt bränsle, eller om du hör att motorn knackar när du kör i jämn fart på plan väg.

Ibland kan man dock höra ett lätt kortvarigt spikande från motorn när man accelererar eller kör uppför branta backar. Detta är inget att oroa sig för.

BRÄNSLETANKENS VOLYM

45 liter

Avstängningssystem för bränslepump

Detta säkerhetssystem stänger av bränsletillförseln till motorn för att minska risken för bränsleläckage om motorn skulle stanna eller om en krockkudde skulle blåsas upp vid en kollision. Tryck ”POWER”–knappen till läge ”OFF” för att starta hybridsystemet på nytt om bränslepumpen har varit avstängd.

⚠ VARNING

Undersök marken under bilen noga innan du åter startar hybridsystemet. Om du upptäcker att vätska har runnit ner på marken är bränslesystemet skadat och behöver repareras. I så fall får du inte starta hybridsystemet.

Körning utomlands

Om du skall köra din Toyota utomlands...

För det första, se till att bilen uppfyller lagar och förordningar i aktuella länder.

För det andra, kontrollera att det går att få tag på rätt bränsle.

Trevägskatalysatorer

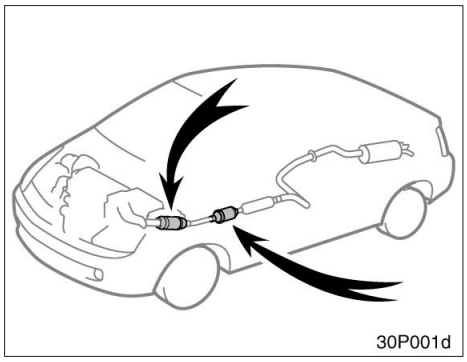

Trevägskatalysatorer är avgasreningssystem som är monterade i avgassystemet.

Katalysatorns uppgift är att reducera mängden skadliga ämnen i avgaserna.

⚠ VARNING

- **Håll människor och brännbara ämnen borta från avgasröret när motorn går. Avgaserna är mycket heta.**
- **Du bör varken stanna, låta motorn gå på tomgång eller parkera din bil över lättantändliga föremål, t.ex. torrt gräs, torra löv, papper eller trasor.**

OBSERVERA

Om en större mängd oförbränd bensin strömmar in i katalysatorn kan den överhettas och orsaka brand. Observera följande försiktighetsåtgärder för att undvika detta:

- ***Kör endast på blyfri bensin.***
- ***Kör aldrig med nästan tom tank. Om bensinen tar slut kan motorn misstända. Det ger onormalt hård belastning på katalysatorn.***
- ***Slå inte av tändningen medan bilen är i rörelse.***
- ***Håll motorn i gott skick. Störningar i motorns elsystem, elektroniska tändsystem/tändfördelarsystem eller bränslesystem kan orsaka extremt hög temperatur i katalysatorn.***
- ***Om motorn är svårstartad eller om den ofta stannar bör du köra bilen till en auktoriserad Toyota–återförsäljare eller –verkstad eller annan verkstad med motsvarande kvalifikationer och utrustning för kontroll.***
- ***För att katalysatorn och avgasreningssystemet skall fungera på rätt sätt måste bilen få regelbunden service enligt Toyotas serviceprogram. Beträffande serviceintervall, se ”Service & Garanti” i bilhandlingarna.***

Varning för avgaser

⚠ VARNING

- **Undvik att andas in avgaser. De innehåller koloxid (kolmonoxid), som är en färglös och luktlös gas. Den är mycket giftig och kan orsaka medvetslöshet och i svårare fall leda till döden.**
- **Kontrollera att det inte finns några hål eller lösa kopplingar i avgassystemet. Hela systemet måste kontrolleras regelbundet. Om någon del av avgassystemet råkar slå emot något eller om avgasljudet förändras bör du omedelbart låta kontrollera systemet.**
- **Kör aldrig hybridsystemet i ett garage eller annat slutet utrymme, utom den tid som behövs för att köra bilen in eller ut. Om avgaserna inte snabbt leds ut kan det bli mycket farligt.**
- **Sitt inte länge i en parkerad bil med hybridsystemet igång. Om det är oundvikligt, se då till att bilen står fritt och ställ in värme– eller kylsystem så att fläkten blåser in friskluft i bilen.**
- **Håll alltid bakluckan stängd under färd. Om bakluckan är öppen eller dåligt stängd kan avgaser sugas in i bilen.**
- **För att ventilationssystemet skall fungera måste luftintagen framför vindrutan hållas fria från snö, löv och skräp.**
- **Om du känner avgaslukt inne i bilen, bör du köra med öppna fönster och stängd baklucka så att frisk luft kan komma in i bilen. Om det känns avgaslukt även om inga andra bilar är i närheten bör du låta en auktoriserad Toyota–återförsäljare eller –verkstad, eller annan verkstad med motsvarande kvalifikationer och utrustning kontrollera bilen. Långvarig inandning av avgaser kan leda till dödsfall av gasförgiftning.**

Fakta om oljeförbrukning

MOTOROLJANS FUNKTION

Motoroljans huvudsakliga funktion är att smörja och kyla motorn invändigt. Oljan bidrar i hög grad till att hålla motorn i gott skick.

MOTORNS OLJEFÖRBRUKNING

Det är normalt att en motor förbrukar en viss mängd olja vid normal drift. Orsakerna är bland annat följande.

- Oljan används för att smörja kolvar, kolvringar och cylinderväggar. En tunn oljefilm lämnas kvar på cylinderväggen när kolven rör sig nedåt i cylindern. Det kraftiga undertrycket som genereras när du släpper gasen för att minska farten gör att en del av denna olja sugs in i förbränningsrummet. Denna olja, liksom en del av den olja som stannar kvar på cylinderväggarna förbränns av de heta gaserna vid förbränningen.
- Oljan används också för att smörja ventilskaften på insugsventilerna. En del av denna olja sugs in i förbränningsrummet tillsammans med luften och förbränns samtidigt med bränslet. Oljan som smörjer ventilskaften förbränns dessutom av heta avgaser från förbränningen.

Oljeförbrukningen beror bland annat på oljans viskositet, oljans kvalitet och hur du kör.

Mer olja förbrukas vid snabb, hård körning med täta accelerationer och inbromsningar.

När motorn är ny drar den mer olja eftersom kolvar, kolvringar och cylinderväggar inte hunnit slitas in.

Oljeförbrukning: Max 1,0 liter per 100 mil.

När man bedömer oljeförbrukningen måste man ta hänsyn till att oljan kan bli utspädd, vilket gör det mycket svårt att exakt bedöma oljeförbrukningen.

I en bil som t ex ofta används för korta sträckor och har normal oljeförbrukning kan det hända att mätstickan inte visar någon oljeförbrukning alls, ens efter flera 100 mils körning. Det beror på att oljan gradvis späds ut med bränsle eller fukt, så att det verkar som om oljenivån är oförändrad.

Vattnet eller bensinen som späder ut oljan dunstar sedan om bilen körs på hög fart på motorväg så att oljan blir mycket het. Det kan då verka som om oljeförbrukningen är mycket hög vid bara en kort körning i hög fart.

VIKTIGT ATT KONTROLLERA OLJENIVÅN

En av de viktigaste åtgärderna för att hålla bilen i gott skick är att hålla motoroljan på rätt nivå så att dess smörjande funktion inte försämras. Det är därför nödvändigt att kontrollera oljenivån regelbundet. Toyota rekommenderar att du kontrollerar oljenivån varje gång du tankar.

OBSERVERA
Allvarliga motorskador kan uppstå om oljenivån är för låg, t ex på grund av bristfällig kontroll.

För ytterligare information, se ”Kontroll av oljenivån” på sid 398.

Tändstift med iridiumelektroder

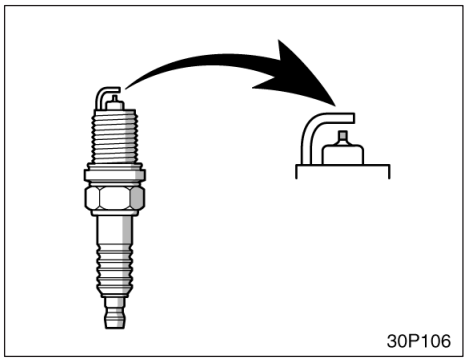

Motorn har tändstift med iridiumelektroder.

OBSERVERA
Använd bara tändstift med iridiumelektroder Justera inte elektrodavståndet för att få bättre motorprestanda eller mjukare körning.

Bromssystem

REGENERATIV BROMSNING

När du trampar på bromspedalen börjar den elektriska motorn att fungera som generator och omvandlar rörelseenergin till elektrisk energi.

Det regenerativa bromssystemet arbetar på följande sätt.

1. När du släpper gaspedalen minskar hastigheten beroende på växelväljarens läge, på samma sätt som i en konventionell bil med bensinmotor.
2. När du trampar på bromspedalen med växelväljaren i läge ”D” eller ”B” sker den regenerativa bromsningen.

HYDRAULBROMS

Bromssystemet har 3 separata hydrauliska bromskretsar. Om bromsverkan på den ena kretsen faller bort fungerar fortfarande den andra. Du måste dock trampa ner pedalen med större kraft än vanligt och bromssträckan ökar. Dessutom kan bromsvarningslampan tändas.

⚠ VARNING

Kör aldrig bilen om bara den ena bromskretsen fungerar. Lämna omedelbart in bilen till verkstaden.

BROMSKRAFTFÖRSTÄRKARE

Bromskraftförstärkaren utnyttjar undertrycket i motorn för att förstärka pedalkraften. Skulle bromskraftförstärkaren sluta fungera under körning tänds bromsvarningslampan och du hör en varningssignal. I så fall fungerar bromsarna eventuellt inte ordentligt. Trampa ned bromspedalen hårt om bromsarna inte fungerar ordentligt. Om bromsvarningslampan tänds, stanna genast och kontakta en auktoriserad Toyota–återförsäljare eller –verkstad eller annan verksamhet med motsvarande kvalifikationer och utrustning.

Den gula bromsvarningslampan är tänd i cirka 60 sekunder efter det att läge ”IG–ON” har valts. Om lampan släcks efter en stund är situationen normal.

Upprepade tryckningar på bromspedalen kan aktivera den röda bromsvarningslampan och varningssignalen. Om lampan släcks och summern tystnar efter några sekunder är situationen normal.

Ett ljud kan höras i motorrummet efter att hybridsystemet startats eller när bromspedalen trycks ned upprepade gånger. Ljudet är ett pulserande ljud från bromssystemet och innebär inte att något är fel.

I något av följande fall kan ett motorljud höras från motorrummet.

- Bromspedalen trycks ned när hydraulsystemet är avstängt.
- Förardörren öppnas.
- Några sekunder efter att hybridsystemet är i ”OFF”–läge och i cirka 90 sekunder.

Bromspedalens väg kan bli kort när du trycker in knappen ”POWER” medan bromspedalen är nedtryckt.

⚠ VARNING

- **Pumpa inte med bromspedalen om hybridsystemet stannat. Varje tryck på bromspedalen gör att en del av undertrycket förbrukas.**
- **Bromsarna fungerar även om servoverkan helt upphört. Du måste dock trampa hårt på pedalen, betydligt hårdare än normalt. Dessutom ökar bromssträckan.**

ABS—LÅSNINGSFRIA BROMSAR

ABS–systemet hindrar automatiskt att ett eller flera hjul låser sig vid häftig inbromsning eller vid inbromsning på halt underlag. Detta hjälper till att hålla bilen på rätt kurs och gör att den fortfarande går att styra under sådana förhållanden.

Utnyttja ABS–systemet effektivt: När ABS–systemet griper in blinkar slirvarningslampan i instrumentgruppen samtidigt som ett ljud hörs. I detta läge skall du bara låta ABS arbeta till din hjälp. Trampa bara ned bromspedalen ännu hårdare. Grips inte av panik och pumpa inte med bromspedalen. Bromssträckan blir längre om du pumpar med pedalen.

ABS–systemet börjar fungera när hastigheten överstiger cirka 10 km/h. Den upphör att fungera när hastigheten är lägre än cirka 5 km/h.

Om du trampar på bromspedalen på halt underlag, t.ex. vid körning över en manlucka av järn i gatan, järnplåtar över gatuarbeten, broskarvar etc. när det regnar kan det hända att ABS griper in.

När ABS–systemet griper in kan följande hända. Det betyder inte att systemet är defekt.

- Du kan höra att ABS–systemet är i funktion och känna vibrationer i kaross och ratt. Även efter bilen har stannat kan ett surrande ljud höras från motorrummet.

⚠ VARNING

Överskatta inte ABS–bromsarna. Trots att de låsningsfria bromsarna förbättrar kontrollen över bilen är det fortfarande lika viktigt att du kör med gott omdöme, håller måttlig hastighet och alltid tillräckligt avstånd till framförvarande bil. Det finns en gräns för bromsförmåga, styrning och stabilitet även med ABS.

ABS–systemet kan inte rädda situationen om däcken utsätts för påfrestningar utöver deras greppförmåga eller om vattenplaning uppstår under körning med hög fart i regn.

ABS–systemet är inte avsett att förkorta bromssträckan. Kör alltid med sansad hastighet och håll alltid tillräckligt säkerhetsavstånd till framförvarande bil. Jämfört med en bil utan ABS kan din bil med ABS kräva längre bromssträcka i följande fall:

- **Vid körning på grovt underlag, på grus– eller snötäckta vägar.**
- **Vid körning med snökedjor.**
- **Vid körning över skarvar i vägen.**
- **Vid körning på vägbana med gropar eller hål eller där beläggningen är mycket ojämn.**

Alla fyra däcken ska vara av rekommenderad typ och ha rekommenderat lufttryck: ABS känner av bilens färdhastighet med hjälp av fartsensorer på respektive hjul. Om du använder andra däck än de som rekommenderas känner sensorerna eventuellt inte av hjulens exakta hastighet vilket gör att bromssträckan blir längre.

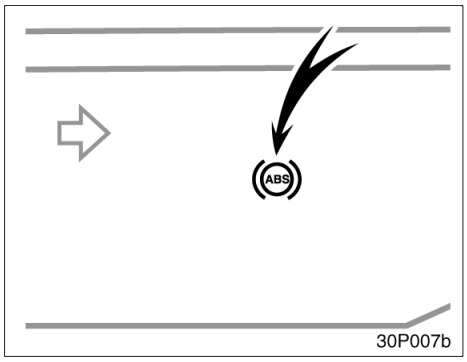

”ABS”–varningslampa

Lampan tänds när du väljer läge ”IG–ON”. Om ABS–systemet fungerar ordentligt släcks lampan när ”READY”–lampan tänts. Om systemet är defekt tänds varningslampan igen.

När ”ABS”–varningslampan lyser (men inte bromsvarningslampan) fungerar bromsarna på konventionellt sätt, men låsningsskyddet fungerar inte.

När ”ABS”–varningslampan tänds (men inte bromsvarningslampan) fungerar inte ABS–systemet. Då finns det risk för att något eller några av hjulen kan låsas vid häftig inbromsning eller vid inbromsning på hal eller våt vägbana.

Om något av följande inträffar indikerar det att ett fel uppstått någonstans i komponenterna som övervakas av varningssystemet. Kontakta en auktoriserad Toyota–återförsäljare eller –verkstad eller annan verkstad med motsvarande kvalifikationer och utrustning för reparation av bilen.

- När läge ”IG–ON” har valts tänds lampan inte alls, eller också förblir den tänd efter att ”READY”–lampan tänts.
- Varningslampan tänds under körning.

Det är emellertid normalt att varningslampan tänds under körning och sedan omedelbart slocknar igen.

⚠ VARNING

Om ”ABS”–varningslampan är tänd samtidigt som den röda bromsvarningslampan lyser skall du omedelbart stanna bilen på säker plats. Kontakta en auktoriserad Toyota–återförsäljare eller –verkstad eller annan verkstad med motsvarande kvalifikationer och utrustning.

Om detta inträffar betyder det inte bara att ABS–systemet är ur funktion, bilen blir dessutom extremt instabil vid inbromsning.

Något av följande kan inträffa, men behöver inte indikera att något är fel.

- Lampan är tänd i cirka 60 sekunder efter det att läge ”IG–ON” har valts. Om lampan släcks efter en stund är situationen normal.
- Upprepade tryckningar på bromspedalen kan aktivera varningslampan. Om lampan släcks efter några sekunder är situationen normal.

PARKERINGSBROMS MED TRUMBROMS I CENTRUM

Parkeringsbromsen har en konstruktion med trumbroms i centrum av de bakre bromsskivorna. Denna typ av trumbromsar kräver ansättning vid regelbundna tillfällen eller när nya bromsbelägg och/eller trummor monterats.

Låt en auktoriserad Toyota–återförsäljare eller –verkstad eller annan verkstad med motsvarande kvalifikationer och utrustning utföra ansättningen av bromsarna.

BROMSKRAFTFÖRSTÄRKARE

När du stampar hårt på bromspedalen bedömer systemet detta som en panikbromsning och trycker då ned bromspedalen ännu kraftigare än vad du själv kan göra.

När du stampar på bromspedalen överförs extra kraft till pedalen. Nu hörs ibland ett ljud i motorrummet. Detta tyder inte på att något är fel.

Bromsassistansen börjar fungera när hastigheten är högre än cirka 10 km/h. Den upphör att fungera när hastigheten är lägre än cirka 5 km/h.

Närmare information finns i avsnittet ”Kontrollampor och varningssummer” på sid 129.

Elektrisk servostyrning

Det eldrivna servostyrningssystemet underlättar rattvridningar via en elmotor.

I följande fall kan det bli svårare att vrida på ratten. Dock tänds inte varningslampan för det eldrivna servostyrsystemet. (Eftersom det inte innebär att något är defekt.)

- När ratten används mycket ofta eller när den vrids om så långt det går medan bilen står stilla eller rör sig mycket långsamt.

  Styrservoeffekten minskas för att förhindra överhettning. Undvik att vrida på ratten, eller stanna bilen. När bilen får vara i läge ”IG–ON” en stund så kyls systemet ner.

OBSERVERA
Om du upprepar funktionen som kopplar in överhettningsskyddet kan elservostyrningen skadas.

- Om 12V–batteriet urladdas

  Kontroll av 12V–batteriets skick. Ladda upp eller byt ut batteriet, vid behov. Se ”Kontroll av 12V–batteriet” på sid 412.

- När ratten används medan hybridsystemet är avstängt (lampan ”READY” släckt)

  12V–batteriets kapacitet minskar tillfälligt. Systemet återgår till det normala en stund efter att hybridsystemet startats.

Om ett fel har uppkommit i elservostyrningen tänds varningslampan i färdinformationsdisplayen. Se ”Färdinformationsdisplay” på sid 137.

När du vrider ratten kan ett ljud höras från elmotorn. Ljudet kommer från servostyrningen, och är inte ett fel.

Slitagevarnare för bromsbeläggen

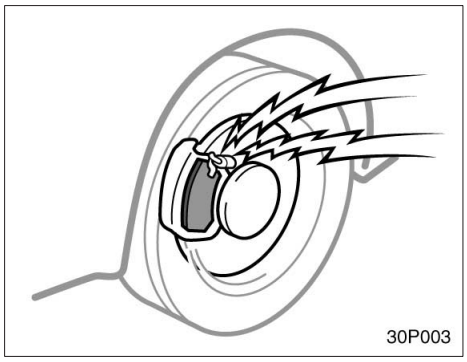

Slitagevarnarna på bromsskivorna ger ifrån sig ett varningsljud om bromsklossarna är så slitna att de måste bytas.

Om du hör ett gnisslande eller skrapande ljud när du kör bör du snarast möjligt låta närmaste auktoriserade Toyota–återförsäljare eller –verkstad, eller annan verkstad med motsvarande kvalifikationer och utrustning kontrollera och byta bromsbeläggen.

Kör inte längre än absolut nödvändigt om du hör detta varningsljud.

Om du fortsätter köra utan att byta bromsbelägg kan följden bli dyra reparationer på grund av skador på bromsskivorna. Du måste dessutom trampa hårdare på bromspedalen för att stanna på samma sträcka.

Säkerhetsanvisningar vid lastning

Tänk på följande när du lastar bilen.

- Placera om möjligt last och bagage i bagageutrymmet. Spänn fast lasten om det är nödvändigt.
- Se till att bilen får rätt viktfördelning. Försök att placera tunga saker så långt fram som möjligt så att vikten fördelas jämnt.
- Tänk på bränsleekonomin, kör inte omkring med onödig last i bilen.

⚠ VARNING

- **Se till att bagage och annan frakt inte kan glida framåt vid en inbromsning. Lasta inte på höjden i bagagerummet. Placera bagage och tunga saker så nära golvet som möjligt.**
- **Låt aldrig någon sitta i bagageutrymmet under färd. Det är inte avsett för passagerare. Se till att alla som åker i bilen sitter i sätena och använder bilbältet. Risken för dödsfall eller svåra personskador vid en häftig inbromsning eller en eventuell olycka är annars mycket stor.**
- **Placera inga föremål ovanpå insynsskyddet. Sådana föremål kan kastas omkring i bilen och skada passagerarna vid en plötslig inbromsning eller olycka. Allt bagage måste fastgöras på säker plats.**
- **Kör aldrig med något liggande löst på instrumentpanelen. Sådana föremål kan störa sikten för föraren. I en skarp kurva eller vid acceleration kan eventuella föremål som ligger på instrumentpanelen komma i rörelse och irritera föraren. Vid en olycka kan föremål på instrumentpanelen dessutom skada de åkande.**

Identifiering av din Toyota——Tillverkningsnummer – typskylt

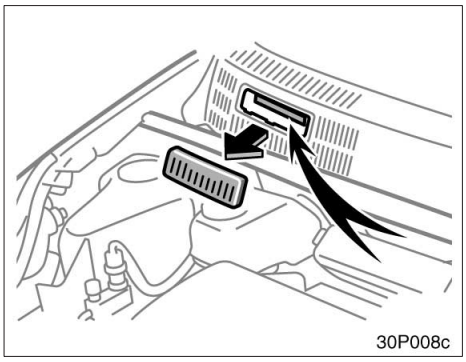

Tillverkningsnumret (VIN – Vehicle Identification Number) är den lagliga identifieringen av din bil. Motornumret är instansat i motorrummet som bilderna visar.

Detta nummer är den viktigaste identifieringen av din bil. Det används vid registrering av dig som ägare av bilen.

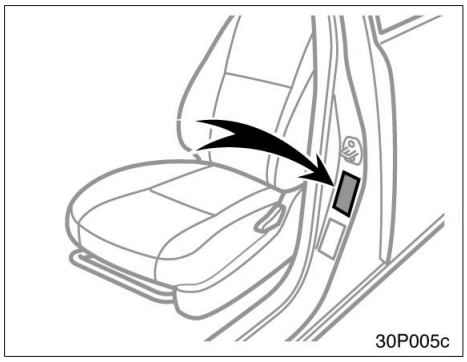

Tillverkningsnumret (VIN) anges också på tillverkarens typskylt.

—Nummer på bensinmotor och elmotor

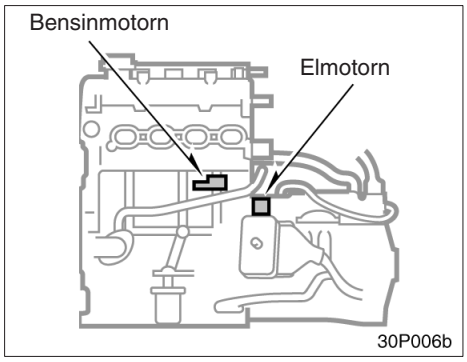

Nummerplåtarna är placerade på bensinmotorn och på växellådan som bilden visar.

Stöldskyddsdekaler (Endast högerstyrda bilar)

Din nya bil är försedd med stöldskyddsetiketter med ungefärlig storlek 47 x 12 mm.

Dekalerna är avsedda att minska stöldrisken genom att göra det lättare att spåra och återfå delar från stulna fordon. Dekalerna är konstruerade så att de förstörs om man försöker ta bort dem när de väl sitter fast. Det går alltså inte att flytta över dekalerna från en del till en annan.

OBSERVERA
Försök inte ta bort stöldskyddsdekalerna.

Fjädring och chassi

⚠ **VARNING**
Modifiera inte fjädringssystem eller chassi med ombyggnadssatser för höjning, distanshylsor, specialfjädrar etc. Risken är stor att vägegenskaperna försämras och olycksrisken ökar.

Del 4
START OCH KÖRNING

- Innan du startar hybridsystemet 332
- Start av hybridsystemet 332
- Kontroller före längre körning 335
- Körtips för olika förhållanden 336
- Vinterkörning 338
- Körning med släp– eller husvagn 339
- Hur du spar bränsle och ökar bilens livslängd 340

Innan du startar hybridsystemet

1. Kontrollera området runt bilen innan du sätter dig i bilen.
2. Ställ in förarsätet, ryggstödsvinkeln, nackstödet och rattens vinkel.
3. Ställ in bilens inre och yttre backspeglar, om det behövs.
4. Stäng alla dörrar.
5. Tag på säkerhetsbältena.

Kontrollera om ”READY” lyser på instrumentpanelen när du sätter dig i bilen.

⚠ VARNING

Bilen skapar inga vibrationer och inget ljud när den är klar för start och ”READY” är tänd. Flytta foten försiktigt från bromspedalen till gaspedalen när du kör.

Start av hybridsystemet— (a) Före start

1. Ansätt parkeringsbromsen hårt.
2. Släck alla onödiga lampor och stäng av övriga strömförbrukare.
3. Håll fotbromsen nedtryckt ända tills du skall köra iväg.

(b) Starta hybridsystemet (med den elektroniska funktionen—på vissa modeller)

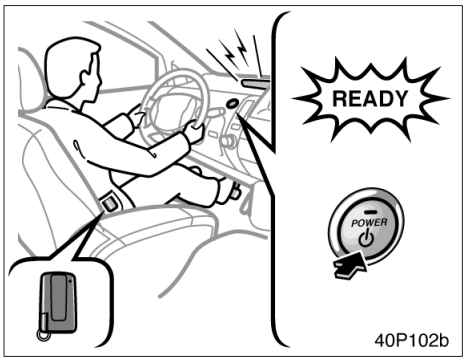

Innan du startar hybridsystemet, följ anvisningarna under ”(a) Före start”.

Normal start

Ha med dig nyckeln och tryck lätt på ”POWER” med bromspedalen nedtryckt. Indikeringslampan ”READY” börjar blinka. Efter några sekunder övergår ”READY” från att blinka till ett fast sken och samtidigt hörs två tonstötar. (Om det är kallt, speciellt vintertid, kan det ta litet längre innan ”READY” tänds.)

Motorn startar inte alltid när ”READY”–lampan är tänd.

Ett motorljud kan höras i motorrummet efter att bromspedalen trycks ned medan hybridsystemet är avstängt.

När hybridsystemet startas eller slås av kan ett ljud höras från hybridbatteriet i bagageutrymmet. Det betyder inte att något är fel.

Om det skulle vara något fel i hybridsystemet kommer varningslampan ”Fel i hybridsystemet” att tändas i stället för ”READY”. Om detta skulle inträffa skall du kontakta en auktoriserad Toyota–återförsäljare eller –verkstad, eller annan verksamhet med motsvarande kvalifikationer och utrustning.

⚠ VARNING

Starta aldrig hybridsystemet utanför bilen, det kan leda till en olycka. Du skall sitta på förarsätet när du startar hybridsystemet.

OBSERVERA

- ***Hybridsystemet kan inte startas i växelläge ”N”. Placera alltid växelväljaren i läge ”P” och starta därefter systemet.***
- ***Om någon varningslampa tänds (se information på sid 129) eller om 12V–batteriet är bortkopplat, startar eventuellt inte hybridsystemet när du trycker på ”POWER”. Om så är fallet trycker du en gång till på den. Om ”READY”–lampan inte tänds skall du kontakta en auktoriserad Toyota–återförsäljare eller –verkstad eller annan verkstad med motsvarande kvalifikationer och utrustning.***
- ***Om det är mycket kallt ute kan det ta litet längre tid innan ”READY” övergår till ett fast sken.***

(b) Starta hybridsystemet (med nyckel)

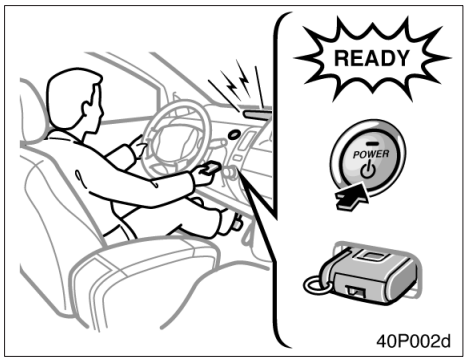

Innan du startar hybridsystemet, följ anvisningarna under ”(a) Före start”.

Normal start

Sätt i nyckeln och tryck lätt på ”POWER” med bromspedalen nedtryckt. Indikeringslampan ”READY” börjar blinka. Efter några sekunder övergår ”READY” från att blinka till ett fast sken och samtidigt hörs två tonstötar. (Om det är kallt, speciellt vintertid, kan det ta litet längre innan ”READY” tänds.)

Motorn startar inte alltid när ”READY”–lampan är tänd.

Ett motorljud kan höras i motorrummet efter att bromspedalen trycks ned medan hybridsystemet är avstängt.

När hybridsystemet startas eller slås av kan ett ljud höras från hybridbatteriet i bagageutrymmet. Det betyder inte att något är fel.

Om det skulle vara något fel i hybridsystemet kommer varningslampan ”Fel i hybridsystemet” att tändas i stället för ”READY”. Om detta skulle inträffa skall du kontakta en auktoriserad Toyota–återförsäljare eller –verkstad, eller annan verksamhet med motsvarande kvalifikationer och utrustning.

⚠ VARNING

Starta aldrig hybridsystemet utanför bilen, det kan leda till en olycka. Du skall sitta på förarsätet när du startar hybridsystemet.

OBSERVERA

- ***Hybridsystemet kan inte startas i växelläge ”N”. Placera alltid växelväljaren i läge ”P” och starta därefter systemet.***
- ***Om någon varningslampa tänds (se information på sid 129) eller om 12V–batteriet är bortkopplat, startar eventuellt inte hybridsystemet när du trycker på ”POWER”. Om så är fallet trycker du en gång till på den. Om ”READY”–lampan inte tänds skall du kontakta en auktoriserad Toyota–återförsäljare eller –verkstad eller annan verkstad med motsvarande kvalifikationer och utrustning.***
- ***Om det är mycket kallt ute kan det ta litet längre tid innan ”READY” övergår till ett fast sken.***

Kontroller före längre körning

Du bör göra några enkla kontroller innan du ger dig ut på en längre körning. En kontroll som bara tar en liten stund kan göra körningen både säkrare och trevligare. Det enda som krävs är att du har lite kunskap om din egen bil och en viss noggrannhet. Om du inte har möjlighet att utföra kontrollen står en auktoriserad Toyota–återförsäljare eller –verkstad, eller annan verkstad med motsvarande kvalifikationer och utrustning gärna till tjänst till låg kostnad.

⚠ VARNING

Om du gör arbetet i ett stängt garage måste du se till att ventilationen är god. Avgaserna är mycket giftiga.

INNAN DU STARTAR HYBRIDSYSTEMET

Bilens utsida

Däck. Kontrollera lufttrycket med en mätare och se efter om däcken har sprickor eller skador eller om de är mycket slitna.

Hjulmuttrar. Kontrollera att inga muttrar saknas eller sitter löst.

Läckage. När bilen har stått parkerad ett tag bör du kontrollera att det inte finns några spår efter bränsle–, olje– eller vattenläckage under bilen. (Efter användning av luftkonditioneringen är dock normalt att det droppar vatten från kylaggregatet.)

Belysning. Kontrollera att strålkastare, broms– och baklyktor, körriktningsvisare och övrig belysning fungerar. Kontrollera strålkastarinställningen.

Inne i bilen

Reservhjul, domkraft och hjulmutternyckel. Kontrollera lufttrycket och se till att domkraften och hjulmutternyckeln finns med i bilen.

Säkerhetsbälten. Kontrollera att låsen fungerar säkert. Kontrollera att säkerhetsbältena inte är slitna eller skadade.

Instrument och manöverorgan. Kontrollera särskilt att indikerings– och varningslampor, instrumentbelysning och defroster fungerar.

Bromsar. Kontrollera att bromspedalen har tillräckligt avstånd kvar till golvet när den är nedtryckt.

12V–batteri och batterikablar. Kontrollera att det inte finns korrosionsangrepp, att kabelskorna sitter fast och att det inte finns sprickor i batterihöljet. Kontrollera att övriga kablar och anslutningar är i gott skick.

I motorrummet

Reservsäkringar. Kontrollera att du har tillräckligt med reservsäkringar i bilen. De måste ha samma amperetal som anges på säkringsdosans lock.

Kylvätskenivå. Kontrollera att kylarvätskenivån ligger rätt. (Se sid 401 för anvisningar.)

Elektriska ledningar. Kontrollera att det inte finns skadade eller lösa sladdar eller lösa anslutningar.

Bränsleledningar. Kontrollera att det inte finns något läckage eller lösa rör– och slangkopplingar.

EFTER START AV HYBRIDSYSTEMET

Avgassystem. Lyssna om det hörs något onormalt avgasljud. Låt omedelbart reparera eventuella läckor. (Se ”Varning för avgaser” på sid 318.)

Motorns oljenivå. Parkera bilen på plan mark, stäng av hybridsystemet och kontrollera oljenivån med mätstickan. (Se sid 398 för anvisningar.)

UNDER KÖRNING

Instrument. Kontrollera att hastighetsmätaren och övriga instrument fungerar.

Bromsar. Bromsa kraftigt på en plats där du inte stör annan trafik, för att kontrollera att bromsarna inte drar snett.

Något annat ovanligt? Kontrollera om det finns lösa delar eller något läckage. Lyssna efter ovanliga ljud.

Om allt verkar bra, tag det lugnt och njut av körningen!

Körning under svåra förhållanden

- Kör alltid långsammare vid hård och byig sidvind. Då får du bättre kontroll över bilen.
- Kör sakta över trottoarkanter och om möjligt, i rät vinkel mot kanten. Undvik att köra på stora stenar med vassa kanter eller andra föremål som kan ligga på vägen. Det kan leda till allvarliga skador på däcken, t.ex. däckexplosioner.
  Kör sakta när du passerar förhöjningar i vägbanan eller om du kör på en guppig och gropig väg. Däck och/eller fälgar kan skadas.
- Om du parkerar i en backe, vrid då framhjulen tills de går mot trottoarkanten så att bilen inte kan rulla iväg. Ansätt parkeringsbromsen och tryck på knappen ”P”. Placera klossar bakom hjulen vid behov.
- När du tvättar bilen eller kör genom mycket vatten på vägbanan kan bromsarna bli våta. För att kontrollera om bromsarna är våta skall du bromsa försiktigt när det inte är någon annan trafik omedelbart bakom. Om bromsverkan inte verkar normal har bromsarna antagligen blivit våta. Torka dem genom att köra försiktigt med åtdragen parkeringsbroms och foten lätt på bromspedalen. Om bromsarna ändå inte fungerar normalt måste du stanna vid sidan av vägen och kontakta en auktoriserad Toyota–återförsäljare eller –verkstad, eller annan verkstad med motsvarande kvalifikationer och utrustning

⚠ VARNING

- **Innan du kör iväg måste du kontrollera att parkeringsbromsen är lossad och bromsvarningslampan är släckt.**
- **Gå aldrig ifrån bilen när ”READY” är tänd.**
- **Vila aldrig foten på bromspedalen när du kör. Det kan få bromsarna att överhettas, och dessutom ge ökat slitage och högre bränsleförbrukning.**
- **När du kör nedför en lång eller brant backe skall du minska hastigheten, växla ner och motorbromsa. Tänk på att om du använder bromsarna mycket kan de bli mycket heta med sämre bromsverkan som följd.**
- **Var försiktig när du accelererar eller bromsar i halt väglag. Plötslig acceleration eller motorbromsning kan få hjulen att sladda eller spinna.**
- **Fortsätt inte köra som vanligt om bromsarna är våta. Om bromsarna är våta krävs mycket längre bromssträcka och bromsarna kan dra snett vid bromsning. Dessutom finns risk att parkeringsbromsen inte kan hålla bilen säkert.**

OBSERVERA

När du kör på våta vägar skall du, om möjligt, undvika stora vattensamlingar. Om mycket vatten stänker upp i motorrummet kan det skada både hybridsystemet och de elektriska komponenterna.

Vinterkörning

Kontrollera att kylarvätskan innehåller rätt mängd frostskyddsmedel.

Använd endast ”Toyota Super Long Life Coolant” eller likvärdig etylenglykolbaserad kylarvätska som inte innehåller silikat, amin, nitrit, eller borat med hybridorganisk syrateknik med lång livslängd. (Kylarvätska med hybridorganisk syrateknik med lång livslängd består av en kombination av låga fosfater och organiska syror.)

Se ”Kontroll och påfyllning av kylarvätska” på sid 401 för uppgifter vid val av kylarvätska.

”Toyota Super Long Life Coolant” är en blandning av 50% kylvätska och 50% destillerat vatten. Kylvätskan skyddar bilen från frysning ner till cirka –35°C.

OBSERVERA
Använd inte enbart vatten.

Kontrollera 12V–batteri och batterikablarna.

Kyla minskar 12V–batteriets kapacitet. Det måste därför vara i toppskick för att ge tillräcklig effekt för start när det är kallt. I del 8–3 beskrivs hur du kontrollerar 12V–batteriet. En auktoriserad Toyota–återförsäljare eller –verkstad, eller annan verkstad med motsvarande kvalifikationer och utrustning kontrollerar gärna laddningsnivån i batteriet.

Använd motorolja med rätt viskositet för vinterkörning.

På sid 398 anges rekommenderad viskositet. Sommarolja blir trögflytande när det är kallt och kan göra det mycket svårt att starta motorn. Om du är tveksam om vilken olja du ska använda, kontakta en auktoriserad Toyota–återförsäljare eller –verkstad, eller annan verkstad med motsvarande kvalifikationer och utrustning som kan ge dig råd.

Förhindra att dörrlåsen fryser.

Spruta in tunn låsolja i bilens lås för att förhindra frysning.

Använd spolarvätska med frostskyddsmedel.

Varje auktoriserade Toyota–återförsäljare eller –verkstäder och de flesta bensinstationer säljer lämplig spolarvätska. Följ tillverkarens anvisningar för eventuell blandning av spolarvätskan med vatten.

OBSERVERA
Använd aldrig frostskyddsmedel avsett för motorns kylsystem eller annan vätska som kan skada lacken.

Använd inte parkeringsbromsen om det är risk att den fryser fast.

Tryck växelväljaren till ”P”–läge och blockera bakhjulen när du parkerar bilen. Undvik att använda parkeringsbromsen i vissa fall om temperaturen ligger kring fryspunkten. Snö eller vatten som samlats i och omkring bromskomponenterna kan frysa till is och göra det omöjligt att senare lossa parkeringsbromsen.

Håll fritt från is och snö i hjulhusen.

Is och snö i de främre hjulhusen kan göra bilen svår att styra. Vid besvärligt vinterväglag bör du då och då stanna och kontrollera att det inte sitter för mycket snö och is i hjulhusen.

Du bör medföra viss nödutrustning beroende på väder och lokala förhållanden.

Det är alltid lämpligt att medföra, isskrapa, borste för lössnö, sandsäck, snöskyffel startkablar, bogserlina m m.

Körning med släp– eller husvagn

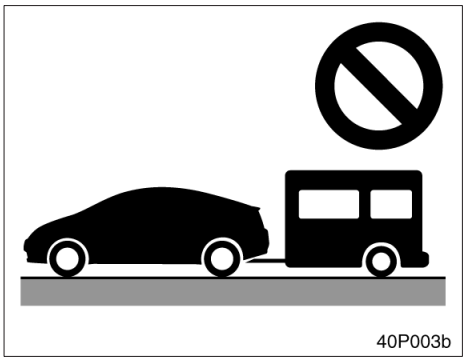

Toyota rekommenderar inte att du ansluter släpvagn eller husvagn till din Prius. Den är inte avsedd för bogsering.

Hur du spar bränsle och ökar bilens livslängd

Det är mycket lätt att få en liter bensin att räcka några kilometer längre—tag det bara lugnt! Då ökar också bilens livslängd. Nedan följer några specifika tips för hur du kan spara pengar på både bränsle och reparationer.

- **Kör alltid med rätt lufttryck i däcken.** För lågt lufttryck ger ökat däckslitage och ökar bränsleförbrukningen. Se sid 403 för anvisningar.
- **Kör inte med onödig last i bilen.** Tunga saker i bilen ger större belastning på motorn och därmed högre bränsleförbrukning.
- **Accelerera sakta och mjukt.** Undvik häftiga starter.
- **Undvik att ständigt accelerera och bromsa.** Bränsleförbrukningen ökar vid många stopp och starter.
- **Undvik att bromsa och stanna i onödan.** Håll jämn hastighet. Försök att observera trafiksignalerna på avstånd så att du tvingas stanna så sällan som möjligt, eller använd kringfartsleder för att undvika trafikljus. Håll lämpligt avstånd till framförvarande fordon för att undvika plötsliga inbromsningar. Då minskar också slitaget på bromsarna.
- **Undvik om möjligt tät trafik och bilköer.**
- **Låt aldrig foten vila på bromspedalen.** Det ger onödigt slitage, överhettning och hög bränsleförbrukning.
- **Kör med måttlig fart på motorvägar.** Ju fortare du kör desto mer bränsle förbrukas. Bränsleförbrukningen minskar om du sänker farten.
- **Se till att du har korrekt framhjulsinställning.** Undvik att köra mot trottoarkanter och sänk farten på ojämna vägar. Fel framhjulsinställning sliter inte bara kraftigt på däcken utan belastar också motorn hårdare och ger högre bränsleförbrukning.
- **Håll underredet fritt från lera, sand, is och snö.** Det minskar inte bara vikten utan minskar också korrosionsrisken.
- **Håll alltid bilen i toppskick.** Ett smutsigt luftfilter, fel ventilspel, oljiga eller smutsiga tändstift, förorenad olja, gammalt smörjfett, ojusterade bromsar och liknande, gör att bilens går sämre och höjer bränsleförbrukningen. För att öka livslängden på alla komponenter och för lägsta möjliga driftskostnader bör du låta din Toyota–verkstad utföra service enligt bilens serviceschema. Om du ofta kör under svåra förhållanden bör du se till att servicearbetet utförs oftare än enligt normalschemat.

⚠ VARNING

Stäng aldrig av hybridsystemet när du kör nedför långa utförsbackar. Servosystemen för bromsar och styrning fungerar bara när hybridsystemet går. Hybridsystemet måste också vara igång för att avgasreningen skall fungera på rätt sätt.

Del 5
ÅTGÄRDER I EN NÖDSITUATION

- Om bilen inte startar 342
- Om hybridsystemet stannar under körning 346
- Om bilen blir överhettad 347
- Om du får punktering (med reparationssats för däck) 348
- Om du får punktering (med nödhjul) 361
- Om bilen måste bärgas eller bogseras 370
- Om du tappat bort bilnycklarna 374
- Om öppnaren till bakluckan inte fungerar 375

Om bilen inte startar—
(a) Några enkla åtgärder

Innan du börjar kontrollera skall du först ha försökt starta på vanligt sätt enligt ”Start av hybridsystemet” på sid 332, samt att det finns tillräckligt med bränsle i tanken. Du bör också kontrollera om du kan starta hybridsystemet med någon av reservnycklarna. Om de fungerar är det troligen fel på den första nyckeln. Låt en auktoriserad Toyota–återförsäljare eller –verkstad, eller annan verkstad med motsvarande kvalifikationer och utrustning kontrollera nyckeln. Om ingen av dina nycklar fungerar är det antagligen fel i hybridbilens startspärrsystem. Kontakta en auktoriserad Toyota–återförsäljare eller –verkstad eller annan verkstad med motsvarande kvalifikationer och utrustning. (Se ”Nycklar” på sid 26.)

Om instrumentgruppen lyser svagt eller slocknar när hybridsystemet är påslaget—

1. Kontrollera att 12V–batteriets anslutningar är rena och fastdragna.
2. Om batterikablarna är i gott skick, är 12V–batteriet urladdat. Du kan försöka starta bilen med startkablar. Se ”(b) Start med startkablar” för mer information.

OBSERVERA
En hybridbil kan inte bogseras igång.

Om instrumentgruppen lyser normalt när hybridsystemet är i läge ”IG–ON”—

Då är det antagligen något fel som måste åtgärdas. Kontakta en auktoriserad Toyota–återförsäljare eller –verkstad, eller annan verksamhet med motsvarande kvalifikationer och utrustning.

(b) Start med startkablar

Om 12V–batteriet är urladdat kan hybridsystemet startas med hjälp av startkablar. Beroende på bilens kondition går motorn eventuellt inte starta.

Följ nedanstående instruktioner mycket noga för att undvika risken att batteriet exploderar. Koppla startkablarna i exakt rätt ordning och på rätt plats. Vid en batteriexplosion kan svavelsyra spruta ut med allvarliga personskador och skador bl.a. på bilens elektronik och elsystem som följd.

Om 12V–batteriet är urladdat kan du inte komma åt det i bagageutrymmet eftersom bakluckan inte kan öppnas. Använd då startkabeluttaget i motorrummet. Mer information finns i ”START MED STARTKABLAR” på sid 343.

OBSERVERA
Om 12V–batteriet är urladdat och växellådan är i läge ”P” kan bilen inte flyttas om inte framhjulen lyfts upp. Det beror på att parkeringsspärrmekanismen låser framhjulen.

Om du inte är helt säker på hur bilen skall startas med hjälp av startkablar är det bättre att du anlitar en mekaniker eller en bilbärgare.

⚠ VARNING

- **Elektrolyten i hjälpbatteriet innehåller svavelsyra som är giftig och frätande. Använd skyddsglasögon när du hjälpstartar en bil och undvik att få syra på huden, kläderna eller bilen.**
- **Om du får elektrolyt på händer, kläder eller i ögonen måste du omedelbart ta av dig alla förorenade klädesplagg och skölja huden eller ögonen med mycket vatten. Sök sedan omedelbart läkarhjälp. Fortsätt under färden att skölja det skadade stället med vatten. Använd svamp eller handduk.**
- **Den gas som normalt bildas i batteriet är mycket explosiv och exploderar omedelbart om en öppen låga eller gnista kommer i närheten av batteriet. Använd därför endast riktiga startkablar. Rök inte och tänd inte tändstickor under startförsöket.**

OBSERVERA

- ***Hjälpbatteriet ska ha 12 volts spänning. Om du inte är helt säker på att batteriet har rätt spänning får det inte användas.***
- ***Efter start med startkablar kan det hända att hybridsystemet inte startar när du trycker på "POWER". Om så är fallet trycker du en gång till på den. Om "READY"–lampan inte tänds skall du kontakta en auktoriserad Toyota–återförsäljare eller –verkstad eller annan verkstad med motsvarande kvalifikationer och utrustning.***

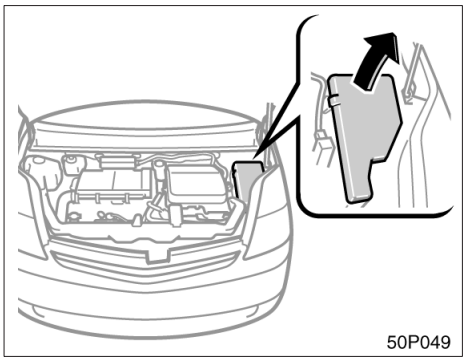

START MED STARTKABLAR

1. Ansätt parkeringsbromsen, släck strålkastarna och kupébelysningen.
2. Stäng av hybridsystemet och ta bort nyckeln om den sitter i tändningen.
3. Öppna motorhuven och kåpan till säkringsblocket som bilden visar.

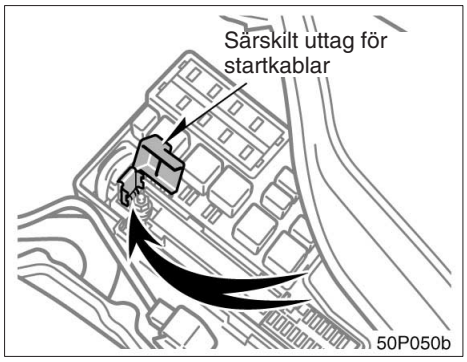

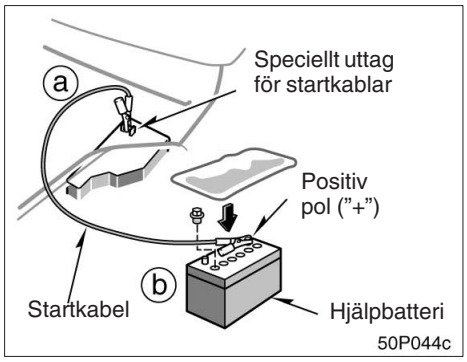

4. Öppna locket till den speciella uttaget för startkablarna.
5. Om hjälpbatteriet sitter i en annan bil måste du kontrollera att bilarna inte vidrör varandra. Släck alla onödiga lampor och stäng av alla strömförbrukare som inte behövs.

   Använd ett batteri som är av samma kvalitet, eller högre. Andra batterier kan vara svåra att använda i detta syfte. Ladda batteriet i flera minuter om det är svårt att starta med startkablar.
6. Tag om så behövs bort cellpropparna från hjälpbatterierna. Lägg en tygtrasa över de öppna hålen på batteriet eller batterierna. (Då minskar risken för explosion, personskador och brännsår.)
7. Om motorn i bilen med hjälpbatteriet inte redan går, starta motorn och låt den gå några minuter. Vid start med startkablar skall motorn gå med cirka 2000 varv/min, dvs med gaspedalen lätt nedtryckt.
8. Anslut kablarna i ordning a, b, c, d.
   a. Anslut klämman på den positiva (röda) startkabeln till det speciella uttaget för startkablar.
   b. Anslut klämman i andra änden av den positiva (röda) startkabeln till pluspolen (+) på hjälpbatteriet.

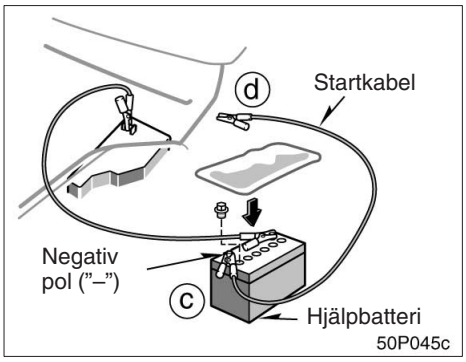

c. Anslut klämman på den negativa (svarta) startkabeln till minuspolen (–) på hjälpbatteriet.

d. Anslut klämman i andra änden av den negativa (svarta) startkabeln till en fast olackad metalldel på karossen i bilen med det urladdade batteriet.

Rekommenderad anslutningspunkt visas på följande bild:

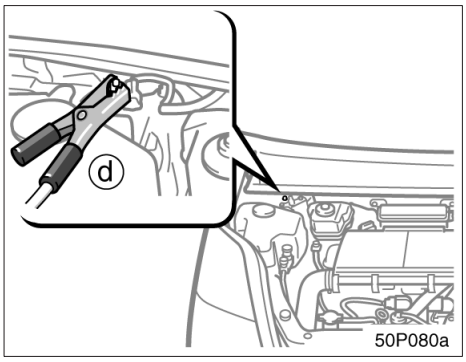

Anslutningspunkt

⚠ VARNING

Luta dig inte över batteriet när du kopplar kablarna och låt inte av misstag startkablar eller polklämmor vidröra något annat utom de rätta polerna på batteriet och "jord".

9. Ladda det urladdade batteriet med startkablarna i cirka 5 minuter. Låt bilen med hjälpbatteriet hela tiden gå med cirka 2000 varv/min, dvs med gaspedalen lätt nedtryckt.
10. Starta hybridsystemet. Kontrollera att "READY"–lampan tänds. Om varningslampan för hybridbatteriet tänds i informationsfönstret är hybridbatteriet också urladdat. Kontakta en auktoriserad Toyota–återförsäljare eller –verkstad, eller annan verksamhet med motsvarande kvalifikationer och utrustning.
11. Koppla sedan försiktigt bort startkablarna i exakt omvänd ordning: först den negativa kabeln och därefter den positiva kabeln.
12. Kasta eventuella trasor som använts för att täcka över batterierna på lämplig uppsamlingsplats—de kan vara indränkta med svavelsyra.
13. Sätt tillbaka cellhattarna om de har tagits bort.

Om orsaken till att 12V–batteriet blivit urladdat inte är helt klar (t.ex. att du glömt släcka någon lampa) bör elsystemet kontrolleras av en auktoriserad Toyota–återförsäljare eller –verkstad, eller annan verkstad med motsvarande kvalifikationer och utrustning.

Om det första startförsöket inte lyckas...

Kontrollera att polena på startkablarna är ordentligt fastsatta. Ladda upp det urladdade batteriet med startkablarna anslutna i flera minuter. Starta sedan motorn på vanligt sätt.

Om det andra försöket inte heller lyckas kan batteriet vara slut. Låt en auktoriserad Toyota–återförsäljare eller –verkstad, eller annan verkstad med motsvarande kvalifikationer och utrustning kontrollera batteriet.

Om hybridsystemet stannar under körning

Om hybridsystemet stannar under körning...

1. Minska hastigheten långsamt och kör rakt fram. Styr sedan försiktigt till sidan av vägen och stanna på en lämplig plats.
2. Tänd varningsblinkers.
3. Försök att starta hybridsystemet igen.

Om det inte lyckas, se ”Om bilen inte startar” på sid 342.

⚠ VARNING

Om hybridsystemet inte är igång fungerar inte servosystemen för broms och styrning. Både broms och styrning kräver då mycket större kraft än vanligt.

Om bilen blir överhettad

Om varningen för kylvätsketemperaturen tänds bilen känns kraftlös eller om du hör ett knackande ljud är hybridsystemet troligen överhettat. Gör då så här...

1. Kör åt sidan av vägen och stanna på lämplig plats. Tänd varningsblinkers. Ansätt parkeringsbromsen och tryck på knappen ”P”. Stäng av luftkonditioneringen om den är påkopplad.
2. Om kylarvätska eller ånga tränger ut under motorhuven skall du stanna hybridsystemet. Vänta tills ångbildningen upphört innan du öppnar motorhuven. Om du inte hör eller ser något som tyder på ångbildning eller kokning kan du låta hybridsystemet gå på tomgång. Kontrollera att kylfläkten är igång. Stäng annars av hybridsystemet.

⚠ VARNING

Undvik personskador genom att hålla motorhuven stängd tills ångbildningen upphört. Utrusande ånga eller kylarvätska tyder på mycket högt tryck.

3. Kontrollera om det finns något synligt vattenläckage från kylare eller slangar eller om vätska droppar ner under bilen. Observera att det är normalt att det droppar vatten från luftkonditioneringen om den har varit inkopplad.

⚠ VARNING

Håll händer och kläder borta från fläkt och drivrem när hybridsystemet är igång.

4. Om vätska läcker ut skall du stänga av hybridsystemet omedelbart. Ring en auktoriserad Toyota–återförsäljare eller –verkstad eller annan verkstad med motsvarande kvalifikationer och utrustning och be om hjälp.
5. Om du inte ser några uppenbara läckor skall du kontrollera expansionstanken. Om den är tom, fyll på kylarvätska medan hybridsystemet är i gång. Fyll ungefär till hälften.

⚠ VARNING

Tag inte bort kylarlocket när hybridsystemet och kylaren är varma. Het kylarvätska och ånga som sprutar ut under högt tryck kan ge allvarliga brännskador.

6. Gör en ny kontroll av vätskenivån i expansionstanken när motortemperaturen har sjunkit till normal nivå. Fyll på mer kylvätska tills expansionstanken är ungefär halvfull om det behövs. Om vätskenivån sjunker snabbt tyder det på en läcka i systemet. Låt en auktoriserad Toyota–återförsäljare eller –verkstad, eller annan verkstad med motsvarande kvalifikationer kontrollera systemt snarast möjligt.

Om du får punktering (med reparationssats för däck)—

1. Minska hastigheten långsamt och kör rakt fram. Styr försiktigt åt sidan av vägen och stanna på en säker plats där du inte är i vägen för trafiken. Stanna inte i mittremsan på en motorväg. Parkera, om möjligt, på plan, fast mark.
2. Stäng av hybridsystemet och tänd varningsblinkers.
3. Ansätt parkeringsbromsen hårt.
4. Be passageraren kliva ur bilen på den sida där man inte kommer i vägen för trafiken.
5. Läs noga följande anvisningar.

OBSERVERA
Fortsätt inte att köra med punkterat däck. Däcket kan förstöras för gott redan efter en kort sträcka.

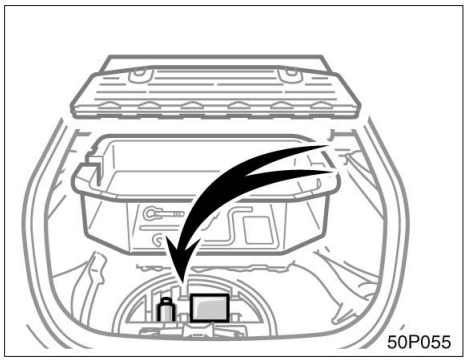

Reparationssats för däcklagning

Reparationssatsen är avsedd för lagning av ett punkterat däck.

Reparationssatsen är placerad under förvaringsfacket i bagagerummet.

Punktering som orsakats av en spik eller skruv som fastnat i däckmönstret (i kontakt med marken) kan lagas temporärt.

Ett däck kan repareras med en flaska tätningsmedel i reparationssatsen.

När reparationssatsen har använts skall tätningsmedlet uppsamlas av en auktoriserad Toyota återförsäljare eller verkstad eller annan verkstad med motsvarande kvalifikationer och utrustning. Kör dit med bilen för reparation eller byte av däck.

⚠ VARNING

- **Tätningsmedlet i reparationssatsen får aldrig drickas. Om du råkar svälja tätningsmedel skall du dricka stora mängder vatten och uppsöka läkare omedelbart.**
- **Om du skulle få tätningsmedel i ögonen eller på huden skall du tvätta dem grundligt med stora mängder vatten. Vid behov, sök läkarhjälp.**
- **Håll reparationssatsen utom räckhåll för barn och förvara den på säker plats.**
- **Parkera bilen på säker plats och plant underlag när du ska göra en temporär lagning av en punktering.**

OBSERVERA

Om du avlägsnar tätningsmedel som har fastnat på fälgen kan den återanvändas. Torka bort spillt tätningsmedel med en trasa. Byt emellertid ut ventilen mot en ny.

INFORMATION

- ***Tätningsmedel på kläderna lämnar fläckar efter sig.***
- ***I följande fall kan en punktering vara orsaken:***
  - ◆ ***Ratten drar åt ena sidan.***
  - ◆ ***Onormala vibrationer uppstår.***
  - ◆ ***Bilen lutar åt ena sidan.***

—Innehåll

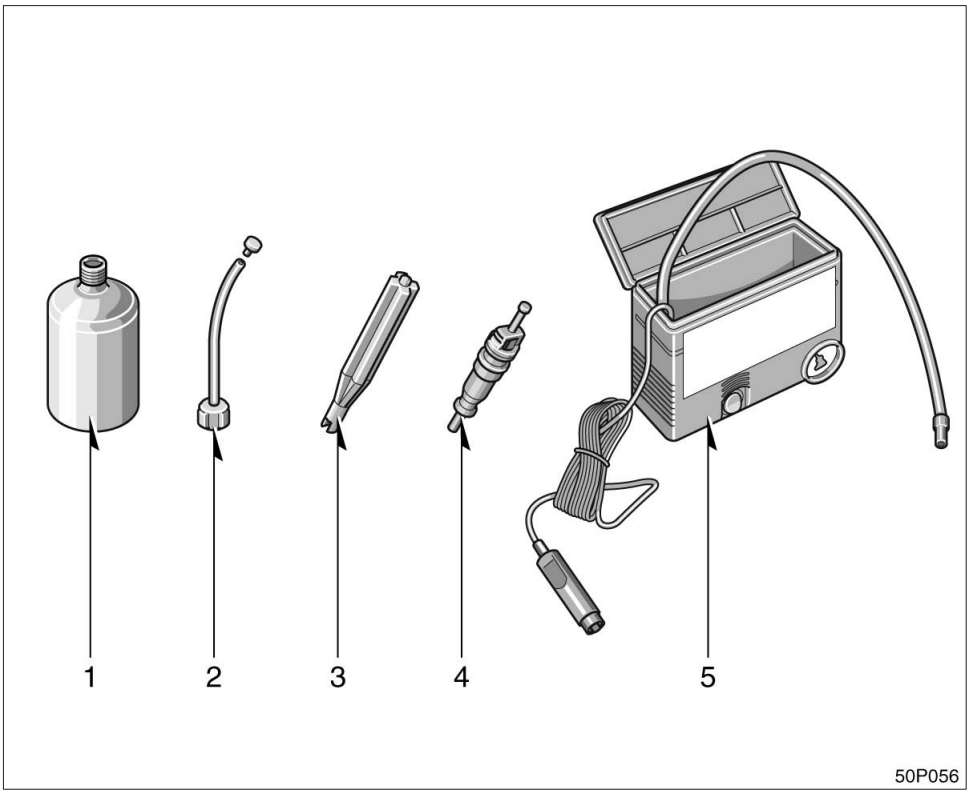

1. Tätningsmedel
2. Insprutningsslang
3. Ventilstiftsvridare
4. Ventilstift
5. Kompressor

Tätningsmedlet skall användas inom fyra år efter produktionsdatum. Giltighetstiden är markerad på flaskan.

Tätningsmedlet kan inte användas när utetemperaturen är under –30°C eller över +60°C.

INFORMATION
Tätningsmedlet bör bytas ut före utgångsdatum. Kontakta en auktoriserad Toyota–återförsäljare eller –verkstad eller annan verksamhet med motsvarande kvalifikationer och utrustning beträffande bytet.

—Innan tätningsmedlet används

Kontrollera hur stor däckskadan är innan du applicerar tätningsmedlet i reparationssatsen.

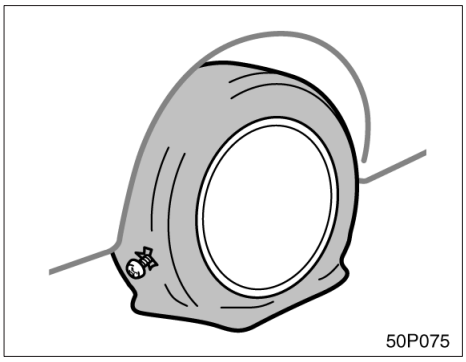

Ett däck skall lagas om skadan orsakats av en spik eller skruv som fastnat i däckmönstret (i kontakt med marken).

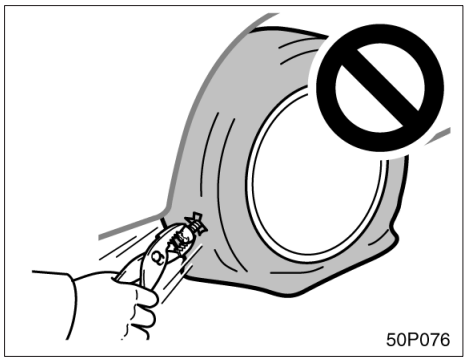

OBSERVERA
I så fall skall lagningen utföras utan att spiken eller skruven i däcket avlägsnas. Annars är det risk för att lagningen med tätningsmedlet inte lyckas.

Lagning med tätningsmedlet i reparationssatsen går inte att utföra i följande fall. Kontakta en auktoriserad Toyota återförsäljare eller verkstad, eller annan verksamhet med motsvarande kvalifikationer och utrustning.

- **När fälgen är skadad.**
- **Om två eller fler däck är punkterade.** (En flaska tätningsmedel räcker bara till ett däck.)
- **När däcket är skadad på grund av att du kört på det efter det punkterades.**

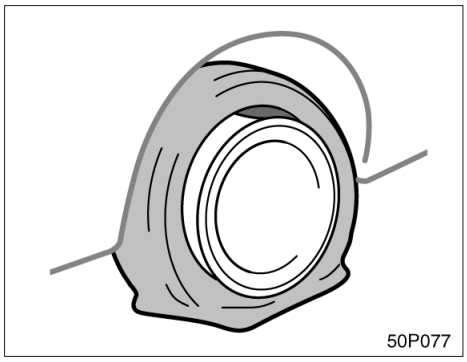

- **När däcket uppenbarligen har lossnat från fälgen.**

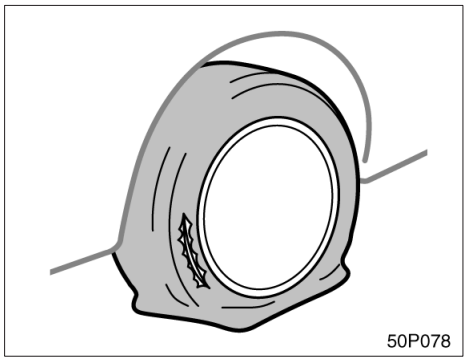

- **Punktering på grund av spricka eller skada i däckets sida.**

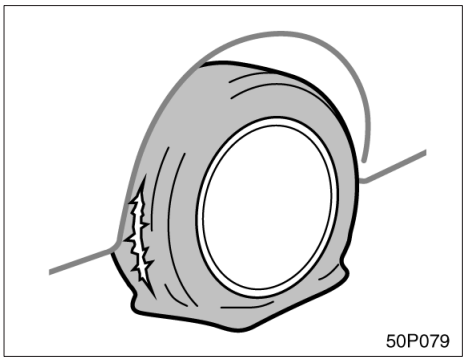

- **Om däckmönstret har fått en skåra på 4 mm eller mer.**

—Lagning av däck

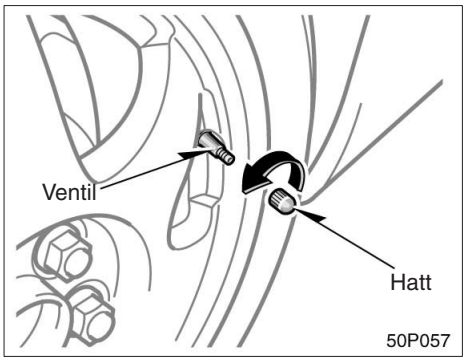

1. Tag bort ventilhatten från ventilen.

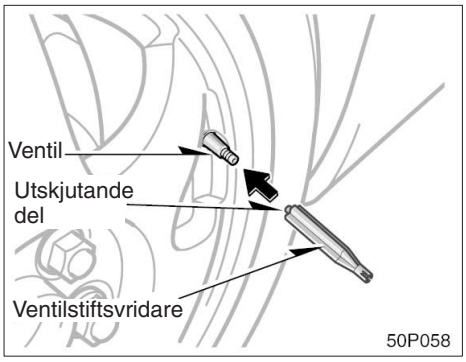

2. För ventilstiftsvridarens utskjutande del i kontakt med ventilen så att luften pyser ut.

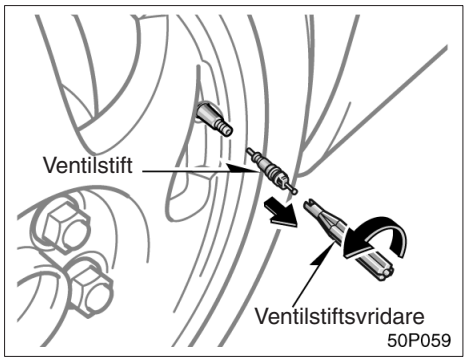

3. Drag ut ventilstiftet genom att vrida det moturs med vridaren.

⚠ VARNING

Var försiktig när du vrider ventilstiftsvridaren med stor kraft om det finns luft kvar i däcket eftersom ventilen kan flyga ut.

OBSERVERA

Lägg inte ventilstiftet på smutsig mark eller i sand. Förvara det på en ren plats.

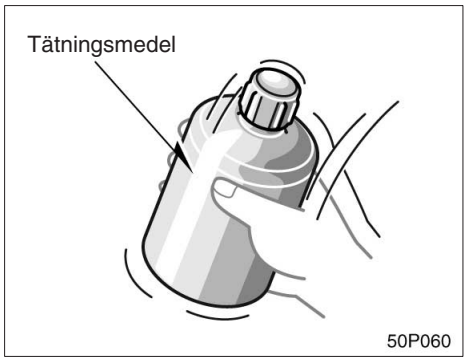

4. Skaka flaskan med tätningsmedel upp och ned några gånger.

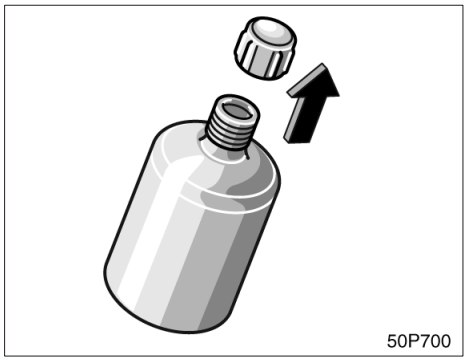

5. Tag bort hatten från flaskan med tätningsmedel.

OBSERVERA

Tag inte bort den inre hatten.

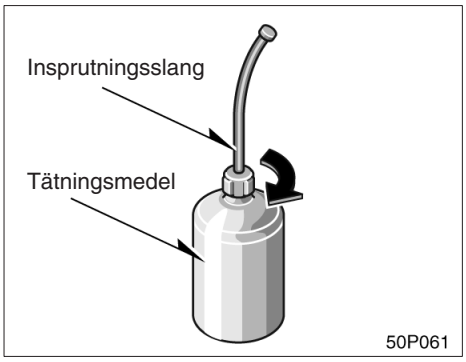

6. Skruva fast insprutningsslangen på flaskan med tätningsmedel. När den skruvas i kommer aluminiumpackningen på flaskan att gå sönder.

⚠ VARNING

Var försiktig, tätningsmedel kan sprutа ut om du skakar flaskan medan slangen är fastskruvad.

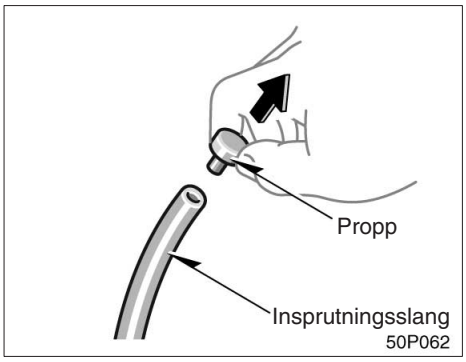

7. Tag bort proppen från insprutningsslangen.

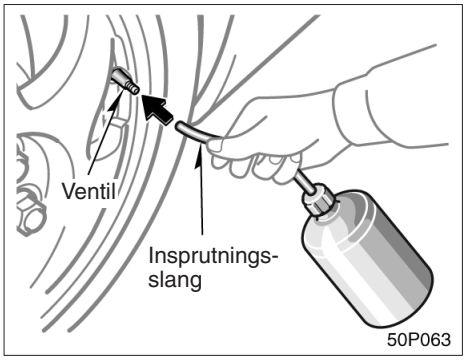

8. Anslut insprutningsslangen på ventilen.

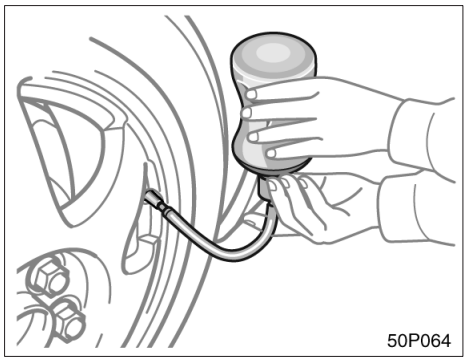

9. Spruta in allt tätningsmedel som finns i flaskan. Håll flaskan och luta den, tryck ut tätningsmedlet ut flaskan som bilden visar.

⚠ VARNING

Om slangen inte är ordentligt monterad kan tätningsmedel spruta ut under påfyllningen.

OBSERVERA

- ***Tag med den tomma tätningsmedelsflaskan till en auktoriserad Toyota–återförsäljare eller –verkstad eller annan verksamhet med motsvarande kvalifikationer och utrustning.***
- ***När du han använt en flaska tätningsmedel skall du be en auktoriserad Toyota–återförsäljare eller –verkstad eller annan verkstad med motsvarande kvalifikationer om en ny flaska för förvaring i bilen.***

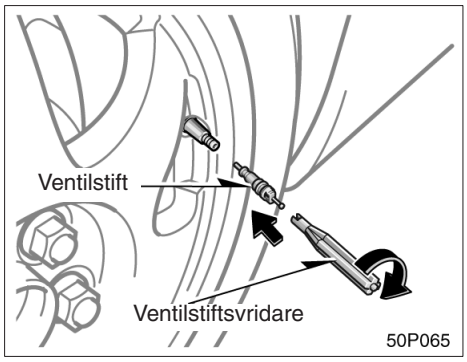

10. Drag ut insprutningsslangen ur ventilen. Skruva fast ventilstiftet i ventilen genom att vrida det medurs med ventilstiftsvridaren.

OBSERVERA

Vrid ventilvridaren för hand. Om du använder ett annat verktyg tillsammans med ventilvridaren kan den skadas.

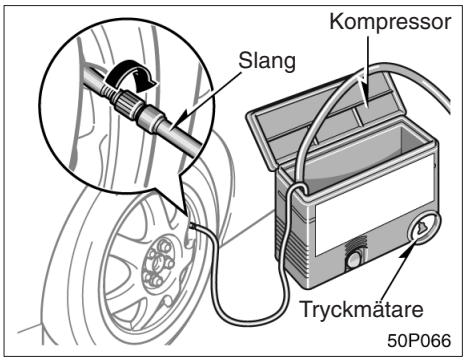

11. Skruva fast tryckluftsslangen i ventilen.

⚠ VARNING

Anslut ventilen och slangen ordentligt till däcket som sitter på bilen.

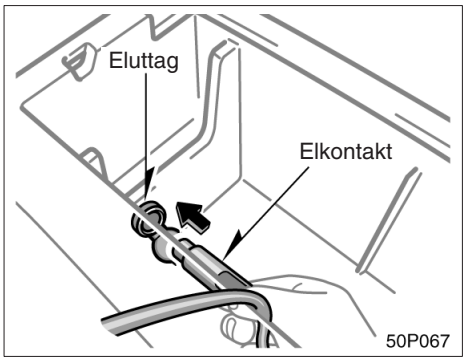

12. Anslut kontakten till kompressorn i eluttaget.

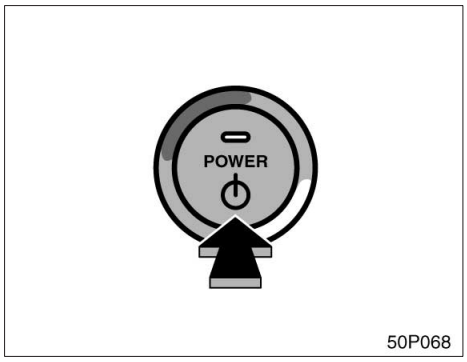

13. Tryck en gång på ”POWER” från OFF–läge för att välja läge ”ACC” utan att trycka ned bromspedalen.

OBSERVERA
Om kompressorn används medan hybridsystemet är avstängt (”READY”–lampan är släckt) kan 12V–batteriet laddas ur.

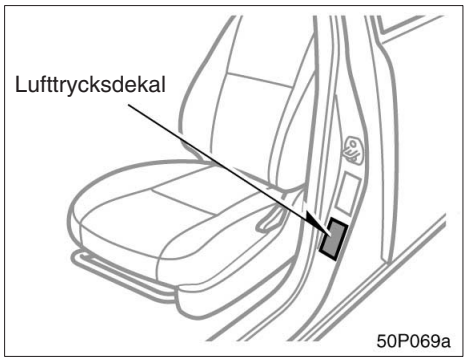

14. Kontrollera angivna värden för lufttryck i däcken. Dekalen är fäst på karossen och syns när förardörren öppnas.

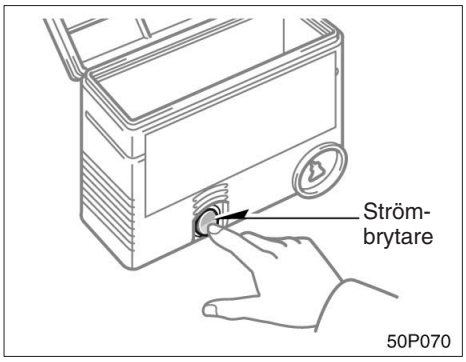

15. Vrid strömbrytaren på kompressorn till ”ON” och fyll på med luft till angivet värde.

När tryckmätaren, som är kopplad till slangen, anger specificerat tryck skall den stängas av.

Om rätt lufttryck inte erhålles inom 5 minuter kan lagning med reparationssatsen inte genomföras på grund av att skadan är för svår. Kontakta en auktoriserad Toyota återförsäljare eller verkstad, eller annan verksamhet med motsvarande kvalifikationer och utrustning.

⚠ VARNING

Vidrör inte kompressorns insida eftersom den kan vara het.

OBSERVERA

- ***Använd inte kompressorn kontinuerligt i mer än 7 minuter. Annars kan motorn överhettas och skadas. Kyl ned kompressorn innan du använder den igen.***
- ***Kompressorn är en pneumatisk luftningsanordning för personbilar.***
- ***Strömkällan till kompressorn skall vara 12V DC för bilar. Anslut den inte till en 24 volts strömkälla eller annan strömkälla.***
- ***Kompressorn är av oljefri typ. Den skall inte smörjas med olja.***

INFORMATION

När du slår på strömbrytaren kommer kompressorn att avge ett högt driftsljud. Detta tyder inte på att något är fel.

16. Tag bort slangen från ventilen när du har luftat däcket färdigt.
17. Drag ut kompressorns elsladd ur bilens eluttag.
18. Sprid ut tätningsmedlet jämnt i däcket genom att omedelbart köra bilen i cirka 5 km eller 10 minuter.

⚠ VARNING

Kör då mycket försiktigt. Var särskilt försiktig när du kör i kurvor eller runt hörn.

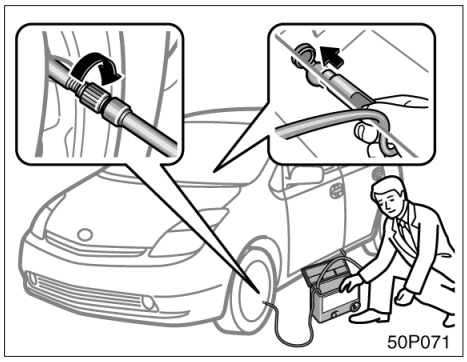

19. Efter cirka 5 kilometers eller 10 minuters körning, stanna bilen på säker plats och anslut kompressorn.

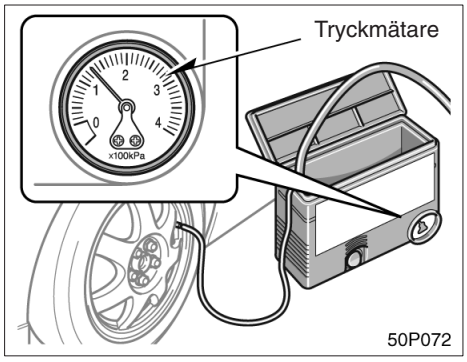

20. Läs av lufttrycket på tryckmätaren.

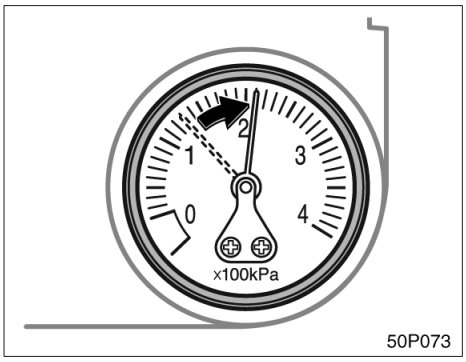

Om trycket är 130 kPa (1,3 kgf/cm^2 eller bar) eller mer skall däcket luftas till angivet värde med kompressorn.

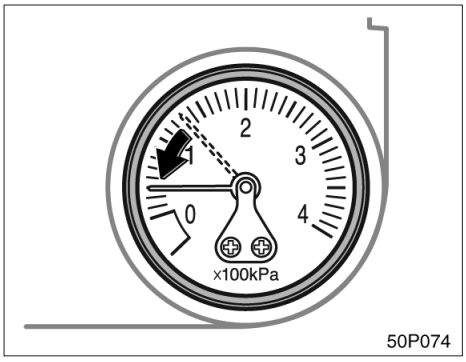

Om trycket är mindre än 130 kPa (1,3 kgf/cm^2 eller bar) så kan lagning med reparationssatsen inte genomföras på grund av att däckskadan är alltför omfattande. Kontakta en auktoriserad Toyota–återförsäljare eller –verkstad, eller annan verksamhet med motsvarande kvalifikationer och utrustning.

Om du får punktering (med nödhjul)—

1. Minska hastigheten långsamt och kör rakt fram. Styr försiktigt åt sidan av vägen och stanna på en säker plats där du inte är i vägen för trafiken. Stanna inte i mittremsan på en motorväg. Parkera, om möjligt, på plan, fast mark.
2. Stäng av hybridsystemet och tänd varningsblinkers.
3. Ansätt parkeringsbromsen hårt.
4. Be passageraren kliva ur bilen på den sida där man inte kommer i vägen för trafiken.
5. Läs noga följande anvisningar.

⚠ VARNING

Tänk på följande för att minska risken för dödsfall eller svåra olyckor när du använder domkraften:

- **Bilens egen domkraft är endast avsedd att användas i nödfall vid punktering. Den är inte avsedd för byte av sommar- och vinterdäck.**
- **Följ noga anvisningarna för användning av domkraften.**
- **Se till att ingen kroppsdel är under en bil som bara hålls upplyft med domkraft. Det medför risk för personskador.**
- **Starta inte hybridsystemet och låt det inte vara igång när bilen är upplyft med domkraften.**
- **Parkera om möjligt på plan, fast mark. Ansätt parkeringsbromsen ordentligt. Blockera det diagonalt motsatta hjulet mot det punkterade, vid behov.**
- **Var noga med att placera domkraften exakt rätt i lyftpunkten. Om bilen lyfts och domkraften är felplacerad kan bilen skadas eller falla av domkraften med allvarliga personskador som följd.**

- **Kryp aldrig under en bil som står upplyft med en domkraft.**
- **Använd domkraften bara för att lyfta upp bilen vid hjulbyte.**
- **Låt ingen sitta kvar i bilen när du lyfter den med domkraft.**
- **Lägg inget mellan domkraften och bilen eller under domkraften när du lyfter bilen.**
- **Lyft bara bilen så högt som det krävs för att byta hjul.**

OBSERVERA

Fortsätt inte att köra med punkterat däck. Däcket kan förstöras för gott redan efter en kort sträcka.

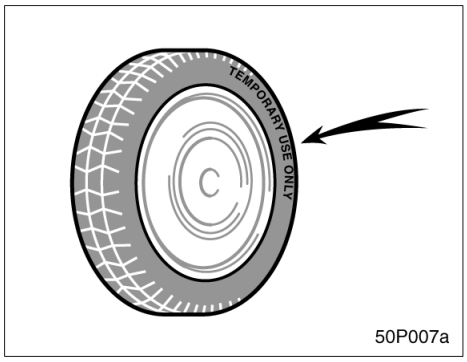

Nödhjul

Nödhjulet är endast avsett för tillfälligt bruk.

Nödhjulet identifieras genom texten ”TEMPORARY USE ONLY” (endast för tillfälligt bruk) på sidan av däcket.

Det punkterade standarddäcket skall repareras och återmonteras snarast möjligt.

Nödhjulet tar mindre plats i bagageutrymmet. Det är också lättare än ett vanligt reservhjul och bidrar därmed till att sänka bränsleförbrukningen och gör hjulet lättare att montera vid en punktering.

Nödhjulet kan användas många gånger om så behövs. Det håller för upp till 480 mils körning beroende på vägförhållanden och körsätt. När slitagevarnarna börjar synas måste nödhjulet bytas.

Se även avsnittet om däck på sid 404 för mer information om slitageindikatorerna och annan service.

Lufttrycket i nödhjulet skiljer sig från lufttrycket i standarddäck. Kontrollera lufttrycket i nödhjulet regelbundet och lufta däcket vid behov. Uppgifter om lufttryck finns i avsnittet ”Däck” på sid 430.

⚠ VARNING

- **Nödhjulet är konstruerat särskilt för din Toyota. Använd aldrig nödhjulet på någon annan bil än på din Toyota.**
- **Kör aldrig med fler än ett nödhjul på bilen samtidigt.**
- **Fortsätt inte att köra med punkterat nödhjul.**
- **Kör inte fortare än 80 km/h när du använder nödhjulet.**
- **Ersätt nödhjulet med ett reguljärt hjul snarast möjligt.**
- **Undvik plötsliga accelerationer, hårda inbromsningar och tvära svängar när du kör med nödhjul.**
- **Att köra med för lågt lufttryck i däcken kan orsaka en olycka.**
- **Bilens båda sidor kommer att ha olika höjd på grund av skillnaden i däckstorlek. Kör alltid med försiktighet.**

OBSERVERA

- ***Markfrigången blir lägre när nödhjulet är monterat. Undvik att passera över föremål och kör sakta på ojämna eller oasfalterade vägar och över farthinder. Kör inte heller in bilen i en automatisk biltvätt eftersom den kan fastna och ta skada.***
- ***Snökedjor kan inte monteras på nödhjulet. Använd inte nödhjulet fram på snöiga eller isiga vägar. Om något av framhjulen får punktering bör du använda nödhjulet på något av bakhjulen. Montera det avtagna bakhjulet på platsen för det punkterade framhjulet. Sätt därefter snökedjor på framhjulen.***

—Nödvändiga verktyg och reservhjul

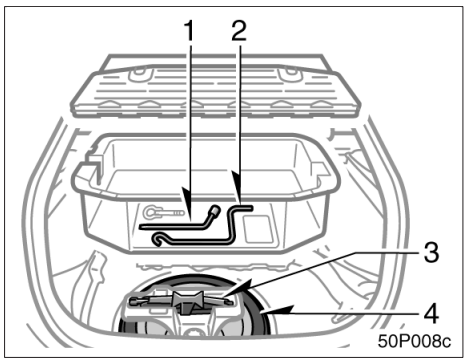

1. Tag fram verktyg och reservhjul

1 Hjulmutternyckel
2 Vev
3 Domkraft
4 Reservhjul

Se ”Förvaringsbox i bagagerummet” på sid 307 för anvisningar om hur förvaringsboxen öppnas.

Se till att du vet var domkraften och övriga verktyg är placerade och hur de fungerar så att du är förberedd om du behöver använda dem.

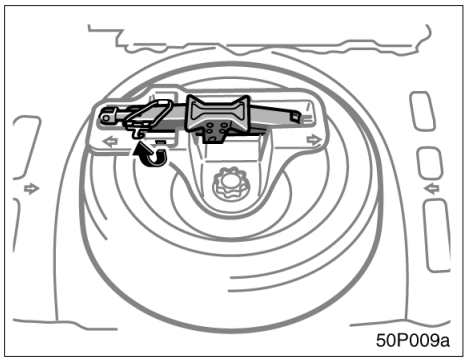

Haka loss spännbandet för att ta loss domkraften.

Se till att spännbandet är ordentligt fasthakat när domkraften sätts tillbaka.

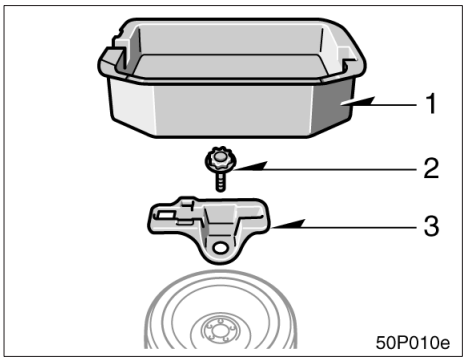

Tag ut reservhjulet så här:

1. Tag bort förvaringsboxen.
2. Skruva ur skruven och tag bort den.
3. Tag bort boxen med domkraften.

Lyft sedan ut reservhjulet.

När du lägger in reservhjulet skall det ligga med insidan uppåt. Skruva sedan fast det i omvänd ordning mot ovan så att det inte kan kastas framåt vid en kollision eller häftig inbromsning.

När domkraftsboxen sätts tillbaka skall pilarna på boxen riktas in mot pilarna på karossen.

—Blockera ett av hjulen

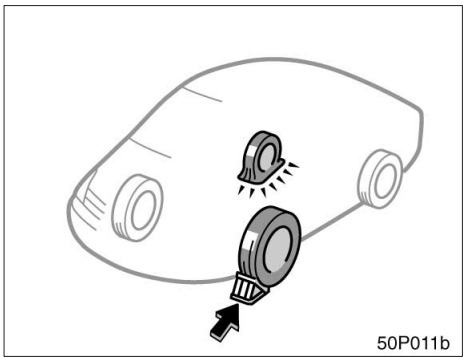

2. Blockera det diagonalt motsatta hjulet så att bilen inte kan flytta sig när du lyfter upp den med domkraften.

Blockera framhjulet framifrån och bakhjulet bakifrån.

—Lossa hjulmuttrarna

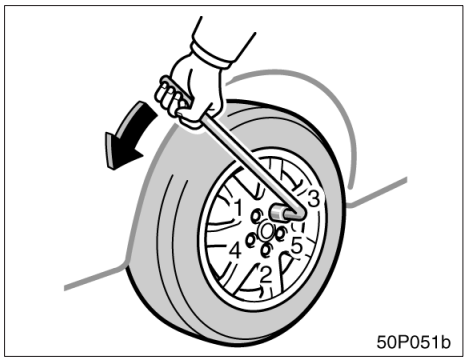

3. Lossa alla hjulmuttrar.

Lossa alltid hjulmuttrarna litet innan du lyfter upp bilen med domkraften.

Vrid muttrarna moturs för att lossa dem. För att få tillräcklig kraft håller du hjulmutternyckeln vågrätt åt höger som bilden visar. Fatta tag i hjulmutternyckeln längst ut på handtaget och drag uppåt. Se till att hjulmutternyckeln inte glider av från muttern.

Tag inte bort muttrarna än—lossa dem inte mer än ett halvt varv i den illustrerade ordningsföljden.

⚠ VARNING

Använd aldrig olja eller fett på skruvar eller muttrar. Muttrarna kan då lossna och hjulen falla av vilket kan orsaka en allvarlig olycka.

—Placering av domkraften

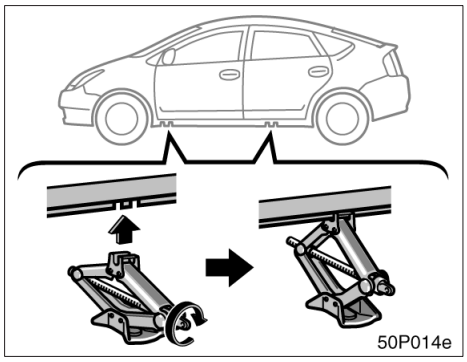

4. Placera domkraften i rätt läge enligt bilden.

Kontrollera att domkraften står på ett fast och jämnt underlag.

—Upphissning av bilen

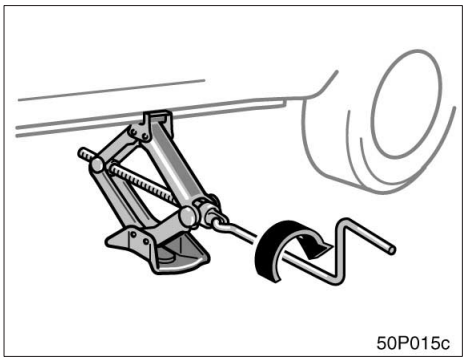

5. Ingen får sitta i bilen när den hissas upp. Lyft upp bilen tillräckligt högt så att det går att byta däck.

Tänk på att det behövs mer plats för att sätta på reservdäcket än för att ta av det platta däcket.

Hissa upp bilen genom att passa in domkraftens handtag i domkraften (det skall glappa något) och vrida det medurs. När domkraften går mot bilen och börjar lyfta skall du kontrollera ännu en gång att domkraften står stadigt och är rätt placerad.

⚠ VARNING

Kryp aldrig under en bil som står upplyft med en domkraft.

—Hjulbyte

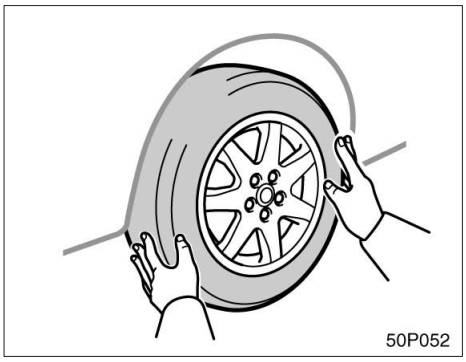

6. Ta bort hjulmuttrarna och byt hjul.

Lyft av det punkterade hjulet och lägg det åt sidan.

Rulla fram reservhjulet och ställ det i rätt läge i förhållande till hjulbultarna. Lyft upp hjulet så att åtminstone den översta bulten går igenom hålet. Tryck sedan in hjulet över de andra bultarna.

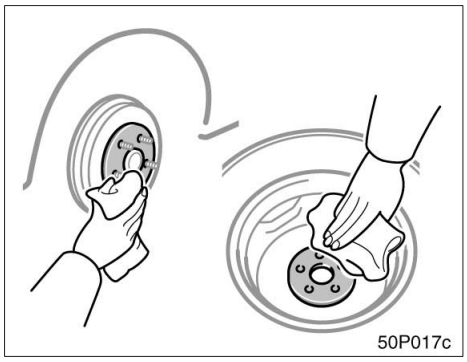

Tag bort eventuell rost från kontaktytorna med stålborste eller liknande innan du sätter på det nya däcket. Om man monterar ett hjul utan ren kontakt metall–mot–metall kan muttrarna så småningom lossna vilket, i värsta fall, kan leda till att hjulet lossnar under körning.

—Åtdragning av hjulmuttrarna

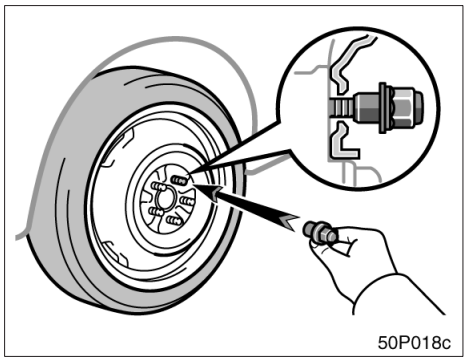

7. Sätt tillbaka alla hjulmuttrarna för hand.

Skruva på alla hjulmuttrarna (med den avsmalnande sidan inåt) och drag fast för hand så hårt du kan. Tryck hjulet mot navet och försök dra ytterligare något för hand.

⚠ VARNING

Använd aldrig olja eller fett på skruvar eller muttrar. Det kan leda till att muttrarna dras åt för hårt och skadar skruvarna. Muttrarna kan då lossna och hjulen falla av vilket kan orsaka en allvarlig olycka. Rengör skruvar eller muttrar som är belagda med olja eller fett.

—Sänk ned bilen

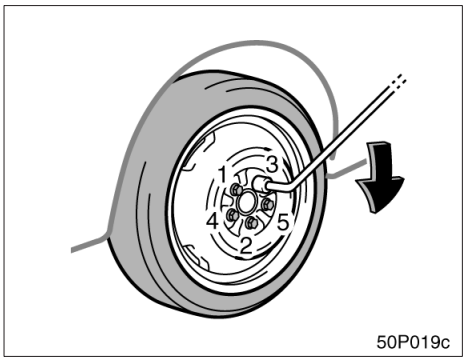

8. Sänk ned bilen helt och hållet och dra åt hjulmuttrarna.

Veva domkrafthandtaget moturs för att sänka ned bilen.

Använd bara hjulmutternyckeln för att dra fast hjulmuttrarna. Använd inga andra verktyg, hammare, förlängningsrör etc, och tryck inte heller med foten. Se till att hjulmutternyckelns hylsa är rätt placerad över hjulmuttern.

Drag åt varje mutter litet i taget i nummerordning som bilden visar. Fortsätt tills alla muttrarna är hårt åtdragna.

⚠ VARNING

- **Var försiktig när du sänker ned bilen så att du inte fastnar med ett ben eller en fot under bilen och att inte heller någon annan skadas.**
- **Så snart som möjligt efter ett hjulbyte skall hjulmuttrarna dras med en momentnyckel – 103 Nm (10,5 kpm). Annars kan muttrarna lossna och hjulen kan falla av vilket kan orsaka en allvarlig olycka.**
- **Sätt inte tillbaka en skadad hjulsida av plast. Den kan flyga av under körning och orsaka olyckor.**

—Efter hjulbytet

9. Kontrollera lufttrycket i däcket.

Justera lufttrycket enligt specifikationerna på sid 430. Om trycket är lägre än specificerat värde skall du köra långsamt till närmaste auktoriserade Toyota–återförsäljare eller –verkstad eller annan verkstad med motsvarande kvalifikationer och utrustning och fylla på luft till angivet värde.

Glöm inte att sätta tillbaka ventilhatten. Den hindrar att smuts eller fukt kommer in i ventilen och orsakar luftläckage. Skaffa en ny ventilhatt så snart som möjligt om den gamla saknas.

10. Stuva undan verktyg, domkraft och det platta däcket.

Så snart som möjligt efter ett hjulbyte skall du efterdra hjulmuttrarna med momentnyckel till rätt åtdragningsmoment som anges på sid 430. Låt snarast möjligt laga det punkterade däcket.

⚠ VARNING

Innan du kör iväg, kontrollera att alla verktyg, domkraften, det punkterade hjulet och varningstriangeln ligger säkert fast i bilen för att minska risken för personskador vid en eventuell kollision eller hård inbromsning.

Om bilen måste bärgas eller bogseras

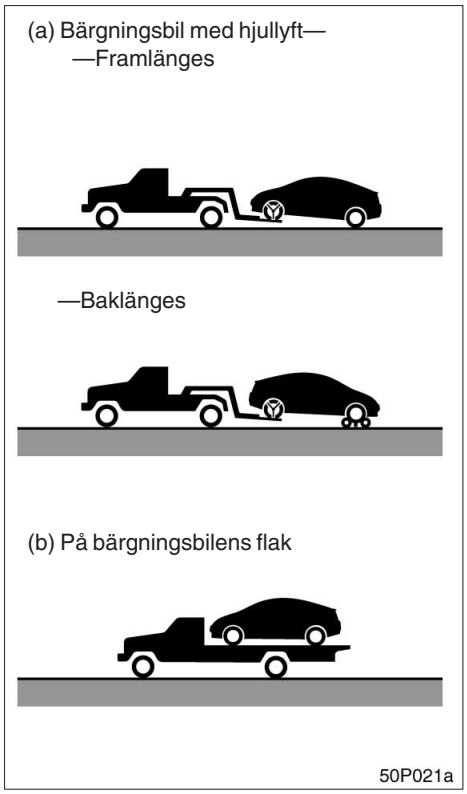

Om bilen måste bärgas rekommenderar vi att du låter en auktoriserad Toyota–återförsäljare eller –verkstad, eller annan kvalificerad yrkesutövare som t.ex. en kommersiell bärgningsfirma göra detta. Din bil måste transporteras enligt (a) eller (b) på bilden.

Bara om det är omöjligt att få hjälp från en auktoriserad Toyota återförsäljare eller verkstad, eller en kvalificerad yrkesutövare som t.ex. en bärningsfirma, kan bilen i nödfall bogseras försiktigt enligt anvisningarna under ”—Bogsering i nödfall” på sid 372.

Rätt utrustning och kännedom om lagar och förordningar för bilbärgning och transport är viktigt för att din bil inte skall skadas. Bärgningsfirmorna vet i de flesta fall vilka lagar och regler som gäller i samband med bärgning.

Din bil kan skadas om den bogseras på fel sätt. Även om de flesta bärgare känner till hur bilen skall bärgas finns alltid risken att någon gör ett misstag. Följ nedanstående försiktighetsåtgärder för att undvika skador på bilen. Visa gärna den här sidan för bärgaren som skall utföra arbetet.

FÖRSIKTIGHETSÅTGÄRDER VID BÄRGNING:

Använd alltid erforderlig säkerhetsutrustning och följ lagar och förordningar. Axlar och hjul som vilar på marken måste vara oskadade och i körbart skick. Använd rullvagn om de är skadade.

(a) Bärgningsbil med lyft

Framlänges—Lossa parkeringsbromsen.

OBSERVERA
Vid lyftning, kontrollera att inte någon del av den upplyfta bilen skrapar i marken och skadas under bogseringen. Annars finns det risk för att den bärgade bilens stötfångare och/eller underrede skadas.

Baklänges—Använd en rullvagn under framhjulen.

OBSERVERA
Bärga aldrig en bil med automatisk växellåda baklänges med framhjulen på marken. Du kan riskera mycket allvarliga skador i växellådan.

(b) På bärgningsbilens flak

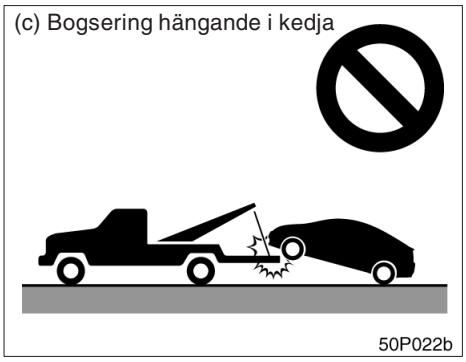

(c) Bogsering hängande i kedja

OBSERVERA
Bärga aldrig bilen upplyft med kedja eller vajer, varken framlänges eller baklänges. Det innebär stor risk för skador på karossen.

—Bogsering i nödfall

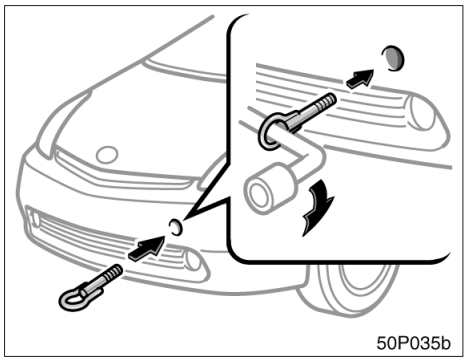

Om bilen måste bärgas rekommenderar vi att du låter en auktoriserad Toyota–återförsäljare eller –verkstad, eller annan kvalificerad yrkesutövare som t.ex. en kommersiell bärgningsfirma göra detta.

Om det är omöjligt att få professionell hjälp kan bilen i nödfall bogseras med en bogserlina som fästs i en av bogseröglorna under bilen. Var mycket försiktig om bilen skall bogseras.

OBSERVERA

- ***Använd endast angiven bogserögla annars kan du skada bilen.***
- ***Bogsera aldrig en bil bakifrån med alla fyra hjulen på marken. Detta kan orsaka allvarliga skador på växellådan.***

En förare måste sitta i den bogserade bilen för att styra och bromsa.

Bogsering på detta sätt bör endast ske på bra vägbana, korta sträckor och med låg hastighet. Bogsering på detta sätt får endast göras om hjul, axlar, kraftöverföring, styrning och bromsar är i funktionsdugligt skick.

⚠ VARNING

Var mycket försiktig vid bilbärgning. Starta mjukt och kör lugnt och undvik manövrar som ger hårda ryck i krokar och bogserögla. Om bogseröglan eller bogserlinan brister under bogsering finns det risk för svåra skador eller olyckor.

OBSERVERA

Använd endast lina eller kedja som är särskilt avsedd för bogsering av bilar. Bogserlinan eller kedjan måste fästas på ett säkert sätt i bogseröglorna.

Lossa parkeringsbromsen före bogseringen och ställ växelväljaren i ”N”–läge. Hybridsystemet måste stå i ”IG–ON”–läge.

Eftersom framhjulen kan vara låsta av parkeringsspärrens mekanism får din bil inte bogseras med rep av en annan bil i följande fall. Låt bärga din bil med framhjulen eller alla hjulen upphöjda.

- Om parkeringsmekanismen är ur funktion.
- Om 12V–batteriet urladdas

⚠ VARNING

Om hybridsystemet inte är igång fungerar inte servosystemen för broms och styrning. Både broms och styrning kräver då mycket större kraft än vanligt.

—Montera bogseringsögla

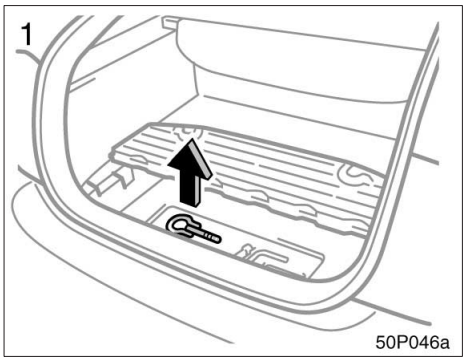

1. Tag bort bogseröglan som bilden visar.

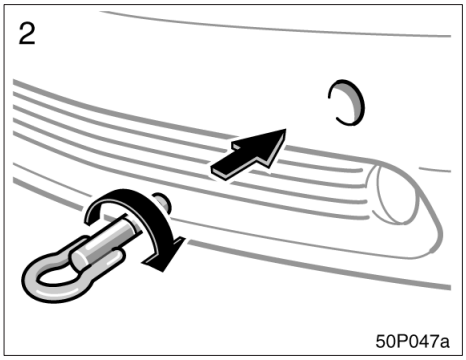

2. Fäst bogseröglan i hålet på stötfångaren genom att vrida den medurs.

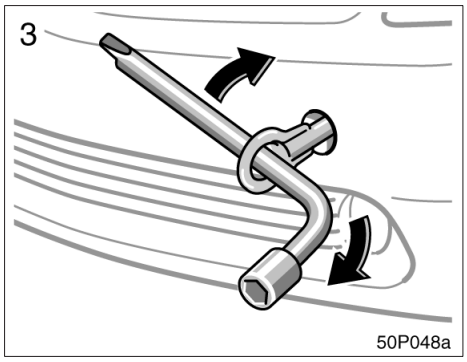

3. Drag åt bogseröglan med en hjulmutternyckel.

⚠ VARNING

Drag åt den bogseröglan hårt när du monterar den. Om den sitter löst kan den lossna under bogseringen med risk för svåra eller livshotande skador.

Om du tappat bort bilnycklarna

Du kan beställa en ny nyckel från en auktoriserad Toyota–återförsäljare eller –verkstad, eller annan verksamhet med motsvarande kvalifikationer och utrustning om du ger dem nyckelns nummer.

Även om du bara förlorar en nyckel skall du kontakta en auktoriserad Toyota–återförsäljare eller –verkstad, eller annan verksamhet med motsvarande kvalifikationer och utrustning som kan tillverka en ny nyckel. Om du förlorar alla dina huvudnycklar går det inte att göra nya nycklar utan hybridbilens startspärrsystem måste bytas ut.

Se anvisningar under ”Nycklar” på sid 26.

Om du har låst in nycklarna i bilen och inte kan få tag i en dubblettnyckel kan många auktoriserade Toyota återförsäljare eller verkstäder, eller andra verkstäder med motsvarande kvalifikationer och utrustning ändå öppna dörren åt dig med hjälp av specialverktyg. Om du måste slå sönder ett fönster för att komma in i bilen rekommenderar vi den minsta sidorutan eftersom den är billigast att byta ut. Var mycket försiktig så att du inte skär dig på glaset.

Om öppnaren till bakluckan inte fungerar

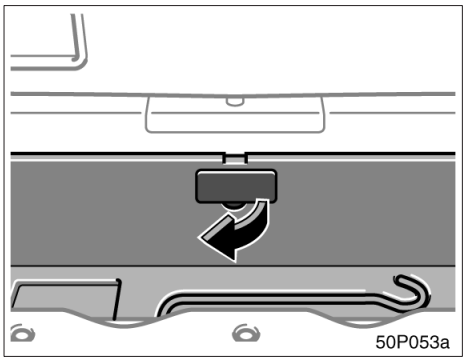

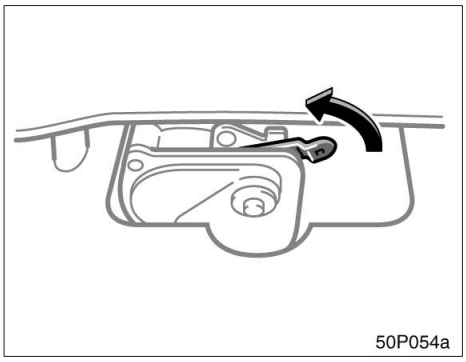

Om handtaget till bakdörren är ur funktion kan du öppna den från insidan.

Öppna bakluckan inifrån så här.

1. Öppna förvaringsboxen (Se ”Förvaringsbox i bagagerummet” på sid 307) och tag bort locket.
2. Drag i spaken med bakluckans motor, öppna bakluckan.

Se till att öppnaren till bakluckan blir kontrollerad/reparerad av en auktoriserad Toyota–återförsäljare eller –verkstad eller annan verkstad med motsvarande kvalifikationer och utrustning.

Del 6
ROSTSKYDD OCH BILVÅRD

- Skydda din Toyota mot rost 378
- Tvätta och vaxa din Toyota 379
- Invändig rengöring 381

Skydda din Toyota mot rost

Toyota Motor Corporation har genom mångårigt, intensivt forskningsarbete och med rostförebyggande konstruktioner gjort sin del av arbetet för att förhindra rostangrepp på din bil. Vid tillverkningen har den senaste och mest avancerade tekniken utnyttjats för att få fram en förnämlig produkt med lång livslängd. Nu beror det på dig. Genom att sköta din Toyota på rätt sätt bevarar du de rostskyddande egenskaperna under lång tid.

De vanligaste orsakerna till rost är:

- Vägsalt, smuts och fukt som samlas på svåråtkomliga ställen under bilen.
- Skador i bilens lack eller underredsskydd som orsakas av olyckshändelser eller stenskott.

Det är speciellt viktigt att vårda bilen väl om du bor i ett område där det är speciellt skadliga förhållanden för bilen eller ofta kör i sådana områden:

- Vägsalt och dammbindande kemikalier påskyndar rostangreppen, liksom saltet i luften nära havet eller områden med stora industriutsläpp.
- Hög luftfuktighet påskyndar rostangreppen särskilt vid temperaturer strax över noll.
- Vatten och fukt som under lång tid ligger kvar på osynliga ställen kan orsaka rostangrepp även om bilen i övrigt förefaller torr.
- Även vid högre temperaturer sker rostangrepp i dåligt ventilerade utrymmen i bilen där det torkar långsamt.

Ovanstående punkter visar betydelsen av att hålla bilen, framför allt undersidan av bilen, så ren som möjligt, och att omgående åtgärda minsta skada i lackering eller underredsskydd.

Motverka rostangrepp på följande sätt:

Tvätta bilen ofta. Det är naturligtvis nödvändigt att tvätta bilen regelbundet för att hålla den ren, men tänk även på följande för att förhindra rostangrepp:

- Om du vintertid kör på saltade vägar eller om du bor i närheten av havet bör du spola av underredet minst en gång i månaden för att minska risken för rostangrepp.
- Var särskilt noggrann med bilens underrede och hjulhusen som är svåra att se och där lera och smuts samlas. Det gör mer skada än nytta att bara blöta upp lera och skräp utan att ta bort det ordentligt. Kontrollera också dräneringshålen i dörrarnas undersidor, i tröskellådor och i chassibalkarna. Om dräneringshålen är igensatta kan eventuellt vatten inte rinna ut och då är det stor risk för rostangrepp.
- Tvätta bilens undersida omsorgsfullt när vintern är över.

Se ”Tvätta och vaxa din Toyota” för fler tips.

Kontrollera bilens lack och dekorlister. Om det finns repor eller skador efter stenskott bör du omedelbart åtgärda dessa för att förhindra att rosten får fäste. Om skadan gått ner till metallen bör du låta en kvalificerad billackerare utföra arbetet.

Kontrollera även bilens interiör. Vatten och smuts kan samlas under golvmattorna och orsaka rost. Titta under mattorna ibland för att försäkra dig om att golvet är torrt. Var särskilt noggrann om du transporterar kemikalier, rengöringsmedel, gödningsmedel, salt m.m. Sådana kemikalier bör förpackas väl vid transport. Rengör och torka mycket noga om du skulle råka spilla något.

Parkera bilen i ett väl ventilerat garage eller utomhus under tak. Parkera inte i ett fuktigt eller dåligt ventilerat garage. Om du tvättar bilen i garaget eller om du kör in med regnvatten eller snö på bilen kan garaget bli så fuktigt att det är risk för rost. Bilen kan börja rosta i ett dåligt ventilerat garage, även om det är uppvärmt.

Tvätta och vaxa Toyota

Din Toyota är en hybridbil. Var speciellt noga när du tvättar din Toyota.

OBSERVERA

Innan du börjar tvätta din Toyota skall du observera följande så att du inte riskerar att skada din bil.

- ***Stänk inte vatten på de elektriska komponenterna i motorrummet. Detta kan göra att de inte fungerar ordentligt.***
- ***Lyft först upp vindrutetorkaren på förarsidan när du ska lyfta upp dem från vindrutan. Lägg tillbaka dem med passagerarsidans vindrutetorkare först.***

Tvätta bilen

Tvätta bilen regelbundet för att hålla den ren.

I följande fall är risken för försämring av lacken och uppkomst av rost extra stor. Tvätta därför bilen mycket ofta.

- Efter körning i kustområden.
- Efter körning på saltade vägar vintertid.
- När det kommit tjära, sav från träd, fågelspillning eller döda insekter på bilen.
- Efter körning i trakter där luften är rökig, sotig, dammig, järnhaltig eller kemikaliehaltig.
- När bilen blivit mycket smutsig av damm eller lera.

Tvätta bilen för hand

Parkera bilen i skugga och vänta tills karossen inte känns varm.

⚠ VARNING

- **Var försiktig så att du inte skadar händerna när du tvättar undersidan av bilen.**
- **Den heta avgasen gör att avgasröret blir hett. Var försiktig att inte vidröra avgasröret när du tvättar bilen förrän det har svalnat. Du kan få brännskador om du vidrör ett hett avgasrör.**

1. Spola först bort löst sittande smuts. Tag bort all lera och allt vägsalt från undersidan och ur hjulhusen.
2. Tvätta med milt biltvättmedel som blandas enligt tillverkarens anvisningar. Använd en mjuk svamp eller trasa. Håll den mycket våt och skölj den ofta. Gnid inte hårt utan låt tvättmedlet lösa upp smutsen.

Hjulsidor av plast: Starka lösnings– eller tvättmedel kan lätt orsaka skador på hjulsidor av plast. Skulle något stänka på en hjulsida skall du genast skölja bort det med vatten, se efter om hjulsidan har tagit skada.

Aluminiumfälgar: Använd endast mild tvållösning eller neutralt diskmedel.

Stötfångare av plast: Tvätta försiktigt. Gnid inte med slipande rengöringsmedel. Stötfångarens yta är mjuk och blir lätt repig.

Utvändigt belysning: Tvätta försiktigt. Använd inga organiska ämnen och skrubba dem inte med en hård borste. Det kan skada den utvändiga ytan på lamporna.

Asfalt och tjära: Tvätta bort med terpentin eller specialmedel som inte skadar lacken.

3. Skölj bilen noga. Om tvålvatten eller tvättmedel blir kvar och torkar på lackytan kan den bli fläckig. Om det är varmt ute kan du behöva skölja av varje del av bilen så snart du tvättat den.
4. Torka bilen med en ren och mjuk bomullstrasa eller sämskskinn för att undvika vattenfläckar. Du behöver inte torka hårt—lacken kan lätt repas.

OBSERVERA

- ***Använd inte bensin eller starka lösningsmedel. De kan vara giftiga eller orsaka skador.***
- ***Skrubba inte någon del av bilen med en hård borste, det kan orsaka skador.***

Automatisk biltvätt

Bilen kan tvättas i en automatisk biltvätt, men tänk på att lacken kan repas av vissa borsttyper, dåligt filtrerat tvättvatten samt av vissa tvättprocesser. Repor i lacken gör att den förlorar sin hållbarhet och lyster, särskilt när det gäller mörka färger. Fråga, vid minsta tvekan, den som är ansvarig för biltvätten om din bil utan risk kan köras genom biltvätten.

OBSERVERA

Tag alltid bort antennen innan du kör in i en automatisk biltvätt. Den kan annars förstöras.

Vaxa och polera din Toyota

Genom att vaxa och polera din bil bevaras den ursprungliga, höga glansen.

Vaxa bilen en gång per månad, eller så snart vatten inte stöts bort från lackytan.

1. Tvätta och torka alltid bilen innan du vaxar den, även om du använder ett kombinerat vax och rengöringsmedel.
2. Använd polish och vax av hög kvalitet. Om lackytan har blivit mycket matt bör du börja med rengöringspolish och därefter polera med ett separat bilvax. Följ tillverkarens anvisningar noga. Kom ihåg att polera och vaxa kromdetaljerna också, inte bara lacken.

Utvändigt belysning: Vaxa inte lamporna. Vax kan orsaka skador på glasytan. Torka eller tvätta bort vax som oavsiktligt kommit på glasytan.

3. När vattnet inte bildar pärlor på lacken utan flyter ut i pölar är det dags att vaxa bilen igen.

OBSERVERA

Demontera alltid stötfångare av plast om bilen skall lackas om och ugnstorkas. Hög temperatur kan förstöra stötfångarna.

Bättringsfärg

Bättringsfärg kan användas för att fylla i små repor eller stenskott.

Fyll i med bättringsfärg så snart som möjligt efter att du upptäcker skadan för att minska risken för rostangrepp. Använd en liten vattenfärgpensel och rör om färgen väl. Ytan som skall lackas måste vara ren och torr. Om du bara målar i själva skadan blir det nästan omöjligt att upptäcka den. Lägg på så lite färg som möjligt och måla inte på ytan runt repan eller stenskottet.

Invändig rengöring

⚠ VARNING

- **Tvätta inte golvet med vatten och låt inte vatten komma på golvmattorna vid rengöring av ut– och insidan av bilen. Vatten som tränger in i ljudanläggningens delar eller andra elektriska detaljer ovanför eller under golvmattan kan orsaka skador på elsystemet och medverka till rostangrepp.**
- **Modeller med sidokrockkuddar: Var försiktig så att du inte spiller vatten eller tvättmedel på golvet. Det finns risk att sidokrockkuddarna inte fungerar korrekt när de behövs, vilket kan orsaka dödsfall eller svåra skador.**

Vinylklädsel

Bilens vinylklädsel kan lätt rengöras med mild tvål– eller diskmedelslösning.

Börja med att dammsuga klädseln för att ta bort lös smuts. Använd sedan en mjuk svamp eller trasa för att fukta vinylklädseln med tvål– eller diskmedelslösningen. Låt tvättmedlet verka några minuter för att lösa upp smutsen och torka sedan rent med en ren fuktig trasa. Upprepa proceduren om inte all smuts går bort direkt. Du kan också använda vinylrengöringsmedel av skumtyp som fungerar mycket bra. Följ tillverkarens instruktioner.

OBSERVERA

Använd aldrig starka lösningsmedel, thinner, bensin eller fönsterputs på inredningen i bilen.

Mattor

Rengör mattorna med skumbildande schampo av god kvalitet.

Börja med att dammsuga mattan noga för att ta bort så mycket smuts som möjligt. Det finns flera typer av mattschampo. Vissa säljs i sprayflaskor och andra består av pulver eller vätska som blandas med vatten så att ett skum bildas. Tvätta mattan genom att stryka på skummet med en svamp eller borste. Arbeta med cirkelrörelser.

Häll inte vatten på mattan—resultatet blir bäst om du håller mattan så torr som möjligt. Läs instruktionerna på schampot och följ dem noga.

Säkerhetsbälten

Bilbältena kan rengöras med mild tvållösning eller ljummet vatten.

Använd svamp eller trasa. Kontrollera samtidigt om säkerhetsbältena är slitna eller skadade.

OBSERVERA

- ***Bältena får inte färgas eller blekas —det kan försvaga dem.***
- ***Använd inte säkerhetsbältena förrän de har torkat.***

Fönster

Tvätta alla fönster med vanligt fönsterputs.

OBSERVERA

Var försiktig så att du inte repar eller skadar de tunna värmetrådarna eller kontakterna när du rengör bakrutans insida.

Luftkonditioneringspanel, ljudanläggning, instrumentpanel, konsol och strömbrytare

Rengör med mjuk fuktad trasa.

Doppa en ren och mjuk trasa i kallt eller ljummet vatten, vrid ur den och torka försiktigt bort eventuell smuts.

OBSERVERA

- ***Använd inte starka lösningsmedel (fotogen, sprit, bensin etc) eller andra starka alkaliska eller sura lösningar. Kemikalier av detta slag kan missfärga eller fläcka ytskiktet och även göra att det lossnar.***
- ***Kontrollera att rengöringsmedel och polish som du avser att använda inte innehåller några skadliga ämnen enligt ovan.***
- ***Se till så att du inte spiller flytande doftmedel i kupén om du använder sådant. Det kan innehålla beståndsdelar av ovanstående slag. Torka omedelbart bort eventuellt spill på det sätt som beskrivs ovan.***

Skinnklädsel

Skinnklädsel kan rengöras med ett milt ylletvättmedel.

Tag bort fläckar och smuts med en mjuk trasa fuktad med mycket svag lösning (5%) av något tvättmedel avsett för ylle. Torka sedan med en ren, torr trasa noga bort varje spår av tvättmedel och vatten.

Efter rengöring eller om skinnklädseln blivit våt av annan orsak måste den omedelbart torkas med ren, mjuk och torr trasa. Låt skinnet sedan lufttorka med god ventilation och i skugga.

OBSERVERA

- ***Fläckar som inte går bort med neutralt tvättmedel tas bort med rengöringsmedel som inte innehåller organiskt lösningsmedel.***
- ***Använd aldrig organiska lösningsmedel (t.ex. bensin, rödsprit eller lacknafta) eller alkaliska lösningar eller syror för att rengöra skinnklädseln. Sådana ämnen kan orsaka missfärgning.***
- ***Använd inte nylonborste eller svamp av syntetfiber eller liknande, som kan repa den mjuka, fina skinnytan.***
- ***Det kan lätt bildas mögel på smutsig skinnklädsel. Var särskilt noga med att undvika oljefläckar. Försök att alltid hålla skinnklädseln ren.***
- ***Om skinnklädseln under lång tid utsätts för direkt solljus kan ytan hårdna och krympa. Parkera i skuggan när så är möjligt, speciellt sommartid.***
- ***Soliga sommardagar kan det bli mycket varmt i kupén. Undvik att lägga något av vinyl eller plast på sätena eller saker som innehåller vax som kan klibba fast på skinnet när det är varmt.***
- ***Felaktig rengöring av skinnklädsel kan orsaka missfärgning eller ge fläckar.***

Om du inte är säker på hur du ska göra ren din Toyota bör du fråga en auktoriserad Toyota–återförsäljare eller –verkstad, eller annan verkstad med motsvarande kvalifikationer och utrustning—de hjälper gärna till.

Del 7
FAKTA OM UNDERHÅLL

- Fakta om underhåll 386
- Behöver bilen repareras? 387

Fakta om underhåll

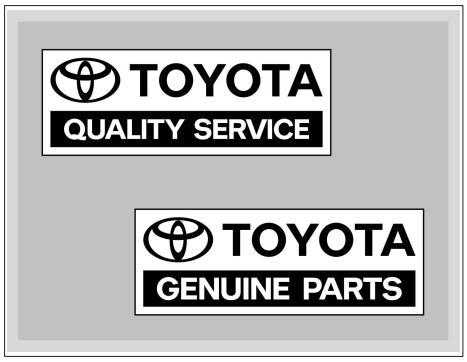

Regelbundet underhåll är mycket viktigt.

Vi rekommenderar att du skyddar din Toyota genom att lämna in den för service enligt det separata servicehäftet. Regelbunden service ger många fördelar:

- God bränsleekonomi
- Bilen får längre livslängd
- Du får mer nöje av körningen
- Säkerhet
- Ökad tillförlitlighet
- Fullt garantiskydd
- Bilen är alltid i besiktningsskick

Din Toyota är konstruerad och tillverkad med tanke på god driftekonomi och låga underhållskostnader. Många servicemoment som tidigare krävdes har helt eliminerats eller kan nu utföras med längre tidsintervall än tidigare. Det som återstår av serviceprogrammet är därför mycket viktigt. Följ alltid serviceschemat.

Fullständig information om service finns i ”Service och underhåll” och ”Garantibestämmelser”.

Vem skall utföra service?

För att hålla din bil i bästa möjliga skick rekommenderar Toyota att alla reparationer och allt underhåll utförs av en auktoriserad Toyota–återförsäljare eller –verkstad, eller annan verkstad med motsvarande kvalifikationer och utrustning. För reparationer och underhåll som täcks av bilens garanti bör du uppsöka en auktoriserad Toyota–återförsäljare eller –verkstad som använder Toyota originaldelar vid alla slags reparationer. Det kan också vara fördelaktigt att använda auktoriserade Toyota–återförsäljare eller –verkstäder för reparationer som inte täcks av bilens garanti. På grund av att de är erfarna specialister på Toyota–bilar kan medlemmar av Toyotas nätverk hjälpa dig vid alla sorts problem som kan dyka upp.

Din Toyota–återförsäljare eller –verkstad, eller annan verkstad med motsvarande kvalifikationer och utrustning utför noggrant alla moment enligt serviceschemat—tillförlitligt och ekonomiskt.

Arbeten du kan göra själv

Vissa serviceåtgärder är så enkla att du kan utföra dem själv om du bara är litet händig och har de vanligaste verktygen. På sid 389 finns kortfattade instruktioner om hur de skall utföras.

Andra serviceåtgärder kräver däremot både specialverktyg och specialkunskaper. Överlåt därför viktiga serviceåtgärder till kvalificerade fackmän. Även om du har lång erfarenhet av att själv arbeta med bilar rekommenderar vi att du låter en auktoriserad Toyota återförsäljare eller verkstad, eller annan verkstad med motsvarande kvalifikationer och utbildning utföra servicearbeten och reparationer. Varje auktoriserad Toyota–återförsäljare eller –verkstad noterar utfört underhåll i bilens garantihäfte vilket är värdefullt om du någonsin skulle behöva garantireparation. Skulle du välja att anlita en annan välkvalificerad och välutrustad verkstad än en auktoriserad Toyota–verkstad för reparationer eller underhåll av din bil rekommenderar vi att du begär att verkstaden arkiverar noteringar om bilens underhåll.

Serviceintervallen avgörs med hjälp av vägmätarställningen eller tiden, vilket som kommer först enligt serviceschemat.

Gummislangar (för kyl– och värmesystem samt broms– och bränslesystem) bör kontrolleras av en utbildad mekaniker i enlighet med Toyotas serviceschema.

Dessa är särskilt viktiga underhållsdetaljer. Byt dåliga eller skadade slangar omedelbart. Tänk på att gummislangar åldras, vilket kan leda till att de sväller, försvagas eller spricker.

Behöver bilen repareras?

Var uppmärksam på förändringar i prestanda och ljud samt synliga tecken på att bilen behöver service. Nedan beskrivs några tydliga tecken på att bilen behöver service:

- Motorn misständer, går ojämnt eller knackar.
- Märkbart minskad kraft i motorn.
- Konstiga ljud från motorn.
- Läckage under bilen. (vattendropp från luftkonditioneringen efter användning är dock normalt)
- Avgasljudet har ändrats. (Det kan tyda på farligt läckage av koldioxid. Kör då med fönstren öppna och låt omedelbart kontrollera avgassystemet.)
- Lufttrycket i däcken verkar lågt. Däcken tjuter i kurvor eller är ojämnt slitna.
- Bilen drar åt ena hållet vid körning på rak och jämn väg.
- Konstiga ljud från fjädrar, stötdämpare eller hjulupphängning.
- Minskad bromsverkan. Bromspedalen känns svampig. Pedalen går nästan ner till golvet. Bilen drar snett vid bromsning.
- Kylvätskans temperatur ligger konstant över normalt värde.

Om du observerar något av dessa tecken skall du snarast lämna in bilen till en auktoriserad Toyota–återförsäljare eller –verkstad, eller annan verkstad med motsvarande kvalifikationer och utrustning. Bilen behöver antagligen justeras eller repareras.

⚠ VARNING

Fortsätt inte köra bilen utan att få den kontrollerad. Följden kan i vissa fall bli allvarliga skador på bilen och i värsta fall personskador.

Del 8–1
ARBETEN DU KAN GÖRA SJÄLV

Inledning

- Översikt av motorrummet 390
- Placering av säkringar 391
- Försiktighetsåtgärder när du själv arbetar med bilen . . . 392
- Lyftpunkter för domkraft 394

Översikt av motorrummet

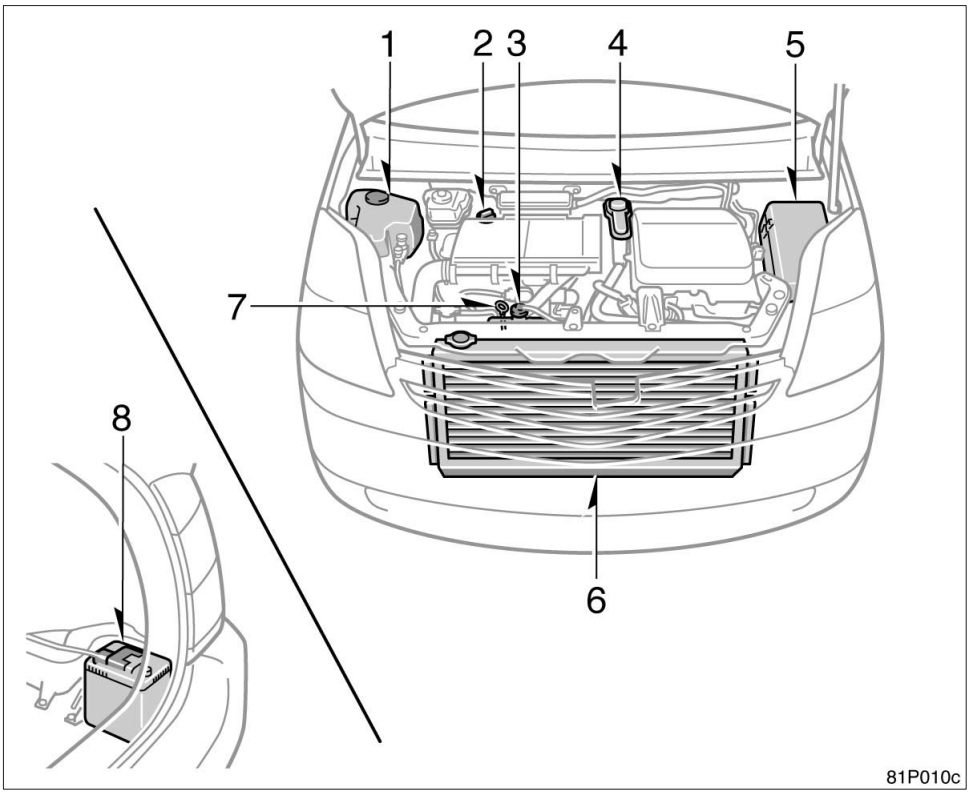

1. Behållare för spolarvätska
2. Lock för påfyllning av motorolja
3. Expansionstank för kylarvätska
4. Behållare för omvandlarens kylarvätska
5. Säkringsbox
6. Kylare och kondensator
7. Mätsticka för motorolja
8. 12V–batteri

Placering av säkringar

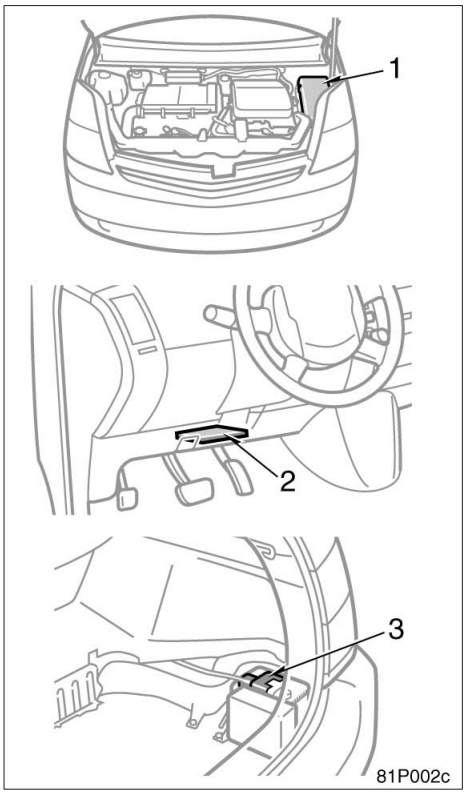

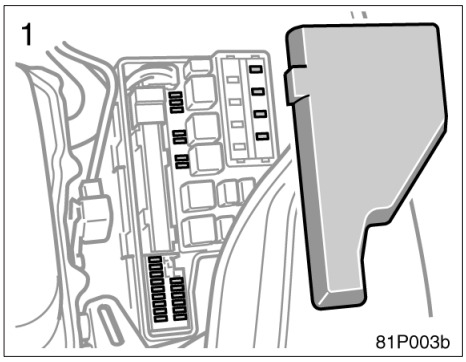

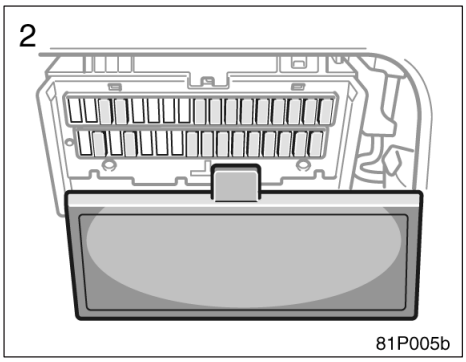

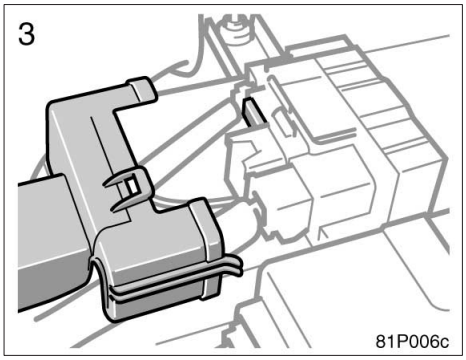

Gör–det–själv–service Försiktighetsåtgärder

Följ noga anvisningarna i det här avsnittet om du utför något underhållsarbete på egen hand.

Tänk på att felaktigt eller ofullständigt underhållsarbete kan leda till problem med bilen.

Här beskrivs endast arbeten som du relativt lätt kan utföra själv. Som vi förklarat i del 7 måste många servicemoment utföras av en utbildad mekaniker med tillgång till specialverktyg.

Var mycket försiktig så att du inte skadar dig när du arbetar med bilen. Här följer några försiktighetsåtgärder som du alltid måste iaktta:

⚠ VARNING

- **Håll händer, kläder och verktyg borta från fläkten och drivremmarna när hybridsystemet är igång. (Det är lämpligt att ta av ringar, klockor, slips etc.)**
- **Omedelbart efter körning är motorrummet mycket varmt: motorn, kylaren, avgasgrenröret, tändstiftskåporna etc, är mycket heta. Var försiktig så att du inte bränner dig. Motoroljan, andra vätskor och tändstiften kan också vara mycket heta.**
- **Tag inte av kylarlocket eller lossa avtappningspluggarna om hybridsystemet är mycket varmt. Detta medför risk för brännskador.**
- **Lämna ingenting kvar i motorrummet som kan ta eld, t.ex. papper eller trasor.**
- **Rök inte, tänd ingen tändsticka eller cigarettändare och undvik gnistbildning i närheten av bränslesystem och batterierna. Ångorna är explosiva.**
- **Var mycket försiktig när du arbetar med batterierna. De innehåller svavelsyra, som är mycket giftig och starkt frätande eller stark alkalisk elektrolyt.**
- **När hybridsystemet är igång och ”READY” lyser kan bensinmotorn i vissa fall starta automatiskt. Vid kontroll och arbeten i motorrummet måste du först trycka på ”POWER” i ”OFF”–läge.**
- **Kryp aldrig under bilen när den enbart är upplyft med domkraften. Använd alltid pallbockar eller andra stabila stöd.**
- **Kontrollera att hybridsystemet är avstängt om du utför arbete nära elektriska kylfläktar eller kylargrillen. Om kylarvätskan är varm eller luftkonditioneringen på kan elektriska kylfläktar starta automatiskt när tändningen är påslagen.**
- **Använd alltid skyddsglasögon när du arbetar vid eller under bilen om det finns risk att något kan falla ned, någon vätska spruta ut, etc.**

- **Gammal, använd motorolja innehåller skadliga föroreningar som kan orsaka hudsjukdomar som inflammation och hudcancer. Utsätt dig därför inte för långvarig kontakt med använd olja. Tvätta av använd motorolja omsorgsfullt från huden med tvål och vatten.**
- **Förvara inte gammal motorolja så att barn kan få tag på den.**
- **Gör dig av med gammal motorolja och gamla oljefilter på sätt som föreskrivs av myndigheterna, vanligen kommunens miljökontor eller motsvarande. Häll aldrig ut motorolja i handfat, vask, avloppsbrunn eller direkt på marken. Ring din Toyota–återförsäljare och tag reda på var du kan lämna oljan för återanvändning eller destruktion.**
- **Var försiktig när du fyller på bromsvätska. Bromsvätska är skadligt för händer och ögon. Spola omedelbart med rent vatten om du får vätska på händerna eller i ögonen. Om obehaget kvarstår i händer eller ögon skall du kontakta läkare.**
- **Vid reparation eller underhåll på en bil med elektroniskt lås/startsystem skall du se till att den elektroniska nyckeln inte är nära bilen. Om nyckeln är kvar i bilen kan hybridsystemet starta automatiskt när ”POWER” trycks in och bromspedalen är nedtryckt.**

OBSERVERA

- ◆ ***Tänk på att batteri– och tändkablar har hög strömstyrka eller hög spänning. Var försiktig så att du inte av misstag orsakar kortslutning.***
- ◆ ***Använd endast ”Toyota Super Long Life Coolant” eller likvärdig etylenglykolbaserad kylarvätska som inte innehåller silikat, amin, nitrit, eller borat med hybridorganisk syrateknik med lång livslängd. ”Toyota Super Long Life Coolant” är en blandning av 50% kylvätska och 50% destillerat vatten.***
- ◆ ***Om du skulle spilla frostskyddsvätska skall du omedelbart spola bort med vatten för att undvika skador på komponenter och lack.***
- ◆ ***Låt inte smuts eller något annat falla ner i motorns tändstiftshål.***
- ◆ ***Bänd inte in den yttre elektroden på tändstiften mot mittelektroden.***
- ◆ ***Använd endast rekommenderade tändstift. Andra typer av tändstift orsakar motorskador, sämre prestanda eller radiostörningar.***

- ***Om du skulle spilla någon vätska skall du omedelbart spola med vatten för att undvika skador på delar och lack.***
- ***Kör inte med luftrenaren borttagen. Det medför risk för kraftigt motorslitage. Det finns också risk för feltändning med brand i motorrummet som följd.***
- ***Var försiktig så att du inte repar vindrutan med torkararmarna.***
- ***Innan du stänger motorhuven skall du kontrollera att du inte har glömt några verktyg, trasor eller dylikt i motorrummet.***

Lyftpunkter för domkraften

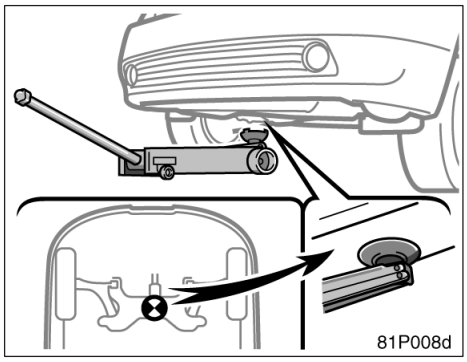

Fram

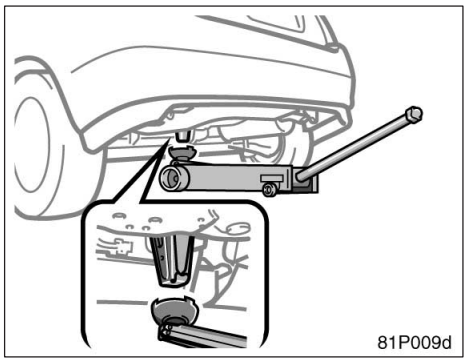

Bak

Om du skall lyfta upp bilen med en verkstadsdomkraft måste du hitta de korrekta lyftpunkterna enligt bilderna.

⚠ VARNING

Tänk på följande för att minska risken för dödsfall eller svåra olyckor när du använder domkraften:

- **Bilens egen domkraft är endast avsedd att användas i nödfall vid punktering. Den är inte avsedd för byte av sommar- och vinterdäck.**
- **Följ noga anvisningarna för användning av domkraften.**
- **Se till att ingen kroppsdel är under en bil som bara hålls upplyft med domkraft. Personskador kan annars uppstå.**
- **Starta inte hybridsystemet och låt det inte vara igång när bilen är upplyft med domkraften.**
- **Parkera om möjligt på plan, fast mark. Drag åt parkeringsbromsen ordentligt och sätt växellådan i ”P”–läge.**
- **Var noga med att placera domkraften exakt rätt i lyftpunkten. Om bilen lyfts och domkraften är felplacerad kan bilen skadas eller falla av domkraften med allvarliga personskador som följd.**
- **Kryp aldrig under en bil som står upplyft med en domkraft.**
- **Låt ingen sitta kvar i bilen när du lyfter den med domkraft.**
- **Lägg inget mellan domkraften och bilen eller under domkraften när du lyfter bilen.**

OBSERVERA

Placera bara domkraften vid de angivna lyftpunkterna annars kan bilen skadas.

Del 8–2
ARBETEN DU KAN GÖRA SJÄLV

Motor och chassi

- Kontroll av motoroljenivån 398
- Kontroll av kylarvätskenivån 401
- Kontroll av kylare och kondensor 402
- Kontroll av lufttrycket i däcken 403
- Kontroll och byte av däck 404
- Däckrotation 406
- Montering av vinterdäck och snökedjor 406
- Byte av fälgar 408
- Råd om aluminumfälgar 409

Kontroll av motoroljenivån

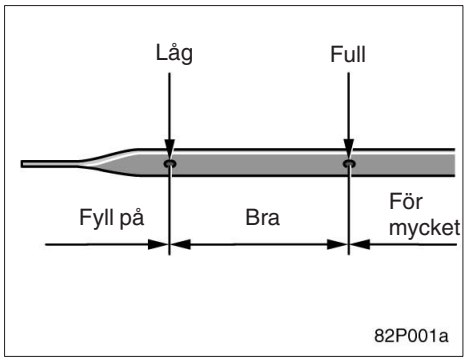

Stäng av hybridsystemet när det har normal driftstemperatur. Kontrollera oljenivån med mätstickan.

1. För att avläsningen skall bli korrekt måste bilen stå på plan mark. Stäng av hybridsystemet och vänta några minuter så att all olja hinner rinna ner i oljetråget.
2. Drag ut mätstickan, håll en trasa under änden och torka av stickan.
3. Sätt tillbaka mätstickan. Tryck in den så långt det går, annars blir avläsningen inte korrekt.
4. Drag ut mätstickan och läs av oljenivån medan du håller en trasa under änden.

⚠ VARNING

Var försiktig så att du inte bränner dig på det heta avgasröret.

OBSERVERA

Var försiktig så att du inte droppar olja på bilen.

Fyll på olja av samma typ som redan finns i motorn om oljenivån ligger under eller bara något över minimimarkeringen.

Skruva av locket och häll i lite olja åt gången. Kontrollera med mätstickan.

Ungefärlig mängd olja som behövs för att fylla upp mellan minimi– och maximimarkeringarna på mätstickan visas nedan.

När oljenivån ligger i rätt område ska du sätta tillbaka locket och dra åt det för hand.

Oljevolym, liter:	1,5

OBSERVERA

- ***Var försiktig så att du inte spiller motorolja på bilen.***
- ***Fyll inte på för mycket olja eftersom detta medför risk för motorskador.***
- ***Kontrollera oljenivån med mätstickan igen när du har fyllt på olja.***

VAL AV MOTOROLJA

Vi har använt ”Toyota Genuine Motor Oil” i din Toyota. Toyota rekommenderar att du använder Toyotas godkända ”Toyota Genuine Motor Oil”. Annan motorolja av motsvarande kvalitet kan också användas.

Oljekvalitet:

20W–50 och 15W–40—
API grade SL eller SM multigrade motorolja

10W–30 och 5W–30—
API kvalitetsklass SL ”Energy–Conserving”, SM ”Energy–Conserving” eller ILSAC multigrade motorolja.

Rekommenderad viskositet (SAE):

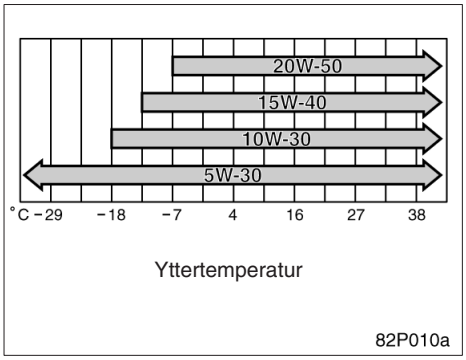

SAE 5W–30 är den lämpligaste motoroljan för din bil. Den ger god bränsleekonomi och goda startegenskaper vid kallt väder.

Om du använder SAE 10W–30 eller högre viskositet i extremt kallt väder kan motorn bli svårstartad. Vi rekommenderar motorolja med viskositet SAE 5W–30.

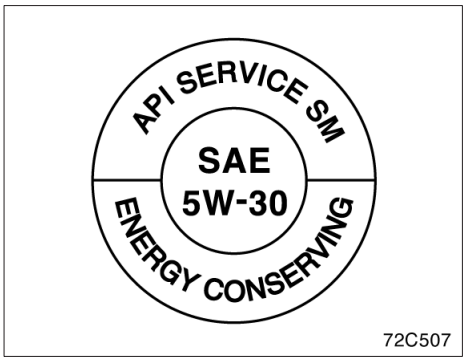

API kvalitetsmärke

ILSAC godkännandemärke

Kvalitetsmärken för motorolja

Något eller båda av de API–märkena finns på vissa oljeburkar/flaskor för att hjälpa dig att välja rätt olja.

API–märket kan sitta var som helst på utsidan av burken/flaskan.

Den översta delen av märket visar oljekvaliteten med en API–beteckning (American Petroleum Institute), t.ex. SM. I mitten anges oljans viskositet enligt SAE (Society of Automobile Engineers), t.ex. SAE 5W–30. Texten ”Energy–Conserving” i märkets nedre del anger att oljan har vissa bränslesparande egenskaper.

ILSAC–märket (International Lubricant Standardization and Approval Committee) är ett godkännandemärke som utfärdas av Internationella kommittén för standardisering och godkännande av smörjmedel. Märket finns på flaskans eller dunkens framsida.

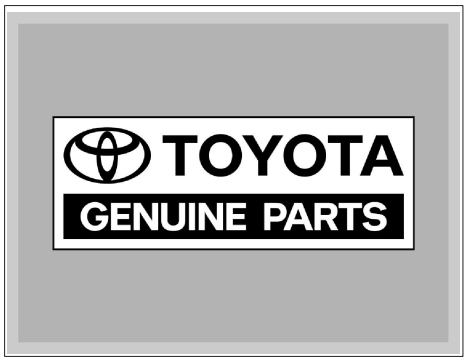

’’Toyota Genuine Motor Oil” är testad och godkänd för alla Toyotas motorer. Toyota rekommenderar att du använder denna olja för att vara säker på att din motor får bästa möjliga smörjning.
En auktoriserad Toyota–återförsäljare eller –verkstad står gärna till tjänst med ytterligare information om ”Toyota Genuine Motor Oil”. Andra motoroljor av motsvarande kvalitet kan också användas.

Kontroll av kylarvätskenivån

Kontrollera kylarvätskenivån i den genomskinliga expansionstanken när hybridsystemet är kallt. Rätt vätskenivå skall ligga mellan ”FULL–” och ”LOW”–linjerna på behållaren. Fyll på kylarvätska om nivån är låg. (Information om kylarvätskor finns nedan under ”Val av kylarvätska”.)

Kylarvätskans nivå i expansionstanken varierar med temperaturen i hybridsystemet. Om nivån ligger under ”LOW”–linjen skall du fylla på kylarvätska. Fyll på upp till ”FULL”–linjen.

Om kylarvätskenivån sjunker kort efter påfyllning, kan det finnas en läcka i systemet. Kontrollera kylaren, slangarna, kylarlocket, avtappningspluggen och vattenpumpen.

Om du inte ser några tecken på läckage skall du låta en auktoriserad Toyota–återförsäljare eller –verkstad, eller annan verkstad med motsvarande kvalifikationer och utrustning provtrycka kylarlocket och kontrollera om det finns läckor i systemet.

⚠ VARNING
Undvik brännskador, tag aldrig av kylarlocket när motorn är varm.

Val av kylarvätska

Om du använder fel typ av kylarvätska så kan kylsystemet skadas.

Använd endast ”Toyota Super Long Life Coolant” eller likvärdig etylenglykolbaserad kylarvätska som inte innehåller silikat, amin, nitrit, eller borat med hybridorganisk syrateknik med lång livslängd. (Kylarvätska med hybridorganisk syrateknik med lång livslängd består av en kombination av låga fosfater och organiska syror.)

”Toyota Super Long Life Coolant” är en blandning av 50% kylvätska och 50% destillerat vatten. Kylvätskan skyddar bilen från frysning ner till cirka –35°C.

OBSERVERA
Använd inte enbart vatten.

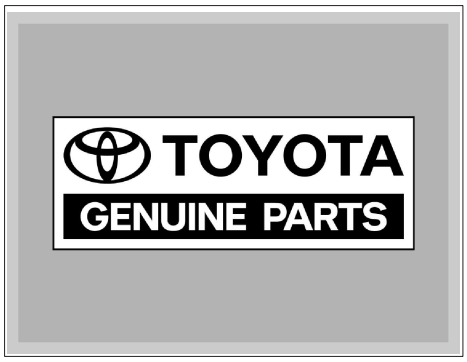

Toyota rekommenderar ”Toyota Super Long Life Coolant” som är testad för att garantera att den inte orsakar korrosion eller fel i kylsystemet, om den används på rätt sätt. ”Toyota Super Long Life Coolant” är formulerad med hybridorganisk syrateknik för lång livslängd och är särskilt anpassad för att undvika fel i kylsystemet på bilar från Toyota.

Kontakta en auktoriserad Toyota–återförsäljare eller –verkstad, eller annan verkstad med motsvarande kvalifikationer och utrustning för att få mer information.

Kontroll av kylare och kondensor

Om någon av ovanstående delar är mycket smutsig eller om du inte är säker på dess skick ska du köra bilen till en auktoriserad Toyota–återförsäljare eller –verkstad, eller annan verkstad med motsvarande kvalifikationer och utrustning.

⚠ VARNING

Undvik brännskador, vidrör inte kylaren eller kondensorn när motorn är het.

OBSERVERA

Utför inte något arbete själv på kylaren och kondensorn för att förhindra att skador uppstår.

Kontroll av lufttrycket i däcken

Håll alltid rätt lufttryck i däcken.

På sid 430 finns uppgifter om dimensioner och rekommenderat lufttryck i kalla däck.

Kontrollera helst lufttrycket i däcken varannan vecka eller åtminstone en gång i månaden. Glöm inte reservdäcket.

Fel lufttryck i däcken kan ge sämre bränsleekonomi, försämra komforten, förkorta däckens livslängd och försämra bilens trafiksäkerhet.

Om du ofta måste fylla på luft bör du kontakta en auktoriserad Toyota–återförsäljare eller –verkstad, eller annan verkstad med motsvarande kvalifikationer och utrustning för kontroll.

Gör så här när du kontrollerar lufttrycket:

- **Kontrollera alltid lufttrycket när däcken är kalla.** Du får korrekt avläsning efter att bilen har stått parkerad i minst tre timmar och körts högst 1,5 km sedan dess.
- **Använd alltid en tillförlitlig lufttrycksmätare.** Det är svårt att se på däcket om det har rätt tryck. Tänk på att avvikelser på bara några tiotal bar kan försämra både köregenskaper och åkkomfort.
- **Var extra försiktig när du fyller luft i ett nödhjul.** Hjulet är litet och trycket kan öka mycket snabbt. Fyll på tryckluft i små mängder och kontrollera trycket ofta tills det rekommenderade trycket uppnås.
- **Släpp aldrig ut luft för att minska trycket i däcken efter körning.** Det är normalt att trycket i däcken är högre efter körning.
- **Kom ihåg att sätta tillbaka ventilhattarna.** Utan ventilhattar kan det komma in smuts och fukt som orsakar luftläckage. Skaffa snarast nya ventilhattar om någon saknas.

⚠ VARNING

Håll alltid korrekt lufttryck i däcken. Annars kan följande situationer uppstå som kan orsaka en olycka med dödsfall eller allvarliga skador som resultat.

För lågt lufttryck i däcken—

- **Ökad förslitning**
- **Ojämnt slitage**
- **Dålig väghållning**
- **Risk för däckexplosion genom överhettning**
- **Försämrad tätning mot fälgen**
- **Deformation av fälgen och/eller däcket kan krängas av fälgen**
- **Större risk för att däcken skadas i gropar eller på vassa stenar på vägbanan**

För högt lufttryck i däcken—

- **Dålig väghållning**
- **Ökad förslitning**
- **Ojämnt slitage**
- **Större risk för att däcken skadas i gropar eller på vassa stenar på vägbanan**

Kontroll och byte av däck

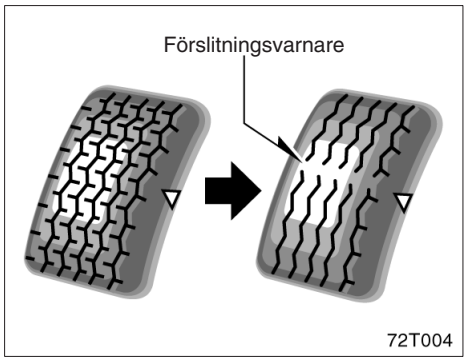

KONTROLLERA DÄCKEN

Kontrollera däckens slitbanor och titta på förslitningsvarnarna. Byt däck om förslitningsvarnarna syns. ”TWI” eller ”∆” på däcksidorna anger var slitagevarnarna är placerade.

Däcken på din nya Toyota har inbyggda förslitningsvarnare som hjälper dig att bedöma när däcken måste bytas. När mönsterdjupet är nedslitet till 1,6 mm eller mindre framträder förslitningsvarnarna. Om däcket är nedslitet till förslitningsvarnaren i två eller flera närliggande spår måste däcket bytas. Ju mindre mönsterdjup, desto större är risken för sladd.

Vinterdäck med mindre mönsterdjup än 4 mm gör ingen nytta i snö.

Kontrollera regelbundet att det inte finns några skärskador, sprickor eller andra skador i däcken. Fråga en däckspecialist om däcket måste repareras eller bytas om du hittar något fel.

Även om en skada inte förefaller allvarlig bör du låta en fackman undersöka däcket. Föremål som trängt in i däcket kan ha orsakat invändiga skador.

Alla däck som är äldre än sex år måste kontrolleras av en fackman även om de verkar oskadade.

Däck åldras och bryts ned även om de sällan eller aldrig används.

Detta gäller också reservdäcket, vinterdäck och däck som sparas för framtida bruk.

BYTE AV DÄCK

När du köper nya däck, välj då endast däck med samma dimension och uppbyggnad som originaldäcken, och med samma eller högre bärighet.

Om du väljer däck av annan typ eller annan dimension kan detta allvarligt inverka på körsäkerhet, åkkomfort, hastighetsmätarens och vägmätarens funktion, den fria markhöjden och utrymmet mellan hjulhus och däck eller utrymmet för snökedjorna.

⚠ VARNING

Var försiktig och tänk på följande. Annars kan en olycka hända med dödsfall eller allvarliga skador som resultat.

- **Blanda aldrig radialdäck och diagonaldäck på bilen. Olika däck kan ge farlig försämring av köregenskaperna och du kan plötsligt tappa kontrollen över bilen. I Tyskland är det dessutom förbjudet att använda däck som har olika konstruktion.**
- **Använd endast däck och fälgar med den dimension som rekommenderas av tillverkaren. Olika däck på bilen kan ge farlig försämring av köregenskaperna och du kan förlora kontrollen över bilen.**

Montera aldrig begagnade däck på din Toyota.

Det är alltid en stor risk att köpa begagnade däck vars tidigare öden är okända.

Toyota rekommenderar att alla fyra däcken eller åtminstone båda fram respektive bakdäcken byts på samma gång.

Se ”Om du får punktering” på sid 361 som beskriver hur du byter hjul.

När du byter däck skall du alltid låta balansera det kompletta hjulet.

Om ett hjul har obalans kan det påverka bilens köregenskaper och däckets livslängd. Även vid normal användning kan balanserade hjul så småningom bli obalanserade. Du bör därför låta balansera hjulen regelbundet.

Vid byte av slanglösa däck bör även luftventilen bytas.

Däckrotation

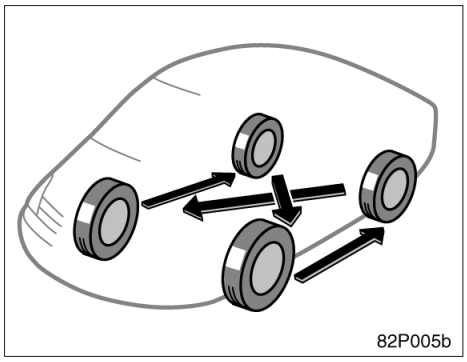

För att få en jämn förslitning av däcken bör du flytta om dem ungefär var 1000:e mil. Lämplig tidpunkt att flytta om hjulen beror på ditt körsätt och vilka vägar du kör på.

Hjulen skall flyttas enligt bilden ovan.

Passa på att se efter om däcken är ojämnt slitna eller skadade när du skiftar hjulen. Onormal förslitning beror vanligen på felaktigt lufttryck, felaktig hjulinställning, obalanserade hjul eller hårda inbromsningar.

⚠ VARNING

Ett s.k. nödhjul får inte användas vid omflyttning av hjulen. Det är endast avsett för tillfälligt bruk.

Montering av vinterdäck och snökedjor

NÄR SKALL VINTERDÄCK ELLER SNÖKEDJOR ANVÄNDAS?

Vinterdäck och snökedjor rekommenderas vid körning på snö och is.

På våta eller torra vägbanor ger vanliga däck bättre grepp än vinterdäck.

VAL AV VINTERDÄCK

Välj vinterdäck med samma dimension, konstruktion och lastkapacitet som däcken som ursprungligen satt på din Toyota.

Använd aldrig däck av annan typ än de som rekommenderas. Montera aldrig dubbade vinterdäck utan först kontrollera gällande lokala bestämmelser för körning med dubbdäck.

⚠ VARNING

Använd endast vinterdäck med den dimension som rekommenderas av tillverkaren. Olika däck på bilen kan ge farlig försämring av köregenskaperna och du kan förlora kontrollen över bilen. Annars kan en olycka hända med dödsfall eller allvarliga skador som resultat.

MONTERING AV VINTERDÄCK

Montera vinterdäck på alla hjulen.

Montera inte bara vinterdäck på framhjulen eftersom skillnaden i väggrepp mellan fram– och bakhjulen kan göra att du tappar kontrollen över bilen.

Förvara däckuppsättningen som inte används på sval och torr plats.

Markera rotationsriktningen på däcken. Det är viktigt att montera däcken med samma rotationsriktning som tidigare.

⚠ VARNING

- **Kör inte med felaktigt lufttryck i vinterdäcken.**
- **Tänk på att inte överskrida den högsta tillåtna hastigheten för körning med vinterdäck.**

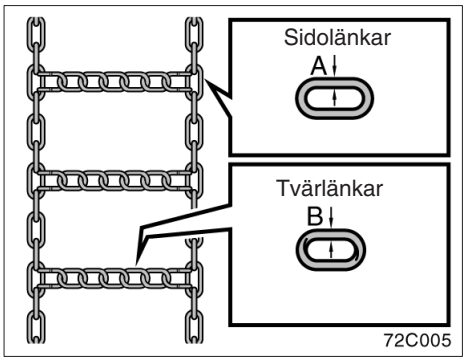

VAL AV SNÖKEDJOR

Använd snökedjor med rätt dimension.

Till däck 195/55R16 skall snökedjor med följande dimensioner användas:

	mm
A Diameter på sidolänkarna	3,5
B Diameter på tvärlänkarna	4,0

Bestämmelserna för användning av snökedjor varierar. Innan du köper snökedjor bör du kontrollera vilka bestämmelser som gäller för körning med snökedjor.

OBSERVERA

Om du använder fel kombination av däck och kedja kan kedjorna skada karossen.

MONTERING AV SNÖKEDJOR

Montera snökedjorna på framhjulen. De skall sitta så hårt som möjligt. Montera inte snökedjor på bakhjulen. Spänn kedjorna ytterligare när du har kört 0,5 – 1,0 km.

Följ tillverkarens anvisningar noga när du monterar snökedjorna.

Om du använder hjulsidor bör du ta bort dem innan du sätter på kedjorna för att undvika att de repas av kedjorna.

⚠ VARNING

- **Kör inte fortare än 50 km/h, dock högst så fort som tillverkaren av snökedjorna rekommenderar.**
- **Kör varsamt och undvik gupp, hål och skarpa svängar som kan göra att bilen studsar och kränger.**
- **Undvik tvära svängar och bromsning med låsta hjul. Köregenskaperna blir betydligt försämrade med snökedjor.**
- **När du kör med snökedjor skall du köra extra försiktigt. Sakta ner innan du kör in i en kurva så att du inte förlorar kontrollen över bilen. En olycka kan annars ske.**

OBSERVERA

Försök inte montera en snökedja på nödhjulet. Detta kan skada både bilen och nödhjulet.

Fälgbyte

NÄR BÖR DU BYTA FÄLGAR?

Fälgar som är deformerade, har sprickor eller kraftiga rostskador måste bytas mot nya.

Om du struntar i att byta en skadad fälg kan däcket halka av fälgen eller orsaka att bilen förlorar manöverförmågan.

VÄLJ RÄTT FÄLG

När du väljer fälgar måste du försäkra dig om att de nya fälgarna har samma bärighet, diameter, bredd och sidoförskjutning (offset) som originalfälgarna.

Din Toyota–återförsäljare eller –verkstad, eller annan verkstad med motsvarande kvalifikationer och utrustning kan leverera rätt fälgar till din bil.

Fälgar med annan dimension eller av annan typ kan försämra köregenskaperna, hjulets och hjullagrets livslängd, kylningen av bromsarna, hastighetsmätarens och vägmätarens funktion, bromsförmågan, strålkastarinställningen, stötfångarens höjd, bilens markfrigång samt det fria utrymmet i hjulhusen för däck eller snökedjor.

Det är olämpligt att köpa begagnade fälgar, eftersom dessa kan ha utsatts för omild behandling eller lång körsträcka och kan därför plötsligt spricka. Deformerade fälgar som riktats kan ha osynliga skador och bör därför inte användas. Montera aldrig en innerslang i ett läckande slanglöst däck på en fälg avsedd för slanglöst däck.

Råd om aluminumfälgar

- Efter de första 150 milens körning skall du kontrollera att hjulmuttrarna fortfarande är ordentligt åtdragna.
- Om du har flyttat om hjulen, lagat ett däck eller bytt fälg, skall du efter cirka 150 mils körning kontrollera att hjulmuttrarna sitter dragna med rätt moment.
- Var försiktig så att du inte skadar aluminiumfälgarna om du monterar snökedjor.
- Toyota rekommenderar att du använder originalhjulmuttrar från Toyota och en hylsnyckel som är avsedd för aluminiumfälgar. Andra muttrar och hylsnycklar av motsvarande kvalitet kan också användas.
- För balansering av hjulen rekommenderar Toyota att du använder originalbalansvikter från Toyota. Andra balansvikter kan även användas.
- Du skall regelbundet kontrollera aluminiumfälgarna, precis som stålfälgar, för att se om de har skador. Om en fälg är skadad måste den bytas omedelbart.

Del 8–3
ARBETEN DU KAN GÖRA SJÄLV

Elektriska detaljer

- Kontroll av 12V–batteri 412
- 12V–batteri, säkehetsåtgärder vid laddning 414
- Kontroll och byte av säkringar 415
- Påfyllning av spolarvätska 416
- Byte av glödlampor 417

Kontroll av 12V–batteri——Försiktighetsåtgärder

⚠ VARNING

12V–BATTERI, SÄKERHETSÅTGÄRDER

Om 12V–batteriet måste bytas skall du välja ett som är speciellt konstruerat för Prius.

12V–batteriet utvecklar vätgas som tillsammans med luft ger knallgas – en mycket explosiv gas.

- **Var försiktig så att det inte bildas gnistor från verktygen i närheten av batteriet.**
- **Rök inte och tänd inte tändstickor i närheten av batteriet.**

Elektrolyten i batteriet innehåller svavelsyra, som är giftig och frätande.

- **Undvik kontakt med ögon, hud och kläder.**
- **Se till att ingen får i sig batterivätska.**
- **Använd skyddsglasögon när du arbetar i närheten av batteriet.**
- **Håll barn borta från batteriet.**

ÅTGÄRDER VID EN OLYCKA MED BATTERISYRA

- **Skölj omedelbart med rent vatten om du får batterisyra i ögonen. Åk omedelbart till läkare eller sjukhus. Fortsätt under färden att skölja det skadade stället med vatten. Använd svamp eller handduk.**
- **Skölj noga om du får batterisyra på huden. Sök omedelbar läkarhjälp om du får ont eller huden känns bränd.**
- **Om du får batterisyra på kläderna kan syran tränga igenom tyget och in till huden. Tag därför omedelbart av dig plagget i fråga och följ ovanstående instruktioner om så behövs.**
- **Om du råkar svälja batterisyra skall du omedelbart dricka stora mängder vatten eller mjölk. Drick också någon alkalisk lösning som neutraliserar syran, t.ex. ett vispat rått ägg eller vegetabilisk olja. Åk sedan omedelbart till läkare eller sjukhus.**

—Kontroll av 12V–batteriets utsida

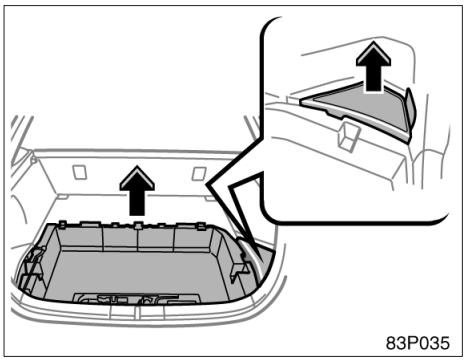

Öppna bakdörren. Tag bort förvaringsfacket i bagagerummet samt locket till 12V–batteriet.

Om öppnaren till bakluckan inte fungerar, se ”Om öppnaren till bakluckan inte fungerar” på sid 375.

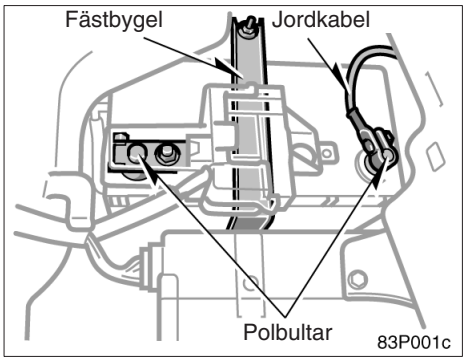

Kontrollera att kabelskorna inte är anfrätta och att de sitter fast, att batterikärlet inte har några sprickor och att fästbygeln håller fast batteriet.

a. Rengör vid behov batteriet med en mild sodalösning och varmt vatten. Smörj in polklämmorna med fett för att motverka korrosion.

b. Drag åt polklämmorna om de sitter löst. Drag inte åt för hårt.

c. Drag åt fästbygeln så pass att batteriet sitter fast ordentligt. Drag inte så hårt att batterihöljet riskerar att skadas.

OBSERVERA

- ***Hybridsystemet och all elektrisk utrustning skall vara avstängd innan du börjar arbeta med batteriet.***
- ***När du kontrollerar batteriet skall jordkabeln först lossas från den negativa polen (”–” märkning). Sätt inte tillbaka jordkabeln förrän arbetet är klart.***
- ***Var försiktig så att du inte orsakar kortslutning med något verktyg.***
- ***Var försiktig när du tvättar batteriet så att inte tvättvatten rinner ned genom batteripluggarna.***

Om 12V–batteriet har kopplats bort eller är dåligt laddat, kommer elfönsterhiss och baklucka eventuellt inte att fungera automatiskt, inte heller kommer klämskyddet att fungera korrekt. Bakluckan kommer inte att kunna öppnas efter det att du anslutit, bytt ut eller laddat upp batteriet. I samtliga fall bör du normalisera respektive system. Normalisering av systemen beskrivs i ”Elfönsterhissar” på sid 62 och ”Baklucka” på sid 60.

Innan du kopplar bort 12V–batteriet bör du kontrollera att växelläget är ”P” och dra åt parkeringsbromsen hårt.

När 12V–batteriet är inkopplat, flytta växelväljaren till läge ”N” och bekräfta att växelläget är ”N” när läge ”IG–ON” är valt.

När kablarna har anslutits kan det hända att hybridsystemet inte startar när du trycker på ”POWER”. Om så är fallet trycker du en gång till på den.

12V–batteri, säkehetsåtgärder vid laddning

Startbatteriet avger vätgas när det laddas.

Gör därför följande innan du börjar ladda batteriet:

1. Lossa jordkabeln om batteriet skall sitta kvar i bilen under laddningen.
2. Innan du ansluter kablarna från batteriladdaren skall du kontrollera att laddaren är avstängd. Batteriladdaren skall också vara avstängd när du tar bort kablarna från batteriet.

⚠ VARNING

- **Batteriet skall helst stå fritt vid laddning. Ladda inte batteriet i ett stängt garage eller annat utrymme utan god ventilation.**
- **Ladda startbatteriet långsamt (3,5 A eller lägre). Snabbladdning med högre strömstyrka är farligt. Batteriet kan explodera och orsaka personskador.**

OBSERVERA

Ladda aldrig batteriet med hybridsystemet igång. Förvissa dig också om att all elektrisk utrustning är avstängd.

Kontroll och byte av säkringar

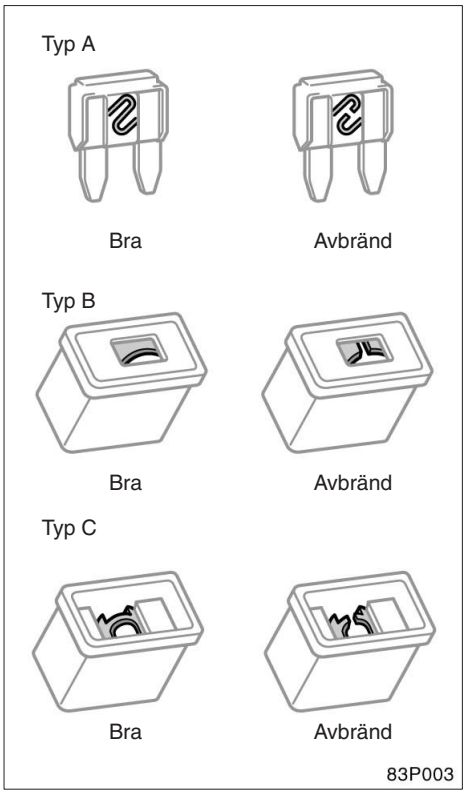

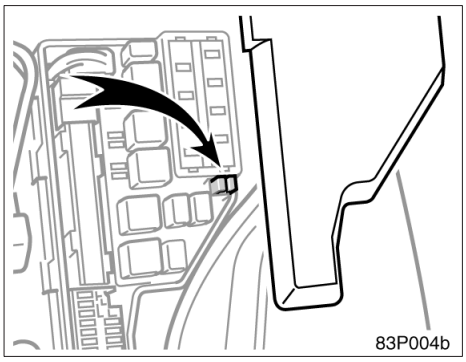

Kontrollera säkringarna om strålkastarna eller någon annan elektrisk utrustning inte fungerar. Om någon eller några säkringar är avbrända måste de bytas.

Var säkringarna sitter framgår av avsnittet ”Placering av säkringar” på sid 391.

Stäng av hybridsystemet och den utrustning som inte fungerar. Drag den misstänkta säkringen rakt utåt och undersök den.

Tag reda på vilken säkring som eventuellt är orsaken till problemet. Namnen på de olika elektriska kretsarna står angivet på locket till säkringsboxen. På sid 431 anges vilka funktioner de olika kretsarna skyddar.

Säkringar av typ A kan dras ut med säkringsutdragaren. Utdragarens placering visas på bilden.

Om du inte är säker på om säkringen har brunnit av eller inte kan du pröva med en säkring som du vet är hel.

Tryck fast en ny säkring i säkringshållaren om den gamla är avbränd.

Den nya säkringen måste ha samma amperetal som anges på säkringsboxens lock.

Om du inte har några reservsäkringar kan du i en nödsituation använda någon säkring som inte är nödvändig för körningen, ”DOME” eller ”OBDII” förutsatt att den har samma amperetal som den brända säkringen.

Om du inte har en säkring med rätt amperetal kan du tillfälligt använda en säkring med något lägre amperetal. Om amperetalet är lägre kan det hända att säkringen går sönder igen, vilket dock inte nödvändigtvis betyder att något är fel i kretsen. Installera en säkring med rätt amperetal så snart som möjligt.

Det är lämpligt att alltid ha en uppsättning reservsäkringar i bilen.

Om den nya säkringen brinner av omedelbart är det något fel i elsystemet. Låt en auktoriserad Toyota–återförsäljare eller –verkstad eller annan verkstad med motsvarande kvalifikationer åtgärda felet snarast möjligt.

⚠ VARNING

Sätt aldrig i en säkring med högre amperetal än det angivna och sätt aldrig i ett annat föremål än en säkring. Detta medför risk för omfattande skador i systemet och brandrisken blir mycket stor.

Påfyllning av spolarvätska

Om någon spolare inte fungerar kan det bero på att spolarvätskan är slut. Fyll på snarast.

Du kan använda rent vatten som spolarvätska. Men när det är kallt, under fryspunkten, måste du alltid använda spolarvätska med frysskyddsmedel. Varje auktoriserad Toyota–återförsäljare eller –verkstad, de flesta bensinstationer eller annan verksamhet med kvalificerad personal säljer lämplig spolarvätska. Följ tillverkarens anvisningar för eventuell blandning av spolarvätskan med vatten.

OBSERVERA

Använd aldrig frostskyddsmedel avsett för motorns kylsystem eller annan vätska som kan skada lacken.

Byte av glödlampor—

Bilderna på följande sidor visar var de olika glödlamporna är placerade. Stäng av hybridsystemet och belysningskontakten innan du byter glödlampa. Använd endast lampor med det watt–tal som står i tabellen nedan.

Bromsljusen och de högt monterade bromsljusen består av ett antal lysdioder. Om några av lysdioderna går sönder bör du köra bilen till en auktoriserad Toyota–återförsäljare eller –verkstad, eller annan verkstad med motsvarande kvalifikationer och utrustning och låta dem byta lampor.

Om två eller fler lysdioder är trasiga uppfyller inte bilen bestämmelserna enligt lag. (ECE)

⚠ VARNING

- **Byt inte glödlampor medan de är heta för att undvika brännskador.**
- **Halogenlampor är fyllda med gas under högt tryck och måste därför hanteras försiktigt. De kan explodera eller splittras om de repas eller tappas i golvet. Lampor av denna typ får endast hållas i plast– eller metalldelen. Vidrör inte lampglaset med bara händerna.**

OBSERVERA

Använd endast lampor av den typ som anges i tabellen.

Insidan av strålkastarglasen kan tillfälligt bli immiga i regnigt väder eller i en biltvätt. Detta är inget problem eftersom imman orsakas av skillnaden i temperatur mellan utsidan och insidan på glaset, på samma sätt som vindrutan kan imma igen när det regnar. Om en större mängd vatten samlas i en strålkastare bör du låta en auktoriserad Toyota–återförsäljare eller –verkstad, eller annan verkstad med motsvarande kvalifikationer och utrustning kontrollera.

Glödlampor	W	Typ
Strålkastare	60/55	A
Dimljus, fram	51	B
Parkeringslampor	5	C
Körriktningsvisare, fram	21	C
Körriktningsvisare, sida	5	C
Körriktningsvisare, bak	21	C
Baklyktor	5	C
Bromslampor	4,4	E
Högt monterat bromsljus	2,8	E
Backlampor	21	C
Dimljus, bak	21	C
Nummerskyltslampor	5	C
Kupélampor	8	D
Läslampor	5	C
Instegslampor	5	C
Sminkspegellampor	5	D
Bagagerumsbelysning	5	D

A: H4 halogenlampa
B: HB4 halogenlampa
C: Kilsockel
D: Spolformad
E Ljusdioder (LED)

—Strålkastare

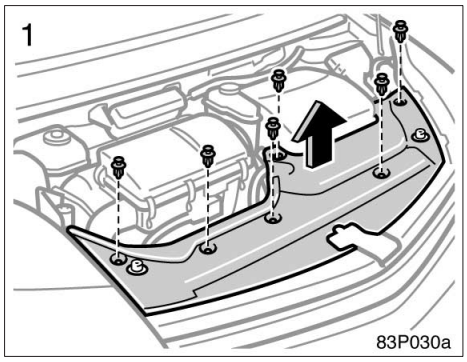

1. Öppna motorhuven. Tag först bort clipset och därefter kåpan.

Tag bort clipsen och montera tillbaka dem som bilderna visar.

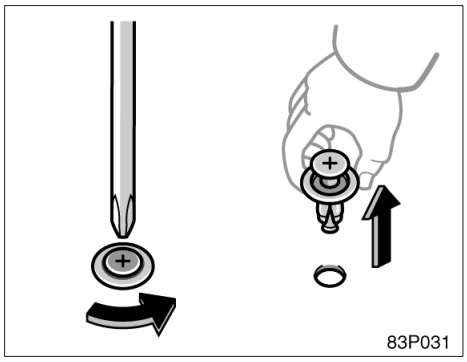

Tag bort clipset

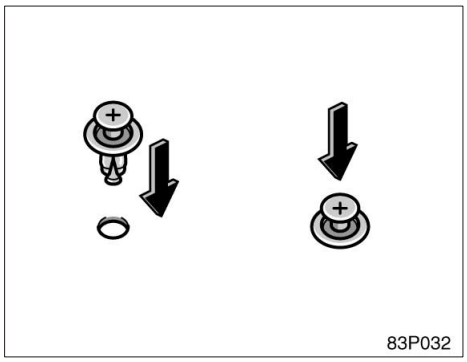

Montera clipset

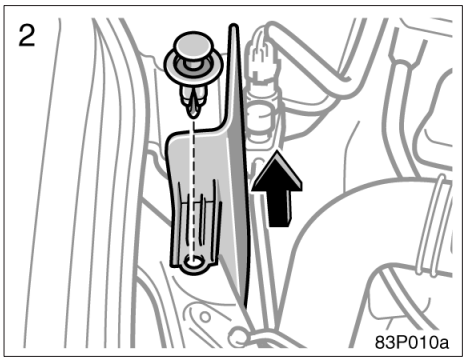

2. ENDAST HÖGER STRÅLKASTARE: Tag bort låsklipset och tag ut luftrenaren.

Tag bort klipset och montera tillbaka det som bilderna visar.

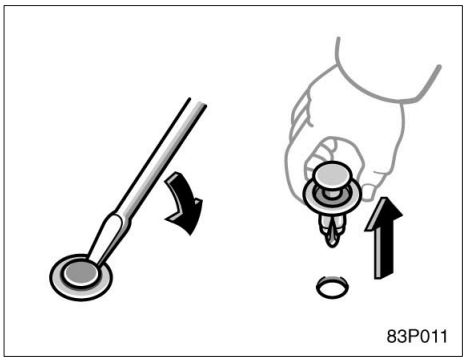

Tag bort clipset

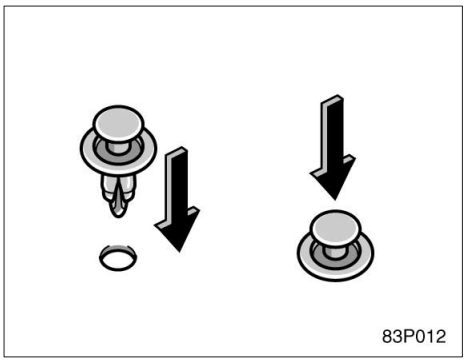

Montera clipset

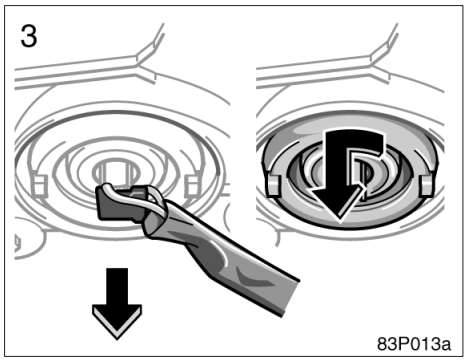

3. Lossa kontakten. Vrid lampkåpan moturs och ta bort den.

Vicka på kontakten om den är svår att få loss.

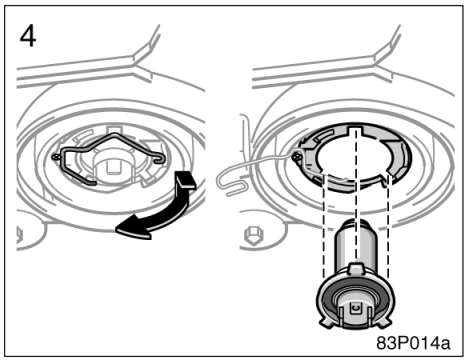

4. Lossa spärrfjädern och tag bort lampan tillsammans med fattningen. Sätt i en ny glödlampa i fattningen och sätt tillbaka lampfjädern i ursprungsläget.

Passa in glödlampans tänder i urtagen på lamphållaren.

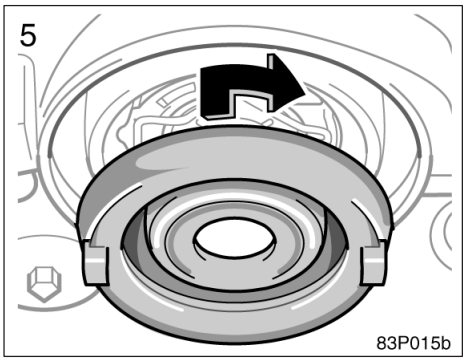

5. Sätt tillbaka lampkåpan och vrid den medurs. Sätt tillbaka kontakten.

Strålkastarna behöver normalt inte ställas in efter byte av glödlampa. Om du behöver låta ställa in strålkastarna skall du uppsöka en auktoriserad Toyota–återförsäljare eller –verkstad, eller annan verkstad med motsvarande kvalifikationer och utrustning.

—Dimstrålkastare, fram

Om vänster eller höger dimljus fram går sönder bör du kontakta en auktoriserad Toyota–återförsäljare eller –verkstad, eller annan verkstad med motsvarande kvalifikationer och utrustning.

OBSERVERA
Du skall inte försöka att byta glödlamporna till dimstrålkastarna på egen hand. Risk för att bilen skadas.

—Parkeringsljus

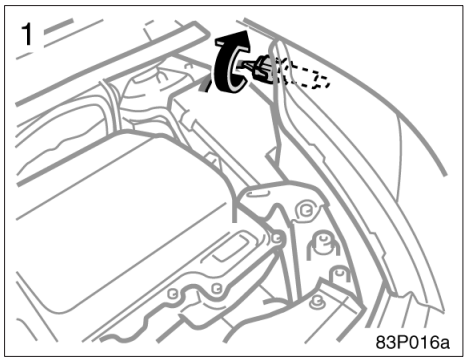

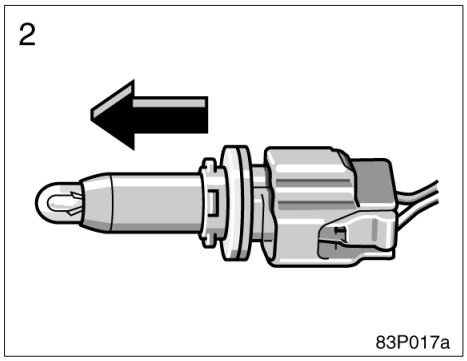

—Främre körriktningsvisare

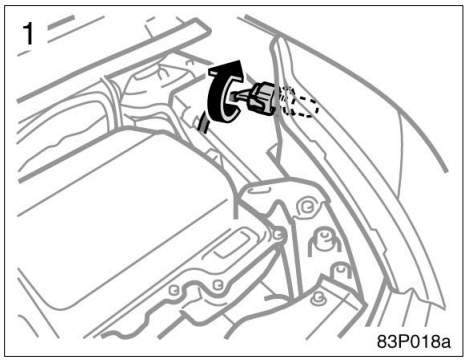

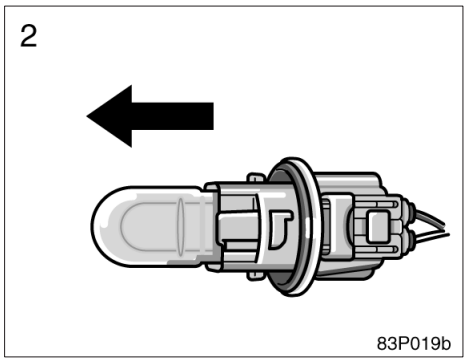

—Körriktningsvisare, sida

1

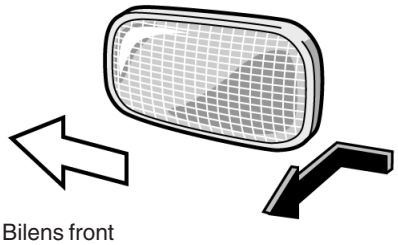

83P020a

2

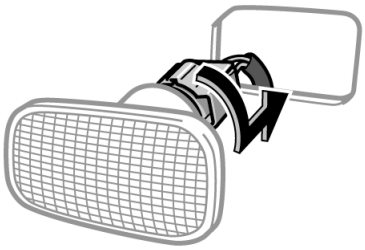

83P021a

3

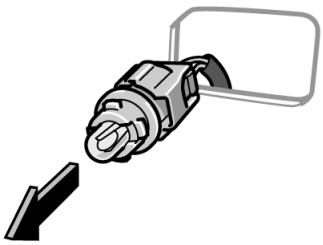

83P022a

—Körriktningsvisare bak–, bak– och backljus och bakre dimljus

1

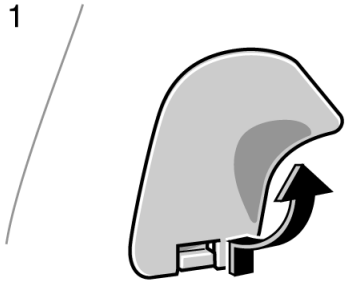

83P023a

2

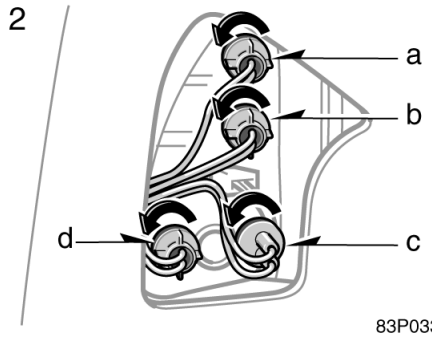

83P033

3

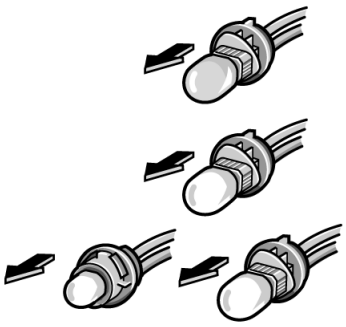

83P034

a: Körriktningsvisare, bak
b: Backljus
c: Baklyktor
d: Dimljus, bak

—Nummerskyltsbelysning

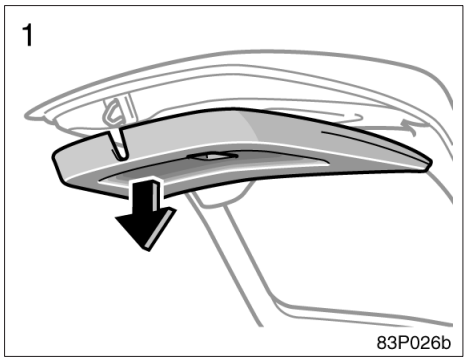

Tag bort kåpan.

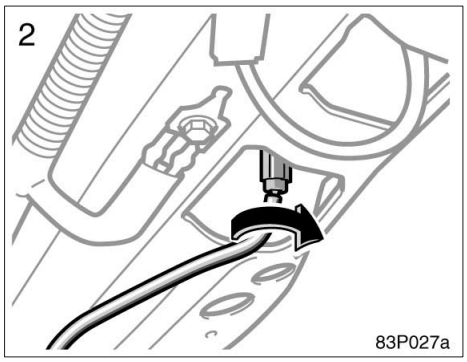

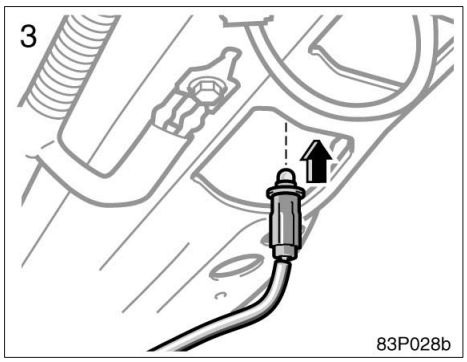

Del 9
TEKNISKA UPPGIFTER

- Mått 426
- Elmotor 426
- Motor 427
- Bränsle 427
- Hybridbatteri 428
- Servicedata 428
- Däck 430
- Säkringar 431

Mått

Totalhöjd	mm	4450
Totalbredd	mm	1725
Totalhöjd	mm	1490
Axelavstånd	mm	2700
Spårvidd fram	mm	1510
Spårvidd bak	mm	1480

Elmotor

Typ: Permanentmagnet (med vattenkylning)

Max. effekt:
50/1200 – 1540 kW/rpm

Max. vridmoment:
400/0 – 1200 Nm/rpm

Motor–

Modell: 1NZ–FXE

Typ: 4 cylindrig radmotor, 4 takt, bensin

Cylinderdiameter och slaglängd, mm: 75,0 x 75,0

Motorvolym, cm^3: 1497

Bränsle

Bränsle:
Premium blyfri, oktantal 95 eller högre.

Tankrymd, liter: 45

Hybridbatteri

Typ: Nickelmetallhydrid batteri

Spänning: 7,2 V

Volym: 6,5 Ah (3HR)

Antal: 28

Total spänning: 201,6 V

Servicedata

MOTOR

Ventilspel (kall motor), mm:

Insug	0,17 – 0,23
Avgas	0,27 – 0,33

Tändstift:

DENSO	SK16R11
NGK	IFR5A11

Elektrodavstånd, mm: 1,1

MOTOROLJA

Oljevolym (dränering och påfyllning), liter:

Med filter	3,7
Utan filter	3,4

Vi har använt ”Toyota Genuine Motor Oil” i din Toyota. Toyota rekommenderar att du använder originalmotorolja. Annan motorolja av motsvarande kvalitet kan också användas.

Oljekvalitet:

20W–50 och 15W–40—
API grade SL eller SM multigrade motorolja

10W–30 och 5W–30—
API kvalitetsklass SL ”Energy–Conserving”, SM ”Energy–Conserving” eller ILSAC multigrade motorolja.

Rekommenderad oljeviskositet (SAE):

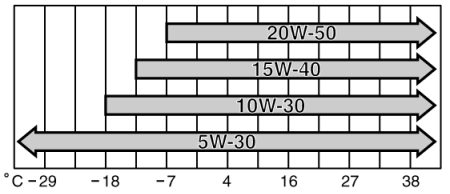

Kontakta en auktoriserad Toyota–återförsäljare eller –verkstad, eller annan verkstad med motsvarande kvalifikationer och utrustning för att få mer information.

KYLSYSTEM

Kylsystemets rymd, liter:

För bensinmotor	
Vänsterstyrda bilar	5,5
Högerstyrda bilar	5,3
För elmotor och inverterare och omformare	2,7

Kylarvätska:

”Kylsystemet i din Toyota är fyllt med ”Toyota Super Long Life Coolant”. Använd endast ”Toyota Super Long Life Coolant” eller likvärdig etylenglykolbaserad kylarvätska som inte innehåller silikat, amin, nitrit, eller borat med hybridorganisk syrateknik med lång livslängd. (Kylarvätska med hybridorganisk syrateknik med lång livslängd består av en kombination av låga fosfater och organiska syror.)

Använd inte enbart vatten.

Kontakta en auktoriserad Toyota–återförsäljare eller –verkstad, eller annan verkstad med motsvarande kvalifikationer och utrustning för att få mer information.

12V–BATTERI

Tomgångsspänning vid 20°C:

12,6 – 12,8	Fulladdat
12,2 – 12,4	Laddat till hälften
11,5 – 11,9	Urladdat

[Spänningen skall mätas 20 minuter efter att startnyckeln tagits ur och alla lampor släckts]

Normalladdning: max 3,5 A

HYBRIDSYSTEMETS VÄXELLÅDA

Oljerymd (dränering och påfyllning)
Liter: 3,6

Vätska typ:
"Toyota Genuine ATF WS" eller likvärdigt

Kontakta en auktoriserad Toyota–återförsäljare eller –verkstad, eller annan verkstad med motsvarande kvalifikationer och utrustning för att få mer information.

BROMSAR

Minsta tillåtna pedalspel när pedalen trampas ner med kraften 196 N (20 kp) och motorn igång, mm:

Vänsterstyrda bilar	101,0
Högerstyrda bilar	103,7

Pedalens spel, mm:
1 – 4

Parkeringsbromsens justering när pedalen är nedtryckt med 294 N (30 kp):
6 – 10 hack

Vätska typ:
SAE J1703 eller FMVSS No.116 DOT 3

STYRSYSTEM

Spel i ratten:
Mindre än 30 mm

Däck

Däckdimension:
195/55R16 87V

Lufttryck, kPa (kp/cm^2 eller bar):

För hastigheter över 160 km/h		
	Fram	260 (2,6)
	Bak	250 (2,5)
För hastigheter högst 160 km/h		
	Fram	240 (2,4)
	Bak	230 (2,3)

Reservhjul:
Nödhjul
T125/70D16 96M
Lufttryck, kPa (kp/cm^2 eller bar)
420 (4,2)

Fälgdimension:

Standardhjul	16 x 6JJ
Nödhjul	16 x 4T

Åtdragningsmoment för hjulmuttrar, Nm (kpm):
103 (10,5)

OBSERVERA: För kompletterande information om däck (t.ex. byte av däck eller fälgar), se "Kontroll av lufttrycket" till och med "Råd beträffande aluminiumfälgar" på sid 403 till 409.

Säkringar

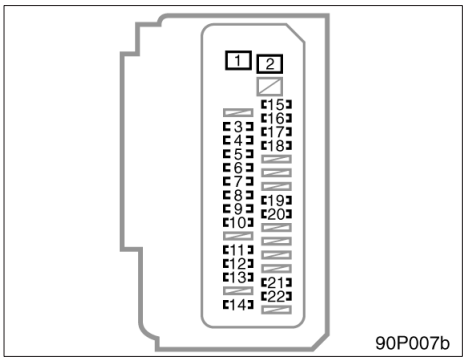

Instrumentpanel

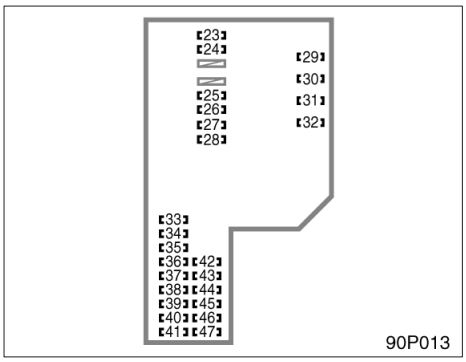

Motorrummet

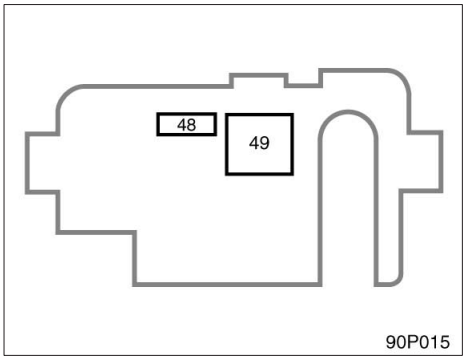

Bagageutrymme

1. **PWR 30 A:** Elektriska fönsterhissar
2. **DEF 40 A:** Eluppvärmd bakruta
3. **M/HTR 15 A:** Ytterbackspegel, eluppvärmning
4. **WIP 25 A:** Vindrutetorkare
5. **RR WIP 15 A:** Bakrutetorkare
6. **WSH 20 A:** Spolare
7. **ECU–IG 7,5 A:** Elektroniskt lås/startsystem, elfönsterhissar, färdinformationsdisplay, elservostyrning, stöldskydd
8. **GAUGE 10 A:** Instrument och mätare, backljus, varningsblinkers, elfönsterhissar
9. **OBD 7,5 A:** Självdiagnossystem
10. **STOP 7,5 A:** Bromslampor
11. **DOOR 25 A:** Centrallåssystem
12. **ACC–B 25 A:** Säkringar till ”ELUTTAG”, ”ACC”
13. **ECU–B 15 A:** Färdinformationsdisplay, elfönsterhissar, luftkonditionering
14. **AM1 7,5 A:** Hybridsystem
15. **TAIL 10 A:** Bakljus, parkeringsljus, nummerskyltsbelysning
16. **PANEL 7,5 A:** Färdinformationsdisplay, klocka, ljudanläggning, instrumentbelysning
17. **A/C (HTR) 10 A:** Luftkonditionering
18. **FR DOOR 20 A:** Elmanövrerade fönsterhissar
19. **PWR OUTLET 15 A:** Eluttag
20. **ACC 7,5 A:** Ljudanläggning, multi–informationsdisplay, klocka

21. **PWR OUTLET FR 15 A:** Eluttag
22. **IGN 7,5 A:** Hybridsystem, startspärrsystem, krockkuddesystem
23. **SPARE 30 A:** Reserv
24. **SPARE 15 A:** Reserv
25. **H–LP LO RH 10 A:** Höger strålkastare (halvljus)
26. **H–LP LO LH 10 A:** Vänster strålkastare (halvljus)
27. **H–LP HI RH 10 A:** Höger strålkastare (helljus)
28. **H–LP HI LH 10 A:** Vänster strålkastare (helljus)
29. **EFI 15 A:** Bränsleinsprutningssystem
30. **AM2 15 A:** ”IGN” säkring, tändsystem
31. **HORN 10 A:** Signalhorn
32. **HEV 20 A:** Hybridsystem
33. **P CON MAIN 7,5 A:** Parkeringskontrollsystem, startspärrsystem
34. **ABS–1 25 A:** ABS–låsningsfria bromsar
35. **ETCS 10 A:** Elektronisk gasspjällreglering
36. **BATT FAN 10 A:** Kylfläkt för hybridbatteriet
37. **HAZ 10 A:** Körriktningsvisare, varningsblinkers
38. **DOME 15 A:** Ljudanläggning, kupébelysning, elektroniskt lås/startsystem, instrument och mätare, blinkers, bagagerumsbelysning, klocka
39. **ABS MAIN3 15 A:** ABS–bromsar
40. **ABS MAIN2 10 A:** ABS–bromsar
41. **ABS MAIN1 10 A:** ABS–bromsar
42. **FR FOG 15 A:** Dimljus
43. **RR FOG LP 10 A:** Dimljus, bak
44. **AMP 30 A:** Ljudanläggning
45. **PTC HTR2 30 A:** PTC–uppvärmning
46. **PTC HTR1 30 A:** PTC–uppvärmning
47. **CDS FAN 30 A:** Elektrisk kylfläkt
48. **DC/DC–S 5 A:** Inverterare och omformare
49. **MAIN 120 A:** Hybridsystem

Del 10
ALFABETISKT REGISTER

A

Allmänna anvisningar vid inställning, Framsäten 78
Aluminumfälgar 409
Arbeten du kan göra själv, säkerhetsanvisningar 392
Armstöd 83
AUX–adapter 301
Avimning
Backspegel, yttre 124
Bakruta 124
Avstängningssystem för bränslepumpen 315

B

Backspegel, invändig med bländskydd 112
Bagagerumsbelysning 121
Bakdörr 60
Bakruta, yttre backspeglar reglage för uppvärmning 124
Bakrutetorkare och –spolare 123
Baksäte, fälla ner 81
Batteri
Gasvarning 412
Kontroll av 12V–batteri 412
Hybridbatteri 428
Säkerhetsanvisningar vid laddning 414
Säkerhetsföreskrifter 412
Vinterkörning, tips 338
Behöver bilen repareras? 387
Belysning, kupé
Kupébelysning 120
Läslampor 121
Nyckelhålsbelysning 122
Bilbarnstol
Bilbarnstol 107
Säkerhetsanvisningar 107
Bilvård
Rengöring av kupén 381
Skydda din Toyota från rost 378
Tvättning och vaxning 379
Bromsar
Parkering 156
Slitagevarnare för bromsbelägg 326
Bromssystemet, varningslampor 131
Bränsle
Bränsleekonomi 340
Körning i andra länder 316
Mätare 126
Tanklock 72
Öppnare till bränslepåfyllningslucka 72
Bränsleförbrukning 171
Bränsleinformation 314
Bränslemätare 126
Burkhållare 304
Bältessträckare 88
Bärgning
Bogsering i nödfall 372
Om bilen måste bärgas eller bogseras 370
Släpvagn 339

C

Chassi och motornummer 327

D

Dimljus, bak 119
Dimljus, fram och bak 119
Dimljus, strömbrytare
Bak 119
Fram och bak 119
Domkraft
Domkraft, placering 364
Domkraftens placering 366
Domkraftens placering 394
Dubbelsidigt låssystem 59
Däck
Byta däck 361
Punktering 348, 361
Rotation 406
Reservhjul 364
Däckinformation 403

E

Ekonomisk körning, Spara pengar
på bränsle och reparationer 340
Elektrisk servostyrning 325
Elhissreglage 62
Elmanövrerade backspeglar, yttre 111
Elsystem
Batteri 412, 414
Placering av säkringar 391
Säkringar 415
Eluttag 300
Energiövervakning 171
”EV” Tangent för eldrift 14

F

Fakta om oljeförbrukningen 319
Farthållare 157
Fjädring och chassi 329
Flaskhållare 305
Framsäten 76
Färdinformation 171
Fälger, aluminum 409
Försiktighetsåtgärder vid lastning 327
Förvaringsbox i bagagerummet 307
Förvaringsfack 303
Förvaringsfack i bakre konsolen 301

G

Glödlampa, byte 417
Glödlampor
Backljus 423
Bakre körriktningsvisare 423
Blinkers 423
Dimljus, bak 423
Körriktningsvisare, fram 422
Nummerskyltsbelysning 424
Parkeringsljus 422
Strålkastare 418
Golvmatta 310

H

Handskfack 302
Helljusblink 117
Hjulspinn, indikeringslampa 155
Huvudvarningslampa 133
Hybridbilbatteri, varningslampa 140
Hybridsystem
Driftsförhållanden 16
Försiktighet vid användning 21
Start 19
Toyotas hybridsystem 14
Utnyttja bilen effektivt 20
Hybridsystemets växellåda
Köra med hybridsystemets
växellåda 149
Växellägen 149
Hållare för förstahjälpen 306
Hög hastighet Under inkörning 138
Höjdinställning av strålkastare 118

I

Identifiering
Bensinmotor och elmotor 328
Fordon 327
Indikeringssymboler 9
Infällbara sidospeglar 111
Inkörningsperiod 314
Inkörningsperiod, råd 314
Innan du startar hybridsystemet 332
Instrumentbelysning 128
Instrumentpanel
Bränslemätare 126
Eluttag 300
Indikeringssymboler 9
Trippmätare 127
Vägmätare 127
Inställning
Bälten 83
Framsäten 79
Insynsskydd 308
Intelligent parkeringsassistans 240
Invändig backspegel med
bländskydd 112

K

Kall väderlek, körning 338
Katalysator 316
Klocka 240
Koloxidvarning 318
Kondensor, kontroll av kondensorn 402
Kontroll av motoroljenivån 398
Kontroll av kylare och kondensor 402
Kontroll och byte av säkringar 415
Kontroller före körning 335
Krockkuddar 91
Krockkudde för förare och
  framsätespassagerare 91
Kupébelysning 120
Kylare
  Kontrollera kylaren 402
  Kylarvätska, bensinmotor och
    elmotor 401
Kylarvätska, tips för vinterkörning 338
Kylarvätsketemperatur
  varningslampa 139
Kylsystem
  Expansionskärl och behållare 401
  Kylarlock 347
  Kylarvätskenivå. 401
  Vinterkörning, tips 338
  Överhettning 347
Köra
  Hybridsystemets växellåda 149
  Körtips 332
Körning i andra länder 316
Körning med släpvagn 339
Körriktningsvisare 116
Körtips
  Ekonomisk körning 340
  Kontroller före körning 335
  Köra med hybridsystemets
    växellåda 149
  Körtips för olika förhållanden 336
  Vinterkörning, tips 338

L

Laddningssystemet, varningslampa 139
Lastsäkringsringar 307
Ljudanläggning 180
Luftkonditionering 224, 225, 226
Luftkonditioneringsfilter 236
Låg bränslenivå, varningslampa 135
Lågt oljetryck, varningslampa 139
Lås
  Förardörr 57
  Rattstång 142
Läslampor 121

M

Motor
  Att starta motorn 332
  Avgasrening 316
  Katalysator 316
  Kontroll av kylarvätskenivån 401
  Motorhuvspärr 65
  Motoroljenivå. 398
  Oljeförbrukning: 319
  Varning för avgaser 318
  Överhettning 347
Motorhuvspärr 65
Motorolja, tips för vinterkörning 338
Multi–display
  Funktioner 166
  Före drift 165
  Information 169
  Inställning 176
  Knapparnas funktion 166

N

Nackskydd 82
Nedfällbara baksäten 81
Nyckelhål 143
Nycklar 374
Nödsituation
Avbränd säkring 415
Bogsering 370
Om bilen inte startar 342
Om bilen måste bärgas eller bogseras 370
Om du tappat bort bilnycklarna 374
Om hybridsystemet stannar under körning 346
Om öppnaren till bakluckan inte fungerar 375
Punktering 348, 361
Start med startkablar 342
Varningsblinkers 118
Överhettning 347

O

Olja
Förbrukning 319
Viskositet och kvalitet 399
Oljeförbrukning: 319
Omkopplare Km/h / MPH 128

P

Parkeringsbroms
Drift 156
Varningslampa 156
Placering av säkringar 391
Polering 379
”POWER”–knapp 144
Punktering
Byta hjul 367
Domkraftens placering 366
Efter däckbytet 369
Hissa upp bilen 367
Hjulblock 365
Hjulmuttrar 368
Lossa hjulmuttrarna 366
Reparationssats 348
Om du får punktering 348, 361
Säkerhetsanvisningar för användning av domkraft 361
Sänk ned bilen 369
Påfyllning av spolarvätska 416

R

Radio 180
Rattstång, rattlås 142
Reglage, instrumentpanel 2, 6
Reglage på ratten 212
Luftkonditionering 235
Rengöring av kupén 381
Reparationssats för däcklagning 348
Reservhjul 364
Reservsäkring 415
Rostskydd 378

S

Sidodörrar 57
Sidokrockkuddar och sidokrockgardiner 98
Sidospegelreglage, elektriskt 111
Skydda din Toyota från rost 378
Slitagevarnare för bromsbeläggen 326
Sminkspegel 112
Speglar
Invändig backspegel med bländningsskydd 112
Sminkspegel 112
Speglar
Elmanövrerbara backspeglar 111
Infällbara backspeglar 111
Yttre backspeglar 110
Spolarvätska, påfyllning 416
Stabiliseringssystem 155
Start av hybridsystemet 332
Start med startkablar 342
Start med startknapp 142
Starta
Hybridsystem 332
Kall väderlek, körning 338
Start med startkablar 342
Startspärrsystemet 28
Strålkastare, halvljus 117
Strålkastare, omkopplare 116
Strömbrytare
Eluppvärmd bakruta 124
Eluppvärmda yttre backspeglar 124
Helljus/halvljus och körriktningsvisare 116
Varningsblinkers 118
Vindrutetorkare och spolare 122
Ställbar ratt 110
Stöldskydd 66
Stöldskyddsdekaler 329
Stöldskydd, rattlås 142
Stödstag, motorhuv 65

Säkerhetsbälten
Bälten, säkerhetsanvisningar 83, 88
Rengöring 382
Sätta fast 83
Säkerhetskontroller, före körning 335
Säkringsbox 415
Säten 76

T

Tips för användning
luftkonditionering 234
Torkar– och spolaromkopplare 122
Toyotas hybridsystem 14
Trippmätare 127
Trådlös fjärrkontroll 50
Tvättning och vaxning 379
Tändstift, Tändstift med
iridiumelektroder 320

U

Under inkörning 314
Underhåll
Behöver bilen repareras? 387
Fakta om underhåll 386
Gör–det–själv–service 392
Vem skall utföra service? 386
Underhåll och reparationer 386
Utomlands, körning 316

V

Varning för avgaser 318
Varning öppen dörr 135
Varningsblinkers 118
Varningslampa för ABS–systemet 129
Varningslampa för elsystemet 133
Varningslampa för
krockkuddesystemet 135
Varningssummer 129
Verktyg 364
Vinterkörning, tips 338
Vägmätare 127
Växling 149
Växlingsmetod 149

Y

Yttre backspegel 110
Yttre sidospeglar 110

Ö

Överhettning, hybridsystem 347
Översikt av instrumentpanelen 2, 6