Förord

Vi hälsar dig välkommen till den växande kretsen av kvalitetsmedvetna bilägare som kör Toyota. Vi är stolta över den avancerade konstruktionen och den höga kvaliteten hos våra bilar.

I den här instruktionsboken beskrivs utrustningen och funktionerna hos din nya Toyota. Läs instruktionerna noggrant och se till att alla i bilen följer dem. Då kan du njuta av många års säker och problemfri körning. Läs denna instruktionsbok mycket noga, den innehåller viktig information om din Toyota.

När det gäller service, tänk då på att din Toyota–återförsäljare känner din bil bäst och att det ligger i hans intresse att du är nöjd med din bil. Toyota–återförsäljaren ger dig all den kvalificerade service och annan hjälp du kan behöva.

Låt denna instruktionsbok följa med bilen om du säljer den. Informationen är viktig även för nästa ägare.

All information och alla uppgifter i instruktionsboken är de som gällde vid tryckningen. Eftersom Toyota utvecklar sina produkter löpande förbehåller vi oss rätten att när som helst ändra specifikationerna utan föregående meddelande.

Lägg märke till att instruktionsboken gäller flera modeller och beskriver olika utföranden, inklusive utrustning som ej är standard. Det kan därför finnas beskrivningar av system och detaljer som inte finns på din bil.

TOYOTA MOTOR CORPORATION

© 2004 TOYOTA MOTOR CORPORATION

Alla rättigheter förbehålles. Denna instruktionsbok får inte reproduceras eller kopieras, helt eller delvis, utan skriftligt tillstånd från Toyota Motor Corporation.

Viktig information om denna instruktionsbok

Varningstexter för olyckor och skador på bilen

I instruktionsboken ser du ibland avsnitt märkta VARNING eller OBSERVERA. Följ varningstexterna noggrant för att undvika person– eller bilskador.

Vi beskriver de olika varningstyperna nedan, hur de ser ut och hur den används i handboken.

⚠ VARNING

Varnar för risker som kan medföra personskador om varningstexten ignoreras. Texten talar om vad du skall göra eller inte göra för att undvika eller minska risken för dig själv och andra.

OBSERVERA

Varnar för risker som kan medföra skador på bilen eller annan utrustning om varningstexten ignoreras. Texten talar om vad du skall göra eller inte göra för att undvika eller minimera risken för skador på bilen och övrig egendom.

Varningsmärke

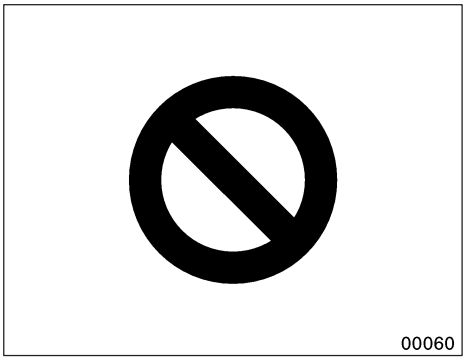

När du ser varningssymbolen ovan betyder det: ”Gör inte...”, ”Låt bli”, eller ”Låt inte detta hända”.

Viktig information om din Toyota

Säkerhetssystem

Toyota ber dig och din familj att ta er tid att noga läsa Del 2–2 i den här instruktionsboken. Del 2–2 i den här instruktionsboken är det viktigaste avsnittet för dig och din familj. Det hjälper dig att förstå hur du får maximal nytta av säkerhetssystemen i bilen.

I Del 2–2 beskriver vi funktion och hantering av säten, säkerhetsbälten, krockkuddar och bilbarnstolar i bilen samt några potentiella riskmoment som du bör känna till. Dessa system samverkar med bilens totala struktur för att ombesörja säkerheten för förare och passagerare om en olycka skulle inträffa. Använt på rätt sätt och i samverkan med andra system förstärks effekten av respektive system. Inget enskilt system för passagerarsäkerhet kan ge dig och din familj samma nivå av säkerhet som dessa system när de används i samverkan med varandra. Därför är det viktigt att du och din familj förstår syftet med säkerhetssystemen, hur de används på rätt sätt samt hur de fungerar i relation till varandra.

Syftet med säkerhetssystemen är att bidra till att förhindra att livshotande eller allvarliga skador uppstår om en olycka skulle inträffa. Inget av dessa system, var sig enskilt eller i samverkan, kan garantera att inga skador uppstår vid en olycka. Ju mer du känner till om systemen och hur de används på rätt sätt, ju större är chansen för överlevnad utan livshotande eller allvarliga skador vid en olyckshändelse.

Säkerhetsbältena utgör det främsta skyddet för förare och alla passagerare. Alla åkande i bilen skall därför alltid använda säkerhetsbältet. Barn skall alltid placeras i bilbarnstolar som är rätt avpassade för barnets ålder och storlek. Som namnet antyder är SRS krockkuddar (Supplemental Restraint System) avsedda att fungera tillsammans med säkerhetsbälten och utgöra att komplement till dem, inte ersätta dem. Krockkuddar kan effektivt reducera risken för skador på huvud och bröst genom att de förhindrar att dessa kroppsdelar inte kommer i kontakt med bilens invändiga delar.

För att vara effektiva måste krockkuddar utlösas med oerhörd hastighet. Den snabba uppblåsningen och utlösningen av krockkuddar gör själva krockkuddarna till potentiella riskkällor för allvarliga skador om den åkande befinner sig för nära krockkudden eller om ett föremål eller någon kroppsdel är placerad mellan den åkande och krockkudden vid utlösningsögonblicket. Detta är bara ett exempel på hur anvisningarna i Del 2–2 i den här instruktionsboken bidrar till att säkerhetssystemen i bilen används på rätt sätt och ökar säkerheten för dig och din familj om en olycka skulle inträffa.

Toyota rekommenderar att du noggrant läser villkoren i Del 2–2 och går tillbaka till dem vid behov under tiden medan du är ägare till bilen.

Tillbehör, reservdelar och ombyggnad av din Toyota

Det finns idag ett stort utbud av originalreservdelar och tillbehör till din Toyota såväl som produkter från andra leverantörer. Om någon eller några av originaldelarna eller originaltillbehören som levererades tillsammans med din bil behöver bytas rekommenderar Toyota att Toyota originaldelar eller originaltillbehör används. Andra delar eller tillbehör av motsvarande kvalitet kan även användas. Toyota ikläder sig inget ansvar för reservdelar eller tillbehör som inte är Toyota originaldelar och inte heller för utbytes– eller monteringsarbete som innefattar sådana delar. Dessutom täcker garantin inte skador eller prestandaproblem som uppstått på grund av användning av icke–originaldelar eller tillbehör för Toyota.

Installation av kommunikationsradio

Installation av mobil kommunikationsutrustning i bilen kan påverka bilens elektroniska system, t.ex. flerportsbränsleinsprutningsssystem/sekvensinsprutningssystem, ABS–bromsar, stabiliseringssystem, krockkuddar, bältessträckarsystem samt Toyotas hybridsystem. Tag därför kontakt med din auktoriserade Toyota–återförsäljare eller verkstad beträffande försiktighetsåtgärder och särskilda förfaranden som behöver vidtas före installationen.

Service och underhåll

Se det särskilda ”service–” eller ”garantihäftet”.

Om bilen skall skrotas

Krockkudde– och bältessträckarsystemen i din Toyota innehåller explosiva kemikalier. Om bilen skrotas med krockkudde– och bältessträckarsystem kvar i bilen kan de orsaka brand eller annan olycka. Se till att krockkudde– och bältessträckarsystemen demonteras och tas om hand av en auktoriserad Toyota–återförsäljare eller –verkstad, eller annan verkstad med motsvarande kvalifikationer och utrustning innan du lämnar bilen till skrotning.

⚠ VARNING

När bilen skall skrotas eller när du skall göra dig av med batteriet skall du kontakta en auktoriserad Toyota–återförsäljare eller –verkstad, eller annan verkstad med motsvarande kvalifikationer och utrustning som kan ge dig råd. Batterier till hybridbilar skall uppsamlas av en auktoriserad Toyota–återförsäljare eller –verkstad eller annan verkstad med motsvarande kvalifikationer och utrustning. Om du bil lämnas till skrotning utan demontering av batteriet kan någon få allvarliga skador av den höga spänningen i ett hybridbilsbatteri. Om batteriet inte omhändertas på rätt sätt kan det orsaka dödsfall eller allvarliga personskador.

Hybridbilsbatteri

Batteriet i en hybridbil har begränsad livslängd. Ring en auktoriserad Toyota–återförsäljare eller –verkstad eller annan verkstad med motsvarande kvalifikationer och utrustning och be om information om var du kan lämna hybridbilens batteri och din bil för återvinning eller destruktion.

⚠ VARNING

Försiktighetsåtgärder vid användning av hybridbil

Bilen har både likström (DC) med hög spänning och växelström (AC) med hög spänning samt ett 12–voltsystem. Både likströmmen och växelströmmen är mycket farliga och kan orsaka dödsfall eller allvarliga personskador, svåra brännskador eller elektriska stötar.

- **Vidrör aldrig högspänningskablarna (orange) och deras anslutningar.**
- **Följ anvisningarna på dekalerna för komponenterna med hög spänning.**
- **Tag inte bort och ersätt inte några högspänningskomponenter såsom omformaren (placerad i motorrummet), hybridbilbatteriet (placerat bakom baksätet) etc.**
- **Rör inte servicekontakten som sitter på vänster sida i bagagerummet om du inte har teknisk utbildning för arbete med hybridsystem. (Se ”Försiktighet vid användning” på sid 21 i del 1–2.) Denna servicekontakt är avsedd att koppla bort högspänningssystemet vid service hos en auktoriserad Toyota–återförsäljare eller –verkstad eller annan verkstad med motsvarande kvalifikationer och utrustning.**

⚠ VARNING

Om en olycka inträffar

- Kör eller rulla bilen till sidan av vägen, tryck på knappen för ”P”–läge, slå av hybridsystemet och tag ut nyckeln om den sitter kvar i nyckelhålet.
- Undvik personskador genom att aldrig vidröra någon högspänningskabel och dess anslutningar eller delar med högspänning (omformaren, hybridbilsbatteriet etc).
- Rör aldrig en elkabel som sticker ut utanför eller inne i bilen. Du kan få en livsfarlig elektrisk stöt. Rör aldrig någon kabel i elsystemet.
- Om det läcker ut vätska från någon del av bilen får du inte röra vätskan, det kan vara elektrolyt från batteriet (starkt alkalisk). Om du får elektrolyt på huden eller i ögonen, skall du omedelbart tvätta med mycket vatten och om möjligt med borsyra. Kontakta sedan närmaste läkare eller akutsjukhus så att du undviker allvarliga skador.
- Om det skulle börja brinna i bilen skall du använda en eldsläckare som är speciellt avsedd för brand i elsystemen. Eller använd stora mängder vatten för att förhindra att det bildas brännbar gas i batterierna.
- Om din bil måste bogseras skall det ske med framhjulen upplyfta från marken. Se vidare ”Om bilen måste bogseras” på sid 303 i del 5.

⚠ VARNING

Högspänning

I din bil finns kablar kopplade till komponenter med hög spänning (max. cirka 500 volt). Det finns andra komponenter som blir mycket heta under körning. Rör aldrig batterikablarna (orange) och deras anslutningar eftersom de håller högspänning och är farliga. Det sitter varningsdekaler på alla dessa farliga komponenter så att du lätt ser dem. Följ noga anvisningarna på dessa dekaler.

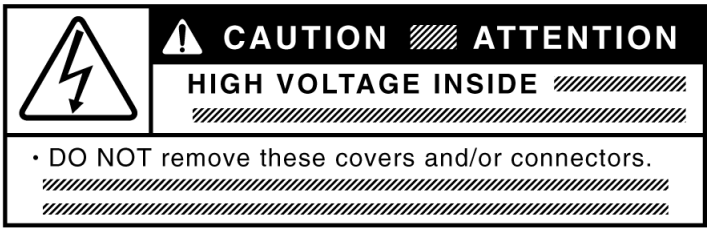

Innehållsförteckning

1 ALLMÄN BESKRIVNING AV TOYOTA PRIUS Sid

1 Översikt av instrument och manöverorgan 1

2 Toyotas hybridsystem 13

2 INSTRUMENT OCH MANÖVERORGAN

1 Nycklar och dörrar 25

2 Säkerhetssystem 71

3 Ratt och speglar 123

4 Belysning, torkare samt eluppvärmd bakruta 129

5 Instrument, mätare och varningslampor 139

6 ”POWER”–knapp, växellåda och parkeringsbroms 157

7 Färdinformationsdisplay 177

8 Ljudanläggning 189

9 Luftkonditionering 219

10 Övrig utrustning 233

3 INNAN DU BÖRJAR KÖRA DIN NYA TOYOTA 247

4 START OCH KÖRNING 265

5 I EN NÖDSITUATION 275

6 ROSTSKYDD OCH BILVÅRD 311

7 FAKTA OM UNDERHÅLL 319

8 ARBETEN DU KAN GÖRA SJÄLV

1 Inledning 323

2 Motor och chassi 331

3 Elektriska komponenter 345

9 TEKNISKA DATA 359

10 ALFABETISKT REGISTER 367

Del 1–1
ALLMÄN BESKRIVNING AV TOYOTA PRIUS

Översikt av instrument och manöverorgan

- Översikt av instrumentpanelen 2
- Översikt av instrumentpanel och multi–informationsdisplay 6
- Symboler på instrumentpanel och multi–informationsdisplay 9

Översikt av instrumentpanelen

▶Vänsterstyrda bilar

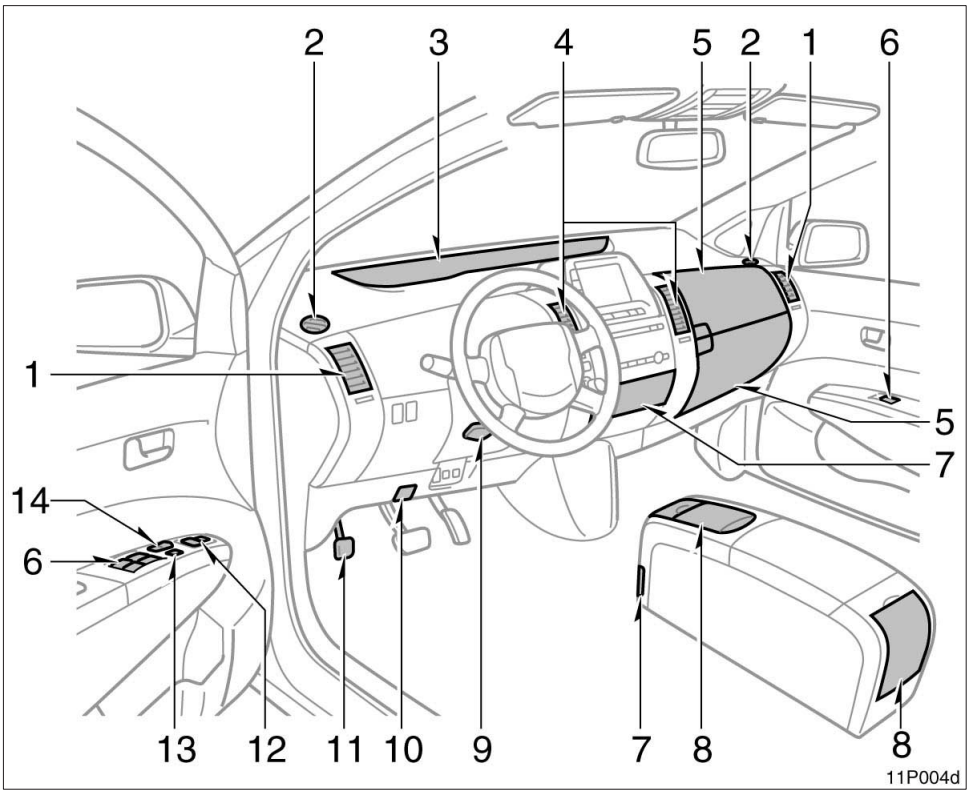

1. Sidoluftventiler 228
2. Defroster för sidofönster
3. Instrumentgrupp 6
4. Mittenluftventiler 228
5. Handskfack 236
6. Elfönsterhissar 59
7. Tillbehörsfack 237
8. Burkhållare 238
9. Spak för frikoppling av rattens vinklingsfunktion 124
10. Spak för frikoppling av motorhuven 62
11. Parkeringsbromspedal 172
12. Elmanövrerade backspeglar 125
13. Fönsterspärr 60
14. Centrallås 55

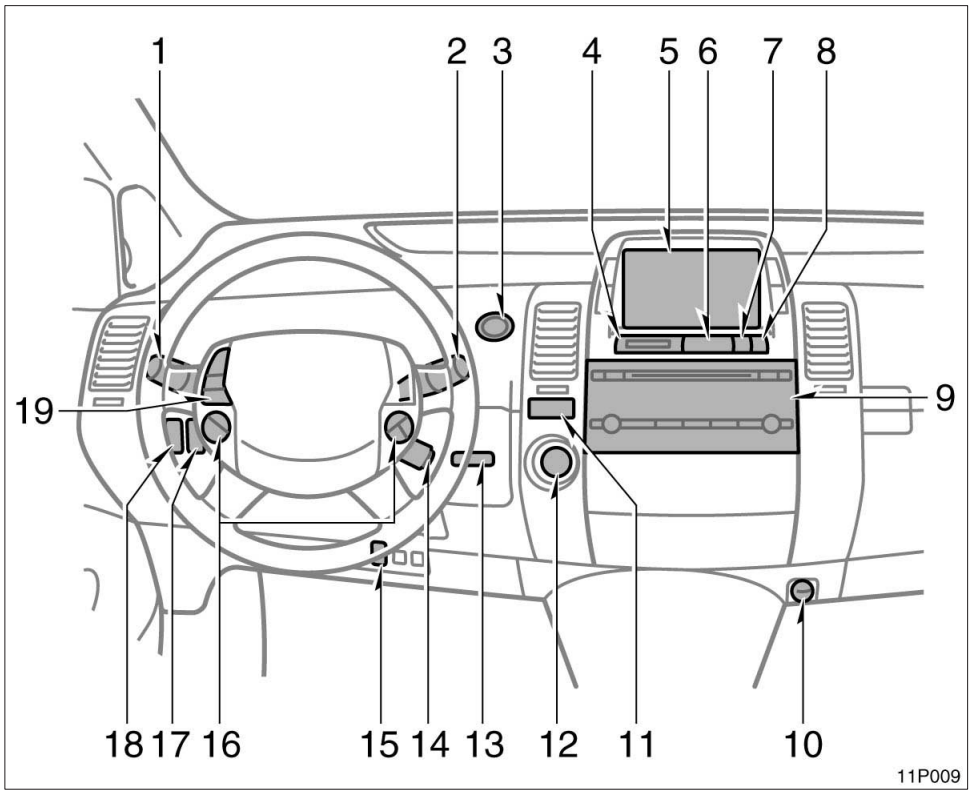

1. Strålkastare och körriktningsvisare reglage 130
2. Torkar– och spolaromkopplare 136
3. ”POWER”–tangent 160
4. Klocka 234
5. Multi–information display eller navigationssystem inklusive multi–information display (För navigationssystemet, se den separata ”Navigationshandboken”.) 178
6. Varningsblinkers 132
7. Nollställningsknapp för trippmätarna 141
8. Instrumentbelysning tangent 142
9. Ljudanläggning 190
10. Eluttag 234
11. ”P”–lägestangent 165
12. Växelväljare (R, N, D, B) 165
13. Nyckelhål 159
14. Reglage för farthållare 173
15. Elektroniskt lås/startsystem urkoppling 41
16. Klimatanläggning, fjärrkontroll 227
17. Tangent för eldrift (EV) 14
18. Nivåinställning för halvljuset 132
19. Fjärrkontroller för ljudanläggningen 212

▶Högerstyrda bilar

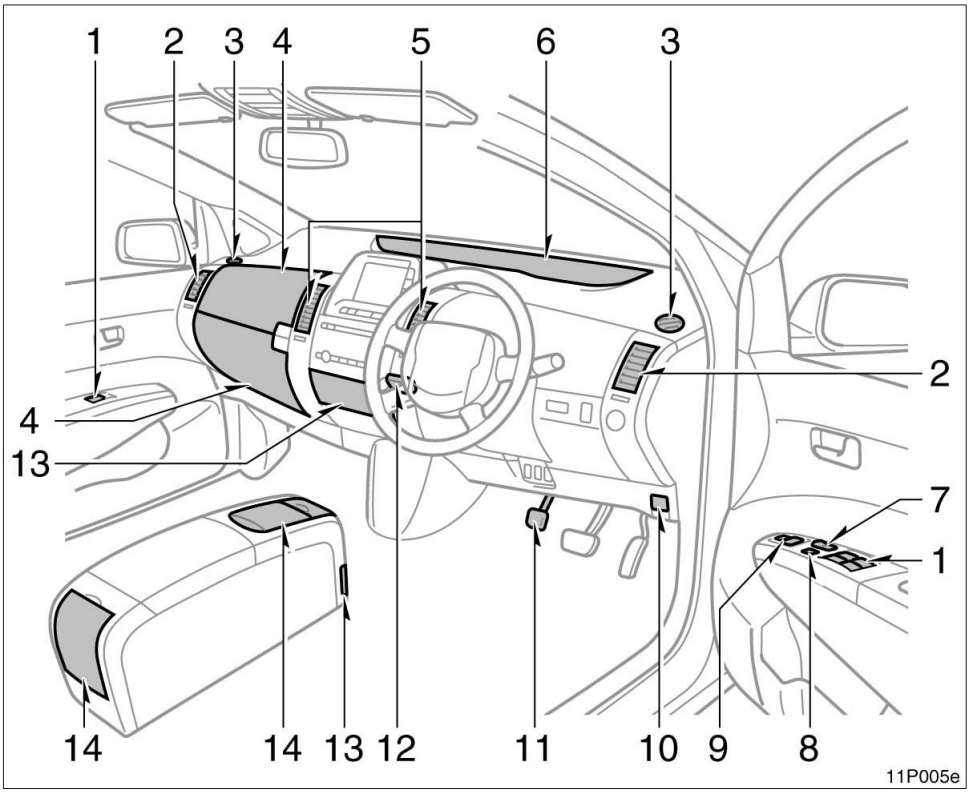

1. Elfönsterhissar 59
2. Sidoluftventiler 228
3. Defroster för sidofönster
4. Handskfack 236
5. Mittenluftventiler 228
6. Instrumentgrupp 6
7. Centrallås 55
8. Fönsterspärr 60
9. Elmanövrerade backspeglar 125
10. Spak för frikoppling av motorhuven 62
11. Parkeringsbromspedal 172
12. Spak för frikoppling av rattens vinklingsfunktion 124
13. Tillbehörsfack 237
14. Burkhållare 238

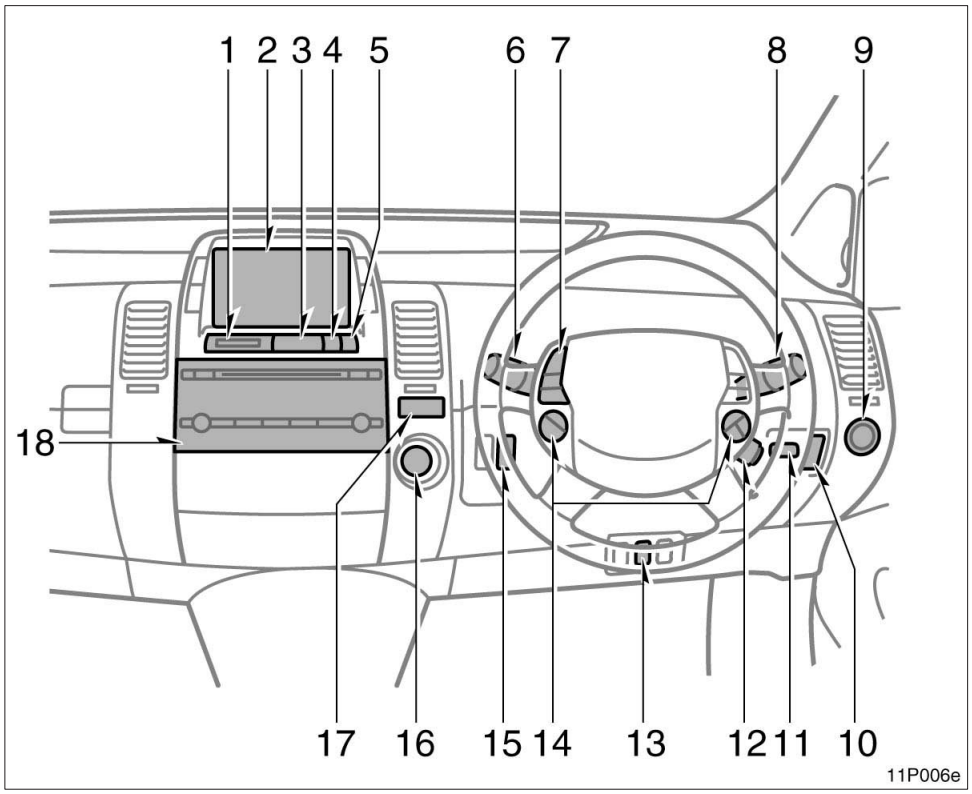

1. Klocka 234
2. Multi–information display eller navigationssystem inklusive multi–information display (För navigationssystemet, se den separata ”Navigationshandboken”.) 178
3. Varningsblinkers 132
4. Nollställningsknapp för trippmätarna 141
5. Reglage till instrumentpanels-belysning /km/h eller MPH 142
6. Strålkastare och körriktningsvisare reglage 132
7. Fjärrkontroller för ljudanläggningen 212
8. Torkar– och spolaromkopplare 136
9. ”POWER”–tangent 160
10. Nivåinställning för halvljuset 130
11. Nyckelhål 159
12. Reglage för farthållare 173
13. Rörelsedetektor, urkoppling 64
14. Klimatkontroll reglage 227
15. Tangent för eldrift (EV) 14
16. Växelväljare (R, N, D, B) 165
17. ”P”–lägestangent 165
18. Ljudanläggning 190

Översikt av instrumentgrupp och informationsfönster

▶Vänsterstyrda bilar

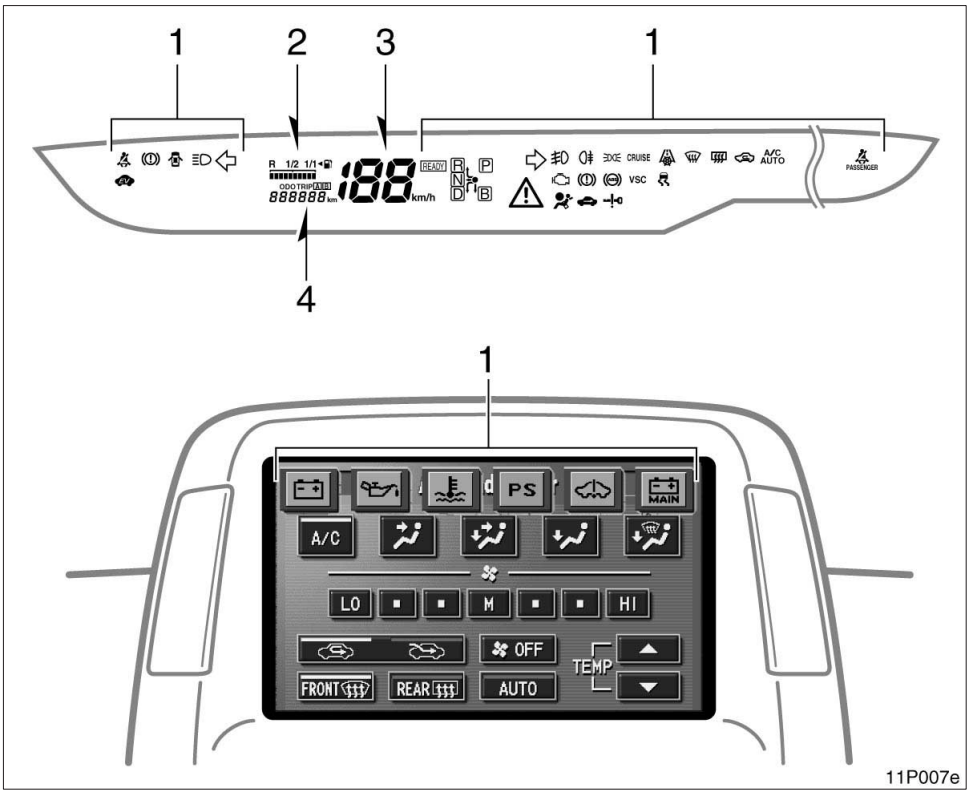

1. Indikerings– och kontrollampor 144, 152
2. Bränslemätare 140
3. Hastighetsmätare
4. Vägmätare och trippmätare 141

▶**Högerstyrda modeller (Typ A)**

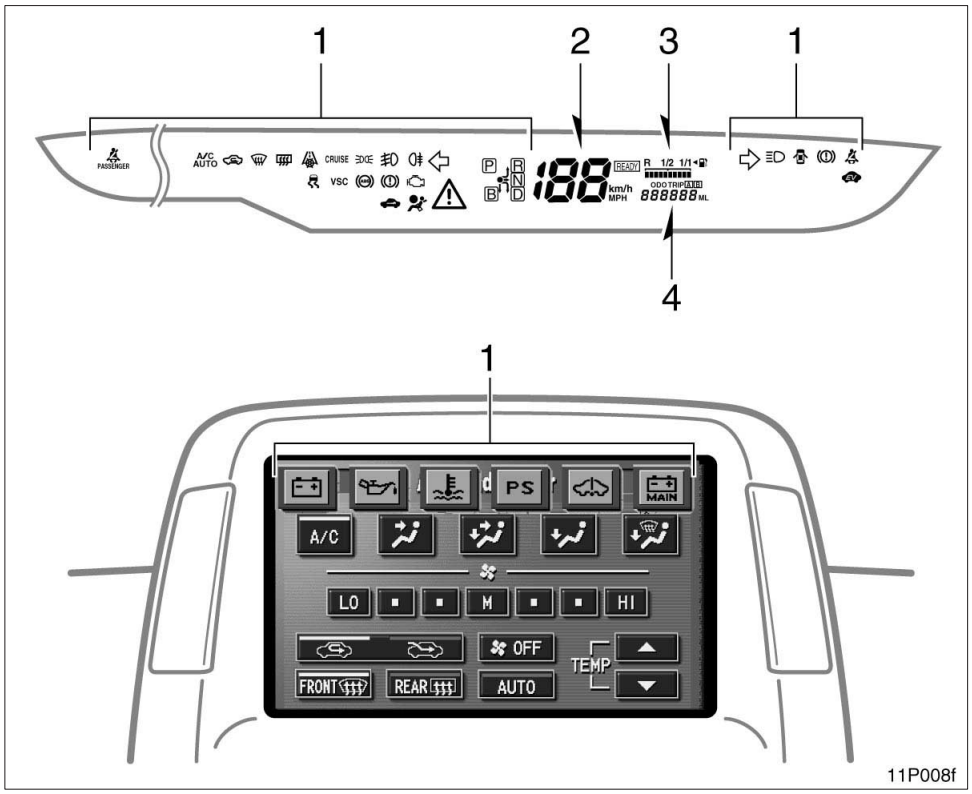

1. Indikerings– och kontrollampor 144, 152
2. Hastighetsmätare
3. Bränslemätare 140
4. Vägmätare och trippmätare 141

▶**Högerstyrda modeller (Typ B)**

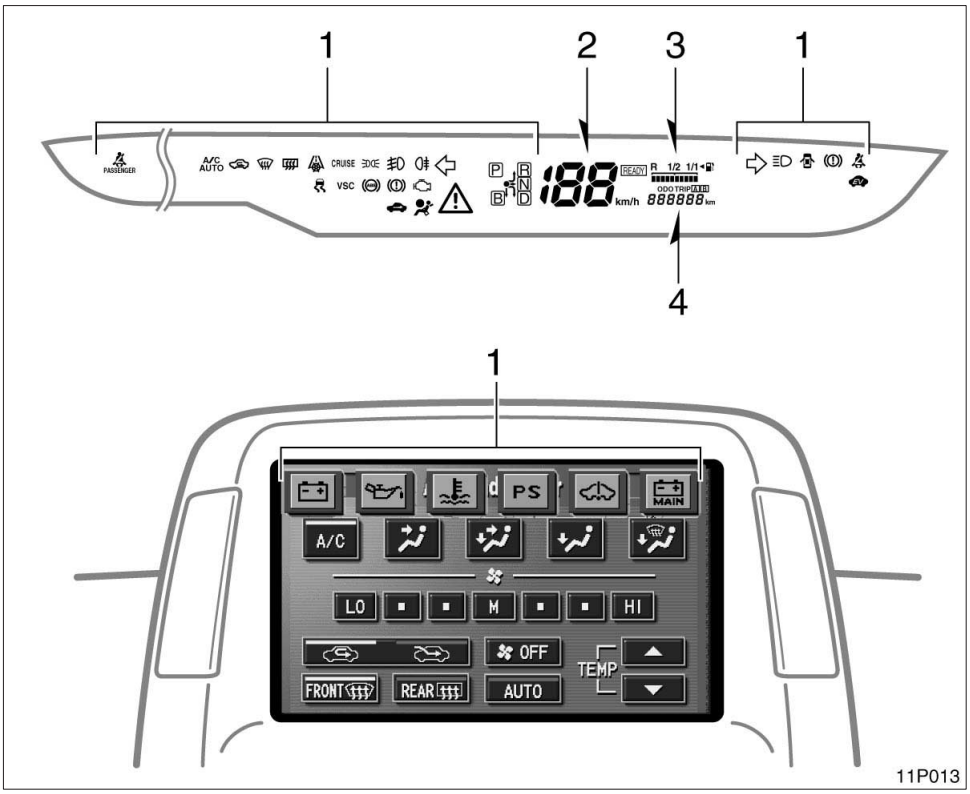

1. Indikerings– och kontrollampor 144, 152
2. Hastighetsmätare
3. Bränslemätare 140
4. Vägmätare och trippmätare 141

Indikeringssymboler i instrumentgrupp och informationsfönster

	Varningslampor för bromssystemet*1
	Bältesvarnare för förarplatsen*1
PASSENGER	Bältesvarnare för framsätespassageraren*1
R 1/2 1/1	Varningslampa för låg bränslenivå*1
	Varningslampa, motorns kontrollsystem*1
	Allmän varning*1
ABS	Varningslampa för ABS–systemet*1
	Varningslampa Öppen dörr*1
	Varningslampa för krockkuddesystemet*1
VSC	Varningslampa, stabiliseringssystemet*1
	Laddningsvarningslampa*2
	Varningslampa för hög kylvätsketemperatur*2
	Varningslampa för lågt oljetryck*2

MAIN	Varningslampa, hybridbilsbatteriet*2
PS	Varningslampa för det eldrivna servostyrningssystemet*2
	Varningslampa för hybridsystemet*2
CRUISE	Indikeringslampa, farthållare*3
R P N L D B	Indikeringslampa för växelväljaren*4
	Elektroniskt lås/startsystem, varningslampa*5
	Körriktningsvisare
	Helljuset tänt
	Indikeringslampa för bakljuset
	Indikeringslampa, främre dimstrålkastare
	Indikeringslampa för bakre dimljus
READY	Indikering bilen startklar

A/C AUTO	Automatisk luftkonditionering, indikeringslampa
	Återcirkulering av luft i kupén, indikeringslampa
	Luftflöde vindruta, indikeringslampa
	Bakruta, yttre backspeglar med eluppvärmning indikeringslampa
	Låg temperatur, índikeringslampa
	Hybridbilens startspärr/stöldlarm indikeringslampa
EV	Eldriftsläge (EV), indikeringslampa
	Indikeringslampa, antislirsystem

*1: Mer information finns i ”Indikeringslampor och varningssummer——Instrumentgrupp” på sid 144.

*2: Mer information finns i ”Indikeringslampor och varningssummer——Informationsdisplay” på sid 152.

*3: Om lampan blinkar, se ”Farthållare” på sid 173.

*4: Mer information finns i ”Hybridsystemets växellåda” på sid 165.

*5: Mer information finns i ”Elektroniskt lås/startsystem” på sid 32.

Del 1–2
ALLMÄN BESKRIVNING AV TOYOTA PRIUS

Toyotas hybridsystem

- Toyotas hybridsystem 14
- Grundfunktioner i hybridsystemet 16
- Starta bilen 19
- Utnyttja bilen effektivt 20
- Försiktighet vid användning 21

Toyotas hybridsystem—

Toyotas hybridsystem kombinerar bensinmotorns fördelar med elmotorns fördelar och ger då både betydligt bättre bränsleekonomi och bättre prestanda än bensinmotorn i en vanlig bil.

Beroende på den aktuella körsituationen drivs bilen på den mest fördelaktiga kombinationen av:

- **Bensinmotor**
- **Elmotor, med ström som genereras av bensinmotorn**
- **Elmotor, med ström direkt från hybridbilbatteriet**

Energin utnyttjas dessutom effektivt på följande sätt:

- När bilen stannar stängs bensinmotorn automatiskt av.
- Vid bromsning med bromspedalen eller minskning av hastigheten omvandlas rörelseenergin i hjulen till laddning av hybridbilbatteriet. (Detta kallas regenerativ bromsning.)

Eftersom hybridbilbatteriet laddas vid behov med hjälp av bensinmotorn behövs ingen uppkoppling till en utomstående strömkälla, till skillnad mot en elbil.

Om du inte skall använda bilen under en längre tid (2 veckor eller längre) kommer hybridbilbatteriet och hjälpbatteriet att urladdas och batteriernas kondition försämras. För att kompensera för urladdningen, skall du ladda dem en gång varannan vecka i cirka 30 minuter genom att starta hybridsystemet med samtliga elektriska strömförbrukare avstängda.

—Tangent för eldrift (EV)

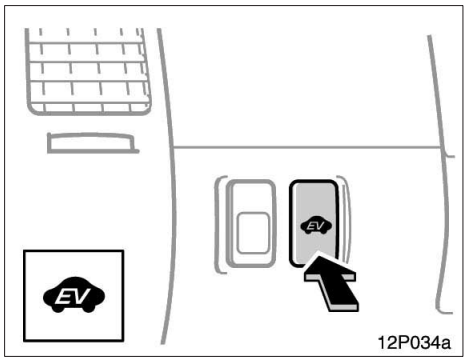

I eldriftsläge, ”EV”, körs din bil som en elbil och drivs endast av elmotorn som drivs av elektricitet lagrad i hybridbilsbatteriet. Eldriftsläget är lämpligt för körning i bostadsområden tidiga mornar eller sena kvällar, eller i parkeringshus eftersom du behöver inte bekymra dig om buller eller avgaser.

Tryck på tangenten för manuell överkoppling till eldrift.

Indikeringslampan i instrumentgruppen tänds. Tryck på tangenten igen så kopplas funktionen bort och lampan släcks.

⚠ VARNING

Föraren måste vara mycket uppmärksam på den omedelbara omgivningen, speciellt när bilen är i elmotordrift (bensinmotorn avstängd). Människor som befinner sig nära bilen kan missbedöma bilens framfart på grund av att den saknar vanligt motorljud.

I följande omständigheter kopplas ”EV”–driften inte alltid in. I så fall visas meddelandet i informationsfönstret och en tonstöt hörs.

- Hybridsystemet är varmt. (Om bilen har stått parkerad i varm väderlek, efter körning i backar eller körning med hög hastighet, etc.)
- Hybridsystemet är kallt. (Om bilen har stått parkerad i temperaturer under 0°C.)
- Under varmkörning av bensinmotorn
- Hybridbatteriets laddningsnivå är 3 eller lägre.
- Bilens hastighet är 45 km/h eller högre.
- Gaspedalen är djupt nedtryckt, eller i backar.
- Avfrostaren är påslagen.

Starta motorn medan den är kall

När motorn är kall (t.ex. tidigt på morgonen) börjar den att värmas upp cirka 10 sekunder efter det att lampan ”READY” tänts. EV–driften kan inte startas under uppvärmningen. (Tiden innan motorn startas varierar beroende på temperaturen, luftkonditioneringens status, etc). Tryck på knappen innan motorn startas för att kunna använda EV–läget.

I följande omständigheter urkopplas ”EV”–driften ibland automatiskt under körning. I så fall hörs en tonstöt och indikeringslampan ”EV” blinkar tre gånger varefter den slocknar.

- Hybridbatteriets laddningsnivå är 2 eller lägre.
- Bilens hastighet överskrider cirka 45 km/tim.
- Gaspedalen är djupt nedtryckt, eller i backar.

Trots att den möjliga körsträckan kan variera beroende på faktorer som laddningsnivån i hybridbilbatteriet eller luftkonditioneringens status, så sträcker den sig normalt från flera hundra meter till 2 km när bilens hastighet är mindre än ca 45 km/tim.

Eftersom din bil är konstruerad att ha den bästa bränsleekonomin vid normal körning (en kombination av bensinmotordrift och elmotordrift) kan bränsleekonomin försämras om ”EV”–drift används mycket ofta.

Grundfunktioner i hybridsystemet

Hybridsystemets grundfunktioner beskrivs nedan. Toyotas hybridsystem utför dessutom en rad kontroller beroende på driftsförhållandena: Skärmbilden ”Energy Monitor” visar vilken kraftkälla som används för tillfället.

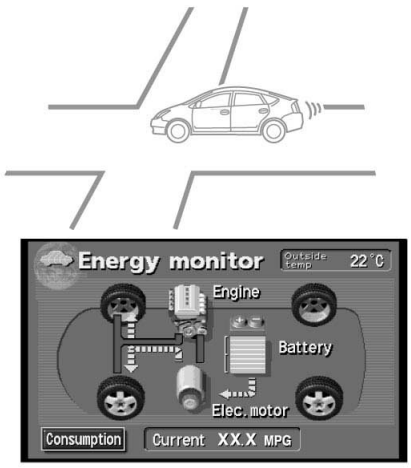

Elmotorn driver bilen

12P022c

Vid start eller backning, etc, drivs bilen med elmotorn som tar energi från hybridbilbatteriet eftersom bensinmotorn då är mycket ineffektiv.

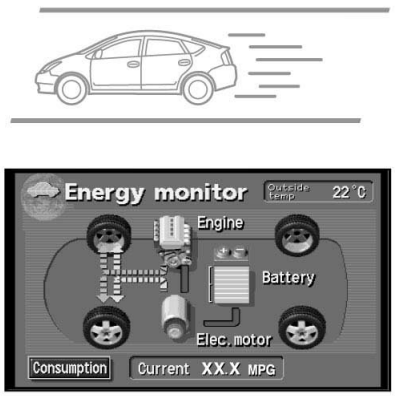

Bensinmotorn driver bilen

12P023c

Under normal körning, drivs bilen huvudsakligen med bensinmotorn. Elmotorn hjälper emellertid till när det behövs mer kraft än vad bensinmotorn ensam kan ge.

Bilen kontrollerar den optimala fördelningen mellan drivning med bensinmotorn och elmotorn för att alltid ge bästa möjliga bränsleekonomi.

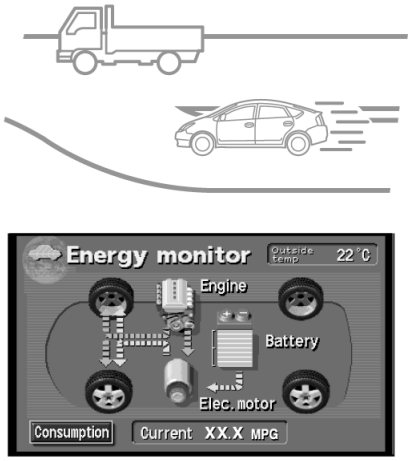

Elmotorn och bensinmotorn driver bilen

12P024c

Vid körning med fullt gaspådrag, får bensinmotorn hjälp av elmotorn som tar ström från hybridbilbatteriet. Därmed förbättras bilens prestanda.

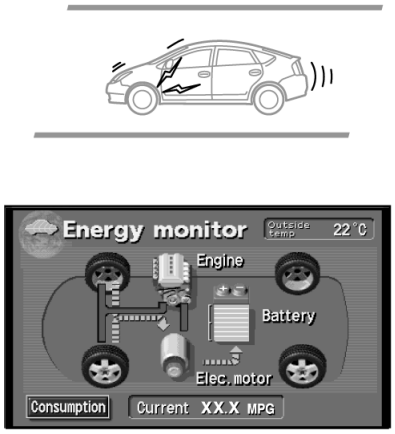

Laddning av batteriet vid bromsning

12P025c

Vid minskning av hastigheten eller användning av bromspedalen, utnyttjas rörelseenergin i hjulen genom att elmotorn då fungerar som generator och laddar hybridbilbatteriet (regenerativ bromsning).

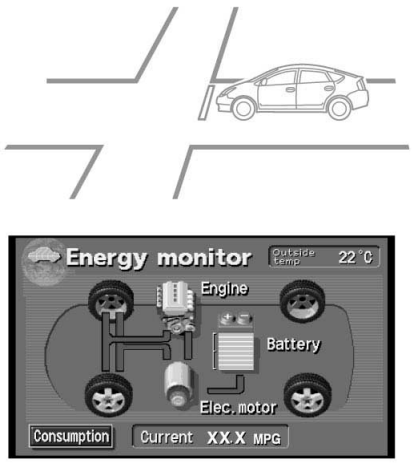

Alla system i viloläge

12P026c

När bilen stannar, stängs bensinmotorn automatiskt av.

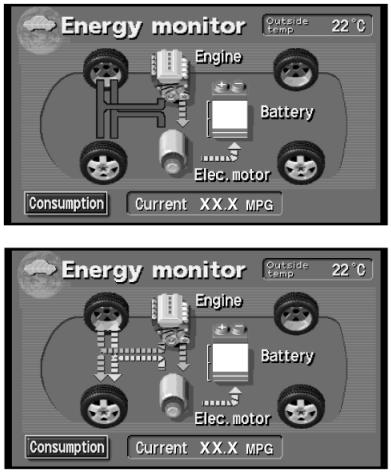

12P031b

Laddning av hybridbilsbatteriet

När laddningen i hybridbilbattariet inte är tillräcklig, laddas batteriet av bensinmotorn. Systemet laddar alltid med konstant spänning.

Starta bilen

Bilen startar med en knapptryckning. Hybridsystemet startar automatiskt när knappen ”POWER” trycks in med bromspedalen nedtryckt.

Med elektroniskt lås/startsystem

1. Ha nyckeln med dig.
2. Tryck lätt på ”POWER” med bromspedalen nedtryckt.

Med elektromekaniskt lås/startsystem

1. Sätt i nyckeln.
2. Tryck lätt på ”POWER” med bromspedalen nedtryckt.

Lampan ”READY” blinkar och övergår till fast sken. Efter några sekunder hörs två tonstötar varefter hybridsystemet startar. (Vintertid kan det ta litet längre tid innan ”READY”– lampan tänds.) Det går inte att starta bilen när bromspedalen inte är nedtryckt. (Se ”Start av hybridsystemet–” på sid 266.)

Motorn startar inte alltid när ”READY”–lampan är tänd.

Utnyttja bilen effektivt

Mjuka accelerationer och mjuka inbromsningar.

- När du under körning minskar hastigheten återvinns rörelseenergin genom det regenerativa bromssystemet. För effektivast möjliga körning skall du dock varken accelerera eller bromsa mer än absolut nödvändigt.
- Undvik häftiga accelerationer och bromsningar.
- Hybridbilbatteriets återstående kapacitet kan avläsas på energiöversikten i informationsfönstret. Se ”Information” på sid 182. Gradvis eller lugn acceleration eller inbromsning gör att fördelarna med elmotorn används mer effektivt utan att bensinmotorn behöver användas.

När du parkerar skall du alltid sätta växelväljaren i läge ”P”. Under körning skall den vara i läge ”D”.

- I läge ”N” är bensinmotorn i gång men någon elektricitet kan inte genereras. Det krävs för mycket motorkraft för att ladda upp batteriet så det kommer att bli urladdat.
- Hybridsystemet laddar automatiskt upp den återstående kapaciteten i hybridbilbatteriet. Uppladdningen kan inte ske om växelväljaren är i ”N”–läge.

INFORMATION:

Bensinmotorn startar och stannar automatiskt. (Den stannar vid körning med låg belastning, vid fartminskning och när bilen står stilla.)

Om ”READY”–lampan på instrumentpanelen fortsätter att lysa kan du starta bilen med elmotorn även om bensinmotorn är stoppad.

Bensinmotorn slås kanske inte automatiskt från i följande fall:

- ◆ ***Under varmkörning av bensinmotorn***
- ◆ ***Under laddning av hybridbilbatteriet***
- ◆ ***Vid låg eller hög temperatur i hybridbilbatteriet***

Försiktighet vid användning

Bilens drivs med både bensinmotor och elmotor. Tänk därför på följande.

Var försiktig med komponenter med hög spänning och hög temperatur.

I din bil finns orangefärgade kablar som är kopplade till hybridbilbatteriet (cirka 200 volt) och till andra komponenter som alla har hög spänning.

⚠ VARNING

Vidrör aldrig kablar med orange färg eller poltapparna på batteriet. Du kan få en elektrisk stöt med svåra eller dödliga skador som följd. Läs alla varningsdekaler.

Elmotorn, kylaren och flera andra komponenter blir mycket heta under körning. Det sitter varningsdekaler på alla dessa komponenter. Läs varningstexten noga på dessa dekaler.

⚠ VARNING

Tag aldrig bort och demontera inte högspänningskomponenter, högspänningskablar (orange färg) och deras anslutningar. Det medför risk för svåra eller dödliga skador.

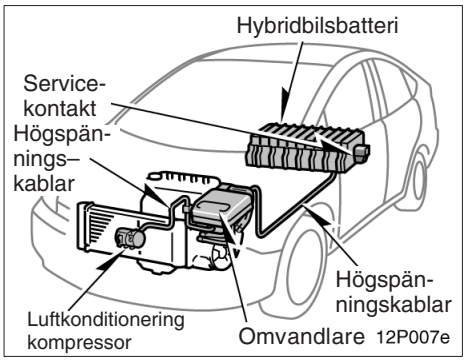

Rör inte servicekontakten.

Servicekontakten sitter på vänster sida i bagageutrymmet. Den är avsedd att koppla bort högspänningen från hybridbilsbatteriet vid service hos en auktoriserad Toyota–återförsäljare eller –verkstad eller annan verkstad med motsvarande kvalifikationer och utrustning.

⚠ VARNING

- **De markerade komponenterna på bilden innehåller hög spänning.**
- **Felaktig hantering av dessa komponenter kan ge en elektrisk stöt som kan leda till svåra eller dödliga skador. Rör aldrig någon av de markerade komponenterna.**

Dessa högspänningsdelar eller kablar med elektromagnetisk avskärmning producerar ungefär samma mängd elektromagnetiska vågor som vanliga bensindrivna bilar eller hemelektronik.

Oönskat ljud kan uppstå vid mottagning i en mobil kommunikationsradio, därför bör du kontakta en auktoriserad Toyota återförsäljare eller verkstad eller annan verksamhet med motsvarande kvalifikationer och utrustning, för installation eller demontering.

Tänk alltid på hybridbilens speciella karaktär.

⚠ VARNING

Föraren måste vara mycket uppmärksam på den omedelbara omgivningen, speciellt när bilen är i elmotordrift (bensinmotorn avstängd). Människor som befinner sig nära bilen kan missbedöma bilens framfart på grund av att den saknar vanligt motorljud.

- När bilen körs med både bensinmotor och elmotor kan ett speciellt ljud höras från elmotorn i motorrummet.
- När hybridsystemet startas eller slås av kan ett ljud höras från hybridbilbatteriet i bagageutrymmet. Det betyder inte att något är fel.
- Om ”READY”–lampan är tänd kan du starta bilen även om bensinmotorn är stoppad.
- När du sätter växelväljaren i läge ”B” och släpper den till ursprungsläget samt tar bort foten från gaspedalen sker motorbromsning. Vid körning med hög hastighet kommer du att märka att bromseffekten vid motorbromsning är sämre än i en vanlig bil.

När du parkerar skall du alltid sätta växelväljaren i läge ”P”.

I läge ”N” laddas inte hybridbilbatteriet, även om bensinmotorn är igång. Du får inte köra någon längre stund med växelväljaren i läge ”N”, eftersom hybridbilsbatteriet urladdas.

När du lämnar bilen skall du lägga an parkeringsbromsen och sätta växelväljaren i läge ”P”. Kom ihåg att ta ha nyckeln med dig och att låsa alla dörrar.

När du lämnar hybridsystemet i läge ”ACC” eller ”IG–ON” kan eventuellt hybridsystemet inte startas på grund av att startbatteriet blivit urladdat.

⚠ VARNING

- **Stäng alltid av hybridsystemet när du lämnar bilen.**
- **Sätt alltid växelväljaren i läge ”P”. Bilen kan starta om ”READY” lyser och om bensinmotorn inte är igång (inget motorljud eller vibrationer). Om ”READY”–lampan är tänd, om du lämnar bilen med växelväljaren i något annat läge än ”P” eller ”N”, kan bilen börja krypa eller starta med ett plötsligt ryck om någon av misstag råkar trampa på gaspedalen. Detta kan leda till svåra eller dödliga skador.**

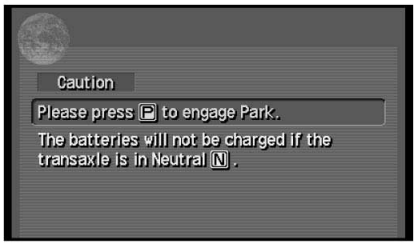

12P008d

När ett meddelande visas i informationsfönstret tänds samtidigt huvudvarningslampan (⚠) i instrumentgruppen. Läs meddelandet och följ instruktionen.

- När du lämnar bilen, eller om du stannar eller parkerar skall du sätta växelväljaren i ”P”–läge.
- Hybridbatteriet måste laddas. I läge ”N” sker ingen laddning av batteriet. Generatorn arbetar bara i läge ”P”, ”D” eller ”B”. Om du fortsätter att köra skall du sätta växelväljaren i läge ”D” eller ”B” och trycka ned gaspedalen. Lämna inte växelväljaren i läge ”N”. Vid körning i tät trafik skall du använda läge ”D”.

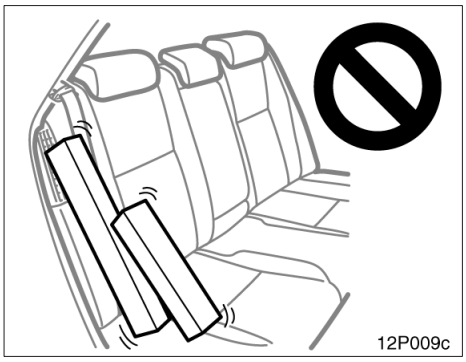

12P009c

Se till att ingen lutar sig mot den högra sidan av ryggstödet i bak, ej heller placerar bagage eller andra föremål på den ytan.

- Det finns ett ventilationsgaller i den högra sidan av ryggstödet avsett för kylning av hybridbilbatteriet. Om denna ventil täcks över kommer batteriet att bli överhettat med följden att elmotorns prestanda minskar.
- Om säkerhetsbältet inte är placerat i styrningen ovanför baksätet kan det blockera luftventilen. Se till att säkerhetsbältet förs genom styrningen på rätt sätt.
- Spill inte vatten och tappa inte ned något föremål genom gallret. Hybridbatteriet kan skadas eller orsaka skador.
- Det kan höras ett fläktljud från ventilationsgallret.

För reparation eller underhåll av din bil, anlita en auktoriserad Toyota–återförsäljare eller –verkstad eller annan verksamhet med motsvarande kvalifikationer och utrustning.

Om bilen inte kan repareras på grund av en olycka eller annan händelse skall du kontakta en auktoriserad Toyota–återförsäljare eller –verkstad, eller annan verkstad med motsvarande kvalifikationer och utrustning som kan ge dig råd.

Eftersom hybridbilbatteriet är helt slutet och av typen nickel–metall–hydrid måste du kontakta en auktoriserad Toyota–återförsäljare eller –verkstad eller annan verksamhet med motsvarande kvalifikationer och utrustning.

⚠ VARNING

Om du skulle bli inblandad i en trafikolycka skall du vidtaga följande försiktighetsåtgäerder.

- **Flytta bilen till en säker plats och gör följande för att minska skaderisken på grund av högspänningen.**
  - **Tryck ned bromspedalen och anlägg parkeringsbromsen.**
  - **Tryck på läge ”P” och stanna hybridsystemet.**
  - **Om nyckeln är insatt i nyckelhålet ska den tas bort.**
- **Om bilen fått mycket allvarliga skador är det risk att du kan få en elektrisk stöt. För att undvika detta får du aldrig röra någon högspänningskomponent (hybridbilbatteriet etc) eller kablarna (orange färg) som förbinder de olika högspänningskomponenterna. Rör aldrig en elkabel som sticker ut utanför eller inne i bilen. Du kan få en livsfarlig elektrisk stöt. Vidrör dem aldrig.**
- **Om det läcker ut vätska från någon del av bilen får du inte röra vätskan, det kan vara elektrolyt från batteriet (starkt alkalisk). Om du får elektrolyt på huden eller i ögonen, skall du omedelbart tvätta med mycket vatten och om möjligt med borsyra. Kontakta sedan närmaste läkare eller akutsjukhus så att du undviker allvarliga skador.**
- **Om det skulle börja brinna i bilen skall du använda en eldsläckare som är speciellt avsedd för brand i elsystemen. En liten vattenmängd kan vara farlig. Använd mycket vatten, t.ex. från en vattenpost, eller vänta tills brandkåren kommer.**
- **Om din bil måste bogseras skall det ske med framhjulen eller alla fyra hjulen upplyfta från marken. Om bilen bogseras med framhjulen på marken kan elmotorn fortsätta att generera ström med följden att den kan läcka elektricitet. Brand kan uppstå beroende på skadans art. Se vidare ”Om bilen måste bogseras” på sid 303.**

Del 2–1
INSTRUMENT OCH MANÖVERORGAN

Nycklar och dörrar

- Nycklar 26
- Startspärr 28
- Elektroniskt lås– och startsystem 32
- Fjärrkontroll för dörrlåsen 47
- Dörrar 54
- Bakdörr 57
- Elektriska fönsterhissar 59
- Motorhuv 62
- Stöldskydd 63
- Tanklock 69

Nycklar

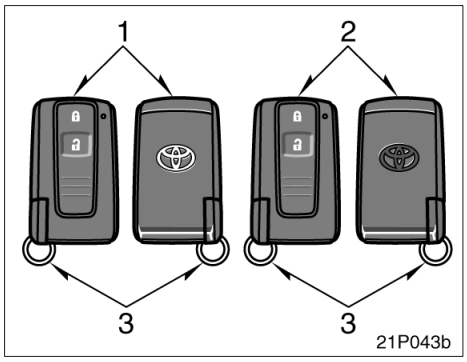

1. Huvudnycklar med silverdekor (Modeller med elektroniskt lås/startsystem)—Dessa nycklar fungerar till samtliga lås. Om du behöver en ny nyckel behöver din auktoriserade Toyota–återförsäljare eller –verkstad eller annan verkstad med motsvarande kvalifikationer och utrustning låna en av nycklarna för att kunna göra en ny nyckel med inbyggd transponder. Innan du använder dessa nycklar bör du läsa avsnittet ”Elektroniskt lås– och startsystem” på sid 32.
2. Huvudnycklar utan silverdekor (Modeller med elektromekaniskt lås– och startsystem)—Dessa nycklar fungerar till samtliga lås. Om du behöver en ny nyckel behöver din auktoriserade Toyota–återförsäljare eller –verkstad eller annan verkstad med motsvarande kvalifikationer och utrustning låna en av nycklarna för att kunna göra en ny nyckel med inbyggd transponder.
3. Mekaniska nycklar (i huvudnyckeln)—Dessa nycklar fungerar endast i förardörren.

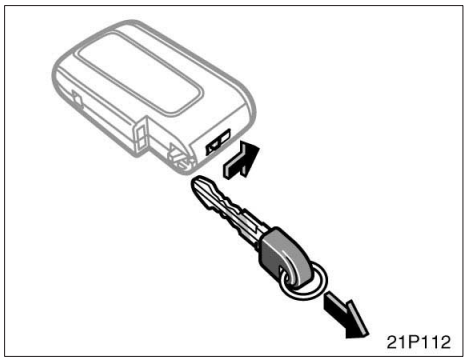

ANVÄNDA MEKANISK NYCKEL

När du använder den mekaniska nyckeln som är placerad i den elektroniska nyckeln, tryck låsspärren i pilens riktning och drag ut nyckeln som bilden visar. Stoppa tillbaka nyckeln genom att föra låsspärren i pilens riktning och skjuta in nyckeln. Stoppa alltid tillbaka nyckeln när du inte använder den.

Eftersom dörrarna kan låsas utan nyckel bör du alltid ha med dig en reservhuvudnyckel om du skulle råka låsa in nycklarna i bilen.

OBSERVERA

Observera följande när du använder en nyckel med inbyggd transponder:

- ***Fäst ingenting på nyckeln som kan utestänga elektromagnetiska vågor (t.ex. metallskydd).***
- ***Slå inte nyckeln hårt mot andra föremål.***
- ***Utsätt inte nycklarna för stark värme under någon längre stund, t.ex. på instrumentpanelen eller motorhuven i starkt solsken.***
- ***Lägg inte nyckeln i vatten och tvätta den inte i ultraljudstvätt.***
- ***Förvara inte nyckeln tillsammans med föremål som avger elektromagnetiska vågor, t.ex. en mobiltelefon.***

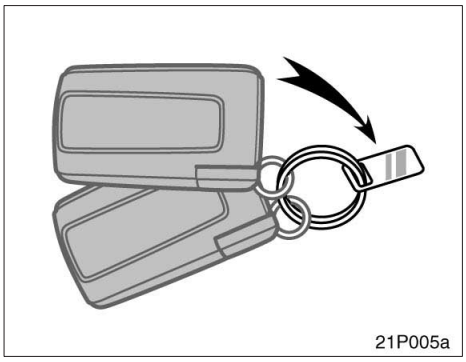

BRICKA MED NYCKELNUMMER

Ditt nyckelnummer finns på nyckelbrickan. Förvara nyckelbrickan på en säker plats, t.ex. i plånboken – inte i bilen.

Om du skulle förlora nycklarna eller behöva extranycklar kan varje auktoriserad Toyota–återförsäljare eller –verkstad eller annan verksamhet med motsvarande kvalifikationer och utrustning göra dubblettnycklar med hjälp av nyckelnumret.

Vi rekommenderar att du antecknar nyckelnumret och förvarar det på säker plats.

Startspärr

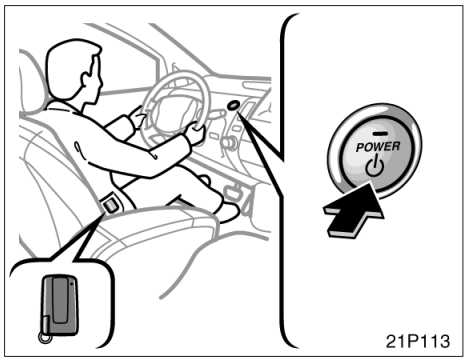

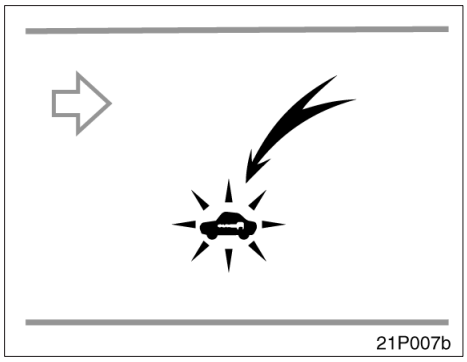

INAKTIVERING MED ELEKTRONISK FUNKTION

Startspärren i hybridbilen är ett stöldskyddssystem. När du, utrustad med en elektronisk nyckel, kliver in i din bil och trycker på ”POWER” kontrolleras den elektroniska koden automatiskt för att fastställa att den motsvarar den för bilen registrerade ID–koden. Om ID–koden är bekräftad kan du starta bilen.

Systemet aktiveras när hybridsystemet är avstängt och förardörren öppnas. Stöldskyddsindikatorn blinkar för att visa att billarmet är aktivt.

Om något av följande skulle inträffa skall du kontakta en auktoriserad Toyota–återförsäljare eller –verkstad eller annan verksamhet med motsvarande kvalifikationer och utrustning.

- Indikeringslampan lyser utom när startspärrsystemet ställs in eller aktiveras. (Se ”Stöldskydd” på sid 63.)
- Indikeringslampan börjar inte blinka när hybridsystemet är avstängt och förardörren öppnas.
- Indikeringslampan blinkar oregelbundet.

När du har den elektroniska nyckeln med dig och trycker på ”POWER” stängs systemet automatiskt av och hybridsystemet kan startas. Indikeringslampan släcks.

Om du behöver en ny nyckel måste din auktoriserade Toyota–återförsäljare eller –verkstad eller annan verksamhet med motsvarande kvalifikationer och utrustning få ditt nyckelnummer och din huvudnyckel. Det finns dock en gräns för hur många extranycklar som kan tillverkas åt dig.

OBSERVERA
Försök inte modifiera, demontera eller koppla bort startspärrsystemet. Systemets funktion garanteras inte om det utsätts för oauktoriserad ändring eller modifiering.

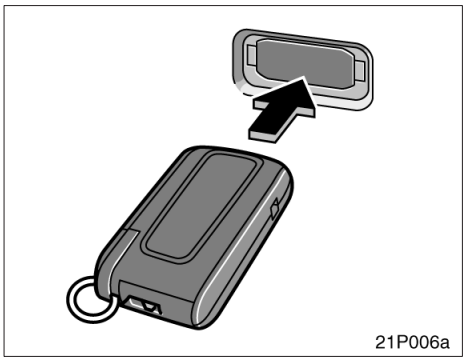

INAKTIVERING MED NYCKEL

Startspärren i hybridbilen är ett stöldskyddssystem. När du sätter nyckeln i nyckelhålet sänder transponderchipet i nyckeln en elektronisk kod till bilen. Hybridsystemet startar bara om den elektroniska koden i chipet överensstämmer med den ID–kod som är lagrad i bilen.

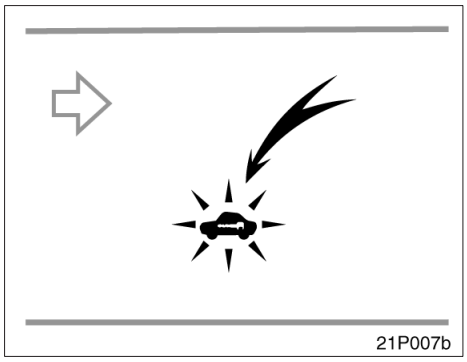

Systemet aktiveras automatiskt när du tar ut nyckeln ur nyckelhålet. Stöldskyddsindikatorn blinkar för att visa att billarmet är aktivt.

Om något av följande skulle inträffa skall du kontakta en auktoriserad Toyota–återförsäljare eller –verkstad eller annan verksamhet med motsvarande kvalifikationer och utrustning.

- Indikeringslampan lyser utom när startspärrsystemet ställs in eller aktiveras. (Se ”Stöldskydd” på sid 63.)
- Indikeringslampan börjar inte blinka när nyckeln tas ur nyckelhålet.
- Indikeringslampan blinkar oregelbundet.

När du sätter in rätt nyckel i nyckelhålet stängs systemet automatiskt av och hybridsystemet kan startas. Indikeringslampan släcks.

Om du behöver en ny nyckel måste din auktoriserade Toyota–återförsäljare eller –verkstad eller annan verksamhet med motsvarande kvalifikationer och utrustning få ditt nyckelnummer och din huvudnyckel. Det finns dock en gräns för hur många extranycklar som kan tillverkas åt dig.

OBSERVERA
Försök inte modifiera, demontera eller koppla bort startspärrsystemet. Systemets funktion garanteras inte om det utsätts för oauktoriserad ändring eller modifiering.

Som tillverkare intygar Tokai Rika Co., Ltd. att förstärkaren, modell RI–24KTY, överensstämmer med de väsentliga kraven och övriga anvisningar i Direktiv 1999/5/EC.

R&TTE Declaration of Conformity

We,

Manufacturer's Name: Tokai Rika Co., Ltd.
Manufacturer's Address: 260, Oguchi-cho, Niwa-gun, Aichi-ken, 480-0195, Japan

hereby declare under our sole responsibility that the product:

Product Name: Amplifier
Product Model Number: RI-24KTY

to which this declaration relates is in conformity with the essential requirements and other relevant requirements of the R&TTE Directive (1999/5/EC). The product is compliant with the following standards and/or other normative documents:

Safety: EN60950-1
EMC: Part III, Regulation ECE No.97
Spectrum: EN300 330-2

Supplementary information:

* Notified Body involved	TNO Certification B.V., P. O. Box 15, 9822 ZG Niekerk, The Netherlands Identification Number: 0336
* Technical Construction File kept by	TRB Limited 1 TRB Drive, St. Asaph Business Park, St. Asaph, Denbighshire, LL17 OJB, The United Kingdom
* CE mark	CE0336
* Member states intended for use	EU and EFTA
* Member states with restrictive use	None

Date: May 13, 2003

Signature: T. Hamamoto

Tadanao Hamamoto

Position of the signatory: General Manager,
Electronics Engineering Div.

Elektroniskt lås– och startsystem

(Endast vänsterstyrda bilar)

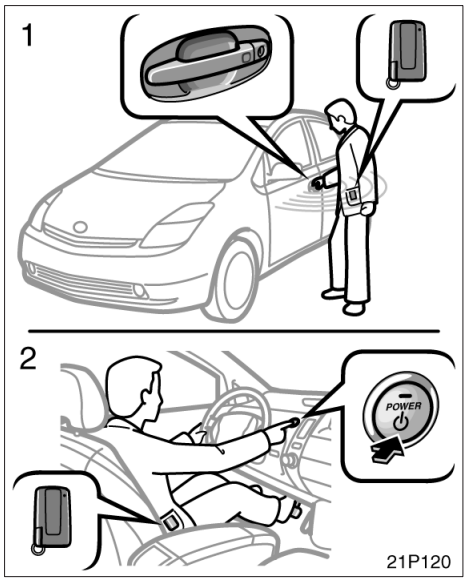

1. Låsa och låsa upp
2. Starta hybridsystemet

När du har den elektroniska nyckeln på dig kan du låsa och låsa upp dörrarna och starta hybridsystemet.

Mer information finns i ”Låsa dörrar med elektronisk funktion” på sid 37. Mer information om upplåsning av dörrar finns i ”Låsa upp dörrar med den elektroniska funktionen” på sid 38. Mer information om start av hybridsystemet finns i ”Start av hybridsystemet” på sid 158.

Om batteriet i en elektronisk nyckel är urladdat kan den elektroniska funktionen inte användas. Använd den mekaniska nyckeln som sitter i den elektroniska nyckeln genom att sätta in den i förardörrens lås för att låsa eller låsa upp dörren. Sätt i den elektroniska nyckeln i nyckelhålet för att starta hybridsystemet. För att aktivera det elektroniska lås/startsystemet måste batteriet bytas. Se ”—Byte av batteri” på sid 52.

Den elektroniska funktionen kan inaktiveras med urkopplingskontakten. I så fall inaktiveras samtliga elektroniska funktioner. Mer information finns i ”Inaktivering av den elektroniska funktionen” på sid 41.

INFORMATION

- ***Kontrollera att du tar med dig den elektroniska nyckeln.***
- ***I följande fall kommer eventuellt inte den elektroniska funktionen eller fjärrstyrningen att fungera ordentligt. (Om detta skulle inträffa kan du använda en mekanisk nyckel för att låsa eller låsa upp förardörren och en elektronisk nyckel att starta hybridsystemet.)***
  - ***Om anläggningar som avger starka elektromagnetiska vågor, t.ex. TV–antenner, kraftstationer eller radiostationer, finns i närheten.***
  - ***Om du förvarar din elektroniska nyckel tillsammans med ett mobilt kommunikationssystem, t.ex. tvåvägsradio eller mobiltelefon.***
  - ***Om en elektronisk nyckel kommer i kontakt med eller täcks av ett metallföremål.***
  - ***Om någon annan använder en fjärrkontroll till en annan bil som är nära din bil.***
- ***Om du inte kör bilen bör du förvara din elektroniska nyckel på minst 5 meters avstånd från bilen.***

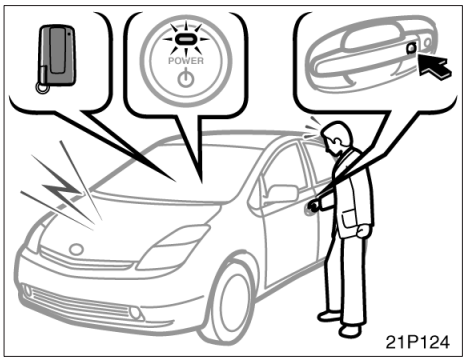

LARM OCH VARNINGSMEDDELANDEN

Din bil är utrustad med larmfunktioner invändigt och utvändigt såväl som en varningslampa i informationsdisplayen om något problem föreligger i det elektroniska lås– och startsystemet.

Varningslampan tänds när ”IG–ON”–läge aktiveras och släcks efter några sekunder.

Om larmet hörs eller om varningslampan tänds skall du kontrollera bilen och din elektroniska nyckel.

(a) Hybridsystemet var inte avstängt och växellådan var i annat läge än ”P”.

När förardörren öppnas medan hybridsystemet är i ”ACC” eller ”IG–ON” och växellådan är i annat läge än ”P”.

Invändigt larm: Kontinuerlig tonstöt

Färdinformationsdisplay: Varningsmeddelanden

Larmet stängs av på något av följande sätt:

- Förardörren stängs
- Tryckning på ”P”
- Hybridsystemet startas
- Hybridsystemet stängs av

(b) Din elektroniska nyckel togs ut ur bilen när växellådan var i annat läge än ”P”.

När förardörren öppnas eller stängs medan hybridsystemet inte är avstängt och med växellådan i annat läge än ”P” kan det fastställas att den elektroniska nyckeln inte är inne i bilen.

Invändigt larm: Kontinuerlig tonstöt

Utvändigt larm: Kontinuerlig tonstöt

Varningslampa: På

Larmet stängs av på något av följande sätt:

- Tryckning på ”P”
- Den elektroniska nyckeln tas med in i bilen
- Hybridsystemet stängs av

(c) Hybridsystemet var inte avstängt och växellådan var i ”P”.

Förardörren öppnades medan hybridsystemet var i läge ”ACC” och växellådan var i läge ”P”.

Invändigt larm: 3 tonstötar

Larmet ljuder inte i läge ”IG–ON”.

(d) Den elektroniska nyckeln togs med ut ur bilen.

När förardörren öppnas eller stängs medan hybridsystemet inte är avstängt (och med växellådan i läge ”P”), kan det fastställas att den elektroniska nyckeln inte är inne i bilen.

Invändigt larm: En tonstöt

Utvändigt larm: 3 tonstötar

Varningslampa: På

(e) Du försökte låsa bilen med det elektroniska systemet med hybridsystemet igång.

När du försöker låsa alla dörrarna med det elektroniska systemet medan hybridsystemet inte är avstängt och med växellådan är i annat läge än ”P”.

Utvändigt larm: En tonstöt (hörs i 2 sekunder.)

Varningslampa: På

Nu kan dörrarna inte låsas.

(f) Den elektroniska nyckeln togs med ut ur bilen.

När en annan dörr än förardörren öppnas eller stängs medan hybridsystemet inte är avstängt kan det fastställas att den elektroniska nyckeln inte är inne i bilen.

Invändigt larm: En tonstöt

Utvändigt larm: 3 tonstötar

Varningslampa: På

(g) Hindrar att nyckeln blir inlåst i bilen

När du låser dörren med hybridsystemet avstängt, men med den elektroniska nyckeln inuti bilen, och försöker att låsa alla dörrarna med det elektroniska systemet kan det fastställas att den elektroniska nyckeln är kvar i bilen.

Utvändigt larm: En tonstöt (hörs i 2 sekunder)

INFORMATION

- ***Funktionen fungerar inte när den elektroniska nyckeln ligger kvar på instrumentpanelen, insynsskyddet, golvet eller i handskfacket.***
- ***Funktionen kan fungera ibland om den elektroniska nyckeln tas ut ur bilen men ändå befinner sig nära fönstret eller dörrhandtaget.***

(h) Låg laddning i den elektroniska nyckelns batteri.

När hybridsystemet är i läge ”ACC” eller ”OFF” cirka 20 minuter efter att hybridsystemet startades eller vreds till ”IG–ON”, går det att fastställa om laddningen i den elektroniska nyckelns batteri är låg.

Invändigt larm: En tonstöt

(i) Utanför driftsområdet

När ”POWER” trycks in går det att fastställa att den elektroniska nyckeln inte är inuti bilen.

Invändigt larm: En tonstöt

Varningslampa: På (i 5 sekunder)

(j) Varning, Öppen dörr

När du ska låsa alla dörrarna med det elektroniska systemet med hybridsystemet avstängt, men en dörr är öppen.

Utvändigt larm: En tonstöt (hörs i 10 sekunder)

Larmet stängs av på något av följande sätt:

- Stäng alla dörrar
- Tryck på knappen för upplåsning på den elektroniska nyckeln.

Varningar – och vad de betyder

Invändig varning	Utvändig varning	Varnings-lampa	Orsaker
En tonstöt (hörs oupphörligt)	—	—	Förardörren öppnades medan hybridsystemet var i ”ACC” eller ”IG–ON” och växellådan var i annat läge än ”P”.
En tonstöt (hörs oupphörligt)	En tonstöt (hörs oupphörligt)	På	Föraren tog ut sin elektroniska nyckel från bilen medan hybridsystemet inte var avstängt och växellådan var i annat läge än ”P”.
Tonstötar (hörs stötvis)	—	—	Förardörren öppnades medan hybridsystemet var i läge ”ACC” och växellådan var i läge ”P”.
En tonstöt	3 tonstötar	På	Föraren tog ut sin elektroniska nyckel från bilen medan hybridsystemet inte var avstängt och växellådan var i läge ”P”.
—	En tonstöt (hörs i 2 sekunder)	På	Låsknappen trycktes ned medan hybridsystemet inte var avstängt och växellådan var i läge ”P”.
En tonstöt	3 tonstötar	På	Passageraren tog ut sin elektroniska nyckel från bilen medan hybridsystemet inte var avstängt.
—	En tonstöt (hörs i 2 sekunder)	—	Låsknappen var nedtryckt medan hybridsystemet var avstängt men en elektronisk nyckel fanns kvar i bilen.
En tonstöt	—	—	Laddningen i nyckelbatteriet var cirka 2V. (3V vid normal drift)
En tonstöt	—	På (i 5 sekunder)	Knappen ”POWER” trycktes ned när ingen elektronisk nyckel fanns inom systemets effektiva driftsområde.
—	En tonstöt (hörs i 10 sekunder)	—	Låsknappen var nedtryckt medan hybridsystemet var avstängt men en dörr öppnades.

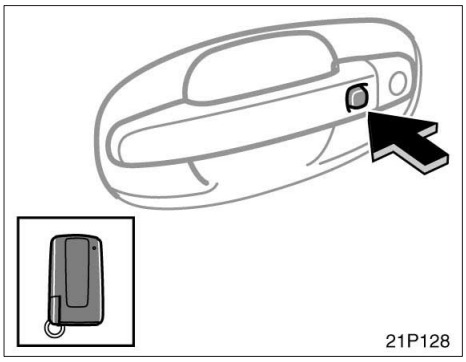

Sidodörr

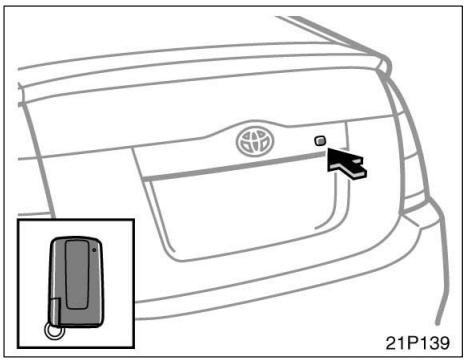

Bakdörr

LÅSA DÖRRARNA MED DET ELEKTRONISKA SYSTEMET

Det elektroniska lås– och startsystemet låser dörrarna utan att en nyckel behöver sättas in i dörrnyckelhålet.

När du stiger ur bilen och tar med dig den elektroniska nyckeln och trycker in den utvändiga låsknappen på dörrhandtaget fram eller på bakluckan när alla dörrarna är stängda kommer alla dörrarna att låsas förutsatt att den elektroniska koden i nyckeln motsvarar den registrerade ID–koden för bilen.

Körriktningsvisarna blinkar en gång. Om du emellertid trycker in låsknappen på ytterhandtaget fram eller bakluckan medan en dörr inte är ordentligt stängd kommer en tonstöt att höras i 10 sekunder.

OBSERVERA
Om nyckeln befinner sig inuti bilen skall du inte försöka att låsa dörrarna eftersom nyckeln kan bli inlåst i bilen.

INFORMATION

- ***De bakre dörrarna ingår inte i det elektroniska systemet.***
- ***Se till att du trycker in låsknappen på det främre ytterhandtaget långsamt och stadigt när dörrarna skall låsas. Om låsknappen trycks in för snabbt låses dörrarna eventuellt inte.***
- ***När en dörr öppnas eller stängs skall låsknappen på ytterhandtaget eller bakluckan inte vidröras. Om du trycker på knappen hörs en larmsignal i 10 sekunder.***
- ***Om dörrarna låses med fjällkontroll och om en elektronisk nyckel befinner sig inom det elektroniska systemets effektiva driftsområde kan dörrarna inte låsas upp med den elektroniska funktionen. Lås i så fall upp dörrarna med fjärrkontrollnyckeln.***
- ***Det går inte att aktivera elektroniska låsfunktioner inom 3 sekunder efter att den elektroniska låsfunktionen aktiverats.***

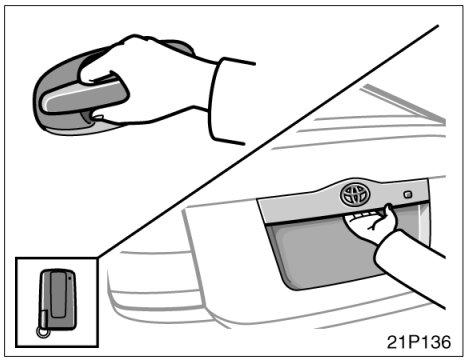

LÅSA UPP DÖRRARNA MED ELEKTRONISK FUNKTION

Det elektroniska lås– och startsystemet låser upp dörrarna utan att en nyckel behöver sättas in i dörrnyckelhålet.

När du närmar dig bilen (cirka 1 m från varje ytterhandtag fram), utrustad med en elektronisk nyckel kontrolleras den elektroniska koden som avges från nyckeln automatiskt för att fastställa att den motsvarar den för bilen registrerade ID–koden. När du fattar tag i baksidan av det yttre dörrhandtaget så låses dörren upp. Körriktningsvisarna blinkar två gånger.

När du trycker in och håller kvar bakluckans öppningsknapp medan du har den elektroniska nyckeln med dig kontrolleras ID–koden på samma sätt som med framdörrarna. Och alla dörrarna låses upp. Körriktningsvisarna blinkar två gånger.

När du närmar dig bilen (cirka 1 m från endera framdörren) och har med dig den elektroniska nyckeln, eller låser upp bakluckan med den elektroniska funktionen tänds kupébelysningen i 15 sekunder om strömställaren är i läge ”DOOR”. Takbelysningen slocknar emellertid när du trycker centrallåstangenten till låst läge, eller trycker på ”POWER” en eller två gånger från avstängt läge för att välja läge ”ACC” eller ”ON” utan att trycka ned bromspedalen. (Se ”Kupébelysning” på sid 134 för mer information.)

Du har 30 sekunder på dig att öppna någon av dörrarna efter att du har använt den elektroniska funktionen. Om du inte öppnar någon av dörrarna under den tiden låses alla dörrar automatiskt igen.

INFORMATION

- ***De bakre dörrarna ingår inte i det elektroniska systemet.***
- ***När du låser upp dörrarna, se till att ta ett stadigt grepp i baksidan av ytterhandtaget som bilden visar. Om du har handskar på dig när du tar i handtaget kan upplåsningen fördröjas.***
- ***När du tar i handtaget eller trycker på öppningsknappen till bakdörren för att låsa upp dörrarna, bör du kontrollera att dörrarna har låsts upp. Om två tonstötar hörs och körriktningsvisarna blinkar två gånger har dörrarna låsts upp. Du kan nu dra i ytterdörrhandtaget eller trycka på öppningsknappen till bakluckan för att öppna dörren. Om du närmar dig bilen snabbt eller drar i ytterhandtaget eller trycker på öppningsknappen till bakluckan snabbt så låses dörrarna ev. inte upp. Om du inte kan öppna dörren genom att dra i ytterhandtaget eller genom att trycka på öppningsknappen till bakluckan skall du trycka in ytterhandtaget till det ursprungliga läget eller ta bort handen från bakluckan, och sedan försöka igen.***

- ***Om du har den elektroniska nyckeln mycket nära ytterdörrhandtaget eller öppningsknappen till bakluckan så låses dörrarna ev. inte.***
- ***Om någon annan som inte har en elektronisk nyckel tar i ett ytterhandtag eller trycker på öppningsknappen till bakluckan medan du befinner dig inom den elektroniska funktionens driftsområde kan dörrarna ev. inte låsas upp.***
- ***Om ytterhandtaget eller bakluckan dränks i vatten under en störtskur eller i en biltvätt och någon som har en elektronisk nyckel befinner sig i närheten av bilen kan dörrarna ev. inte låsas upp. Om du emellertid inte drar i ytterhandtaget fram eller om öppningsknappen till bakluckan inte trycks in kommer dörrarna att låsas automatiskt efter cirka 30 sekunder.***
- ***Kontrollera upplåsningsfunktionen genom att utföra upplåsningen max. 3 sekunder efter att du har kommit cirka 1 meter från bilens framdörrar eller baklucka. Om det tar längre tid går det ev. inte att låsa upp dörrarna.***

SPARA PÅ BATTERILADDNING

När dörrarna är låsta avger det elektroniska lås– och startsystemet elektromagnetiska vågor utanför bilen med regelbundna intervall. Därför kommer bilens batteri att urladdas om bilen blir stående under en längre tid. Om nyckeln befinner sig inom den elektroniska funktionens driftsområde utanför bilen så sänder bilen och nyckeln elektromagnetiska vågor regelbundet. Om dessa förhållanden fortgår under en längre tid kommer batteriet i nyckeln och i bilen att laddas ur.

För att undvika att batterierna laddas ur inaktiveras den elektroniska funktionen automatiskt under följande förhållanden:

- Om det elektroniska systemet inte används på mer än 14 dagar
- Om nyckeln befinner sig inom den elektroniska funktionens driftsområde utanför bilen i över 10 minuter

Den elektroniska funktionen återaktiveras om du utför något av följande:

(a) Tryck in låsknappen i ytterhandtaget fram eller på bakluckan när du har den elektroniska nyckeln med dig.

(b) Lås eller lås upp dörrarna med fjärrkontrollen.

(c) Sätt in den mekaniska nyckeln i dörrlåset på förardörren och vrid om den.

INFORMATION

- ***Elektroniska nycklar är batteridrivna för att kunna kommunicera med fordonet. Batteriets medellivslängd är cirka 1 till 3 år. Om batteriet verkar urladdat ska det bytas mot ett nytt.***
- ***En elektronisk nyckel tar kontinuerligt emot elektromagnetiska vågor och om den tar emot starka elektromagnetiska vågor under en längre tid kan batteriet urladdas drastiskt. Undvik därför att förvara en elektronisk nyckel nära elektriska apparater.***

  Följande elektriska apparater kan ha en negativ inverkan på en elektronisk nyckels prestationsförmåga: TV, PC, mobiltelefoner eller laddare för sladdlösa telefoner, elektriska golvlampor och skrivbordslampor med lysrör.

  Observera att du bör alltid ha sådana elektriska apparater på minst 1 meters avstånd från din elektroniska nyckel.

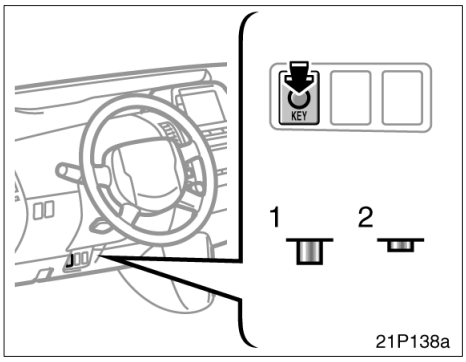

1. Den elektroniska funktionen är aktiverad.
2. Den elektroniska funktionen är inaktiverad.

BORTKOPPLING AV DEN ELEKTRONISKA FUNKTIONEN

Avstängningsknappen för denna funktion är placerad underst på instrumentpanelens förarsida. När du trycker på knappen stängs den elektroniska funktionen av. Tryck på knappen en gång till för att återaktivera funktionen.

När den elektroniska funktionen är avstängd använder du en mekanisk nyckel eller fjärrkontrollnyckel för att låsa och låsa upp dörrarna. Sätt i den elektroniska nyckeln i nyckelhålet för att starta hybridsystemet.

Om du planerar att inte köra din bil under längre tid ska du trycka på avstängningsknappen för att stänga av den elektroniska funktionen.

INFORMATION

Den elektroniska funktionen stängs av i följande fall:

- ***Avstängningsknappen trycks in.***
- ***Den elektroniska nyckeln sätts i nyckelhålet.***
- ***Batteriet i den elektroniska nyckeln är urladdat.***

Som tillverkare intygar Tokai Rika Co., Ltd. att den elektroniska nyckeln, modell B31EA, överensstämmer med de väsentliga kraven och övriga anvisningar i Direktiv 1999/5/EC.

R&TTE Declaration of Conformity

We,

Manufacturer's Name: Tokai Rika Co., Ltd.
Manufacturer's Address: 260, Oguchi-cho, Niwa-gun, Aichi-ken, 480-0195, Japan

hereby declare under our sole responsibility that the product:

Product Name: Electronic Key
Product Model: B31EA

to which this declaration relates is in conformity with the essential requirements and other relevant requirements of the R&TTE Directive (1999/5/EC). The product is compliant with the following standards and/or other normative documents:

Safety: EN60950-1
EMC: EN301 489-1 & -3
Spectrum: EN300 220-3

Supplementary information:

* Technical File kept by	TRB Limited 1 TRB Drive, St. Asaph Business Park, St. Asaph, Denbighshire, LL17 OJB, The United Kingdom
* CE mark	CE
* Member states intended for use	EU and EFTA
* Member states with restrictive use	None

Date: May 13, 2003

Signature: T. Hamamoto
Tadanao Hamamoto

Position of the signatory: General Manager,
Electronics Engineering Div.

⚠ VARNING

EXPLOSIONSRISK FÖRELIGGER OM BATTERIET BYTS UT MOT ANNAT BATTERI AV FEL TYP FÖLJ GÄLLANDE BESTÄMMELSER FÖR DEPONERING AV ANVÄNDA BATTERIER.

Som tillverkare intygar Tokai Rika Co., Ltd. att denna kanalväljare, modell B31UA, överensstämmer med de väsentliga kraven och övriga anvisningar i Direktiv 1999/5/EC.

R&TTE Declaration of Conformity

We,

Manufacturer's Name: Tokai Rika Co., Ltd.
Manufacturer's Address: 260, Oguchi-cho, Niwa-gun, Aichi-ken, 480-0195, Japan

hereby declare under our sole responsibility that the product:

Product Name: Tuner
Product Model: B31UA

to which this declaration relates is in conformity with the essential requirements and other relevant requirements of the R&TTE Directive (1999/5/EC). The product is compliant with the following standards and/or other normative documents:

Safety: EN60950-1
EMC: EN301 489-1 & -3
Spectrum: EN300 220-3

Supplementary information:

* Technical File kept by	TRB Limited 1 TRB Drive, St. Asaph Business Park, St. Asaph, Denbighshire, LL17 OJB, The United Kingdom
* CE mark	CE
* Member states intended for use	EU and EFTA
* Member states with restrictive use	None

Date: May 13, 2003

Signature: T. Hamamoto
Tadanao Hamamoto

Position of the signatory: General Manager,
Electronics Engineering Div.

Som tillverkare intygar Tokai Rika Co., Ltd. att kupétonfrekvensgeneratorn, modell RO–2TY–1, överensstämmer med de väsentliga kraven och övriga anvisningar i Direktiv 1999/5/EC.

R&TTE Declaration of Conformity

We,

Manufacturer's Name: Tokai Rika Co., Ltd.
Manufacturer's Address: 260, Oguchi-cho, Niwa-gun, Aichi-ken, 480-0195, Japan

hereby declare under our sole responsibility that the product:

Product Name: Room Oscillator
Product Model: RO-2TY-1

to which this declaration relates is in conformity with the essential requirements and other relevant requirements of the R&TTE Directive (1999/5/EC). The product is compliant with the following standards and/or other normative documents:

Safety: EN60950-1
EMC: EN301 489-1 & -3
Spectrum: EN300 330-2

Supplementary information:

* Technical File kept by	TRB Limited 1 TRB Drive, St. Asaph Business Park, St. Asaph, Denbighshire, LL17 OJB, The United Kingdom
* CE mark	CE ⓘ
* Member states intended for use	EU and EFTA
* Member states with restrictive use	None

Date: May 13, 2003

Signature: T. Hamamoto

Tadanao Hamamoto

Position of the signatory: General Manager,
Electronics Engineering Div.

Som tillverkare intygar AISIN SEIKI CO., LTD. att tonfrekvensgeneratorn för dörr/baklucka, modell ASAT2, överensstämmer med de väsentliga kraven och övriga anvisningar i Direktiv 1999/5/EC.

DECLARATION of CONFORMITY

We, **AISIN SEIKI CO., LTD.**, hereby declare, at our sole responsibility, that the following product conforms to the Essential Requirements of the Radio and Telecommunications Terminal Equipment Directive 1999/5/EC in accordance with the tests conducted to the appropriate requirements of the relevant standards, as listed herewith.

Product	: **Door/Trunk Oscillator**	
Model / Type Number	: **ASAT2**	
Directive and Standards used	: **Radio**	: **EN300 330-2**
		EN300 330-1
	EMC	: **EN301 489-3**
		EN301 489-1
	Safety	: **EN60950**
Year of affixing CE marking	: **2003**	

Date : 11 February 2003

Signature : Toshimitsu, Oka

Name : Toshimitsu Oka

Title and position : Manager, 2nd Electronics, Electronics Engineering Dept.

CE marking

Countries intended for use: All EU + EFTA countries

A készülék felhasználása: az EU államainak, EFTA és a kelet Európa államainak van rendelve.

MEGFELELŐSÉGI NYILATKOZAT

Alulírott teljeskörű felelősségem tudatában kijelentem, hogy az általunk

TOYOTA MOTOR HUNGARY Kft. *1211. Bp., Szabadkikötő út 4.*
forgalomba hozó neve címe

forgalomba hozni kívánt berendezés

távirányítós ajtónyitó ***ASAT2***
megnevezése típus vagy egyedi jelölése verziója, vagy fantázianeve

AISIN SEIKI CO., Ltd. ***2-1, Asahi-machi, Kariya Aichi, 448-8650 JAPAN***
gyártó neve gyártás helye

a vonatkozó

biztonságtechnikai ***EN60950: 2000***
előírások felsorolása

EMC ***EN301 489-3 V1.4.1 (2002.08) és EN301 489-1 V1.4.1(2002.08)***
előírások felsorolása

távközlési ***EN300 330-2 V1.1.1 (2001.06) és EN300 330-1 V1.3.2 (2002.12)***
előírások felsorolása

előírásoknak megfelel.

A gyártó a terméket **CE** ~~és/vagy H~~ jelzéssel ellátta.

Budapest, 2003.03.19.
nyilatkozat helye és kelte

Kaszó László
felelősségvállalásra jogosult neve

Műszaki Igazgató
beosztása

TOYOTA MOTOR HUNGARY KFT
1211 Budapest,
Szabadkikötő út 4.
Adószám: 10475416-2-44
- 17 -

Trådlös fjärrkontroll—

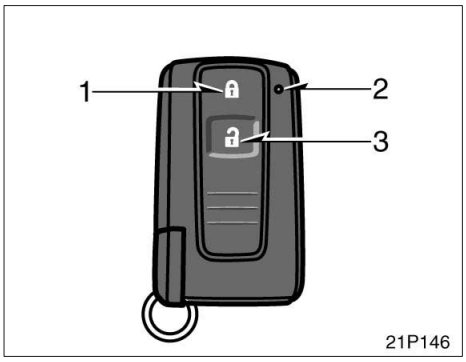

1. **Låsknapp**
2. **Indikeringslampa**
3. **Upplåsningsknapp**

Bilens fjärrlåssystem är avsett för låsning eller upplåsning av samtliga sidodörrar och bakluckan eller att aktivera stöldlarmet på cirka 1 meters avstånd från bilen.

Tryck på sändarens knappar långsamt och stadigt när du låser eller låser upp. Indikeringslampan blinkar en gång.

Fjärrkontrollnyckeln är en elektronisk komponent. Observera följande för att inte skada nyckeln.

- Låt inte nyckeln ligga där det kan bli mycket varmt, t ex på instrumentbrädan.
- Tag inte isär den.
- Slå den inte hårt mot andra saker och var försiktig så att du inte tappar den.
- Lägg den inte i vatten.

Om din bil är utrustad med nyckellöst system kan du använda max. 5 huvudnycklar till samma bil. Om bilen inte är utrustad med nyckellöst system är max. 4 huvudnycklar möjliga. Kontakta en auktoriserad Toyota–återförsäljare eller –verkstad eller annan verksamhet med motsvarande kvalifikationer och utrustning för att få mer information.

Om fjärrkontrollnyckeln inte fungerar alls eller inte fungerar på normalt avstånd eller om indikeringslamporna på nyckeln lyser svagt eller inte alls:

- Om det finns en radiosändare i närheten, t ex tillhörande en radiostation eller flygplats, som kan störa fjärrkontrollens funktion.
- Om batteriet är urladdat. Kontrollera batteriet i nyckeln. Hur du byter batteriet beskrivs i avsnittet ”—Byte av batteri” på sid 52.

Vänd dig till en auktoriserad Toyota–återförsäljare eller –verkstad eller annan verkstad med motsvarande kvalifikationer och utrustning om du förlorar din nyckel. Gör helst detta omedelbart för att minimera risken för stöld eller en olycka. (Se även ”Om du blir av med nycklarna” på sid 308.)

—Låsa och låsa upp

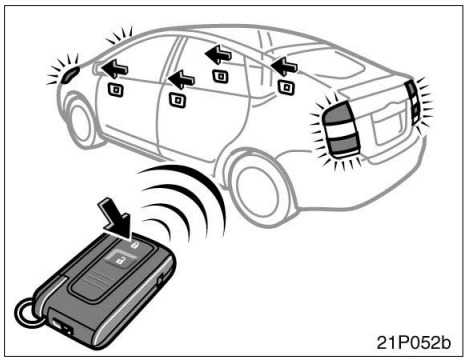

Låsa

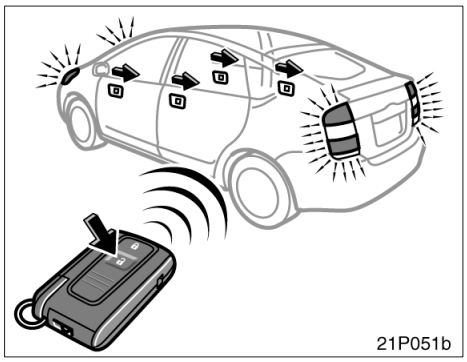

Låsa upp

⚠ VARNING

Endast bilar med dubbelsidigt låssystem—

Lås aldrig alla dörrarna med fjärrkontrollnyckeln om det finns människor i bilen. Dörrarna kan nämligen inte öppnas inifrån bilen. Tryck på fjärrkontrollens upplåsningsknapp om du har låst dörrarna av misstag.

Tryck på sändarens knappar långsamt och stadigt när du låser eller låser upp dörrarna.

Låsa: Tryck på låsknappen. Alla sidodörrar samt bakluckan låses samtidigt. Körriktningsvisarna blinkar en gång.

Kontrollera att alla dörrarna verkligen är låsta.

Om någon dörr inte är helt stängd, eller om nyckeln sitter i nyckelhålet går dörrarna inte att låsa med låsknappen. Nu hörs en tonstöt i 10 sekunder på modeller som har elektroniskt lås– och startsystem. Om nyckeln inte sitter i nyckelhålet hörs inte tonstöten. Stäng sidodörrarna och bakluckan ordentligt eller tryck på upplåsningsknappen för att stänga av tonstöten.

Varningstonen kan kopplas bort. Kontakta en auktoriserad Toyota–återförsäljare eller –verkstad, eller annan verksamhet med motsvarande kvalifikationer och utrustning för information.

Låsa upp: Tryck på upplåsningsknappen. Alla dörrarna låses upp samtidigt. Körriktningsvisarna blinkar två gånger.

Samtidigt med upplåsningen tänds taklampan och lyser i ca 15 sekunder om strömställaren på lampan står i läge ”DOOR”. Detta fungerar emellertid inte när hybridsystemet är i läge ”IG–ON”. (Se ”Kupébelysning” på sid 134 för mer information.)

Du har 30 sekunder på dig att öppna någon av dörrarna efter att du låst upp dem med fjärrkontrollsystemet. Om du inte öppnar någon av dörrarna under den tiden låses alla dörrar automatiskt igen.

Tidsinställningen för den automatiska dörrlåsningen kan ändras. Kontakta en auktoriserad Toyota–återförsäljare eller –verkstad, eller annan verksamhet med motsvarande kvalifikationer och utrustning för information.

Låsningen resp upplåsningen upprepas inte om du håller in låsknappen resp upplåsningsknappen). Släpp tangenten och tryck en gång till.

Följande inställningar kan göras i systemet. Kontakta en auktoriserad Toyota–återförsäljare eller –verkstad, eller annan verksamhet med motsvarande kvalifikationer och utrustning för information:

- Låsning eller upplåsning med fjärrkontrollen kan kopplas bort.
- Körriktningsvisarna kan ställas in så att de inte blinkar.

Som tillverkare intygar Tokai Rika Co., Ltd. att kortnyckeln, modell B21TA, överensstämmer med de väsentliga kraven och övriga anvisningar i Direktiv 1999/5/EC.

R&TTE Declaration of Conformity

We,

Manufacturer's Name: Tokai Rika Co., Ltd.
Manufacturer's Address: 260, Oguchi-cho, Niwa-gun, Aichi-ken, 480-0195, Japan

hereby declare under our sole responsibility that the product:

Product Name: Card Key
Product Model: B21TA

to which this declaration relates is in conformity with the essential requirements and other relevant requirements of the R&TTE Directive (1999/5/EC). The product is compliant with the following standards and/or other normative documents:

Safety: EN60950-1
EMC: EN301 489-1 & -3
Spectrum: EN300 220-3

Supplementary information:

* Technical File kept by	TRB Limited 1 TRB Drive, St. Asaph Business Park, St. Asaph, Denbighshire, LL17 OJB, The United Kingdom
* CE mark	CE
* Member states intended for use	EU and EFTA
* Member states with restrictive use	None

Date: May 13, 2003

Signature: T. Hamamoto
Tadanao Hamamoto

Position of the signatory: General Manager,
Electronics Engineering Div.

⚠ VARNING

EXPLOSIONSRISK FÖRELIGGER OM BATTERIET BYTS UT MOT ANNAT BATTERI AV FEL TYP FÖLJ GÄLLANDE BESTÄMMELSER FÖR DEPONERING AV ANVÄNDA BATTERIER.

Som tillverkare intygar Tokai Rika Co., Ltd. att denna mottagare, modell B21RA, överensstämmer med de väsentliga kraven och övriga anvisningar i Direktiv 1999/5/EC.

R&TTE Declaration of Conformity

We,

Manufacturer's Name: Tokai Rika Co., Ltd.
Manufacturer's Address: 260, Oguchi-cho, Niwa-gun, Aichi-ken, 480-0195, Japan

hereby declare under our sole responsibility that the product:

Product Name: Receiver
Product Model: B21RA

to which this declaration relates is in conformity with the essential requirements and other relevant requirements of the R&TTE Directive (1999/5/EC). The product is compliant with the following standards and/or other normative documents:

Safety: EN60950-1
EMC: EN301 489-1 & -3
Spectrum: EN300 220-3

Supplementary information:

* Technical File kept by	TRB Limited 1 TRB Drive, St. Asaph Business Park, St. Asaph, Denbighshire, LL17 OJB, The United Kingdom
* CE mark	CE
* Member states intended for use	EU and EFTA
* Member states with restrictive use	None

Date: May 13, 2003

Signature: T Hamamoto

Tadanao Hamamoto

Position of the signatory: General Manager,
Electronics Engineering Div.

—Byte av batteri

Ett litiumbatteri av typen CR2032 eller motsvarande skall användas. Använd en specialmejsel.

⚠ VARNING

Var försiktig så att inte småbarn får i sig det gamla batteriet eller några andra delar.

OBSERVERA

- ***Se upp så att du inte tappar bort några delar när du byter batteri.***
- ***Byt bara ut batteriet mot ett likadant eller av motsvarande typ som rekommenderas av en auktoriserad Toyota–återförsäljare eller –verkstad eller annan verksamhet med motsvarande kvalifikationer och utrustning.***
- ***Följ gällande bestämmelser för deponering av använda batterier.***

Gör så här vid byte av batteri.

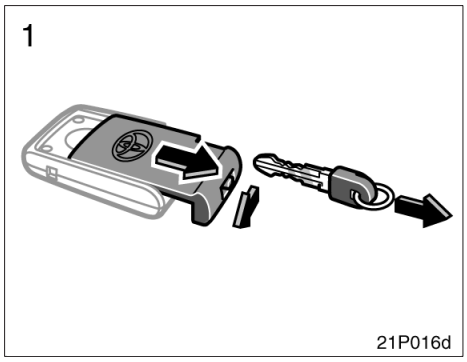

1. Tag bort den mekaniska nyckeln och skyddet och för låsspärren i pilens riktning.

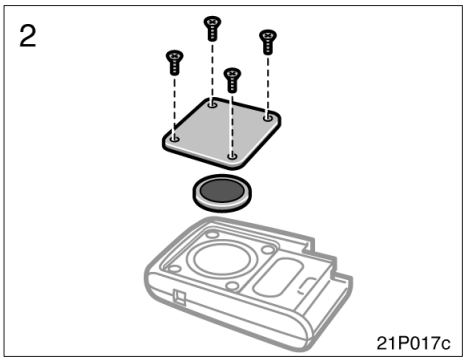

2. Skruva ur de 4 skruvarna och lyft bort locket.

OBSERVERA
Kontaktblecken får inte böjas.

3. Tag bort det urladdade batteriet och lägg i ett nytt med den positiva sidan (+) uppåt.

OBSERVERA
◆ ***Kontrollera att batteriets positiva sida sitter uppåt.*** ◆ ***Byt inte batteri med våta händer. Fukt kan orsaka rost.*** ◆ ***Du skall inte vidröra eller flytta komponenter inne i sändaren, det kan försätta sändaren ur funktion.*** ◆ ***Var försiktig när du sätter in batteriet så att du inte böjer elektroden i batterifacket och så att inte smuts eller olja fastnar på modulen.***

4. Montera locket med de 4 skruvarna.

OBSERVERA
Var försiktig så att du inte skadar eller böjer O–ringen vid monteringen.

5. Sätt tillbaka den mekaniska nyckeln och skyddet och skjut till låsspärren.

Kontrollera att nyckeln fungerar som den skall efter batteribytet. Om nyckeln ändå inte fungerar som den skall bör du kontakta en auktoriserad Toyota–återförsäljare eller –verkstad, eller annan verkstad med motsvarande kvalifikationer och utrustning.

Sidodörrar—

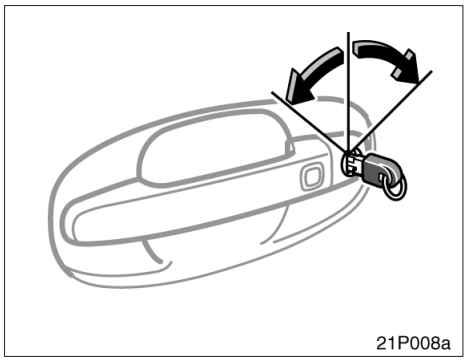

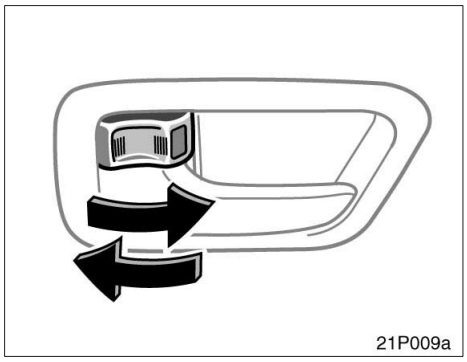

LÅSA OCH LÅSA UPP FÖRARDÖRREN MED MEKANISK NYCKEL

Sätt In den mekaniska nyckeln i nyckelhålet och vrid om.

Låsa: Vrid nyckeln framåt.
Låsa upp: Vrid nyckeln bakåt.

Stöldlarmet ljuder om du låser upp en dörr med nyckeln när stöldskyddet är aktiverat. (Se ”Stöldskydd” på sid 63.)

LÅSA OCH LÅSA UPP MED LÅSKNAPPEN PÅ INSIDAN

Använd låsknappen.

Låsa: Tryck knappen framåt.
Låsa upp: Drag knappen bakåt.

Om du vill låsa dörren utifrån trycker du ner knappen innan du stänger dörren. Håll sedan upp dörrhandtaget på utsidan medan du stänger framdörren. Kontrollera att du inte har glömt nycklarna i bilen.

Förardörren går inte att låsa om nyckeln sitter kvar i nyckelhålet.

Modeller med dubbelsidigt låssystem: Om dubbelsidig låsning är aktiverad kan dörrarna inte låsas upp med någon av de invändiga låsknapparna. (Se vidare ”—Dubbelsidigt låssystem” på sid 56.)

Stöldlarmet går igång om du låser upp dörren med någon av de invändiga låsknapparna, när stöldskyddet är aktiverat. Dörren låses då igen. (Se ”Stöldskydd” på sid 63 för vidare anvisningar.)

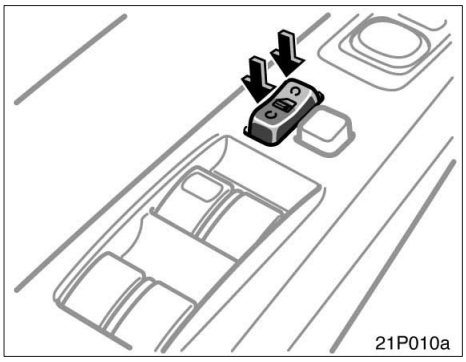

LÅSA OCH LÅSA UPP MED CENTRALLÅSTANGENTEN

Tryck på tangenten.

Låsa: Tryck på tangentens framkant.
Låsa upp: Tryck på tangentens bakre kant.

Alla dörrarna låses eller låses upp samtidigt.

Modeller med dubbelsidigt låssystem: när dubbelsidig låsning är aktiverad kan dörrarna inte låsas upp med centrallåstangenten.

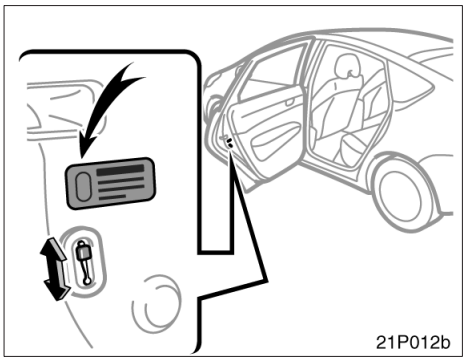

BARNSÄKRA LÅS PÅ BAKDÖRRAR

Skjut spärren till ”LOCK”–läget som dekalen visar.

När det barnsäkra låset är aktiverat kan bakdörren inte öppnas med det invändiga dörrhandtaget. Vi rekommenderar att du använder barnspärren om du har småbarn i bilen.

⚠ VARNING

- **Kontrollera att dörrarna är stängda innan du kör iväg.**
- **Använd de barnsäkra låsen om du har småbarn i baksätet, så att de inte kan råka öppna dörrarna under körning.**
- **Om dörrarna lämnas olåsta under körning kan de snabbare öppnas utifrån för att underlätta hjälp om du råkar ut för en olycka.**

—Dubbelt låssystem

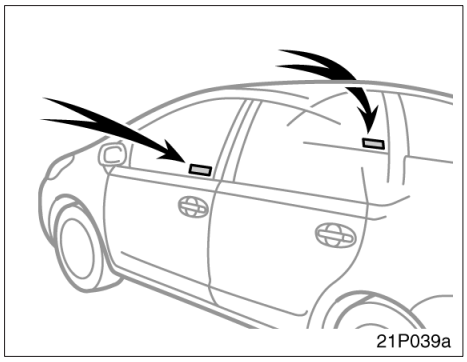

Det dubbelsidiga låssystemet är ett stöldskydd. Dekaler på de främre sidorutorna visar att bilen har dubbelsidigt låssystem. Systemet aktiveras när du låser alla dörrarna med fjärrkontrollnyckeln. När systemet är aktiverat kan dörrarna varken låsas upp inifrån eller utifrån.

⚠ VARNING

Det dubbelsidiga låssystemet får aldrig aktiveras medan det finns människor i bilen eftersom ingen av dörrarna kan öppnas inifrån bilen. Tryck på upplåsningsknappen på fjärrkontrollen om du skulle låsa dörrarna av misstag.

AKTIVERA SYSTEMET

1. Stäng av hybridsystemet och ta bort nyckeln.
2. Be alla passagerarna att stiga ur bilen.
3. Stäng alla dörrar.
4. Tryck TVÅ GÅNGER på låsknappen på fjärrkontrollen inom 5 sekunder.

   Stöldskyddssystemet aktiveras samtidigt. (Se ”Stöldskydd” på sid 63.)

   Systemet kan inte aktiveras förrän du använder fjärrkontrollnyckeln.

   Bilens körriktningsvisare blinkar en gång för varje gång du trycker på låsknappen. Men de blinkar inte när den dubbelsidiga låsningen är inställd.

FRÅNKOPPLING AV SYSTEMET

Tryck på låsknappen på fjärrkontrollen.

Bilens körriktningsvisare blinkar två gånger för att bekräfta att systemet är frånkopplat.

Det dubbelsidiga låssystemet kan frånkopplas med nyckel om batteriet i fjärrkontrollnyckeln är slut. Dock kommer stöldlarmet att gå igång. (Ytterligare information finns på sid 63.)

TESTA SYSTEMET

1. Öppna alla fönster.
2. Aktivera systemet enligt ovanstående beskrivning.
3. Försök att låsa upp alla dörrarna inifrån.

   Den invändiga låsknappen bör återgå till låst läge.
4. Tryck på låsknappen på fjärrkontrollen och kontrollera att systemet är frånkopplat.

Om systemet inte fungerar som det skall bör du uppsöka en auktoriserad Toyota–återförsäljare eller –verkstad eller annan verkstad med motsvarande kvalifikationer och utrustning för kontroll.

Baklucka

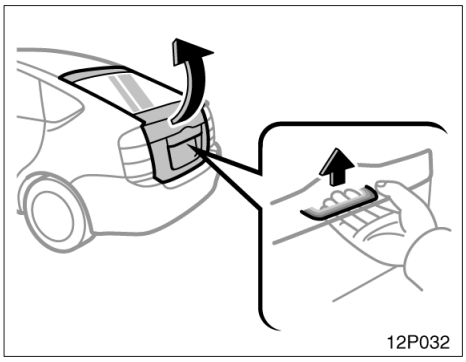

Öppna bakluckan genom att trycka ned dörröppnaren varvid bakluckan öppnas.

Om baklucksöppnaren inte fungerar, se ”Om öppnaren till bakluckan inte fungerar” på sid 308.

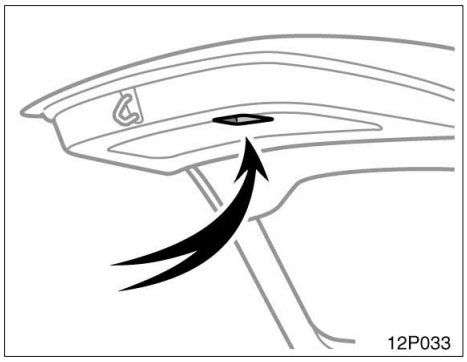

Stäng bakdörren med hjälp av det invändiga handtaget.

Se ”Försiktighetsåtgärder vid lastning” på sid 261 för viktiga säkerhetsåtgärder vid lastning.

Stäng bakdörren genom att fälla ner den och trycka på den så att den stängs. Försök att dra upp bakdörren för att kontrollera att den är ordentligt stängd.

⚠ VARNING

Håll alltid bakdörren stängd under färd. Detta hindrar inte bara att saker ramlar ut utan hindrar också att det kommer in avgaser i bilen.

Om startbatteriet har kopplats bort eller är dåligt laddat, kommer bakluckan att låsas automatiskt, dessutom fungerar bakluckssystemet eventuellt inte efter att du anslutit, bytt ut eller laddat upp startbatteriet. I samtliga fall bör du normalisera systemet på följande sätt.

1. Lås upp bakluckan med fjärrkontrollnyckeln eller med centrallåstangenten.
2. Stäng bakluckan ordentligt för hand.

Om bakluckans öppningssystem inte fungerar ordentligt efter denna procedur kan det föreligga ett fel i systemet. Kontakta en auktoriserad Toyota–återförsäljare eller –verkstad, eller annan verksamhet med motsvarande kvalifikationer och utrustning.

Elektriska fönsterhissar

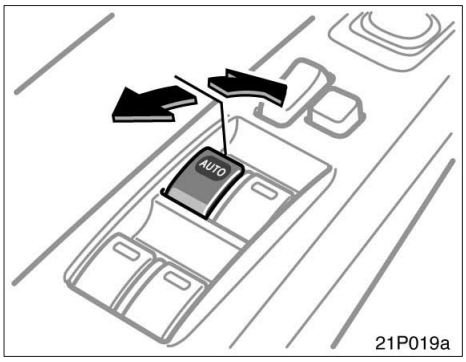

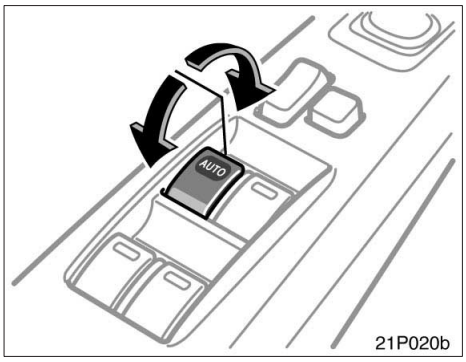

Fönstren kan öppnas och stängas med reglagen i respektive framdörr.

Elfönsterhissarna kan användas när läge ”IG–ON” aktiveras.

Om motorn är avstängd: Om båda framdörrarna är stängda fungerar de i cirka 45 sekunder, även efter att hybridsystemet har stängts av. De upphör att fungera när någon av framdörrarna öppnas.

ÖPPNA OCH STÄNGA FÖNSTRET PÅ FÖRARSIDAN

Använd reglaget i förarens dörr.

Normal användning: Fönstret rör sig så länge du håller in tangenten.

Öppna: Tryck lätt på tangenten.
Stänga: Drag tangenten lätt uppåt.

Automatisk funktion: Tryck ned eller drag upp tangenten helt och släpp den. Fönstret kommer då att öppnas eller stängas helt. Du kan stoppa fönstret halvvägs genom att bara lätt röra tangenten i motsatt riktning och sedan släppa den.

Klämskydd: När fönstret stängs automatiskt eller när tändningen är avstängd, stoppas fönstret och öppnas igen halvvägs om något fastnar mellan rutan och fönsterkarmen.

Om man råkar stöta till rutan kan funktionen utlösas även om inget har fastnat i fönstret.

Om startbatteriet har kopplats bort eller är dåligt laddat, kommer elfönsterhissen eventuellt inte att fungera automatiskt och klämskyddet kommer inte att fungera korrekt efter det att du anslutit, bytt ut eller laddat upp batteriet. I samtliga fall bör du normalisera elfönsterhissen.

Normalisering av elfönsterhiss:

1. Tryck ned elfönsterhisstangenten och sänk ned fönstret halvvägs.
2. Drag upp tangenten tills fönstret stängs och håll kvar tangenten en sekund.

Kontrollera att det går att öppna och stänga fönstret automatiskt. Om elfönsterhissen inte fungerar som den skall bör du låta kontrollera den av en auktoriserad Toyota–återförsäljare eller –verkstad eller annan verkstad med motsvarande kvalifikationer och utrustning.

⚠ VARNING

- **Försök aldrig att aktivera klämskyddet genom att avsiktigt placera någon kroppsdel mellan rutan och fönsterkarmen.**
- **Klämskyddet kan sättas ur funktion om något fastnar i fönstret strax innan det stängs helt.**

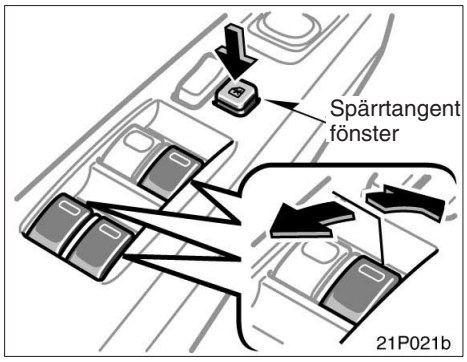

ÖPPNA OCH STÄNGA FÖNSTREN PÅ PASSAGERARSIDORNA

Använd tangenten på respektive passagerardörr eller tangenterna på förardörren för att öppna eller stänga respektive passagerares fönster.

Fönstret rör sig så länge du håller in tangenten.

Öppna: Tryck ned tangenten.
Stänga: Drag tangenten uppåt.

Om du trycker in spärrtangenten i förardörren kan fönstren i sidodörrarna varken öppnas eller stängas.

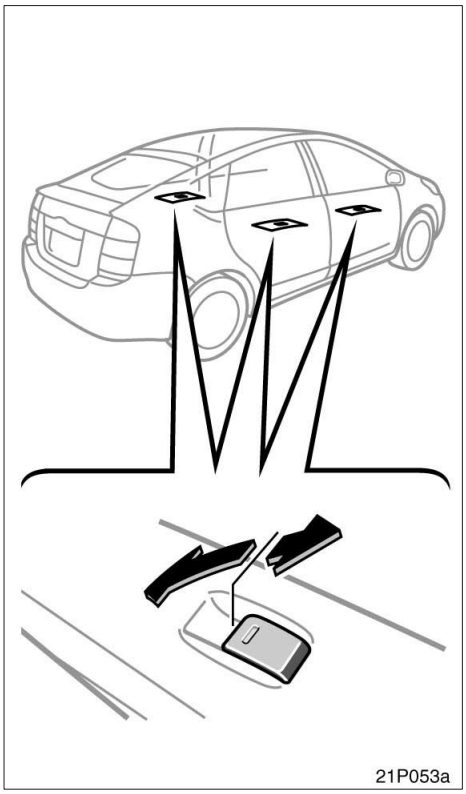

⚠ VARNING

Observera följande för att undvika allvarliga personskador.

- **Kontrollera att ingen är nära fönstren innan du stänger dem med fönsterhissfunktionen. Kontrollera också att passagerarnas händer, huvud och andra kroppsdelar är fullständigt inuti bilen. Om någon fastnar med hals, huvud eller händer i ett fönster finns det risk för svåra eller livshotande skador. Fönsterhissarna skall alltid hanteras med gott omdöme.**
- **Låt aldrig småbarn använda fönsterhissreglagen utan tillsyn. Spärra fönsterhissarna med fönsterlåstangenten när det finns barn i bilen.**
- **Vrid hybridsystemet till ”OFF” och tag nyckeln med dig när du lämnar bilen.**
- **Lämna aldrig någon (speciellt inte småbarn) ensamma i bilen, och absolut inte om nyckeln sitter i eller om hybridsystemet är i annat läge än ”OFF”. Annars kan han/hon använda reglagen till elfönsterhissarna och riskera att fastna i fönstret. Personer som lämnas ensamma i bilen (speciellt småbarn) kan orsaka svåra olyckor.**

Motorhuv

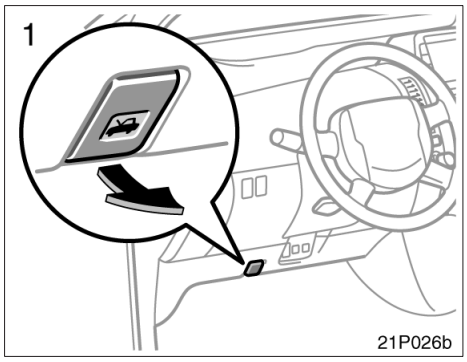

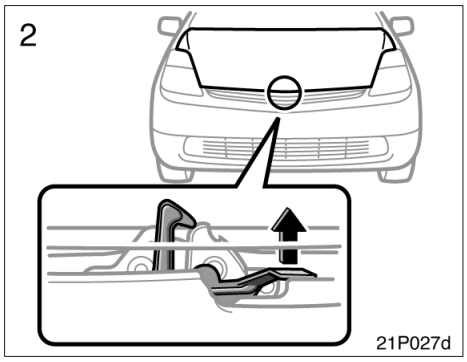

Öppna motorhuven:

1. **Drag i motorhuvspärren. Motorhuven öppnas en bit.**

⚠ VARNING

Kontrollera att motorhuven är säkert stängd innan du börjar köra. Om motorhuven flyger upp under körning kan det leda till en olycka.

2. **Ställ dig framför bilen, drag upp spärren och lyft upp huven.**

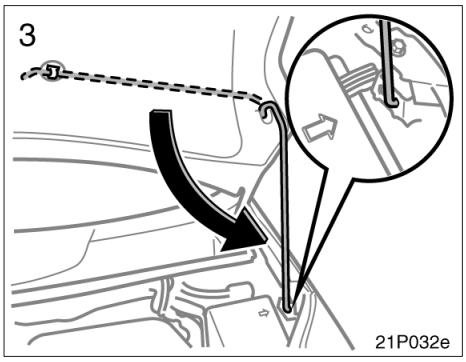

3. Ställ upp motorhuven genom att sätta in stödstaget i urtaget i huven.

Kontrollera att du inte har glömt några verktyg, trasor eller dylikt innan du stänger huven. Lägg ned och sätt fast stödstaget i sin hållare så att det inte ligger och skramlar. Fäll ner huven och släpp den så att den låser ordentligt. Tryck lätt på framkanten för att stänga den, om det behövs.

⚠ VARNING

Kontrollera att stödstaget är noga fastsatt i sin hållare och hindrar huven från att ramla ner på ditt huvud eller kropp.

OBSERVERA

Se till att du lägger ner stödstaget i dess hållare innan du stänger motorhuven. Om huven stängs och stödstaget är uppfällt kan motorhuven skadas.

Stöldskydd
(endast högerstyrda bilar)

Stöldskyddssystemet är avsett att förhindra bilstöld. Om någon försöker att skada eller bryta sig in i din bil blinkar körriktningsvisarna och ett larm går igång.

Dessutom tänds kupébelysningen om takbelysningens strömställare är i ”DOOR”–läge.

Systemet ger larm i följande fall.

- Någon av dörrarna låses upp utan fjärrkontrollnyckeln.
- Motorhuven bryts upp.
- Tändningslåset tjuvkopplas.
- Startbatteriet kopplas bort och sedan ansluts igen.
- Om någon eller något rör sig inne i bilen medan rörelsedetektorn är aktiverad.

Du kan stänga av rörelsedetektorn vid behov, om exempelvis ett husdjur är kvar i bilen.

Använd fjärrkontrollnyckeln för att aktivera och deaktivera stöldskyddet och för att stänga av larmet. Anvisningar för hur fjärrkontrollnyckeln skall användas finns på sid 47.

Stöldlarmet ljuder när stöldlarmet är aktiverat om du låser upp förardörren med en nyckel.

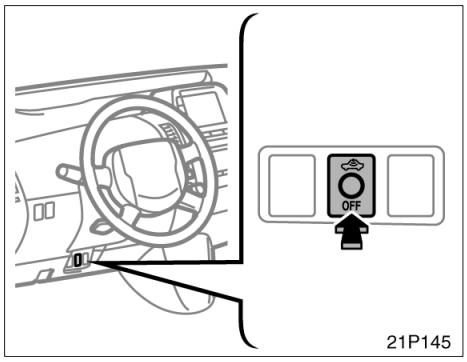

URKOPPLING AV RÖRELSEDETEKTORN

1. Tryck på urkopplingsknappen till rörelsedetektorn.

Indikeringslampan i instrumentgruppen blinkar snabbt i 5 minuter.

2. Aktivera stöldlarmet medan indikeringslampan blinkar.

Rörelsedetektorn är urkopplad så länge systemet är aktiverat.

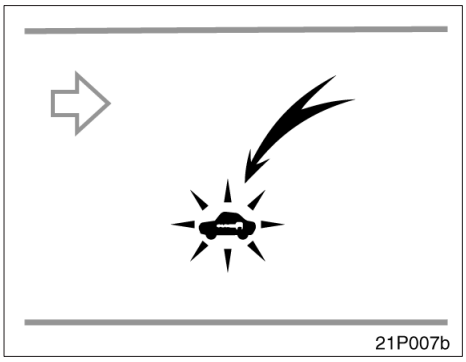

AKTIVERA SYSTEMET

1. Tag bort nyckeln.

Indikeringslampan börjar blinka när nyckeln tas ur nyckelhålet. (Se ”Startspärr” på sid 28.)

2. Be alla passagerarna att stiga ur bilen.
3. Stäng och lås alla dörrarna och motorhuven med fjärrkontrollen.

INFORMATION: Systemet aktiveras inte om du låser med en mekanisk nyckel.

Om du låser med fjärrkontrollnyckeln blinkar körriktningsvisarna en gång.

Systemet aktiveras automatiskt efter 30 sekunder. När systemet är inställt börjar stöldskyddsindikatorn på instrumentpanelen blinka igen.

4. Kontrollera att indikeringslamporna blinkar innan du lämnar bilen.

Låt aldrig någon sitta kvar i bilen när du ställer systemet. Om en dörr låses upp inifrån aktiveras larmet.

⚠ VARNING

Endast bilar med dubbelsidigt låssystem—

Lås aldrig alla dörrarna med fjärrkontrollnyckeln om det finns människor i bilen. Dörrarna kan nämligen inte öppnas inifrån bilen. Tryck på fjärrkontrollens upplåsningsknapp om du har låst dörrarna av misstag.

NÄR SYSTEMET ÄR AKTIVERAT

Utlösning av larmet

Larmet går igång under följande förutsättningar:

- Om någon av dörrarna låses upp eller öppnas utan fjärrkontrollnyckeln, eller om motorhuven öppnas med våld.
- Om hjälpbatteriet kopplas bort och sedan ansluts igen.
- Om någon eller något rör sig inne i bilen medan rörelsedetektorn är aktiverad.
- Om rutorna eller rutan på bakluckan krossas.

Indikeringslampan tänds när systemet aktiveras.

Körriktningsvisarna blinkar och larmet går igång. Dessutom tänds kupébelysningen om takbelysningens strömställare är i ”DOOR”–läge.

Om någon av dörrarna låses upp utan fjärrkontrollnyckeln och nyckeln inte är i nyckelhålet, kommer alla dörrarna att låsas automatiskt igen. (Utom när det dubbelsidiga låssystemet är aktiverat.)

Larmet stängs automatiskt av och indikeringslampan börjar blinka igen after 30 sekunder.

Återaktivering av larmet

När systemet är aktiverat kommer att automatiskt återaktiveras efter det att larmet har slutat.

Larmet aktiveras igen under samma förutsättningar som beskrivs i ”Aktivering av systemet”.

Avbryta larmet

Larmet kan avbrytas på följande sätt:

- Lås upp någon av dörrarna med fjärrkontrollnyckeln.

Dessa metoder kopplar ur systemet samtidigt.

Koppla bort systemet

Du kopplar bort systemet när du låser upp dörrarna med fjärrkontrollnyckeln.

INFORMATION: Om du låser upp med nyckel går larmet igång.

Om du låser upp dörrarna med fjärrkontrollnyckeln blinkar körriktningsvisarna två gånger.

TESTA SYSTEMET

1. Öppna alla fönster.
2. Aktivera systemet enligt ovanstående beskrivning. Dörrarna skall låsas med fjärrkontrollnyckeln. Vänta tills indikeringslampan slocknar eller börjar att blinka.
3. Lås upp någon av dörrarna inifrån. Larmet skall nu gå igång.
4. Stoppa larmet enligt ovanstående beskrivning.
5. Upprepa samma sak för de andra dörrarna och motorhuven. När du testar bakluckan, kontrollera då också att systemet är aktiverat om startbatteriet kopplas bort och därefter ansluts igen. När du testar motorhuven, öppna den med låsspaken och lyft upp huven.

Om systemet inte fungerar som det skall bör du uppsöka en auktoriserad Toyota–återförsäljare eller –verkstad eller annan verkstad med motsvarande kvalifikationer och utrustning för kontroll.

KONTROLLERA RÖRELSEDETEKTORN

1. Öppna alla fönster.
2. Stäng av hybridsystemet och ta bort nyckeln.
3. Be alla passagerarna att stiga ur bilen.
4. Stäng alla dörrar ordentligt.
5. Tryck på låsknappen på fjärrkontrollen. Körriktningsvisarna blinkar en gång och indikeringslampan tänds.
   Nu aktiveras stöldskyddet, samtidigt med rörelsedetektorn.
6. Sätt in handen genom det öppna fönstret, håll den nära förarsätet och drag sedan tillbaka den. Larmet går igång.
7. Stäng av larmet genom att trycka på upplåsningsknappen på fjärrkontrollen.

Om systemet inte fungerar som det skall bör du uppsöka en auktoriserad Toyota–återförsäljare eller –verkstad eller annan verkstad med motsvarande kvalifikationer och utrustning för kontroll.

OBSERVERA

- ***När hjälpbatteriet kopplas bort kan den information som lagrats i datorns minne raderas. Efter återkoppling av hjälpbatteriet skall minnet kontrolleras. Om något har raderats skall erforderliga inställningar åter inprogrammeras.***
- ***Om en mobiltelefon förvaras i ett förvaringsfack i taket fram fungerar eventuellt inte rörelsedetektorn.***

FUJITSU TEN LIMITED
Technical Administration Department
2-28, Gosho-dori 1-chome, Hyogo-ku, Kobe, 652-8510 Japan
Tel.: +81.78-682-2031 Fax.: +81.78-671-7160

DECLARATION of CONFORMITY

We, **FUJITSU TEN LIMITED** hereby declare, at our sole responsibility, that the following product conforms to the Essential Requirements of the Radio and Telecommunications Terminal Equipment Directive 1999/5/EC in accordance with the tests conducted to the appropriate requirements of the relevant standards, as listed herewith.

Product **: Motion Sensor**

Model / Type Number **: FTL 186**

Directive and Standards used:

Radio : I-ETS 300 440: 1995
EMC : 95/54/EC & ISO 7637-1: 1990
Safety : EN60065:1998

Year of affixing CE marking **: 2001**

Short range device using ISM-frequencies.
Frequency Band **:2445 MHz ~ 2455 MHz**

Countries of intended use **:ALL EU Countries**

CE Marking :

CE0891①

Tanklock

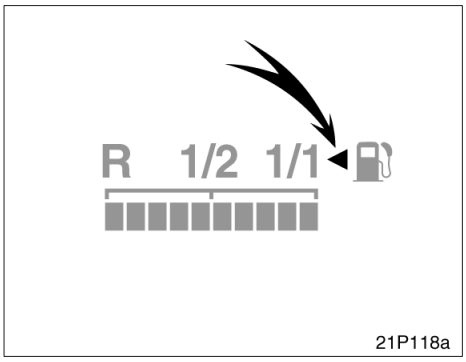

Symbolen visar att tankluckan finns på bilens vänstra sida.

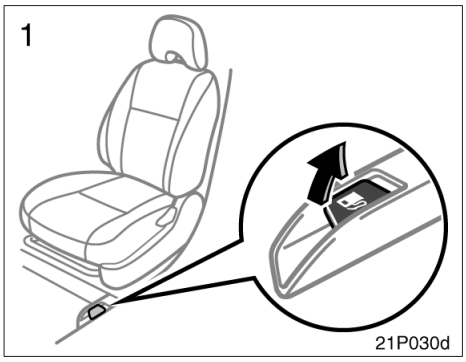

1. **Drag upp spaken för att öppna tanklocket.**

   Stäng av hybridsystemet vid tankning.

⚠ VARNING

- **Rök inte, använd inte öppen eld och undvik gnistbildning under tankningen. Bränsleångor är brandfarliga.**
- **Tag inte bort tanklocket för snabbt när du öppnar det. Om det är varmt ute kan trycket i tanken göra att bränslet sprutar ut ur påfyllningsröret om locket plötsligt tas bort.**

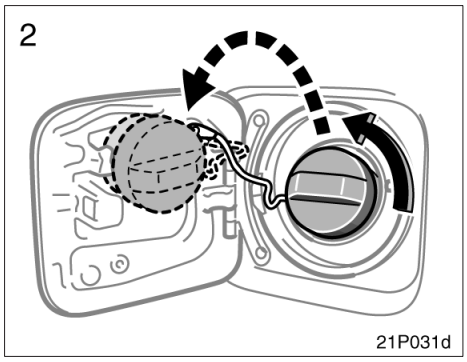

2. Tag bort tanklocket genom att långsamt vrida det moturs. Gör en kort paus innan du tar bort locket. Häng locket på hållaren i luckan.

Ofta hörs ett lätt väsljud när man tar bort tanklocket. Skruva locket medsols tills det klickar till när du har tankat klart.

⚠ VARNING

- **Kontrollera att locket är väl fastskruvat för att undvika bränslespill vid en eventuell olycka.**
- **Tanklocket är avsett att reglera trycket i bränsletanken. Därför rekommenderar Toyota användning av Toyota originaltanklock. Annat tanklock av motsvarande kvalitet kan även användas.**

Del 2–2
INSTRUMENT OCH MANÖVERORGAN

Säkerhetssystem

- Säten 72
- Framsäten 72
- Nedfällning av baksätet 75
- Nackskydd 76
- Säkerhetsbälten 77
- Krockkuddar för förare och framsätespassagerare 85
- Sidokrockkuddar och sidokrockgardiner 92
- Bilbarnstol 101

Säten

Under körning bör alla passagerare sitta med uppfällda ryggstöd, lutade mot ryggstödet och väl fastspända med sina säkerhetsbälten.

⚠ VARNING

- **Börja inte köra förrän alla passagerare sitter ordentligt på plats. Låt aldrig någon passagerare sitta på ett nerfällt ryggstöd eller i last– eller bagageutrymmet. Den som inte sitter rätt och väl fastspänd kan skadas mycket allvarligt vid en häftig inbromsning eller en eventuell olycka.**
- **Låt aldrig någon passagerare ställa sig upp eller flytta sig i bilen under körning. Risken för allvarliga skador vid en häftig inbromsning eller en eventuell olycka är mycket stor.**

Framsäten—
—Extra försiktighet i framsätet (med sidokrockkuddar)

⚠ VARNING

Sidokrockkuddarna är monterade i förarstolen och i framsätespassagerarens stol. Var försiktig och tänk på följande.

- **Sitt inte lutad mot en framdörr. En sidokrockkudde blåses upp mycket snabbt och med våldsam kraft. Den som sitter för nära riskerar att få livsfarliga skador.**
- **Använd inga tillbehör på stolarna som kan hindra uppblåsningen av sidokrockkuddarna och orsaka livshotande personskador. Följden kan bli att utlösningen inte sker på rätt sätt eller risk för livsfarliga eller svåra skador.**
- **Utför inga ändringar av stolar som innehåller sidokrockkuddar, eller stolarnas klädsel. Byt inte heller ut stolar som innehåller sidokrockkuddar. Sådana ändringar kan medföra att sidokrockkuddarna inte aktiveras korrekt, att systemet sätts ur funktion eller att sidokrockkuddarna blåses upp oväntat vilket kan leda till dödsfall eller svåra skador. Kontakta en auktoriserad Toyota–återförsäljare eller –verkstad eller annan verksamhet med motsvarande kvalifikationer och utrustning om du absolut måste göra ändringar av detta slaget.**

—Inställning av stolar försiktighetsåtgärder

Ställ in förarstolen så att du har pedaler, ratt och reglage bekvämt inom räckhåll och ser instrumenten bra.

⚠ VARNING

- **Gör inga inställningar under körning eftersom du riskerar att tappa kontrollen över bilen om sätet plötsligt ändrar läge.**
- **Var försiktig så att du inte skadar någon passagerare eller bagage när du justerar sätet.**
- **När du ställt in stolen i rätt läge, släpp spaken och försök att skjuta stolen framåt och bakåt för att kontrollera att den är fastlåst.**
- **När ryggstödets lutning är inställd, pressa litet extra mot ryggstödet för att kontrollera att det sitter fast.**
- **Placera inga föremål under stolarna. Föremålen kan hindra låsmekanismen eller få den att släppa så att stolen plötsligt flyttar sig och du tappar kontrollen över körningen.**
- **Stick aldrig in handen under stolen när du skall ställa om den. Du kan fastna med händer eller fingrar och skada dig.**

—Inställning av framsätena

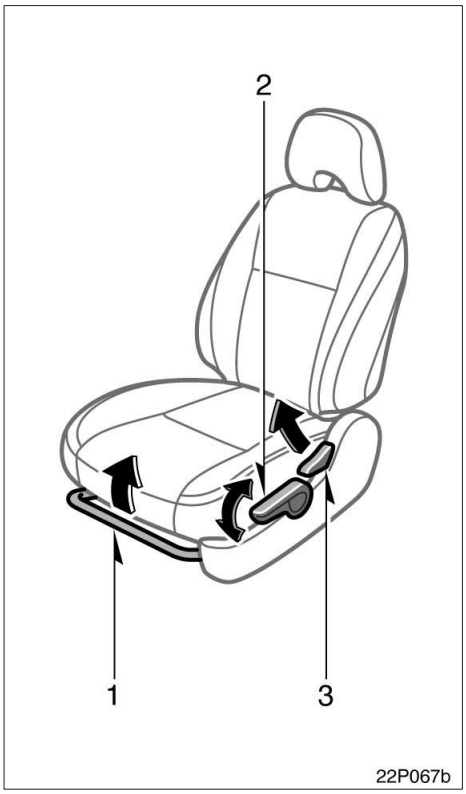

1. **HANDTAG FÖR INSTÄLLNING I LÄNGDLED**

Fatta tag på handtagets mitt och drag uppåt. Skjut stolen till önskat läge med hjälp av kroppstyngden och släpp spaken.

2. **SPAK FÖR HÖJDINSTÄLLNING (endast förarsätet)**

Tryck spaken uppåt eller nedåt.

3. **SPAK FÖR INSTÄLLNING AV RYGGSTÖDETS LUTNING**

Luta dig framåt och drag spaken uppåt. Luta dig sedan bakåt till önskat läge och släpp spaken.

⚠ VARNING

För att minska risken att glida under bältet vid en eventuell olycka skall ryggstödet inte vara mer tillbakalutat än nödvändigt. Säkerhetsbältena ger maximalt skydd vid kollisioner framifrån eller bakifrån om föraren och framsätespassageraren sitter upprätta och ordentligt bakåtlutade mot ryggstöden. Om man sitter mycket tillbakalutad kan bältet glida upp över höfterna och trycka direkt mot magen. Risken för personskador vid en frontalkollision ökar ju mer bakåtlutat ryggstödet är.

—Nedfällning av ryggstöd

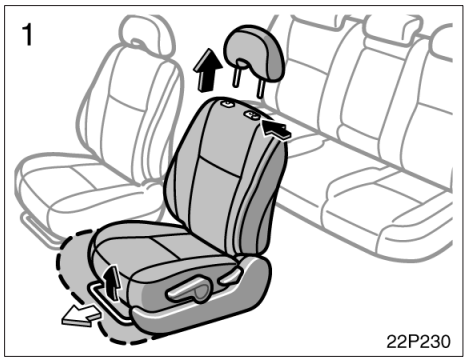

1. **Tag bort nackskydden. Fatta tag på handtagets mitt och drag uppåt. Skjut sedan sätet förbi det främsta spärrläget.**

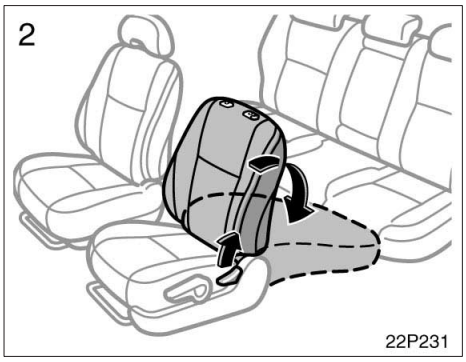

2. **Drag i ryggstödets spak för att frikoppla ryggstödet och fäll ner det.**

Var försiktig så att du inte träffas av ryggstödet när du fäller tillbaka det eftersom det fjädrar tillbaka med stor kraft.

När du fällt upp ryggstödet, kom ihåg att sätta tillbaka nackskyddet.

⚠ VARNING

- **Låt inte någon sitta på det hopfällda sätet under körning, sätet får bara användas i normalt läge.**
- **När stolen är i rätt läge skall du skjuta sätet och ryggstödet framåt och bakåt för att kontrollera att stolen är ordentligt fastlåst. Sätt tillbaka nackskyddet.**

Nedfällning av baksätet

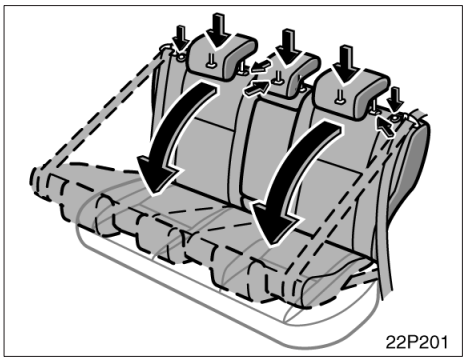

Tryck ner nackskydden så långt det går. Tryck ned spärrknappen och fäll ned ryggstödet.

Varje ryggstöd kan fällas ned separat.

Då utvidgas bagagerummet fram till ryggstöden. Se ”Försiktighetsåtgärder vid lastning” på sid 261 för viktiga säkerhetsåtgärder vid lastning.

⚠ VARNING

Om bara det vänstra baksätet är nedfällt kan det högra baksätet användas. Ingen passagerare får sitta på mittenplatsen eftersom bältet för mittenplatsen kan inte går att sätta fast ordentligt när det vänstra baksätet är nedfällt.

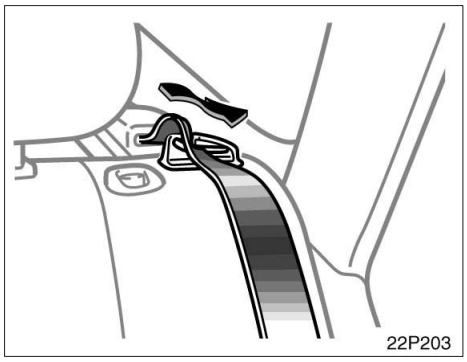

INNAN DU FÄLLER UPP BAKSÄTET

Kontrollera att bältets axeldel har förts igenom styrningen när du fäller upp ryggstödet.

Om bältets axeldel som tillhör det högra baksätet inte är placerad i styrningen kan luftventilen för kylning av hybridbilens batteri blockeras av säkerhetsbältet. Om hybridbilens batteri inte kan kylas så begränsas bilens prestationsförmåga och körprestandan minskar.

⚠ VARNING

När du har fällt tillbaka ryggstödet till upprätt läge skall du vidtaga följande åtgärder för att undvika personskador vid häftig inbromsning eller en olycka.

- **Kontrollera att ryggstödet sitter riktigt fast genom att hålla i ryggstödets överkant och trycka det framåt och bakåt. Om sätet sitter löst finns det risk att säkerhetsbältena inte har avsedd verkan.**
- **Kontrollera att säkerhetsbältena inte är vridna eller har fastnat i ryggstödet. Se till att säkerhetsbältena sitter rätt och är klara för användning.**

Nackskydd

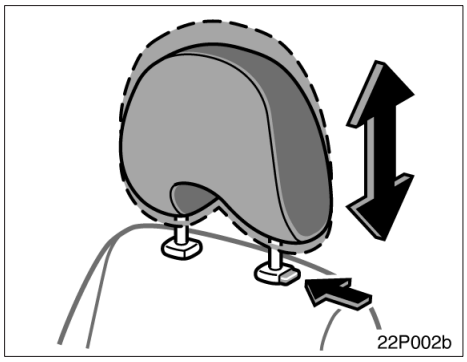

Fram

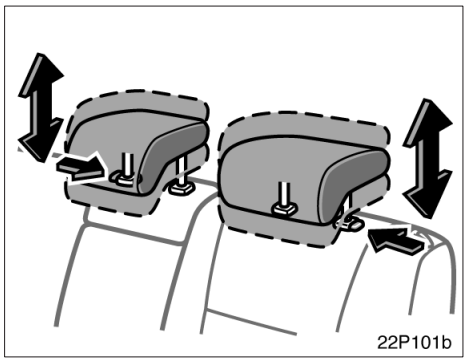

Bak

Av säkerhetsskäl är det viktigt ställa in nackskydden rätt före avfärd.

Höja: Drag det uppåt.
Sänka: Håll in spärren och tryck nackskyddet nedåt.

Mittnackstödet i baksätet–om någon sitter på mittplatsen i baksätet skall mittnackstödet alltid fällas upp till spärrläget.

Nackskyddet är mest effektivt när det sitter nära huvudet. Därför bör ingen ha en kudde bakom ryggen.

⚠ VARNING

- **Ställ in nackskyddet så att mitten ligger i höjd med öronens överkant.**
- **Kontrollera att nackskyddet sitter fast efter inställningen.**
- **Kör aldrig med nackskydden borttagna.**

Säkerhetsbälten——Säkerhetsbälten, försiktighetsåtgärder

Toyota framhåller med styrka att förare och alla passagerare ska använda säkerhetsbältena vid alla tillfällen. Om man inte använder säkerhetsbältet ökas väsentligt risken för skador och/eller skadornas svårighetsgrad vid en eventuell olycka.

Säkerhetsbältena i din bil är avsedda att användas av personer av vuxenstorlek, dvs som är tillräckligt stora att använda dem.

Barn. Använd bilbarnstol avpassad för barnets storlek tills barnet är tillräckligt stort för att använda de vanliga säkerhetsbältena. Toyota rekommenderar användning av bilbarnstolar som uppfyller standarden ”ECE No. 44”. Se ”Bilbarnstol” på sid 101.

Barn som vuxit ur bilbarnstolen skall alltid använda bilens ordinarie säkerhetsbälte och eventuellt sitta på en bälteskudde. Olycksstatistiken visar att barn som sitter rätt fastspända i baksätet är säkrare än om de sitter i framsätet.

Om barnet måste sitta i framsätet skall säkerhetsbältet sitta rätt och vara väl spänt. Om barnet inte använder bälte kan den blixtsnabba uppblåsningen av en krockkudde vid en olycka kan göra att barnet får livshotande eller allvarliga skador.

Låt aldrig barn stå upp eller stå på knä på baksätet eller framsätet. Barn som inte är väl fastspända löper risk att skadas svårt eller dö vid en kraftig inbromsning eller kollision. Låt inte heller barnen sitta i knät på dig. Att hålla ett barn i armarna ger inte tillräckligt skydd.

Gravida kvinnor. Toyota rekommenderar användning av säkerhetsbälte. Rådgör med din läkare för specifika rekommendationer. Midjebältet skall sitta så lågt som möjligt och vara väl spänt över höfterna, inte över midjan.

Skadade personer. Toyota rekommenderar användning av säkerhetsbälte. Rådgör med läkare om särskilda rekommendationer beroende på skadans typ.

Om du skall använda bilen i ett land där någon särskild typ av bälte krävs kan en auktoriserad Toyota–återförsäljare eller –verkstad eller annan verksamhet med motsvarande kvalifikationer och utrustning hjälpa dig med byte eller montering.

⚠ VARNING

Alla som färdas i bilen måste sitta rätt fastspända under färd. Risken för svåra skador eller dödsfall ökar annars betydligt vid en kraftig inbromsning eller kollision.

Observera följande när du använder bältet:

- **Varje säkerhetsbälte är avsett för endast en person. Använd aldrig ett bälte för två eller flera personer och absolut inte för en vuxen och ett barn samtidigt.**
- **För att minska risken att glida under bältet vid en eventuell olycka skall ryggstödet inte vara mer tillbakalutat än nödvändigt. Säkerhetsbältena ger maximalt skydd vid kollisioner framifrån eller bakifrån om föraren och framsätespassageraren sitter upprätta och ordentligt bakåtlutade mot ryggstöden. Om man sitter mycket tillbakalutad kan bältet glida upp över höfterna och trycka direkt mot magen. Risken för personskador vid en frontalkollision ökar ju mer bakåtlutat ryggstödet är.**

- **Var noga med att inte skada bältena eller dess fästen. Se till så att bältena inte kommer i kläm i stolar eller dörrar.**
- **Kontrollera säkerhetsbältena med jämna mellanrum. Se efter om det finns skärskador och slitage, och att inga delar har lossnat. Skadade delar måste bytas. Tag inte isär bältena och ändra inte systemet.**
- **Håll bältena rena och torra. Om bältena behöver rengöras skall du använda en mild tvållösning eller ljummet vatten. Använd aldrig blekmedel, färg eller rengöringsmedel med slipverkan och låt inte dessa medel komma i kontakt med säkerhetsbältena–detta kan förstöra bältena. (Se ”Invändig rengöring” på sid 315.)**
- **Byt bältena (inklusive bultarna) om bilen har utsatts för en kraftig kollision. Alla delar i bältesanordningen måste bytas även om det inte finns några synliga skador.**

—Fastspänning av säkerhetsbälten fram och bak

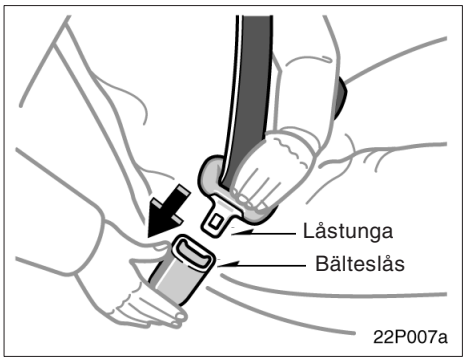

Ställ in stolen i önskat läge och sitt upprätt och lutad mot ryggstödet. Drag därefter ut bältet ur rullmekanismen och skjut in låsblecket i bältesläset.

Det skall höras ett tydligt klick när låstungan låses fast i låset.

Rullbältets längd anpassas automatiskt till kroppsstorlek och stolens läge.

Rullmekanismen låser automatiskt bältet omedelbart vid en häftig inbromsning. Bältet låses också om du lutar dig framåt snabbt. Om du däremot rör dig sakta låser inte bältet och du kan röra dig tämligen obehindrat.

Om axelremmen på säkerhetsbältet dras ut så långt det går och sedan dras in något, låses bältet i det läget och kan inte dras ut igen. Denna funktion är avsedd att hålla fast en bilbarnstol i säkert grepp. (Se ”Bilbarnstol” på sid 101.) Du lossar bältet genom att först låta det dras in helt och därefter dra ut det igen.

Om det inte går att dra ut säkerhetsbältet ur rullmekanismen, skall du rycka hårt en gång och sedan släppa. Sedan kan du dra ut det sakta.

⚠ VARNING

- **När du skjutit in låsblecket i låsspännet skall du kontrollera att låset verkligen är låst och att säkerhetsbältet inte är vridet.**
- **Peta inte in något i låset som hindrar låsningen, t.ex. ett mynt, ett gem, en glasspinne eller liknande.**
- **Om säkerhetsbältet inte fungerar som det skall bör du omedelbart kontakta en auktoriserad Toyota–återförsäljare eller –verkstad eller annan verksamhet med motsvarande kvalifikationer och utrustning. Använd inte säkerhetsbältet förrän det har lagats eftersom det kan inte skydda en vuxen passagerare eller ditt barn från skador.**

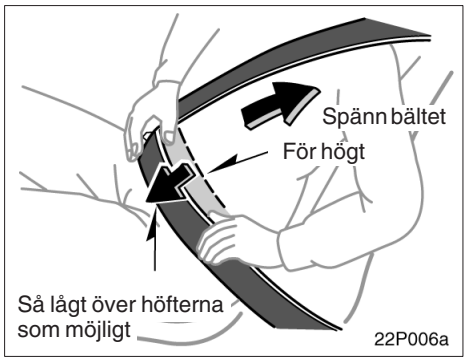

Placera bältet rätt över höfter och axel.

Placera midjeremmen så lågt som möjligt över höfterna—inte över midjan. Drag i överdelen så att det sitter helt sträckt mot kroppen.

⚠ VARNING

- **Om midjeremmen sitter för högt och axelremmen sitter löst ökar risken för svåra skador genom att barnet kan glida under midjeremmen vid en kollision eller annan typ av olycka. Placera midjeremmen så lågt som möjligt över höfterna.**
- **Den övre delen av bältet får inte placeras under armen.**

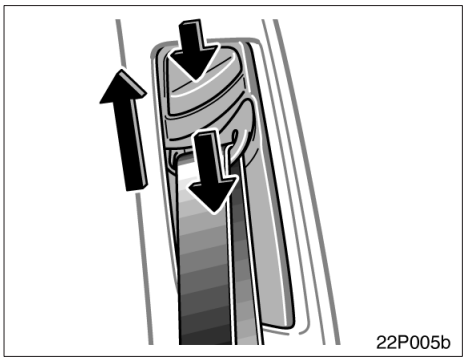

Säkerhetsbälten med ställbart övre fäste—

Ställ in axelfästet så det passar din egen kroppslängd.

Höja: Skjut fästet uppåt.
Sänka: Tryck in spärren och drag fästet nedåt.

Kontrollera sedan att fästet sitter fast i sitt nya läge.

⚠ VARNING

Säkerhetsbältet skall alltid ligga stadigt över ena axeln. Bältet skall inte ligga mot halsen men inte heller så långt ut på axeln att det faller av. Om säkerhetsbältet inte sätter rätt minskar dess skyddsverkan vid en olycka och skaderisken ökar.

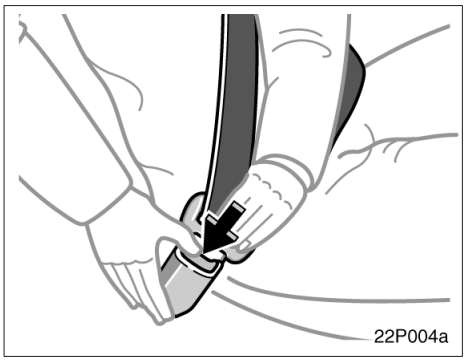

Lossa bältet genom att trycka på låstangenten och låta bältet rullas upp.

Om bältet inte rullas in ordentligt – drag ut det och kontrollera att det inte är vikt eller snott. Se sedan till att rullas in rätt och utan veck i rullmekanismen.

—Bältessträckare

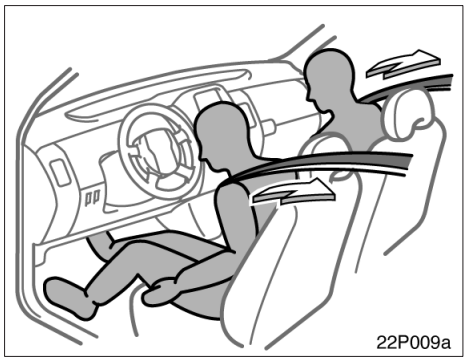

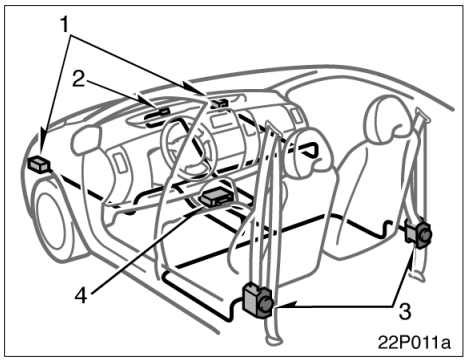

Det finns bältessträckare för båda framsätena. De är avsedda att aktiveras vid en kraftig frontalkollision.

När sensorn känner av en kraftig stöt i fronten dras säkerhetsbältena i framsätet snabbt in av bältessträckaren så att bältena håller de åkande säkert på plats.

Bältessträckarna aktiveras även om det inte sitter någon passagerare i framsätet.

Bältessträckarna och krockkuddarna utlöses eventuellt inte alls vid alla kollisioner.

Bältessträckarsystemet består huvudsakligen av följande delar. Delarnas placering framgår av bilen.

1. Sensorer i fronten
2. Varningslampa, krockkuddesystemet
3. Bältessträckare
4. Krockkuddesensor

Bältessträckarna kontrolleras av krockkuddesensorerna. Sensorenheten består av kontrollsensor och krockkuddesensor.

När bältessträckarna utlöses hörs ett kraftigt ljud och små mängder rökliknande gas som inte är skadlig kan strömma ut. Denna rök tyder inte på att det brinner i bilen. Gasen är normalt ofarlig.

När bältessträckarna har löst ut är säkerhetsbältet låst i rullmekanismen.

⚠ VARNING

Ändra inte, tag inte bort, slå inte på och öppna inte några komponenter såsom bältessträckarmodulerna, krockkuddesensorerna eller omgivande kablar och områden. Om säkerhetsanvisningarna inte åtföljs kan det leda till att bältessträckarmekanismen inte aktiveras korrekt, att den utlöses plötsligt eller att systemet upphör att fungera, vilket medför risk för dödsfall eller svåra skador. Kontakta en auktoriserad Toyota–återförsäljare eller –verkstad eller annan verksamhet med motsvarande kvalifikationer och utrustning beträffande eventuella reparationer eller ändringar.

OBSERVERA

Utför inte någon av följande ändringar utan att först ha kontaktat en auktoriserad Toyota–återförsäljare eller –verkstad eller annan verksamhet med motsvarande kvalifikationer och utrustning. Ändringar av detta slag kan i vissa fall påverka bältessträckarnas funktion.

- ***Montering av elektronisk utrustning som mobil kommunikationsradio, kassettbandspelare eller CD–spelare.***
- ***Reparation av eller i närheten av framsätets bältessträckare.***
- ***Ändring av bilens fjädringssystem.***
- ***Ändring av framvagnsstrukturen.***
- ***Montering av grillskydd (viltskydd eller liknande), snöplog, vinsch eller annan utrustning på framvagnen.***
- ***Reparation av eller i närheten av framvagn eller konsol.***

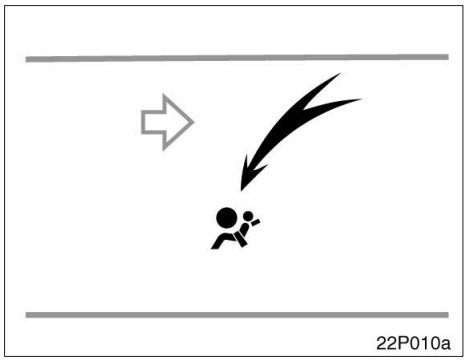

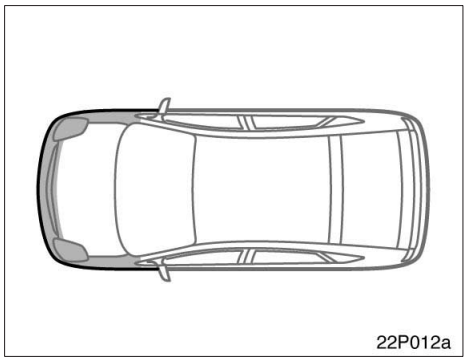

Indikatorn tänds när du väljer läge ”IG–ON”. Den slocknar efter cirka sex sekunder. Detta innebär att bältessträckarna fungerar som de skall.

Kontrollsystemet övervakar funktionen hos sensorerna till det centrala krockkuddesystemet, de främre krockkuddarna, sidokrockkuddarna, sidokrockgardinerna, förarsätets läge, strömbrytaren till förarplatsens bälteslås, bältessträckarna i framsätet, uppblåsningsanordningar, varningslampor, kablage och spänningskällor. (Mer information finns i ”Indikeringslampor och varningssummer” på sid 144.)

Om något av följande inträffar tyder det på en defekt i krockkudde– eller bältessträckarsystemen. Tala med en auktoriserad Toyota–återförsäljare eller –verkstad, eller annan verkstad med motsvarande kvalifikationer och utrustning.

- När läge ”IG–ON” har valts tänds indikeringslampan inte, eller också förblir den tänd i mer än 6 sekunder.
- Lampan tänds under körning.
- Om något av bältena i framsätet inte rullas upp eller inte går att dra ut på grund av att den aktuella bältessträckaren fram har löst ut eller fungerar fel.

Om något av följande inträffar skall du snarast kontakta en auktoriserad Toyota–återförsäljare eller –verkstad eller annan verksamhet med motsvarande kvalifikationer:

- Om bilens front (skuggad på bilden) blivit skadad vid en kollision som inte varit så kraftig att bältessträckarna löst ut.
- Bältessträckarna eller angränsande partier har blivit repiga, spruckna eller på annat sätt skadade.

Krockkudde för förare och framsätespassagerare

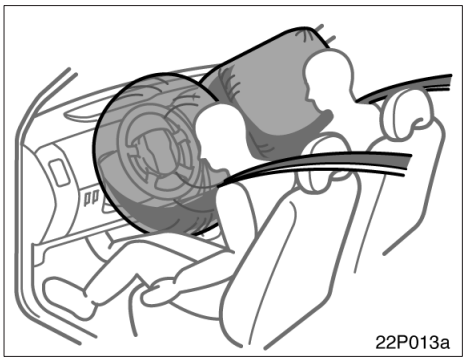

Krockkuddesystemet (SRS–Supplementary Restraint System) är avsett att ge föraren och framsätespassageraren ytterligare skydd mot skador, utöver det primära skydd som säkerhetsbältena ger.

Vid en kraftig stöt i fronten blåses de främre krockkuddarna upp och bidrar i samverkan med bältena till en minskning av skaderisken. Därmed minskar risken att föraren eller framsätespassageraren skadar huvudet eller bröstet genom att man slår i ratten eller instrumentpanelen.

Krockkudden på passagerarsidan löser ut även om den främre passagerarstolen är tom.

Använd alltid säkerhetsbältena på rätt sätt.

⚠ VARNING

- **Krockkuddesystemet fram är uteslutande avsett som komplement till förarens och framsätespassagerarens bilbälten. De åkande kan dödas eller skadas svårt av krockkuddarna när de blåses upp om de inte använder säkerhetsbältena på rätt sätt. Vid en plötslig inbromsning omedelbart före en krock kan föraren och framsätespassageraren glida framåt i stolarna så att de hamnar omedelbart framför krockkuddarna som sedan kan lösas ut vid kollisionen. För att ha maximalt skydd vid en olycka måste föraren och alla passagerare använda säkerhetsbältet på rätt sätt. Ett ordentligt påsatt säkerhetsbälte minskar risken för dödsfall och svåra skador och även för att slungas ut ur bilen vid en olycka. Anvisningar och försiktighetsåtgärder i samband med användning av bilbältena finns i avsnittet ”Säkerhetsbälten” på sid 77.**

- **Spädbarn och småbarn som sitter fel och/eller är dåligt fastspända kan dödas eller skadas svårt då krockkuddarna blåses upp. Barn som är för små för att använda säkerhetsbälte skall sitta rätt fastspända i bilbarnstol. Toyota rekommenderar starkt att spädbarn och småbarn alltid placeras i baksätet och spänns fast på rätt sätt. Baksätet är den säkraste platsen för spädbarn och småbarn. Anvisningar om installation av bilbarnstol finns i avsnittet ”Bilbarnstol” på sid 101.**

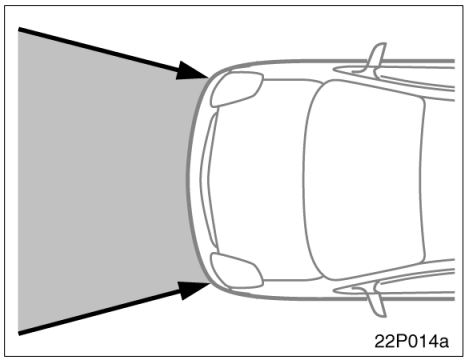

Krockkuddesystemet fram är avsett att utlösas vid en kraftig frontalkollision inom det skuggade området mellan pilarna på bilden ovan.

Krockkuddarna utlöses om kollisionskraften överstiger en viss tröskel, motsvarande en frontalkrock i cirka 25 km/h mot ett fast hinder som inte ger efter eller deformeras.

Om kraften i kollisionen understiger den givna gränsvärdet är det inte säkert att framsätets krockkuddar utlöses.

Den lägsta hastighet vid vilken utlösning sker kan vara betydligt högre än 30 km/h om bilen kör på t.ex. en parkerad bil som flyttas eller trafikskylt som deformeras. Samma gäller vid en s.k. underkörningskollision (dvs fronten tränger in bakifrån under flaket på en lastbil).

Om kollisionskraften ligger just vid gränsvärdet är det möjligt att krockkuddarna fram och bältessträckarna inte utlöses alls.

Använd alltid säkerhetsbältena på rätt sätt.

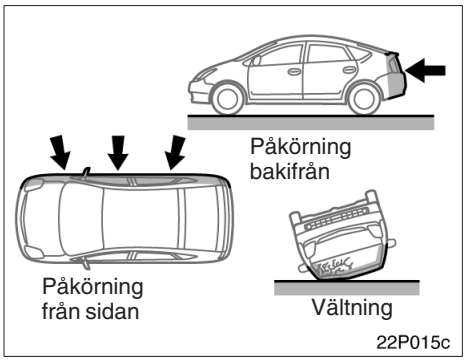

Krockkuddarna fram är normalt inte avsedda att utlösas om bilen är utsatt för påkörning från sidan eller bakifrån, om bilen välter eller om den blir påkörd i låg hastighet framifrån.

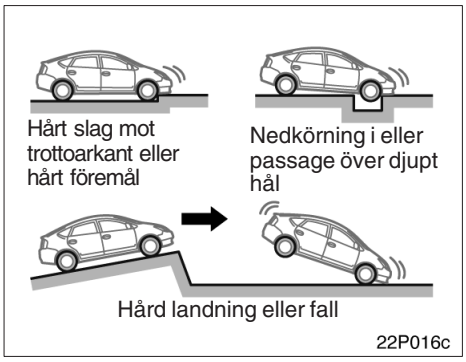

Framsätets krockkuddar kan också lösas ut om bilens underrede utsätts för en kraftig stöt. Några exempel visas på bilden.

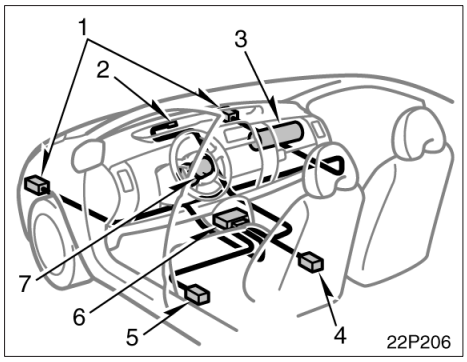

Krockkuddesystemet fram består i princip av följande komponenter och placeringen framgår av bilden.

1. Sensorer i fronten
2. Varningslampa, krockkuddesystemet
3. Krockkuddemodul på passagerarsidan (krockkudde och uppblåsningsenhet)
4. Strömbrytare för förarplatsens bälteslås
5. Sensor för förarplatsens körställning
6. Krockkuddesensor
7. Krockkuddemodul på förarsidan (krockkudde och uppblåsningsenhet)

Sensorenheten består av kontrollsensor och krockkuddesensor.

Vid en kraftig frontalkollision reagerar sensorerna i fronten och krockkuddesensorerna på hastighetsminskningen vilket aktiverar krockkuddarnas uppblåsningsanordningar. En kemisk reaktion startas i uppblåsningsenheterna och krockkuddarna blåses upp mycket snabbt med ofarlig gas. Den uppblåsta krockkudden fångar upp förarens eller passagerarens rörelse framåt.

När krockkuddarna blåses upp hörs en ganska skarp smäll och dessutom frigörs rök och damm tillsammans med den giftfria gasen. Denna rök tyder inte på att det brinner i bilen. Röken/gasen är helt ofarlig men den som har ömtålig hud kan känna viss hudirritation. Tvätta dig därför snarast om du fått rester av röken/gasen på huden för att förebygga eventuell hudirritation.

Krockkuddarna måste blåsas upp på bråkdelar av en sekund, och det krävs därför stor kraft för att blåsa upp dem. Eftersom systemet är konstruerat för att minska skadorna vid allvarliga olyckor kan det emellertid orsaka mindre hudskador och blåmärken.

Delar av krockkuddemodulen (rattnavet, instrumentbrädan) kan fortfarande vara heta efter flera minuter, men själva krockkuddarna blir inte heta. Krockkuddarna är endast avsedda att blåsas upp en gång.

Vid en kollision som är så kraftig att krockkuddarna blåses upp kan vindrutan krossas när bilen deformeras. I bilar med krockkudde på passagerarsidan kan vindrutan också skadas då den tar upp en del av kraften från den expanderande krockkudden.

⚠ VARNING

Det finns risk för dödsfall eller svåra skador om föraren eller framsätespassageraren sitter för nära ratten eller instrumentbrädan då krockkudden blåses upp.
Toyota rekommenderar starkt att:

- **Föraren sitter så långt från ratten som möjligt utan att kontrollen över bilen påverkas.**
- **Framsätespassageraren sitter så långt från instrumentbrädan som möjligt.**
- **Alla som färdas i bilen alltid sitter rätt fastspända med respektive bälten.**

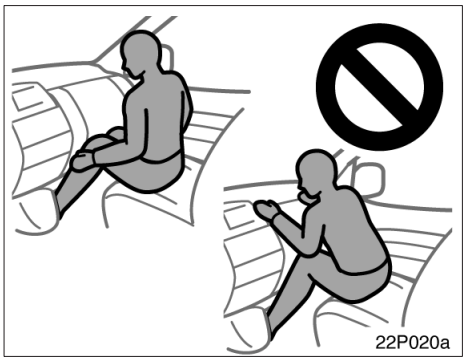

- **Sitt inte på kanten av sätet och luta dig inte mot instrumentbrädan under färd eftersom krockkudden på passagerarsidan fram blåses upp med våldsam kraft och hastighet. En person som sitter mot eller mycket nära en krockkudde som utlöses kan dödas eller skadas allvarligt. Sitt alltid upprätt och väl lutad mot ryggstödet. Använd alltid bilbältet på rätt sätt.**

- **Toyota rekommenderar starkt att spädbarn och småbarn alltid placeras i baksätet och spänns fast på rätt sätt.**
- **Låt inte barn stå upp eller stå på knä på framsätet eftersom krockkudden på framsätespassagerarplatsen kan utlösas med våldsam kraft och hastighet. Barnet riskerar då att få livsfarliga skador.**
- **Åk inte med ett barn i knät eller i armarna. Använd en bilbarnstol som monteras i baksätet. Anvisningar om installation av bilbarnstol finns i avsnittet ”Bilbarnstol” på sid 101.**

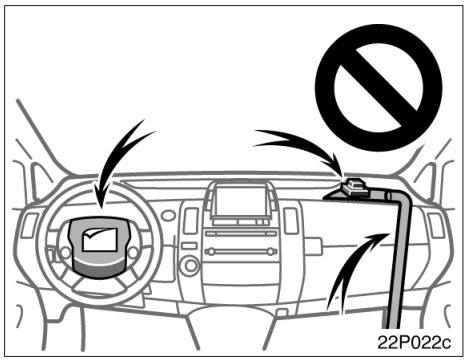

- **Lägg inga föremål och placera inte armar eller ben på eller framför instrumentpanelen eller den del av ratt-dynan som innehåller krockkudden. Uppblåsningen av krockkudden kan hindras. De kan också orsaka mycket allvarliga skador när de med mycket stor kraft slungas bakåt i kupén. Föraren och framsätespassageraren skall inte heller hålla något i armarna eller ha något på knät.**
- **Tag inte bort och ändra inte på några kablar. Du får inte ta bort, ändra, slå på eller öppna delar såsom ratt-dyna, ratt, rattstångskåpa, instrumentpanelen nära krockkudden framför framsätespassageraren, skyddet till krockkudden eller framsätespassagerarens krockkudde eller sensorenheten. Detta kan hindra att det främre krockkuddesystemet aktiveras på rätt sätt, det kan orsaka plötslig aktivering av de främre krockkuddarna eller att systemet upphör att fungera, vilket medför risk för dödsfall eller svåra skador.**

Följ dessa instruktioner för att undvika svåra eller livshotande personskador. Kontakta en auktoriserad Toyota–återförsäljare eller –verkstad eller annan verksamhet med motsvarande kvalifikationer och utrustning beträffande eventuella reparationer eller ändringar.

OBSERVERA

Utför inte någon av följande ändringar utan att först ha kontaktat en auktoriserad Toyota–återförsäljare eller –verkstad eller annan verksamhet med motsvarande kvalifikationer och utrustning. Ändringar av detta slag kan i vissa fall påverka framsätets krockkuddefunktion.

- ***Montering av elektronisk utrustning som mobil kommunikationsradio, kassettbandspelare eller CD–spelare.***
- ***Ändring av bilens fjädringssystem.***
- ***Ändring av framvagnsstrukturen.***
- ***Montering av grillskydd (viltskydd eller liknande), snöplog, vinsch eller annan utrustning på framvagnen.***
- ***Reparation på eller intill bilens framskärmar, framvagnstrukturen, konsolen, rattstång, ratt eller instrumentbrädan i närheten av krockkudden på passagerarsidan.***

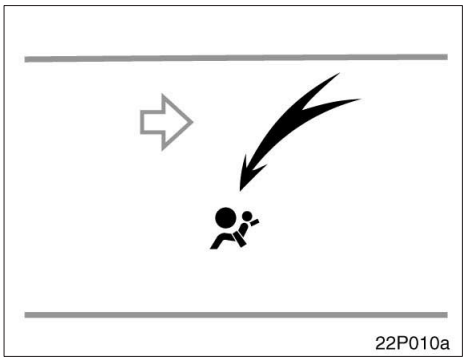

Indikatorn tänds när du väljer läge ”IG–ON”. Den slocknar efter cirka sex sekunder. Detta innebär att framsätets krockkuddesystem fungerar korrekt.

Kontrollsystemet övervakar funktionen hos sensorerna till det centrala krockkuddesystemet, de främre krockkuddarna, sidokrockkuddarna, sidokrockgardinerna, förarsätets läge, strömbrytaren till förarplatsens bälteslås, bältessträckarna i framsätet, uppblåsningsanordningar, varningslampor, kablage och spänningskällor. (Mer information finns i ”Indikeringslampor och varningssummer” på sid 144.)

Om något av följande inträffar tyder det på en defekt i krockkudde– eller bältessträckarsystemen. Tala med en auktoriserad Toyota–återförsäljare eller –verkstad, eller annan verkstad med motsvarande kvalifikationer och utrustning.

- När läge ”IG–ON” har valts tänds indikeringslampan inte, eller också förblir den tänd i mer än 6 sekunder.
- Lampan tänds under körning.

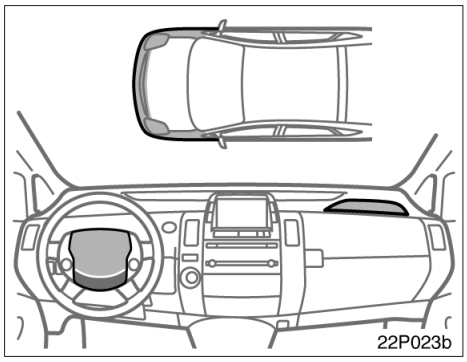

Om något av följande inträffar skall du snarast kontakta en auktoriserad Toyota–återförsäljare eller –verkstad eller annan verksamhet med motsvarande kvalifikationer:

- Framsätets krockkuddar har löst ut.
- Om frampartiet på bilen (det skuggade partiet på bilden) blivit utsatt för en skada men inte så kraftig att framsätets krockkuddesystem löst ut.
- Rattdynan eller skyddet för passagerarsidans krockkudde (skuggade på bilden) är repade, spruckna eller skadade på annat sätt.

OBSERVERA
Lossa inte batterikablarna utan att först ha kontaktat en auktoriserad Toyota–återförsäljare eller –verkstad eller annan verksamhet med motsvarande kvalifikationer och utrustning.

Sidokrockkuddar och sidokrockgardiner

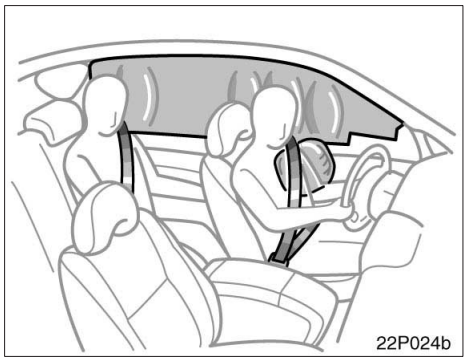

Sidokrockkuddar och sidokrockgardiner är avsedda att ge föraren och framsätespassageraren samt passagerarna på baksätets ytterplatser ytterligare skydd mot skador, utöver det skydd som ges av bilbältena.

Vid en kraftig kollision från sidan blåses sidokrockkuddarna och sidokrockgardinerna upp och bidrar, i samverkan med säkerhetsbältena, till en minskning av skaderisken. Sidokrockkuddarna bidrar till minskade skador på förarens eller framsätespassagerarens bröst; sidokrockgardinerna bidrar till minskade skador på förarens och framsätespassagerarens huvud, eller på huvudet på passagerarna på baksätets ytterplatser.

Sidokrockkuddar och sidokrockgardiner på passagerarsidan löser ut även om den främre passagerarstolen är tom.

Sidokrockgardinerna kan lösas ut även om sidokrockkuddarna inte aktiveras.

Använd alltid säkerhetsbältena på rätt sätt.

⚠ VARNING

- **Sidokrockkuddarna och sidokrockgardinerna är uteslutande avsedda att utgöra ett komplement till det primära skyddet som utgörs av säkerhetsbältena som föraren, framsätespassageraren och passagerarna på baksätets ytterplatser använder. För att ha maximalt skydd vid en olycka måste föraren och alla passagerare använda säkerhetsbältet på rätt sätt. Ett ordentligt påsatt säkerhetsbälte minskar risken för dödsfall och svåra skador och även för att slungas ut ur bilen vid en olycka. Anvisningar och försiktighetsåtgärder i samband med användning av bilbältena finns i avsnittet ”Säkerhetsbälten” på sid 77.**
- **Låt inte någon person luta huvudet eller någon annan kroppsdel mot dörren eller mot den del av stolen, främre stolpen, bakre stolpen eller taket där sidokrockkuddar och sidokrockgardiner blåses upp även om han/hon är ett barn som sitter i en bilbarnstol. Sidokrockkuddar och sidokrockgardiner blåses upp med våldsam kraft och effekten av krockkuddar som utlöses kan orsaka allvarliga eller livshotande skador.**
- **Spädbarn och småbarn som sitter fel och/eller är dåligt fastspända kan dödas eller skadas svårt då krockkuddarna blåses upp. Barn som är för små för att använda säkerhetsbälte skall sitta rätt fastspända i bilbarnstol. Toyota rekommenderar starkt att spädbarn och småbarn alltid placeras i baksätet och spänns fast på rätt sätt. Baksätet är den säkraste platsen för spädbarn och småbarn. Anvisningar om installation av bilbarnstol finns i avsnittet ”Bilbarnstol” på sid 101.**

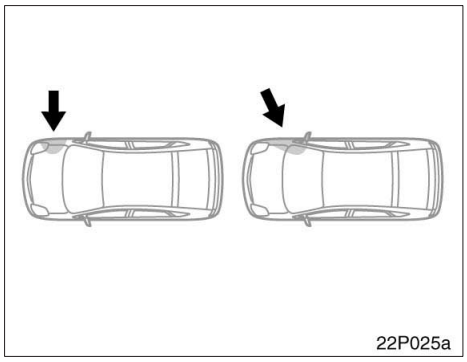

Sidokrockkudde– och sidokrockgardinsystemet aktiveras eventuellt ej om bilen blir påkörd snett från sidan eller träffas på någon annan del än passagerarutrymmet, som bilden visar.

Sidokrockkuddarna och sidokrockgardinerna är konstruerade så att de utlöses när det främre passagerarutrymmet utsätts för en kraftig påkörning från sidan.

Använd alltid säkerhetsbältena på rätt sätt.

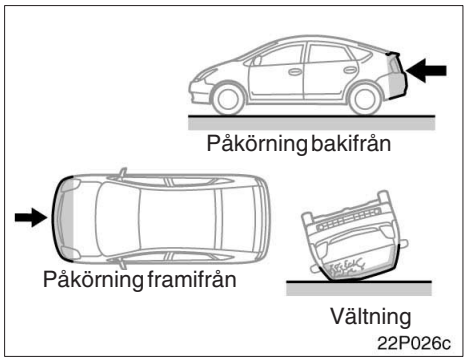

Sidokrockkuddarna och sidokrockgardinerna är normalt inte avsedda att utlösas om bilen utsätts för påkörning framifrån eller bakifrån, om bilen rullar runt eller om den blir påkörd i låg hastighet från sidan.

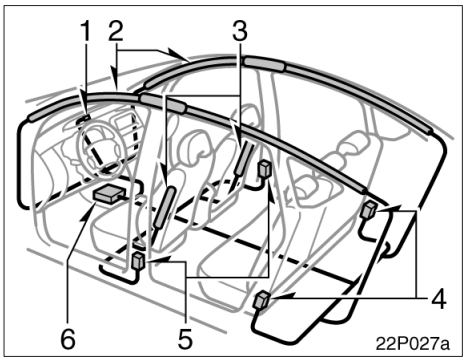

Sidokrockkudde– och sidokrockgardinsystemet består i huvudsak av följande delar och placeringen framgår av bilden ovan.

1. Varningslampa, krockkuddesystemet
2. Moduler i sidokrockgardinsystemet (krockkudde och uppblåsningsenhet)
3. Moduler i sidokrockkuddesystemet (krockkudde och uppblåsningsenhet)
4. Sensorer i sidokrockgardinsystemet
5. Givare till sidokrockkuddar och sidokrockgardiner
6. Krockkuddesensor

Systemet för sidokrockkuddar och sidokrockgardiner styrs av den centrala sensorenheten. Sensorenheten består av kontrollsensor och krockkuddesensor.

Vid en kraftig sidokollision reagerar sensorerna på stöten och utlöser tändaren till sidokrockkuddarna och/eller sidokrockgardinerna och/eller tändaren till sidokrockgardinerna. En kemisk reaktion startas i uppblåsningsenheterna och krockkuddarna blåses upp mycket snabbt med ofarlig gas. Den uppblåsta krockkudden fångar upp förarens eller passagerarens rörelse i sidled.

När krockkuddarna blåses upp hörs en ganska skarp smäll och dessutom frigörs rök och damm tillsammans med den giftfria gasen. Denna rök tyder inte på att det brinner i bilen. Röken/gasen är helt ofarlig men den som har ömtålig hud kan känna viss hudirritation. Tvätta dig därför snarast om du fått rester av röken/gasen på huden för att förebygga eventuell hudirritation.

Krockkuddarna måste blåsas upp på bråkdelar av en sekund, och det krävs därför stor kraft för att blåsa upp dem. Eftersom systemet är konstruerat för att minska skadorna vid allvarliga olyckor kan det emellertid orsaka mindre hudskador och blåmärken.

Framsätena såväl som delar av de främre och bakre dörrstolparna samt takets sidobalk kan vara heta i flera minuter, men själva krockkuddarna blir inte heta. Krockkuddarna är endast avsedda att blåsas upp en gång.

⚠ VARNING

Sidokrockkuddar och sidokrockgardiner blåses upp med våldsam kraft. För att minska risken för livshotande eller svåra skador skall förare, framsätespassagerare samt passagerarna på baksätets ytterplatser:

- **Använda säkerhetsbältena på rätt sätt.**
- **Alltid sitta rätt i stolarna, ha ryggstöden uppresta och vara väl lutade mot ryggstöden.**

- **Låt inte någon person sitta lutad mot en dörr medan bilen är i gång. En sidokrockkudde och sidokrockgardin blåses upp mycket snabbt och med våldsam kraft. Personen riskerar då att få livsfarliga skador. Var extra försiktig om småbarn finns i bilen.**
- **Sitt rakt och luta dig bakåt mot ryggstödet. Fördela kroppsvikten jämnt över hela sätet. Belasta inte eller tryck inte hårt på ytterkanten av framsätet om det finns sidokrockkuddar och på den del av främre och bakre dörrstolpen samt takets sidobalk som innehåller en sidokrockgardin.**

- **Se till att ingen har huvudet nära området där sidokrockkudden och sidokrockgardinen blåses upp. Krockkuddarna blåses upp mycket snabbt och med våldsam kraft. Personen riskerar då att få livsfarliga skador. Var extra försiktig om småbarn finns i bilen.**
- **Låt inte någon stå på knä på passagerarsätet i riktning mot passagerardörren. Sidokrockkudden och sidokrockgardinen blåses upp mycket snabbt och med våldsam kraft. Personen riskerar då att få livsfarliga skador. Var extra försiktig om småbarn finns i bilen.**

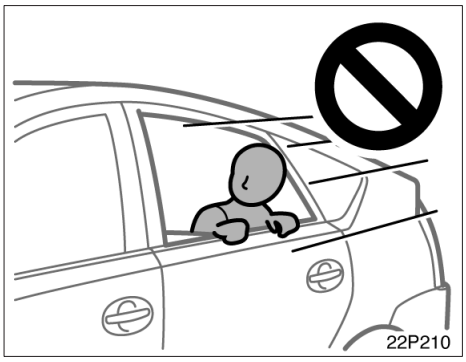

- **Se till att ingen har huvudet eller händerna utanför fönstret eftersom sidokrockgardinerna kan blåsas upp mycket snabbt och med våldsam kraft. Personen riskerar då att få livsfarliga skador. Var extra försiktig om småbarn finns i bilen.**

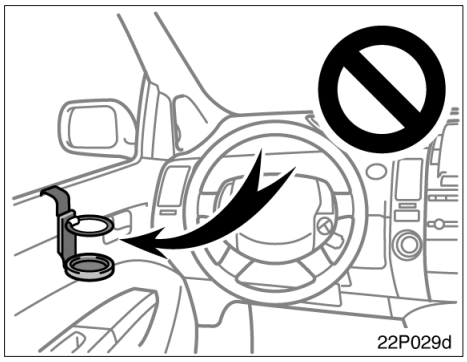

- **Häng inte en burkhållare eller liknande på dörren. Om sidokrockkudden blåses upp kommer burkhållaren eller andra föremål att kastas åt sidan med mycket stor kraft och orsaka personskador. Detta kan leda till att sidokrockkudden inte fungerar när den behövs vilket kan orsaka livshotande skador. Föraren och framsätespassageraren skall inte heller hålla något i armarna eller ha något på knät.**

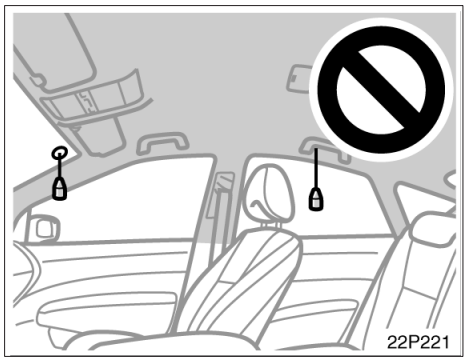

- **Placera inte en mikrofon eller något annat på eller intill området där sidokrockgardinen aktiveras, dvs vindrutan, fönstret i sidodörren, främre och bakre dörrstolpen, takets sidobalk samt kurvhandtagen. Om sidoskyddsgardinen blåses upp kommer mikrofonen eller andra föremål att kastas åt sidan med mycket stor kraft. Detta kan leda till att sidokrockgardinen inte fungerar när den behövs vilket kan orsaka dödsfall eller livshotande skador.**
- **Häng inte en galge, tunga, vassa eller spetsiga föremål på rockhängaren. Om sidokrockgardinen blåses upp kommer sådana föremål att kastas åt sidan med mycket stor kraft, eller också kommer eventuellt sidokrockgardinen inte att fungera som den skall. Häng kläder direkt på hängaren.**

- **Använd inga tillbehör på stolarna som kan hindra uppblåsningen av sidokrockkuddarna och orsaka livshotande personskador. Följden kan bli att utlösningen inte sker på rätt sätt eller risk för livsfarliga eller svåra skador.**
- **Utför inga ändringar av stolar som innehåller sidokrockkuddar, eller stolarnas klädsel. Byt inte heller ut stolar som innehåller sidokrockkuddar. Sådana ändringar kan medföra att sidokrockkuddarna inte aktiveras korrekt, att systemet sätts ur funktion eller att sidokrockkuddarna blåses upp oväntat vilket kan leda till dödsfall eller svåra skador.**
- **Tag inte isär och utför inga reparationer på de främre eller bakre dörrstolparna och takets sidobalk innehåller sidokrockgardinerna. Sådant arbete kan göra att systemet plötsligt och oväntat utlöses med livsfarliga personskador som följd, eller att systemet inte fungerar när det behövs.**

Följ dessa instruktioner för att undvika svåra eller livshotande personskador. Kontakta en auktoriserad Toyota–återförsäljare eller –verkstad eller annan verksamhet med motsvarande kvalifikationer och utrustning beträffande eventuella reparationer eller ändringar.

OBSERVERA

Utför inte någon av följande ändringar utan att först ha kontaktat en auktoriserad Toyota–återförsäljare eller –verkstad eller annan verksamhet med motsvarande kvalifikationer och utrustning. Ändringar av detta slag kan i vissa fall påverka funktionen hos sidokrockkuddarna och sidokrockgardinerna.

- ◆ ***Montering av elektronisk utrustning som mobil kommunikationsradio, kassettbandspelare eller CD–spelare.***
- ◆ ***Ändring av bilens fjädringssystem.***
- ◆ ***Ändring av bilens konstruktion i sidan av passagerarutrymmet.***
- ◆ ***Reparation på eller intill mittkonsolen, eller på framsätet.***

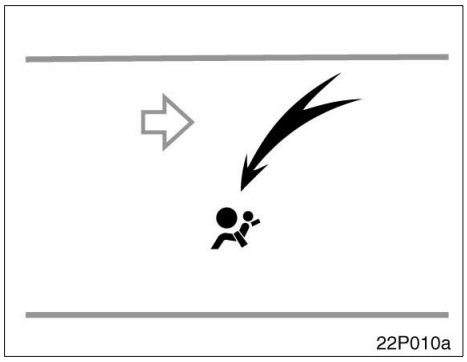

Indikatorn tänds när du väljer läge ”IG–ON”. Den slocknar efter cirka sex sekunder. Detta innebär att sidokrockkuddar och sidokrockgardiner fungerar som de skall.

Kontrollsystemet övervakar funktionen hos sensorerna till det centrala krockkuddesystemet, de främre krockkuddarna, sidokrockkuddarna, sidokrockgardinerna, förarsätets läge, strömbrytaren till förarplatsens bälteslås, bältessträckarna i framsätet, uppblåsningsanordningar, varningslampor, kablage och spänningskällor. (Mer information finns i ”Indikeringslampor och varningssummer” på sid 144.)

Om något av följande inträffar tyder det på en defekt i krockkudde– eller bältessträckarsystemen. Tala med en auktoriserad Toyota–återförsäljare eller –verkstad, eller annan verkstad med motsvarande kvalifikationer och utrustning.

- När läge ”IG–ON” har valts tänds indikeringslampan inte, eller också förblir den tänd i mer än 6 sekunder.
- Lampan tänds under körning.

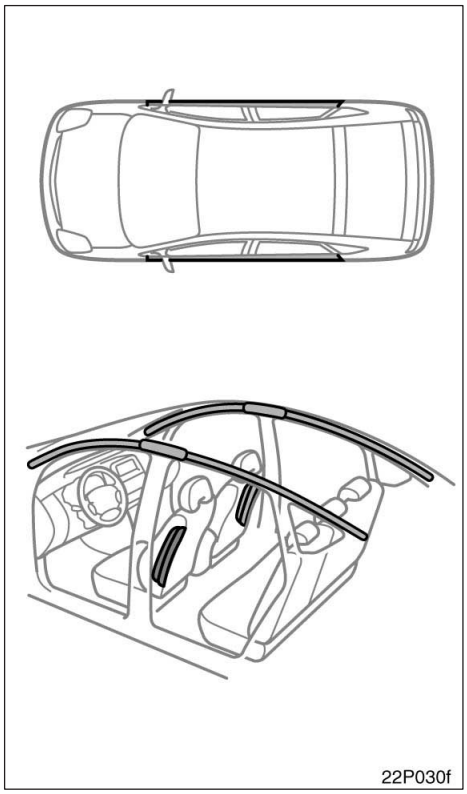

Om något av följande inträffar skall du snarast kontakta en auktoriserad Toyota–återförsäljare eller –verkstad eller annan verksamhet med motsvarande kvalifikationer:

- Om sidokrockkuddarna eller sidokrockgardinerna blivit utlösta.
- Om dörrpartiet (det skuggade partiet på bilden) har blivit utsatt för en skada men inte så kraftig att sidokrockkuddarna och sidokrockgardinerna löst ut.
- Om sidan på ryggstöden där sidokrockkudden sitter (skuggade partier på bilden) har blivit repad, sprucken eller på annat sätt skadad.
- Om klädseln på främre dörrstolpen, bakre dörrstolpen eller takklädseln där sidokrockgardinen sitter (skuggade partier på bilden) har blivit repad, sprucken eller på annat sätt skadad.

OBSERVERA

Lossa inte batterikablarna utan att först ha kontaktat en auktoriserad Toyota–återförsäljare eller –verkstad eller annan verksamhet med motsvarande kvalifikationer och utrustning.

Bilbarnstol— —Försiktighetsåtgärder vid användning av bilbarnstol

Toyota rekommenderar starkt att barn som är för små att använda säkerhetsbälten för vuxna alltid skall sitta i en bilbarnstol av lämplig storlek eller på en bälteskudde.

Barn som vuxit ur bilbarnstolen skall alltid använda bilens ordinarie säkerhetsbälte och eventuellt sitta på en bälteskudde. Se ”Säkerhetsbälten” på sid 77 för närmare detaljer.

⚠ VARNING

- **För att vara effektivt skyddade vid trafikolyckor och häftiga inbromsningar måste barn sitta fastspända med antingen säkerhetsbälte eller i bilbarnstol, beroende på barnets ålder och storlek. Att hålla ett barn i armarna ger inget skydd som kan jämföras med en barnstol. Vid en olycka kan barnet slungas mot vindrutan eller klämmas mellan dig och kupéinteriören.**
- **Toyota framhåller med skärpa vikten av att barn alltid skall sitta i för deras storlek och vikt lämpliga bilbarnstolar om de är för små för att använda bilens ordinarie säkerhetsbälten. Olycksstatistiken visar att barn som sitter rätt fastspända i baksätet är säkrare än om de sitter i framsätet.**
- **Placera aldrig en bakåtvänd bilbarnstol i på framsätespassagerarens plats. Den kraftiga och explosiva uppblåsningen av krockkudden framför framsätespassageraren kan döda eller allvarligt skada barnet om en bakåtvänd bilbarnstol är installerad på framsätespassagerarplatsen.**

- **Bara om du absolut måste placera en framåtvänd bilbarnstol i framsätet skall sätet av säkerhetsskäl flyttas så långt bakåt, från krockkudden som möjligt. Flytta alltid sätet så långt bakåt som det går eftersom krockkudden framför framsätespassageraren kan utlösas med oerhörd hastighet och kraft. Barnet riskerar då att få livsfarliga skador.**
- **På modeller med sidokrockkuddar och sidokrockgardiner, se till barn inte lutar huvudet eller någon annan kroppsdel mot dörren eller mot den del av stolen, främre stolpen, bakre stolpen eller takets sidobalk varifrån sidokrockkuddar och sidokrockgardiner utlöses även om han/hon sitter i en bilbarnstol. Sidokrockkuddar och sidokrockgardiner blåses upp med våldsam kraft och kan ge barnet livshotande skador.**
- **Följ noga tillverkarens anvisningar beträffande montering av bilbarnstolen och kontrollera att den sitter riktigt fast. En felaktigt monterad bilbarnstol kan göra att barnet får livshotande skador vid en kollision eller ett häftigt stopp.**

Toyota tillhandahåller en manuell i–/urkopplingskontakt till på framsätespassagerarens plats för dem som, på ett säkert sätt, vill placera en bakåtriktad bilbarnstol på framsätet. Kontakta en auktoriserad Toyota–återförsäljare eller –verkstad, eller annan verkstad med motsvarande kvalifikationer och utrustning för att få mer information. Se särskild ”Instruktionsbok för manuellt i–/urkopplingssystem för krockkudde” för att få ytterligare information.

—Bilbarnstol

Bilbarnstolar för småbarn eller spädbarn måste förankras på sätet med midjedelen av ett 3–punktsbälte. Följ noga tillverkarens bruksanvisning som medföljer bilbarnstolen.

För att ge fullgott skydd måste bilbarnstolen användas enligt tillverkarens instruktioner, och vara avpassad för barnets ålder och storlek.

Toyota rekommenderar användning av bilbarnstolar som uppfyller standarden ”ECE No. 44”.

Montera bilbarnstolen på rätt sätt enligt tillverkarens bruksanvisning. Bilderna på följande sidor ger också generella anvisningar.

En bilbarnstol bör monteras i baksätet. Olycksstatistiken visar att barn som sitter rätt fastspända i baksätet är säkrare än om de sitter i framsätet.

Håll bilbarnstolen fastspänd med bältet eller förvara den utanför kupén när den inte används. En löst liggande stol kan skada de åkande vid ett plötsligt stopp eller en olycka.

Olika typer av trepunktsbälten

Det finns två typer av trepunktsbälten. Kontrollera bältestypen innan du monterar en barnstol.

ALR/ELR (självlåsande säkerhetsspärr)—
Bältet låser om det dras ut snabbt. Dessutom har bältet en extra säkerhetsspärr: om man drar ut bältet helt ur upprullningsmekanismen och sedan låter det rullas upp en aning låses det i detta läge, och kan inte dras ut igen. När du monterar en bilbarnstol skall du alltså först dra ut bältet helt så att säkerhetsspärren aktiveras.

ALR/ELR–bälten används vid platserna i baksätet.

ELR (självlåsande)—
Bältet låser vid hastig rörelse framåt, men det har inte den extra låsfunktionen. Om du monterar bilbarnstolen med ett bälte av den här typen behöver du ett extra låsklips.

Om din bilbarnstol saknar låsklips kan det köpas från en auktoriserad Toyota–återförsäljare eller –verkstad eller verksamhet med motsvarande kvalifikationer och utrustning.

Låsklips för bilbarnstol (Artikelnummer 73119–22010)

—Typer av bilbarnstols–system

Bilbarnstolar delas in i följande 5 storleksklasser, enligt standarden ECE No.44.

Grupp 0: Upp till 10 kg (0 – 9 månader)
Grupp 0+: Upp till 13 kg (0 – 2 år)
Grupp I: 9 – 18 kg (9 månader – 4 år)
Grupp II: 15 – 25 kg (4 år – 7 år)
Grupp III: 22 – 36 kg (6 år – 12 år)

I denna instruktionsbok beskrivs hur du monterar följande tre vanliga typer av bilbarnstolar med hjälp av bilbältena.

(A) Spädbarnsstol . . motsvarar Grupp 0 och 0+enligt ECE No. 44
(B) Barnstol . . . . . motsvarar Grupp 0+, I och II enligt ECE No. 44
(C) Bälteskudde . . . . motsvarar Grupp III enligt ECE No. 44

Rådgör med försäljaren om vilken typ av bilbarnstol som passar ditt barn och bilen i samband med köpet.

Se nedanstående tabell och välj en barnstol som passar ditt barn och bilen.

Följ alltid tillverkarens anvisningar vid montering av bilbarnstol.

Din bil är försedd med fästen för att göra fast bilbarnstolens övre rem.

Anvisningar för bältesfästet finns i ”—Använda övre remmen” på sid 118.

Din bil har fästen för montering av bilbarnstolar enligt ISOFIX–systemet.

Beskrivning och instruktioner för användning av ISOFIX–systemet finns i avsnittet ”—Montering med ISOFIX barnstolsfästen” på sid 121.

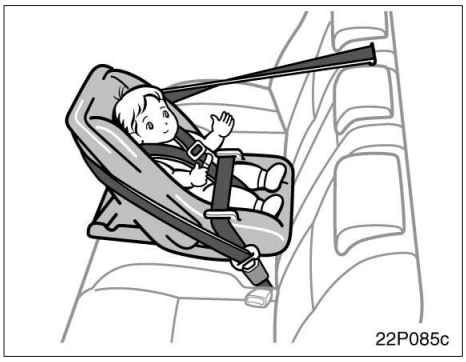

(A) Spädbarnsstol

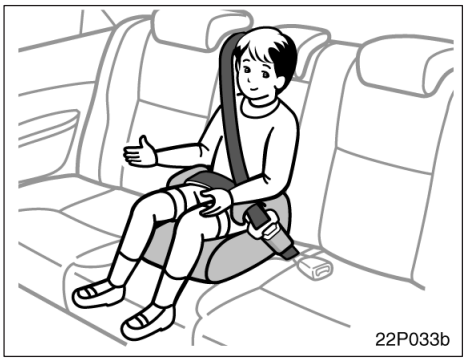

(C) Bälteskudde

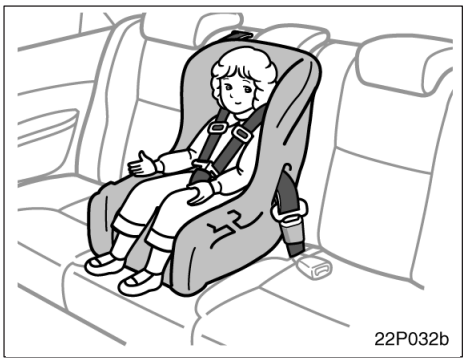

(B) Barnstol

Lämpliga placeringar av bilbarnstol

Informationen i nedanstående tabell visar var i bilen det är lämpligt att placera bilbarnstolen.

Stolens placering / Ålder/vikt	Framsätespassagerarsäte			Baksäte	
	Standard	Tillval*		Ytterplats	Mitten
	Utan manuell i–/urkopplingskontakt för krockkudde	Med manuell i–/urkopplingskontakt för krockkudde			
		ON	OFF		
0 Upp till 10 kg (0 – 9 månader)	X Aldrig	X Aldrig	U	U	L2
0+ Upp till 13 kg (0 – 2 år)	X Aldrig	X Aldrig	U	U	L2
I 9 till 18 kg (9 månader – 4 år)	Bakåtvänd– X Aldrig	Bakåtvänd– X Aldrig	U	U, L1	L3
	Framåtvänd– UF	Framåtvänd– UF			
II, III 15 till 36 kg (4 – 12 år)	UF	UF	U	U	L4

*: Toyota tillhandahåller en manuell i–/urkopplingskontakt till på framsätespassagerarens plats för dem som, på ett säkert sätt, vill placera en bakåtriktad bilbarnstol på framsätet. Kontakta en auktoriserad Toyota–återförsäljare eller –verkstad, eller annan verkstad med motsvarande kvalifikationer och utrustning för att få mer information. Se särskild ”Instruktionsbok för manuellt i–/urkopplingssystem för krockkudde” för att få ytterligare information.

Förklaring:

U: Lämplig för ”generella” bilbarnstolar som är godkända för denna grupp.

UF Lämplig för framåtvänd” generella” bilbarnstolar som är godkända för denna grupp.

L1: Lämplig för ”TOYOTA DUO+(med ISOFIX, 9 till 18 kg)” som är godkänd för denna viktgrupp.

L2: Lämplig för ”TOYOTA BABY–SAFE (0 till 13 kg)” som är godkänd för denna grupp.

L3: Lämplig för ”TOYOTA DUO + (utan ISOFIX, 9 till 18 kg)” som är godkänd för denna viktgrupp.

L4: Lämplig för ”TOYOTA KID (15 till 36 kg)” som är godkänd för denna grupp.

X: Ej lämplig placering av bilbarnstol i denna grupp.

Bilbarnstolarna som nämns i tabellen ovan finns eventuellt inte utanför EU–området.

Andra bilbarnstolar, som skiljer sig från de som redovisas i tabellen, kan användas. Kontrollera dock noggrant lämpligheten med bilbarnstolens tillverkare och återförsäljare.

⚠ VARNING

Bilbarnstol som används trots att den inte är lämplig i denna bil ger ej tillräckligt skydd för spädbarnet eller barnet, som kan utsättas för allvarliga eller livshotande skador.

OBSERVERA:

- När du använder en framåtvänd barnstol på framsätespassagerarplatsen skall du alltid skjuta sätet så långt bakåt som möjligt. (Se Bild 1.)
- Justera ryggstödet på stolen i framsätet och ställ in det så upprätt som det går. (Se Bild 2.)

För ytterligare anvisningar, se ”—Montering med 3–punktsbälte” på sid 108.

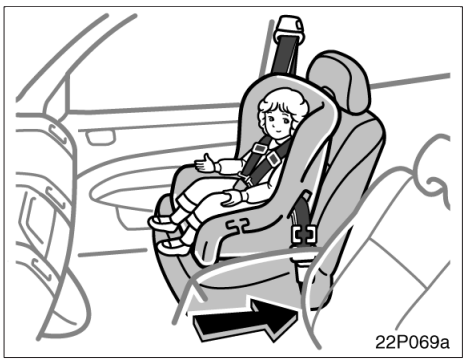

BILD 1

Skjut stolen till sitt bakersta läge

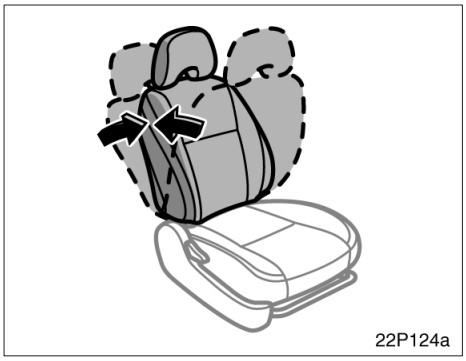

BILD 2

Justera ryggstödet och ställ in det så rakt det går.

—Montering med 3–punktsbälte (bälte av ALR/ELR–typ)

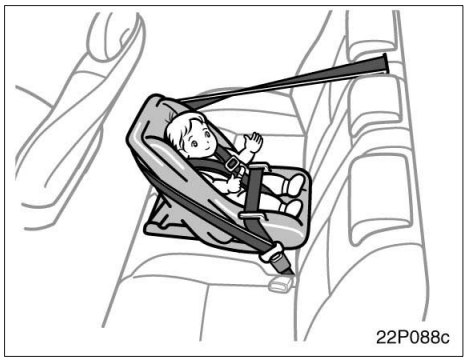

(A) MONTERING AV SPÄDBARNSSTOL

Spädbarnstolar måste alltid monteras bakåtvända.

⚠ VARNING

- **Montera inte en bilbarnstol i baksätet om den blockerar låsmekanismen på stolarna framför. Om bilen bromsas häftigt eller vid en olycka riskerar barnet eller framsätespassageraren att dödas eller få allvarliga skador.**
- **Om det inte finns tillräckligt med utrymme bakom förarstolen så att bilbarnstolen kan monteras på säkert sätt skall bilbarnstolen placeras på baksätets högra del (vänsterstyrd bil) eller vänstra del (högerstyrd bil).**

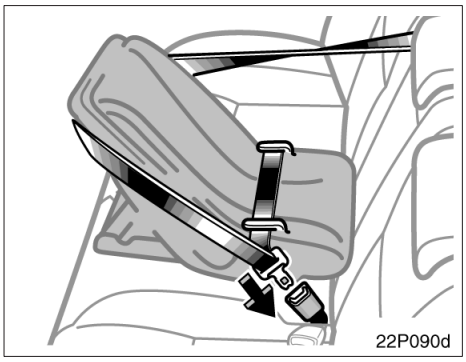

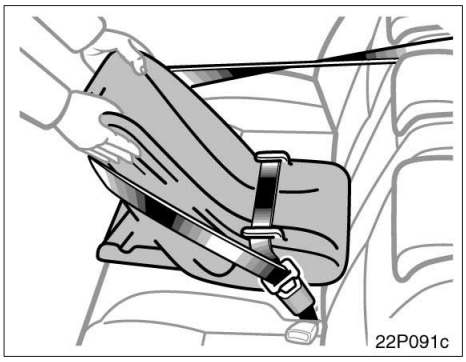

1. Drag axel– och midjebältet genom eller runt spädbarnstolen enligt tillverkarens instruktioner. Tryck in låstungan i spännet och kontrollera att bältet inte har snott sig. Håll säkerhetsbältets midjedel ordentligt sträckt.

⚠ VARNING

- **När du har skjutit in låsblecket i låset skall du kontrollera att låset verkligen är låst och att varken axel– eller midjedelen av bältet har snott sig.**
- **Se till att barnet inte petar in något i låset som hindrar låsningen, t.ex. ett mynt, ett gem, en glasspinne eller liknande.**
- **Om ett säkerhetsbälte inte fungerar ordentligt kan det inte skydda ditt barn från allvarliga eller livshotande skador. Kontakta en auktoriserad Toyota–återförsäljare eller –verkstad eller annan verksamhet med motsvarande kvalifikationer och utrustning omedelbart. Montera inte bilbarnstolen på sätet förrän bältet är lagat.**

- **Drag kraftigt i bilbarnstolen åt olika håll för att försäkra dig om att den verkligen sitter fast. Följ noga monteringsanvisningen från tillverkaren.**

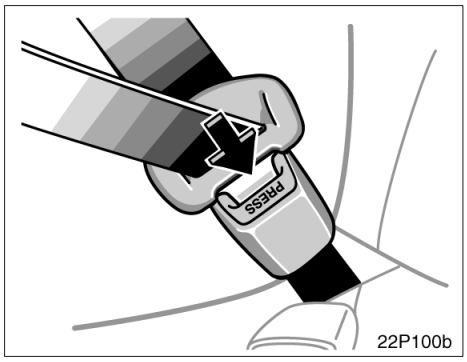

2. Tryck på låsknappen och låt bältet rullas upp när spädbarnstolen skall tas bort. Säkerhetsbältet kan nu löpa fritt igen och är klart för användning av vuxna eller större barn.

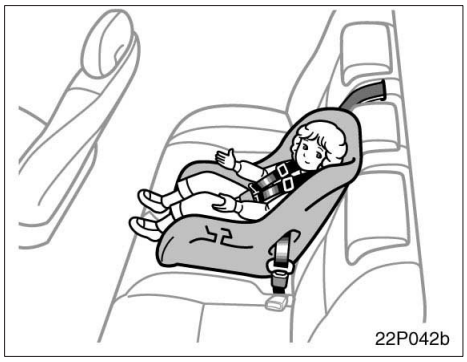

(B) MONTERING AV BARNSSTOL

Bilbarnstolar skall användas framåtvända eller bakåtvända beroende på barnets storlek och ålder. Följ tillverkarens rekommendationer angående ålder och storlek, samt monteringsinstruktionen.

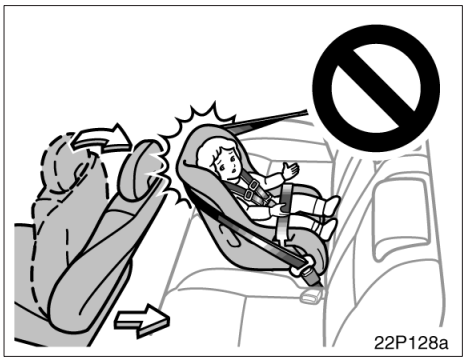

VARNING

- **Montera inte en bilbarnstol i baksätet om den blockerar låsmekanismen på stolarna framför. Om bilen bromsas häftigt eller vid en olycka riskerar barnet eller framsätespassageraren att dödas eller få allvarliga skador.**
- **Om det inte finns tillräckligt med utrymme bakom förarstolen så att bilbarnstolen kan monteras på säkert sätt skall bilbarnstolen placeras på baksätets högra del (vänsterstyrd bil) eller vänstra del (högerstyrd bil).**

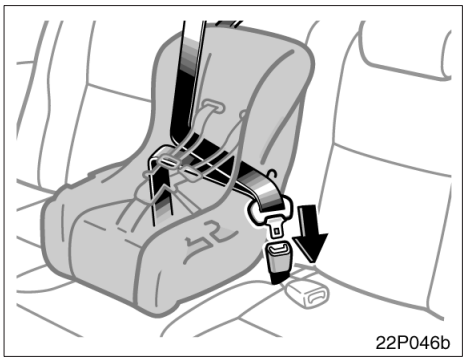

1. Drag bältets axel– och midjedelar genom eller runt barnstolen enligt tillverkarens instruktioner. Spänn fast bältet och kontrollera att det inte har vridit eller snott sig. Håll säkerhetsbältets midjedel ordentligt sträckt.

VARNING

- **När du har skjutit in låsblecket i låset skall du kontrollera att låset verkligen är låst och att varken axel– eller midjedelen av bältet har snott sig.**
- **Se till att barnet inte petar in något i låset som hindrar låsningen, t.ex. ett mynt, ett gem, en glasspinne eller liknande.**
- **Om ett säkerhetsbälte inte fungerar ordentligt kan det inte skydda ditt barn från allvarliga eller livshotande skador. Kontakta en auktoriserad Toyota–återförsäljare eller –verkstad eller annan verksamhet med motsvarande kvalifikationer och utrustning omedelbart. Montera inte bilbarnstolen på sätet förrän bältet är lagat.**

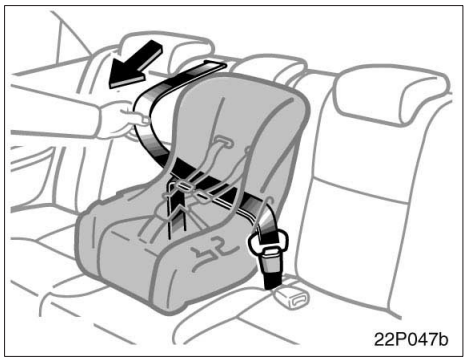

2. Drag ut bältets axeldel helt ur mekanismen så att säkerhetsspärren aktiveras. Om bältet rullas upp en aning kan det inte dras ut igen.

För att barnet skall sitta så säkert som möjligt är det viktigt att säkerhetsspärren aktiveras på detta sätt innan du låter bältet rullas upp.

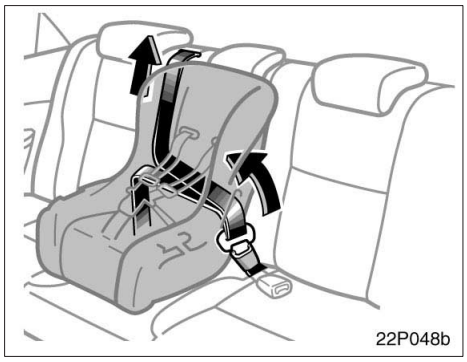

3. Tryck bilbarnstolen hårt mot sätet och ryggstödet och låt axelremmen rullas upp så långt det går så att bilbarnstolen verkligen sitter stadigt fast.

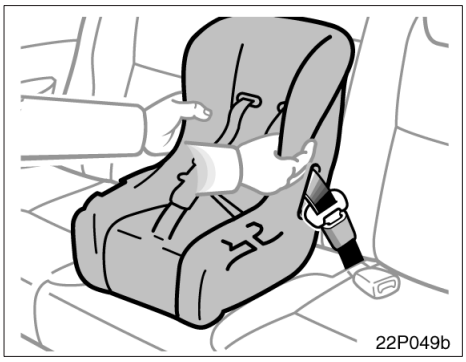

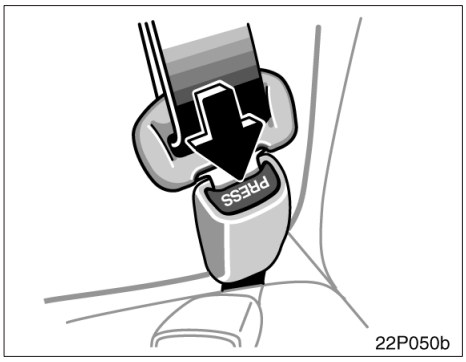

⚠ VARNING

Drag kraftigt i bilbarnstolen åt olika håll för att försäkra dig om att den verkligen sitter fast. Följ noga monteringsanvisningen från tillverkaren.

4. Tryck på bältesspärren och låt bältet rullas upp helt när bilbarnstolen skall tas bort. Säkerhetsbältet kan nu löpa fritt igen och är klart för användning av vuxna eller större barn.

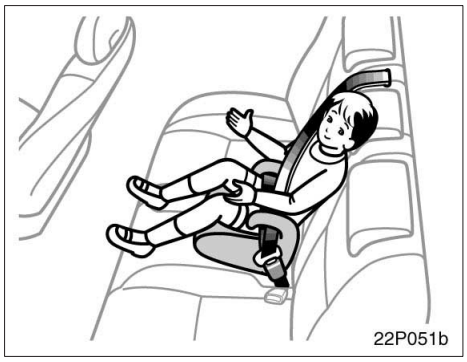

(C) MONTERING AV BÄLTESKUDDE

En bälteskudde måste alltid används framåtvänd.

1. Sätt barnet på bälteskudden. Drag bältets axel– och midjedelar genom eller runt bälteskudden och barnet enligt tillverkarens instruktioner. Kontrollera att bältet inte har snott sig och spänn sedan fast det.

Kontrollera att säkerhetsbältet sitter rätt över barnets axel och att midjeremmen sitter så lågt över barnets höfter som möjligt. Se ”Säkerhetsbälten” på sid 77 för närmare detaljer.

⚠ VARNING

- **Kontrollera att säkerhetsbältet sitter rätt över barnets axel. Säkerhetsbältet får inte ligga mot halsen, men det får heller inte sitta så att det kan glida ner från axeln. Om bilen bromsas häftigt eller vid en olycka riskerar barnet att dödas eller få allvarliga skador.**
- **Om midjeremmen sitter för högt och axelremmen sitter löst ökar risken för dödsfall eller svåra skador genom att barnet kan glida under midjeremmen vid en kollision eller annan typ av olycka. Placera bältet så lågt som möjligt över barnets höfter.**
- **För barnets säkerhet får säkerhetsbältet inte dras under armen.**
- **När du har skjutit in låsblecket i låset skall du kontrollera att låset verkligen är låst och att varken axel– eller midjedelen av bältet har snott sig.**
- **Se till att barnet inte petar in något i låset som hindrar låsningen, t.ex. ett mynt, ett gem, en glasspinne eller liknande.**
- **Om ett säkerhetsbälte inte fungerar ordentligt kan det inte skydda ditt barn från allvarliga eller livshotande skador. Kontakta en auktoriserad Toyota–återförsäljare eller –verkstad eller annan verksamhet med motsvarande kvalifikationer och utrustning omedelbart. Montera inte bilbarnstolen på sätet förrän bältet är lagat.**

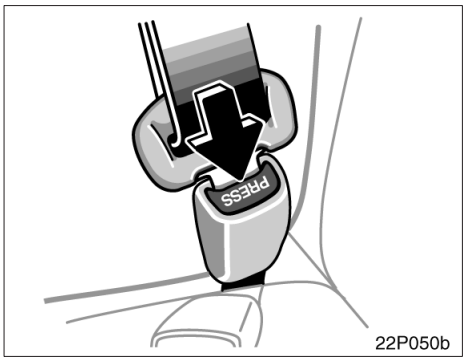

2. Tag bort bälteskudden genom att trycka på bältesspärren och låt bältet rulla upp sig.

—Montering med 3–punktsbälte (bälte av ELR–typ)

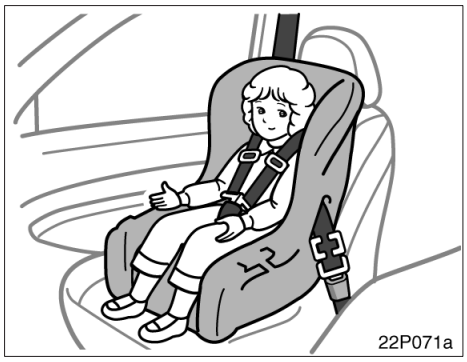

Följ tillverkarens anvisningar för installation av bilbarnstol.

Beroende på typ av bilbarnstol behöver du antagligen ett extra låsklips till denna typ av säkerhetsbälte för att bältet skall sitta rätt.

Om din bilbarnstol saknar låsklips kan det köpas från en auktoriserad Toyota–återförsäljare eller –verkstad eller verksamhet med motsvarande kvalifikationer och utrustning. (Se ”—Bilbarnstol” på sid 103.)

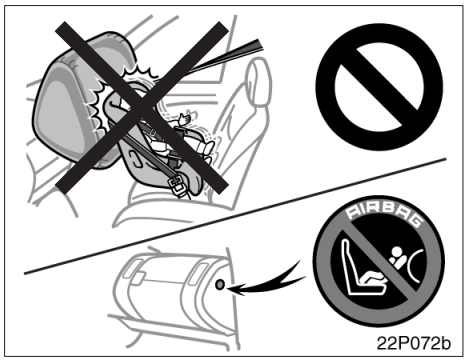

⚠ VARNING

- **LIVSFARA. Placera aldrig en bakåtvänd bilbarnstol i framsätet om platsen är försedd med krockkudde. Den explosiva uppblåsningen av krockkudden på passagerarsidan kan döda eller skada barnet mycket allvarligt. Bilar med krockkudde på framsätespassagerarens sida har ett varningsmärke på instrumentpanelen på passagerarsidan. Detta är avsett som påminnelse att aldrig placera en bakåtvänd barnstol i framsätet.**

Toyota tillhandahåller en manuell i–/urkopplingskontakt till på framsätespassagerarens plats för dem som, på ett säkert sätt, vill placera en bakåtriktad bilbarnstol på framsätet. Kontakta en auktoriserad Toyota–återförsäljare eller –verkstad, eller annan verkstad med motsvarande kvalifikationer och utrustning för att få mer information. Se särskild ”Instruktionsbok för manuellt i–/urkopplingssystem för krockkudde” för att få ytterligare information.

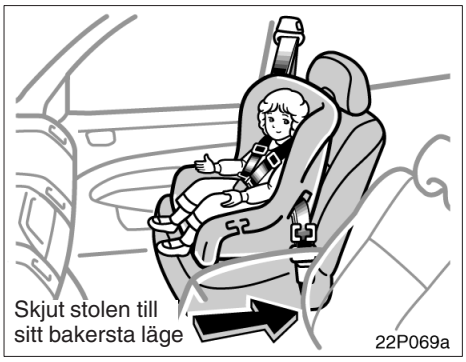

- **Bara om du absolut måste placera en framåtvänd bilbarnstol i framsätet skall sätet av säkerhetsskäl flyttas så långt bakåt, från krockkudden som möjligt. Flytta alltid sätet så långt bakåt som det går eftersom krockkudden framför framsätespassageraren kan utlösas med oerhörd hastighet och kraft. Barnet riskerar då att få livsfarliga skador.**
- **På modeller med sidokrockkuddar och sidokrockgardiner, se till barn inte lutar huvudet eller någon annan kroppsdel mot dörren eller mot den del av stolen, främre stolpen, bakre stolpen eller takets sidobalk varifrån sidokrockkuddar och sidokrockgardiner utlöses även om han/hon sitter i en bilbarnstol. Sidokrockkuddar och sidokrockgardiner blåses upp med våldsam kraft och kan ge barnet livshotande skador.**

- **När du har skjutit in låsblecket i låset skall du kontrollera att låset verkligen är låst och att varken axel– eller midjedelen av bältet har snott sig.**
- **Se till att barnet inte petar in något i låset som hindrar låsningen, t.ex. ett mynt, ett gem, en glasspinne eller liknande.**
- **Om ett säkerhetsbälte inte fungerar ordentligt kan det inte skydda ditt barn från allvarliga eller livshotande skador. Kontakta en auktoriserad Toyota–återförsäljare eller –verkstad eller annan verksamhet med motsvarande kvalifikationer och utrustning omedelbart. Montera inte bilbarnstolen på sätet förrän bältet är lagat.**

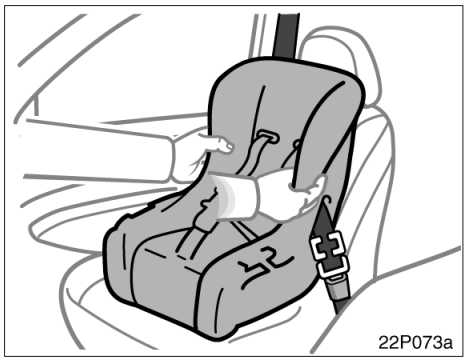

- **Drag kraftigt i bilbarnstolen åt olika håll för att försäkra dig om att den verkligen sitter fast. Följ noga monteringsanvisningen från tillverkaren.**

—Använda övre remmen

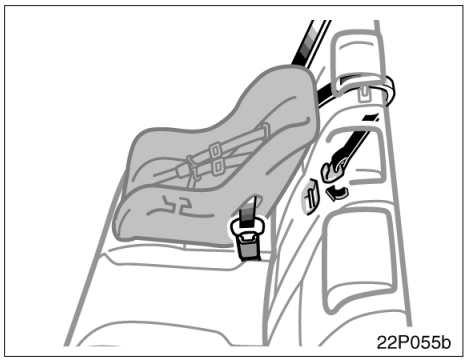

För anvisningarna nedan för en bilbarnstol som kräver förankring med en övre rem.

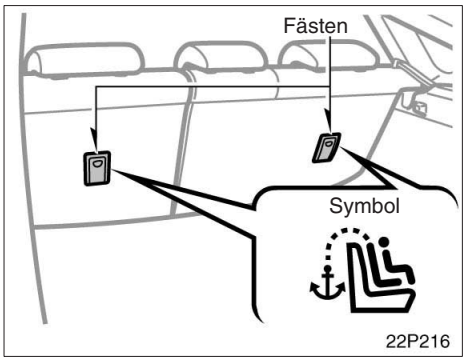

Använd fästena bakpå baksätets ryggstöd för att förankra den övre remmen.

Bältesfästen finns vid de båda ytterplatserna i baksätet.

Den här symbolen visar ankarfästenas placering.

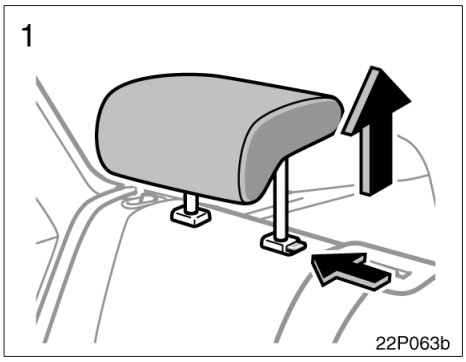

ANVÄNDA BÄLTESFÄSTET:

1. **Ta bort insynsskyddet (se ”Insynsskydd” på sid 242) och höj nackskyddet till det högsta läget.**

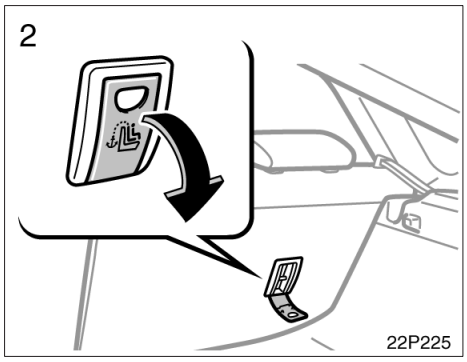

2. Öppna locket till fästet.

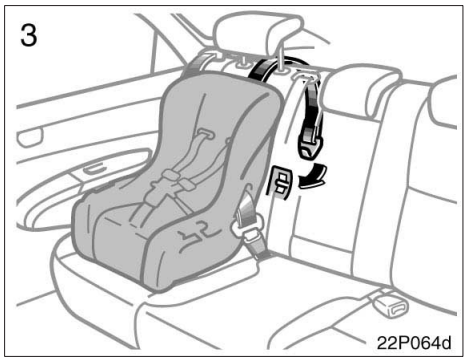

3. Förankra bilbarnstolen med säkerhetsbältet.

Fäst haken i bältesfästet och drag åt bältets övre rem.

Ytterligare anvisningar om installation av bilbarnstol finns i avsnittet ”Bilbarnstol” på sid 101.

⚠ VARNING

Kontrollera att bältets övre del sitter säkert fast och se till att bilbarnstolen sitter säkert genom att dra den åt olika håll. Följ noga monteringsanvisningen från tillverkaren.

—Installation med ISOFIX fäste (ISOFIX barnstolsystem)

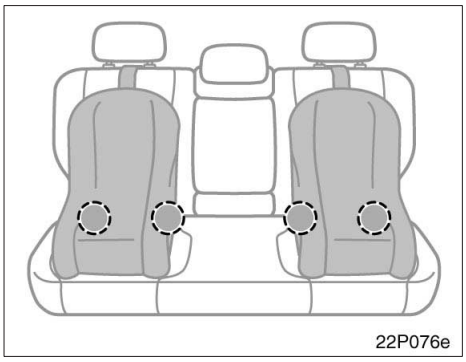

I baksätet finns fästen för bilbarnstolar enligt ISO–specifikation – ”ISOFIX–standard”.

Fästena (cirka 6 mm i diameter) är monterade i springan mellan sittdynan och ryggstödet på de båda ytterplatserna.

Bilbarnstolar med system liknande ISO–specifikationen kan också använda dessa ISOFIX bilbarnstolsfästen. Det är då inte heller nödvändigt att använda säkerhetsbälte för att hålla fast denna typ av bilbarnstol.

OBSERVERA
Fråga leverantören av bilbarnstolen om den är godkänd för ISOFIX barnstolsfästen.

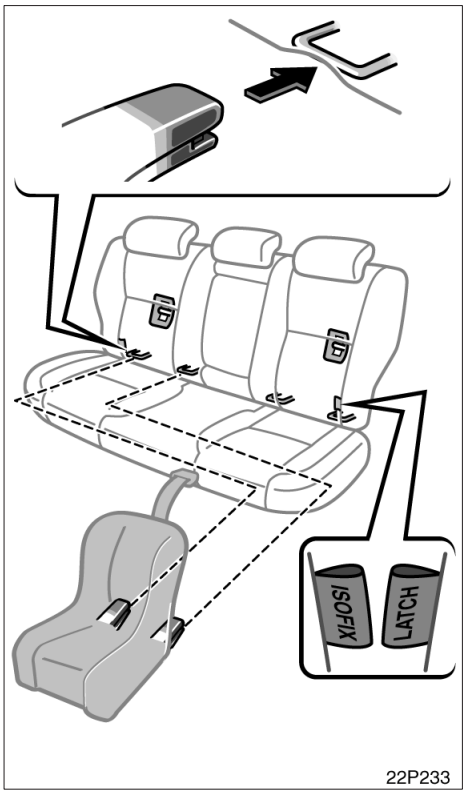

MONTERING AV BILBARNSTOL

1. **Öka utrymmet något mellan sittdynan och ryggstödet och kontrollera hur fästet är anbringat under etiketterna i ryggstödet.**
2. **Fäst bälteslåsen på ISOFIX–stängerna.**

Om din bilbarnstol har en övre rem skall den göras fast. (Anvisningar för fäste av den övre remmen finns i ”—Använda övre remmen” på sid 118.)

Följ noga den monteringsanvisning, som medföljer varje bilbarnstol.

⚠ VARNING

- **Kontrollera att inga onödiga föremål finns i närheten av ISOFIX–fästena och att säkerhetsbältet inte har fastnat där.**
- **Drag kraftigt i bilbarnstolen åt olika håll för att försäkra dig om att den verkligen sitter fast. Följ noga monteringsanvisningen från tillverkaren.**
- **Montera inte en bilbarnstol i baksätet om den blockerar låsmekanismen på stolarna framför. Om bilen bromsas häftigt eller vid en olycka riskerar barnet eller framsätespassageraren att dödas eller få allvarliga skador.**

Del 2–3
INSTRUMENT OCH MANÖVERORGAN

Ratt och speglar

- Ställbar ratt 124
- Yttre backspeglar 124
- Invändig backspegel med bländskydd 126
- Sminkspeglar 126

Ställbar ratt

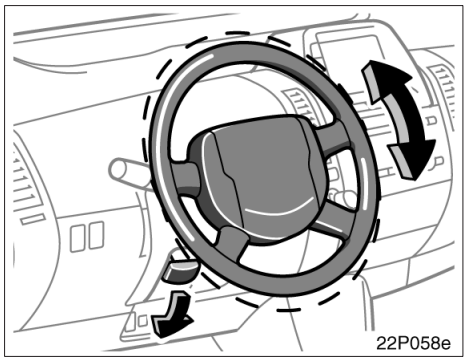

Rattens vinkel kan ändras genom att du fattar tag i ratten, trycker låsspaken nedåt och ställer ratten i önskat läge. För låsspaken upp tillbaka till låsläget.

⚠ VARNING

- **Ändra inte rattinställningen när bilen är i rörelse. Det är då lätt att tappa kontrollen över bilen, med risk för allvarliga eller livshotande skador som följd.**
- **Efter omställningen av ratten skall du kontrollera att den är säkert låst i sitt nya läge genom att dra den uppåt eller nedåt.**

Yttre backspeglar—

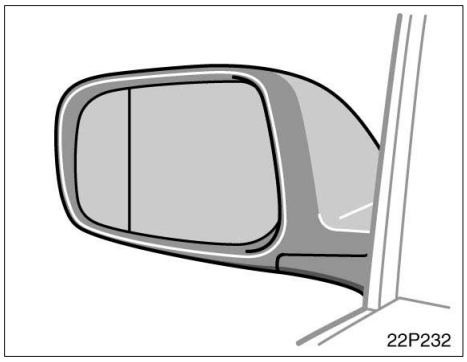

Ställ in speglarna så att du nätt och jämnt ser bilens utvändiga linjer i speglarna.

En asfärisk spegel är monterad på förarsidan. I en asfärisk spegel ändras krökningen utmed spegelytan (vänster och höger sidor indikeras med linjen i bilen ovan). Detta ger ett bredare synfält än i en vanlig spegel.

Vissa modeller har eluppvärmda speglar. Tryck då på knappen för eluppvärmningen av bakrutan för att snabbt ta bort imma och frost från speglarna. (Se ”Eluppvärmd bakruta, eluppvärmda backspeglar” på sid 138.)

⚠ VARNING

- **Ställ inte in spegeln under körning. Det är då lätt att tappa kontrollen över bilen, med olycks– och skaderisk som följd.**
- **Backspeglarna blir mycket heta när elvärmen till bakrutan är påkopplad. Akta fingrarna så att du inte bränner dig.**

—Elmanövrerade ytterbackspeglar strömställare

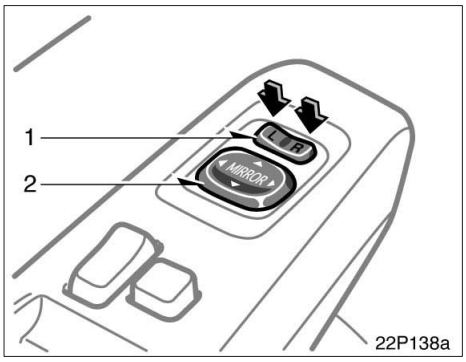

Ställ in speglarna med reglagen.

1. Spegelväljare—för att välja den spegel som skall ställas in
   Ställ reglaget på ”L” (vänster) eller ”R” (höger).
2. Inställningsreglage—För att ställa in spegeln
   Flytta reglaget i önskad riktning.

Speglarna kan justeras när startnyckeln är i läge ”ACC” eller ”IG–ON”.

OBSERVERA
Om speglarna frusit fast får du inte använda elinställningen. Skrapa inte på speglarna. Tag bort isen med avisningsspray.

—Infällbara sidospeglar

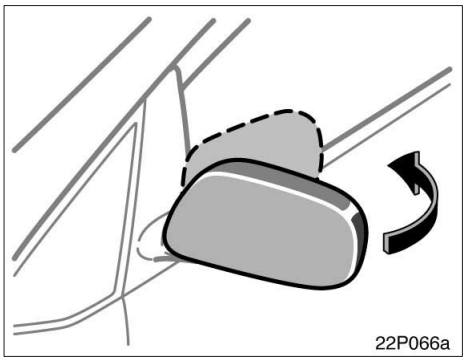

Backspeglarna kan fällas in, t.ex. vid parkering i trånga utrymmen.

Tryck för hand och fäll backspegeln bakåt så långt det går.

⚠ VARNING
Kör inte med infällda backspeglar. Speglarna på både förar– och passagerarsidorna måste vara utfällda och rätt inställda innan du börjar köra.

Invändig backspegel med bländskydd spegel

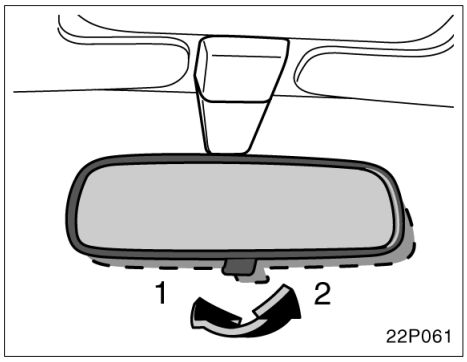

Ställ in spegeln så att du nätt och jämnt ser bilens bakvagn genom den.

Ställ om spaken under spegeln under mörkerkörning för att minska bländningsrisken från bakomvarande fordon.

Körning i dagsljus—spaken i läge 1

Bilden i spegeln är klarare och tydligare i detta läge.

Mörkerkörning—spaken i läge 2

Tänk på att du förlorar en del av skärpan i spegeln när du minskar reflexerna i den.

⚠ VARNING

Ställ inte in spegeln under körning. Det är då lätt att tappa kontrollen över bilen, med risk för allvarliga eller livshotande skador som följd.

Sminkspeglar

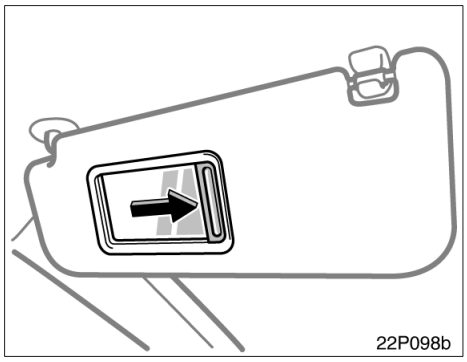

Fäll ner solskyddet och för luckan åt sidan när du vill använda spegeln.

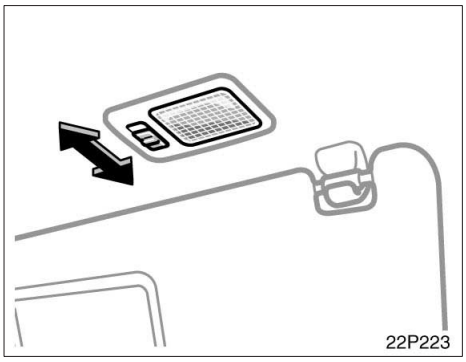

Flytta tangenten för att tända spegelbelysningen.

Tangenten har följande lägen:

”ON”—Tänder lampan när du svänger ner solskyddet. Om solskyddet inte är utsvängt kan det hända att lampan inte tänds.

”OFF”—Taklampan släcks.

Del 2–4
INSTRUMENT OCH MANÖVERORGAN

Belysning, torkare samt eluppvärmd bakruta

- Strålkastare och körriktningsvisare 130
- Höjdinställning av strålkastare 132
- Varningsblinkers 132
- Dimljus, fram och bak 133
- Dimljus, bak 133
- Kupébelysning 134
- Läslampor 135
- Bagagerumsbelysning 135
- Nyckelhål 136
- Vindrutetorkare och –spolare 136
- Bakrutetorkare och –spolare 137
- Bakruta, yttre backspeglar med eluppvärmning 138

Strålkastare och körriktningsvisare

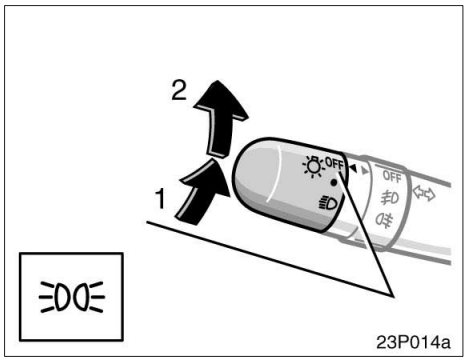

STRÅLKASTARE

Gör så här för att slå på följande belysning: Vrid på strålkastar/körriktningsvisarspaken.

Läge 1—Parkering, baklyktor, nummerskyltsbelysning och instrumentpanelbelysning

Läge 2—Strålkastarna och all annan färdbelysning

På vissa modeller tänds dock ovanstående belysning även om hybridsystemet startas med strålkastaromkopplaren frånslagen.

Automatisk avstängning av belysning

Belysningen släcks automatiskt när hybridsystemet stängs av. Slå på belysningen igen genom att trycka två gånger på ”POWER” från off–läge för att välja läge ”IG–ON” utan att trycka ned bromspedalen eller slå på strålkastarna. Kontrollera att strålkastaromkopplaren är avstängd om du avser att parkera bilen längre än en vecka.

Ställ in strålkastarnas höjd innan de tänds. (Se ”Höjdinställning av strålkastarna” på sid 132.)

När strålkastaromkopplaren har vridits till det första eller andra klickstoppet minskas ljusstyrkan något på instrumentbelysningen om inte denna funktion är bortkopplad.

OBSERVERA
För att inte batteriet skall bli urladdat, bör du inte ha strålkastarna påkopplade längre än nödvändigt om hybridsystemet inte är igång.

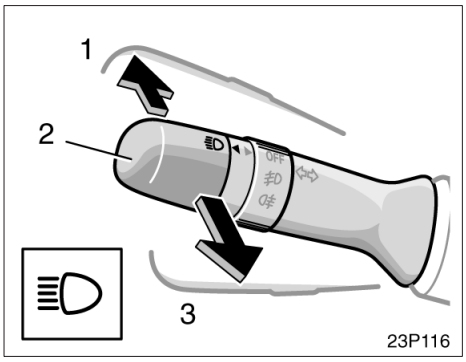

Helljus/halvljus—Slå på strålkastarna och skjut spaken ifrån dig för att få helljus (läge 1). Drag spaken mot dig (läge 2) för halvljus.

En blå lampa tänds på instrumentpanelen när helljuset är tänt.

Helljusblink (läge 3)—Drag spaken mot dig så långt det går. Släpp spaken så slocknar helljuset.

Helljusblink kan användas även om vredet i änden av spaken står i ”OFF”–läge.

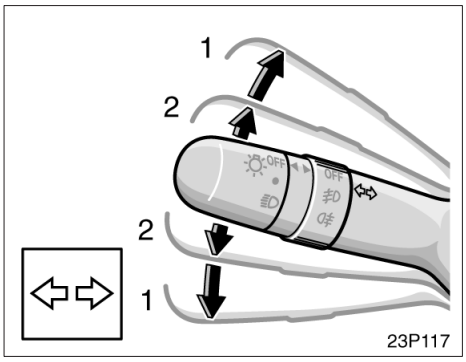

KÖRRIKTNINGSVISARE

För belysnings/körriktningsspaken uppåt eller nedåt till läge 1 för att visa åt vilket håll du skall svänga.

Hybridsystemet måste stå i ”IG–ON”–läge.

Spaken återgår automatiskt till ursprungsläget efter svängen, men vid små rattutslag, t.ex. om du byter fil, kan du behöva återställa den för hand.

Du kan signalera filbyte genom att föra spaken uppåt eller nedåt tills det tar emot något (läge 2) och hålla den där.

Om den gröna indikeringslampan på instrumentpanelen blinkar snabbare än vanligt är någon av blinkerslamporna fram eller bak trasig. Se ”Byte av glödlampor—” på sid 351.

Höjdinställning av strålkastare

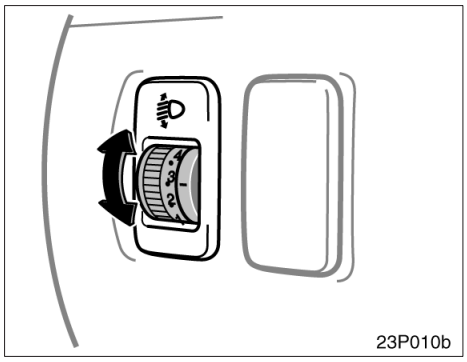

Justera strålkastarnas höjdinställning med inställningsratten.

I följande tabell visas några lämpliga strålkastarinställningar. Vid annan belastning än vad som visas i tabellen skall strålkastarna justeras så att överkant på ljuskäglan motsvarar inställningen med endast föraren i bilen. Ju högre siffra på reglaget, desto lägre inställning av strålkastaren.

Håll alltid strålkastarna rätt inställda för att inte blända mötande trafikanter.

Lastförhållande och reglageinställning	
Endast föraren	0
Förare + framsätespassagerare	0
Alla passagerare (inkl förare)	2,0
Alla passagerare (inkl förare) + full last i bagageutrymmet	2,0
Förare + full last	4,0

Varningsblinkers

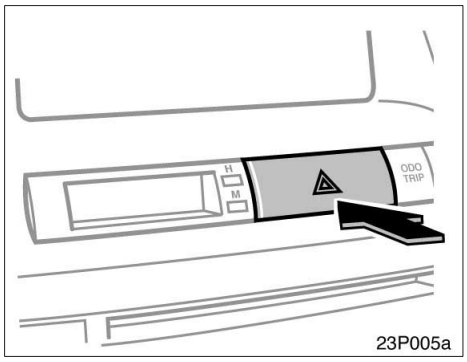

Tryck in tangenten för att tända varningsblinkers.

Alla körriktningsvisare börjar att blinka. Tryck en gång till för att släcka.

Varningsblinkers skall användas för att varna övriga trafikanter om du måste stanna bilen där den utgör en trafikfara.

Stanna alltid bilen så långt från körbanan som möjligt.

Blinkersspaken fungerar inte så länge varningsblinkers är påkopplade.

OBSERVERA
För att inte batteriet skall bli urladdat, bör du inte ha varningsblinkers påkopplade längre än nödvändigt om hybridsystemet inte är igång.

Dimljus, fram och bak

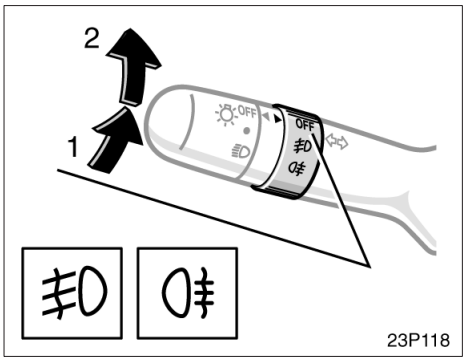

Tänd följande lampor genom att vrida ringen på belysnings–/blinkersspaken när baklyktorna och/eller strålkastarna är påslagna.

Läge 1—Dimljus, fram

Indikeringslampan tänds på instrumentpanelen när de främre dimstrålkastarna är tända.

Läge 2—Dimljus, fram och bak

Indikeringslamporna för dimljus bak tänds på instrumentpanelen när dimljusen fram och bak är tända. Bandet återgår automatiskt till läge 1 när du släpper det.

De främre och bakre dimljusen släcks automatiskt när den övriga belysningen stängs av.

När du har stängt av strålkastarna tänds bakre dimljuset inte när du åter tänder strålkastarna.

Tänd då de bakre dimljusen genom att vrida ringen på belysnings–/blinkersspaken till läget för de bakre dimljusen.

Bakre dimljus

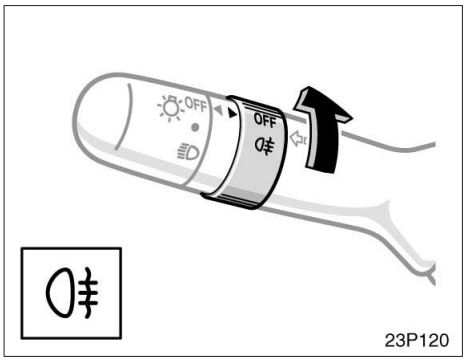

Tänd dimljuset bak genom att vrida ringen på belysnings–/blinkersspaken. De tänds endast om strålkastarna är tända.

En indikeringslampa tänds på instrumentpanelen när bakre dimljuset är tänt. Bandet återgår automatiskt till läge ”OFF” när du släpper det.

Det bakre dimljuset släcks automatiskt när den övriga belysningen stängs av.

När du har stängt av strålkastarna tänds bakre dimljuset inte när du åter tänder strålkastarna.

Tänd bakre dimljuset genom att igen vrida ringen på belysnings–/blinkersspaken till läget för bakre dimljus under ovanstående förutsättningar.

Kupébelysning

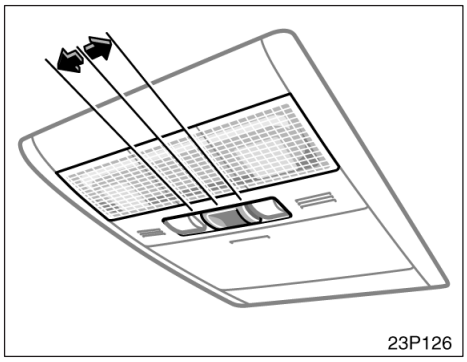

Fram

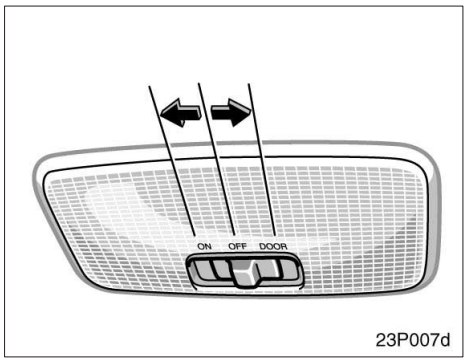

Bak

Flytta tangenten för att tända kupébelysningen.

Strömbrytaren har följande lägen:

”ON”—Taklampan tänd hela tiden.

”OFF”—Taklampan släcks.

”DOOR”—Taklampan tänds när någon av dörrarna öppnas. När samtliga dörrar är stängda fortsätter lampan att lysa i cirka 15 sekunder innan den slocknar.

BELYSNING VID INSTEG I BILEN

När strömställaren är i ”DOOR”–läge tänds belysningen när någon av dörrarna öppnas eller om du närmar dig framdörren och har den elektroniska nyckeln på dig. När alla dörrarna är stängda fortsätter lampan att lysa i cirka 15 sekunder innan den slocknar.

I följande fall släcks emellertid belysningen direkt.

- Alla dörrarna är stängda när hybridsystemet är i läge ”ACC” eller ”IG–ON”.
- Alla dörrarna är stängda och låsta.

När alla dörrarna låses upp tänds belysningen i cirka 15 sekunder, varefter den slocknar även om ingen dörr öppnas.

Läslampor

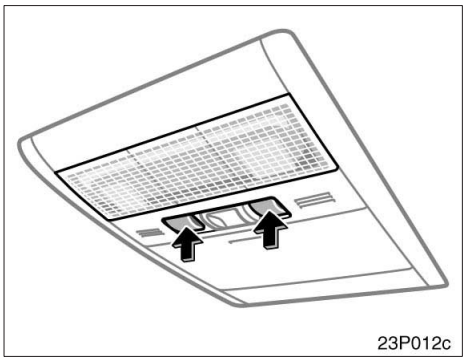

Tryck på strömbrytaren för att tända läslampan. Tryck på strömbrytaren igen för att släcka den.

Bagagerumsbelysning

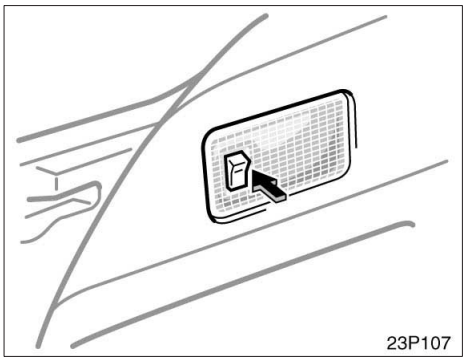

Tryck strömställaren uppåt för att tända belysningen i bagagerummet. Tryck strömbrytaren nedåt för att släcka den.

Lampan är placerad i bagagerummets vänstra sida.

Även om du trycker strömställaren uppåt släcks belysningen automatiskt när du stänger bakluckan.

Nyckelhål

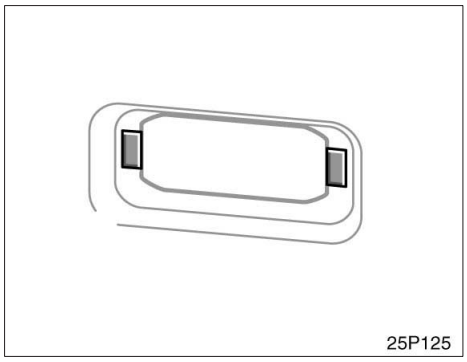

För att göra det lättare att hitta nyckelhålet tänds en lampa där när kupébelysningen är tänd.

Vindrutetorkare och spolare

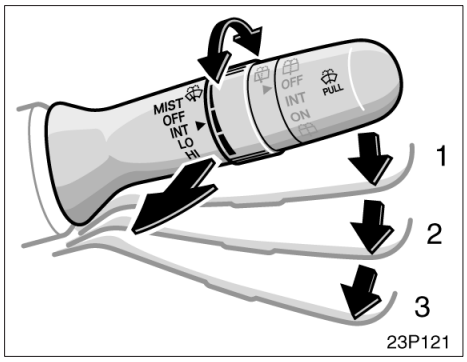

Ställ spaken i önskat läge för att starta vindrutetorkarna.

Hybridsystemet måste stå i ”IG–ON”–läge.

Spakens läge	Hastighet
Läge 1	Intervall
Läge 2	Vindrutetorkarna går sakta
Läge 3	Vindrutetorkarna går fort

Håll spaken uppåt för ett enda torkarslag och släpp den.

Vrid intervallreglaget uppåt för att öka intervallen mellan varje torkarslag och nedåt för att minska intervallen.

Torkarspaken måste vara i läge ”INT”.

Spola vindrutan genom att dra spaken mot dig och sedan släppa den.

Vindrutetorkarna gör några slag efter varje spolning av vindrutan även om torkarna är avstängda.

Instruktioner för påfyllning av spolarvätska finns i ”Påfyllning av spolarvätska” på sid 350.

Vintertid bör du värma vindrutan med defrosterläget på varmluft innan du använder vindrutespolaren. Det förhindrar att spolarvätskan fryser fast på vindrutan och skymmer sikten.

OBSERVERA
Starta inte vindrutetorkarna om vindrutan är torr. Glaset kan repas.

Bakrutetorkare och –spolare

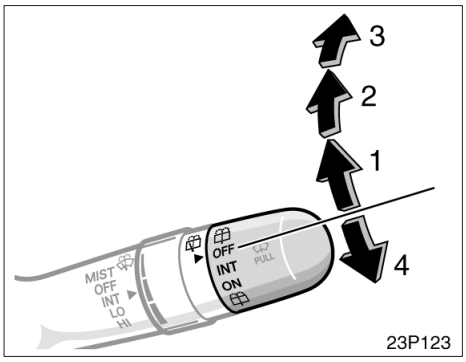

Vrid knoppen i änden av spaken uppåt för att starta bakrutetorkaren.

Hybridsystemet måste stå i ”IG–ON”–läge.

Spakens läge	Hastighet
Läge 1	Intervall
Läge 2	Normal kaross

Vrid knoppen uppåt eller nedåt så långt som möjligt (läge 3 eller 4) för att spruta spolarvätska på bakrutan. Knoppen återgår automatiskt från dessa lägen när du släpper den.

Instruktioner för påfyllning av spolarvätska finns i ”Påfyllning av spolarvätska” på sid 350.

OBSERVERA
Starta inte bakrutetorkaren om bakrutan är torr. Glaset kan repas.

Bakruta, yttre backspeglar med eluppvärmning

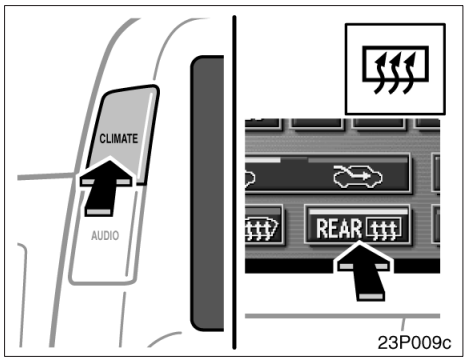

För att ta bort imma eller frost från bakrutan, tryck på ”CLIMATE” så att luftkonditioneringsskärmen visas, tryck på skärmen.

Det går också att avlägsna imma och frost från bakrutan med rattreglagen. (Se ”Klimatanläggning, fjärrkontroll” på sid 227.)

Hybridsystemet måste stå i ”IG–ON”–läge.

De tunna värmetrådarna på insidan av bakrutan avlägsnar snabbt imma och frost från bakrutan. En indikeringslampa visar när eluppvärmningen är på.

På vissa modeller värms också de yttre backspeglarna för att avlägsna frost och imma.

Tryck på strömbrytaren en gång till för att stänga av eluppvärmningen.

Eluppvärmningen stängs av automatiskt efter cirka 15 minuter.

⚠ VARNING

Backspeglarna kan bli mycket heta när elvärmen till bakrutan är påkopplad. Akta fingrarna.

Eluppvärmningen skall vara avstängd när sikten genom bakrutan är fri. Om eluppvärmningen är på i onödan kan batteriet urladdas. Eluppvärmningen är inte avsedd att torka bort regnvatten eller smälta bort snö.

Om de yttre backspeglarna är fastfrusna måste du använda defrosterspray innan du gör eventuella inställningar.

OBSERVERA

Var försiktig så att du inte repar eller skadar de tunna värmetrådarna eller kontakterna när du rengör bakrutans insida.

Del 2–5
INSTRUMENT OCH MANÖVERORGAN

Instrument, mätare och varningslampor

- Bränslemätare 140
- Vägmätare och två trippmätare 141
- Instrumentbelysning 142
- Omkopplare Km/h / MPH 142
- Låg temperatur, índikeringslampa 143
- Varningslampor och varningssummer 144

Bränslemätare

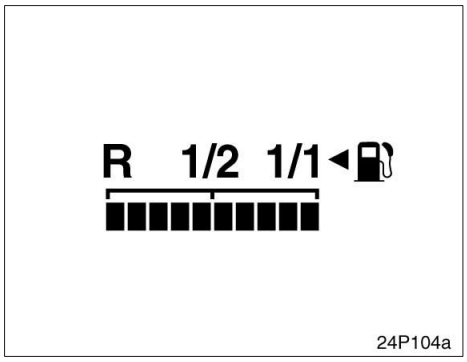

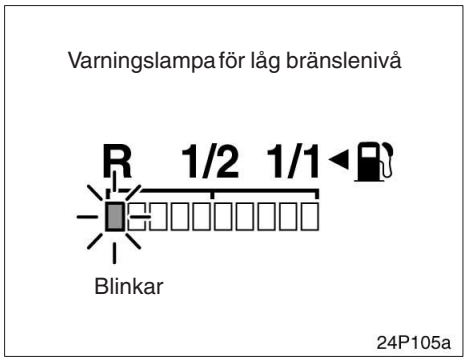

Mätaren indikerar den ungefärliga bränslenivån när läge ”IG–ON” är aktiverat.

Nästan full—Indikatorn vid ”1/1”
Nästan tom—Indikatorn vid ”R”

Fyll på bränsle när en kvarts tank återstår.

Om bränslemätaren blinkar eller om kvarvarande bränslemängd inte visas efter blinkningen kan systemet vara defekt. I så fall skall du snarast kontakta en auktoriserad Toyota–återförsäljare eller –verkstad eller annan verksamhet med motsvarande kvalifikationer:

När bränslenivån närmar sig ”R” eller om bränslevarningslampan blinkar måste du fylla på bränsle snarast möjligt.

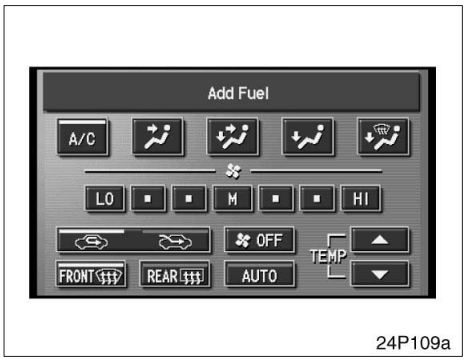

Vid den första varningsblinkningen tänds huvudvarningslampan på instrumentpanelen och en uppmaning att fylla på bränsle visas i informationsfönstret.

Om bränsletanken är helt tom tänds felvarningslampan. Då måste du fylla på bränsle omedelbart.

Varningslampan släcks efter påfyllning. Om varningslampan inte släcks skall du snarast kontakta en auktoriserad Toyota–återförsäljare eller –verkstad eller annan verksamhet med motsvarande kvalifikationer.

I backar eller vid körning i kurvor flyttar sig bränslet i tanken, vilket kan göra att bränslevarningslampan tänds tidigare än normalt.

Vägmätare och två trippmätare

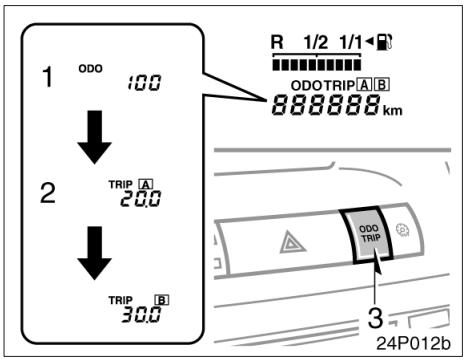

Mätaren innehåller vägmätaren och två trippmätare.

1. Vägmätare—Visar bilens totala körsträcka.
2. Två trippmätare—Visar av varandra oberoende olika körsträckor från senaste nollställningen.

   Du kan använda den ena trippmätaren för att mäta bränsleförbrukningen och den andra för att mäta körsträckan på varje resa. Om batteriet bortkopplas försvinner värdena i de båda trippmätarna.
3. Nollställningsknapp för trippmätarna—Nollställer båda trippmätarna och ändrar mätarvisningen.

   Tryck snabbt på knappen för att byta visning i displayen. Mätaren växlar för varje tryck på knappen från vägmätare, trippmätare A, trippmätare B och tillbaka till vägmätare.

   Nollställ trippmätare A genom att först välja trippmätare A och tryck sedan på nollställningsknappen tills mätaren är nollställd. Nollställ trippmätare B på motsvarande sätt.

Instrumentbelysning

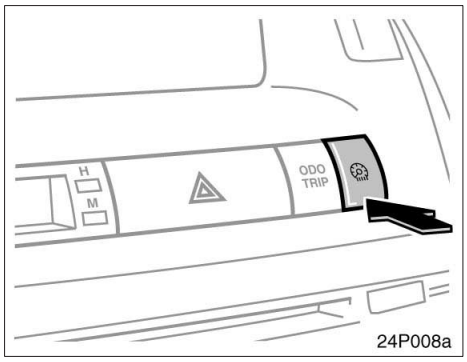

Typ A

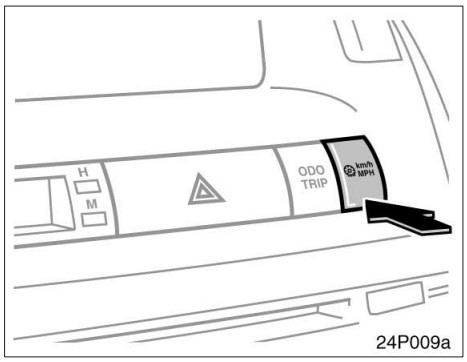

Typ B

Om du trycker på strömbrytaren när ytterbelysningen är tänd bortkopplas den funktion som minskar instrumentbelysningen vid tändning av strålkastarna. Tryck en gång till för att återfå funktionen.

Omkopplare Km/h / MPH

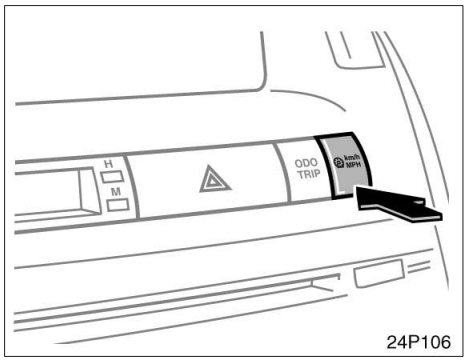

När du trycker ned tangenten mer än 1 sekund så växlar visningen mellan km/h och MPH.

Låg temperatur, índikeringslampa

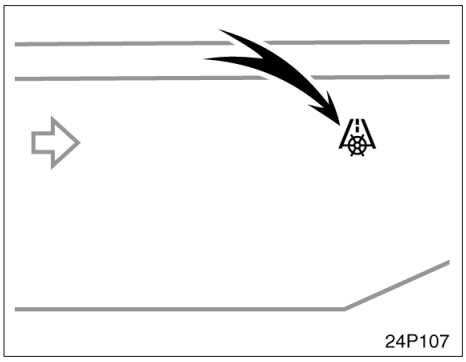

Lampan tänds när utetemperaturen sjunker till +3°C, eller lägre.

När läge ”IG–ON” är aktiverat tänds lampan och slocknar efter några sekunder. Om utetemperaturen sjunker under +3°C (37°F) i läge ”IG–ON” blinkar lampan tre gånger och förblir tänd.

Om utetemperaturen stiger över +3°C (37°F), blinkar lampan tre gånger och slocknar därefter.

Varningslampor och varningssummer——Instrumentgrupp

Om lampan tänds eller om summern ljuder...		Gör så här.
(a)	(Indikeringslampor och summer)	Om parkeringsbromsen inte är anlagd, stanna genast och kontakta en auktoriserad Toyota–återförsäljare eller –verkstad eller annan verksamhet med motsvarande kvalifikationer och utrustning. (röd) Låt en auktoriserad Toyota–återförsäljare eller verkstad, eller annan verkstad med motsvarande kvalifikationer och utrustning kontrollera bilen. (gul)
(b)	(indikeringslampa och summer)	Tag på säkerhetsbältet – föraren.
(c)	PASSENGER (indikeringslampa och summer)	Tag på säkerhetsbältet – framsätespassageraren.
(d)		Låt en auktoriserad Toyota–återförsäljare eller verkstad, eller annan verkstad med motsvarande kvalifikationer och utrustning kontrollera bilen.
(e)		Se informationsfönstret.
(f)	ABS	Låt en auktoriserad Toyota–återförsäljare eller verkstad, eller annan verkstad med motsvarande kvalifikationer och utrustning kontrollera bilen. Om den röda bromsvarningslampan lyser samtidigt, stanna bilen omedelbart och kontakta en auktoriserad Toyota–återförsäljare eller –verkstad, eller verkstad med motsvarande kvalifikationer och utrustning.
(g)		Låt en auktoriserad Toyota–återförsäljare eller –verkstad eller annan verksamhet med motsvarande kvalifikationer och utrustning omedelbart.
(h)		Stäng alla dörrar.

Om varningslampan tänds startar eventuellt inte hybridsystemet när du trycker på knappen ”POWER”. Tryck i så fall på den igen.

Om lampan tänds eller om summern ljuder		Gör så här:
(i)	R 1/2 1/1	Fyll på bränsle.
(j)	VSC	Låt en auktoriserad Toyota–återförsäljare eller verkstad, eller annan verkstad med motsvarande kvalifikationer och utrustning kontrollera bilen. Om den röda bromsvarningslampan lyser samtidigt, stanna bilen omedelbart och kontakta en auktoriserad Toyota–återförsäljare eller –verkstad, eller verkstad med motsvarande kvalifikationer och utrustning.
(k)	Varningssummer strålkastarna	Tag bort startnyckeln.
(l)	P–läge växelväljare	Tryck på knappen ”P”.

Om varningslampan tänds startar eventuellt inte hybridsystemet när du trycker på knappen ”POWER”. Tryck i så fall på den igen.

(a) Varningslampor och varningssummer i bromssystemet

Lamporna tänds i följande fall när läge ”IG–ON” har valts.

RÖD VARNINGSLAMPA

- **När parkeringsbromsen är åtdragen...**

Lampan tänds när läge ”IG–ON” är valt, även efter att parkeringsbromsen har lossats.

- **Om bromsvätskenivån är låg...**

⚠ VARNING

Det är livsfarligt att fortsätta köra som vanligt med för låg bromsvätskenivå.

GUL VARNINGSLAMPA

- **När det regenerativa bromssystemet är ur funktion...**

RÖD ELLER GUL VARNINGSLAMPA

- **När det hydrauliska bromssystemet är ur funktion...**

När den gula varningslampan tänds går det bra att köra vidare. Om emellertid den röda varningslampan tänds är det ett tecken på ett allvarligt problem och du skall inte fortsätta köra.

Låt en auktoriserad Toyota–återförsäljare eller –verkstad eller annan verksamhet med motsvarande kvalifikationer och utrustning kontrollera bilen i följande fall:

- Lamporna tänds inte även om parkeringsbromsen är åtdragen när lampan ”READY” är tänd.
- Lamporna tänds inte även om knappen ”POWER” är intryckt och parkeringsbromsen är lossad.

Det är emellertid normalt att en röd varningslampa tänds under körning och sedan omedelbart slocknar igen.

⚠ VARNING

Om något av följande inträffar skall du omedelbart stanna bilen där det är säkert att göra så och kontakta en auktoriserad Toyota–återförsäljare eller –verkstad eller annan verksamhet med motsvarande kvalifikationer och utrustning.

- **Den röda varningslampan slocknar inte även om du lossar parkeringsbromsen medan hybridsystemet är igång.**
- **Den röda varningslampan tänds eller summern hörs kontinuerligt.**

I båda fallen kan bromsarna vara defekta, vilket förlänger bromssträckan. Trampa hårt på bromspedalen och stanna bilen omedelbart.

- **Bromsvarningslampan är tänd samtidigt med varningslamporna för ”ABS” och ”VSC”.**

Om detta inträffar betyder det inte bara att ABS– och stabiliseringssystemen är ur funktion, bilen blir dessutom extremt instabil vid inbromsning.

Om följande inträffar skall du köra direkt till närmaste auktoriserade Toyota–återförsäljare eller –verkstad eller annan verkstad med motsvarande kvalifikationer och utrustning.

- **Den gula lampan tänds under körning.**

Något av följande kan inträffa, men behöver inte indikera att något är fel:

- Den gula varningslampan är tänd i cirka 60 sekunder efter det att läge ”IG–ON” har valts. Om lampan släcks efter en stund är situationen normal.
- Upprepade tryckningar på bromspedalen kan aktivera den röda varningslampan och varningssummern. Om lampan släcks och summern tystnar efter några sekunder är situationen normal.
- Ett ljud kan höras i motorrummet efter att hybridsystemet startats eller när bromspedalen trycks ned upprepade gånger. Ljudet är ett pulserande ljud från bromssystemet och innebär inte att något är fel.
- Ett motorljud kan höras i motorrummet efter att bromspedalen trycks ned medan hybridsystemet är avstängt.
- Bromspedalens väg kan bli kort när du trycker in knappen ”POWER” medan bromspedalen är nedtryckt.

(b) Varningslampa och summer, påminnelse förarplatsens säkerhetsbälte

Lampan och summertonen påminner föraren att sätta på sig säkerhetsbältet.

Lampan blinkar om föraren inte har tagit på sig bältet när läge ”IG–ON” är valt. Lampan fortsätter att blinka tills föraren tar på sig bältet.

Summertonen hörs om bilens hastighet är högre än 15 km/tim och säkerhetsbältet inte är fastspänt.

(c) Varningslampa och summer för framsätespassagerarens säkerhetsbälte

Lampan och summertonen påminner om att framsätespassageraren inte har satt på sig säkerhetsbältet.

Lampan blinkar om passageraren i framsätet inte har tagit på sig bältet när läge ”IG–ON” är valt. Lampan fortsätter att blinka tills framsätespassageraren tar på sig bältet.

Summertonen hörs om bilens hastighet är högre än 15 km/tim och säkerhetsbältet inte är fastspänt.

Om tungt bagage placeras i framsätet, beroende på vikt och placering, kan sensorerna uppfatta detta som att en person sitter i framsätet och då blinkar varningslampan och summertonen ljuder.

(d) Varningslampa för elsystemet

Lampan tänds i följande fall.

a. Bränsletanken är helt tom. (Se ”Bränslemätare” på sid 140 för ytterligare anvisningar.)

b. Ett problem har uppstått i hybridsystemets elektriska system.

Om lampan tänds medan du kör enligt b. ovan, skall du låta en auktoriserad Toyota–återförsäljare eller –verkstad eller annan verkstad med motsvarande kvalifikationer och utrustning kontrollera bilen snarast möjligt.

(e) Huvudvarningslampa (⚠)

Om huvudvarningslampan tänds kommer varningen för det system eller den funktion som är felaktig att tändas eller också visas ett meddelande om felet i informationsfönstret. Exempel på meddelanden: ”När du parkerar måste växelväljaren vara i läge ”P” och ”Batterierna laddas inte när växelväljaren är i läge ”N”. (Se ”Kontrollampor och varningssummer— —Informationsfönster” på sid 152, eller ”Försiktighetsåtgärder vid körning” på sid 21 eller ”Bränslemätare” på sid 140.)

(f) ”ABS”–varningslampa

Lampan tänds när du väljer läge ”IG–ON”. Om ABS– och bromsservosystemen fungerar som de skall släcks lampan efter det att ”READY”–lampan tänds. Om systemet är defekt tänds varningslampan igen.

När ”ABS”–varningslampan lyser (men inte bromsvarningslampan) fungerar bromsarna på konventionellt sätt, men låsningsskyddet fungerar inte.

När ”ABS”–varningslampan tänds (men inte bromsvarningslampan) fungerar inte ABS–systemet. Då finns det risk för att något eller några av hjulen kan låsas vid häftig inbromsning eller vid inbromsning på hal eller våt vägbana.

Om något av följande inträffar indikerar det att ett fel uppstått någonstans i komponenterna som övervakas av varningssystemet. Kontakta en auktoriserad Toyota–återförsäljare eller –verkstad eller annan verkstad med motsvarande kvalifikationer och utrustning för reparation av bilen.

- När läge ”IG–ON” har valts tänds lampan inte alls, eller också förblir den tänd efter att ”READY”–lampan tänts.
- Varningslampan tänds under körning.

Det är emellertid normalt att varningslampan tänds under körning och sedan omedelbart slocknar igen.

⚠ VARNING

Om ”ABS”–varningslampan är tänd samtidigt som den röda bromsvarningslampan lyser skall du omedelbart stanna bilen på säker plats. Kontakta en auktoriserad Toyota–återförsäljare eller –verkstad eller annan verkstad med motsvarande kvalifikationer och utrustning.

Om detta inträffar betyder det inte bara att ABS–systemet är ur funktion, bilen blir dessutom extremt instabil vid inbromsning.

Något av följande kan inträffa, men behöver inte indikera att något är fel:

- Lampan kan vara tänd i cirka 60 sekunder efter det att hybridsystemet startats. Om lampan släcks efter en stund är situationen normal.
- Upprepade tryckningar på bromspedalen kan aktivera varningslampan. Om lampan släcks efter några sekunder är situationen normal.

(g) Varningslampa för krockkuddesystemet

Lampan tänds när du väljer läge ”IG–ON”. Lampan slocknar efter cirka sex sekunder. Detta betyder att krockkuddarna och bältessträckarna fungerar som de skall.

Kontrollsystemet övervakar funktionen hos sensorerna till det centrala krockkuddesystemet, de främre krockkuddarna, sidokrockkuddarna, sidokrockgardinerna, förarsätets läge, strömbrytaren till förarplatsens bälteslås, bältessträckarna i framsätet, uppblåsningsanordningar, varningslampor, kablage och spänningskällor.

Om något av följande inträffar indikerar det att ett fel uppstått någonstans i komponenterna som övervakas av varningssystemet. Kontakta en auktoriserad Toyota–återförsäljare eller –verkstad eller annan verkstad med motsvarande kvalifikationer och utrustning för reparation av bilen.

- När läge ”IG–ON” har valts tänds indikeringslampan inte, eller också förblir den tänd i mer än 6 sekunder.
- Lampan tänds under körning.

(h) Varningslampa för öppen dörr

Lampan lyser tills alla dörrarna är ordentligt stängda.

(i) Varningslampa för låg bränslenivå

Lampan blinkar när bränslet i tanken håller på att ta slut. Fyll på bränsle så snart som möjligt.

Vid den första varningsblinkningen visas ett meddelande i informationsfönstret som en extra påminnelse om att fylla på bränsle snarast.

Kontakta en auktoriserad Toyota–återförsäljare eller –verkstad eller annan verkstad med motsvarande kvalifikationer och utrustning i följande fall:

- Alla segmenten blinkar.
- ”R”–markeringen och segmenten som indikerar bränsle blinkar.

(j) ”VSC” varningslampa

Lampan tänds om något är fel i bilens stabiliseringssystem.

Lampan tänds när läge ”IG–ON” är valt och släcks efter några sekunder.

Om varningslampan tänds under körning är systemet ur funktion. Eftersom det vanliga bromssystemet fortfarande fungerar går det dock att köra vidare.

Om något av följande inträffar skall du kontakta en auktoriserad Toyota–återförsäljare eller –verkstad eller annan verkstad med motsvarande kvalifikationer och utrustning:

- Varningslampan tänds inte efter att läge ”IG–ON” har valts.
- Varningslampan förblir tänd efter att läge ”IG–ON” har valts.
- Varningslampan tänds under körning.

⚠ VARNING

Om ”VSC”–varningslampan är tänd samtidigt som den röda bromsvarningslampan lyser skall du omedelbart stanna bilen på säker plats. Kontakta en auktoriserad Toyota–återförsäljare eller –verkstad eller annan verkstad med motsvarande kvalifikationer och utrustning.

Om detta inträffar betyder det inte bara att bilens stabiliseringssystem är ur funktion, bilen blir dessutom extremt instabil vid inbromsning.

(k) Varningssummer för glömd nyckel

Summertonen påminner dig om att ta bort nyckeln om du öppnar förardörren medan hybridsystemet är avstängt och nyckeln sitter kvar i nyckelhålet.

(l) Varningssignal för glömd växelväljare

Om du öppnar förardörren när växelväljaren är i något av lägena ”N”, ”D” eller ”B” hörs en summerton.

KONTROLL AV VARNINGSLAMPORNA (utom varningslampan för låg bränslenivå)

1. Trampa ned parkeringsbromsen.
2. Öppna någon av dörrarna.
   Varningslampan för öppen dörr skall tändas.
3. Stäng dörren.
   Varningslampan för öppen dörr skall slockna.
4. Tryck två gånger på ”POWER” utan att trycka ned bromspedalen för att välja läge ”IG–ON”.
   Alla varningslampor utom varningslampan för öppen dörr skall tändas. Den gula bromsvarningslampan, ”ABS”– och ”VSC”–varningslamporna skall släckas efter några sekunder.

Det kan hända att varningslamporna ”ABS” och ”VSC” i det gula bromssystemet är tända i cirka 60 sekunder efter det att läge ”IG–ON” har valts. Om lamporna släcks efter en stund är situationen normal.

Om någon varningslampa eller varningssummer inte fungerar på ovanstående sätt bör du låta en auktoriserad Toyota–återförsäljare eller –verkstad, eller annan verkstad med motsvarande kvalifikationer och utrustning kontrollera systemet.

—Färdinformation

24P011c

Om det uppstår fel i systemet visas varningsmeddelandet och symbolen.

Se beskrivning av varningslampor i fönstret och hur de åtgärdas på följande sidor.

Om följande lampa tänds…		Gör så här.
(a)		Stanna och kontrollera.
(b)		Stanna och kontrollera.
(c)		Stanna och kontrollera.
(d)	PS	Tag med bilen till en auktoriserad Toyota återförsäljare.
(e)		Låt en auktoriserad Toyota–återförsäljare eller verkstad, eller annan verkstad med motsvarande kvalifikationer och utrustning kontrollera bilen omedelbart.
(f)	MAIN	Låt en auktoriserad Toyota–återförsäljare eller verkstad, eller annan verkstad med motsvarande kvalifikationer och utrustning kontrollera bilen.

(a) Varningslampa för urladdning

Lampan tänds när hjälpbatteriet urladdas.

Om lampan tänds under körning är något fel i laddningssystemet.

Hybridsystemets tändsystem fortsätter emellertid att fungera så länge batteriet inte är helt urladdat. Stäng av luftkonditioneringen, fläkten, radion etc och kör direkt till närmaste auktoriserade Toyota–återförsäljare eller –verkstad eller annan verkstad med motsvarande kvalifikationer och utrustning.

(b) Varningslampa för lågt oljetryck

Denna lampa tänds om motoroljans tryck är för lågt.

Om den fortsätter att lysa under körning skall du omedelbart stanna bilen vid sidan av vägen på en säker plats och stänga av motorn. Kontakta en Toyota–återförsäljare eller en kvalificerad verkstad för att få hjälp.

Varningslampan kan tändas om motoroljenivån är mycket låg. Den får inte betraktas som en indikator för låg oljenivå. Oljenivån måste kontrolleras med mätstickan för motorolja.

OBSERVERA
Kör inte om varningslampan för lågt oljetryck lyser—inte ens några meter. Detta kan leda till motorhaveri.

(c) Varningslampa för hög kylvätsketemperatur

Lampan tänds för att varna för att hybridsystemet håller på att överhettas.

Stanna bilen och kontrollera ditt hybridsystem om lampan tänds under körning. Närmare instruktioner finns i ”Om bilen blir överhettad” på sid 281.

Under vissa förhållanden kan bilen bli överhettad, t.ex.:

- Vid körning i långa uppförsbackar i varmt väder.
- När du stannar eller kör långsamt efter körning i hög hastighet.

OBSERVERA
◆ ***Tag inte bort termostaten ur kylarsystemet eftersom detta kan göra att hybridsystemet överhettas. Termostatens uppgift är att reglera kylvätskeflödet så att hybridsystemets temperatur håller sig inom ett bestämt område.***
◆ ***Hybridsystemet kan överhettas om du fortsätter att köra då lampan lyser.***

(d) Varningslampa för det elektriska servostyrningssystemet

Denna varning tänds när servostyrningen inte fungerar.

⚠ VARNING

Om denna varningslampa tänds skall du köra till en auktoriserad Toyota återförsäljare snarast. Styrningen i ratten går mycket tungt. Håll hårt i ratten medan du kör.

(e) Varningslampa för hybridsystemet ( )

Denna varning tänds om det skulle uppstå något fel i elmotorn, omformaren, hybridbilbatteriet etc.

Om lampan tänds skall du omedelbart stanna bilen på säker plats och kontakta en auktoriserad Toyota–återförsäljare eller –verkstad eller annan verksamhet med motsvarande kvalifikationer och utrustning.

Även om varningen för hybridbilsystemet tänds kan du tillfälligt öka hastigheten genom att trampa ned gaspedalen. Stanna bilen omedelbart på säker plats och kontakta en auktoriserad Toyota–återförsäljare eller –verkstad eller annan verksamhet med motsvarande kvalifikationer och utrustning.

(f) Varningslampa, hybridbilsbatteriet

Lampan tänds i följande fall.

a. Spänningen i hybridbilbatteriet sjunker vid körning med växelväljaren i läge ”N”.

Systemet fungerar korrekt om lampan slocknar när du sätter växelväljaren i läge ”P”.

b. Hybridbilbatteriet är urladdat.

Om lampan tänds när ”READY”–lampan lyser som i b. ovan, skall du stanna bilen på säker plats och kontakta en auktoriserad Toyota–återförsäljare eller –verkstad eller annan verkstad med motsvarande kvalifikationer och utrustning.

Del 2–6
INSTRUMENT OCH MANÖVERORGAN

”POWER”–knapp, tändningslås, växellåda och parkeringsbroms

- Startknappssystem 158
- Hybridsystemets växellåda 165
- Stabiliseringskontroll (VSC) 171
- Parkeringsbroms 172
- Farthållare 173

Start med startknapp—

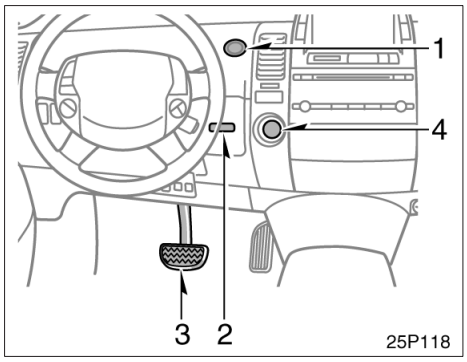

Vänsterstyrda bilar

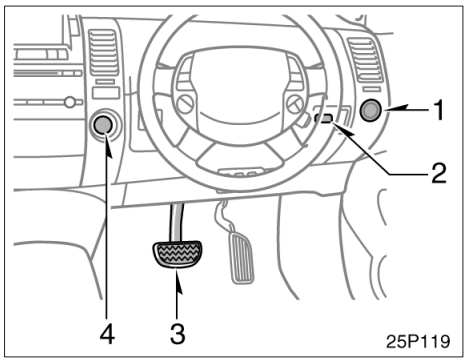

Högerstyrda bilar

Startknappsystemet används till att starta och stänga av hybridsystemet samt för att välja något av lägena ”ACC”, ”IG–ON” eller ”OFF”. (Se ”—Välja läget för startknappsystemet” på sid 161, och ”Start av hybridsystemet” på sid 266.) Systemet består av följande delar.

1. ”POWER”–knapp
2. Nyckelhål
3. Bromspedal
4. Växelväljare

—Nyckelhål

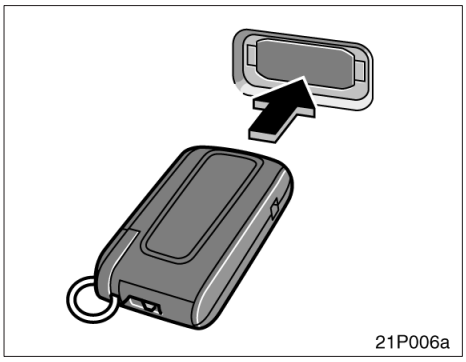

Formen på nyckeln till bilen och nyckelhålet skiljer sig från vanliga nycklar.

Kom ihåg följande när du använder nyckeln.

- Nyckeln ska skjutas in så långt det går.
- Var försiktig när du tar ut nyckeln eftersom den trycks ut av en fjäder och kan skjuta iväg.
- Om det inte går att ta ut nyckeln, tryck in den så långt det går och dra ut den igen.

⚠ VARNING

Sätt inte in fingret i nyckelhålet. Du kan göra illa fingret.

OBSERVERA

Observera följande instruktioner, annars kan nyckelmekanismen skadas och kommer inte att fungera ordentligt.

- ***Händer och fingrar bör vara rena när du använder nyckeln.***
- ***Sätt inte in nyckeln med för stor kraft.***
- ***Sätt inte in någon annan nyckel är den korrekta nyckeln i nyckelhålet.***
- ***Drag inte ut nycken med våld när den inte kan tas ut.***
- ***Se till att varken vatten, olja eller främmande föremål kommer in i nyckelhålet.***
- ***Sätt inte in en nyckel som är våt, oljig eller skadad i nyckelhålet.***
- ***Klistra inte fast något på nyckeln.***
- ***Sätt inte in nyckeln åt fel håll.***
- ***Drag inte i nyckelringen när nyckeln skall tas ut ur nyckelhålet.***

Om något ovanligt inträffar skall du snarast kontakta en auktoriserad Toyota–återförsäljare eller –verkstad eller annan verkstad med motsvarande kvalifikationer.

—”POWER”–knapp

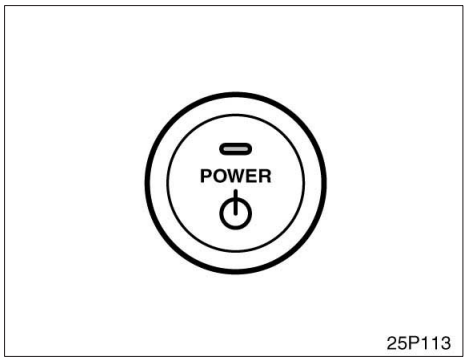

Tryck på ”POWER”–knappen långsamt och stadigt. En snabb tryckning på knappen ger inte alltid önskat resultat.

⚠ VARNING

- **Tryck inte på knappen under körning, utom i en nödsituation.**
- **I varmt väder kan knappens yta bli mycket varm. Var försiktig så att du inte bränner dig.**

OBSERVERA

Observera följande anvisningar, annars fungerar eventuellt inte startknappen ordentligt.

- ***Fingret bör vara rent när du trycker på startknappen. Fingret får inte vara oljigt eller smutsigt.***
- ***Var försiktig så att du inte spiller vatten eller annan vätska på knappen.***

Om följande inträffar skall du snarast kontakta en auktoriserad Toyota återförsäljare eller –verkstad eller annan verksamhet med motsvarande kvalifikationer.

- ***Om indikatorn på knappen blinkar gult kan det föreligga ett fel i systemet. När du slår av systemet kan det eventuellt inte slås på igen.***
- ***Om du upptäcker något ovanligt när du använder knappen bör du avstå från att använda bilen.***

Om följande skulle inträffa skall du låta en auktoriserad Toyota återförsäljare eller verkstad eller annan verksamhet med motsvarande kvalifikationer och utrustning kontrollera bilen.

- ***Indikeringslampan ”POWER” tänds inte när lamporna tänds.***

—Välja läge med startknappsystemet (med elektroniskt system—på vissa modeller)

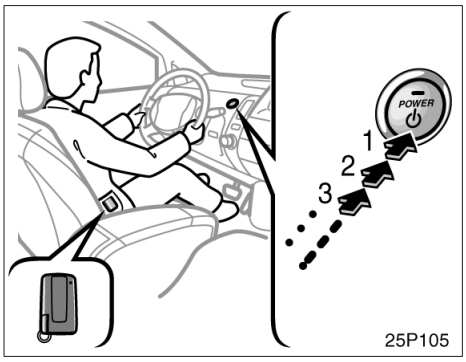

Utan att trampa på bromspedalen

En elektronisk nyckel gör att du kan använda ”POWER”–knappen utan att behöva sätta in en nyckel i nyckelhålet.

Varje gång du trycker lätt på ”POWER”–knappen utan att bromspedalen är nedtrampad växlar hybridsystemets lägen i följande ordning: ”OFF”, ”ACC”, ”IG–ON” och tillbaka till ”OFF”.

Det elektroniska nyckelsystemet kan inaktiveras med den elektroniska urkopplingsknappen. Mer information finns i ”Inaktivering av det elektroniska nyckelsystemet” på sid 41.

1) ”ACC” (Grön indikeringslampa tänds)

Tillbehör som t.ex. radion kan användas.

Tryck lätt på ”POWER” utan att trampa ned bromspedalen i läge ”OFF” för att aktivera det läget.

I läge ”ACC”, trampa ned bromspedalen och tryck lätt på ”POWER” för att aktivera hybridsystemet.

Om du låter bilen vara kvar i läge ”ACC” i över en timme stängs hybridsystemet automatiskt av.

2) ”IG–ON” (Gul indikeringslampa tänds)

Alla tillbehör kan användas.

Tryck lätt på ”POWER” utan att trampa ned bromspedalen i läge ”ACC” för att aktivera det läget.

I läge ”IG–ON”, trampa ned bromspedalen och tryck lätt på ”POWER” för att starta hybridsystemet. Om emellertid läge ”N” har valts så kan hybridsystemet startas i läge ”OFF”.

3) ”OFF”(Indikatorn släcks)

Hybridsystemet stängs av.

Det kan höras ett motorljud från motorrummet i några sekunder efter att systemet stängts av, i cirka 90 sekunder.

Startspärrsystemet i hybridbilen aktiveras automatiskt. Se ”Startspärr” på sid 28.

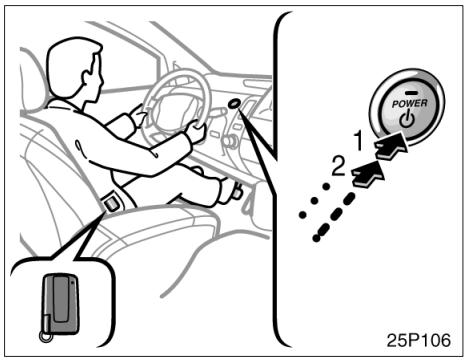

Med bromspedalen nedtryckt

Hybridsystemet slås på och av när du trycker lätt på ”POWER” med bromspedalen nedtryckt.

Ett motorljud kan höras i motorrummet efter att bromspedalen trycks ned medan hybridsystemet är avstängt.

1) ”START” (Gul indikator tänds i några sekunder.)

Hybridsystemet är driftsfärdigt och alla tillbehören kan användas. (”IG–ON”)

Tryck på ”POWER” med bromspedalen nedtryckt.

Se ”Start av hybridsystemet—” på sid 266.

Tryck på ”POWER” i över 3 sekunder om du i en nödsituation måste stänga av hybridsystemet medan bilen är i rörelse. Nu aktiveras ”ACC”–läget och växelläget ”N” automatiskt.

2) ”OFF” (Indikatorn släcks)

Hybridsystemet stängs av.

Det kan höras ett motorljud från motorrummet i några sekunder efter att systemet stängts av, i cirka 90 sekunder.

Startspärrsystemet i hybridbilen aktiveras automatiskt. Se ”Startspärr” på sid 28.

OBSERVERA

- ***Hybridsystemet kan inte startas i växelläge ”N”. Placera alltid växelväljaren i läge ”P” och starta därefter systemet.***
- ***Lämna inte hybridsystemet i läge ”ACC” eller ”IG–ON” någon längre stund. Batteriet urladdas.***
- ***Hybridläget, när batteriet laddas ur eller kopplas bort, behålls i minnet och det läget aktiveras när ström tillförs.***

Stäng av ”POWER” och ta med dig den elektroniska nyckeln när du lämnar bilen.

Om du stiger ur bilen och har nyckeln med dig utan att ha stängt av POWER–knappen och därefter stänger dörren kommer en varningston att höras invändigt och tonstötar utvändigt.

INFORMATION

Du kan sätta in en vanlig nyckel i läge ”IG–ON” eller när hybridsystemet startar. Sätt inte in någon annan nyckel är den korrekta nyckeln.

—Välja läget för startknappsystemet
(utan elektroniskt nyckelsystem)

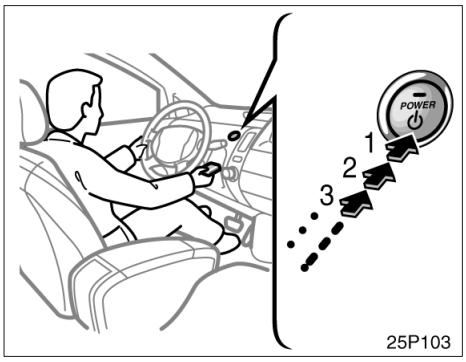

Utan att trampa på bromspedalen

Varje gång du trycker lätt på ”POWER”–knappen utan att bromspedalen är nedtrampad växlar hybridsystemets lägen i följande ordning: ”OFF”, ”ACC”, ”IG–ON” och tillbaka till ”OFF”.

1) ”ACC” (Grön indikeringslampa tänds)

Tillbehör som t.ex. radion kan användas.

Tryck lätt på ”POWER” utan att trampa ned bromspedalen i läge ”OFF” för att aktivera det läget.

Nyckeln kan tas ur i det här läget. Hybridsystemet växlar automatiskt till läge ”OFF”.

I läge ”ACC”, trampa ned bromspedalen och tryck lätt på ”POWER” för att aktivera hybridsystemet.

Om du låter bilen vara kvar i läge ”ACC” i över en timme stängs hybridsystemet automatiskt av.

2) ”IG–ON” (Gul indikeringslampa tänds)

Alla tillbehör kan användas.

Tryck lätt på ”POWER” utan att trampa ned bromspedalen i läge ”ACC” för att aktivera det läget.

I läge ”IG–ON”, trampa ned bromspedalen och tryck lätt på ”POWER” för att starta hybridsystemet. Om emellertid läge ”N” har valts så kan hybridsystemet startas i läge ”OFF”.

3) ”OFF”(Indikatorn släcks)

Hybridsystemet stängs av. Nyckeln kan tas ur i det här läget.

Det kan höras ett motorljud från motorrummet i några sekunder efter att systemet stängts av, i cirka 90 sekunder.

När du tar ur nyckeln aktiveras startspärren för hybridsystemet automatiskt. Se ”Startspärr” på sid 28.

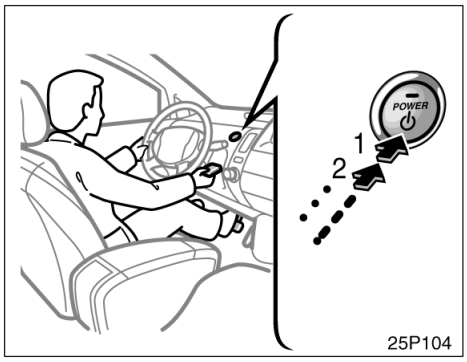

Med bromspedalen nedtryckt

Hybridsystemet slås på och av när du trycker lätt på ”POWER” med bromspedalen nedtryckt.

Ett motorljud kan höras i motorrummet efter att bromspedalen trycks ned medan hybridsystemet är avstängt.

1) ”START” (Gul indikator tänds i några sekunder.)

Hybridsystemet är driftsfärdigt och alla tillbehören kan användas. (”IG–ON”)

Sätt i nyckeln och tryck lätt på ”POWER” med bromspedalen nedtryckt.

Se ”Start av hybridsystemet—” på sid 266.

Tryck på ”POWER” i över 3 sekunder om du i en nödsituation måste stänga av hybridsystemet medan bilen är i rörelse. Nu aktiveras ”ACC”–läget och växelläget ”N” automatiskt.

2) ”OFF”(Indikatorn släcks)

Hybridsystemet stängs av. Nyckeln kan tas ur i det här läget.

Det kan höras ett motorljud från motorrummet i några sekunder efter att systemet stängts av, i cirka 90 sekunder.

När du tar ur nyckeln aktiveras startspärren för hybridsystemet automatiskt. Se ”Startspärr” på sid 28.

OBSERVERA

- ***Hybridsystemet kan inte startas i växelläge ”N”. Placera alltid växelväljaren i läge ”P” och starta därefter systemet.***
- ***Lämna inte hybridsystemet i läge ”ACC” eller ”IG–ON” någon längre stund. Batteriet urladdas.***
- ***Hybridläget, när batteriet laddas ur eller kopplas bort, behålls i minnet och det läget aktiveras när ström tillförs.***

Hybridsystemets växellåda

▶Vänsterstyrda bilar

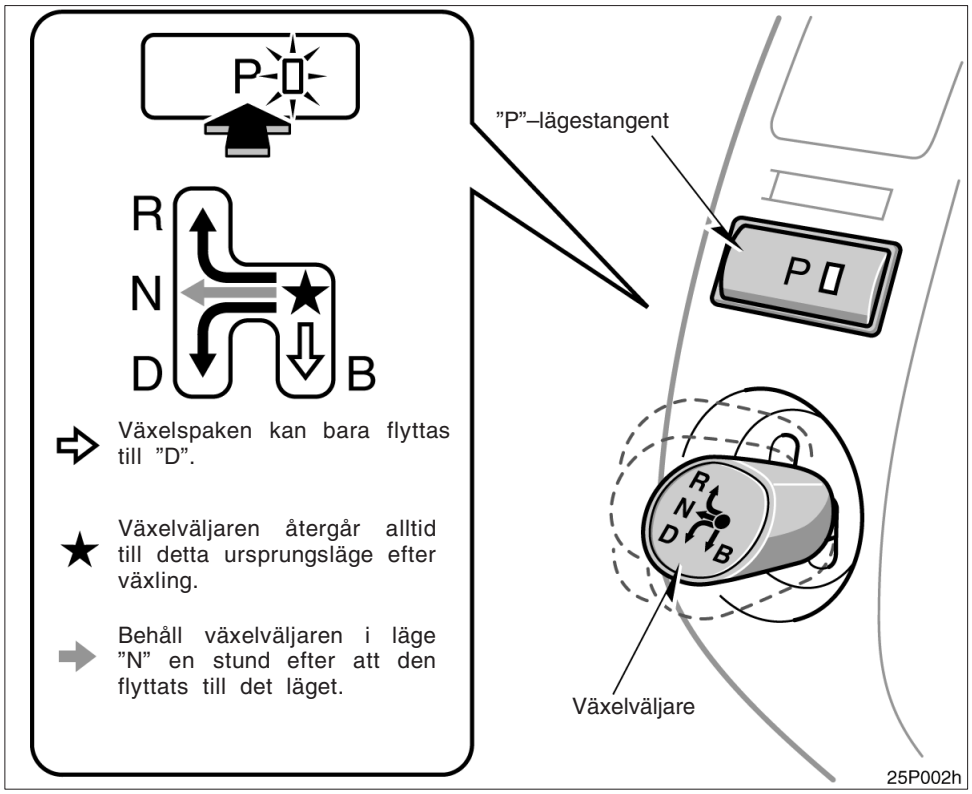

▶**Högerstyrda bilar**

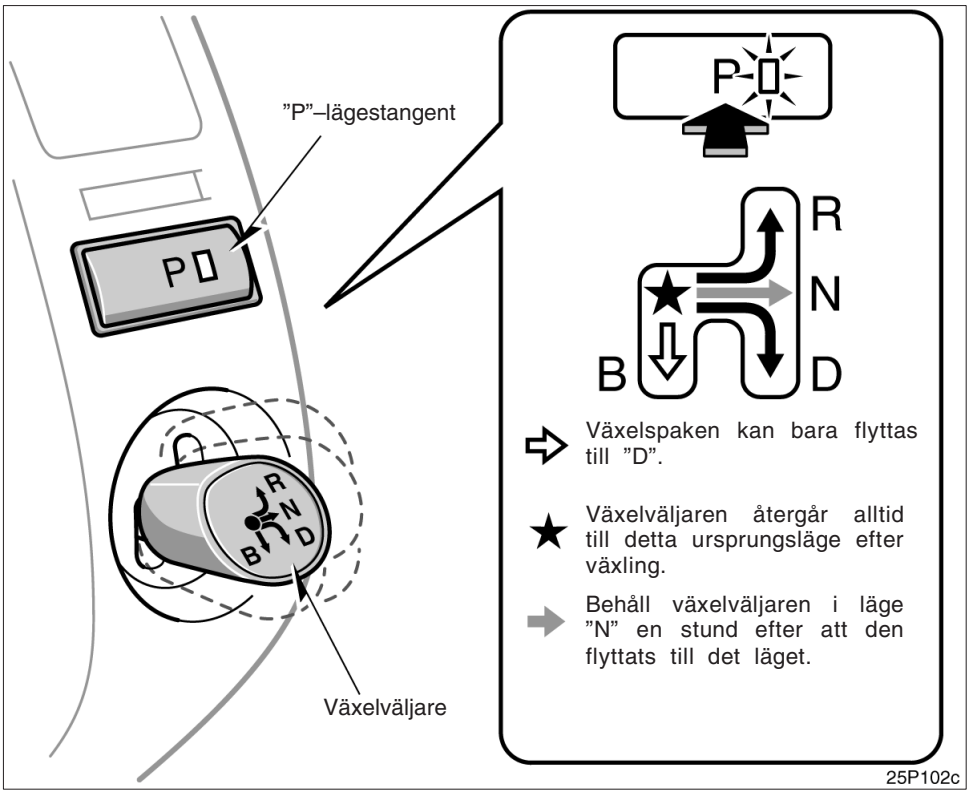

Hybridsystemets växellåda har ett ’shift–by–wire’–system som minimerar risken för felaktig växling. Det innebär att växelväljaren bara kan flyttas från ”P”–läget när bromspedalen är nedtryckt.

Vid följande felaktiga växlingar aktiveras spärrfunktionen och en tonstöt hörs så att ingen växling kan ske i hybridsystemets växellåda.

(i) När du vill flytta växelväljaren från ”P” utan att trycka ned bromspedalen.

(ii) När du trycker på ”P”–knappen under körning.

(iii) När du flyttas växelväljaren från ”D” till ”R” eller vice versa medan bilen är i rörelse.

(iv) När du flyttar växelväljaren till ”B” från ett annat läge än ”D”.

I fallet (i), stannar växellådan kvar i läge ”P”. I fallen (ii) till (iv), växlas växellådan automatiskt till läge ”N”.

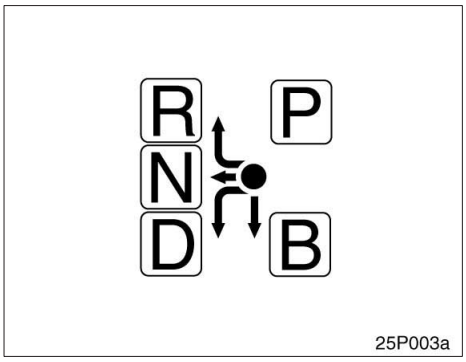

(a) Växelväljare

Växelläget visas på instrumentpanelen.

R: Backläge (summerton hörs)

N: Friläge

D: Normalt körläge

B: Motorbromsning
(visas bara i läge ”D”)

OBSERVERA
Var försiktig och tänk på följande. Annars kan spaken orsaka ett fel som kan leda till problem i körningen:
◆ ***Tag inte bort knoppen från spaken.***
◆ ***Använd inte annan knopp än den som ursprungligen fanns på spaken.***
◆ ***Häng ingenting på spaken.***
Om något ovanligt inträffar skall du snarast kontakta en auktoriserad Toyota–återförsäljare eller –verkstad eller annan verkstad med motsvarande kvalifikationer.

(b) ”P”–lägestangent

Parkeringsläget ”P” visas i instrumentgruppen och indikatorn på knappen ”P” tänds.

(c) Normal körning

1. Starta hybridsystemet på det sätt som beskrivs i ”Start av hybridsystemet” på sid 266.
2. Tryck ned bromspedalen och för växelväljaren till läge ”D”.

⚠ **VARNING**
Trampa aldrig på gaspedalen under växling. Bilen kan accelerera häftigt.

3. Lossa parkeringsbromsen och släpp bromspedalen. Tryck försiktigt ned gaspedalen och starta mjukt.

   När du backar bilen och växlar till ”D” hörs en larmsignal och systemet växlas till ”N”.

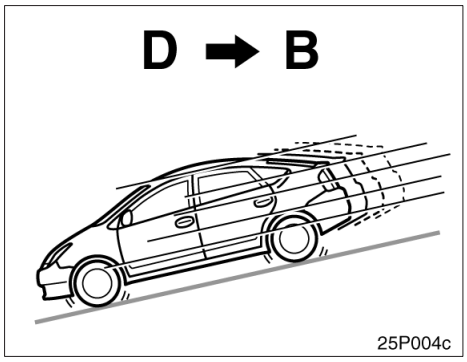

(d) Motorbromsning

För att motorbromsa skall du föra växelväljaren till läge ”B”.

Vid körning med hög hastighet kommer du att märka att bromseffekten vid motorbromsning är sämre än i en traditionell bil.

Fortsätt inte att köra normalt med växellådan i läge ”B” någon längre stund. Bränsleekonomin blir sämre. Förhindra detta genom att använda läge ”D” vid normal körning.

När du växlar till ”B” från något annat läge än ”D” hörs en larmsignal och systemet växlas automatiskt till ”N”.

⚠ VARNING

Var försiktig vid nedväxling på hal vägbana. Den snabba uppbromsningen av drivhjulen kan göra att bilen börjar sladda eller slira.

(e) Backning

1. Stanna bilen helt.
2. Trampa ned bromspedalen och för växelväljaren till ”R”–läge. Tonstötar kommer att höras när växellådan är i läge ”R”.

När du växlar till ”R” under körning hörs en larmsignal och systemet växlas till ”N”.

(f) Parking

1. Stanna bilen helt.
2. Trampa ned parkeringsbromsen kraftigt medan bromspedalen är nedtrampad.
3. Tryck på bromspedalen och tryck på knappen ”P”.

Om du trycker på ”POWER” medan du stannar bilen växlas växellådan automatiskt till ”P” varefter hybridsystemet stängs av.

Om förardörren öppnas medan växellådan är i läge ”N”, ”D” eller ”B”, hörs en tonstöt och ett varningsmeddelande visas på färdinformationsdisplayen för att varna dig att du måste växla till läge ”P”.

Om du trycker på ”P” under körning hörs en larmsignal och systemet växlas till automatiskt till ”N”.

OBSERVERA
När du parkerar skall du alltid sätta växelväljaren i läge ”P”. I läge ”N” laddas inte hybridbilbatteriet, även om bensinmotorn är igång. Bilen kan inte startas om växelväljaren är kvar i läge ”N” under en längre tid eftersom hybridbilsbatteriet kommer att urladdas.

När bilen står på en sluttning och växellådan växlas från läge ”P” genereras ett ljud som innebär att parkeringsspärren lossas. Detta betyder inte att det är fel på anläggningen.

(g) Bilens köregenskaper

Stillastående

För att hålla bilen stilla i en uppförsbacke och för att få snabbare reaktion när du trampar på gaspedalen vid start är växellådan konstruerad som en konventionell automatisk växellåda. Det innebär att bilen har en tendens att sakta krypa framåt utan att du rör gaspedalen när växelväljaren är i något annat läge än ”P” eller ”N”.

När växellådan är i något annat läge än ”P” eller ”N” skall du hålla ned bromspedalen när bilen skall stå stilla eller trampa ned parkeringsbromsen om detta är lämpligare.

Vid körning på en begränsad yta eller i trafikköer är det lämpligt att inte röra gaspedalen utan att bara kontrollera hastigheten genom att använda bromspedalen.

Regenerativ bromsning

När du släpper gaspedalen eller när du trampar på bromspedalen fungerar den elektriska motorn som en generator och omvandlar rörelseenergin till elektrisk energi varvid bilen bromsas samtidigt som hybridbilbatteriet laddas.

I så fall blir ljudet från den elektriska motorn något starkare.

Du kör och bromsar på samma sätt som i en vanlig bensindriven bil.

Du kan märka följande vid inbromsning. Det betyder inte att något är fel, fortsätt bara att bromsa som vanligt.

- Om du i läge ”OFF” trycker på ”POWER” en eller två gånger för att välja läge ”ACC” eller ”IG–ON”, fungerar det bara om bromspedalen inte är nedtryckt. I detta läge kan bromspedalen röra sig något.

Att köra med hybridbil

Denna bil drivs med både bensinmotor och elmotor.

Om ”READY”–symbolen är tänd kan du starta bilen även om bensinmotorn inte är igång.

(h) Om systemet är ur funktion

Om följande sker är något fel i systemet.

- Indikatorn i ”P”–knappen blinkar. Det innebär emellertid inte att något är fel om inte ett varningsmeddelande visas i färdinformationsdisplayen.
- Växellägesrutorna i instrumentgruppen blinkar.
- Ett felmeddelande i parkeringssystemet visas i färdinformationsdisplayen.
- Instrumentgruppen och färdinformationsdisplayen tänds inte när läge ”IG–ON” har valts.

I så fall skall du omedelbart stanna bilen på säker plats där underlaget är plant, dra åt parkeringsbromsen och omedelbart kontakta en auktoriserad Toyota återförsäljare eller verkstad eller annan verkstad med motsvarande kvalifikationer och utrustning.

(i) Om startbatteriet är urkopplat

Innan du kopplar bort startbatteriet bör du kontrollera att växelläget är ”P” och dra åt parkeringsbromsen hårt.

När startbatteriet är inkopplat, flytta växelväljaren till läge ”N” och bekräfta att växelläget är ”N” när läge ”IG–ON” är valt.

Stabiliseringssystem

Systemet för stabilitetskontroll bidrar till effektiv kontroll av och samverkan mellan flera olika system såsom ABS–bromsar, bromsassistans, hybridsystemstyrning etc. Systemet kontrollerar automatiskt bromsarna och hybridsystemet för att motverka att bilen sladdar vid körning i kurvor på hal vägbana eller vid häftiga rörelser i en nödsituation.

Systemet aktiveras när hastigheten överstiger cirka 15 km/h.

⚠ VARNING

- **Förlita dig inte för mycket på bilens stabiliseringkontroll. Även om stabilitetskontrollen är i funktion måste du alltid köra försiktigt och med omdöme för att undvika olyckor. Omdömeslös körning kan resultera i en plötslig olycka. Om varningslampan blinkar och varningssignalen hörs måste du minska hastigheten och köra extra försiktigt.**
- **Använd endast specificerade däck. Däckdimension, tillverkare, typ och däckmönster skall vara samma för alla fyra hjulen. Om du kör med andra däck än de specificerade eller med en blandning av typ och dimension, kommer inte stabilitetskontrollen att fungera på rätt sätt. Vid byte av däck eller fälgar skall du kontakta en auktoriserad Toyota–återförsäljare eller –verkstad eller annan verkstad med motsvarande kvalifikationer och utrustning: (Se ”Kontroll och byte av däck” på sid 338.)**

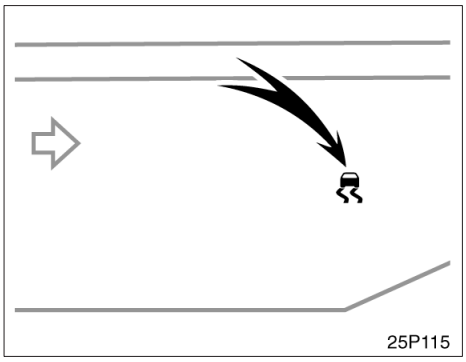

Indikeringslampa, antislirsystem

Om bilen börjar sladda under körning blinkar antispinnlampan, samtidigt som upprepade varningssignaler hörs. Kör alltid med tanke på säkerheten.

Indikeringslampan blinkar även vid följande tillfällen.

- När däcken spinner. Stor försiktighet krävs vid körning.
- När ABS–systemet är aktiverat Se ”Bromsar” på sid 255.

Indikeringslampan tänds när läge ”IG–ON” har valts och släcks efter att ”READY”–lampan tänts. Om indikeringslampan inte tänds när startnyckeln vrids om bör du omedelbart kontakta en auktoriserad Toyota–återförsäljare eller –verkstad eller annan verkstad med motsvarande kvalifikationer och utrustning.

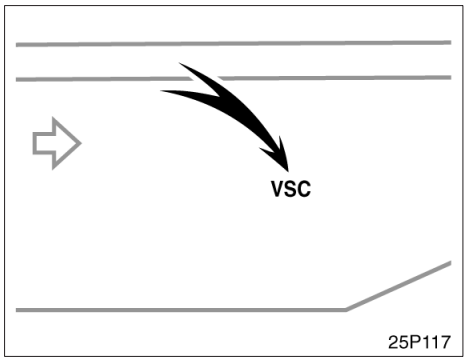

”VSC” varningslampa

Lampan tänds om något är fel i bilens stabiliseringssystem.

Lampan tänds när läge ”IG–ON” har valts och släcks efter att ”READY”–lampan tänts.

Om varningslampan tänds under körning är systemet ur funktion. De konventionella bromsarna fungerar emellertid fortfarande och du kan fortsätta att köra utan att skada bilen. Kontakta en auktoriserad Toyota–återförsäljare eller –verkstad, eller annan verksamhet med motsvarande kvalifikationer och utrustning.

Om något av följande inträffar skall du kontakta en auktoriserad Toyota–återförsäljare eller –verkstad eller annan verkstad med motsvarande kvalifikationer och utrustning:

- Varningslampan tänds inte efter att läge ”IG–ON” har valts.
- Varningslampan förblir tänd efter att ”READY”–lampan tänts.
- Lampan tänds under körning.

Parkeringsbroms

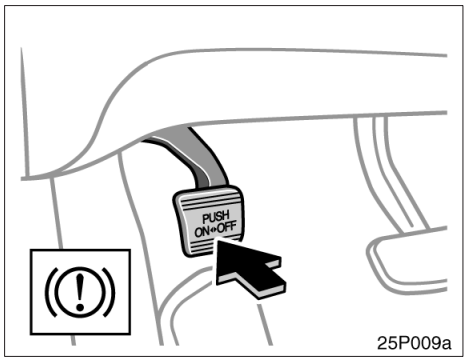

När du parkerar skall du alltid dra åt parkeringsbromsen hårt så att bilen inte kan röra sig.

Ansätt bromsen så här: Trampa först ned bromspedalen med höger fot. Tryck sedan ned parkeringsbromspedalen med vänster fot.

Lossa parkeringsbromsen så här: Trampa först ned bromspedalen med höger fot och trampa sedan ned parkeringsbromspedalen med vänster fot. När du sedan lyfter vänsterfoten följer parkeringsbromspedalen med upp till frikopplat läge.

Parkeringsbromslampan på instrumentpanelen lyser för att påminna dig att parkeringsbromsen är ansatt.

⚠ VARNING

- **Körning med parkeringsbromsen ansatt kan försämra bromsverkan.**
- **Innan du börjar köra skall du kontrollera att parkeringsbromsen är helt lossad och att varningslampan är släckt.**

Farthållare

Farthållaren gör det möjligt att köra med jämn fart över 40 km/h utan att hålla foten på gaspedalen.

Bilen håller den inställda hastigheten även om små hastighetsvariationer kan märkas i uppförs– eller nedförsbackar, vilket beror på gränserna för hybridsystemets prestanda. I brantare backar blir hastighetsvariationerna större och det är då bättre att köra utan farthållaren.

⚠ VARNING

- **För att alltid ha bästa kontroll över bilen skall du inte använda farthållaren i tät trafik, på halt underlag (regn, is eller snö) eller på krokiga vägar.**
- **Undvik att hastigheten ökar i nerförsbackar. Om bilen går fortare än den inställda hastigheten skall du koppla bort farthållaren och motorbromsa genom att föra växelväljaren till läge ”B”.**

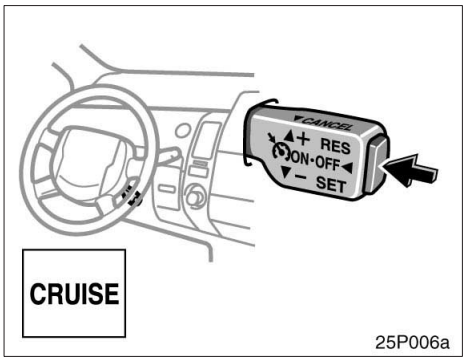

INKOPPLING AV SYSTEMET

Tryck på ”ON·OFF” för att koppla in farthållaren. Farthållaren kopplas in. När systemet är inkopplat lyser indikeringslampan på instrumentpanelen och du kan ställa in önskad hastighet. Om du trycker en gång till på strömbrytaren stängs systemet av helt.

⚠ VARNING

För att undvika att farthållaren inkopplas av misstag bör huvudströmbrytaren vara i frånläge när farthållaren inte används.

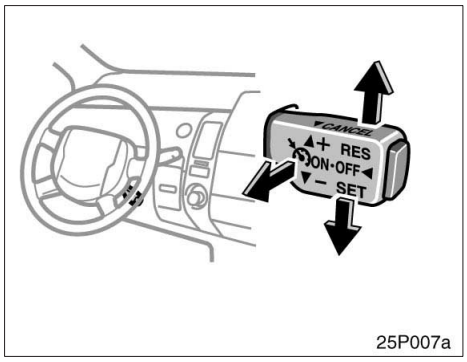

25P007a

INSTÄLLNING AV ÖNSKAD HASTIGHET

Växelväljaren måste vara i läge ”D” innan du ställer in farthållaren.

När bilen har den hastighet som du vill att farthållaren skall hålla trycker du spaken för farthållaren nedåt i riktning ”– SET” och släpper den. Detta gör att bilen kommer att hålla den aktuella hastigheten.

Om hastigheten inte är helt rätt kan du trycka spaken uppåt för att öka eller nedåt för att minska hastigheten. Varje tryckning ökar respektive minskar hastigheten med 1,6 km/h. Nu kan du ta bort foten från gaspedalen.

Om du sedan vill accelerera—t.ex. vid en omkörning—behöver du bara trycka ned gaspedalen så mycket som krävs för att överstiga den inställda hastigheten. När du sedan släpper gaspedalen kommer bilen att återgå till den inställda hastigheten.

BORTKOPPLING AV FÖRINSTÄLLD HASTIGHET

Du kan koppla bort farthållaren på följande sätt:

a. Drag spaken mot ”CANCEL” och släpp den.

b. Trampa på bromspedalen.

Om bilens hastighet sjunker under cirka 40 km/h bortkopplas den inställda hastigheten automatiskt.

Om bilens hastighet minskar med mer än 16 km/h under inställd hastighet kommer likaså den inställda hastigheten att bortkopplas automatiskt.

Om den inställda hastigheten kopplas bort av andra orsaker än de ovan angivna skall du snarast låta en auktoriserad Toyota–återförsäljare eller –verkstad, eller annan verkstad med motsvarande kvalifikationer och utrustning kontrollera bilen.

ÖKNING AV INSTÄLLD HASTIGHET

Drag spaken uppåt i riktning mot ”+ RES” och håll kvar. Släpp spaken när bilen har önskad hastighet. När spaken hålls uppåt ökar bilens hastighet.

Ett snabbare sätt att ställa in en högre hastighet är att accelerera med gaspedalen och sedan föra farthållarspaken nedåt i riktning ”– SET”.

MINSKNING AV INSTÄLLD HASTIGHET

Drag spaken nedåt i riktning mot ”– SET” och håll kvar. Släpp spaken när bilen har önskad hastighet. När spaken hålls nedåt minskar bilens hastighet.

Ett snabbare sätt att ställa in en högre hastighet är att bromsa med bromspedalen och sedan föra farthållarspaken nedåt i riktning ”– SET”.

ÅTERGÅNG TILL REDAN FÖRINSTÄLLD HASTIGHET

Om den förinställda hastigheten kopplats bort genom att du drog i farthållarspaken eller trampade på bromspedalen, kommer bilen att återgå till hastigheten före bortkopplingen om du trycker spaken uppåt i riktning ”+ RES”.

När bilens hastighet sjunker under cirka 40 km/h sker emellertid ingen återgång till den inställda hastigheten.

VARNING FÖR FEL I FARTHÅLLARSYSTEMET

Om indikeringslampan ”CRUISE” i instrumentgruppen blinkar vid användning av farthållaren skall du trycka på ”ON·OFF” för att stänga av systemet och sedan trycka en gång till för att koppla på det igen.

Om något av följande inträffar är det något fel i farthållarsystemet.

- Indikeringslampan tänds inte.
- Indikeringslampan blinkar igen.
- Indikeringslampan tänds, men slocknar igen.

Låt i så fall en auktoriserad Toyota–återförsäljare eller –verkstad eller annan verkstad med motsvarande kvalifikationer kontrollera bilen.

Del 2–7
INSTRUMENT OCH MANÖVERORGAN

Informationsfönster

- Översiktsbild 178
- Innan du använder informationsfönstret 179
- Knapparnas funktion 179
- Funktioner 180
- Information 182
- Inställning 186
- Utetermometer 187

Översiktsbild

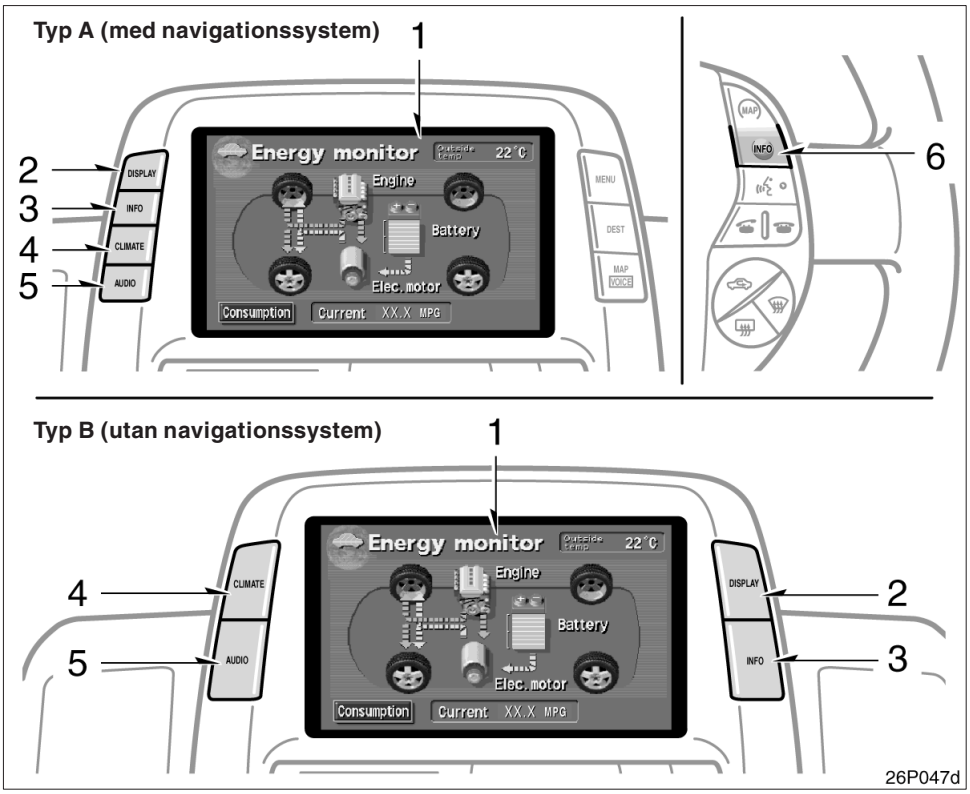

1. Färdinformationsdisplay*
   (Se sid 179.)

2. ”DISPLAY”–tangent
   Skärmbilden för inställning av fönstret visas.
   (Se sid 186.)

3. ”INFO”–tangent
   Informationsmenyn visas.
   (Se sid 182.)

4. ”CLIMATE”
   Skärmbilden för luftkonditioneringssystemet visas.
   (Se sid 220.)

5. ”AUDIO”–tangent
   Skärmbilden för audiosystemet visas.
   (Se sid 190.)

6. ”INFO”–knapp (på ratten)
   Rutan med färdinformation visas.
   (Se sid 184.)

*: I denna manual visas skärmbilder med engelsk text som exempel.

Innan du använder informationsfönstret

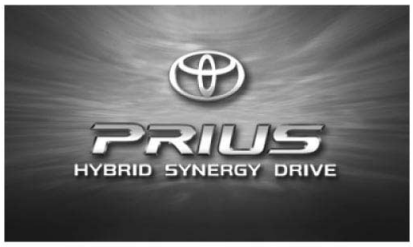

26P049b

Startnyckeln måste vara omvriden för att informationsfönstret skall fungera.

När läge ”ACC” väljs framträder startskärmbilden i fönstret och systemet är klart för användning.

Efter några sekunder visas den senast använda funktionen.

Om strömförsörjningen till informationsfönstret har varit bortkopplad kommer startläget automatiskt att visas.

⚠ VARNING

Justera inte informationsfönstret under körning. Alla justeringar skall göras när bilen står stilla.

Knapparnas funktion

Systemet sköts huvudsakligen via knapparna på bildskärmen. Tryck lätt på bildskärmen med fingret så att skärmen inte skadas. När du trycker på en markerad punkt på skärmen eller på någon av tangenterna kring fönstret hörs ett pip.

- Om systemet inte reagerar när du trycker på en knapp, tag bort fingret och försök igen.
- Knappar med dämpad ljusstyrka kan inte användas.
- Torka bort fingeravtryck på bildskärmen med en mjuk, luddfri trasa.

Funktioner

26P163

Med navigationssystem*

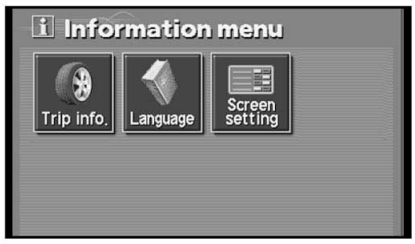

26P166a

Utan navigationssystem*

*: För andra funktioner (Underhåll, telefon och kalender), se den separata instruktionsboken för navigationssystemet.

1. Färdinformation, språk och inställning av skärmbild

Mer information finns på sid 182.

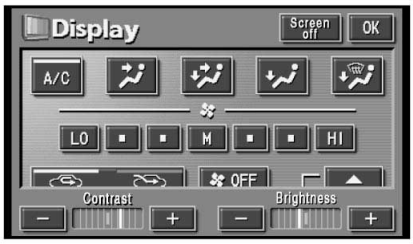

26P173

2. Inställning

Kontrast och ljus i skärmen kan ställas in på denna skärmbild. Mer information finns på sid 186.

26P178

3. Luftkonditionering

Inställning av luftkonditioneringssystemet är möjligt. Mer information finns på sid 220.

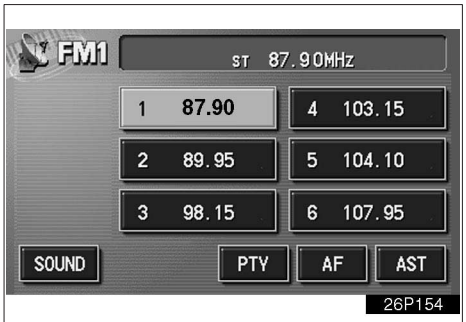

26P154

4. Ljudanläggning

Radio och bandspelare kan styras på denna skärmbild. Mer information finns på sid 190.

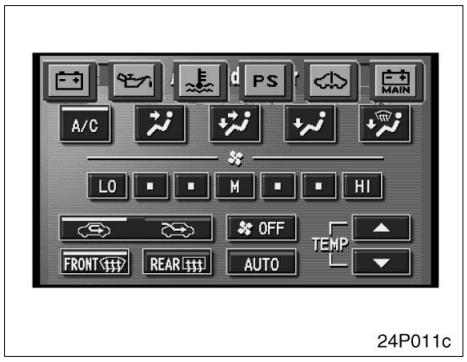

5. Varning

Varningssymbolen för det felaktiga systemet visas. Mer information finns på sid 152.

Information—

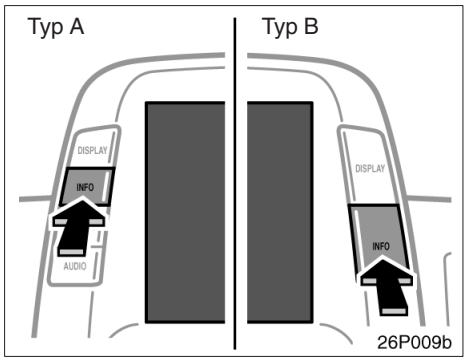

Tryck på tangenten ”INFO” för att visa ”Informationsmeny”.

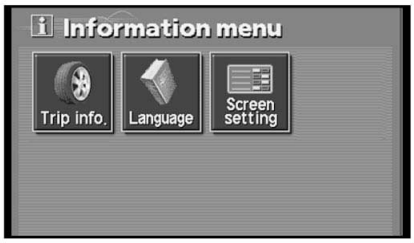

26P166a

Trip info: Drivsätt och bränsleförbrukning visas.

Language: Språkvalsbilden visas.

Screen setting: Skärmbilden för inställning av skärmen visas.

—Färdinformation

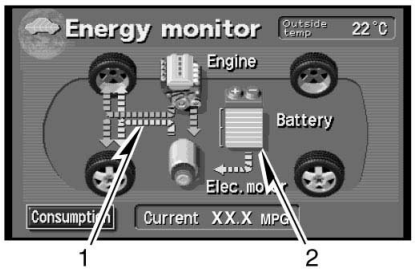

26P028d

Energiövervakning

Tryck på knappen ”Energy”. Bilens driftsätt, hybridsystemets kondition och status för energiåtervinning visas.

1. Visar energiflödet med orange– och gulfärgade pilar. Vid återvinning av energi ändras pilarnas riktning och färgen blir grön.
2. Visar den återstående energimängden i hybridbilbatteriet.

Rutan uppdateras var tredje sekund och visar därför inte kontinuerligt aktuell status.

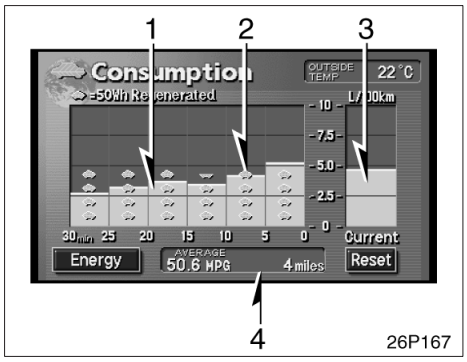

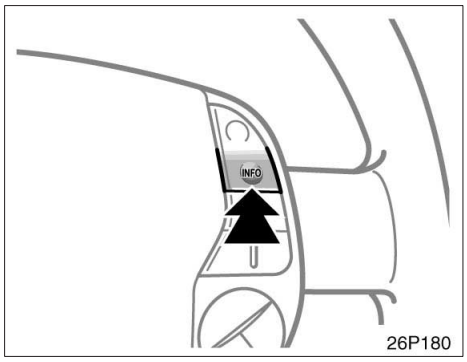

Bränsleförbrukning

Tryck på knappen ”Consumption”. Medelförbrukning, aktuell förbrukning och återvunnen energi visas.

1. Visar medelförbrukningen under de senaste 5 minuterna.
2. Visar återvunnen energi under de senaste 5 minuterna med symboler. Varje symbol motsvarar 50 Wh, dvs den energimängd som en 50W glödlampa förbrukar under en timme. Max. 4 symboler kan visas samtidigt.
3. Visar den totala medelförbrukningen.

Om bilen stannar när bensinmotorn inte är igång indikeras maximal förbrukning.

4. Visar medelförbrukningen sedan den senaste nollställningen. När du trycker på knappen ”Reset” eller om mer än 10 liter bränsle tankas, nollställs funktionen för genomsnittlig bränsleförbrukning.

Reglage på ratten (med navigationssystem)

Rutan för färdinformation visas direkt när du trycker på tangenten ”INFO” som är placerad på rattens högra sida. För varje tryckning växlar visningen mellan ”Energimonitor” och ”Förbrukning”.

—Språk

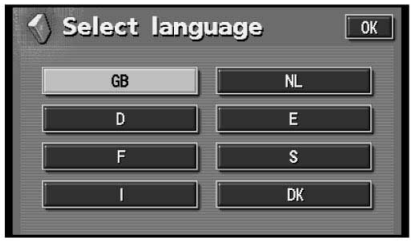

26P116a

Du kan välja något av språken som visas på skärmbilden. Tryck på önskad knapp på skärmen.

GB Engelska
D : Tyska
F : Franska
I : Italienska
NL : Nederländska
E : Spanska
S : Svenska
DK : Danska

—Inställning av skärmbild

26P175

AUTOMATISK ÖVERGÅNG

Härifrån har du möjlighet att återvända till närmast föregående skärmbild från skärmbilden för ljudanläggningen eller luftkonditioneringen. Välj ”On (På)” eller ”Off (Av)” och tryck sedan på ”OK”.

On: Föregående skärmbild återkommer automatiskt från skärmbilden för ljudanläggningen eller luftkonditioneringen 20 sekunder efter din sista tryckning i ljudanläggnings– eller luftkonditioneringsläge.

Off: Skärmbilden för ljudanläggningen eller luftkonditioneringen är kvar.

BAKGRUNDSFÄRG

Välj önskad bakgrundsfärg och tryck på ”OK”.

Inställning

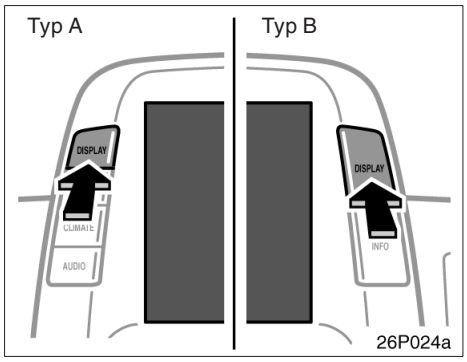

Tryck på tangenten ”DISPLAY” för att visa skärmbilden ”Display”.

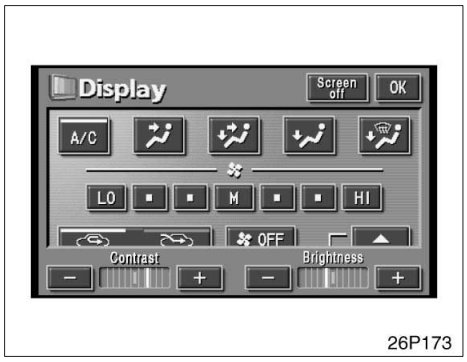

Inställning av kontrast och ljusstyrka

Contrast ”+”: Kontrasten i fönstret ökar.

Contrast ”–”: Kontrasten i fönstret minskar.

Brightness ”+”: Ökar ljusstyrkan på skärmen.

Brightness ”–”: Försvagar ljusstyrkan på skärmen.

Tryck på ”Screen off” för att stänga av skärmen. Tryck på valfri tangent kring fönstret, t.ex. ”INFO”. Den valda skärmbilden visas.

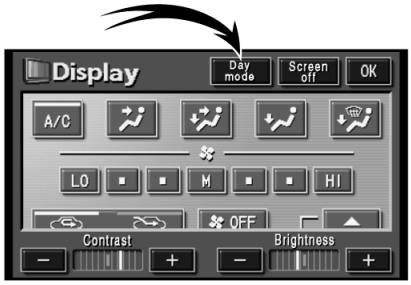

26P174a

Skärmen växlar mellan dagsljus– och mörkerläge beroende på strålkastaromkopplarens läge.

Skärmen kan visas i dagsljusläge även om strålkastarna är påslagna, om du trycker på ”Day mode” på inställningsskärmen för ljusstyrka och kontrast.

Om knappen för dimmerurkoppling /km/tim eller MPH är aktiverad kan lägesväxling inte genomföras. Skärmen visas i dagsljusläge. I så fall visas inte ”Day mode” på skärmen.

Om skärmen är inställd på dagsljusläge och strålkastarna är påslagna, memorerar systemet detta även om hybridsystemet är avstängt.

Utetermometer

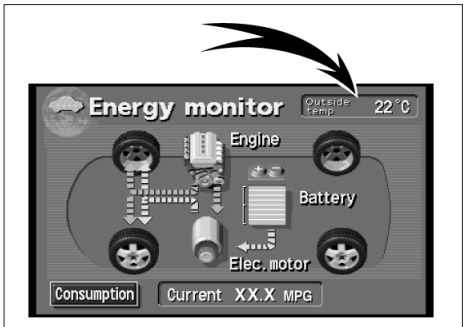

26P048c

Termometern visar temperaturer från –30°C till +50°C överst till höger på skärmbilden som visar bränsleförbrukning eller energimonitorn, eller i övre högra delen av luftkonditioneringsbilden.

Del 2–8
INSTRUMENT OCH MANÖVERORGAN

Ljudanläggning

- Översiktsbild 190
- Några allmänna anvisningar 193
- Radio 199
- Kassettbandspelare 203
- CD–spelare 206
- Fjärrkontroll för ljudanläggning 212
- Råd och anvisningar för ljudanläggningen 214

Olika typer av ljudanläggning

▶Typ 1

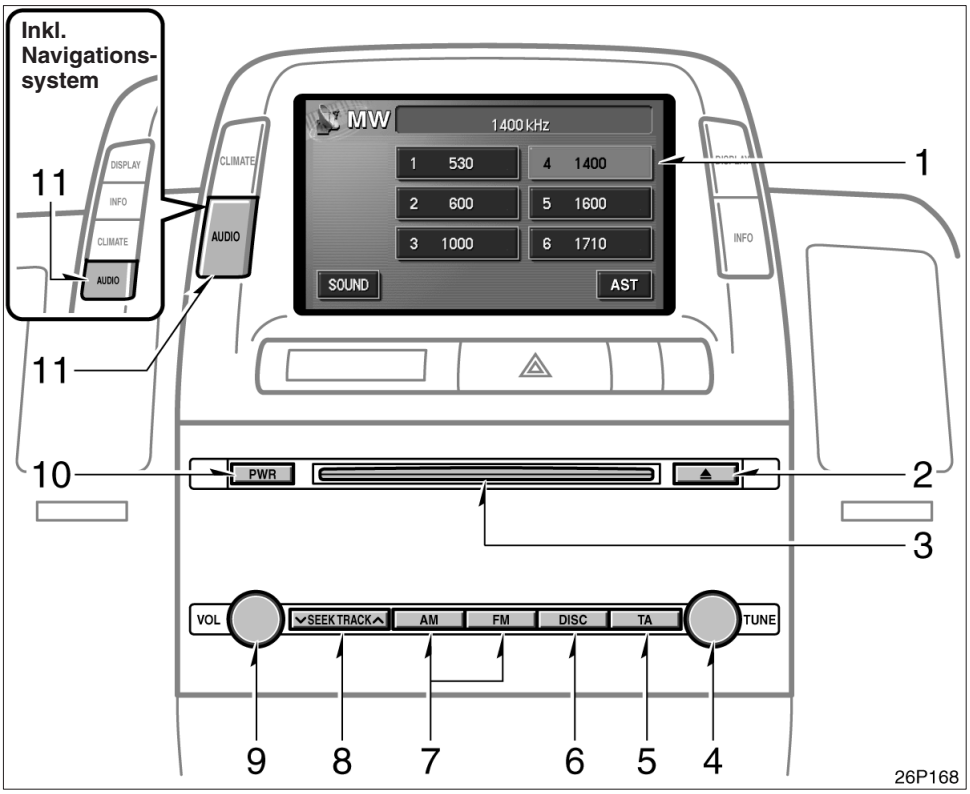

1. Färdinformationsfönster*
   (Se sid 195.)
2. Uttagning av CD–skiva
   (Se sid 207.)
3. CD–fack
   (Se sid 206.)
4. Frekvensinställning
   (Se sid 199.)
5. Trafikmeddelanden
   (Se sid 201.)
6. CD–läge
   (Se sid 206.)
7. Radioläge
   (Se sid 199.)
8. Radioläge: Stationssökning
   (Se sid 200 för ytterligare uppgifter.)
   CD läge: Direkt åtkomst till önskad melodi
   (Se sid 210 för ytterligare uppgifter.)
9. Justera ljudvolymen
   (Se sid 194.)
10. Koppla in farthållaren
    (Se sid 194.)
11. Tangent för visning av ljudanläggningens skärmbild
    (Se sid 195.)

*: Idenna manual visas skärmbilder med engelsk text som exempel.

▶Typ 2

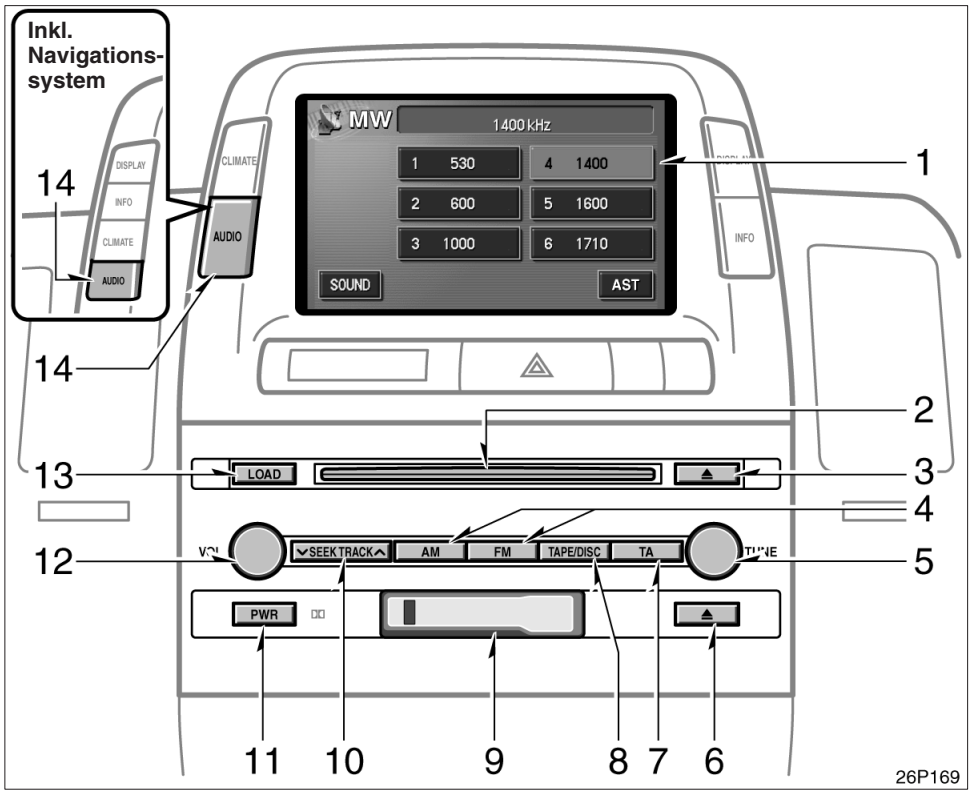

1. Färdinformationsfönster*
   (Se sid 195.)
2. CD–fack
   (Se sid 206.)
3. Uttagning av CD–skiva
   (Se sid 207.)
4. Radioläge
   (Se sid 199.)
5. Frekvensinställning
   (Se sid 199.)
6. Stopp– och uttagstangent för kassettband
   (Se sid 203.)
7. Trafikmeddelanden
   (Se sid 201.)
8. Kassettband eller CD–läge
   (Se sid 203 eller 206 för närmare information.)
9. Kassettfack
   (Se sid 203.)
10. Radioläge: Stationssökning
    (Se sid 200 för ytterligare uppgifter.)
    Kassett– eller CD–läge: Direkt åtkomst till önskad melodi
    (Se sid 205 eller 210 för närmare information.)
11. Koppla in farthållaren
    (Se sid 194.)
12. Justera ljudvolymen
    (Se sid 194.)

13. CD–iläggningstangent
    (Se sid 206.)

14. Tangent för visning av ljudanläggningens skärmbild
    (Se sid 195.)

*: Idenna manual visas skärmbilder med engelsk text som exempel.

Användningsanvisningar—
—Några allmänna anvisningar

I det här avsnittet beskrivs grundinställningarna i Toyotas ljudanläggning. Vissa inställningsmöjligheter kan saknas på din anläggning.

Ljudanläggningen kan användas när hybridsystemet är i läge ”ACC” eller ”IG–ON”.

OBSERVERA
För att inte batteriet skall bli urladdat, bör du inte ha ljudanläggningen inkopplad längre än nödvändigt om hybridsystemet inte är igång.

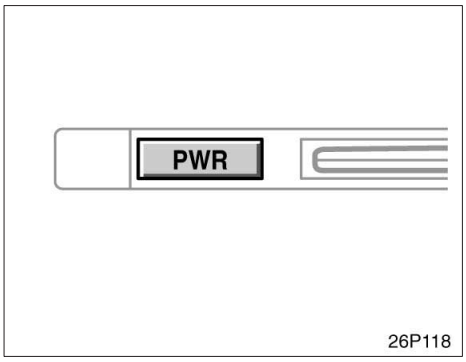

KOPPLA PÅ OCH STÄNGA AV

Tryck på ”PWR” för att koppla på respektive stänga av ljudanläggningen. Ljudanläggningen startar i samma läge som den hade vid avstängningen.

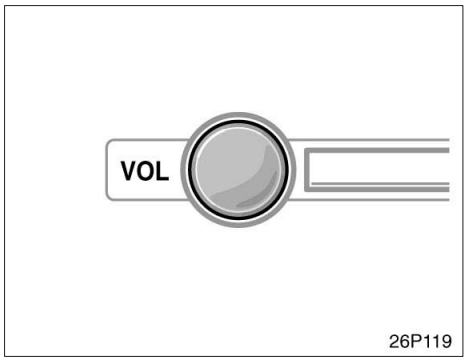

VOLYMKONTROLL

Tryck på knappen ”VOL” och vrid på den för att justera ljudnivån.

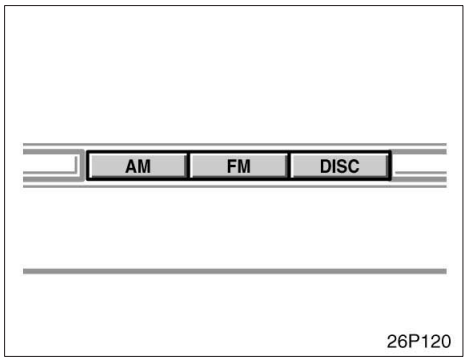

Typ 1

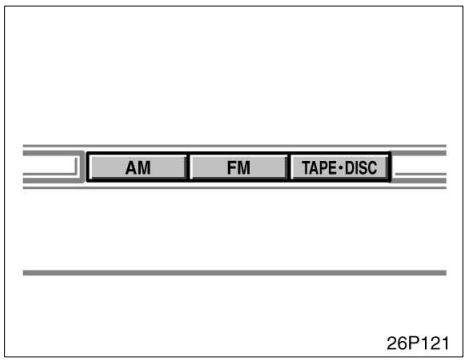

Typ 2

Tryck på ”AM”, ”FM”, ”TAPE”, ”DISC” eller ”TAPE·DISC” för att koppla in respektive funktion. Den valda funktionen startar omedelbart.

Växla mellan de olika funktionerna. Tryck på önskad tangent.

Om det inte finns någon kassett eller skiva ilagd så startar inte respektive funktion.

Du kan stänga av kassettspelaren genom att mata ut kassetten. Om ljudanläggningen var avstängd innan du började spela kassetten kommer systemet att stängas av när du tar ut kassetten. Om någon annan funktion var inkopplad kopplas den in igen.

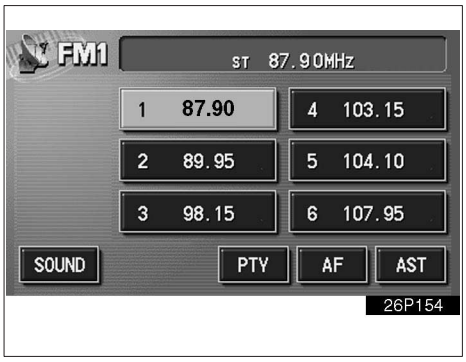

Radio

Kassettband

26P138a

CD–spelare (typ 1)

26P149b

CD–spelare (typ 2)

Knapparna för radio, kassettband och CD–spelare visas på LSD–skärmen. Tryck lätt på dem direkt på skärmen.

Den valda knappen tänds i grönt.

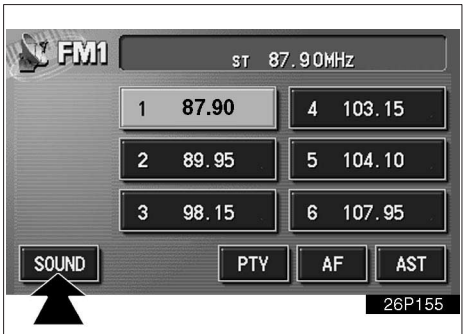

26P155

TON– OCH BALANSKONTROLL

Tryck på ”SOUND” i fönstret så visas skärmbilden för inställning av ton och balans.

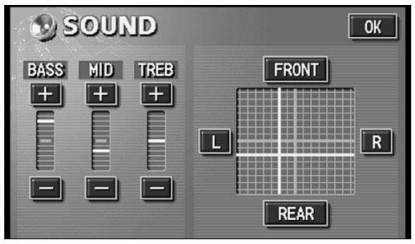

26P171

BASS ”+” eller ”–”: För justering av bastoner.

MID ”+” eller ”–” (endast typ 2): För justering av mellanfrekvenser.

TREB ”+” eller ”–”: För justering av diskanttoner.

”FRONT” eller ”REAR”: Justerar balansen mellan de främre och bakre högtalarna.

”L” eller ”R”: Justerar balansen mellan vänstra och högra högtalarna.

”OK”: Den föregående skärmbilden kommer tillbaka.

Hur bra tal eller musik låter beror i hög grad på blandningen och volymen av diskant, mellanfrekvenser och bas. Dessutom kräver olika typer av musik och tal olika blandning av diskant, mellanfrekvenser och bas.

God balans mellan vänster och höger stereokanal och mellan de främre och bakre högtalarna har också stor betydelse.

Tänk på att när du lyssnar på stereo betyder en ändring i balans höger/vänster att volymen ökar på den ena sidan och samtidigt minskar på den andra sidan.

RADIOANTENN

Vrid antennen försiktigt moturs när du ska ta bort den från taket.

OBSERVERA
Tag alltid bort antennen innan du kör in i en automatisk biltvätt. Den kan annars förstöras.

KASSETTSPELAREN

Öppningen i kassetten skall vara till höger när du sätter in den.

OBSERVERA
Du får aldrig smörja in någon del av kassettspelaren eller sticka in något annat än en kassett i kassettfacket.

CD–SPELAREN

En CD–skiva skall skjutas in försiktigt i skivfacket med etikettsidan uppåt.

Skivorna i magasinet spelas kontinuerligt med början med skiva nummer 1. Skivans nummer och tiden från början av melodin visas i informationsfönstret.

Endast typ 2:
När en CD–skiva tar slut fortsätter avspelningen från början av nästa skiva. När den sista CD–skivan tar slut spelas den första en gång till.

Tomma CD–nummer hoppas över.

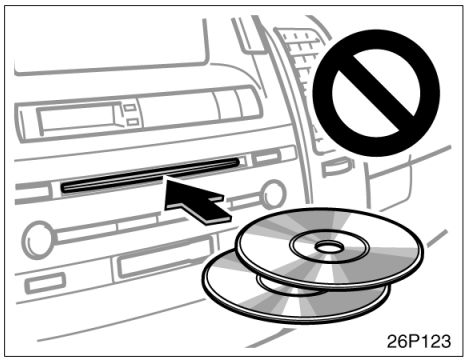

OBSERVERA

- ***Lägg aldrig in två CD–skivor samtidigt. Det kan skada CD–växlaren. Sätt bara in en CD–skiva i taget.***
- ***Försök aldrig att ta isär eller smörja in någon del av CD–spelaren. Du får inte sätta in annat än CD–skivor i skivfacket.***

Spelaren är endast avsedd för 12 cm CD–skivor.

Radion

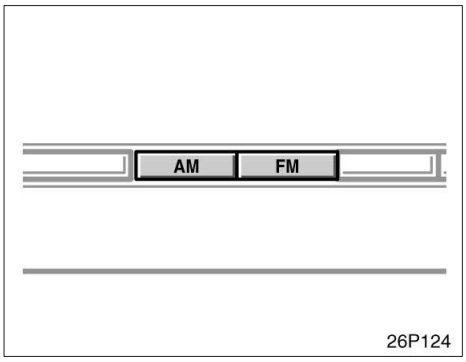

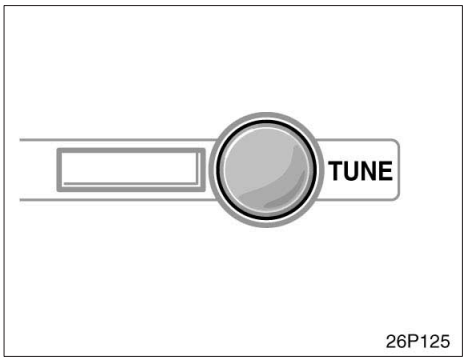

(a) Att använda radion

Tryck på någon av tangenterna för att välja en station på MW– eller FM–bandet.

”AM”, ”FM1”, ”FM2” eller ”FM3” visas på displayen.

Tryck och vrid på den här ratten för att gå uppåt eller nedåt på frekvensbandet.

Radion växlar automatiskt till stereomottagning om den tar emot en stereosändning. ”ST” visas i informationsfönstret. Om mottagningen försämras minskar radion kanalseparationen för att motverka störningar. Om den mottagna signalen blir mycket svag växlar radion från stereo till mono. ”ST” släcks då i informationsfönstret.

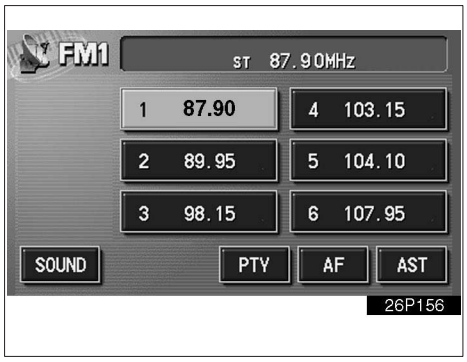

(b) Snabbvalsinställning

1. **Ställ in den önskade radiostationen**
2. **Tryck på en av snabbvalstangenterna (1–6) och håll in den tills du hör ett pip. Därvid kopplas stationen till förvalsnumret och frekvensen visas på knappen.**

Varje knapp kan användas för att lagra MW, FM1, FM2 och FM3. Gör på samma sätt som ovan om du vill byta den lagrade stationen mot en ny.

Snabbvalsminnet raderas om strömförsörjningen bryts, t.ex. om en batterikabel tas loss eller om en säkring går sönder.

AUTOMATISK LAGRING

AST (Automatisk lagring)

Använd den här knappen för att automatiskt lagra upp till 6 radiostationer på varje frekvensband (MW och FM). Tryck på ”AST”–tangenten tills du hör ett pip. Tryck på knappen en gång till för att koppla ur funktionen.

Om du använder ”AST”–knappen i FM–läge (FM1, FM2, FM3), sker lagringen automatiskt i FM3. Om du t.ex. autolagrar i FM1 ändras läget till FM3.

Om radion inte kan söka fram några stationer tar den emot frekvensen innan du använde ”AST”–funktionen.

(c) Stationsval

Ställ in den station du vill lyssna på, på något av följande sätt.

Förvald station: Tryck på knappen (1–6) för den station som du vill lyssna på. Knappen (1–6) tänds i grönt och stationens frekvens visas på skärmen.

Manuell inställning: Vrid på snabbt på ”TUNE”–ratten. Varje gång du vrider på ratten söker radion uppåt respektive nedåt i frekvens.

Stationssökning: Tryck på önskad sida av tangenten ”SEEK TRACK”. Radion börjar att söka fram nästa station uppåt eller nedåt på frekvensbandet tills den får en hörbar station. För varje tryckning går radion vidare till nästa hörbara station och så vidare.

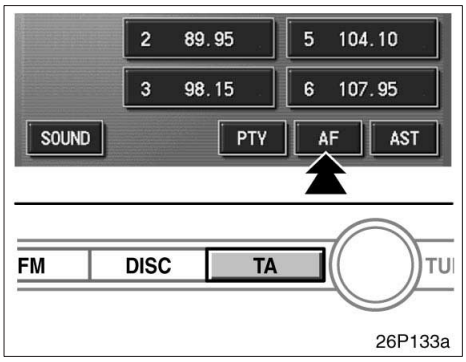

(d) RDS (Radio Data System)

(1) AF (Alternativ Frekvens):

En station med bättre mottagning ställs automatiskt in om mottagningen försämras på den station du lyssnar på.

För varje tryckning på knappen ”AF” ändras funktionen enligt följande:

AF–ON, REG–OFF–läge: ”AF” visas i teckenrutan. För att byta till en station med bra mottagning på samma RDS–nät. Detta är bekvämt för att följa stationer när du kör långa sträckor.

AF–ON, REG–ON–läge: ”AF” och ”REG” visas i teckenfönstret. För att byta till en station inom samma radionät.

AF–OFF, REG–OFF–läge: AF–funktionen avstängd.

TA (Trafikmeddelande): En station som regelbundet sänder trafiksändningar ställs automatiskt in när ett trafikmeddelande börjar.

Om du lyssnar på FM–bandet:

Tryck ner ”TA”–tangenten. TP–läget aktiveras och ”TP” visas i informationsfönstret.

I TP–läge börjar radion att söka en TP–station efter 20 sekunder. ”TP SEEK” visas i informationsfönstret. Vid mottagning av en TP–station visas programmets namn i informationsfönstret.

Om ingen lämplig TP–station hittas visas ”NOTHING” under 2 sekunder varefter ration tar emot frekvensen innan du använder ”TA” igen. Tryck på ”SEEK”–tangenten om du vill göra en ny sökning.

Tryck ner ”TA”–tangenten i ”TP”–läget. TA–läget aktiveras och ”TA” visas i informationsfönstret. I detta läge tystnar FM–sändningen.

I TA–läge börjar radion att söka fram en TP–station. Vid mottagning av en TP–station visas programmets namn i informationsfönstret.

Om radion inte hittar någon TP–station visas ”NOTHING” på skärmen i 2 sekunder varpå radion börjar söka igen efter 20 sekunder.

EON–system (Enhanced Other Network): Om RDS–stationen (med EON–information) som du lyssnar på inte sänder trafikinformation i TP–läge växlar radion automatiskt till trafikinformationsprogram med hjälp av AF–listan. Så snart trafikmeddelandet tar slut återgår radion automatiskt till det program du tidigare lyssnade på. Ett pip talar om när trafikmeddelandet börjar och slutar.

När du lyssnar på kassett eller CD:

Tryck på ”TA”–tangenten när systemet är i ”TAPE”– eller ”CD”–läge för att koppla om till TA–läge. ”TA” visas i informationsfönstret.

När trafikmeddelandet startar avbryts ”TAPE”– eller ”CD”–läget och du hör trafikmeddelandet istället. När trafikmeddelandet är slut ställs föregående läge in igen.

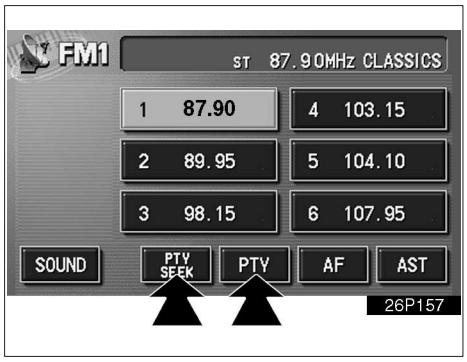

(2) PTY (programtyp)

Frekvens, programnamn och programtyp visas i fönstret vid mottagning av en RDS–station.

Om du trycker på ”PTY” när en programtyp visas i fönstret skiftar bokstäverna till grönt. Om du trycker en gång till på ”PTY” växlar programtypen i följande ordning NEWS, SPORTS, TALK, POP och CLASSICS. När du trycker på ”PTY SEEK” börjar radion söka en RDS–station som sänder den önskade programtypen. När radion tar emot det önskade programmet kan du lyssna på det. Om ingen PTY–kod sänds från RDS–stationen visas ”NOTHING” och därefter den aktuella programtypen i informationsfönstret.

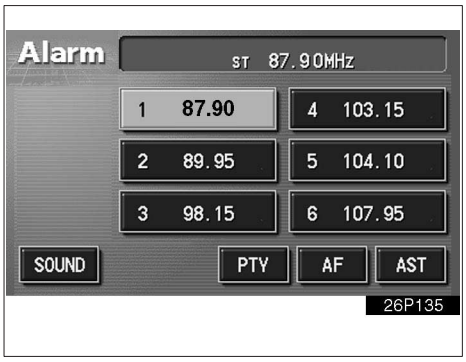

(3) Larmmeddelanden

Om radion uppfångar ett larmmeddelande när du lyssnar på FM eller på band visas ”ALARM” i fönstret och det pågående programmet avbryts av larmmeddelandet.

Kassettbandspelare (endast typ 2)

(a) Att använda kassettbandspelaren

Skjut in kassetten med den öppna sidan åt höger.

Kassettbandspelaren startar automatiskt när du sätter in ett band i kassettfacket. Samtidigt visas ”TAPE” i informationsfönstret.

Om du sätter in ett metallband eller kromband i bandspelaren kommer den att automatiskt anpassas för spelning av denna bandtyp. I informationsfönstret visas då ”MTL”.

Tryck på knappen ”⏏” för att stoppa bandet eller ta ut kassetten.

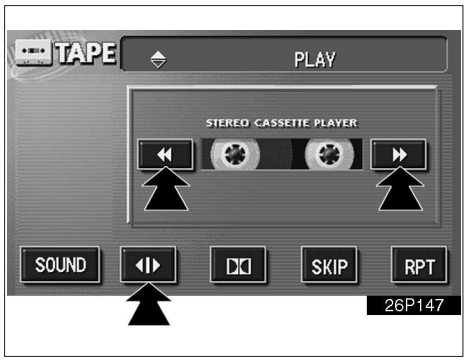

Tryck på ”TAPE”–tangenten om det redan ligger en kassett i kassettluckan.

Dolby® Brusreducering*: Om du lyssnar på ett band som inspelats med Dolby® brusreducering skall du trycka på ”DD”–tangenten. Knappen ”DD” lyser då i grönt. Tryck på knappen en gång till för att koppla bort Dolby® B NR.

Med Dolby brusreducering minskas bandbruset med ca 10 dB. Ljudåtergivningen blir bäst om Dolbyfunktionen kopplas till eller från med hänsyn till huruvida Dolby–tekniken använts vid inspelningen.

*Dolby brusreducering tillverkas på licens från Dolby Laboratories Licensing Corporation. ”DOLBY” och dubbel–D–märket DD är varumärken som ägs av Dolby Laboratories Licensing Corporation.

(b) Välja melodier manuellt

Bandriktning: Tryck på ”◀I▶ ” för att spela andra sidan av bandet. Informationsfönstret visar motsatt riktning när bandet är återspolat. Om bandet tar slut vänder det automatiskt till andra sidan.

Snabbspolning framåt och återspolning :Välj snabbspolning framåt och återspolning bakåt genom att trycka på ”◀◀” eller ”▶▶”.

Avbryt snabbspolningen framåt genom att trycka på ”▶▶”, och stoppa återspolningen genom att trycka på ”◀◀”.

Om bandet återspolas helt stannar bandspelaren och börjar sedan spela samma sida igen. Om ett band har snabbspolats till slutet spelar bandspelaren den andra sidan av bandet med funktionen ”auto reverse”.

Autoreversering: När bandet är slut vänder spelriktningen automatiskt och andra sidan spelas, oavsett om bandet spelades eller snabbspolades till slutet.

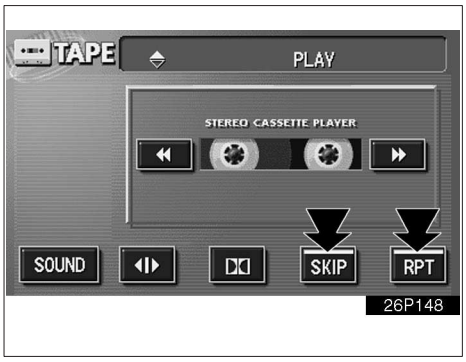

(c) Välja melodier automatiskt

”RPT”–knappen: Den spelade melodin upprepas automatiskt.

Tryck på knappen ”RPT” medan melodin spelas. När melodin är slut återspolas bandet automatiskt och samma melodi spelas igen. Tryck på knappen en gång till när du vill stänga av funktionen.

Det måste vara minst 3 sekunders tystnad mellan melodierna för att upprepningsfunktionen skall fungera på rätt sätt.

”SKIP”–knapp: Använd den här funktionen för att snabbspola förbi långa, tysta partier på bandet. Detta är särskilt praktiskt i slutet av många band.

Tryck på knappen ”SKIP”. Bandspelaren kommer att automatiskt spola förbi alla tysta partier på bandet som är mer än 15 sekunder långa och sedan fortsätta med efterföljande melodi. Tryck på knappen en gång till för att koppla ur funktionen.

”SEEK/TRACK”

Du kan gå förbi framåt eller bakåt genom att trycka på endera sidan av ”SEEK TRACK”–tangenten. Du kan välja bland de 9 föregående och de 9 följande melodierna. Tryck på start lika många gånger som antalet melodier du vill gå förbi (t.ex. 3 gånger om du vill gå förbi 3 melodier etc.).

Vid slutet av bandet ändras avspelningsriktningen och bandspelaren spelar på vanligt sätt.

Vid början av bandet återgår bandspelaren till att spela på vanligt sätt.

CD–spelaren

Hybridsystemet måste stå i ”ACC” eller ”IG–ON”–läge.

(a) Lägga i och ta ut CD–skivor

Typ 1:

När du sätter in en CD–skiva börjar avspelningen automatiskt. Tryck på ”⏏” för att ta ut skivan.

Typ 2:

- **Lägga in en CD–skiva:**

1. Tryck lätt på ”LOAD”–tangenten.

De gula indikatorerna på båda sidorna slutar att blinka. De gula indikatorerna växlar till ett kontinuerligt grönt sken.

2. Sätt in endast en skiva.

Du kan lägga in en skiva på det lägsta tomma skivnumret.

När CD–skivan är inskjuten så laddas systemet automatiskt.

Om skivans etikett är nedåt kan skivan inte spelas. ”CD CHECK” släcks då på displayen.

Upprepa förfarandet om du vill sätta in en CD–skiva till.

- **Lägga i alla skivorna:**

1. Tryck på ”LOAD”–tangenten tills du hör ett pip.

De gula indikatorerna på båda sidorna slutar att blinka. De gula indikatorerna växlar till ett kontinuerligt grönt sken.

2. Sätt in endast en skiva.

De gula indikatorerna blinkar.

3. Sätt in nästa CD–skiva när de gula blinkande indikatorerna växlar till ett kontinuerligt grönt sken.

4. Upprepa proceduren tills du har satt in samtliga skivor.

Tryck på knappen ”LOAD” för att stänga av funktionen.

CD–växlaren rymmer upp till 6 skivor.

Om du inte lägger in CD–skivorna inom 15 sekunder efter du har tryckt på ”LOAD”–tangenten avbryts proceduren automatiskt.

OBSERVERA
Undvik att skivorna fastnar i spelaren genom att inte lägga in en skiva ovanpå en annan och inte mata in dem efter varandra.

Om tillbehöret In–Dash CD–växlare är monterad så visas en annorlunda skärmbild. Detaljerad information finns en den separata tillbehörsmanualen.

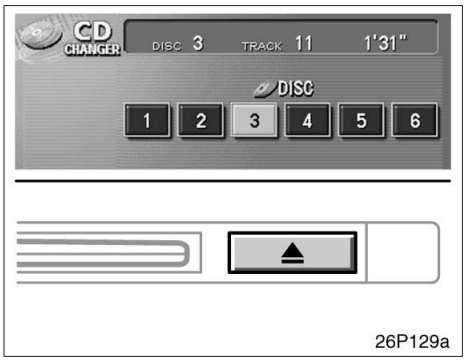

26P129a

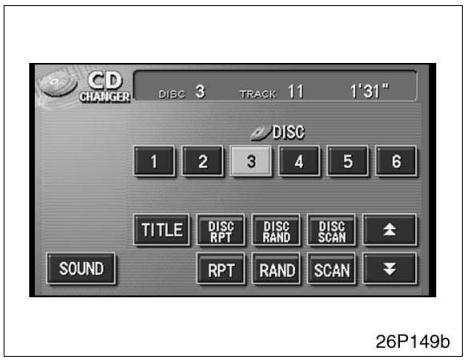

26P149b

- **Ta ut en CD–skiva:**

1. **Tryck på knappen (1–6) för att visa numret på skivan som du vill ta ut.**
2. **Tryck lätt på tangenten ”⏏” för CD–skivan.**

De gula indikeringslamporna vid CD–luckan börjar att blinka.

- **Tag ur alla skivorna:**

Tryck på tangenten ”⏏” för CD–skivan tills du hör ett pip.

Numren på brickorna som inte innehåller CD–skivor dämpas.

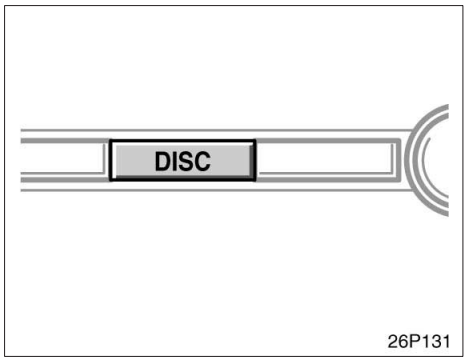

(b) Spela en CD–skiva (typ 1)

Tryck på tangenten ”DISC” om en skiva redan ligger i spelaren.

”CD” visas i informationsfönstret.

Skivorna som är laddade i spelaren spelas kontinuerligt. Melodins nummer och tiden från början av melodin visas i displayen.

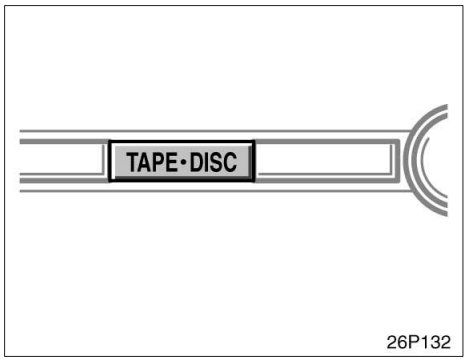

(b) Spela en CD–skiva (typ 2)

Tryck på tangenten ”TAPE·DISC” om en skiva redan ligger i spelaren.

”CD CHANGER” visas på displayen.

CD–skivorna i spelaren spelas i ordning, med början från den sista skivan som du lade in i spelaren. Skivnumret för den CD som spelas, melodins nummer och tiden från början av melodin visas i informationsfönstret.

När en CD–skiva tar slut fortsätter avspelningen från början av nästa skiva. När den sista CD–skivan tar slut spelas den första en gång till.

Tomma CD–fack hoppas över.

26P149b

(c) Välja CD–skiva (Endast typ 2)

Tryck på önskat skivnummer.

Det valda skivnumret tänds i grönt.

CD–spelaren börjar spela den valda skivan från början.

26P151b

(d) Söka efter en viss CD–skiva (Endast typ 2)

Tryck på ”DISC SCAN”.

Den första melodin på varje CD spelas i 10 sekunder. Tryck på ”DISC SCAN” igen när du hittar den melodi som du vill lyssna på.

När alla melodier har sökts av spelas CD’n som vanligt.

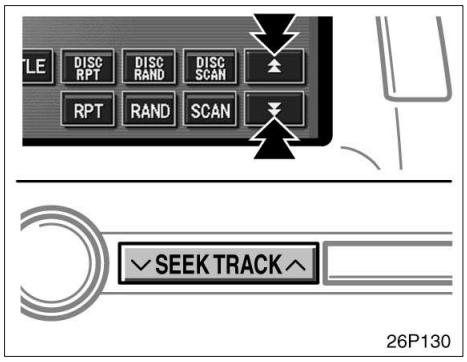

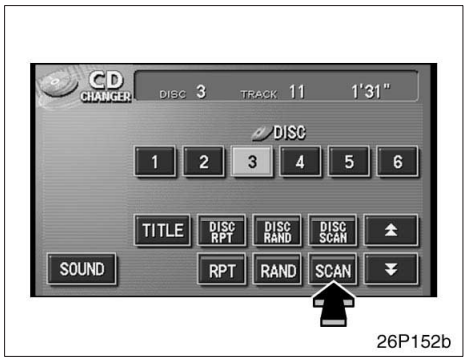

(e) Välja en speciell melodi

”SEEK TRACK”: Används för att gå direkt till en viss melodi.

Tryck på önskad sida av tangenten ”SEEK TRACK”. CD–spelaren börjar spela den valda melodin från början.

Snabbspelning framåt: Håll in knappen ”⏶” för att snabbspola framåt på CD’n. När du släpper tangenten spelas CD’n från den nya positionen.

Återspolning: Håll in knappen ”⏷” för att gå bakåt på CD’n. När du släpper tangenten spelas CD’n från den nya positionen.

(f) Söka efter en speciell melodi

Tryck på ”SCAN”.

CD–spelaren spelar de första tio sekunderna av nästa melodi och går sedan vidare till följande melodi. Om du vill stanna på en melodi skall du trycka på ”SCAN”– en gång till. Om avsökningen når slutet av CD’n börjar den om från melodi 1.

När alla melodier har sökts av spelas CD’n som vanligt.

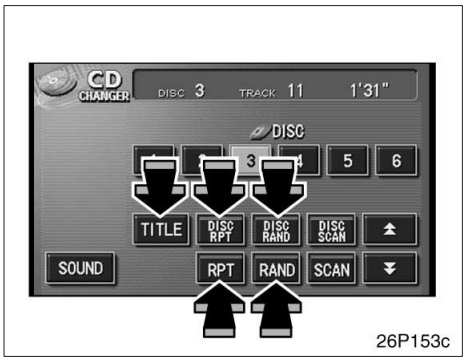

(g) Övriga funktioner i CD–spelaren

”RPT”–knappen: Används för att automatiskt upprepa den spelade melodin.

Tryck på knappen medan melodin spelas. När melodin tar slut spelas den automatiskt en gång till från början. Tryck på knappen en gång till för att koppla ur funktionen.

”**DISC RPT”–knappen (endast typ 2):** Används för att automatiskt upprepa den spelade skivan.

Tryck på knappen medan skivan spelas. När skivan tar slut spelas den automatiskt en gång till från början. Tryck på tangenten en gång till för att koppla ur funktionen.

”TITLE”–knappen (endast typ 2): Använd den för att visa skivans och melodins titel medan CD–TEXT–skivan spelas.

Knappen visas inte om CD–TEXT–skivan inte spelas. Max. 29 bokstäver kan visas. Tryck på knappen ”TITLE OFF” för att koppla ur funktionen.

”**DISC RAND”–knappen (endast typ 2):** Använd knappen för automatiskt val och spelning av alla skivorna.

Efter ett tryck på knappen väljer systemet en melodi på samtliga skivor i samtliga magasin och spelar den. Tryck på knappen en gång till för att koppla ur funktionen.

Tryck på tangenten för att återställa systemet om en melodi hoppas över eller om systemet inte fungerar.

”**RAND”–knappen:** Används för automatiskt slumpval av melodi på skivan som du lyssnar på.

Efter ett tryck på knappen väljer systemet en melodi på skivan som du lyssnar på. Tryck på knappen en gång till för att koppla ur funktionen.

(h) Om CD–spelaren inte fungerar

Om spelaren eller annan enhet kopplad till spelaren är defekt visas något av följande felmeddelanden i informationsfönstret.

Om ”CD CHECK” visas på displayen, indikerar det att skivan är smutsig, skadad eller att den sattes i upp–och–ner. Rengör skivan och sätt in den på korrekt sätt.

Om ”CD ERROR” visas på displayen, är följande orsaker möjliga.

- Ett fel har uppstått i systemet. Tag ut skivan.
- Det indikerar att spelarens insida kan vara för het på grund av varm väderlek. Tag ut skivan och låt CD–spelaren svalna.

Om felet kvarstår, kör bilen till en auktoriserad Toyota–återförsäljare eller –verkstad eller annan verkstad med motsvarande kvalifikationer och utrustning.

Fjärrkontroll för ljudanläggningen (reglage på ratten)

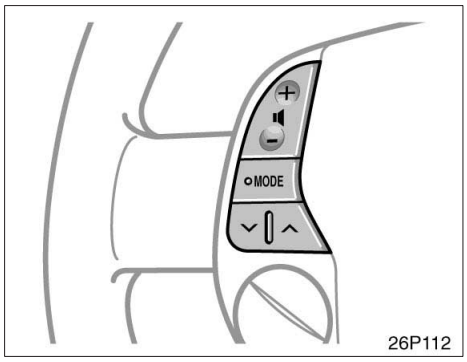

Reglagen är placerade på rattens vänstra del.

”MODE”–tangent: Tryck på den här tangenten för att växla läge. Om varken kassettband eller CD–skiva är inlagd hoppar systemet över läget ”TAPE” eller ”CD”. Tryck lätt på tangenten när ljudanläggningen är avstängd så sätts den på.

” 🔈 ” strömställare: Använd den här knappen för att justera ljudnivån. Tryck på ”+” för att öka ljudstyrkan och på ”–” för att sänka den. Ljudstyrkan fortsätter att öka eller minska så länge tangenten hålls nere.

(a) När du har valt radio

”∧” eller ”∨”–tangent: Tryck på den här tangenten för sökning eller för att välja en station.

- Tryck lätt på den här tangenten för att välja snabbvalsstation. Tryck en gång till för att fortsätta till nästa station.
- Håll tangenten intryckt tills du hör ett pip när du vill välja station. Tryck en gång till för att fortsätta till nästa station. Om du i sökläge trycker på valfri sida av knappen ”∨” eller ”∧” kommer sökningen att avbrytas.
- Gå uppåt eller nedåt på frekvensbandet genom att hålla in tangenten även efter att du hört ett pip. När du släpper tangenten börjar radion att söka uppåt eller nedåt efter en station. Tryck en gång till för att fortsätta till nästa station.

(b) När du har valt ”TAPE”–läge

”∧” eller ”∨”–tangent: Tryck på tangenten för snabbspolning framåt eller bakåt, eller för automatiskt programval.

- Tryck på den här tangenten tills du hör ett pip för snabbspolning av bandet framåt eller bakåt. Tryck en gång till på samma tangent tills du hör ett pip för att avsluta snabbspolningen.
- Tryck lätt på tangenten för automatiskt val av melodi. I detta läge kan du hoppa över upp till nio melodier åt gången. Mer information finns på sid 205.

(c) När du har valt ”CD”–läge

”∧” eller ”∨”–tangent: Använd den här tangenten för att välja önskad melodi eller skiva.

- Tryck lätt på den här tangenten för att välja önskad melodi.
- När du vill välja skiva, tryck på tangenten och håll den intryckt tills önskat skivnummer visas och du hör ett pip.

⚠ VARNING

Var försiktig när du använder rattreglagen för att undvika olyckor i trafiken.

Råd och anvisningar för ljudanläggningen

OBSERVERA

För att undvika skador på ljudanläggningen:

- ***Var försiktig så att du inte spiller drycker på ljudanläggningen.***
- ***Lägg inte i något annat än en kassett i kassettluckan.***
- ***Vid användning av mobiltelefon inne i eller i närheten av bilen kan det uppstå vissa störningar i högtalarna. Detta betyder inte att det är fel på anläggningen.***

RADIOMOTTAGNING

FM–signaler har en räckvidd på ungefär 40 km. När du avlägsnar dig från sändaren kan du bli tvungen att finjustera inställningen och vrida upp ljudet då mottagningen försämras. Genom att radiovågorna från en FM–sändare går rakt, som en ljusstråle, kan berg och stora byggnader ibland avskärma FM–mottagning. Detta är normalt för FM–sändningar och betyder inte att det är något fel på radion.

VAR FÖRSIKTIG MED BANDSPELARE OCH KASSETTER

För bästa ljudkvalitet från kassettdäcket och kassetterna:

Rengör tonhuvud och övriga komponenter regelbundet.

- Ett smutsigt tonhuvud eller en smutsig bandbana kan försämra ljudkvaliteten och orsaka bandtrassel. Det lättaste sättet att rengöra kassettdäcket är att använda ett rengöringsband. (En s.k. våt typ rekommenderas.)

Använd kassetter av hög kvalitet:

- Kassetter av dålig kvalitet kan orsaka många problem, bland annat dåligt ljud, svajig gång och upprepad autoreversering. Dåliga band kan också fastna inne i kassettspelaren.
- Använd inte en skadad kassett eller kassett med etikett som sitter löst.
- Låt inte en kassett sitta kvar i kassettfacket när du inte lyssnar, speciellt inte om det är mycket varmt.
- Förvara kassetterna i fodralen och se till att de inte ligger i solen.
- Använd inte kassetter med längre speltid än totalt 100 minuter (50 minuter på varje sida). Banden i dessa kassetter är så tunna att de kan fastna inne i kassettspelaren.

SKÖTSEL AV CD–SPELAREN OCH CD–SKIVORNA

- Spelaren är endast avsedd för 12cm CD–skivor.
- Mycket höga temperaturer kan göra att CD–spelaren inte fungerar. Använd luftkonditioneringen för att kyla ner bilen innan du börjar att spela CD–skivor om det är varmt ute.
- Vid körning på gropiga vägar eller vid vibrationer av andra orsaker kan CD–spelaren hoppa över vissa melodier.
- Fukt i CD–spelaren kan leda till att det inte hörs något ljud, trots att CD–spelaren tycks fungera som vanligt. Tag i så fall ut magasinet ur spelaren och vänta tills fukten har avdunstat.

⚠ VARNING

CD–spelare fungerar med hjälp av osynligt laserljus som kan vara skadligt om det riktas ut ur apparaten. Använd CD–spelaren på rätt sätt.

- Använd endast CD–skivor med den märkning som bilden visar. Följande produkter går eventuellt inte att spela upp i din CD–spelare.

  Kopieringsskyddad CD
  CD–R (Inspelningsbar CD)
  CD–RW (Omskrivningsbar CD)
  CD–ROM

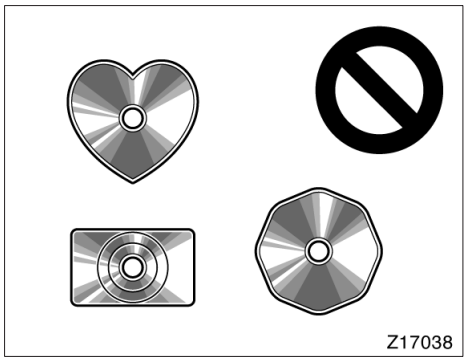

Skivor med avvikande format

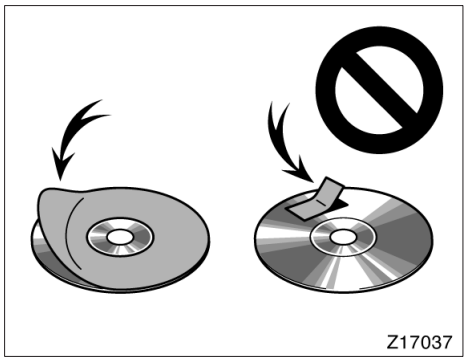

Skivor med etiketter

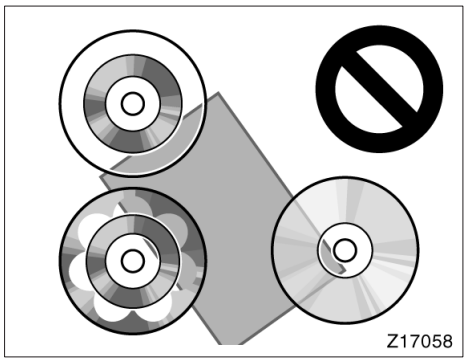

Transparenta/genomskinliga skivor

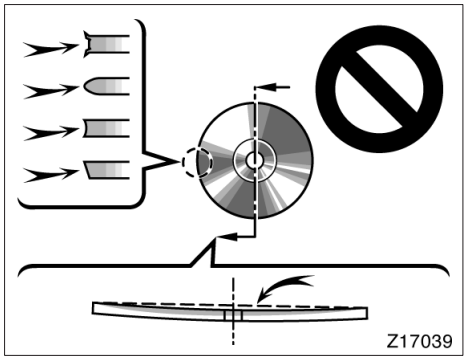

Skivor av låg kvalitet

OBSERVERA

Använd inte skivor med avvikande format, transparenta/genomskinliga skivor, skivor av låg kvalitet eller med etiketter, som bilderna visar. Sådana skivor kan skada CD–spelaren eller CD–växlaren, ibland går det inte att mata ut dem.

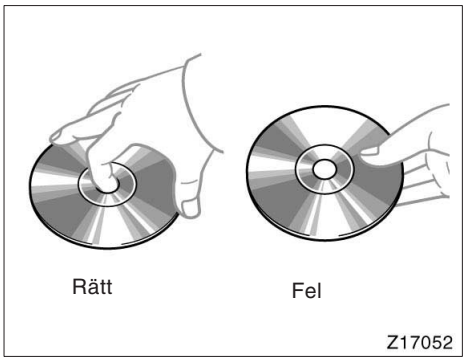

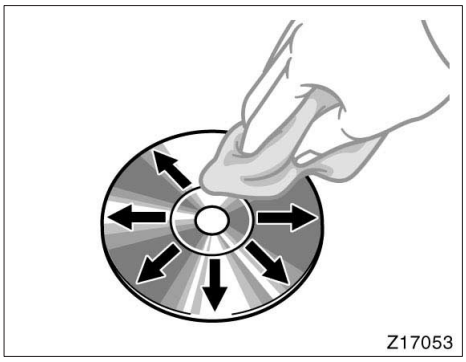

- Hantera CD–skivorna varsamt, särskilt när du sätter in dem. Tag endast i kanterna och böj dem inte. Undvik att sätta fingeravtryck på dem, särskilt på den blanka sidan.
- Smuts, repor, hål och andra skador, liksom skeva och böjda skivor kan göra att CD–spelaren antingen hoppar över ett visst parti eller spelar samma parti gång på gång. (Håll skivan mot ljuset för att se om det finns några skador på den.)
- Tag ut CD–skivorna ur CD–spelaren när du inte lyssnar på dem. Förvara dem i fodralen så att de skyddas mot damm, värme och direkt solljus.

Rengöring av CD–skivor: Torka av den med ren, mjuk luddfri trasa, lätt fuktad i vatten. Torka i rät linje från mitten och ut till kanten (inte i cirklar). Torka torrt med en annan mjuk luddfri trasa. Använd inte vanliga rengöringsmedel eller antistatmedel för vinylskivor.

Del 2–9
INSTRUMENT OCH MANÖVERORGAN

Luftkonditionering

- Reglage 220
- Klimatkontroll 227
- Luftventiler på instrumentpanelen 228
- Luftkonditioneringsfilter 228

Reglage

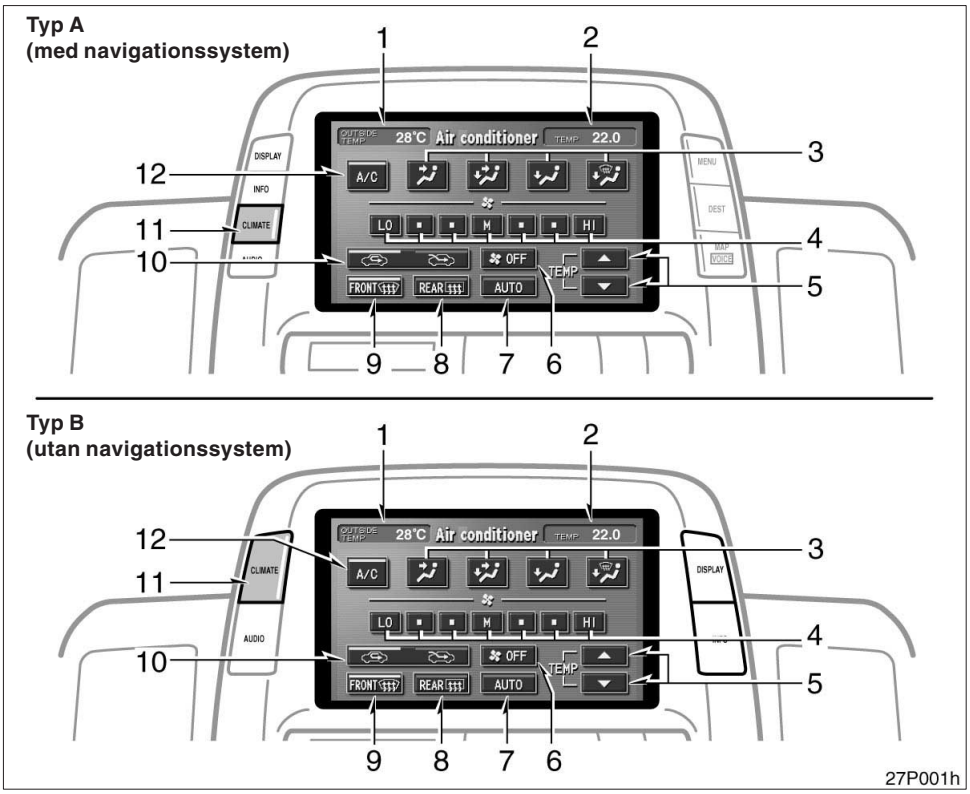

1. Utetemperatur
2. Temperaturdisplay på passagerarsidan
3. Luftfördelningsväljare
4. Fläkthastighet
5. Temperaturreglage
6. OFF–tangent
7. Automatdrift
8. Eluppvärmd bakruta, eluppvärmda sidospeglar (Se sid 138.)
9. Luftström till vindrutan
10. Återcirkulation eller friskluft
11. Tangent för visning av luftkonditioneringsbild
12. Till/från–knapp luftkonditionering

I denna manual visas skärmbilder med engelsk text som exempel.

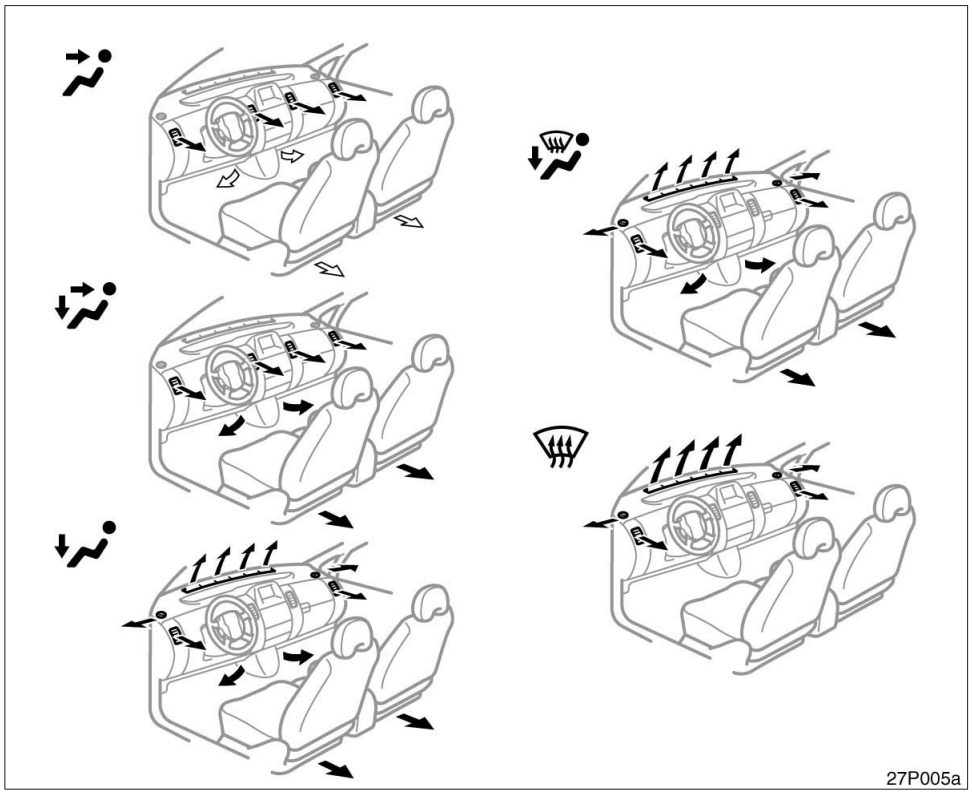

Val av luftriktning

⇨ **:** I början av det automatiska luftriktningsläget kan luft komma ut.

Den automatiska luftkonditioneringen håller rätt temperatur i kupén.

Systemet för luftkonditionering innehåller automatisk inställning av fläkthastighet och luftflöde som automatiskt väljer lämpligaste fläkthastighet och luftflöde för att styra temperaturen. Hybridsystemet måste stå i ”IG–ON”–läge.

CLIMATE: Tryck på den här tangenten för att visa reglagen för den automatiska luftkonditioneringen.

OBSERVERA
För att inte batteriet skall bli urladdat, bör du inte ha luftkonditioneringen påkopplad längre än nödvändigt om hybridsystemet inte är igång.

(a) Klimatkontroll

FUNKTIONSINSTÄLLNING—automatdrift

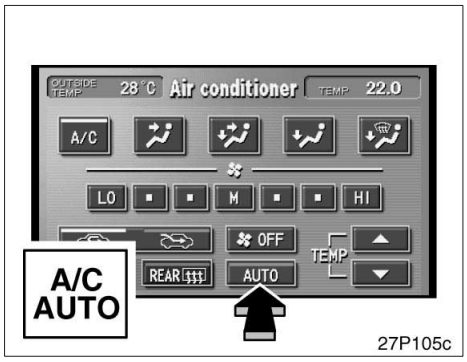

27P105c

1. Tryck på ”AUTO”.

Indikeringslampan i instrumentgruppen tänds.

Luftkonditioneringen slås på om den inte är i gång.

Luftmängd, växling av luftfördelarna, samt växling mellan LUFTINTAG UTIFRÅN och ÅTERCIRKULERING regleras automatiskt av systemet. Det aktuella driftläget visas av varje indikator.

Om återcirkulerad luft väljs manuellt kan automatisk styrning av luftriktningen inte aktiveras.

Om du trycker ned någon av de manuella knapparna under autodrift kopplas funktionen som motsvarar det nya läget in. De övriga inställningarna kontrolleras automatiskt som tidigare. Stäng av automatiskt läge genom att trycka på ventilväljaren eller fläkthastighetsreglaget.

Tryck på ”OFF”–knappen för att stänga av luftkonditioneringen.

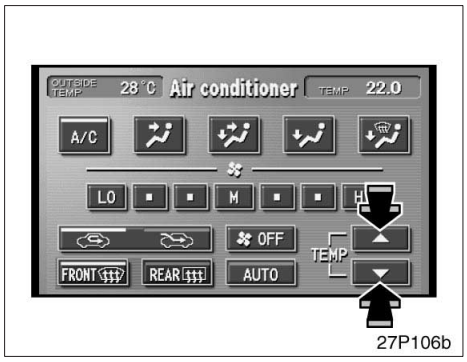

27P106b

2. Ställ in önskad temperatur med knappen ”TEMP”.

Lufttemperaturen i kupén regleras automatiskt med hänsyn till inställningen.

INSTÄLLNING—manuell drift

Om du trycker på någon av de manuella knapparna under autodrift kopplas funktionen som motsvarar det nya läget in. De övriga inställningarna kontrolleras automatiskt som tidigare.

Om manuellt val av luftriktning önskas—

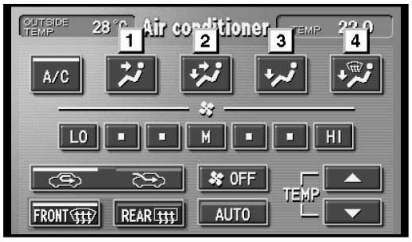

27P107b

Genom att trycka på knappen kan du välja genom vilka ventiler luften skall komma. De olika funktionerna är följande:

1. **Instrumentpanel—**Luften kommer huvudsakligen ut ur luftventilerna i instrumentpanelen.
2. **Två nivåer—**Luften kommer både ur luftventilerna vid golvet och i instrumentpanelen.
3. **Golv—**Luften kommer huvudsakligen ur luftventilerna vid golvet.
4. **Golv/vindruta—**Luften kommer främst ut ur luftventilerna vid golvet och vid vindrutan.

Det valda läget tänds i grönt.

Snabb uppvärmning eller kylning—

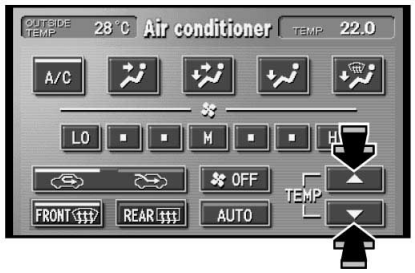

27P106b

Tryck på ”TEMP” och håll den intryckta tills symbolen för max. eller min. visas.

Om du vill ställa in fläkthastigheten själv—

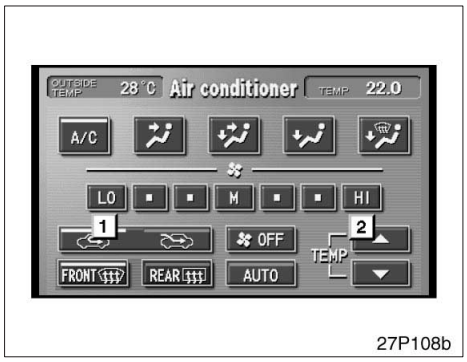

27P108b

1. **Låg fläkthastighet**
2. **Högre fläkthastighet**

Tryck på lämplig knapp för luftflödesval för att ställa in önskad fläkthastighet. Ju högre fläkthastighet, desto mer luft blåses in i kupén. Tryck på ”OFF”–knappen för att stänga av fläkten.

Använd högsta hastighet på fläkten när du vill få bort frost från utsidan på vindrutan.

Det valda läget tänds i grönt.

Manuellt val av återcirkulation eller friskluft—

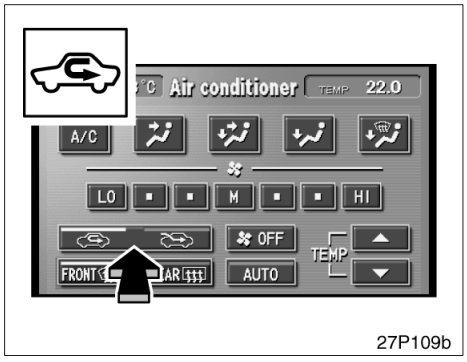

27P109b

Luftintagsknappen används för att växla mellan friskluft och återcirkulation.

I läge luftintag utifrån drar systemet in friskluft utifrån.

För att snabbt kyla ner kupén trycker du på luftintagsknappen för återcirkulering.

Indikatorn tänds i instrumentgruppen när återcirkulerad luft har valts.

Det bildas lättare imma på insidan av rutorna om reglaget är inställt på återcirkulation.

Om hybridsystemet stängs av i läget för friskluft utifrån, aktiveras det automatiska läget för luftintaget tills hybridsystemet startas igen.

Val av luftintag på två sätt

För att förbättra bränsleekonomin ändras luftintaget när luftintagsväljaren är i läge Friskluft under följande förutsättningar:

- När det krävs maximal värme med funktionsväljaren i läge ”Golv” eller ”Golv/Vindruta”, går friskluft till den övre delen av kupén och återcirkulerad luft till golvet.
- När kylning behövs utnyttjas både friskluft och återcirkulerad luft.

Manuell till/frånkoppling av luftkonditioneringen—

Tryck på knappen ”A/C” för att koppla på luftkonditioneringen, tryck på den igen för att stänga av den.

Om du använder systemet för ventilation, uppvärmning i torrt väder eller för att ta bort frost eller imma från vindrutan bör du stänga av luftkonditioneringen när den inte behövs. Därmed minskar bränsleförbrukningen. Luftkonditioneringen kan användas året om för automatisk temperaturhållning, inklusive kylning och avfuktning.

(b) Borttagning av frost och imma från vindrutan

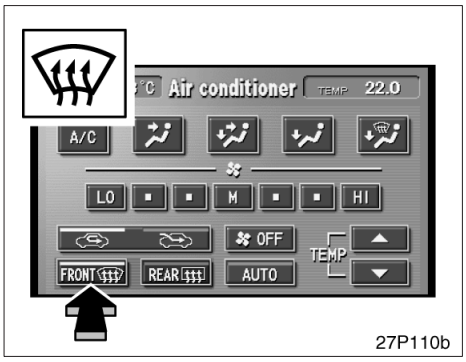

Tag bort imma från insidan av vindrutan—

Tryck på Vindruta.

Tag bort frost och imma från utsidan av vindrutan—

1. Tryck på den övre sidan på knappen för temperaturstyrning tills maximivärdet visas på temperaturdisplayen.
2. Tryck på knappen Vindruta.
3. Tryck på ”HI” på luftflödesreglaget för att få maximalt luftflöde.
4. Luftkonditionering skall vara i läge avstängd.

När du har tryckt på knappen Vindruta är luftkonditioneringen driftsklar och läget för friskluft är inställt om utetemperaturen är låg.

Tryck på ”A/C” för avfuktning i samband med uppvärmning eller kylning. Detta ger klar sikt genom vindrutan snabbare.

Om du trycker en gång till på knappen för luftström till vindrutan när systemet är i vindruteläget, kommer systemet att återgå till närmast föregående inställning.

Indikatorn tänds i instrumentgruppen när återcirkulerad luft har valts.

⚠ VARNING

Använd inte knappen Vindruta vid kylning i mycket fuktigt väder. Skillnaden mellan friskluftens temperatur och vindrutan kan orsaka kraftig immbildning på vindrutans utsida och plötsligt hindra sikten.

(c) Tips för användning

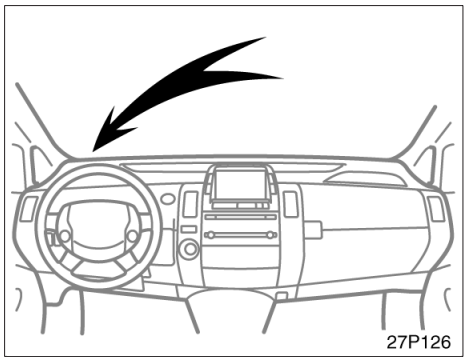

- Ljussensorn är placerad ovanpå instrumentpanelen på förarsidan. Om du placerar något föremål på ytan eller täcker över den kan sensorn sluta fungera.
- För att snabbt få kallare luft inne i bilen om den har stått parkerad i starkt solsken bör du köra de första minuterna med fönstren helt öppna. När den värsta hettan vädrats ut kan du stänga fönstren så att luftkonditioneringen kan kyla kupén snabbare.
- Kontrollera att luftintagen framför vindrutan är fria från skräp, löv, snö etc.
- Rikta inte kall luft mot vindrutan vid fuktigt väder. Vindrutan kan imma igen på grund av temperaturskillnaden mellan luften på vindrutans in– och utsidor.
- Håll området under framstolarna fritt så att luften kan cirkulera fritt i bilen.
- Om det är kallt bör du börja med att köra fläkten med högsta hastighet under någon minut för att snabbare få bort snö och fukt från luftintag och luftkanaler. Detta kan minska imbildningen på rutorna.

- Håll samtliga fönster stängda när du kör på dammiga vägar. Om damm som rörs upp av bilen ändå sugs in i kupén rekommenderar vi att du ställer cirkulationsväljaren på Friskluft och fläktomkopplaren i valfritt läge, utom ”OFF”.
- Om du kör bakom en annan bil på dammig väg eller om det är blåsigt och dammigt ute rekommenderar vi att du tillfälligt ställer cirkulationsväljaren på Återcirkulation. Luftintagen stängs då så att luft och damm på utsidan inte kommer in i kupén.

Klimatkontroll (reglage på ratten)

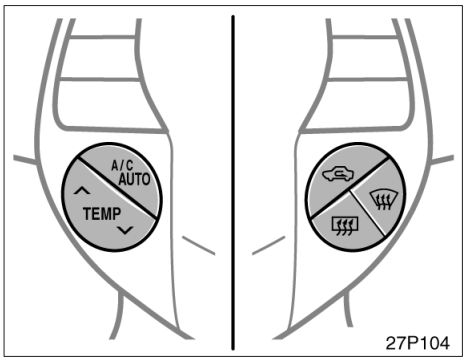

Reglagen är placerade på båda sidorna om ratten.

”A/C AUTO”–tangent: Tryck på den här knappen för att koppla in automatiskt läge. (Ytterligare information finns på sid 222.) Tryck på knappen i autoläge för att stänga av fläkten.

”∧TEMP∨”–tangent: Ställ in önskad temperatur med den här knappen. (Ytterligare information finns på sid 222.)

”⇦” tangent: Tryck på den här tangenten för att växla luftintagsläge. (Ytterligare information finns på sid 224.)

”⊛” tangent: För att ta bort imma från insidan av vindrutan. (Ytterligare information finns på sid 225.)

”⊞” tangent: För att koppla in eller stänga av eluppvärmningen av bakrutan och ytterbackspeglarna. (Ytterligare information finns på sid 138.)

⚠ VARNING

Var försiktig när du använder rattreglagen för att undvika olyckor i trafiken.

Luftventiler på instrumentpanelen

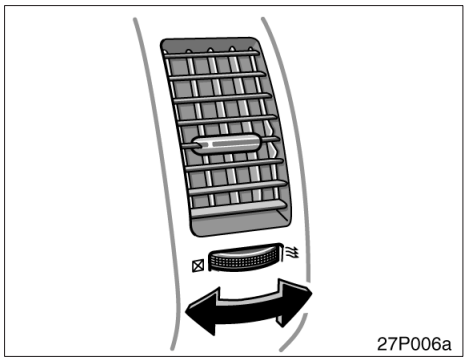

Kontrollera inställningen av luftventilerna om luftflödet inne i kupén är dåligt. Bilden visar hur du öppnar och stänger luftventilerna.

Luftkonditioneringsfilter—

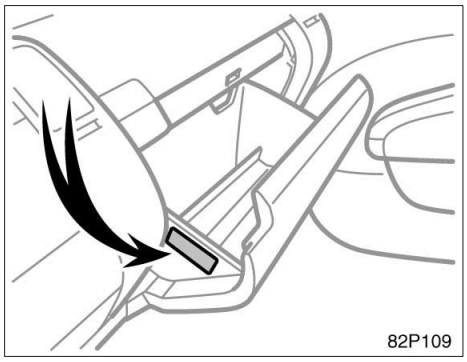

En informationsdekal till luftkonditioneringsfiltret är placerad i handskfackets vänstra sida (vänsterstyrda modeller) eller högra sida (högerstyrda modeller) som bilden visar. Det visar att ett filter är installerat.

Luftkonditioneringsfiltret hindrar att damm kommer in i bilen genom luftkonditioneringsventilen.

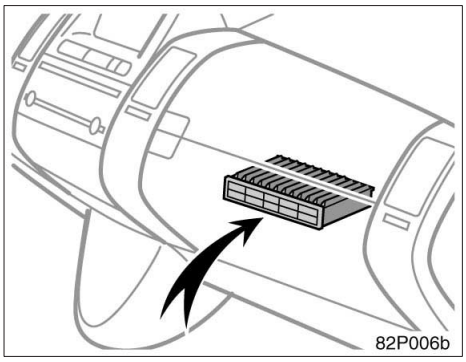

Filtret för luftkonditioneringen är placerat bakom handskfacket.

—Kontroll och byte av filter till luftkonditioneringen

Detta filter kan bli igensatt om det har använts en längre tid. Kupéluftfiltret behöver bytas om luftflödet verkar strypt i luftkonditionering och värmesystem, eller om bilens rutor lätt blir immiga.

För att bevara luftkonditioneringens effektivitet måste filtret ses över och bytas enligt de angivna intervallen. (Beträffande serviceintervall, se ”Service & Garanti” i bilhandlingarna.)

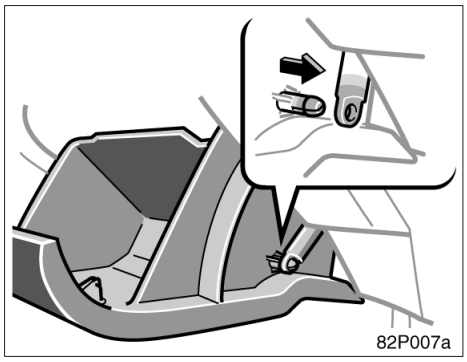

1. Öppna handskfacket och för bort dämparen som bilden visar.

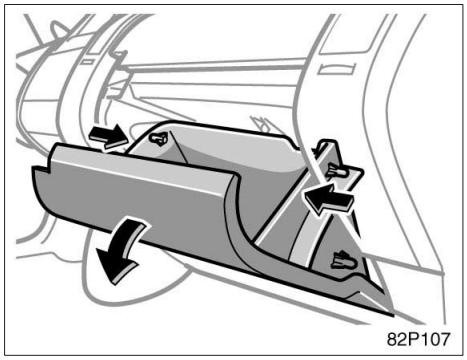

2. Tryck in handskfackets båda sidor för att lossa stiften.

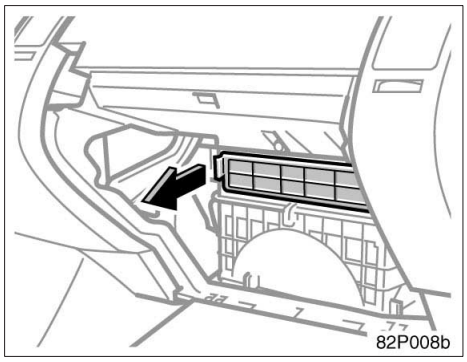

3. Drag filtret mot dig och ta ut det.

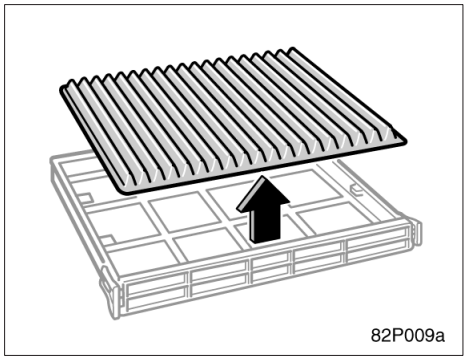

4. Tag ut filterkassetten från hållaren och sätt dit en ny.

5. Sätt tillbaka filtret i omvänd ordning mot demonteringen.

Placera filtret på rätt sätt i hållaren.

INFORMATION
Luftfiltret måste monteras ordenligt i rätt läge. Kör inte med luftfiltret borttaget. Dammfiltreringen kan försämras vilket påverkar luftkonditioneringens funktion.

Del 2–10
INSTRUMENT OCH MANÖVERORGAN

Övrig utrustning

- Klocka 234
- Eluttag 234
- Bakre förvaringsfack 235
- Handskfack 236
- Tillbehörsfack 237
- Burkhållare 238
- Flaskhållare 239
- Hållare för förstahjälpen 240
- Lastsäkringsringar 241
- Förvaringsbox i bagagerummet 241
- Insynsskydd 242
- Golvmatta 244

Klocka

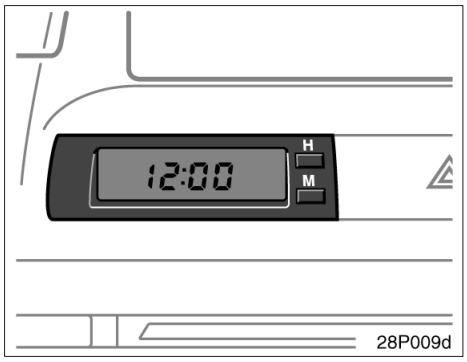

Tidvisningen sker digitalt.

Hybridsystemet måste stå i ”ACC” eller ”IG–ON”–läge.

Ställ in rätt timme: Tryck på ”H”–knappen. Ställ in rätt minut: Tryck på ”M”–knappen.

Om strömförsörjningen bryts kommer klockan att automatiskt ställas på 1:00 när strömmen återkommer.

När instrumentbelysningen är tänd lyser klockans siffror något svagare.

Strömuttag

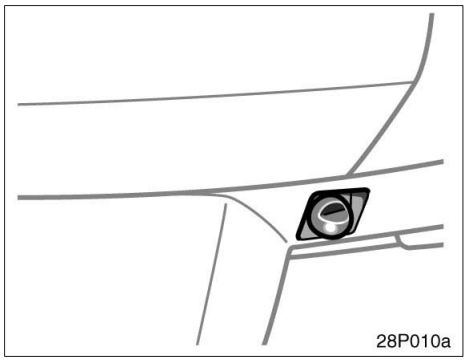

Instrumentpanel (endast vänsterstyrda modeller)

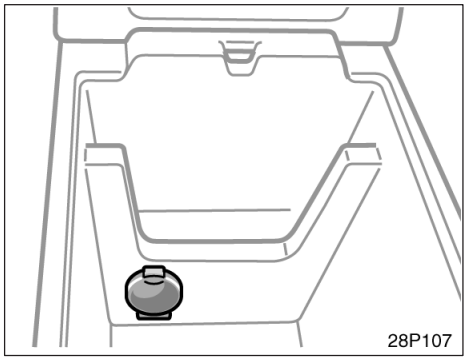

Bakre förvaringsfack

Strömuttagen är avsedda för strömtillförsel till elektriska tillbehör.

Hybridsystemet måste vara i läge ”ACC” eller ”IG–ON” för att möjliggöra strömtillförsel.

OBSERVERA

- ***Undvik avbrända säkringar genom att inte använda mer ström än bilens totala kapacitet på 12V/120W.***
- ***Använd inte strömuttaget längre än nödvändigt när hybridsystemet inte är i gång för att undvika urladdning av batteriet.***
- ***Stäng locket till eluttaget när det inte används. Om någon sticker in något annat i uttaget än kontakten som passar till eluttaget eller häller i vätska av något slag kan det orsaka elavbrott eller kortslutning.***

Bakre förvaringsfack

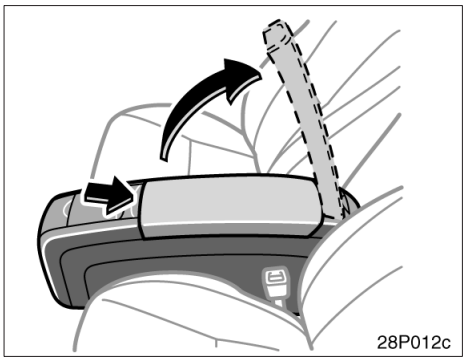

Öppna facket som bilden visar.

⚠ VARNING

Var försiktig så att du inte fastnar med fingrarna när du öppnar förvaringsfacket i bakre konsolen.

Handskfack

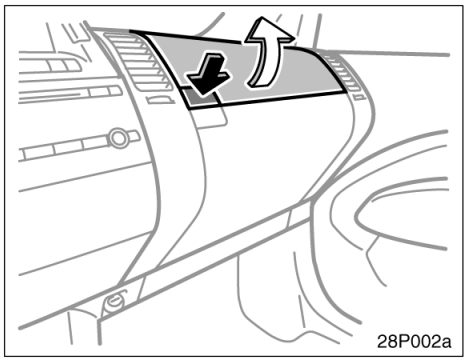

Övre handskfack

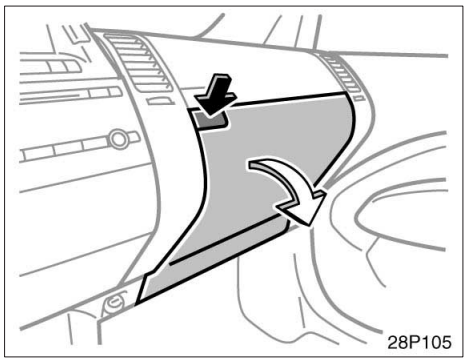

Undre handskfack

Tryck på respektive knapp för att öppna handskfacken.

Det övre handskfacket är avdelat med en skiljevägg. Tag bort skiljeväggen när du vill förvara ett längre föremål.

När instrumentbelysningen är tänd så tänds belysningen i det undre handskfacket när den undre luckan öppnas.

⚠ VARNING

Luckorna till handskfacken skall alltid vara stängda under färd för att minimera skaderisken vid en olycka eller ett häftigt stopp.

Tillbehörsfack

Öppna förvaringsfacken som bilderna visar.

⚠ VARNING

- **Förvaringsfack skall vara stängda under färd för att minimera skaderisken vid en olycka eller ett häftigt stopp.**
- **Förvaringsfack i taket—**
  Detta förvaringsfack är avsett för lätta föremål, t.ex. glasögon. Placera därför inga tunga föremål där. Tunga föremål kan få hållaren att öppnas och innehållet att ramla ut, vilket kan orsaka skador.

OBSERVERA

Förvaringsfack i taket—
Sommartid kan bilens innertak bli mycket varmt. Lämna aldrig något brännbart eller deformerbart i dessa fack, t.ex. cigarettändare eller glasögon.

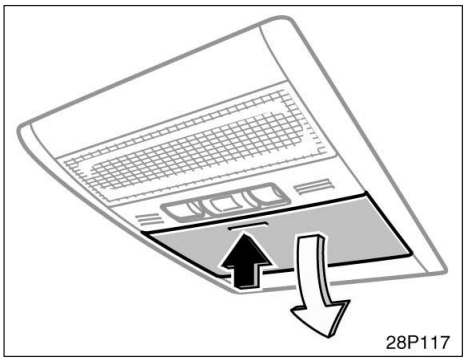

Tak, fram

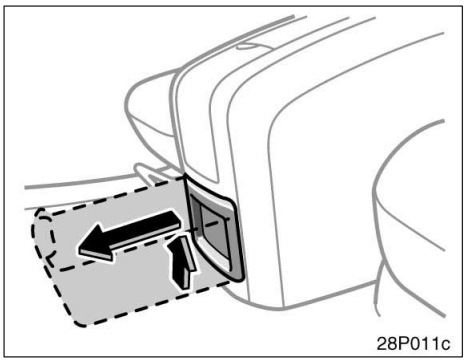

Konsolfackets framkant

Burkhållare

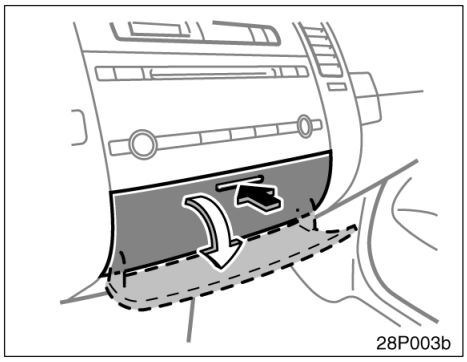

På instrumentpanelen

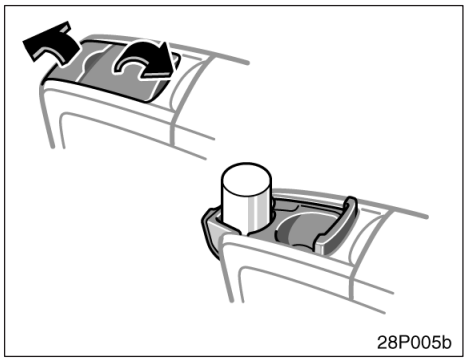

För framsätet

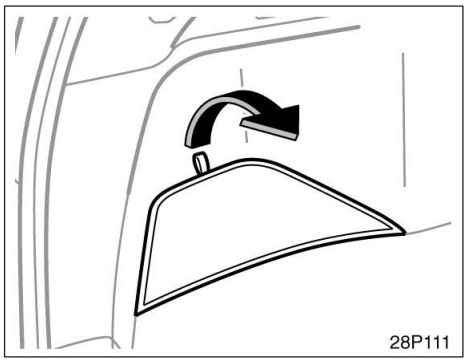

Bagagerummets vänstra del

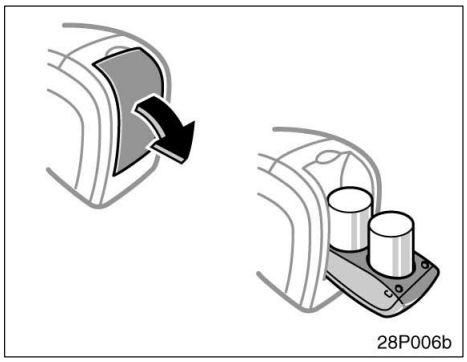

För baksätet

Burkhållaren är avsedd för säker förvaring av läskburkar eller muggar.

Öppna locket till burkhållaren när du vill använda den.

⚠ VARNING

- **Placera aldrig något annat än läskburkar eller muggar i hållaren. Det finns risk att något kastas ut och orsakar personskador vid häftig inbromsning eller vid en eventuell olycka.**
- **Burkhållaren skall alltid vara inskjuten när den inte används för att minimera skaderisken vid en olycka eller ett häftigt stopp.**
- **Var försiktig så att du inte klämmer fingrarna när du öppnar burkhållaren.**

Flaskhållare

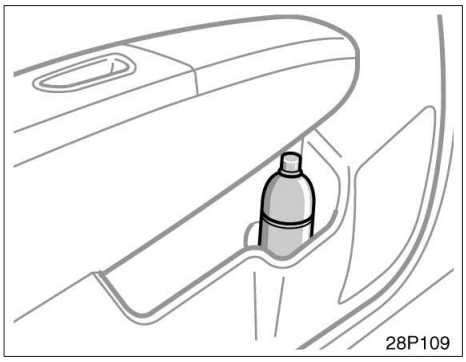

Flaskhållaren är avsedd för säker förvaring av flaskor.

⚠ VARNING

Använd aldrig burk– eller flaskhållarna för annat syfte än förvaring av burkar, flaskor eller dylikt. Det finns risk att något kan kastas runt i bilen och skada de åkande vid en plötslig inbromsning eller olycka.

OBSERVERA

Placera aldrig en kopp eller öppnad flaska i flaskhållaren. Det finns risk för att innehållet kan spillas ut när dörren öppnas eller stängs.

Hållare för förstahjälpenlåda

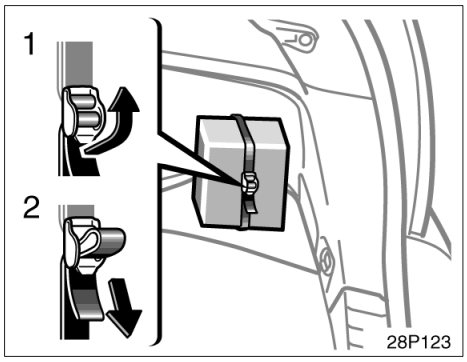

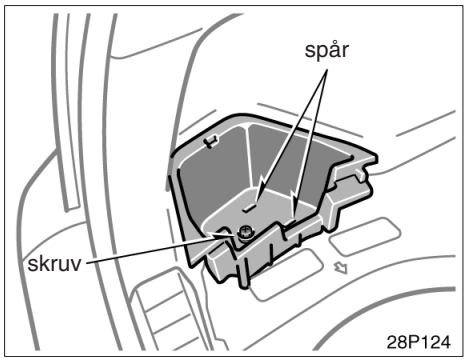

Remmen är avsedd för säker förvaring av en förstahjälpenlåda.

Även om en förstahjälpenlåda inte ingår i standardutrustningen är detta en lämplig plats att förvara en sådan.

1. Lossa: Drag låsspännet uppåt.
2. Drag åt: Drag i remmen.

Kontrollera att förbandslådan sitter fast ordentligt.

Remmen är löstagbar. Den kan monteras så att den håller fast en förstahjälpenlåda i förvaringsfacket som är placerat i bagagerummets vänstra del.

Så här monteras remmen:

1. Tag bort locket till förvaringsfacket i bagagerummet samt förvaringsboxen.
2. Vrid på skruven och tag bort den från förvaringsboxens botten så att boxen lossas.
3. Trä remmen genom spåren på förvaringsboxen.

Lastsäkringsringar

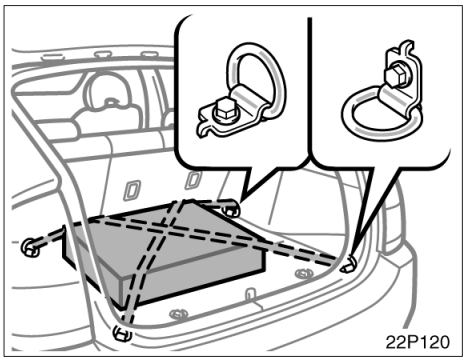

Använd lastsäkringsringarna för att binda fast last, som bilden visar.

Se ”Försiktighetsåtgärder vid lastning” på sid 261 för viktiga säkerhetsåtgärder vid lastning.

⚠ VARNING

När lastsäkringsringarna inte används skall de förvaras säkert så att ingen kan skada sig på dem.

Förvaringsbox i bagagerummet

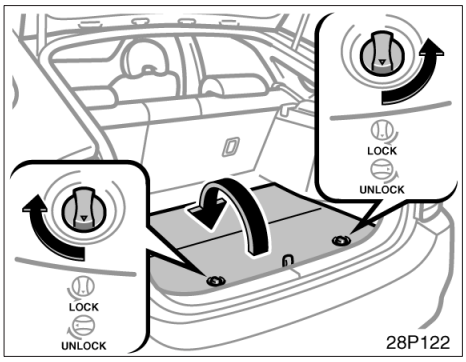

1. Öppna förvaringsboxen genom att vrida ratten till ”UNLOCK” och öppna locket.

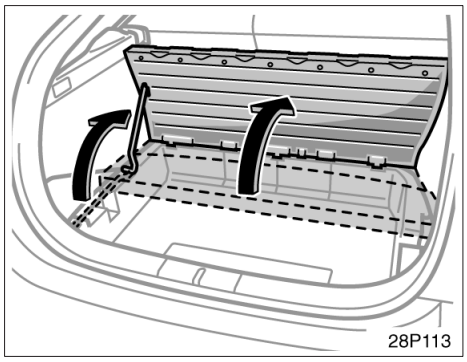

2. Ställ upp locket genom att sätta in stödstaget i urtaget.

⚠ VARNING

Förvaringsfacket skall vara stängt och låst under färd för att minimera skaderisken vid en olycka eller ett häftigt stopp.

Insynsskydd

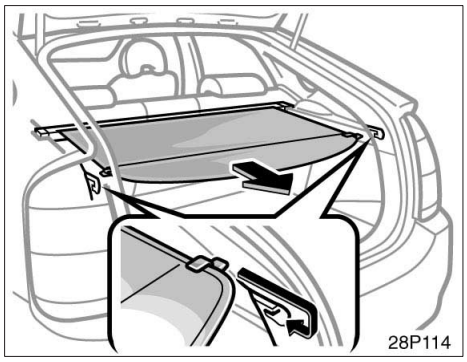

Drag ut insynsskyddet och fäst i krokarna som bilden visar.

⚠ VARNING

Placera inga föremål ovanpå insynsskyddet. Sådana föremål kan kastas omkring i bilen och skada passagerarna vid en plötslig inbromsning eller olycka.

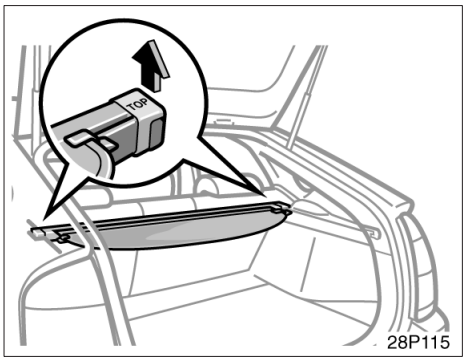

Tag bort insynsskyddet genom att lyfta upp det.

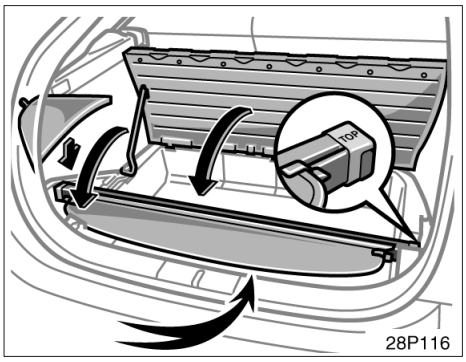

Du kan förvara insynsskyddet i bagagerummets förvaringsutrymme, som bilden visar. Placera den i så fall med ”TOP” uppåt.

Ett borttaget insynsskydd skall förvaras i förvaringsfacket i bagagerummet eller på annan plats än i kupén. Då undviker man att passagerarna skadas vid en plötslig inbromsning eller en olycka.

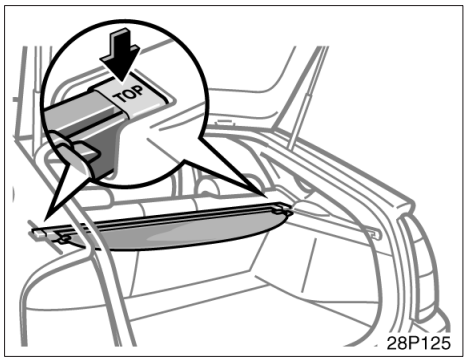

När du sätter tillbaka insynsskyddet, se till att ”TOP” är uppåt.

Golvmatta

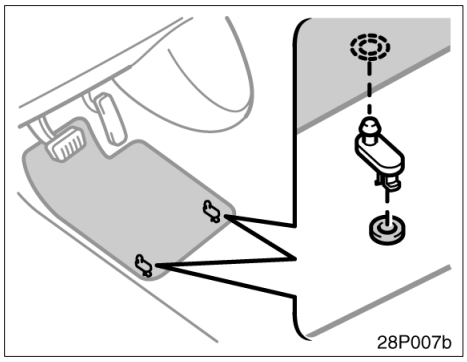

Använd golvmattor av rätt storlek.

Mattor med 2 hål är avsedda för användning med låsklips. Fäst golvmattan genom att passa in låsklipsen i hålen i mattan.

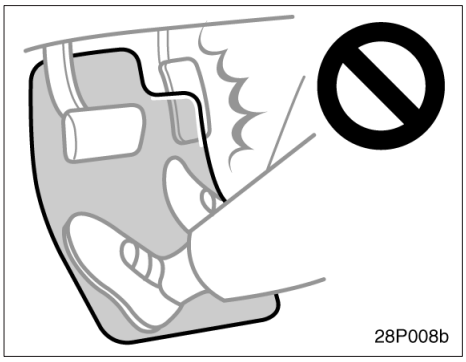

VARNING

Det är viktigt att mattan ligger rätt på textilgolvet. Om mattan glider och fastnar i pedalerna under körning finns det risk för olyckor.

Del 3
INNAN DU BÖRJAR KÖRA DIN NYA TOYOTA

- Inkörning 248
- Bränsle 248
- Avstängningssystem för bränslepumpen 249
- Körning utomlands 250
- Trevägskatalysatorer 250
- Varning för avgaser 252
- Information om oljeförbrukning 253
- Tändstift med iridiumelektroder 254
- Bromsar 255
- Elektrisk servostyrning 259
- Förslitningsvarnare för bromsbeläggen 260
- Lastning, säkerhetsanvisningar 261
- Tillverkningsnummer och typskylt 261
- Stöldskyddsdekaler 263
- Fjädring och chassi 263

Inkörning

Kör mjukt och undvik hög hastighet.

Det är inte nödvändigt att iaktta några speciella inkörningsföreskrifter men om du följer nedanstående enkla råd under de första 200 milen blir ekonomin bättre i fortsättningen och din bil får ökad livslängd.

- Undvik fullgasstarter.
- Undvik att rusa hybridmotorn.
- Försök att undvika häftiga inbromsningar under de första 30 milen.

Bränsle

Det är viktigt att välja rätt bränsle för att motorn skall fungera på bästa sätt.

Motorskador som orsakas av fel bränsle omfattas inte av Toyotas nybilsgaranti.

BRÄNSLETYP

Kör endast på blyfri bensin.

För att förhindra misstag vid tankning har bilen ett smalare bränslerör. Munstycket på pumpar med blyfri bensin passar i det mindre påfyllningsröret, men däremot inte munstycken på pumpar med blybensin.

OBSERVERA
Kör aldrig på blyad bensin. Blybensin minskar katalysatorns förmåga att rena avgaserna och det blir störningar i systemet. Detta kan medföra ökade underhållskostnader.

OKTANTAL

Använd bränsle med oktantal 95 eller högre.

Körning på bensin med lägre oktantal gör att motorn spikar kraftigt och långvarigt. I allvarliga fall kan det leda till motorskador.

Om motorn knackar...

Tag kontakt med en auktoriserad Toyota–återförsäljare eller –verkstad, eller annan verkstad med motsvarande kvalifikationer och utrustning om motorn knackar kraftigt trots att du använder rätt bränsle, eller om du hör att motorn knackar när du kör i jämn fart på plan väg.

Ibland kan man dock höra ett lätt kortvarigt spikande från motorn när man accelererar eller kör uppför branta backar. Detta är inget att oroa sig för.

BRÄNSLETANKENS VOLYM

45 liter

Avstängningssystem för bränslepump

Detta säkerhetssystem stänger av bränsletillförseln till motorn för att minska risken för bränsleläckage om motorn skulle stanna eller om en krockkudde skulle blåsas upp vid en kollision. Tryck ”POWER”–knappen till läge ”OFF” för att starta hybridsystemet på nytt om bränslepumpen har varit avstängd.

⚠ VARNING

Undersök marken under bilen noga innan du åter startar hybridsystemet. Om du upptäcker att vätska har runnit ner på marken är bränslesystemet skadat och behöver repareras. I så fall får du inte starta hybridsystemet.

Körning utomlands

Om du skall köra din Toyota utomlands...

För det första, se till att bilen uppfyller lagar och förordningar i aktuella länder.

För det andra, kontrollera att det går att få tag på rätt bränsle.

Trevägskatalysatorer

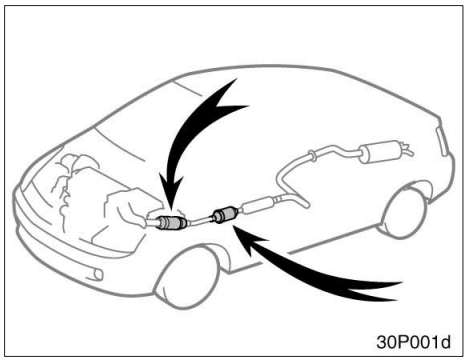

Trevägskatalysatorer är avgasreningssystem som är monterade i avgassystemet.

Katalysatorns uppgift är att reducera mängden skadliga ämnen i avgaserna.

⚠ VARNING

- **Håll människor och brännbara ämnen borta från avgasröret när motorn går. Avgaserna är mycket heta.**
- **Du bör varken stanna, låta motorn gå på tomgång eller parkera din bil över lättantändliga föremål, t.ex. torrt gräs, torra löv, papper eller trasor.**

OBSERVERA

Om en större mängd oförbränd bensin strömmar in i katalysatorn kan den överhettas och orsaka brand. Observera följande försiktighetsåtgärder för att undvika detta:

- ***Kör endast på blyfri bensin.***
- ***Kör aldrig med nästan tom tank. Om bensinen tar slut kan motorn misstända. Det ger onormalt hård belastning på katalysatorn.***
- ***Slå inte av tändningen medan bilen är i rörelse.***
- ***Håll motorn i gott skick. Störningar i motorns elsystem, elektroniska tändsystem/tändfördelarsystem eller bränslesystem kan orsaka extremt hög temperatur i katalysatorn.***
- ***Om motorn är svårstartad eller om den ofta stannar bör du köra bilen till en auktoriserad Toyota–återförsäljare eller –verkstad eller annan verkstad med motsvarande kvalifikationer och utrustning för kontroll.***
- ***För att katalysatorn och avgasreningssystemet skall fungera på rätt sätt måste bilen få regelbunden service enligt Toyotas serviceprogram. Beträffande serviceintervall, se ”Service & Garanti” i bilhandlingarna.***

Varning för avgaser

⚠ VARNING

- **Undvik att andas in avgaser. De innehåller koloxid (kolmonoxid), som är en färglös och luktlös gas. Den är mycket giftig och kan orsaka medvetslöshet och i svårare fall leda till döden.**
- **Kontrollera att det inte finns några hål eller lösa kopplingar i avgassystemet. Hela systemet måste kontrolleras regelbundet. Om någon del av avgassystemet råkar slå emot något eller om avgasljudet förändras bör du omedelbart låta kontrollera systemet.**
- **Kör aldrig hybridsystemet i ett garage eller annat slutet utrymme, utom den tid som behövs för att köra bilen in eller ut. Om avgaserna inte snabbt leds ut kan det bli mycket farligt.**
- **Sitt inte länge i en parkerad bil med hybridsystemet igång. Om det är oundvikligt, se då till att bilen står fritt och ställ in värme– eller kylsystem så att fläkten blåser in friskluft i bilen.**
- **Håll alltid bakdörren stängd under färd. Om bakluckan är öppen eller dåligt stängd kan avgaser sugas in i bilen.**
- **För att ventilationssystemet skall fungera måste luftintagen framför vindrutan hållas fria från snö, löv och skräp.**
- **Om du känner avgaslukt inne i bilen, kör med öppna fönster och stängd baklucka. Låt snarast undersöka och reparera avgassystemet.**

Fakta om oljeförbrukning

MOTOROLJANS FUNKTION

Motoroljans huvudsakliga funktion är att smörja och kyla motorn invändigt. Oljan bidrar i hög grad till att hålla motorn i gott skick.

MOTORNS OLJEFÖRBRUKNING

Det är normalt att en motor förbrukar en viss mängd olja vid normal drift. Orsakerna är bland annat följande.

- Oljan används för att smörja kolvar, kolvringar och cylinderväggar. En tunn oljefilm lämnas kvar på cylinderväggen när kolven rör sig nedåt i cylindern. Det kraftiga undertrycket som genereras när du släpper gasen för att minska farten gör att en del av denna olja sugs in i förbränningsrummet. Denna olja, liksom en del av den olja som stannar kvar på cylinderväggarna förbränns av de heta gaserna vid förbränningen.
- Oljan används också för att smörja ventilskaften på insugsventilerna. En del av denna olja sugs in i förbränningsrummet tillsammans med luften och förbränns samtidigt med bränslet. Oljan som smörjer ventilskaften förbränns dessutom av heta avgaser från förbränningen.

Oljeförbrukningen beror bland annat på oljans viskositet, oljans kvalitet och hur du kör.

Mer olja förbrukas vid snabb, hård körning med täta accelerationer och inbromsningar.

När motorn är ny drar den mer olja eftersom kolvar, kolvringar och cylinderväggar inte hunnit slitas in.

Oljeförbrukning: Max 1,0 liter per 100 mil.

När man bedömer oljeförbrukningen måste man ta hänsyn till att oljan kan bli utspädd, vilket gör det mycket svårt att exakt bedöma oljeförbrukningen.

I en bil som t ex ofta används för korta sträckor och har normal oljeförbrukning kan det hända att mätstickan inte visar någon oljeförbrukning alls, ens efter flera 100 mils körning. Det beror på att oljan gradvis späds ut med bränsle eller fukt, så att det verkar som om oljenivån är oförändrad.

Vattnet eller bensinen som späder ut oljan dunstar sedan om bilen körs på hög fart på motorväg så att oljan blir mycket het. Det kan då verka som om oljeförbrukningen är mycket hög vid bara en kort körning i hög fart.

VIKTIGT ATT KONTROLLERA OLJENIVÅN

En av de viktigaste åtgärderna för att hålla bilen i gott skick är att hålla motoroljan på rätt nivå så att dess smörjande funktion inte försämras. Det är därför nödvändigt att kontrollera oljenivån regelbundet. Toyota rekommenderar att du kontrollerar oljenivån varje gång du tankar.

OBSERVERA
Allvarliga motorskador kan uppstå om oljenivån är för låg, t ex på grund av bristfällig kontroll.

För ytterligare information, se ”Kontroll av oljenivån” på sid 332.

Tändstift med iridiumelektroder

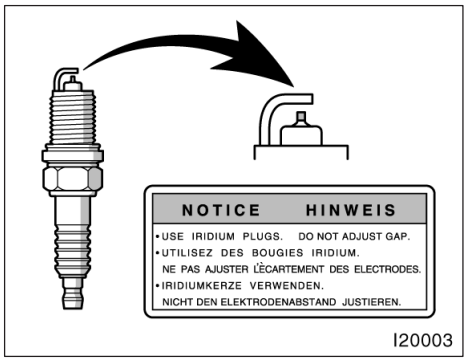

Motorn har tändstift med iridiumelektroder.

OBSERVERA
För bästa motorprestanda och god körbarhet – använd endast tändstift med iridiumelektroder och försök aldrig justera elektrodavståndet själv.

Bromssystem

REGENERATIV BROMSNING

När du trampar på bromspedalen börjar den elektriska motorn att fungera som generator och omvandlar rörelseenergin till elektrisk energi.

Det regenerativa bromssystemet arbetar på följande sätt.

1. När du släpper gaspedalen minskar hastigheten beroende på växelväljarens läge, på samma sätt som i en konventionell bil med bensinmotor.
2. När du trampar på bromspedalen med växelväljaren i läge ”D” eller ”B” sker den regenerativa bromsningen.

HYDRAULBROMS

Bromssystemet har 3 separata hydrauliska bromskretsar. Om bromsverkan på den ena kretsen faller bort fungerar fortfarande den andra. Du måste dock trampa ner pedalen med större kraft än vanligt och bromssträckan ökar. Dessutom kan bromsvarningslampan tändas.

⚠ VARNING

Kör aldrig bilen om bara den ena bromskretsen fungerar. Lämna omedelbart in bilen till verkstaden.

BROMSKRAFTFÖRSTÄRKARE

Bromskraftförstärkaren utnyttjar undertrycket i motorn för att förstärka pedalkraften. Skulle bromskraftförstärkaren sluta fungera under körning tänds bromsvarningslampan och du hör en varningssignal. I så fall fungerar bromsarna eventuellt inte ordentligt. Trampa ned bromspedalen hårt om bromsarna inte fungerar ordentligt. Om bromsvarningslampan tänds, stanna genast och kontakta en auktoriserad Toyota–återförsäljare eller –verkstad eller annan verksamhet med motsvarande kvalifikationer och utrustning.

Den gula bromsvarningslampan är tänd i cirka 60 sekunder efter det att läge ”IG–ON” har valts. Om lampan släcks efter en stund är situationen normal.

Upprepade tryckningar på bromspedalen kan aktivera den röda bromsvarningslampan och varningssignalen. Om lampan släcks och summern tystnar efter några sekunder är situationen normal.

Ett ljud kan höras i motorrummet efter att hybridsystemet startats eller när bromspedalen trycks ned upprepade gånger. Ljudet är ett pulserande ljud från bromssystemet och innebär inte att något är fel.

I något av följande fall kan ett motorljud höras från motorrummet.

- Bromspedalen trycks ned när hydraulsystemet är avstängt.
- Förardörren öppnas.
- Några sekunder efter att hybridsystemet är i ”OFF”–läge och i cirka 90 sekunder.

Bromspedalens väg kan bli kort när du trycker in knappen ”POWER” medan bromspedalen är nedtryckt.

⚠ VARNING

- **Pumpa inte med bromspedalen om hybridsystemet stannat. Varje tryck på bromspedalen gör att en del av undertrycket förbrukas.**
- **Bromsarna fungerar även om servoverkan helt upphört. Du måste dock trampa hårt på pedalen, betydligt hårdare än normalt. Dessutom ökar bromssträckan.**

ABS–LÅSNINGSFRIA BROMSAR

ABS–systemet hindrar automatiskt att ett eller flera hjul låser sig vid häftig inbromsning eller vid inbromsning på halt underlag. Detta hjälper till att hålla bilen på rätt kurs och gör att den fortfarande går att styra under sådana förhållanden.

Utnyttja ABS–systemet effektivt: När ABS–systemet griper in blinkar slirvarningslampan i instrumentgruppen samtidigt som ett ljud hörs. I detta läge skall du bara låta ABS arbeta till din hjälp. Trampa bara ned bromspedalen ännu hårdare. Grips inte av panik och pumpa inte med bromspedalen. Bromssträckan blir längre om du pumpar med pedalen.

ABS–systemet börjar fungera när hastigheten överstiger cirka 10 km/tim. Den upphör att fungera när hastigheten är lägre än cirka 5 km/tim.

Om du trampar på bromspedalen på halt underlag, t.ex. vid körning över en manlucka av järn i gatan, järnplåtar över gatuarbeten, broskarvar etc. när det regnar kan det hända att ABS griper in.

När ABS–systemet griper in kan följande hända. Det betyder inte att systemet är defekt:

- Du kan höra att ABS–systemet är i funktion och känna vibrationer i kaross och ratt. Även efter bilen har stannat kan ett surrande ljud höras från motorrummet.

⚠ VARNING

Överskatta inte ABS–bromsarna. Trots att de låsningsfria bromsarna förbättrar kontrollen över bilen är det fortfarande lika viktigt att du kör med gott omdöme, håller måttlig hastighet och alltid tillräckligt avstånd till framförvarande bil. Det finns en gräns för bromsförmåga, styrning och stabilitet även med ABS.

ABS–systemet kan inte rädda situationen om däcken utsätts för påfrestningar utöver deras greppförmåga eller om vattenplaning uppstår under körning med hög fart i regn.

ABS–systemet är inte avsett att förkorta bromssträckan. Kör alltid med sansad hastighet och håll alltid tillräckligt säkerhetsavstånd till framförvarande bil. Jämfört med en bil utan ABS kan din bil med ABS kräva längre bromssträcka i följande fall:

- **Vid körning på grovt underlag, på grus– eller snötäckta vägar.**
- **Vid körning med snökedjor.**
- **Vid körning över skarvar i vägen.**
- **Vid körning på vägbana med gropar eller hål eller där beläggningen är mycket ojämn.**

Alla fyra däcken ska vara av rekommenderad typ och ha rekommenderat lufttryck: ABS känner av bilens färdhastighet med hjälp av fartsensorer på respektive hjul. Om du använder andra däck än de som rekommenderas känner sensorerna eventuellt inte av hjulens exakta hastighet vilket gör att bromssträckan blir längre.

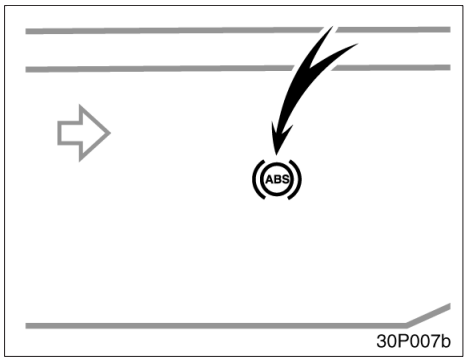

”ABS”–varningslampa

Lampan tänds när du väljer läge ”IG–ON”. Om ABS–systemet fungerar ordentligt släcks lampan när ”READY”–lampan tänts. Om systemet är defekt tänds varningslampan igen.

När ”ABS”–varningslampan lyser (men inte bromsvarningslampan) fungerar bromsarna på konventionellt sätt, men låsningsskyddet fungerar inte.

När ”ABS”–varningslampan tänds (men inte bromsvarningslampan) fungerar inte ABS–systemet. Då finns det risk för att något eller några av hjulen kan låsas vid häftig inbromsning eller vid inbromsning på hal eller våt vägbana.

Om något av följande inträffar indikerar det att ett fel uppstått någonstans i komponenterna som övervakas av varningssystemet. Kontakta en auktoriserad Toyota–återförsäljare eller –verkstad eller annan verkstad med motsvarande kvalifikationer och utrustning för reparation av bilen.

- När läge ”IG–ON” har valts tänds lampan inte alls, eller också förblir den tänd efter att ”READY”–lampan tänts.
- Varningslampan tänds under körning.

Det är emellertid normalt att varningslampan tänds under körning och sedan omedelbart slocknar igen.

⚠ VARNING

Om ”ABS”–varningslampan är tänd samtidigt som den röda bromsvarningslampan lyser skall du omedelbart stanna bilen på säker plats. Kontakta en auktoriserad Toyota–återförsäljare eller –verkstad eller annan verkstad med motsvarande kvalifikationer och utrustning.

Om detta inträffar betyder det inte bara att ABS–systemet är ur funktion, bilen blir dessutom extremt instabil vid inbromsning.

Något av följande kan inträffa, men behöver inte indikera att något är fel:

- Lampan är tänd i cirka 60 sekunder efter det att läge ”IG–ON” har valts. Om lampan släcks efter en stund är situationen normal.
- Upprepade tryckningar på bromspedalen kan aktivera varningslampan. Om lampan släcks efter några sekunder är situationen normal.

PARKERINGSBROMS MED TRUMBROMS I CENTRUM

Parkeringsbromsen har en konstruktion med trumbroms i centrum av de bakre bromsskivorna. Denna typ av trumbromsar kräver ansättning vid regelbundna tillfällen eller när nya bromsbelägg och/eller trummor monterats.

Låt en auktoriserad Toyota–återförsäljare eller –verkstad eller annan verkstad med motsvarande kvalifikationer och utrustning utföra ansättningen av bromsarna.

BROMSKRAFTFÖRSTÄRKARE

När du stampar hårt på bromspedalen bedömer systemet detta som en panikbromsning och trycker då ned bromspedalen ännu kraftigare än vad du själv kan göra.

När du stampar på bromspedalen överförs extra kraft till pedalen. Nu hörs ibland ett ljud i motorrummet. Detta tyder inte på att något är fel.

Bromsassistansen börjar fungera när hastigheten är högre än cirka 10 km/h. Den upphör att fungera när hastigheten är lägre än cirka 5 km/tim.

Närmare information finns i avsnittet ”Kontrollampor och varningssummer” på sid 144.

Elektrisk servostyrning

Det eldrivna servostyrningssystemet underlättar rattvridningar via en elmotor.

I följande fall kan det bli svårare att vrida på ratten. Dock tänds inte varningslampan för det eldrivna servostyrsystemet. (Eftersom det inte innebär att något är defekt.)

- När ratten används mycket ofta eller när den vrids om så långt det går medan bilen står stilla eller rör sig mycket långsamt.

  Styrservoeffekten minskas för att förhindra överhettning. Undvik att vrida på ratten, eller stanna bilen. När bilen får vara i läge ”IG–ON” en stund så kyls systemet ner.

OBSERVERA
Om du upprepar funktionen som kopplar in överhettningsskyddet kan elservostyrningen skadas.

- När startbatteriet är urladdat

  Kontrollera startbatteriets skick. Ladda upp eller byt ut batteriet, vid behov. Se ”Kontroll av startbatteriet” på sid 346.

- När ratten används medan hybridsystemet är avstängt (lampan ”READY” släckt).

  Startbatteriets kapacitet minskar tillfälligt. Systemet återgår till det normala en stund efter att hybridsystemet startats.

Om ett fel har uppkommit i elservostyrningen tänds varningslampan i färdinformationsdisplayen. Se ”Färdinformationsdisplay” på sid 152.

Slitagevarnare för bromsbeläggen

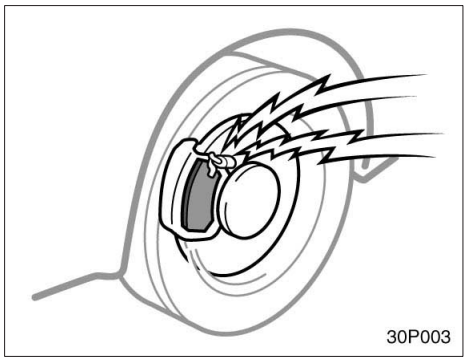

Slitagevarnarna på bromsskivorna ger ifrån sig ett varningsljud om bromsklossarna är så slitna att de måste bytas.

Om du hör ett gnisslande eller skrapande ljud när du kör bör du genast låta närmaste auktoriserade Toyota–återförsäljare eller –verkstad, eller annan verkstad med motsvarande kvalifikationer och utrustning kontrollera och byta bromsbeläggen.

Kör inte längre än absolut nödvändigt om du hör detta varningsljud.

Om du fortsätter köra utan att byta bromsbelägg kan följden bli dyra reparationer på grund av skador på bromsskivorna. Du måste dessutom trampa hårdare på bromspedalen för att stanna på samma sträcka.

Säkerhetsanvisningar vid lastning

Tänk på följande när du lastar bilen:

- Placera om möjligt last och bagage i bagageutrymmet. Spänn fast lasten om det är nödvändigt.
- Se till att bilen får rätt viktfördelning. Försök att placera tunga saker så långt fram som möjligt så att vikten fördelas jämnt.
- Tänk på bränsleekonomin, kör inte omkring med onödig last i bilen.

⚠ VARNING

- **Se till att bagage och annan frakt inte kan glida framåt vid en inbromsning. Lasta inte på höjden i bagagerummet. Placera bagage och tunga saker så nära golvet som möjligt.**
- **Låt aldrig någon sitta i bagageutrymmet under färd. Det är inte avsett för passagerare. Se till att alla som åker i bilen sitter i sätena och använder bilbältet. Risken för personskador vid en häftig inbromsning eller en eventuell olycka är annars mycket stor.**
- **Placera inga föremål ovanpå insynsskyddet. Sådana föremål kan kastas omkring i bilen och skada passagerarna vid en plötslig inbromsning eller olycka. Allt bagage måste fastgöras på säker plats.**
- **Kör aldrig med något liggande löst på instrumentpanelen. Sådana föremål kan störa sikten för föraren. I en skarp kurva eller vid acceleration kan eventuella föremål som ligger på instrumentpanelen komma i rörelse och irritera föraren. Vid en olycka kan föremål på instrumentpanelen dessutom skada de åkande.**

Identifiering av din Toyota——Tillverkningsnummer, typskylt

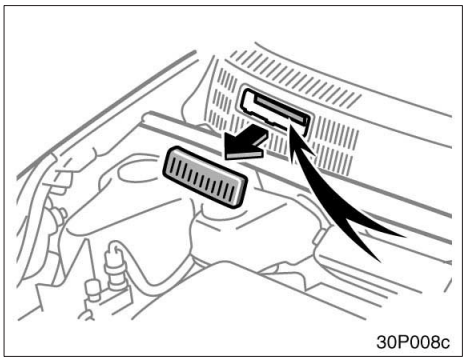

Tillverkningsnumret (VIN – Vehicle Identification Number) är den lagliga identifieringen av din bil. Motornumret är instansat i motorrummet som bilderna visar.

Detta nummer är den viktigaste identifieringen av din bil. Det används vid registrering av dig som ägare av bilen.

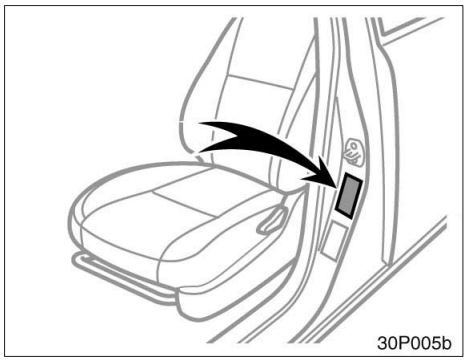

Tillverkningsnumret (VIN) anges också på tillverkarens typskylt.

—Nummer på bensinmotor och elmotor

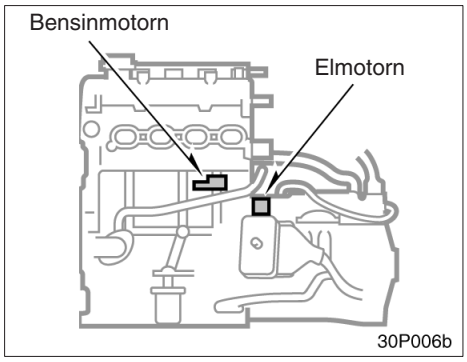

Nummerplåtarna är placerade på bensinmotorn och på växellådan som bilden visar.

Stöldskyddsdekaler (Endast högerstyrda bilar)

Din nya bil är försedd med stöldskyddsetiketter med ungefärlig storlek 47 x 12 mm.

Dekalerna är avsedda att minska stöldrisken genom att göra det lättare att spåra och återfå delar från stulna fordon. Dekalerna är konstruerade så att de förstörs om man försöker ta bort dem när de väl sitter fast. Det går alltså inte att flytta över etiketterna från en del till en annan.

OBSERVERA

Försök inte ta bort stöldskyddsetiketterna.

Fjädring och chassi

⚠ VARNING

Modifiera inte fjädringssystem eller chassi med ombyggnadssatser för höjning, distanshylsor, specialfjädrar etc. Risken är stor att vägegenskaperna försämras och olycksrisken ökar.

Del 4
START OCH KÖRNING

- Innan du startar hybridsystemet 266
- Start av hybridsystemet 266
- Kontroller före längre körning 269
- Körtips för olika förhållanden 270
- Vinterkörning 272
- Körning med släp– eller husvagn 273
- Hur du spar bränsle och ökar bilens livslängd 274

Innan du startar hybridsystemet

1. Kontrollera området runt bilen innan du sätter dig i bilen.
2. Ställ in förarsätet, ryggstödsvinkeln, nackstödet och rattens vinkel.
3. Ställ in bilens inre och yttre backspeglar, om det behövs.
4. Stäng alla dörrar.
5. Tag på säkerhetsbältena.

Kontrollera om ”READY” lyser på instrumentpanelen när du sätter dig i bilen.

⚠ VARNING

Bilen skapar inga vibrationer och inget ljud när den är klar för start och ”READY” är tänd. Flytta foten försiktigt från bromspedalen till gaspedalen när du kör.

Start av hybridsystemet— (a) Före start

1. Ansätt parkeringsbromsen hårt.
2. Släck alla onödiga lampor och stäng av övriga strömförbrukare.
3. Håll fotbromsen nedtryckt ända tills du skall köra iväg.

(b) Starta hybridsystemet (med den elektroniska funktionen—på vissa modeller)

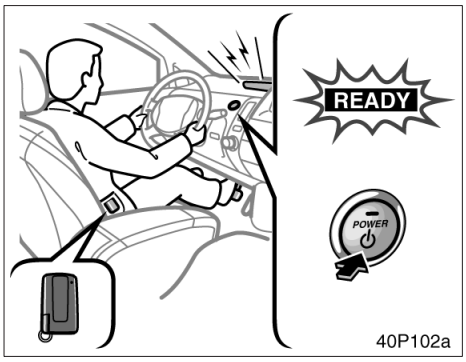

Innan du startar hybridsystemet, följ anvisningarna under ”(a) Före start”.

Normal start

Ha med dig nyckeln och tryck lätt på ”POWER” med bromspedalen nedtryckt. Indikeringslampan ”READY” börjar blinka. Efter några sekunder övergår ”READY” från att blinka till ett fast sken och samtidigt hörs två tonstötar. (Om det är kallt, speciellt vintertid, kan det ta litet längre innan ”READY” tänds.)

Motorn startar inte alltid när ”READY”–lampan är tänd.

Ett motorljud kan höras i motorrummet efter att bromspedalen trycks ned medan hybridsystemet är avstängt.

När hybridsystemet startas eller slås av kan ett ljud höras från hybridbilbatteriet i bagageutrymmet. Det betyder inte att något är fel.

Om det skulle vara något fel i hybridsystemet kommer varningslampan ”Fel i hybridsystemet” att tändas i stället för ”READY”. Om detta skulle inträffa skall du kontakta en auktoriserad Toyota–återförsäljare eller –verkstad, eller annan verksamhet med motsvarande kvalifikationer och utrustning.

⚠ VARNING

Starta aldrig hybrissystemet från bilens utsida, det kan leda till en olycka. Du skall sitta på förarsätet när du startar hybridsystemet.

OBSERVERA

- ***Hybridsystemet kan inte startas i växelläge ”N”. Placera alltid växelväljaren i läge ”P” och starta därefter systemet.***
- ***Om någon varningslampa tänds (se information på sid 144) eller om startbatteriet är bortkopplat, startar eventuellt inte hybridsystemet när du trycker på ”POWER”. Tryck i så fall på den igen. Om ”READY”–lampan inte tänds skall du kontakta en auktoriserad Toyota–återförsäljare eller –verkstad eller annan verkstad med motsvarande kvalifikationer och utrustning.***
- ***Om det är mycket kallt ute kan det ta litet längre tid innan ”READY” övergår till ett fast sken.***

(b) Starta hybridsystemet (med nyckel)

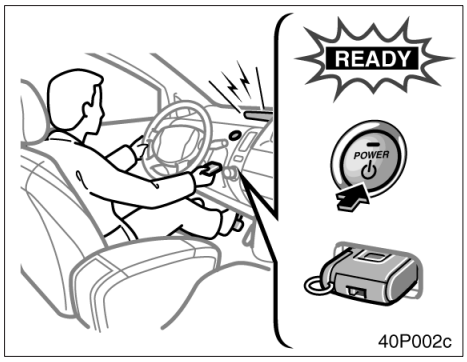

Innan du startar hybridsystemet, följ anvisningarna under ”(a) Före start”.

Normal start

Sätt i nyckeln och tryck lätt på ”POWER” med bromspedalen nedtryckt. Indikeringslampan ”READY” börjar blinka. Efter några sekunder övergår ”READY” från att blinka till ett fast sken och samtidigt hörs två tonstötar. (Om det är kallt, speciellt vintertid, kan det ta litet längre innan ”READY” tänds.)

Motorn startar inte alltid när ”READY”–lampan är tänd.

Ett motorljud kan höras i motorrummet efter att bromspedalen trycks ned medan hybridsystemet är avstängt.

När hybridsystemet startas eller slås av kan ett ljud höras från hybridbilbatteriet i bagageutrymmet. Det betyder inte att något är fel.

Om det skulle vara något fel i hybridsystemet kommer varningslampan ”Fel i hybridsystemet” att tändas i stället för ”READY”. Om detta skulle inträffa skall du kontakta en auktoriserad Toyota–återförsäljare eller –verkstad, eller annan verksamhet med motsvarande kvalifikationer och utrustning.

⚠ VARNING

Starta aldrig hybrissystemet från bilens utsida, det kan leda till en olycka. Du skall sitta på förarsätet när du startar hybridsystemet.

OBSERVERA

- ***Hybridsystemet kan inte startas i växelläge ”N”. Placera alltid växelväljaren i läge ”P” och starta därefter systemet.***
- ***Om någon varningslampa tänds (se information på sid 144) eller om startbatteriet är bortkopplat, startar eventuellt inte hybridsystemet när du trycker på ”POWER”. Tryck i så fall på den igen. Om ”READY”–lampan inte tänds skall du kontakta en auktoriserad Toyota–återförsäljare eller –verkstad eller annan verkstad med motsvarande kvalifikationer och utrustning.***
- ***Om det är mycket kallt ute kan det ta litet längre tid innan ”READY” övergår till ett fast sken.***

Kontroller före längre körning

Du bör göra några enkla kontroller innan du ger dig ut på en längre körning. En kontroll som bara tar en liten stund kan göra körningen både säkrare och trevligare. Det enda som krävs är att du har lite kunskap om din egen bil och en viss noggrannhet. Om du inte har möjlighet att utföra kontrollen står en auktoriserad Toyota–återförsäljare eller –verkstad, eller annan verkstad med motsvarande kvalifikationer och utrustning gärna till tjänst till låg kostnad.

⚠ VARNING

Om du gör arbetet i ett stängt garage måste du se till att ventilationen är god. Avgaserna är mycket giftiga.

INNAN DU STARTAR HYBRIDSYSTEMET

Bilens utsida

Däck. Kontrollera lufttrycket med en mätare och se efter om däcken har sprickor eller skador eller om de är mycket slitna.

Hjulmuttrar. Kontrollera att inga muttrar saknas eller sitter löst.

Läckage. När bilen har stått parkerad ett tag bör du kontrollera att det inte finns några spår efter bränsle–, olje– eller vattenläckage under bilen. (Efter användning av luftkonditioneringen är dock normalt att det droppar vatten från kylaggregatet.)

Belysning. Kontrollera att strålkastare, broms– och baklyktor, körriktningsvisare och övrig belysning fungerar. Kontrollera strålkastarinställningen.

Inne i bilen

Reservhjul, domkraft och hjulmutternyckel. Kontrollera lufttrycket och se till att domkraften och hjulmutternyckeln finns med i bilen.

Säkerhetsbälten. Kontrollera att låsen fungerar säkert. Kontrollera att säkerhetsbältena inte är slitna eller skadade.

Instrument och manöverorgan. Kontrollera särskilt att indikerings– och varningslampor, instrumentbelysning och defroster fungerar.

Bromsar. Kontrollera att bromspedalen har tillräckligt avstånd kvar till golvet när den är nedtryckt.

Hjälpbatteri och batterikablar. Kontrollera att det inte finns korrosionsangrepp, att kabelskorna sitter fast och att det inte finns sprickor i batterihöljet. Kontrollera att övriga kablar och anslutningar är i gott skick.

I motorrummet

Reservsäkringar. Kontrollera att du har tillräckligt med reservsäkringar i bilen. De måste ha samma amperetal som anges på säkringsdosans lock.

Kylvätskenivå. Kontrollera att kylarvätskenivån ligger rätt. (Se sid 335 för anvisningar.)

Elektriska ledningar. Kontrollera att det inte finns skadade eller lösa sladdar eller lösa anslutningar.

Bränsleledningar. Kontrollera att det inte finns något läckage eller lösa rör– och slangkopplingar.

EFTER START AV HYBRIDSYSTEMET

Avgassystem. Lyssna om det hörs något onormalt avgasljud. Låt omedelbart reparera eventuella läckor. (Se ”Varning för avgaser” på sid 252.)

Motorns oljenivå. Parkera bilen på plan mark, stäng av hybridsystemet och kontrollera oljenivån med mätstickan. (Se sid 332 för anvisningar.)

UNDER KÖRNING

Instrument. Kontrollera att hastighetsmätaren och övriga instrument fungerar.

Bromsar. Bromsa kraftigt på en plats där du inte stör annan trafik, för att kontrollera att bromsarna inte drar snett.

Något annat ovanligt? Kontrollera om det finns lösa delar eller något läckage. Lyssna efter ovanliga ljud.

Om allt verkar bra, tag det lugnt och njut av körningen.

Körning under svåra förhållanden

- Kör alltid långsammare vid hård och byig sidvind. Då får du bättre kontroll över bilen.
- Kör sakta över trottoarkanter och om möjligt, i rät vinkel mot kanten. Undvik att köra på stora stenar med vassa kanter eller andra föremål som kan ligga på vägen. Det kan leda till allvarliga skador på däcken, t.ex. däckexplosioner.
  Kör sakta när du passerar förhöjningar i vägbanan eller om du kör på en guppig och gropig väg. Däck och/eller fälgar kan skadas.
- Om du parkerar i en backe, vrid då framhjulen tills de går mot trottoarkanten så att bilen inte kan rulla iväg. Ansätt parkeringsbromsen och tryck på knappen ”P”. Placera klossar bakom hjulen vid behov.
- När du tvättar bilen eller kör genom mycket vatten på vägbanan kan bromsarna bli våta. För att kontrollera om bromsarna är våta skall du bromsa försiktigt när det inte är någon annan trafik omedelbart bakom. Om bromsverkan inte verkar normal har bromsarna antagligen blivit våta. Torka dem genom att köra försiktigt med åtdragen parkeringsbroms och foten lätt på bromspedalen. Om bromsarna ändå inte fungerar normalt måste du stanna vid sidan av vägen och kontakta en auktoriserad Toyota–återförsäljare eller –verkstad, eller annan verkstad med motsvarande kvalifikationer och utrustning

⚠ VARNING

- **Innan du kör iväg måste du kontrollera att parkeringsbromsen är lossad och bromsvarningslampan är släckt.**
- **Gå aldrig ifrån bilen när ”READY” är tänd.**
- **Vila aldrig foten på bromspedalen när du kör. Det kan få bromsarna att överhettas, och dessutom ge ökat slitage och högre bränsleförbrukning.**
- **När du kör nedför en lång eller brant backe skall du minska hastigheten, växla ner och motorbromsa. Tänk på att om du använder bromsarna mycket kan de bli mycket heta med sämre bromsverkan som följd.**
- **Var försiktig när du accelererar eller bromsar i halt väglag. Plötslig acceleration eller motorbromsning kan få hjulen att sladda eller spinna.**
- **Fortsätt inte köra som vanligt om bromsarna är våta. Om bromsarna är våta krävs mycket längre bromssträcka och bromsarna kan dra snett vid bromsning. Dessutom finns risk att parkeringsbromsen inte kan hålla bilen säkert.**

OBSERVERA

När du kör på våta vägar skall du, om möjligt, undvika stora vattensamlingar. Om mycket vatten stänker upp i motorrummet kan det skada både hybridsystemet och de elektriska komponenterna.

Vinterkörning

Kontrollera att kylarvätskan innehåller rätt mängd frostskyddsmedel.

Använd endast ”Toyota Super Long Life Coolant” eller likvärdig etylenglykolbaserad kylarvätska som inte innehåller silikat, amin, nitrit, eller borat med hybridorganisk syrateknik med lång livslängd. (Kylarvätska med hybridorganisk syrateknik med lång livslängd består av en kombination av låga fosfater och organiska syror.)

Se ”Kontroll och påfyllning av kylarvätska” på sid 335 för uppgifter vid val av kylarvätska.

”Toyota Super Long Life Coolant” är en blandning av 50% kylvätska och 50% destillerat vatten. Kylvätskan skyddar bilen från frysning ner till cirka –35°C.

OBSERVERA
Använd inte enbart vatten.

Kontrollera hjälpbatteri och batterikablar.

Kyla minskar startbatteriets kapacitet. Det måste därför vara i toppskick för att ge tillräcklig effekt för start när det är kallt. I del 8–3 beskrivs hur du kontrollerar startbatteriet. En auktoriserad Toyota–återförsäljare eller –verkstad, eller annan verkstad med motsvarande kvalifikationer och utrustning kontrollerar gärna laddningsnivån i batteriet.

Använd motorolja med rätt viskositet för vinterkörning.

På sid 332 anges rekommenderad viskositet. Sommarolja blir trögflytande när det är kallt och kan göra det mycket svårt att starta motorn. Om du är tveksam om vilken olja du ska använda, kontakta en auktoriserad Toyota–återförsäljare eller –verkstad, eller annan verkstad med motsvarande kvalifikationer och utrustning som kan ge dig råd.

Förhindra att dörrlåsen fryser.

Spruta in tunn låsolja i bilens lås för att förhindra frysning.

Använd spolarvätska med frostskyddsmedel.

Varje auktoriserade Toyota–återförsäljare eller –verkstäder och de flesta bensinstationer säljer lämplig spolarvätska. Följ tillverkarens anvisningar för eventuell blandning av spolarvätskan med vatten.

OBSERVERA
Använd aldrig frostskyddsvätska avsedd för motorns kylsystem eller någon annan vätska i stället för riktig spolarvätska. Bilens lackering kan skadas.

Använd inte parkeringsbromsen om det är risk att den fryser fast.

Tryck växelväljaren till ”P”–läge och blockera bakhjulen när du parkerar bilen. Undvik att använda parkeringsbromsen i vissa fall om temperaturen ligger kring fryspunkten. Snö eller vatten som samlats i och omkring bromskomponenterna kan frysa till is och göra det omöjligt att senare lossa parkeringsbromsen.

Håll fritt från is och snö i hjulhusen.

Is och snö i de främre hjulhusen kan göra bilen svår att styra. Vid besvärligt vinterväglag bör du då och då stanna och kontrollera att det inte sitter för mycket snö och is i hjulhusen.

Du bör medföra viss nödutrustning beroende på väder och lokala förhållanden.

Det är alltid lämpligt att medföra, isskrapa, borste för lössnö, sandsäck, snöskyffel startkablar, bogserlina m m.

Körning med släp– eller husvagn

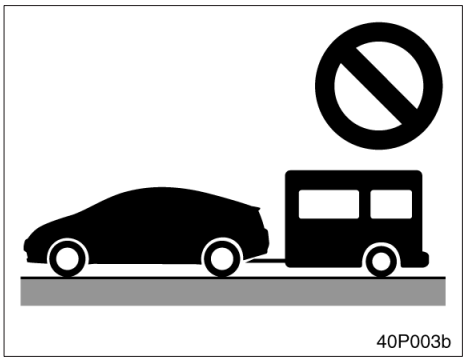

Toyota rekommenderar inte att du ansluter släpvagn eller husvagn till din Prius. Den är inte avsedd för bogsering.

Hur du spar bränsle och ökar bilens livslängd

Det är mycket lätt att få en liter bensin att räcka några kilometer längre–tag det bara lugnt. Då ökar också bilens livslängd. Nedan följer några specifika tips för hur du kan spara pengar på både bränsle och reparationer:

- **Kör alltid med rätt lufttryck i däcken.** För lågt lufttryck ger ökat däckslitage och ökar bränsleförbrukningen. Se sid 337 för anvisningar.
- **Kör inte med onödig last i bilen.** Tunga saker i bilen ger större belastning på motorn och därmed högre bränsleförbrukning.
- **Accelerera sakta och mjukt.** Undvik häftiga starter.
- **Undvik att ständigt accelerera och bromsa.** Bränsleförbrukningen ökar vid många stopp och starter.
- **Undvik att bromsa och stanna i onödan.** Håll jämn hastighet. Försök att observera trafiksignalerna på avstånd så att du tvingas stanna så sällan som möjligt, eller använd kringfartsleder för att undvika trafikljus. Håll lämpligt avstånd till framförvarande fordon för att undvika plötsliga inbromsningar. Då minskar också slitaget på bromsarna.
- **Undvik om möjligt tät trafik och bilköer.**
- **Låt aldrig foten vila på bromspedalen.** Det ger onödigt slitage, överhettning och hög bränsleförbrukning.
- **Kör med måttlig fart på motorvägar.** Ju fortare du kör desto mer bränsle förbrukas. Bränsleförbrukningen minskar om du sänker farten.
- **Se till att du har korrekt framhjulsinställning.** Undvik att köra mot trottoarkanter och sänk farten på ojämna vägar. Fel framhjulsinställning sliter inte bara kraftigt på däcken utan belastar också motorn hårdare och ger högre bränsleförbrukning.
- **Håll underredet fritt från lera, sand, is och snö.** Det minskar inte bara vikten utan minskar också korrosionsrisken.
- **Håll alltid bilen i toppskick.** Ett smutsigt luftfilter, fel ventilspel, oljiga eller smutsiga tändstift, förorenad olja, gammalt smörjfett, ojusterade bromsar och liknande, gör att bilens går sämre och höjer bränsleförbrukningen. För att öka livslängden på alla komponenter och för lägsta möjliga driftskostnader bör du låta din Toyota–verkstad utföra service enligt bilens serviceschema. Om du ofta kör under svåra förhållanden bör du se till att servicearbetet utförs oftare än enligt normalschemat.

⚠ VARNING

Stäng aldrig av hybridsystemet när du kör nedför långa utförsbackar. Servosystemen för bromsar och styrning fungerar bara när hybridsystemet går. Hybridsystemet måste också vara igång för att avgasreningen skall fungera på rätt sätt.

Del 5
I EN NÖDSITUATION

- Om bilen inte startar 276
- Om hybridsystemet stannar under körning 280
- Om bilen blir överhettad 281
- Om du får punktering (med reparationssats för däck) 282
- Om du får punktering (med nödhjul) 295
- Om bilen måste bärgas eller bogseras 303
- Om du tappat bort bilnycklarna 308
- Om öppnaren till bakluckan inte fungerar 308

Om bilen inte startar—
(a) Några enkla åtgärder

Innan du börjar kontrollera skall du först ha försökt starta på vanligt sätt enligt ”Start av hybridsystemet” på sid 266, samt att det finns tillräckligt med bränsle i tanken. Du bör också kontrollera om du kan starta hybridsystemet med någon av reservnycklarna. Om de fungerar är det troligen fel på den första nyckeln. Låt en auktoriserad Toyota–återförsäljare eller –verkstad, eller annan verkstad med motsvarande kvalifikationer och utrustning kontrollera nyckeln. Om ingen av dina nycklar fungerar är det antagligen fel i hybridbilens startspärrsystem. Kontakta en auktoriserad Toyota–återförsäljare eller –verkstad eller annan verkstad med motsvarande kvalifikationer och utrustning. (Se ”Nycklar” på sid 26.)

Om instrumentgruppen lyser svagt eller slocknar när hybridsystemet är påslaget—

1. Kontrollera att startbatteriets anslutningar är rena och fastdragna.
2. Om batterikablarna är i gott skick, är startbatteriet urladdat. Du kan försöka starta bilen med startkablar. Se ”(b) Start med startkablar” för mer information.

OBSERVERA
En hybridbil kan inte bogseras igång.

Om instrumentgruppen lyser normalt när du hybridsystemet är i läge ”IG–ON”—

Då är det antagligen något fel som måste åtgärdas. Kontakta en auktoriserad Toyota–återförsäljare eller –verkstad, eller annan verksamhet med motsvarande kvalifikationer och utrustning.

(b) Start med startkablar

Om startbatteriet är urladdat kan hybridsystemet startas med hjälp av startkablar. Beroende på bilens kondition går motorn eventuellt inte starta.

Följ nedanstående instruktioner mycket noga för att undvika risken att batteriet exploderar. Koppla startkablarna i exakt rätt ordning och på rätt plats. Vid en batteriexplosion kan svavelsyra spruta ut med allvarliga personskador och skador bl.a. på bilens elektronik och elsystem som följd.

Om startbatteriet är urladdat kan du inte komma åt det i bagageutrymmet eftersom bakluckan inte kan öppnas. Använd då startkabeluttaget i motorrummet. Mer information finns i ”START MED STARTKABLAR” på sid 277.

OBSERVERA
Om startbatteriet är urladdat och växellådan är i läge ”P” kan bilen inte flyttas om inte framhjulen lyfts upp. Det beror på att parkeringsspärrmekanismen låser framhjulen.

Om du inte är helt säker på hur bilen skall startas med hjälp av startkablar är det bättre att du anlitar en mekaniker eller en bilbärgare.

⚠ VARNING

- **Elektrolyten i hjälpbatteriet innehåller svavelsyra som är giftig och frätande. Använd skyddsglasögon när du hjälpstartar en bil och undvik att få syra på huden, kläderna eller bilen.**
- **Om du får elektrolyt på händer, kläder eller i ögonen måste du omedelbart ta av dig alla förorenade klädesplagg och skölja huden eller ögonen med mycket vatten. Sök sedan omedelbart läkarhjälp. Fortsätt under färden att skölja det skadade stället med vatten. Använd svamp eller handduk.**
- **Den gas som normalt bildas i batteriet är mycket explosiv och exploderar omedelbart om en öppen låga eller gnista kommer i närheten av batteriet. Använd därför endast riktiga startkablar. Rök inte och tänd inte tändstickor under startförsöket.**

OBSERVERA

- ***Hjälpbatteriet ska ha 12 volts spänning. Om du inte är helt säker på att batteriet har rätt spänning får det inte användas.***
- ***Efter start med startkablar kan det hända att hybridsystemet inte startar när du trycker på "POWER". Tryck i så fall på den igen. Om "READY"–lampan inte tänds skall du kontakta en auktoriserad Toyota–återförsäljare eller –verkstad eller annan verkstad med motsvarande kvalifikationer och utrustning.***

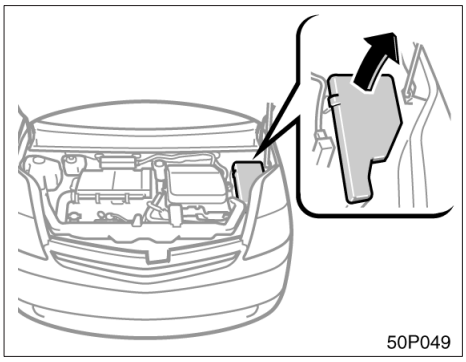

START MED STARTKABLAR

1. Ansätt parkeringsbromsen, släck strålkastarna och kupébelysningen.
2. Stäng av hybridsystemet och ta bort nyckeln om den sitter i tändningen.
3. Öppna motorhuven och kåpan till säkringsblocket som bilden visar.

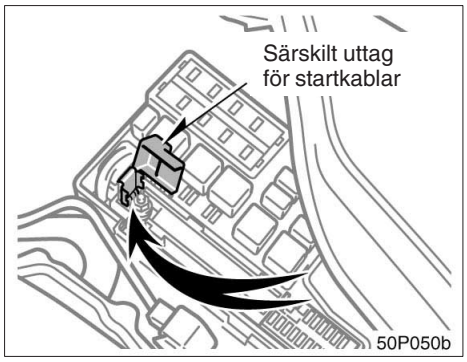

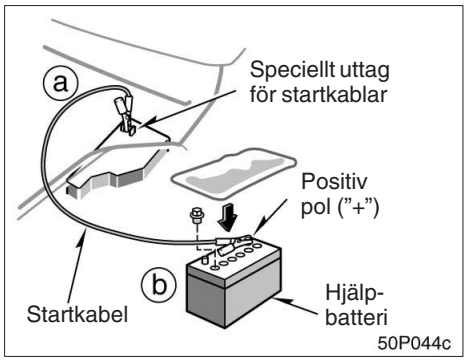

4. Öppna locket till den speciella uttaget för startkablarna.
5. Om hjälpbatteriet sitter i en annan bil måste du kontrollera att bilarna inte vidrör varandra. Släck alla onödiga lampor och stäng av alla strömförbrukare som inte behövs.

   Använd ett batteri som är av samma kvalitet, eller högre. Andra batterier kan vara svåra att använda i detta syfte. Ladda batteriet i flera minuter om det är svårt att starta med startkablar.
6. Tag om så behövs bort cellpropparna från hjälpbatterierna. Lägg en tygtrasa över de öppna hålen på batteriet eller batterierna. (Då minskar risken för explosion, personskador och brännsår.)
7. Om motorn i bilen med hjälpbatteriet inte redan går, starta motorn och låt den gå några minuter. Vid start med startkablar skall motorn gå med cirka 2000 varv/min, dvs med gaspedalen lätt nedtryckt.
8. Anslut kablarna i ordning a, b, c, d.
   a. Anslut klämman på den positiva (röda) startkabeln till det speciella uttaget för startkablar.
   b. Anslut klämman i andra änden av den positiva (röda) startkabeln till pluspolen (+) på hjälpbatteriet.

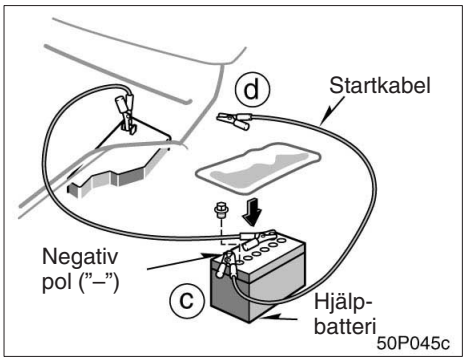

c. Anslut klämman på den negativa (svarta) startkabeln till minuspolen (–) på hjälpbatteriet.

d. Anslut klämman i andra änden av den negativa (svarta) startkabeln till en fast olackad metalldel på karossen i bilen med det urladdade batteriet.

Rekommenderad anslutningspunkt visas på följande bilder:

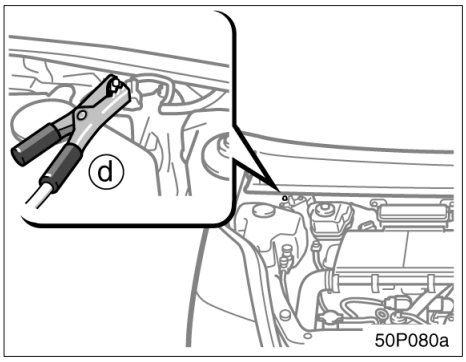

Anslutningspunkt

⚠ VARNING

Luta dig inte över batteriet när du kopplar kablarna och låt inte av misstag startkablar eller polklämmor vidröra något annat utom de rätta polerna på batteriet och "jord".

9. Ladda det urladdade batteriet med startkablarna i cirka 5 minuter. Låt bilen med hjälpbatteriet hela tiden gå med cirka 2.000 varv/min, dvs med gaspedalen lätt nedtryckt.
10. Starta hybridsystemet. Kontrollera att "READY"–lampan tänds. Om varningen för hybridbilbatteriet tänds i informationsfönstret är hybridbilbatteriet också urladdat. Kontakta en auktoriserad Toyota–återförsäljare eller –verkstad, eller annan verksamhet med motsvarande kvalifikationer och utrustning.
11. Koppla sedan försiktigt bort startkablarna i exakt omvänd ordning: först den negativa kabeln och därefter den positiva kabeln.
12. Kasta eventuella trasor som använts för att täcka över batterierna på lämplig uppsamlingsplats–de kan vara indränkta med svavelsyra.
13. Sätt tillbaka cellhattarna om de har tagits bort.

Om orsaken till att startbatteriet blivit urladdat inte är helt klar (t.ex. att du glömt släcka någon lampa) bör elsystemet kontrolleras av en auktoriserad Toyota–återförsäljare eller –verkstad, eller annan verkstad med motsvarande kvalifikationer och utrustning.

Om det första startförsöket inte lyckas...

Kontrollera att polena på startkablarna är ordentligt fastsatta. Ladda upp det urladdade batteriet med startkablarna anslutna i flera minuter. Starta sedan motorn på vanligt sätt.

Om det andra försöket inte heller lyckas kan batteriet vara slut. Låt en auktoriserad Toyota–återförsäljare eller –verkstad, eller annan verkstad med motsvarande kvalifikationer och utrustning kontrollera batteriet.

Om hybridsystemet stannar under körning

Om hybridsystemet stannar under körning...

1. Minska hastigheten långsamt och kör rakt fram. Styr sedan försiktigt till sidan av vägen och stanna på en lämplig plats.
2. Tänd varningsblinkers.
3. Försök att starta hybridsystemet igen.

Om det inte lyckas, se ”Om bilen inte startar” på sid 276.

⚠ VARNING

Om hybridsystemet inte är igång fungerar inte servosystemen för broms och styrning. Både broms och styrning kräver då mycket större kraft än vanligt.

Om bilen blir överhettad

Om varningen för kylvätsketemperaturen tänds bilen känns kraftlös eller om du hör ett knackande ljud är hybridsystemet troligen överhettat. Gör då så här...

1. Kör åt sidan av vägen och stanna på lämplig plats. Tänd varningsblinkers. Ansätt parkeringsbromsen och tryck på knappen ”P”. Stäng av luftkonditioneringen om den är påkopplad.
2. Om kylarvätska eller ånga tränger ut under motorhuven skall du stanna hybridsystemet. Vänta tills ångbildningen upphört innan du öppnar motorhuven. Om du inte hör eller ser något som tyder på ångbildning eller kokning kan du låta hybridsystemet gå på tomgång. Kontrollera att kylfläkten är igång. Stäng annars av tändningen.

⚠ VARNING

Undvik personskador genom att hålla motorhuven stängd tills ångbildningen upphört. Utrusande ånga eller kylarvätska tyder på mycket högt tryck.

3. Kontrollera om det finns något synligt vattenläckage från kylare eller slangar eller om vätska droppar ner under bilen. Observera att det är normalt att det droppar vatten från luftkonditioneringen om den har varit inkopplad.

⚠ VARNING

Håll händer och kläder borta från fläkt och drivrem när hybridsystemet är igång.

4. Om vätska läcker ut skall du stänga av hybridsystemet omedelbart. Ring en auktoriserad Toyota–återförsäljare eller –verkstad eller annan verkstad med motsvarande kvalifikationer och utrustning och be om hjälp.
5. Om du inte ser några uppenbara läckor skall du kontrollera expansionstanken. Om den är tom, fyll på kylarvätska medan hybridsystemet är i gång. Fyll ungefär till hälften.

⚠ VARNING

Tag inte bort kylarlocket när hybridsystemet och kylaren är varma. Het kylarvätska och ånga som sprutar ut under högt tryck kan ge allvarliga brännskador.

6. Gör en ny kontroll av vätskenivån i expansionstanken när motortemperaturen har sjunkit till normal nivå. Fyll på mer kylvätska tills expansionstanken är ungefär halvfull om det behövs. Om vätskenivån sjunker snabbt tyder det på en läcka i systemet. Låt en auktoriserad Toyota–återförsäljare eller –verkstad, eller annan verkstad med motsvarande kvalifikationer kontrollera systemt snarast möjligt.

Om du får punktering (med reparationssats för däck)—

1. Minska hastigheten långsamt och kör rakt fram. Styr försiktigt åt sidan av vägen och stanna på en säker plats där du inte är i vägen för trafiken. Stanna inte i mittremsan på en motorväg. Parkera, om möjligt, på plan, fast mark.
2. Stäng av hybridsystemet och tänd varningsblinkers.
3. Ansätt parkeringsbromsen hårt.
4. Be passageraren kliva ur bilen på den sida där man inte kommer i vägen för trafiken.
5. Läs noga följande anvisningar.

OBSERVERA
Fortsätt inte att köra med punkterat däck. Däcket kan förstöras för gott redan efter en kort sträcka.

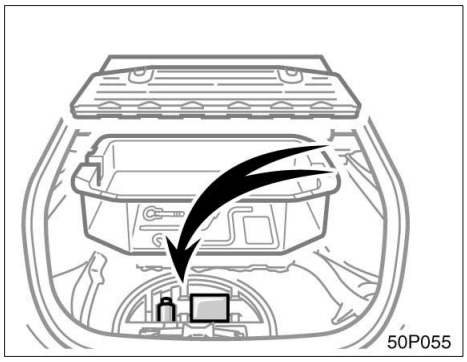

Reparationssats för däcklagning

Reparationssatsen är avsedd för lagning av ett punkterat däck.

Reparationssatsen är placerad under förvaringsfacket i bagagerummet.

Punktering som orsakats av en spik eller skruv som fastnat i däckmönstret (i kontakt med marken) kan lagas temporärt.

Ett däck kan repareras med en flaska tätningsmedel i reparationssatsen.

När reparationssatsen har använts skall tätningsmedlet uppsamlas av en auktoriserad Toyota återförsäljare eller verkstad eller annan verkstad med motsvarande kvalifikationer och utrustning. Kör dit med bilen för reparation eller byte av däck.

⚠ VARNING

- **Tätningsmedlet i reparationssatsen får aldrig drickas. Om du råkar svälja tätningsmedel skall du dricka stora mängder vatten och uppsöka läkare omedelbart.**
- **Om du skulle få tätningsmedel i ögonen eller på huden skall du tvätta dem grundligt med stora mängder vatten. Vid behov, sök läkarhjälp.**
- **Håll reparationssatsen utom räckhåll för barn och förvara den på säker plats.**
- **Parkera bilen på säker plats och plant underlag när du ska göra en temporär lagning av en punktering.**

OBSERVERA

Om du avlägsnar tätningsmedel som har fastnat på fälgen kan den återanvändas. Torka bort spillt tätningsmedel med en trasa.

INFORMATION

- ***Tätningsmedel på kläderna lämnar fläckar efter sig.***
- ***I följande fall kan en punktering vara orsaken:***
  - ***Ratten drar åt ena sidan.***
  - ***Onormala vibrationer uppstår.***
  - ***Bilen lutar åt ena sidan.***

—Innehåll

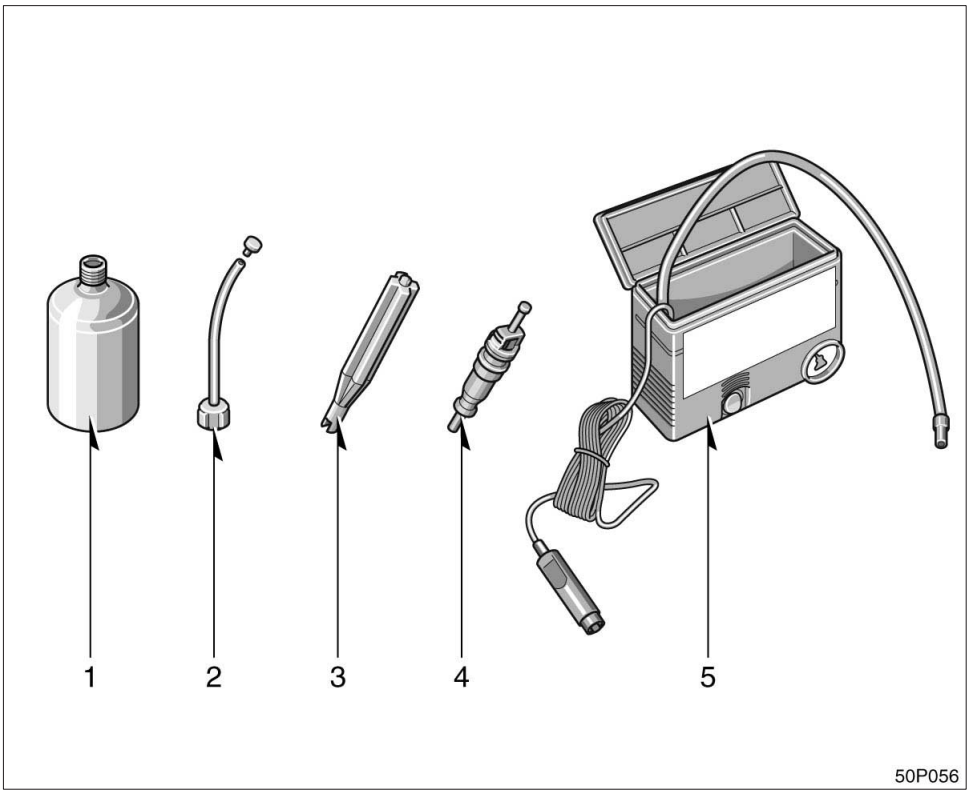

1. Tätningsmedel
2. Insprutningsslang
3. Ventilstiftsvridare
4. Ventilstift
5. Kompressor

Tätningsmedlet skall användas inom fyra år efter produktionsdatum. Giltighetstiden är markerad på flaskan.

Tätningsmedlet kan inte användas när utetemperaturen är under –30°C eller över +60°C.

INFORMATION
Tätningsmedlet bör bytas ut före utgångsdatum. Kontakta en auktoriserad Toyota–återförsäljare eller –verkstad eller annan verksamhet med motsvarande kvalifikationer och utrustning beträffande bytet.

—Innan tätningsmedlet används

Kontrollera hur stor däckskadan är innan du applicerar tätningsmedlet i reparationssatsen.

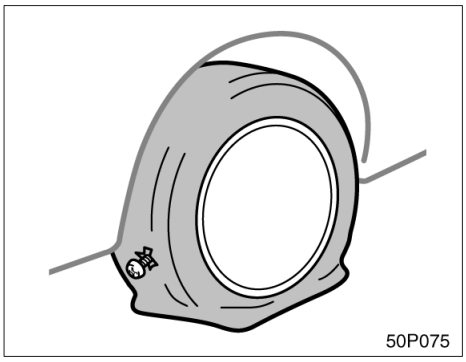

Ett däck skall lagas om skadan orsakats av en spik eller skruv som fastnat i däckmönstret (i kontakt med marken).

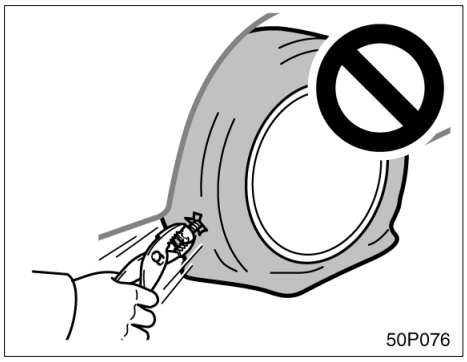

OBSERVERA
I så fall skall lagningen utföras utan att spiken eller skruven i däcket avlägsnas. Annars är det risk för att lagningen med tätningsmedlet inte lyckas.

Lagning med tätningsmedlet i reparationssatsen går inte att utföra i följande fall. Kontakta en auktoriserad Toyota återförsäljare eller verkstad, eller annan verksamhet med motsvarande kvalifikationer och utrustning.

- **När fälgen är skadad.**
- **Om två eller fler däck är punkterade.** (En flaska tätningsmedel räcker bara till ett däck.)
- **När däcket är skadad på grund av att du kört på det efter det punkterades.**

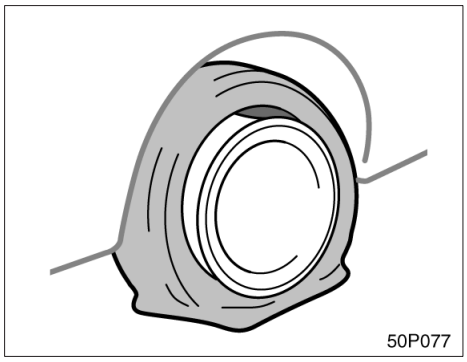

- **När däcket uppenbarligen har lossnat från fälgen.**

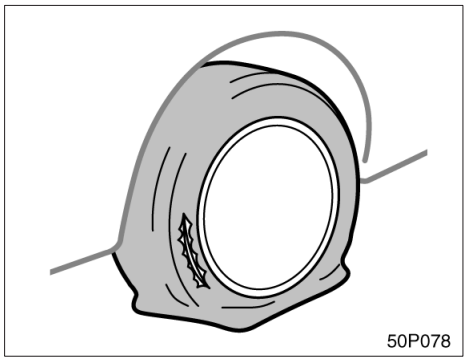

- **Punktering på grund av spricka eller skada i däckets sida.**

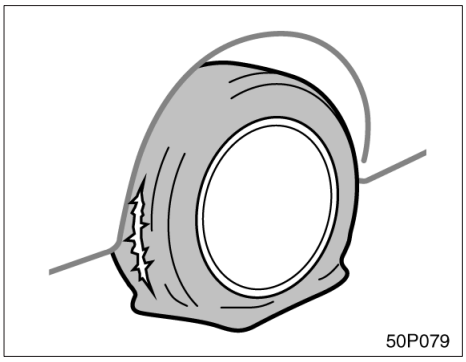

- **Om däckmönstret har fått en skåra på 4 mm eller mer.**

—Lagning av däck

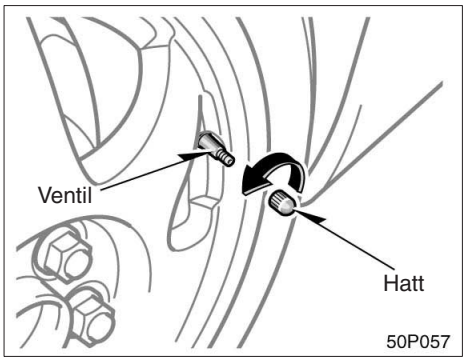

1. Tag bort ventilhatten från ventilen.

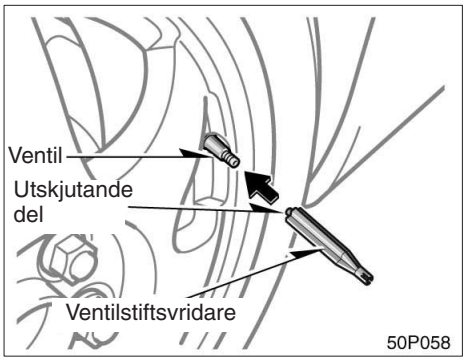

2. För ventilstiftsvridarens utskjutande del i kontakt med ventilen så att luften pyser ut.

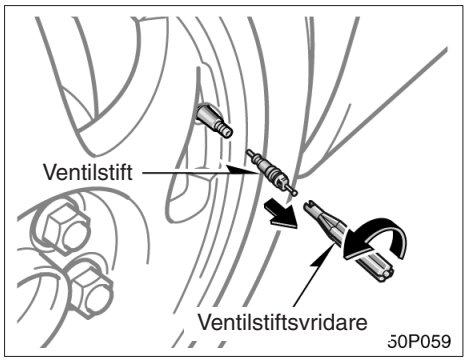

3. Drag ut ventilstiftet genom att vrida det moturs med vridaren.

⚠ VARNING

Var försiktig när du vrider ventilstiftsvridaren med stor kraft om det finns luft kvar i däcket eftersom ventilen kan flyga ut.

OBSERVERA

Lägg inte ventilstiftet på smutsig mark eller i sand. Förvara det på en ren plats.

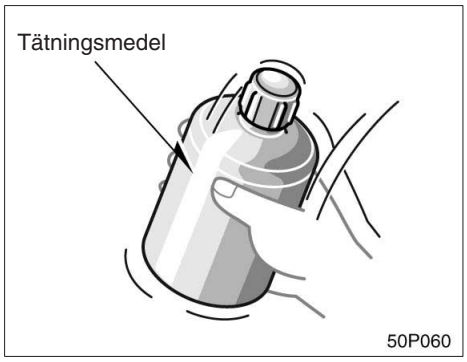

4. Skaka flaskan med tätningsmedel upp och ned några gånger.

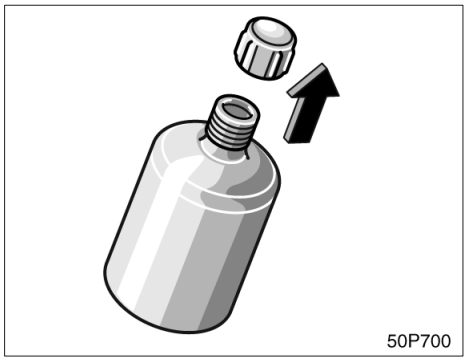

5. Tag bort hatten från flaskan med tätningsmedel.

OBSERVERA

Tag inte bort den inre hatten.

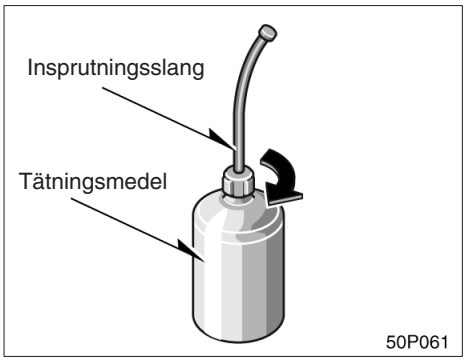

6. Skruva fast insprutningsslangen på flaskan med tätningsmedel. När den skruvas i kommer aluminiumpackningen på flaskan att gå sönder.

⚠ VARNING

Var försiktig, tätningsmedel kan sprutа ut om du skakar flaskan medan slangen är fastskruvad.

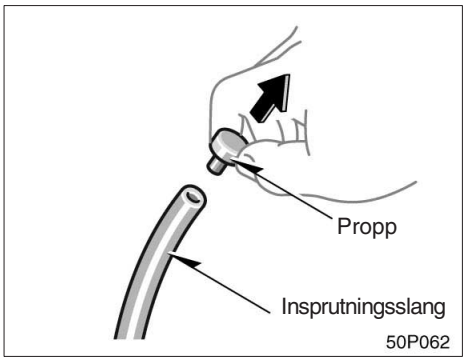

7. Tag bort proppen från insprutningsslangen.

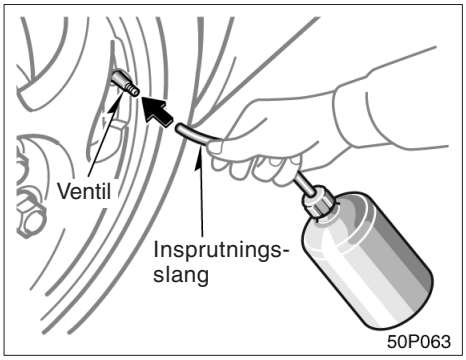

8. Anslut insprutningsslangen på ventilen.

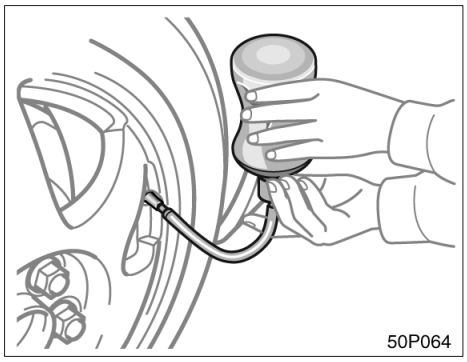

9. Spruta in allt tätningsmedel som finns i flaskan. Håll flaskan och luta den, tryck ut tätningsmedlet ut flaskan som bilden visar.

⚠ VARNING

Om slangen inte är ordentligt monterad kan tätningsmedel spruta ut under påfyllningen.

OBSERVERA

- ***Tag med den tomma tätningsmedelsflaskan till en auktoriserad Toyota–återförsäljare eller –verkstad eller annan verksamhet med motsvarande kvalifikationer och utrustning.***
- ***När du han använt en flaska tätningsmedel skall du be en auktoriserad Toyota–återförsäljare eller –verkstad eller annan verkstad med motsvarande kvalifikationer om en ny flaska för förvaring i bilen.***

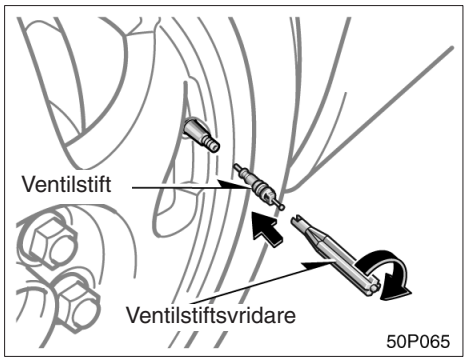

10. Drag ut insprutningsslangen ur ventilen. Skruva fast ventilstiftet i ventilen genom att vrida det medurs med ventilstiftsvridaren.

OBSERVERA

Vrid ventilvridaren för hand. Om du använder ett annat verktyg tillsammans med ventilvridaren kan den skadas.

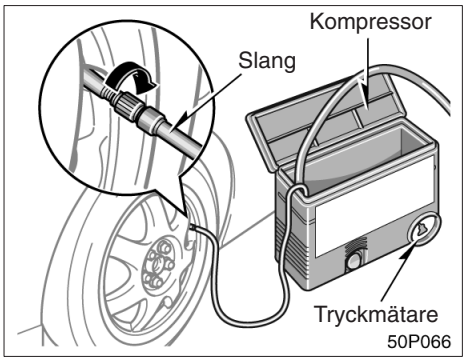

11. Skruva fast tryckluftsslangen i ventilen.

⚠ VARNING

Anslut ventilen och slangen ordentligt till däcket som sitter på bilen.

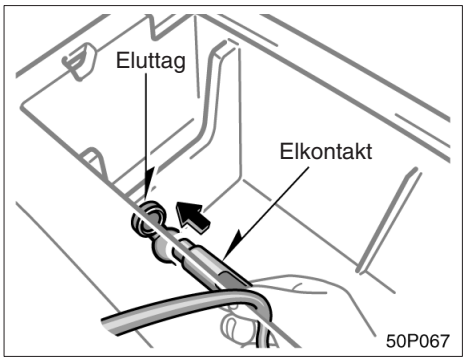

12. Anslut kontakten till kompressorn i eluttaget.

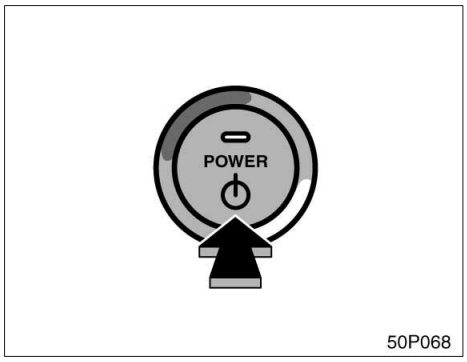

13. Tryck en gång på ”POWER” från OFF–läge för att välja läge ”ACC” utan att trycka ned bromspedalen.

OBSERVERA
Om kompressorn används medan hybridsystemet är avslaget (”READY”–lampan är släckt) kan startbatteriet laddas ur.

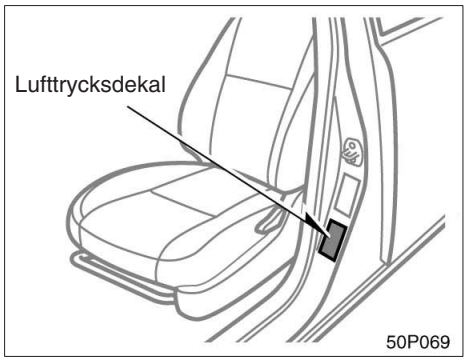

14. Kontrollera angivna värden för lufttryck i däcken. Dekalen är fäst på karossen och syns när förardörren öppnas.

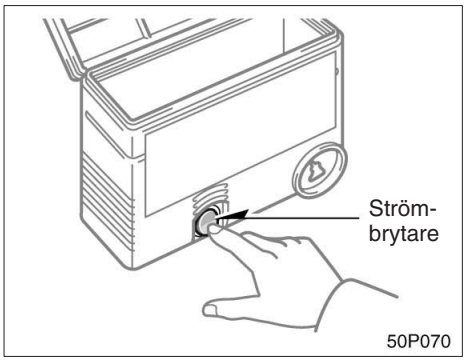

15. Vrid strömbrytaren på kompressorn till ”ON” och fyll på med luft till angivet värde.

När tryckmätaren, som är kopplad till slangen, anger specificerat tryck skall den stängas av.

Om rätt lufttryck inte erhålles inom 5 minuter kan lagning med reparationssatsen inte genomföras på grund av att skadan är för svår. Kontakta en auktoriserad Toyota återförsäljare eller verkstad, eller annan verksamhet med motsvarande kvalifikationer och utrustning.

⚠ VARNING

Vidrör inte kompressorns insida eftersom den kan vara het.

OBSERVERA

- ***Använd inte kompressorn kontinuerligt i mer än 7 minuter. Annars kan motorn överhettas och skadas. Kyl ned kompressorn innan du använder den igen.***
- ***Kompressorn är en pneumatisk luftningsanordning för personbilar.***
- ***Strömkällan till kompressorn skall vara 12V DC för bilar. Anslut den inte till en 24 volts strömkälla eller annan strömkälla.***
- ***Kompressorn är av oljefri typ. Den skall inte smörjas med olja.***

INFORMATION

När du slår på strömbrytaren kommer kompressorn att avge ett högt driftsljud. Detta tyder inte på att något är fel.

16. Tag bort slangen från ventilen när du har luftat däcket färdigt.
17. Drag ut kompressorns elsladd ur bilens eluttag.
18. Sprid ut tätningsmedlet jämnt i däcket genom att omedelbart köra bilen i cirka 5 km eller 10 minuter.

⚠ VARNING

Kör då mycket försiktigt. Var särskilt försiktig när du kör i kurvor eller runt hörn.

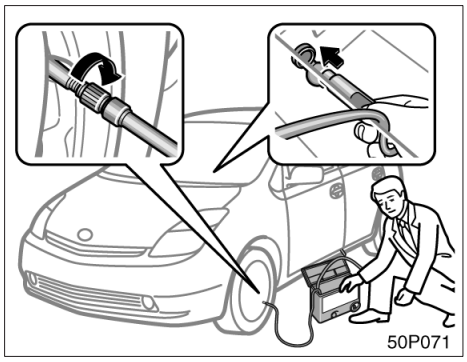

19. Efter cirka 5 kilometers eller 10 minuters körning, stanna bilen på säker plats och anslut kompressorn.

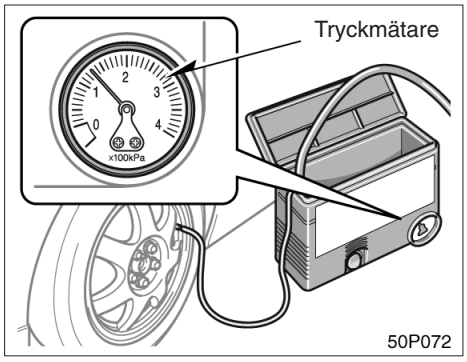

20. Läs av lufttrycket på tryckmätaren.

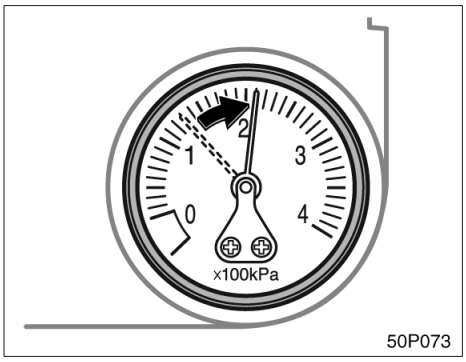

Om trycket är 130 kPa (1,3 kp/cm^2 eller bar) eller mer skall däcket luftas till angivet värde med kompressorn.

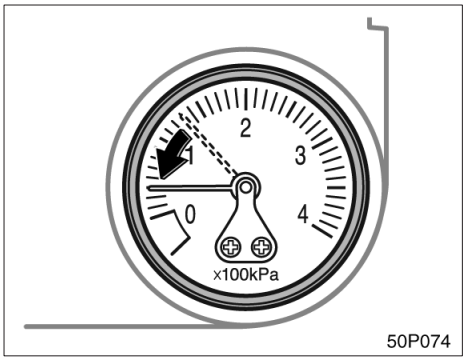

Om trycket är mindre än 130 kPa (1,3 kp/cm^2 eller bar) så kan lagning med reparationssatsen inte genomföras på grund av att däckskadan är alltför omfattande. Kontakta en auktoriserad Toyota–återförsäljare eller –verkstad, eller annan verksamhet med motsvarande kvalifikationer och utrustning.

Om du får punktering (med nödhjul)—

1. Minska hastigheten långsamt och kör rakt fram. Styr försiktigt åt sidan av vägen och stanna på en säker plats där du inte är i vägen för trafiken. Stanna inte i mittremsan på en motorväg. Parkera, om möjligt, på plan, fast mark.
2. Stäng av hybridsystemet och tänd varningsblinkers.
3. Ansätt parkeringsbromsen hårt.
4. Be passageraren kliva ur bilen på den sida där man inte kommer i vägen för trafiken.
5. Läs noga följande anvisningar.

⚠ VARNING

Tänk på följande för att minska olycksrisken när du använder domkraften:

- **Följ noga anvisningarna för användning av domkraften.**
- **Se till att ingen kroppsdel är under en bil som bara hålls upplyft med domkraft. Det medför risk för personskador.**
- **Starta inte hybridsystemet och låt det inte vara igång när bilen är upplyft med domkraften.**
- **Parkera om möjligt på plan, fast mark. Ansätt parkeringsbromsen ordentligt. Blockera det diagonalt motsatta hjulet mot det punkterade, vid behov.**
- **Var noga med att placera domkraften exakt rätt i lyftpunkten. Om bilen lyfts och domkraften är felplacerad kan bilen skadas eller falla av domkraften med allvarliga personskador som följd.**

- **Kryp aldrig under en bil som står upplyft med en domkraft.**
- **Använd domkraften bara för att lyfta upp bilen vid hjulbyte.**
- **Låt ingen sitta kvar i bilen när du lyfter den med domkraft.**
- **Lägg inget mellan domkraften och bilen eller under domkraften när du lyfter bilen.**
- **Lyft bara bilen så högt som det krävs för att byta hjul.**

OBSERVERA

Fortsätt inte att köra med punkterat däck. Däcket kan förstöras för gott redan efter en kort sträcka.

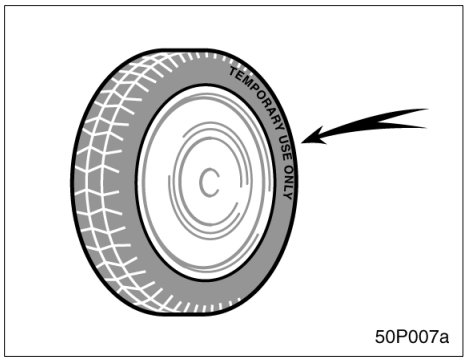

Nödhjul

Nödhjulet är endast avsett för tillfälligt bruk.

Nödhjulet identifieras genom texten ”TEMPORARY USE ONLY” (endast för tillfälligt bruk) på sidan av däcket.

Nödhjulet tar mindre plats i bagageutrymmet. Det är också lättare än ett vanligt reservhjul och bidrar därmed till att sänka bränsleförbrukningen och gör hjulet lättare att montera vid en punktering.

Nödhjulet kan användas många gånger om så behövs. Det håller för upp till 480 mils körning beroende på vägförhållanden och körsätt. När slitagevarnarna börjar synas måste nödhjulet bytas.

Se även avsnittet om däck på sid 338 för mer information om slitageindikatorerna och annan service.

VARNING

- **Nödhjulet är konstruerat särskilt för din Toyota. Använd det inte på någon annan bil.**
- **Kör aldrig med fler än ett nödhjul på bilen samtidigt.**
- **Kör inte fortare än 80 km/h när du använder nödhjulet.**
- **Ersätt nödhjulet med ett reguljärt hjul snarast möjligt.**
- **Undvik plötsliga accelerationer, hårda inbromsningar och tvära svängar när du kör med nödhjul.**

OBSERVERA

Markfrigången blir lägre när nödhjulet är monterat. Undvik att passera över föremål och kör sakta på ojämna eller oasfalterade vägar och över farthinder. Kör inte heller in bilen i en automatisk biltvätt eftersom den kan fastna och ta skada.

—Nödvändiga verktyg och reservhjul

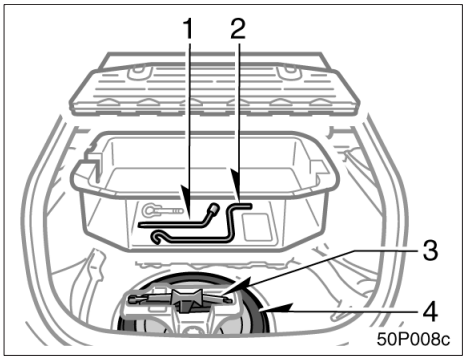

1. Tag fram verktyg och reservhjul

1 Hjulmutternyckel
2 Vev
3 Domkraft
4 Reservhjul

Se ”Förvaringsbox i bagagerummet” på sid 241 för anvisningar om hur förvaringsboxen öppnas.

Se till att du vet var domkraften och övriga verktyg är placerade och hur de fungerar så att du är förberedd om du behöver använda dem.

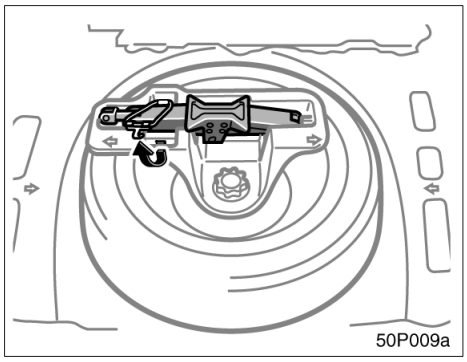

Haka loss spännbandet för att ta loss domkraften.

Se till att spännbandet är ordentligt fasthakat när domkraften sätts tillbaka.

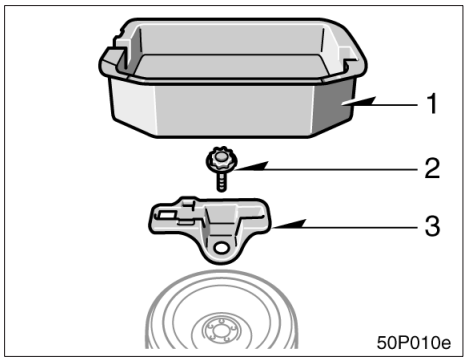

Tag ut reservhjulet så här:

1. Tag bort förvaringsboxen.
2. Skruva ur skruven och tag bort den.
3. Tag bort boxen med domkraften.

Lyft sedan ut reservhjulet.

När du lägger in reservhjulet skall det ligga med insidan uppåt. Skruva sedan fast det i omvänd ordning mot ovan så att det inte kan kastas framåt vid en kollision eller häftig inbromsning.

När domkraftsboxen sätts tillbaka skall pilarna på boxen riktas in mot pilarna på karossen.

—Blockera ett av hjulen

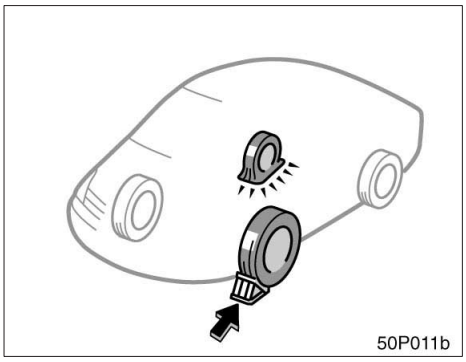

2. Blockera det diagonalt motsatta hjulet så att bilen inte kan flytta sig när du lyfter upp den med domkraften.

Blockera framhjulet framifrån och bakhjulet bakifrån.

—Lossa hjulmuttrarna

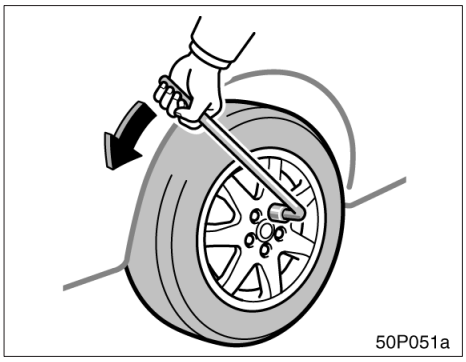

3. Lossa alla hjulmuttrar.

Lossa alltid hjulmuttrarna litet innan du lyfter upp bilen med domkraften.

Vrid muttrarna moturs för att lossa dem. För att få tillräcklig kraft håller du hjulmutternyckeln vågrätt åt höger som bilden visar. Fatta tag i hjulmutternyckeln längst ut på handtaget och drag uppåt. Se till att hjulmutternyckeln inte glider av från muttern.

Tag inte bort muttrarna än—lossa dem inte mer än ett halvt varv.

⚠ VARNING

Använd aldrig olja eller fett på skruvar eller muttrar. Muttrarna kan då lossna och hjulen falla av vilket kan orsaka en allvarlig olycka.

—Placering av domkraften

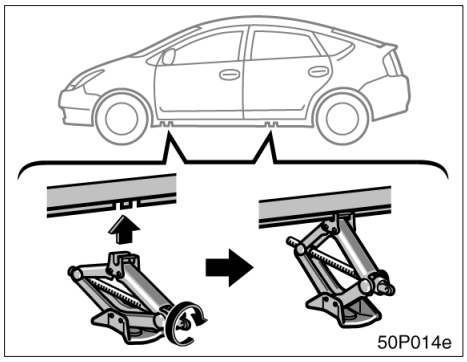

4. Placera domkraften i rätt läge enligt bilden.

Kontrollera att domkraften står på ett fast och jämnt underlag.

—Upphissning av bilen

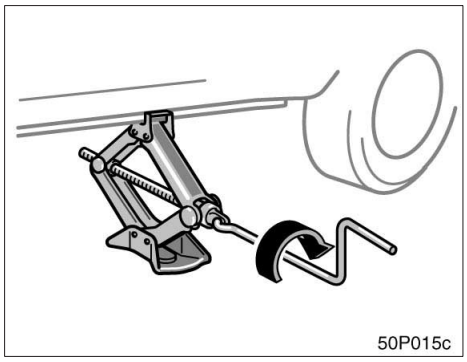

5. Ingen får sitta i bilen när den hissas upp. Lyft upp bilen tillräckligt högt så att det går att byta däck.

Tänk på att det behövs mer plats för att sätta på reservdäcket än för att ta av det platta däcket.

Hissa upp bilen genom att passa in domkraftens handtag i domkraften (det skall glappa något) och vrida det medurs. När domkraften går mot bilen och börjar lyfta skall du kontrollera ännu en gång att domkraften står stadigt och är rätt placerad.

⚠ VARNING

Kryp aldrig under en bil som står upplyft med en domkraft.

—Hjulbyte

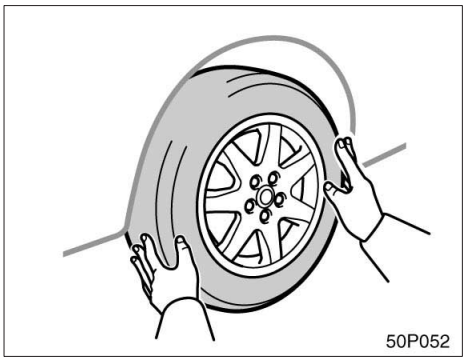

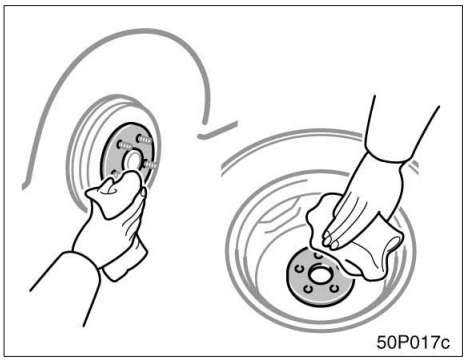

6. Ta bort hjulmuttrarna och byt hjul.

Lyft av det punkterade hjulet och lägg det åt sidan.

Rulla fram reservhjulet och ställ det i rätt läge i förhållande till hjulbultarna. Lyft upp hjulet så att åtminstone den översta bulten går igenom hålet. Tryck sedan in hjulet över de andra bultarna.

Tag bort eventuell rost från kontaktytorna med stålborste eller liknande innan du sätter på det nya däcket. Om man monterar ett hjul utan ren kontakt metall–mot–metall kan muttrarna så småningom lossna vilket, i värsta fall, kan leda till att hjulet lossnar under körning.

—Åtdragning av hjulmuttrarna

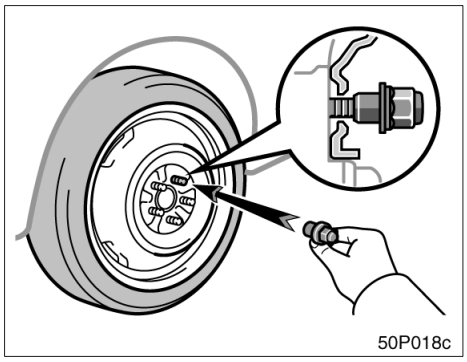

7. Sätt tillbaka alla hjulmuttrarna för hand.

Skruva på alla hjulmuttrarna (med den avsmalnande sidan inåt) och drag fast för hand så hårt du kan. Tryck hjulet mot navet och försök dra ytterligare något för hand.

⚠ VARNING

Använd aldrig olja eller fett på skruvar eller muttrar. Det kan leda till att muttrarna dras åt för hårt och skadar skruvarna. Muttrarna kan då lossna och hjulen falla av vilket kan orsaka en allvarlig olycka. Rengör skruvar eller muttrar som är belagda med olja eller fett.

—Sänk ned bilen

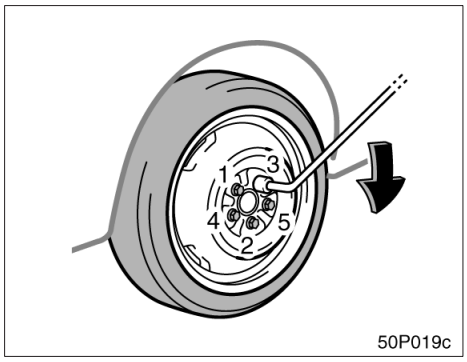

8. Sänk ned bilen helt och hållet och dra åt hjulmuttrarna.

Veva domkrafthandtaget moturs för att sänka ned bilen.

Använd bara hjulmutternyckeln för att dra fast hjulmuttrarna. Använd inga andra verktyg, hammare, förlängningsrör etc, och tryck inte heller med foten. Se till att hjulmutternyckelns hylsa är rätt placerad över hjulmuttern.

Drag åt varje mutter litet i taget i nummerordning som bilden visar. Fortsätt tills alla muttrarna är hårt åtdragna.

⚠ VARNING

- **Var försiktig när du sänker ned bilen så att du inte fastnar med ett ben eller en fot under bilen och att inte heller någon annan skadas.**
- **Så snart som möjligt efter ett hjulbyte skall hjulmuttrarna dras med en momentnyckel – 103 Nm (10,5 kpm). Annars kan muttrarna lossna och hjulen kan falla av vilket kan orsaka en allvarlig olycka.**

—Efter hjulbytet

9. Kontrollera lufttrycket i däcket.

Justera lufttrycket enligt specifikationerna på sid 364 Om trycket är lägre än specificerat värde skall du köra långsamt till närmaste auktoriserade Toyota–återförsäljare eller –verkstad eller annan verkstad med motsvarande kvalifikationer och utrustning och fylla på luft till angivet värde.

Glöm inte att sätta tillbaka ventilhatten. Den hindrar att smuts eller fukt kommer in i ventilen och orsakar luftläckage. Skaffa en ny ventilhatt så snart som möjligt om den gamla saknas.

10. Stuva undan verktyg, domkraft och det platta däcket.

Så snart som möjligt efter ett hjulbyte skall du efterdra hjulmuttrarna med momentnyckel till rätt åtdragningsmoment som anges på sid 364. Låt snarast möjligt laga det punkterade däcket.

⚠ VARNING

Innan du kör iväg, kontrollera att alla verktyg, domkraften, det punkterade hjulet och varningstriangeln ligger säkert fast i bilen för att minska risken för personskador vid en eventuell kollision eller hård inbromsning.

Om bilen måste bärgas eller bogseras—

(a) Bärgningsbil med hjullyft—
—Framlänges

—Baklänges

(b) På bärgningsbilens flak

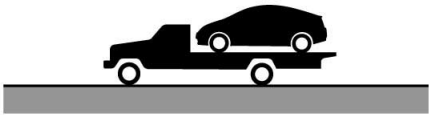

50P021a

Om bilen måste bärgas rekommenderar vi att du låter en auktoriserad Toyota–återförsäljare eller –verkstad, eller annan kvalificerad yrkesutövare som t.ex. en kommersiell bärgningsfirma göra detta. Din bil måste transporteras enligt (a) eller (b) på bilden.

Bara om det är omöjligt att få hjälp från en auktoriserad Toyota återförsäljare eller verkstad, eller en kvalificerad yrkesutövare som t.ex. en bärningsfirma, kan bilen i nödfall bogseras försiktigt enligt anvisningarna under ”—Bogsering i nödfall” på sid 305.

Rätt utrustning och kännedom om lagar och förordningar för bilbärgning och transport är viktigt för att din bil inte skall skadas. Bärgningsfirmorna vet i de flesta fall vilka lagar och regler som gäller i samband med bärgning.

Din bil kan skadas om den bogseras på fel sätt. Även om de flesta bärgare känner till hur bilen skall bärgas finns alltid risken att någon gör ett misstag. Följ nedanstående försiktighetsåtgärder för att undvika skador på bilen. Visa gärna den här sidan för bärgaren som skall utföra arbetet.

FÖRSIKTIGHETSÅTGÄRDER VID BÄRGNING:

Använd alltid erforderlig säkerhetsutrustning och följ lagar och förordningar. Axlar och hjul som vilar på marken måste vara oskadade och i körbart skick. Använd rullvagn om de är skadade.

(a) Bärgningsbil med lyft

Framlänges—Lossa parkeringsbromsen.

OBSERVERA
Vid lyftning, kontrollera att inte någon del av den upplyfta bilen skrapar i marken och skadas under bogseringen. Annars finns det risk för att den bärgade bilens stötfångare och/eller underrede skadas.

Baklänges—Använd en rullvagn under framhjulen.

OBSERVERA
Bärga aldrig en bil med automatisk växellåda baklänges med framhjulen på marken. Du kan riskera mycket allvarliga skador i växellådan.

(b) På bärgningsbilens flak

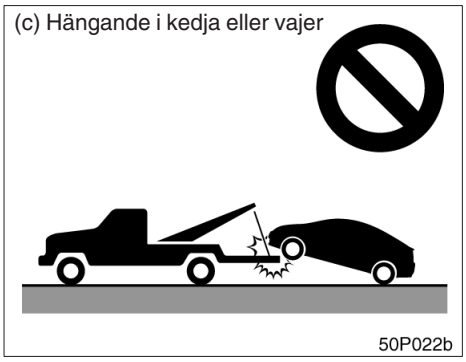

(c) Bogsering hängande i kedja

OBSERVERA
Bärga aldrig bilen upplyft med kedja eller vajer, varken framlänges eller baklänges. Det innebär stor risk för skador på karossen.

—Bogsering i nödfall

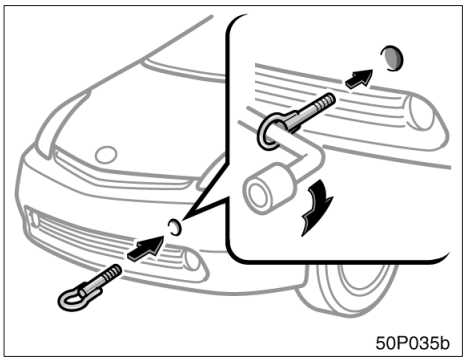

Om bilen måste bärgas rekommenderar vi att du låter en auktoriserad Toyota–återförsäljare eller –verkstad, eller annan kvalificerad yrkesutövare som t.ex. en kommersiell bärgningsfirma göra detta.

Om det är omöjligt att få professionell hjälp kan bilen i nödfall bogseras med en bogserlina som fästs i en av bogseröglorna under bilen. Var mycket försiktig om bilen skall bogseras.

OBSERVERA
◆ ***Använd endast angiven bogserögla annars kan du skada bilen.***
◆ ***Bogsera aldrig en bil bakifrån med alla fyra hjulen på marken. Detta kan orsaka allvarliga skador på växellådan.***

En förare måste sitta i den bogserade bilen för att styra och bromsa.

Bogsering på detta sätt bör endast ske på bra vägbana, korta sträckor och med låg hastighet. Bogsering på detta sätt får endast göras om hjul, axlar, kraftöverföring, styrning och bromsar är i funktionsdugligt skick.

⚠ VARNING

Var mycket försiktig vid bilbärgning. Starta mjukt och kör lugnt och undvik manövrar som ger hårda ryck i krokar och bogserögla. Om bogseröglan eller bogserlinan brister under bogsering finns det risk för svåra skador eller olyckor.

OBSERVERA

Använd endast lina eller kedja som är särskilt avsedd för bogsering av bilar. Bogserlinan eller kedjan måste fästas på ett säkert sätt i bogseröglorna.

Lossa parkeringsbromsen före bogseringen och ställ växelväljaren i ”N”–läge. Hybridsystemet måste stå i ”IG–ON”–läge.

Eftersom framhjulen kan vara låsta av parkeringsspärrens mekanism får din bil inte bogseras med rep av en annan bil i följande fall. Låt bärga din bil med framhjulen eller alla hjulen upphöjda.

- Om parkeringsmekanismen är ur funktion.
- Om startbatteriet är urladdat.

⚠ VARNING

Om hybridsystemet inte är igång fungerar inte servosystemen för broms och styrning. Både broms och styrning kräver då mycket större kraft än vanligt.

—Montera bogseringsögla

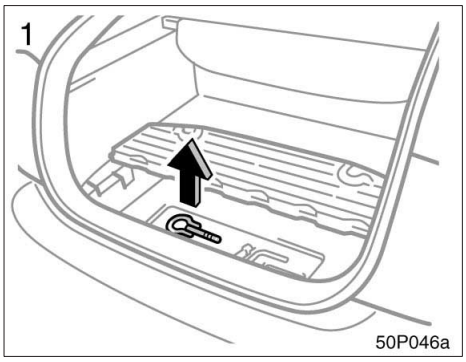

1. Tag bort bogseröglan som bilden visar.

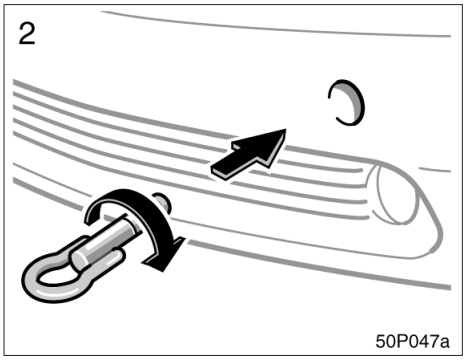

2. Fäst bogseröglan i hålet på stötfångaren genom att vrida den medurs.

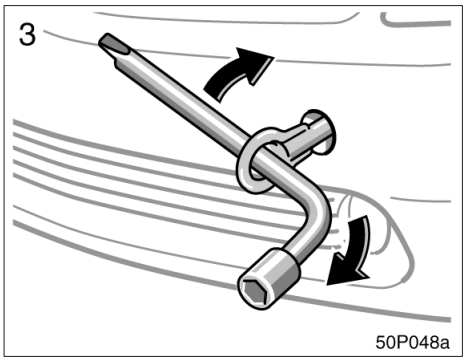

3. Drag åt bogseröglan med en hjulmutternyckel.

⚠ VARNING

Drag åt den bogseröglan hårt när du monterar den. Om den sitter löst kan den lossna under bogseringen med risk för svåra eller livshotande skador.

Om du tappat bort bilnycklarna

Du kan beställa en ny nyckel från en auktoriserad Toyota–återförsäljare eller –verkstad, eller annan verksamhet med motsvarande kvalifikationer och utrustning om du ger dem nyckelns nummer.

Även om du bara förlorar en nyckel skall du kontakta en auktoriserad Toyota–återförsäljare eller –verkstad, eller annan verksamhet med motsvarande kvalifikationer och utrustning som kan tillverka en ny nyckel. Om du förlorar alla dina huvudnycklar går det inte att göra nya nycklar utan hybridbilens startspärrsystem måste bytas ut.

Se anvisningar under ”Nycklar” på sid 26.

Om du har låst in nycklarna i bilen och inte kan få tag i en dubblettnyckel kan många auktoriserade Toyota återförsäljare eller verkstäder, eller andra verkstäder med motsvarande kvalifikationer och utrustning ändå öppna dörren åt dig med hjälp av specialverktyg. Om du måste slå sönder ett fönster för att komma in i bilen rekommenderar vi den minsta sidorutan eftersom den är billigast att byta ut. Var mycket försiktig så att du inte skär dig på glaset.

Om öppnaren till bakluckan inte fungerar

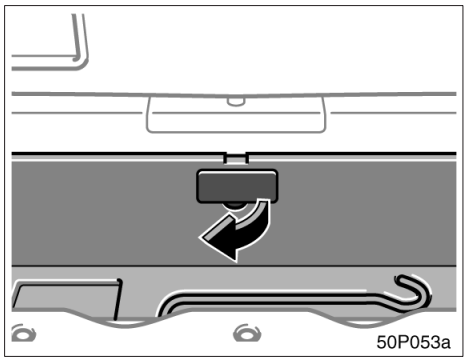

Om handtaget till bakdörren är ur funktion kan du öppna den från insidan.

Öppna bakluckan inifrån så här.

1. Öppna förvaringsboxen (Se ”Förvaringsbox i bagagerummet” på sid 241) och tag bort locket.

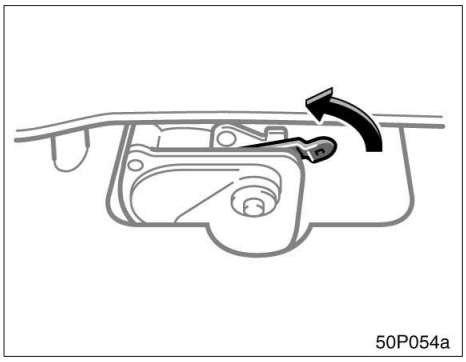

2. Drag i spaken med bakluckans motor, öppna bakluckan.

Se till att öppnaren till bakluckan blir kontrollerad/reparerad av en auktoriserad Toyota–återförsäljare eller –verkstad eller annan verkstad med motsvarande kvalifikationer och utrustning.

Del 6
ROSTSKYDD OCH BILVÅRD

- Skydda din Toyota mot rost 312
- Tvätta och vaxa din Toyota 313
- Invändig rengöring 315

Skydda din Toyota mot rost

Toyota Motor Corporation har genom mångårigt, intensivt forskningsarbete och med rostförebyggande konstruktioner gjort sin del av arbetet för att förhindra rostangrepp på din bil. Vid tillverkningen har den senaste och mest avancerade tekniken utnyttjats för att få fram en förnämlig produkt med lång livslängd. Nu beror det på dig. Genom att sköta din Toyota på rätt sätt bevarar du de rostskyddande egenskaperna under lång tid.

De vanligaste orsakerna till rost är:

- Vägsalt, smuts och fukt som samlas på svåråtkomliga ställen under bilen.
- Skador i bilens lack eller underredsskydd som orsakas av olyckshändelser eller stenskott.

Det är speciellt viktigt att vårda bilen väl om du bor i ett område där det är speciellt skadliga förhållanden för bilen eller ofta kör i sådana områden:

- Vägsalt och dammbindande kemikalier påskyndar rostangreppen, liksom saltet i luften nära havet eller områden med stora industriutsläpp.
- Hög luftfuktighet påskyndar rostangreppen särskilt vid temperaturer strax över noll.
- Vatten och fukt som under lång tid ligger kvar på osynliga ställen kan orsaka rostangrepp även om bilen i övrigt förefaller torr.
- Även vid högre temperaturer sker rostangrepp i dåligt ventilerade utrymmen i bilen där det torkar långsamt.

Ovanstående punkter visar betydelsen av att hålla bilen, framför allt undersidan av bilen, så ren som möjligt, och att omgående åtgärda minsta skada i lackering eller underredsskydd.

Motverka rostangrepp på följande sätt:

Tvätta bilen ofta. Det är naturligtvis nödvändigt att tvätta bilen regelbundet för att hålla den ren, men tänk även på följande för att förhindra rostangrepp:

- Om du vintertid kör på saltade vägar eller om du bor i närheten av havet bör du spola av underredet minst en gång i månaden för att minska risken för rostangrepp.
- Var särskilt noggrann med bilens underrede och hjulhusen som är svåra att se och där lera och smuts samlas. Det gör mer skada än nytta att bara blöta upp lera och skräp utan att ta bort det ordentligt. Kontrollera också dräneringshålen i dörrarnas undersidor, i tröskellådor och i chassibalkarna. Om dräneringshålen är igensatta kan eventuellt vatten inte rinna ut och då är det stor risk för rostangrepp.
- Tvätta bilens undersida omsorgsfullt när vintern är över.

Se ”Tvätta och vaxa din Toyota” för fler tips.

Kontrollera bilens lack och dekorlister. Om det finns repor eller skador efter stenskott bör du omedelbart åtgärda dessa för att förhindra att rosten får fäste. Om skadan gått ner till metallen bör du låta en kvalificerad billackerare utföra arbetet.

Kontrollera även bilens interiör. Vatten och smuts kan samlas under golvmattorna och orsaka rost. Titta under mattorna ibland för att försäkra dig om att golvet är torrt. Var särskilt noggrann om du transporterar kemikalier, rengöringsmedel, gödningsmedel, salt m.m. Sådana kemikalier bör förpackas väl vid transport. Rengör och torka mycket noga om du skulle råka spilla något.

Parkera bilen i ett väl ventilerat garage eller utomhus under tak. Parkera inte i ett fuktigt eller dåligt ventilerat garage. Om du tvättar bilen i garaget eller om du kör in med regnvatten eller snö på bilen kan garaget bli så fuktigt att det är risk för rost. Bilen kan börja rosta i ett dåligt ventilerat garage, även om det är uppvärmt.

Tvätta och vaxa din Toyota

Din Toyota är en hybridbil. Var speciellt noga när du tvättar din Toyota.

OBSERVERA

Innan du börjar tvätta din Toyota skall du observera följande så att du inte riskerar att skada din bil.

- ***Stänk inte vatten på de elektriska komponenterna i motorrummet. Detta kan göra att de inte fungerar ordentligt.***
- ***Lyft först upp vindrutetorkaren på förarsidan när du ska lyfta upp dem från vindrutan. Lägg tillbaka dem med passagerarsidans vindrutetorkare först.***

Tvätta bilen

Tvätta bilen regelbundet för att hålla den ren.

I följande fall är risken för försämring av lacken och uppkomst av rost extra stor. Tvätta därför bilen mycket ofta.

- Efter körning i kustområden.
- Efter körning på saltade vägar vintertid.
- När det kommit tjära, sav från träd, fågelspillning eller döda insekter på bilen.
- Efter körning i trakter där luften är rökig, sotig, dammig, järnhaltig eller kemikaliehaltig.
- När bilen blivit mycket smutsig av damm eller lera.

Tvätta bilen för hand

Parkera bilen i skugga och vänta tills karossen inte känns varm.

⚠ VARNING

Var försiktig så att du inte skadar händerna när du tvättar undersidan av bilen.

1. Spola först bort löst sittande smuts. Tag bort all lera och allt vägsalt från undersidan och ur hjulhusen.
2. Tvätta med milt biltvättmedel som blandas enligt tillverkarens anvisningar. Använd en mjuk svamp eller trasa. Håll den mycket våt och skölj den ofta. Gnid inte hårt utan låt tvättmedlet lösa upp smutsen.

Hjulsidor av plast: Hjulsidor av plast kan lätt skadas av organiska ämnen. Skulle något stänka på en hjulsida skall du genast skölja bort det med vatten, se efter om hjulsidan har tagit skada.

⚠ VARNING

Sätt inte tillbaka en mycket skadad hjulsida av plast. Den kan flyga av under körning och orsaka olyckor.

Aluminiumfälgar: Tvätta med svag tvållösning eller milt tvättmedel.

Stötfångare av plast: Tvätta försiktigt. Gnid inte med slipande rengöringsmedel. Stötfångarens yta är mjuk och blir lätt repig.

Asfalt och tjära: Tag bort med terpentin eller med specialtvättmedel som inte skadar lacken.

OBSERVERA

Använd inte bensin eller starka lösningsmedel. De kan vara giftiga eller orsaka skador.

3. Skölj bilen noga. Om tvålvatten eller tvättmedel blir kvar och torkar på lackytan kan den bli fläckig. Om det är varmt ute kan du behöva skölja av varje del av bilen så snart du tvättat den.
4. Torka bilen med en ren och mjuk bomullstrasa eller sämskskinn för att undvika vattenfläckar. Du behöver inte torka hårt–lacken kan lätt repas.

Automatisk biltvätt

Bilen kan tvättas i en automatisk biltvätt, men tänk på att lacken kan repas av vissa borsttyper, dåligt filtrerat tvättvatten samt av vissa tvättprocesser. Repor i lacken gör att den förlorar sin hållbarhet och lyster, särskilt när det gäller mörka färger. Fråga, vid minsta tvekan, den som är ansvarig för biltvätten om din bil utan risk kan köras genom biltvätten.

OBSERVERA

Tag alltid bort antennen innan du kör in i en automatisk biltvätt. Den kan annars förstöras.

Vaxa och polera din Toyota

Genom att vaxa och polera din bil bevaras den ursprungliga, höga glansen.

Vaxa bilen en gång per månad, eller så snart vatten inte stöts bort från lackytan.

1. Tvätta och torka alltid bilen innan du vaxar den, även om du använder ett kombinerat vax och rengöringsmedel.
2. Använd polish och vax av hög kvalitet. Om lackytan har blivit mycket matt bör du börja med rengöringspolish och därefter polera med ett separat bilvax. Följ tillverkarens anvisningar noga. Kom ihåg att polera och vaxa kromdetaljerna också, inte bara lacken.
3. När vattnet inte bildar pärlor på lacken utan flyter ut i pölar är det dags att vaxa bilen igen.

OBSERVERA

Demontera alltid stötfångare av plast om bilen skall lackas om och ugnstorkas. Hög temperatur kan förstöra stötfångarna.

Bättringsfärg

Bättringsfärg kan användas för att fylla i små repor eller stenskott.

Fyll i med bättringsfärg så snart som möjligt efter att du upptäcker skadan för att minska risken för rostangrepp. Använd en liten vattenfärgpensel och rör om färgen väl. Ytan som skall lackas måste vara ren och torr. Om du bara målar i själva skadan blir det nästan omöjligt att upptäcka den. Lägg på så lite färg som möjligt och måla inte på ytan runt repan eller stenskottet.

Invändig rengöring

⚠ VARNING

- **Tvätta inte golvet med vatten och låt inte vatten komma på golvmattorna vid rengöring av ut– och insidan av bilen. Vatten som tränger in i ljudanläggningens delar eller andra elektriska detaljer ovanför eller under golvmattan kan orsaka skador på elsystemet och medverka till rostangrepp.**
- **Modeller med sidokrockkuddar: Var försiktig så att du inte spiller vatten eller tvättmedel på golvet. Det finns risk att sidokrockkuddarna inte fungerar korrekt när de behövs, vilket kan orsaka livsfarliga skador.**

Vinylklädsel

Bilens vinylklädsel kan lätt rengöras med mild tvål– eller diskmedelslösning.

Börja med att dammsuga klädseln för att ta bort lös smuts. Använd sedan en mjuk svamp eller trasa för att fukta vinylklädseln med tvål– eller diskmedelslösningen. Låt tvättmedlet verka några minuter för att lösa upp smutsen och torka sedan rent med en ren fuktig trasa. Upprepa proceduren om inte all smuts går bort direkt. Du kan också använda vinylrengöringsmedel av skumtyp som fungerar mycket bra. Följ tillverkarens instruktioner.

OBSERVERA

Använd aldrig starka lösningsmedel, thinner, bensin eller fönsterputs på inredningen i bilen.

Mattor

Rengör mattorna med skumbildande schampo av god kvalitet.

Börja med att dammsuga mattan noga för att ta bort så mycket smuts som möjligt. Det finns flera typer av mattschampo. Vissa säljs i sprayflaskor och andra består av pulver eller vätska som blandas med vatten så att ett skum bildas. Tvätta mattan genom att stryka på skummet med en svamp eller borste. Arbeta med cirkelrörelser.

Häll inte vatten på mattan—resultatet blir bäst om du håller mattan så torr som möjligt. Läs instruktionerna på schampot och följ dem noga.

Säkerhetsbälten

Bilbältena kan rengöras med mild tvållösning eller ljummet vatten.

Använd svamp eller trasa. Kontrollera samtidigt om säkerhetsbältena är slitna eller skadade.

OBSERVERA

- ***Bältena får inte färgas eller blekas —det kan försvaga dem.***
- ***Använd inte säkerhetsbältena förrän de har torkat.***

Fönster

Tvätta alla fönster med vanligt fönsterputs.

OBSERVERA

Var försiktig så att du inte repar eller skadar de tunna värmetrådarna eller kontakterna när du rengör bakrutans insida.

Luftkonditioneringspanel, ljudanläggning, instrumentpanel, konsol och strömbrytare

Rengör med mjuk fuktad trasa.

Doppa en ren och mjuk trasa i kallt eller ljummet vatten, vrid ur den och torka försiktigt bort eventuell smuts.

OBSERVERA

- ***Använd inte starka lösningsmedel (fotogen, sprit, bensin etc) eller andra starka alkaliska eller sura lösningar. Kemikalier av detta slag kan missfärga eller fläcka ytskiktet och även göra att det lossnar.***
- ***Kontrollera att rengöringsmedel och polish som du avser att använda inte innehåller några skadliga ämnen enligt ovan.***
- ***Se till så att du inte spiller flytande doftmedel i kupén om du använder sådant. Det kan innehålla beståndsdelar av ovanstående slag. Torka omedelbart bort eventuellt spill på det sätt som beskrivs ovan.***

Skinnklädsel

Skinnklädsel kan rengöras med ett milt ylletvättmedel.

Tag bort fläckar och smuts med en mjuk trasa fuktad med mycket svag lösning (5%) av något tvättmedel avsett för ylle. Torka sedan med en ren, torr trasa noga bort varje spår av tvättmedel och vatten.

Efter rengöring eller om skinnklädseln blivit våt av annan orsak måste den omedelbart torkas med ren, mjuk och torr trasa. Låt skinnet sedan lufttorka med god ventilation och i skugga.

OBSERVERA

- ***Fläckar som inte går bort med neutralt tvättmedel tas bort med rengöringsmedel som inte innehåller organiskt lösningsmedel.***
- ***Använd aldrig organiska lösningsmedel (t.ex. bensin, rödsprit eller lacknafta) eller alkaliska lösningar eller syror för att rengöra skinnklädseln. Sådana ämnen kan orsaka missfärgning.***
- ***Använd inte nylonborste eller svamp av syntetfiber eller liknande, som kan repa den mjuka, fina skinnytan.***
- ***Det kan lätt bildas mögel på smutsig skinnklädsel. Var särskilt noga med att undvika oljefläckar. Försök att alltid hålla skinnklädseln ren.***
- ***Om skinnklädseln under lång tid utsätts för direkt solljus kan ytan hårdna och krympa. Parkera i skuggan när så är möjligt, speciellt sommartid.***
- ***Soliga sommardagar kan det bli mycket varmt i kupén. Undvik att lägga något av vinyl eller plast på sätena eller saker som innehåller vax som kan klibba fast på skinnet när det är varmt.***
- ***Felaktig rengöring av skinnklädsel kan orsaka missfärgning eller ge fläckar.***

Om du inte är säker på hur du ska göra ren din Toyota bör du fråga en auktoriserad Toyota–återförsäljare eller –verkstad, eller annan verkstad med motsvarande kvalifikationer och utrustning – de hjälper gärna till.

Del 7
FAKTA OM UNDERHÅLL

- Fakta om underhåll 320
- Behöver bilen repareras? 321

Fakta om underhåll

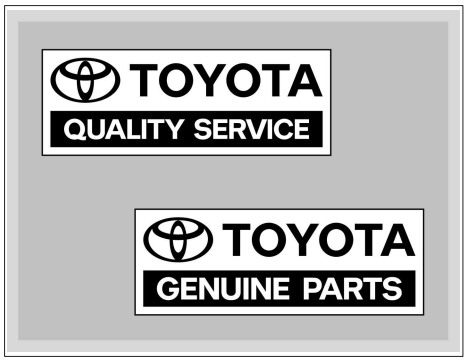

Regelbundet underhåll är mycket viktigt.

Vi rekommenderar att du skyddar din Toyota genom att lämna in den för service enligt det separata servicehäftet. Regelbunden service ger många fördelar:

- God bränsleekonomi
- Bilen får längre livslängd
- Du får mer nöje av körningen
- Säkerhet
- Ökad tillförlitlighet
- Fullt garantiskydd
- Bilen är alltid i besiktningsskick

Din Toyota är konstruerad och tillverkad med tanke på god driftekonomi och låga underhållskostnader. Många servicemoment som tidigare krävdes har helt eliminerats eller kan nu utföras med längre tidsintervall än tidigare. Det som återstår av serviceprogrammet är därför mycket viktigt. Följ alltid serviceschemat.

Fullständig information om service finns i ”Service och underhåll” och ”Garantibestämmelser”.

Vem skall utföra service?

För att hålla din bil i bästa möjliga skick rekommenderar Toyota att alla reparationer och allt underhåll utförs av en auktoriserad Toyota–återförsäljare eller –verkstad, eller annan verkstad med motsvarande kvalifikationer och utrustning. För reparationer och underhåll som täcks av bilens garanti bör du uppsöka en auktoriserad Toyota–återförsäljare eller –verkstad som använder Toyota originaldelar vid alla slags reparationer. Det kan också vara fördelaktigt att använda auktoriserade Toyota–återförsäljare eller –verkstäder för reparationer som inte täcks av bilens garanti. På grund av att de är erfarna specialister på Toyota–bilar kan medlemmar av Toyotas nätverk hjälpa dig vid alla sorts problem som kan dyka upp.

Din Toyota–återförsäljare eller –verkstad, eller annan verkstad med motsvarande kvalifikationer och utrustning utför noggrant alla moment enligt serviceschemat—tillförlitligt och ekonomiskt.

Arbeten du kan göra själv?

Vissa serviceåtgärder är så enkla att du kan utföra dem själv om du bara är litet händig och har de vanligaste verktygen. På sid 323 finns kortfattade instruktioner om hur de skall utföras.

Andra serviceåtgärder kräver däremot både specialverktyg och specialkunskaper. Överlåt därför viktiga serviceåtgärder till kvalificerade fackmän. Även om du har lång erfarenhet av att själv arbeta med bilar rekommenderar vi att du låter en auktoriserad Toyota återförsäljare eller verkstad, eller annan verkstad med motsvarande kvalifikationer och utbildning utföra servicearbeten och reparationer. Varje auktoriserad Toyota–återförsäljare eller –verkstad noterar utfört underhåll i bilens garantihäfte vilket är värdefullt om du någonsin skulle behöva garantireparation. Skulle du välja att anlita en annan välkvalificerad och välutrustad verkstad än en auktoriserad Toyota–verkstad för reparationer eller underhåll av din bil rekommenderar vi att du begär att verkstaden arkiverar noteringar om bilens underhåll.

Serviceintervallen avgörs med hjälp av vägmätarställningen eller tiden, vilket som kommer först enligt serviceschemat.

Gummislangar (för kyl– och värmesystem samt broms– och bränslesystem) bör kontrolleras av en utbildad mekaniker i enlighet med Toyotas serviceschema.

Dessa är särskilt viktiga underhållsdetaljer. Byt dåliga eller skadade slangar omedelbart. Tänk på att gummislangar åldras, vilket kan leda till att de sväller, försvagas eller spricker.

Behöver bilen repareras?

Var uppmärksam på förändringar i prestanda och ljud samt synliga tecken på att bilen behöver service. Nedan beskrivs några tydliga tecken på att bilen behöver service:

- Motorn misständer, går ojämnt eller knackar.
- Märkbart minskad kraft i motorn.
- Konstiga ljud från motorn.
- Läckage under bilen (vattendropp från luftkonditioneringen efter användning är dock normalt.)
- Avgasljudet har ändrats (Det kan tyda på farligt läckage av koldioxid. Kör då med fönstren öppna och låt omedelbart kontrollera avgassystemet.)
- Lufttrycket i däcken verkar lågt. Däcken tjuter i kurvor eller är ojämnt slitna.
- Bilen drar åt ena hållet vid körning på rak och jämn väg.
- Konstiga ljud från fjädrar, stötdämpare eller hjulupphängning.
- Minskad bromsverkan. Bromspedalen känns svampig. Pedalen går nästan ner till golvet. Bilen drar snett vid bromsning.
- Kylvätskans temperatur ligger konstant över normalt värde.

Om du observerar något av dessa tecken skall du snarast lämna in bilen till en auktoriserad Toyota–återförsäljare eller –verkstad, eller annan verkstad med motsvarande kvalifikationer och utrustning. Bilen behöver antagligen justeras eller repareras.

⚠ VARNING

Fortsätt inte köra bilen utan att få den kontrollerad. Följden kan i vissa fall bli allvarliga skador på bilen och i värsta fall personskador.

Del 8–1
ARBETEN DU KAN GÖRA SJÄLV

Inledning

- Översikt av motorrummet 324
- Placering av säkringar 325
- Försiktighetsåtgärder när du själv arbetar med bilen 326
- Lyftpunkter för domkraft 328

Översikt av motorrummet

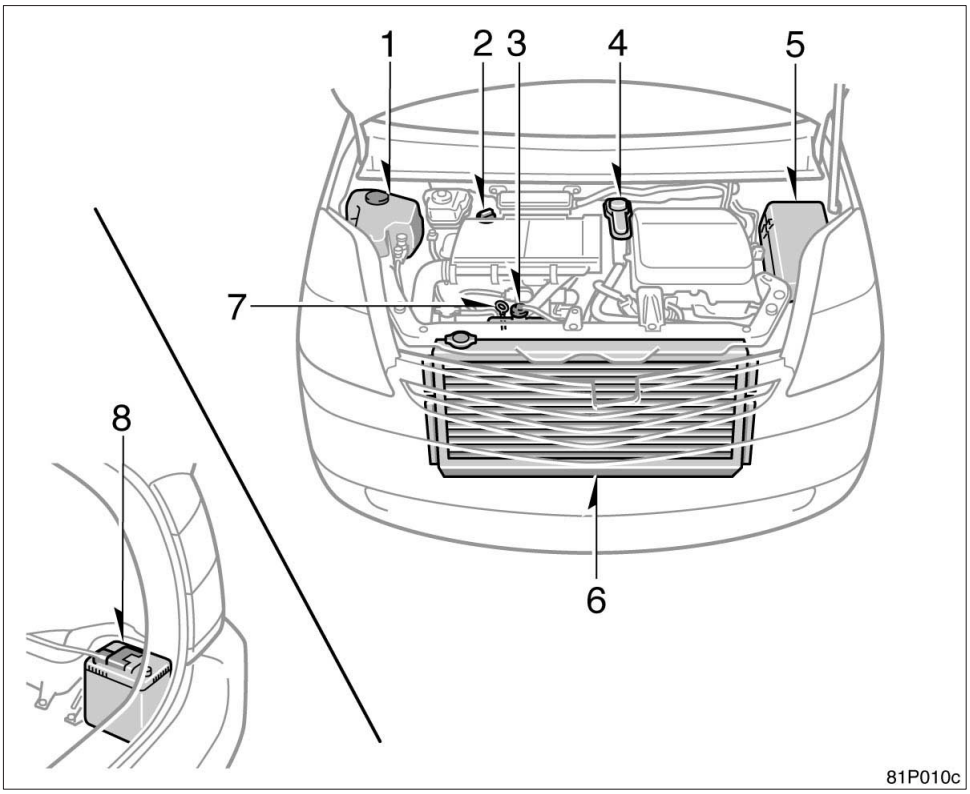

1. Behållare för spolarvätska
2. Lock för påfyllning av motorolja
3. Expansionstank för kylarvätska
4. Behållare för kylvätska till omformaren
5. Säkringsbox
6. Kylare och kondensor
7. Mätsticka för motorolja
8. Förvaringsfack

Placering av säkringar

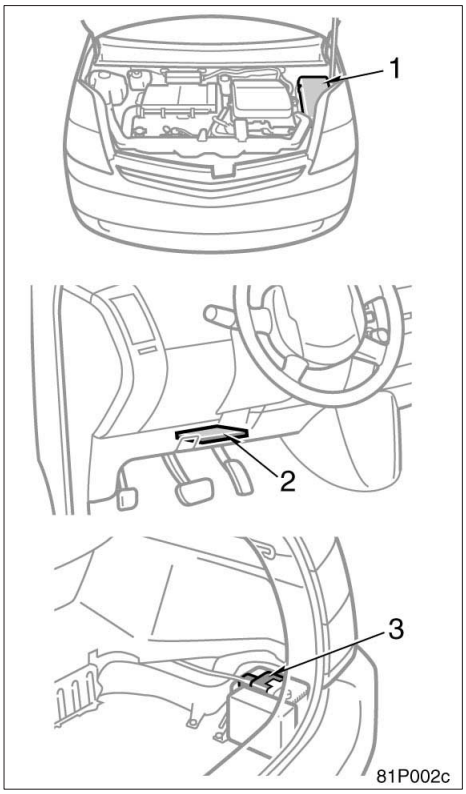

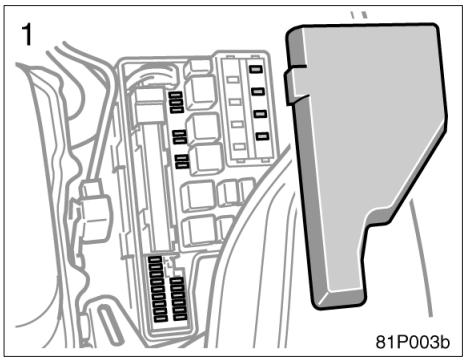

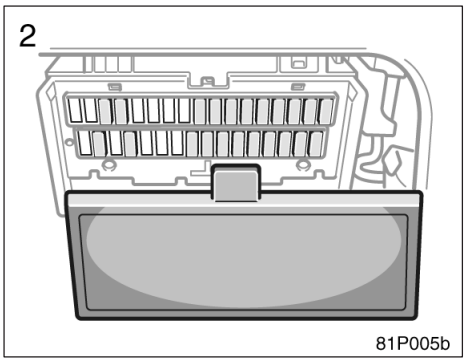

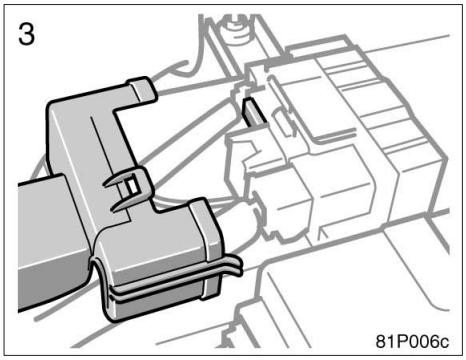

Gör–det–själv–service Försiktighetsåtgärder

Följ noga anvisningarna i det här avsnittet om du utför något underhållsarbete på egen hand.

Tänk på att felaktigt eller ofullständigt underhållsarbete kan leda till problem med bilen.

Här beskrivs endast arbeten som du relativt lätt kan utföra själv. Som vi förklarat i del 7 måste många servicemoment utföras av en utbildad mekaniker med tillgång till specialverktyg.

Var mycket försiktig så att du inte skadar dig när du arbetar med bilen. Här följer några försiktighetsåtgärder som du alltid måste iaktta:

⚠ VARNING

- **Håll händer, kläder och verktyg borta från fläkten och drivremmarna när hybridsystemet är igång, (Det är lämpligt att ta av ringar, klockor, slips etc.)**
- **Omedelbart efter körning är motorrummet mycket varmt: motorn, kylaren, avgasgrenröret, tändstiftskåporna etc, är mycket heta. Var försiktig så att du inte bränner dig. Motoroljan, andra vätskor och tändstiften kan också vara mycket heta.**
- **Tag inte av kylarlocket eller lossa avtappningspluggarna om hybridsystemet är mycket varmt. Detta medför risk för brännskador.**
- **Lämna ingenting kvar i motorrummet som kan ta eld, t.ex. papper eller trasor.**
- **Rök inte, tänd ingen tändsticka eller cigarettändare och undvik gnistbildning i närheten av bränslesystem och batterierna. Ångorna är explosiva.**
- **Var mycket försiktig när du arbetar med batterierna. De innehåller svavelsyra, som är mycket giftig och starkt frätande eller stark alkalisk elektrolyt.**
- **När hybridsystemet är igång och ”READY” lyser kan bensinmotorn i vissa fall starta automatiskt. Vid kontroll och arbeten i motorrummet måste du först trycka på ”POWER” i ”OFF”–läge.**
- **Kryp aldrig under bilen när den enbart är upplyft med domkraften. Använd alltid pallbockar eller andra stabila stöd.**
- **Kontrollera att hybridsystemet är avstängt om du utför arbete nära elektriska kylfläktar eller kylargrillen. Om kylarvätskan är varm eller luftkonditioneringen på kan elektriska kylfläktar starta automatiskt när tändningen är påslagen.**
- **Använd alltid skyddsglasögon när du arbetar vid eller under bilen om det finns risk att något kan falla ned, någon vätska spruta ut, etc.**

- **Gammal, använd motorolja innehåller skadliga föroreningar som kan orsaka hudsjukdomar som inflammation och hudcancer. Utsätt dig därför inte för långvarig kontakt med använd olja. Tvätta av använd motorolja omsorgsfullt från huden med tvål och vatten.**
- **Förvara inte gammal motorolja så att barn kan få tag på den.**
- **Gör dig av med gammal motorolja och gamla oljefilter på sätt som föreskrivs av myndigheterna, vanligen kommunens miljökontor eller motsvarande. Häll aldrig ut motorolja i handfat, vask, avloppsbrunn eller direkt på marken. Ring din Toyota–återförsäljare och tag reda på var du kan lämna oljan för återanvändning eller destruktion.**
- **Var försiktig när du fyller på bromsvätska. Bromsvätska är skadligt för händer och ögon. Spola omedelbart med rent vatten om du får vätska på händerna eller i ögonen. Om obehaget kvarstår i händer eller ögon skall du kontakta läkare.**
- **Vid reparation eller underhåll på en bil med elektroniskt lås/startsystem skall du se till att den elektroniska nyckeln inte är nära bilen. Om nyckeln är kvar i bilen kan hybridsystemet starta automatiskt när ”POWER” trycks in och bromspedalen är nedtryckt.**

OBSERVERA

- ◆ ***Tänk på att batteri– och tändkablar har hög strömstyrka eller hög spänning. Var försiktig så att du inte av misstag orsakar kortslutning.***
- ◆ ***Använd endast ”Toyota Super Long Life Coolant” eller likvärdig etylenglykolbaserad kylarvätska som inte innehåller silikat, amin, nitrit, eller borat med hybridorganisk syrateknik med lång livslängd. ”Toyota Super Long Life Coolant” är en blandning av 50% kylvätska och 50% destillerat vatten.***
- ◆ ***Om du skulle spilla frostskyddsvätska skall du omedelbart spola bort med vatten för att undvika skador på komponenter och lack.***
- ◆ ***Låt inte smuts eller något annat falla ner i motorns tändstiftshål.***
- ◆ ***Bänd inte in den yttre elektroden på tändstiften mot mittelektroden.***
- ◆ ***Använd endast rekommenderade tändstift. Andra typer av tändstift orsakar motorskador, sämre prestanda eller radiostörningar.***

- ***Om du skulle spilla någon vätska skall du omedelbart spola med vatten för att undvika skador på delar och lack.***
- ***Kör inte med luftrenaren borttagen. Det medför risk för kraftigt motorslitage. Det finns också risk för feltändning med brand i motorrummet som följd.***
- ***Var försiktig så att du inte repar vindrutan med torkararmarna.***
- ***Innan du stänger motorhuven skall du kontrollera att du inte har glömt några verktyg, trasor eller dylikt i motorrummet.***

Lyftpunkter för domkraften

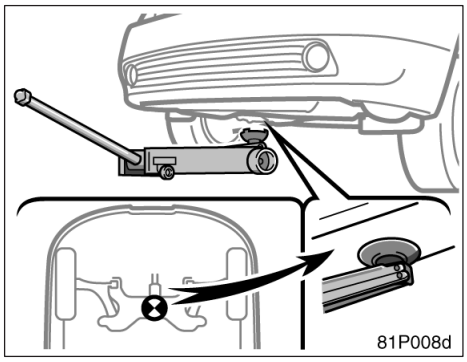

Fram

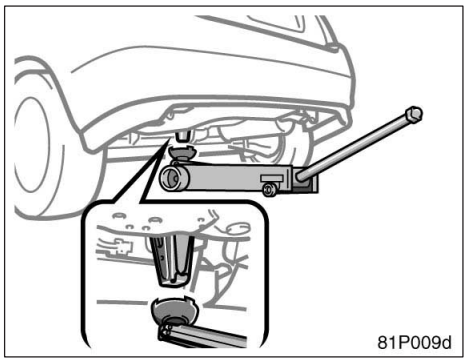

Bak

Om du skall lyfta upp bilen med en verkstadsdomkraft måste du hitta de korrekta lyftpunkterna enligt bilderna.

⚠ VARNING

Tänk på följande för att minska olycksrisken när du använder domkraften:

- **Följ noga anvisningarna för användning av domkraften.**
- **Se till att ingen kroppsdel är under en bil som bara hålls upplyft med domkraft. Personskador kan annars uppstå.**
- **Starta inte hybridsystemet och låt det inte vara igång när bilen är upplyft med domkraften.**
- **Parkera om möjligt på plan, fast mark. Drag åt parkeringsbromsen ordentligt och sätt växellådan i ”P”–läge.**
- **Var noga med att placera domkraften exakt rätt i lyftpunkten. Om bilen lyfts och domkraften är felplacerad kan bilen skadas eller falla av domkraften med allvarliga personskador som följd.**
- **Kryp aldrig under en bil som står upplyft med en domkraft.**
- **Låt ingen sitta kvar i bilen när du lyfter den med domkraft.**
- **Lägg inget mellan domkraften och bilen eller under domkraften när du lyfter bilen.**

OBSERVERA

Placera bara domkraften vid de angivna lyftpunkterna annars kan bilen skadas.

Del 8–2
ARBETEN DU KAN GÖRA SJÄLV

Motor och chassi

- Kontroll av motoroljenivån 332
- Kontroll av kylarvätskenivån 335
- Kontroll av kylare och kondensor 336
- Kontroll av lufttrycket i däcken 337
- Kontroll och byte av däck 338
- Däckrotation 340
- Montering av vinterdäck och snökedjor 340
- Byte av fälgar 342
- Råd om aluminumfälgar 343

Kontroll av motoroljenivån

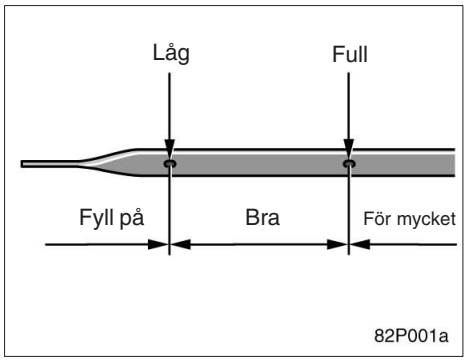

Stäng av hybridsystemet när det har normal driftstemperatur. Kontrollera oljenivån med mätstickan.

1. För att avläsningen skall bli korrekt måste bilen stå på plan mark. Stäng av hybridsystemet och vänta några minuter så att all olja hinner rinna ner i oljetråget.
2. Drag ut mätstickan, håll en trasa under änden och torka av stickan.
3. Sätt tillbaka mätstickan. Tryck in den så långt det går, annars blir avläsningen inte korrekt.
4. Drag ut mätstickan och läs av oljenivån medan du håller en trasa under änden.

⚠ VARNING

Var försiktig så att du inte bränner dig på det heta avgasröret.

OBSERVERA

Var försiktig så att du inte droppar olja på bilen.

Fyll på olja av samma typ som redan finns i motorn om oljenivån ligger under eller bara något över minimimarkeringen.

Skruva av locket och häll i lite olja åt gången. Kontrollera med mätstickan.

Ungefärlig mängd olja som behövs för att fylla upp mellan minimi– och maximimarkeringarna på mätstickan visas nedan.

När oljenivån ligger i rätt område ska du sätta tillbaka locket och dra åt det för hand.

Oljevolym, liter: 1,5

OBSERVERA

- ***Var försiktig så att du inte spiller motorolja på bilen.***
- ***Fyll inte på för mycket olja eftersom detta medför risk för motorskador.***
- ***Kontrollera oljenivån med mätstickan igen när du har fyllt på olja.***

VAL AV MOTOROLJA

Vi har använt ”Toyota Genuine Motor Oil” i din Toyota. Toyota rekommenderar att du använder Toyotas godkända ”Toyota Genuine Motor Oil”. Annan motorolja av motsvarande kvalitet kan också användas.

Oljekvalitet:

20W–50 och 15W–40—
API grade SJ eller SL multigrade motorolja

10W–30 och 5W–30—
API kvalitetsklass SJ ”Energy–Conserving”, SL ”Energy–Conserving” eller ILSAC multigrade motorolja.

Rekommenderad viskositet (SAE):

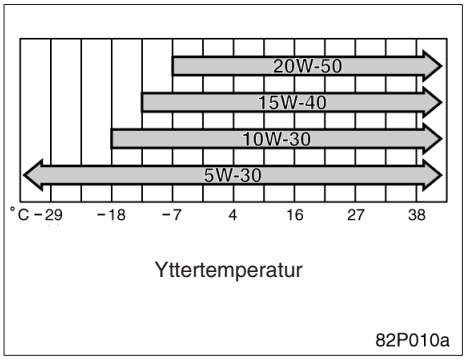

SAE 5W–30 är den lämpligaste motoroljan för din bil. Den ger god bränsleekonomi och goda startegenskaper vid kallt väder.

Om du använder SAE 10W–30 eller högre viskositet i extremt kallt väder kan motorn bli svårstartad. Vi rekommenderar motorolja med viskositet SAE 5W–30.

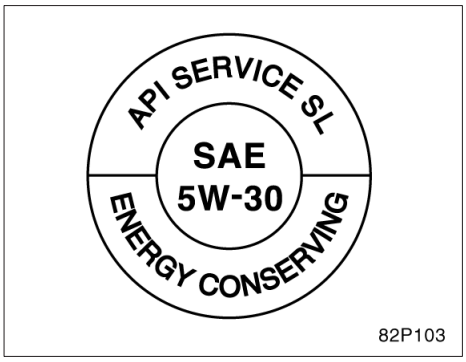

API kvalitetsmärke

ILSAC godkännandemärke

Kvalitetsmärken för motorolja

Något eller båda av de API–märkena finns på vissa oljeburkar/flaskor för att hjälpa dig att välja rätt olja.

API–märket kan sitta var som helst på utsidan av burken/flaskan.

I den övre delen av märket anges oljans kvalitetsklass enligt API (American Petroleum Institute), t.ex. SL. I mitten anges oljans viskositet enligt SAE (Society of Automobile Engineers), t.ex. SAE 5W–30. Texten ”Energy–Conserving” i märkets nedre del anger att oljan har vissa bränslesparande egenskaper.

ILSAC–märket (International Lubricant Standardization and Approval Committee) är ett godkännandemärke som utfärdas av Internationella kommittén för standardisering och godkännande av smörjmedel. Märket finns på flaskans eller dunkens framsida.

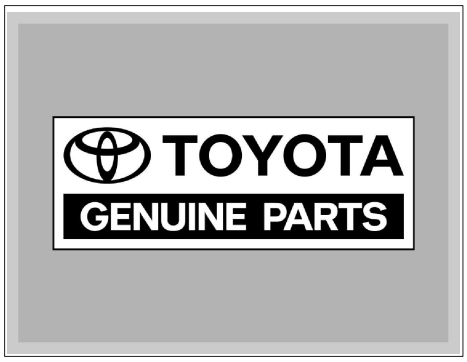

”Toyota Genuine Motor Oil” är testad och godkänd för alla Toyotas motorer. Toyota rekommenderar att du använder denna olja för att vara säker på att din motor får bästa möjliga smörjning.
En auktoriserad Toyota–återförsäljare eller –verkstad står gärna till tjänst med ytterligare information om ”Toyota Genuine Motor Oil”. Andra motoroljor av motsvarande kvalitet kan också användas.

Kontroll av kylarvätskenivån

Kontrollera kylarvätskenivån i den genomskinliga expansionstanken när hybridsystemet är kallt. Rätt vätskenivå skall ligga mellan ”FULL–” och ”LOW”–linjerna på behållaren. Fyll på kylarvätska om nivån är låg. (Information om kylarvätskor finns nedan under ”Val av kylarvätska”.)

Kylarvätskans nivå i expansionstanken varierar med temperaturen i hybridsystemet. Om nivån ligger under ”LOW”–linjen skall du fylla på kylarvätska. Fyll på upp till ”FULL”–linjen.

Om kylarvätskenivån sjunker kort efter påfyllning, kan det finnas en läcka i systemet. Kontrollera kylaren, slangarna, kylarlocket, avtappningspluggen och vattenpumpen.

Om du inte ser några tecken på läckage skall du låta en auktoriserad Toyota–återförsäljare eller –verkstad, eller annan verkstad med motsvarande kvalifikationer och utrustning provtrycka kylarlocket och kontrollera om det finns läckor i systemet.

⚠ VARNING
Undvik brännskador, tag aldrig av kylarlocket när motorn är varm

Val av kylarvätska

Om du använder fel typ av kylarvätska så kan kylsystemet skadas.

Använd endast ”Toyota Super Long Life Coolant” eller likvärdig etylenglykolbaserad kylarvätska som inte innehåller silikat, amin, nitrit, eller borat med hybridorganisk syrateknik med lång livslängd. (Kylarvätska med hybridorganisk syrateknik med lång livslängd består av en kombination av låga fosfater och organiska syror.)

”Toyota Super Long Life Coolant” är en blandning av 50% kylvätska och 50% destillerat vatten. Kylvätskan skyddar bilen från frysning ner till cirka –35°C.

OBSERVERA
Använd inte enbart vatten.

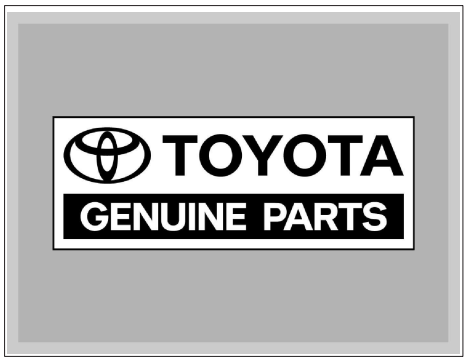

Toyota rekommenderar ”Toyota Super Long Life Coolant” som är testad för att garantera att den inte orsakar korrosion eller fel i kylsystemet, om den används på rätt sätt. ”Toyota Super Long Life Coolant” är formulerad med hybridorganisk syrateknik för lång livslängd och är särskilt anpassad för att undvika fel i kylsystemet på bilar från Toyota.

Kontakta en auktoriserad Toyota–återförsäljare eller –verkstad, eller annan verkstad med motsvarande kvalifikationer och utrustning för att få mer information.

Kontroll av kylare och kondensor

Om någon av ovanstående delar är mycket smutsig eller om du inte är säker på dess skick ska du köra bilen till en auktoriserad Toyota–återförsäljare eller –verkstad, eller annan verkstad med motsvarande kvalifikationer och utrustning.

⚠ VARNING

Undvik brännskador, vidrör inte kylaren eller kondensorn när motorn är het.

OBSERVERA

Utför inte något arbete själv på kylaren och kondensorn för att förhindra att skador uppstår.

Kontroll av lufttrycket i däcken

Håll alltid rätt lufttryck i däcken.

På sid 364 finns uppgifter om dimensioner och rekommenderat lufttryck i kalla däck.

Kontrollera helst lufttrycket i däcken varannan vecka eller åtminstone en gång i månaden. Glöm inte reservdäcket.

Fel lufttryck i däcken kan ge sämre bränsleekonomi, försämra komforten, förkorta däckens livslängd och försämra bilens trafiksäkerhet.

Om du ofta måste fylla på luft bör du kontakta en auktoriserad Toyota–återförsäljare eller –verkstad, eller annan verkstad med motsvarande kvalifikationer och utrustning för kontroll.

Gör så här när du kontrollerar lufttrycket:

- **Kontrollera alltid lufttrycket när däcken är kalla.** Du får korrekt avläsning efter att bilen har stått parkerad i minst tre timmar och körts högst 1,5 km sedan dess.
- **Använd alltid en tillförlitlig lufttrycksmätare.** Det är svårt att se på däcket om det har rätt tryck. Tänk på att avvikelser på bara några tiotal bar kan försämra både köregenskaper och åkkomfort.
- **Var extra försiktig när du fyller luft i ett nödhjul.** Hjulet är litet och trycket kan öka mycket snabbt. Fyll på tryckluft i små mängder och kontrollera trycket ofta tills det rekommenderade trycket uppnås.
- **Släpp aldrig ut luft för att minska trycket i däcken efter körning.** Det är normalt att trycket i däcken är högre efter körning.
- **Kom ihåg att sätta tillbaka ventilhattarna.** Utan ventilhattar kan det komma in smuts och fukt som orsakar luftläckage. Skaffa snarast nya ventilhattar om någon saknas.

⚠ VARNING

Håll alltid korrekt lufttryck i däcken. Annars kan följande situationer uppstå som kan orsaka en olycka med dödsfall eller allvarliga skador som resultat.

För lågt lufttryck i däcken—

- **Ökad förslitning**
- **Ojämnt slitage**
- **Dålig väghållning**
- **Risk för däckexplosion genom överhettning**
- **Försämrad tätning mot fälgen**
- **Deformation av fälgen och/eller däcket kan krängas av fälgen**

För högt lufttryck i däcken—

- **Dålig väghållning**
- **Ökad förslitning**
- **Ojämnt slitage**
- **Större risk för att däcken skadas i gropar eller på vassa stenar på vägbanan**

Kontroll och byte av däck

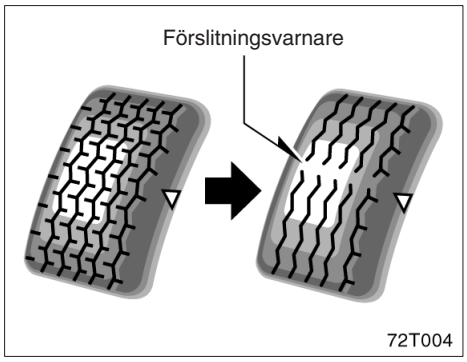

KONTROLLERA DÄCKEN

Kontrollera däckens slitbanor och titta på förslitningsvarnarna. Byt däck om förslitningsvarnarna syns. ”TWI” eller ”∆” på däcksidorna anger var slitagevarnarna är placerade.

Däcken på din nya Toyota har inbyggda förslitningsvarnare som hjälper dig att bedöma när däcken måste bytas. När mönsterdjupet är nedslitet till 1,6 mm eller mindre framträder förslitningsvarnarna. Om däcket är nedslitet till förslitningsvarnaren i två eller flera närliggande spår måste däcket bytas. Ju mindre mönsterdjup, desto större är risken för sladd.

Vinterdäck med mindre mönsterdjup än 4 mm gör ingen nytta i snö.

Kontrollera regelbundet att det inte finns några skärskador, sprickor eller andra skador i däcken. Fråga en däckspecialist om däcket måste repareras eller bytas om du hittar något fel.

Även om en skada inte förefaller allvarlig bör du låta en fackman undersöka däcket. Föremål som trängt in i däcket kan ha orsakat invändiga skador.

Alla däck som är äldre än sex år måste kontrolleras av en fackman även om de verkar oskadade.

Däck åldras och bryts ned även om de sällan eller aldrig används.

Detta gäller också reservdäcket, vinterdäck och däck som sparas för framtida bruk.

BYTE AV DÄCK

När du köper nya däck, välj då endast däck med samma dimension och uppbyggnad som originaldäcken, och med samma eller högre bärighet.

Om du väljer däck av annan typ eller annan dimension kan detta allvarligt inverka på körsäkerhet, åkkomfort, hastighetsmätarens och vägmätarens funktion, den fria markhöjden och utrymmet mellan hjulhus och däck eller utrymmet för snökedjorna.

⚠ VARNING

Var försiktig och tänk på följande. Annars kan en olycka hända med dödsfall eller allvarliga skador som resultat.

- **Blanda aldrig radialdäck och diagonaldäck på bilen. Olika däck kan ge farlig försämring av köregenskaperna och du kan plötsligt tappa kontrollen över bilen. I Tyskland är det dessutom förbjudet att använda däck som har olika konstruktion.**
- **Använd endast däck och fälgar med den dimension som rekommenderas av tillverkaren. Olika däck på bilen kan ge farlig försämring av köregenskaperna och du kan förlora kontrollen över bilen.**

Montera aldrig begagnade däck på din Toyota.

Det är alltid en stor risk att köpa begagnade däck vars tidigare öden är okända.

Toyota rekommenderar att alla fyra däcken eller åtminstone båda fram respektive bakdäcken byts på samma gång.

Se ”Om du får punktering” på sid 295 som beskriver hur du byter hjul.

När du byter däck skall du alltid låta balansera det kompletta hjulet.

Om ett hjul har obalans kan det påverka bilens köregenskaper och däckets livslängd. Även vid normal användning kan balanserade hjul så småningom bli obalanserade. Du bör därför låta balansera hjulen regelbundet.

Vid byte av slanglösa däck bör även luftventilen bytas.

Däckrotation

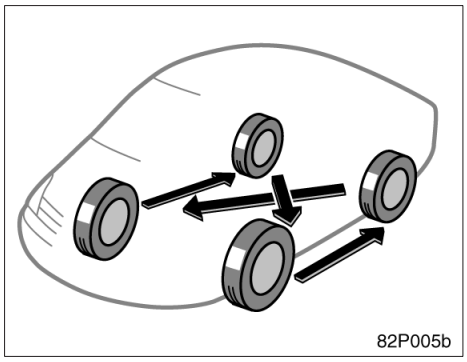

För att få en jämn förslitning av däcken bör du flytta om dem ungefär var 1000:e mil. Lämplig tidpunkt att flytta om hjulen beror på ditt körsätt och vilka vägar du kör på.

Hjulen skall flyttas enligt bilden ovan.

Passa på att se efter om däcken är ojämnt slitna eller skadade när du skiftar hjulen. Onormal förslitning beror vanligen på felaktigt lufttryck, felaktig hjulinställning, obalanserade hjul eller hårda inbromsningar.

⚠ VARNING

Ett s.k. nödhjul får inte användas vid omflyttning av hjulen. Det är endast avsett för tillfälligt bruk.

Montering av vinterdäck och snökedjor

NÄR SKALL VINTERDÄCK ELLER SNÖKEDJOR ANVÄNDAS?

Vinterdäck och snökedjor rekommenderas vid körning på snö och is.

På våta eller torra vägbanor ger vanliga däck bättre grepp än vinterdäck.

VAL AV VINTERDÄCK

Välj vinterdäck med samma dimension, konstruktion och lastkapacitet som däcken som ursprungligen satt på din Toyota.

Använd aldrig däck av annan typ än de som rekommenderas. Montera aldrig dubbade vinterdäck utan först kontrollera gällande lokala bestämmelser för körning med dubbdäck.

⚠ VARNING

Använd endast vinterdäck med den dimension som rekommenderas av tillverkaren. Olika däck på bilen kan ge farlig försämring av köregenskaperna och du kan förlora kontrollen över bilen. Annars kan en olycka hända med dödsfall eller allvarliga skador som resultat.

MONTERING AV VINTERDÄCK

Montera vinterdäck på alla hjulen.

Montera inte bara vinterdäck på framhjulen eftersom skillnaden i väggrepp mellan fram– och bakhjulen kan göra att du tappar kontrollen över bilen.

Förvara däckuppsättningen som inte används på sval och torr plats.

Markera rotationsriktningen på däcken. Det är viktigt att montera däcken med samma rotationsriktning som tidigare.

⚠ VARNING

- **Kör inte med felaktigt lufttryck i vinterdäcken.**
- **Tänk på att inte överskrida den högsta tillåtna hastigheten för körning med vinterdäck.**

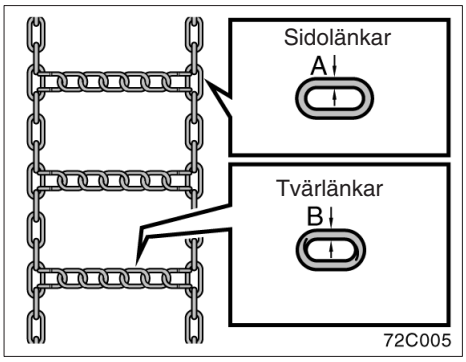

VAL AV SNÖKEDJOR

Använd snökedjor med rätt dimension.

Till däck 195/55R16 skall snökedjor med följande dimensioner användas:

	mm
A Diameter på sidolänkarna	3,5
B Diameter på tvärlänkarna	4,0

Bestämmelserna för användning av snökedjor varierar. Innan du köper snökedjor bör du kontrollera vilka bestämmelser som gäller för körning med snökedjor.

OBSERVERA

Om du använder fel kombination av däck och kedja kan kedjorna skada karossen.

MONTERING AV SNÖKEDJOR

Montera snökedjorna på framhjulen. De skall sitta så hårt som möjligt. Montera inte snökedjor på bakhjulen. Spänn kedjorna ytterligare när du har kört 0,5 – 1 km.

Följ tillverkarens anvisningar noga när du monterar snökedjorna.

Om du använder hjulsidor bör du ta bort dem innan du sätter på kedjorna för att undvika att de repas av kedjorna.

⚠ VARNING

- **Kör inte fortare än 50 km/h, dock högst så fort som tillverkaren av snökedjorna rekommenderar.**
- **Kör varsamt och undvik gupp, hål och skarpa svängar som kan göra att bilen studsar och kränger.**
- **Undvik tvära svängar och bromsning med låsta hjul. Köregenskaperna blir betydligt försämrade med snökedjor.**
- **När du kör med snökedjor skall du köra extra försiktigt. Sakta ner innan du kör in i en kurva så att du inte förlorar kontrollen över bilen. En olycka kan annars ske.**

OBSERVERA

Försök inte montera en snökedja på nödhjulet. Detta kan skada både bilen och nödhjulet.

Fälgbyte

NÄR BÖR DU BYTA FÄLGAR?

Fälgar som är deformerade, har sprickor eller kraftiga rostskador måste bytas mot nya.

Om du struntar i att byta en skadad fälg kan däcket halka av fälgen eller orsaka att bilen förlorar manöverförmågan.

VÄLJ RÄTT FÄLG

När du väljer fälgar måste du försäkra dig om att de nya fälgarna har samma bärighet, diameter, bredd och sidoförskjutning (offset) som originalfälgarna.

Din Toyota–återförsäljare eller –verkstad, eller annan verkstad med motsvarande kvalifikationer och utrustning kan leverera rätt fälgar till din bil.

Fälgar med annan dimension eller av annan typ kan försämra köregenskaperna, hjulets och hjullagrets livslängd, kylningen av bromsarna, hastighetsmätarens och vägmätarens funktion, bromsförmågan, strålkastarinställningen, stötfångarens höjd, bilens markfrigång samt det fria utrymmet i hjulhusen för däck eller snökedjor.

Det är olämpligt att köpa begagnade fälgar, eftersom dessa kan ha utsatts för omild behandling eller lång körsträcka och kan därför plötsligt spricka. Deformerade fälgar som riktats kan ha osynliga skador och bör därför inte användas. Montera aldrig en innerslang i ett läckande slanglöst däck på en fälg avsedd för slanglöst däck.

Råd om aluminumfälgar

- Efter de första 150 milens körning skall du kontrollera att hjulmuttrarna fortfarande är ordentligt åtdragna.
- Om du har flyttat om hjulen, lagat ett däck eller bytt fälg, skall du efter cirka 150 mils körning kontrollera att hjulmuttrarna sitter dragna med rätt moment.
- Var försiktig så att du inte skadar aluminiumfälgarna om du monterar snökedjor.
- Toyota rekommenderar att du använder originalhjulmuttrar från Toyota och en hylsnyckel som är avsedd för aluminiumfälgar. Andra muttrar och hylsnycklar av motsvarande kvalitet kan också användas.
- För balansering av hjulen rekommenderar Toyota att du använder originalbalansvikter från Toyota. Andra balansvikter kan även användas.
- Du skall regelbundet kontrollera aluminiumfälgarna, precis som stålfälgar, för att se om de har skador. Om en fälg är skadad måste den bytas omedelbart.

Del 8–3
ARBETEN DU KAN GÖRA SJÄLV

Elektriska detaljer

- Kontroll av startbatteriet 346
- Försiktighetsåtgärder vid laddning av startbatteriet 348
- Kontroll och byte av säkringar 349
- Påfyllning av spolarvätska 350
- Byte av glödlampor 351

Kontroll av startbatteriet——Försiktighetsåtgärder

⚠ VARNING

HANDSKAS FÖRSIKTIGT MED BATTERIET

Om startbatteriet måste bytas skall du välja ett som är speciellt konstruerat för Prius.

Startbatteriet utvecklar vätgas som tillsammans med luft ger knallgas – en mycket explosiv gas.

- **Var försiktig så att det inte bildas gnistor från verktygen i närheten av batteriet.**
- **Rök inte eller tänd tändstickor i närheten av batteriet.**

Elektrolyten i batteriet innehåller svavelsyra, som är giftig och frätande.

- **Undvik kontakt med ögon, hud och kläder.**
- **Se till att ingen får i sig batterivätska.**
- **Använd skyddsglasögon när du arbetar i närheten av batteriet.**
- **Håll barn borta från batteriet.**

ÅTGÄRDER VID EN OLYCKA MED BATTERISYRA

- **Skölj omedelbart med rent vatten om du får batterisyra i ögonen. Åk omedelbart till läkare eller sjukhus. Fortsätt under färden att skölja det skadade stället med vatten. Använd svamp eller handduk.**
- **Skölj noga om du får batterisyra på huden. Sök omedelbar läkarhjälp om du får ont eller huden känns bränd.**
- **Om du får batterisyra på kläderna kan syran tränga igenom tyget och in till huden. Tag därför omedelbart av dig plagget i fråga och följ ovanstående instruktioner om så behövs.**
- **Om du råkar svälja batterisyra skall du omedelbart dricka stora mängder vatten eller mjölk. Drick någon alkalisk lösning som neutraliserar syran, t.ex. ett vispat rått ägg eller vegetabilisk olja. Åk sedan omedelbart till läkare eller sjukhus.**

—Utvändig kontroll av startbatteriet

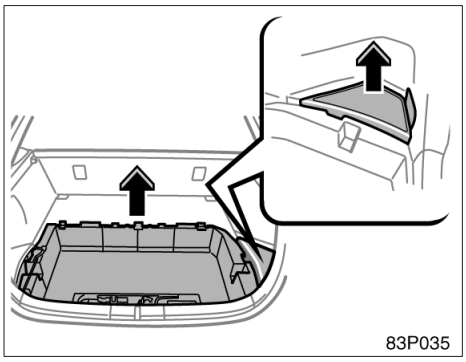

Öppna bakdörren. Tag bort förvaringsfacket i bagagerummet samt locket till startbatteriet.

Om öppnaren till bakluckan inte fungerar, se ”Om öppnaren till bakluckan inte fungerar” på sid 308.

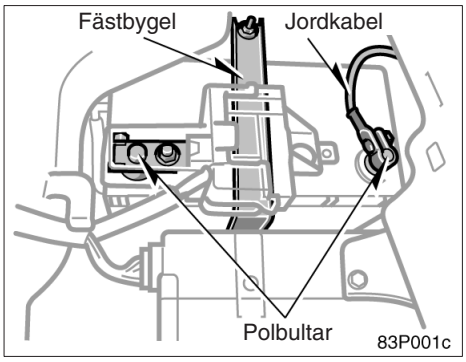

Kontrollera att kabelskorna inte är anfrätta och att de sitter fast, att batterikärlet inte har några sprickor och att fästbygeln håller fast batteriet.

a. Rengör vid behov batteriet med en mild sodalösning och varmt vatten. Smörj in polklämmorna med fett för att motverka korrosion.

b. Drag åt polklämmorna om de sitter löst. Drag inte åt för hårt.

c. Drag åt fästbygeln så pass att batteriet sitter fast ordentligt. Drag inte så hårt att batterihöljet riskerar att skadas.

OBSERVERA

- ***Hybridsystemet och all elektrisk utrustning skall vara avstängd innan du börjar arbeta med batteriet.***
- ***När du kontrollerar batteriet skall jordkabeln först lossas från den negativa polen (”–” märkning). Sätt inte tillbaka jordkabeln förrän arbetet är klart.***
- ***Var försiktig så att du inte orsakar kortslutning med något verktyg.***
- ***Var försiktig när du tvättar batteriet så att inte tvättvatten rinner ned genom batteripluggarna.***

Om startbatteriet har kopplats bort eller är dåligt laddat kommer elfönsterhiss och baklucka eventuellt inte att fungera automatiskt, inte heller kommer klämskyddet att fungera korrekt. Bakluckan kommer inte att kunna öppnas efter det att du anslutit, bytt ut eller laddat upp batteriet. I samtliga fall bör du normalisera respektive system. Normalisering av systemen beskrivs i ”Elfönsterhissar” på sid 59 och ”Baklucka” på sid 57.

Innan du kopplar bort startbatteriet bör du kontrollera att växelläget är ”P” och dra åt parkeringsbromsen hårt.

När startbatteriet är inkopplat, flytta växelväljaren till läge ”N” och bekräfta att växelläget är ”N” när läge ”IG–ON” är valt.

När kablarna har anslutits kan det hända att hybridsystemet inte startar när du trycker på ”POWER”. Tryck i så fall på den igen.

Försiktighetsåtgärder vid laddning av startbatteriet

Startbatteriet avger vätgas när det laddas.

Gör därför följande innan du börjar ladda startbatteriet:

1. Lossa jordkabeln om startbatteriet skall sitta kvar i bilen under laddningen.
2. Innan du ansluter kablarna från batteriladdaren skall du kontrollera att laddaren är avstängd. Batteriladdaren skall också vara avstängd när du tar bort kablarna från batteriet.

⚠ VARNING

- **Batteriet skall helst stå fritt vid laddning. Ladda inte batteriet i ett stängt garage eller annat utrymme utan god ventilation.**
- **Ladda startbatteriet långsamt (3,5 A eller lägre). Snabbladdning med högre strömstyrka är farligt. Batteriet kan explodera och orsaka personskador.**

OBSERVERA

Ladda aldrig batteriet med hybridsystemet igång. Förvissa dig också om att all elektrisk utrustning är avstängd.

Kontroll och byte av säkringar

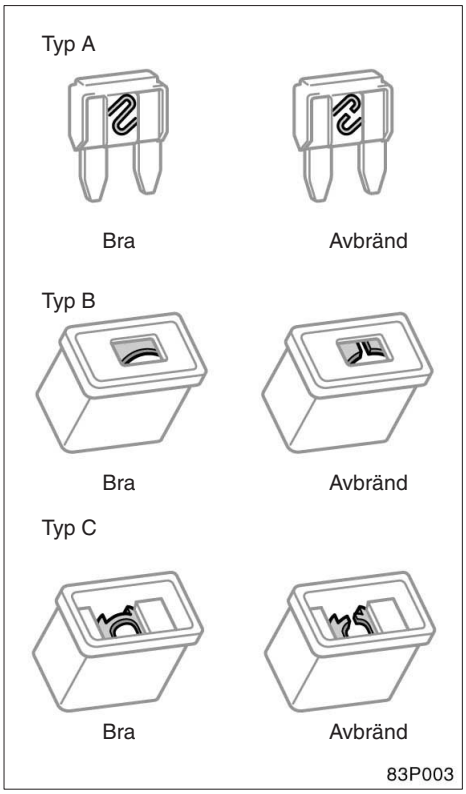

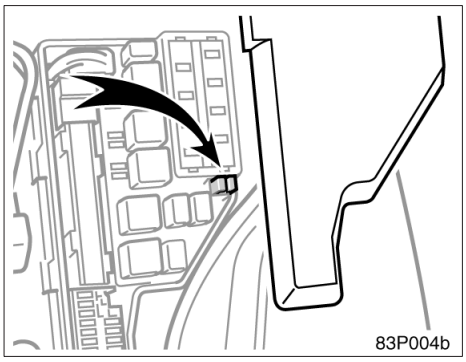

Kontrollera säkringarna om strålkastarna eller någon annan elektrisk utrustning inte fungerar. Om någon eller några säkringar är avbrända måste de bytas.

Var säkringarna sitter framgår av avsnittet ”Placering av säkringar” på sid 325.

Stäng av hybridsystemet och den utrustning som inte fungerar. Drag den misstänkta säkringen rakt utåt och undersök den.

Tag reda på vilken säkring som eventuellt är orsaken till problemet. Namnen på de olika elektriska kretsarna står angivet på locket till säkringsboxen. På sid 365 anges vilka funktioner de olika kretsarna skyddar.

Säkringar av typ A kan dras ut med säkringsutdragaren. Utdragarens placering visas på bilden.

Om du inte är säker på om säkringen har brunnit av eller inte kan du pröva med en säkring som du vet är hel.

Tryck fast en ny säkring i säkringshållaren om den gamla är avbränd.

Den nya säkringen måste ha samma amperetal som anges på säkringsboxens lock.

Om du inte har några reservsäkringar kan du i en nödsituation använda någon säkring som inte är nödvändig för körningen, ”DOME” eller ”OBD II” förutsatt att den har samma amperetal som den brända säkringen.

Om du inte har en säkring med rätt amperetal kan du tillfälligt använda en säkring med något lägre amperetal. Om amperetalet är lägre kan det hända att säkringen går sönder igen, vilket dock inte nödvändigtvis betyder att något är fel i kretsen. Installera en säkring med rätt amperetal så snart som möjligt.

Det är lämpligt att alltid ha en uppsättning reservsäkringar i bilen.

Om den nya säkringen brinner av omedelbart är det något fel i elsystemet. Låt en auktoriserad Toyota–återförsäljare eller –verkstad eller annan verkstad med motsvarande kvalifikationer åtgärda felet snarast möjligt.

⚠ VARNING

Sätt aldrig i en säkring med högre amperetal än det angivna och sätt aldrig i ett annat föremål än en säkring. Detta medför risk för omfattande skador i systemet och brandrisken blir mycket stor.

Påfyllning av spolarvätska

Om någon spolare inte fungerar kan det bero på att spolarvätskan är slut. Fyll på snarast.

Du kan använda rent vatten som spolarvätska. Men när det är kallt, under fryspunkten, måste du alltid använda spolarvätska med frysskyddsmedel. Varje auktoriserad Toyota–återförsäljare eller –verkstad, de flesta bensinstationer eller annan verksamhet med kvalificerad personal säljer lämplig spolarvätska. Följ tillverkarens anvisningar för eventuell blandning av spolarvätskan med vatten.

OBSERVERA

Använd aldrig frostskyddsmedel avsett för motorns kylsystem eller annan vätska som kan skada lacken.

Byte av glödlampor—

Bilderna på följande sidor visar var de olika glödlamporna är placerade. Stäng av hybridsystemet och belysningskontakten innan du byter glödlampa. Använd endast lampor med det watt–tal som står i tabellen nedan.

⚠ VARNING

- **Byt inte glödlampor medan de är heta för att undvika brännskador.**
- **Halogenlampor är fyllda med gas under högt tryck och måste därför hanteras försiktigt. De kan explodera eller splittras om de repas eller tappas i golvet. Lampor av denna typ får endast hållas i plast– eller metalldelen. Vidrör inte lampglaset med bara händerna.**

OBSERVERA

Använd endast lampor av den typ som anges i tabellen.

Insidan av strålkastarglasen kan tillfälligt bli immiga i regnigt väder eller i en biltvätt. Detta är inget problem eftersom imman orsakas av skillnaden i temperatur mellan utsidan och insidan på glaset, på samma sätt som vindrutan kan imma igen när det regnar. Om en större mängd vatten samlas i en strålkastare bör du låta en auktoriserad Toyota–återförsäljare eller –verkstad, eller annan verkstad med motsvarande kvalifikationer och utrustning kontrollera.

Glödlampor	W	Typ
Strålkastare	60/55	A
Dimstrålkastare, fram	51	B
Parkeringslampor	5	C
Körriktningsvisare, fram	21	C
Körriktningsvisare, sida	5	C
Körriktningsvisare, bak	21	C
Baklyktor	5	C
Backlampor	21	C
Dimljus bak	21	C
Nummerskyltslampor	5	C
Kupélampor	8	D
Läslampor	5	C
Instegslampor	5	C
Sminkspegellampor	5	D
Bagagerumsbelysning	5	D

A: H4 halogenlampa
B: HB4 halogenlampa
C: Kilsockel
D: Spolformad

—Strålkastare

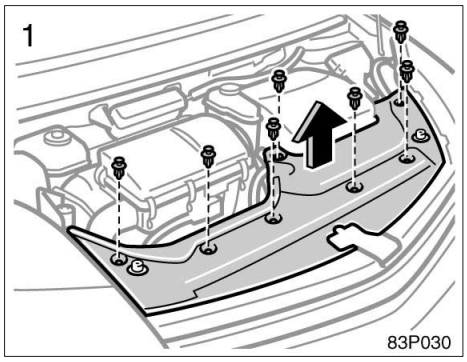

1. Öppna motorhuven. Tag först bort clipset och därefter kåpan.

Tag bort clipsen och montera tillbaka dem som bilden visar.

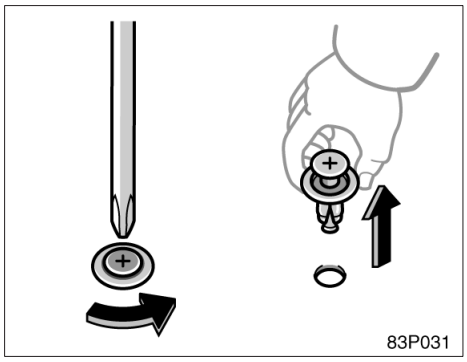

Tag bort clipset

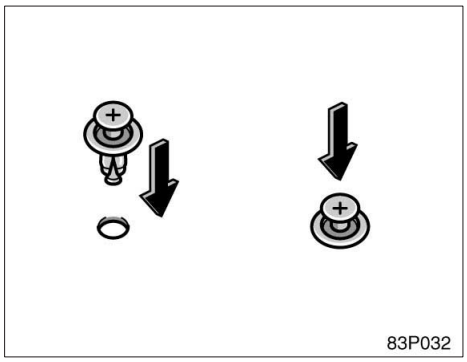

Montera clipset

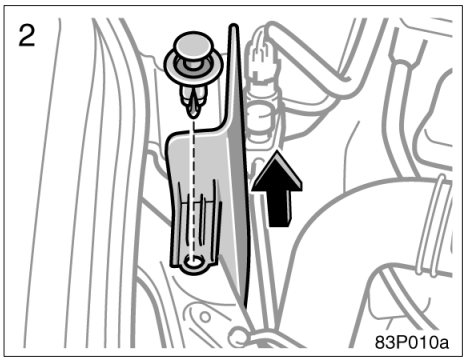

2. ENDAST HÖGER STRÅLKASTARE: Tag bort låsklipset och tag ut luftrenaren.

Tag bort klipset och montera tillbaka det som bilden visar.

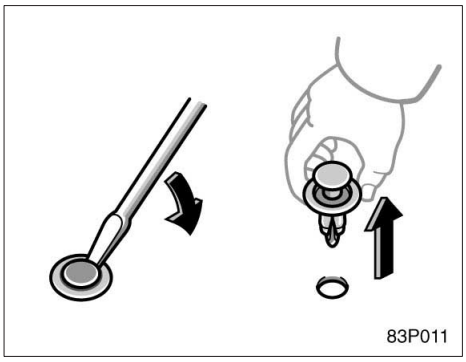

Tag bort clipset

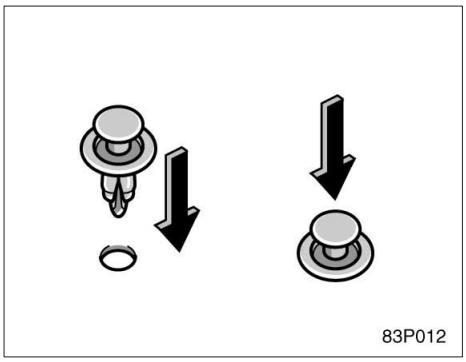

Montera clipset

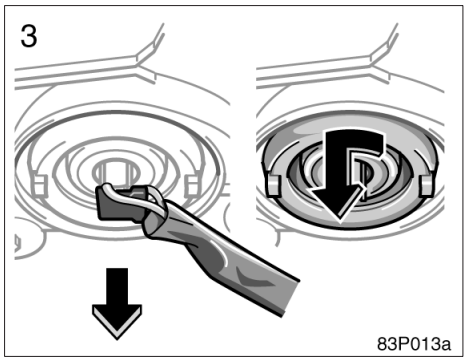

3. Lossa kontakten. Vrid lampkåpan moturs och ta bort den.

Vicka på kontakten om den är svår att få loss.

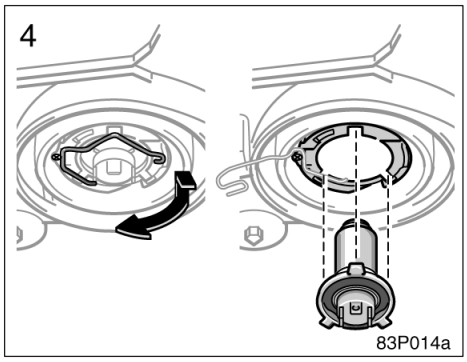

4. Lossa spärrfjädern och tag bort lampan tillsammans med fattningen. Sätt i en ny glödlampa i fattningen och sätt tillbaka lampfjädern i ursprungsläget.

Passa in glödlampans tänder i urtagen på lamphållaren.

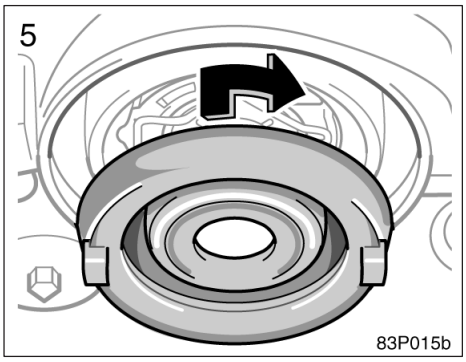

5. Sätt tillbaka lampkåpan och vrid den medurs. Sätt tillbaka kontakten.

Strålkastarna behöver normalt inte ställas in efter byte av glödlampa. Om du behöver låta ställa in strålkastarna skall du uppsöka en auktoriserad Toyota–återförsäljare eller –verkstad, eller annan verkstad med motsvarande kvalifikationer och utrustning.

—Dimstrålkastare, fram

Om vänster eller höger dimljus fram går sönder bör du kontakta en auktoriserad Toyota–återförsäljare eller –verkstad, eller annan verkstad med motsvarande kvalifikationer och utrustning.

OBSERVERA
Du skall inte försöka att byta glödlamporna till dimstrålkastarna på egen hand. Risk för att bilen skadas.

—Parkeringsljus

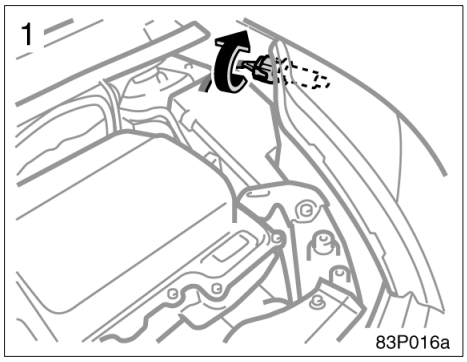

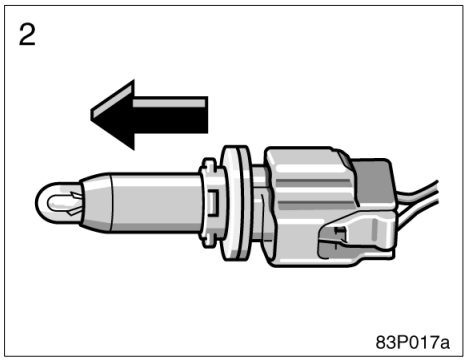

—Främre körriktningsvisare

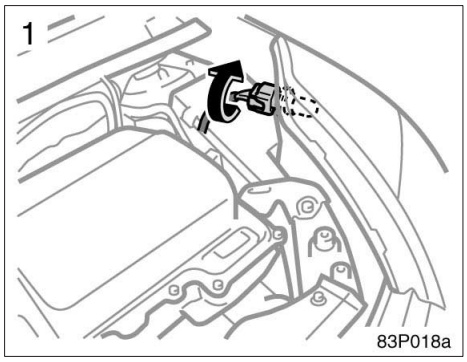

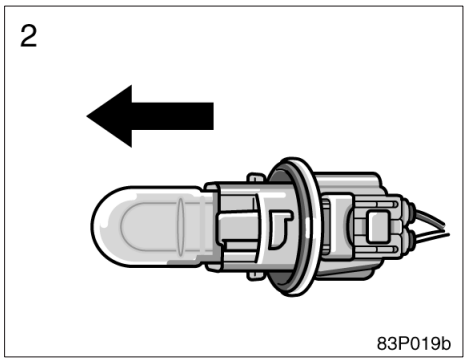

—Körriktningsvisare, sida

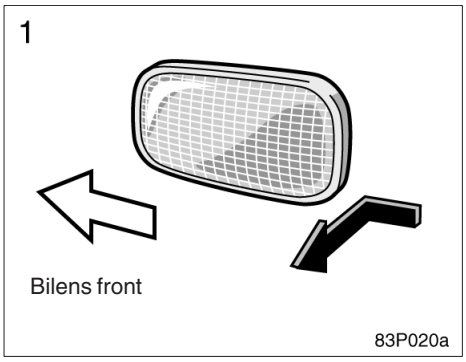

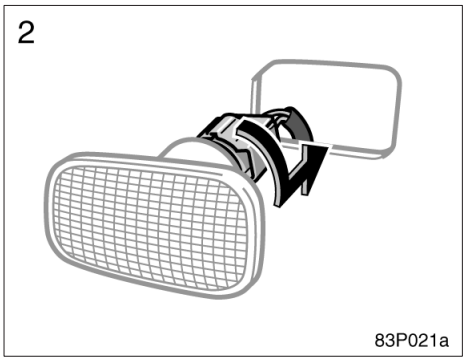

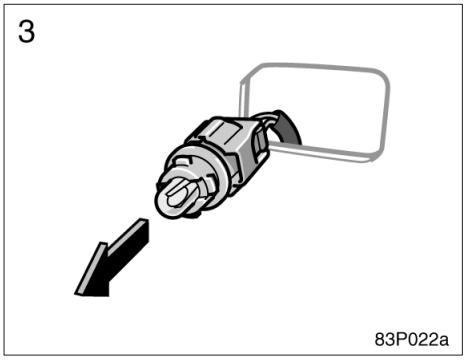

—Körriktningsvisare bak–, bak– och backljus och bakre dimljus

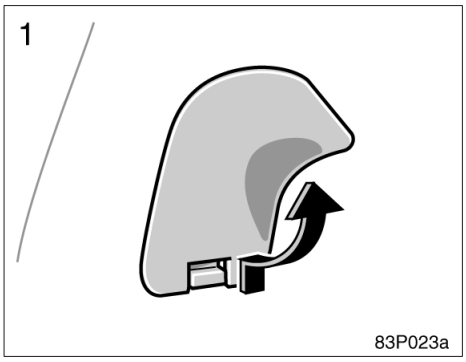

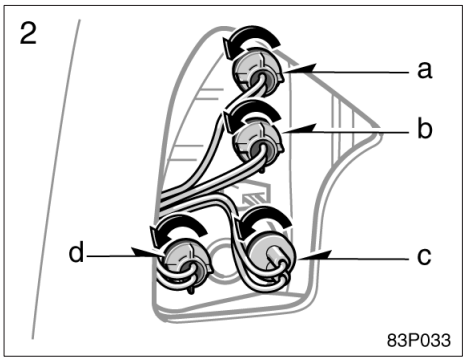

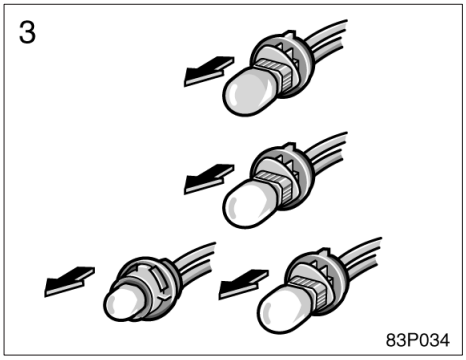

a: Bakre körriktningsvisare
b: Backljus
c: Baklyktor
d: Dimljus bak

—Nummerskyltsbelysning

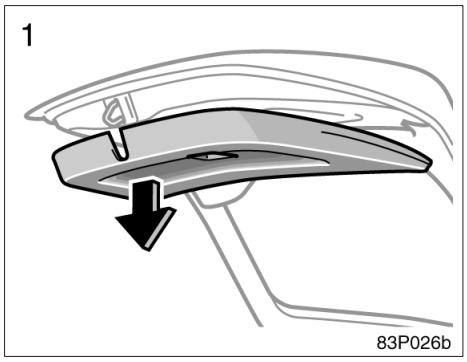

Tag bort kåpan.

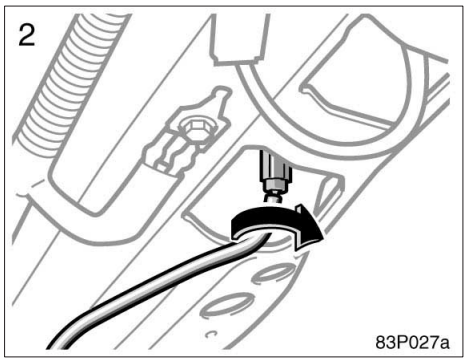

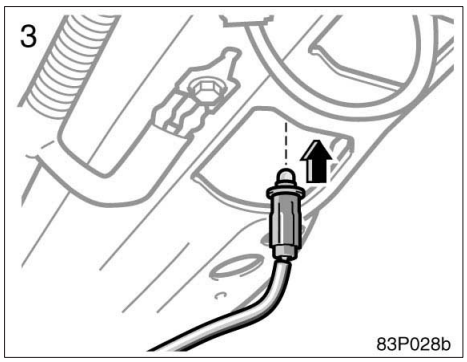

Del 9
TEKNISKA UPPGIFTER

- Mått 360
- Elmotor 360
- Motor 361
- Bränsle 361
- Hybridbilsbatteri 362
- Servicedata 362
- Däck 364
- Säkringar 365

Mått

Totalhöjd	mm	4450
Totalbredd	mm	1725
Totalhöjd	mm	1490
Axelavstånd	mm	2700
Spårvidd fram	mm	1510
Spårvidd bak	mm	1480

Elmotor

Typ: Permanentmagnet (med vattenkylning)

Max. effekt:
50/1200 – 1540 kW/rpm

Max. vridmoment:
400/0 – 1200 Nm/rpm

Motor

Modell: 1NZ–FXE

Typ: 4 cylindrig radmotor, 4 takt, bensin

Cylinderdiameter och slaglängd, mm: 75,0 x 84,7

Motorvolym, cm^3: 1497

Bränsle

Bränsle:
Premium blyfri, oktantal 95 eller högre.

Tankrymd, liter: 45

Hybridbilsbatteri

Typ: Nickelmetallhydrid batteri

Spänning: 7,2 V

Volym: 6,5 Ah (3HR)

Antal: 28

Total spänning: 201,6 V

Servicedata

MOTOR

Ventilspel (kall motor), mm:

Insug	0,17 – 0,23
Avgas	0,27 – 0,33

Tändstift:

DENSO	SK16R11
NGK	IFR5A11

Elektrodavstånd, mm: 1,1

MOTOROLJA

Oljevolym (dränering och påfyllning), liter:

Med filter	3,7
Utan filter	3,4

Vi har använt ”Toyota Genuine Motor Oil” i din Toyota. Toyota rekommenderar att du använder originalmotorolja. Annan motorolja av motsvarande kvalitet kan också användas.

Oljekvalitet:

20W–50 och 15W–40—
API grade SJ eller SL multigrade motorolja

10W–30 och 5W–30—
API kvalitetsklass SJ ”Energy–Conserving”, SL ”Energy–Conserving” eller ILSAC multigrade motorolja.

Rekommenderad oljeviskositet (SAE):

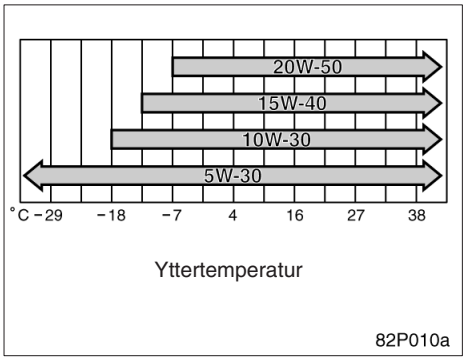

Kontakta en auktoriserad Toyota–återförsäljare eller –verkstad, eller annan verkstad med motsvarande kvalifikationer och utrustning för att få mer information.

KYLSYSTEM

Kylsystemets rymd, liter:

För bensinmotor	
Vänsterstyrda bilar	5,5
Högerstyrda bilar	5,3
För elmotor och inverterare och omformare	2,7

Kylarvätska:

”Kylsystemet i din Toyota är fyllt med ”Toyota Super Long Life Coolant”. Använd endast ”Toyota Super Long Life Coolant” eller likvärdig etylenglykolbaserad kylarvätska som inte innehåller silikat, amin, nitrit, eller borat med hybridorganisk syrateknik med lång livslängd. (Kylarvätska med hybridorganisk syrateknik med lång livslängd består av en kombination av låga fosfater och organiska syror.)

Använd inte enbart vatten.

Kontakta en auktoriserad Toyota–återförsäljare eller –verkstad, eller annan verkstad med motsvarande kvalifikationer och utrustning för att få mer information.

HJÄLPBATTERI

Tomgångsspänning vid 20°C:

12,6 – 12,8 V	Fulladdat
12,2 – 12,4 V	Laddat till hälften
11,5 – 11,9 V	Urladdat

[Spänningen skall mätas 20 minuter efter att startnyckeln tagits ur och alla lampor släckts]

Normalladdning: max 3,5 A

HYBRIDSYSTEMETS VÄXELLÅDA

Oljerymd (dränering och påfyllning)
Liter: 3,6

Vätska typ:
”Toyota Genuine ATF WS” eller likvärdigt

Kontakta en auktoriserad Toyota–återförsäljare eller –verkstad, eller annan verkstad med motsvarande kvalifikationer och utrustning för att få mer information.

BROMSAR

Minsta tillåtna pedalspel när pedalen trampas ner med kraften 196 N (20 kp) och motorn igång, mm:
Vänsterstyrda bilar: 101,0
Högerstyrda bilar: 103,7

Pedalens spel, mm: 1 – 4

Parkeringsbromsens justering när pedalen är nedtryckt med 294 N (30 kp):
6 – 9 hack

Vätska typ:
SAE J1703 eller FMVSS No.116 DOT 3

STYRSYSTEM

Spel i ratten:
Mindre än 30 mm

Däck

Däckdimension
195/55R16 87V

Lufttryck, kPa (kp/cm^2 eller bar):
För hastigheter över 160 km/h
Fram 260 (2,6)
Bak 250 (2,5)
För hastigheter högst 160 km/h
Fram 240 (2,4)
Bak 230 (2,3)

Reservhjul:
Nödhjul
T125/70D16 96M
Lufttryck, kPa (kp/cm^2 eller bar)
420 (4,2)

Fälgdimension:

Standardhjul	16 x 6JJ
Nödhjul	16 x 4T

Åtdragningsmoment för hjulmuttrar, Nm (kpm):
103 (10,5)

OBSERVERA: För kompletterande information om däck (t.ex. byte av däck eller fälgar), se ”Kontroll av lufttrycket” till och med ”Råd beträffande aluminiumfälgar” på sid 337 till 343.

Säkringar

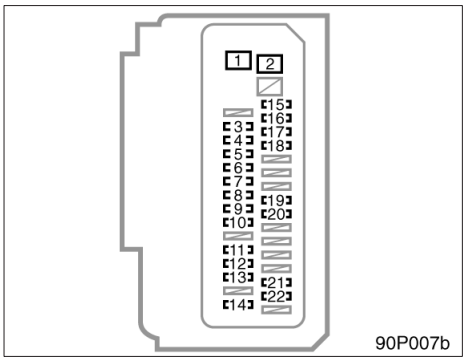

Instrumentpanel

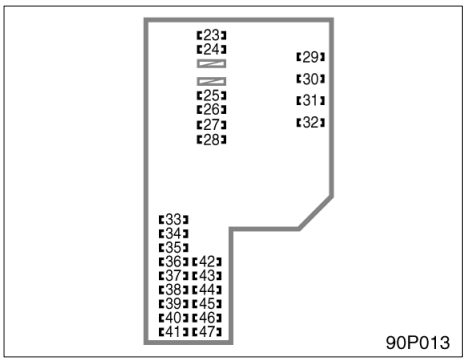

Motorrummet

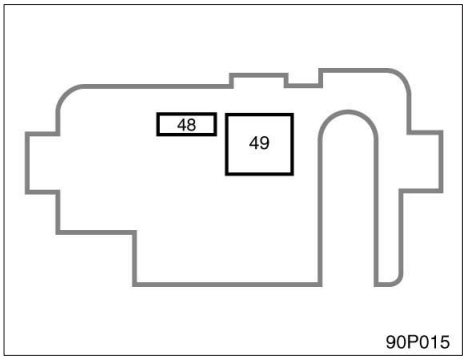

Bagageutrymme

1. **PWR 30 A:** Elektriska fönsterhissar
2. **DEF 40 A:** Eluppvärmd bakruta
3. **M/HTR 15 A:** Ytterbackspegel, eluppvärmning
4. **WIP 25 A:** Vindrutetorkare
5. **RR WIP 15 A:** Bakrutetorkare
6. **WSH 20 A:** Spolare
7. **ECU–IG 7,5 A:** Elektroniskt lås/startsystem, elfönsterhissar, färdinformationsdisplay, elservostyrning, stöldskydd
8. **GAUGE 10 A:** Instrument och mätare, backljus, varningsblinkers, elfönsterhissar
9. **OBD 7,5 A:** Självdiagnossystem
10. **STOP 7,5 A:** Bromslampor
11. **DOOR 25 A:** Centrallåssystem
12. **ACC–B 25 A: Säkringar till** ”ELUTTAG”, ”ACC”
13. **ECU–B 15 A:** Färdinformationsdisplay, elfönsterhissar, luftkonditionering
14. **AM1 7,5 A:** Hybridsystem
15. **TAIL 10 A:** Bakljus, parkeringsljus, nummerskyltsbelysning
16. **PANEL 7,5 A:** Färdinformationsdisplay, klocka, ljudanläggning, instrumentbelysning
17. **A/C (HTR) 10 A:** Luftkonditionering
18. **FR DOOR 20 A:** Elmanövrerade fönsterhissar
19. **PWR OUTLET 15 A:** Eluttag
20. **ACC 7,5 A:** Ljudanläggning, multi–informationsdisplay, klocka

21. **PWR OUTLET FR 15 A:** Eluttag
22. **IGN 7,5 A:** Hybridsystem, startspärrsystem, krockkuddesystem
23. **SPARE 30 A:** Reserv
24. **SPARE 15 A:** Reserv
25. **H–LP LO RH 10 A:** Höger strålkastare (halvljus)
26. **H–LP LO LH 10 A:** Vänster strålkastare (halvljus)
27. **H–LP HI RH 10 A:** Höger strålkastare (helljus)
28. **H–LP HI LH 10 A:** Vänster strålkastare (helljus)
29. **EFI 15 A:** Bränsleinsprutningssystem
30. **AM2 15 A:** ”IGN”säkring, tändsystem
31. **HORN 10 A:** Signalhorn
32. **HEV 20 A:** Hybridsystem
33. **P CON MAIN 7,5 A:** Parkeringskontrollsystem, startspärrsystem
34. **ABS–1 25 A:** ABS – låsningsfria bromsar
35. **ETCS 10 A:** Elektronisk gasspjällreglering
36. **BATT FAN 10 A:** Kylfläkt för hybridbatteriet
37. **HAZ 10 A:** Körriktningsvisare, varningsblinkers
38. **DOME 15 A:** Ljudanläggning, kupébelysning, elektroniskt lås/startsystem, instrument och mätare, blinkers, bagagerumsbelysning, klocka
39. **ABS MAIN3 15 A:** ABS–bromsar
40. **ABS MAIN2 10 A:** ABS–bromsar
41. **ABS MAIN1 10 A:** ABS–bromsar
42. **FR FOG 15 A:** Dimljus
43. **RR FOG LP 10 A:** Dimljus bak
44. **AMP 30 A:** Ljudanläggning
45. **PTC HTR2 30 A:** PTC–uppvärmning
46. **PTC HTR1 30 A:** PTC–uppvärmning
47. **CDS FAN 30 A:** Elektrisk kylfläkt
48. **DC/DC–S 5 A:** Inverterare och omformare
49. **MAIN 120 A:** Hybridsystem

Del 10
ALFABETISKT REGISTER

A

Allmänna anvisningar vid inställning, Framsäten 73
Arbeten du kan göra själv, säkerhetsanvisningar 326
Avimning
Backspegel, yttre 138
Bakruta 138
Avstängningssystem för bränslepumpen 249

B

Backspegel
Elmanövrerade 125
Fällbara 125
Invändig backspegel med bländningsskydd 126
Yttre 124
Bagagerumsbelysning 135
Bakdörr 57
Bakruta, yttre backspeglar reglage för uppvärmning 138
Bakrutetorkare och –spolare 137
Baksäte, fälla ner 75
Batteri
Gasvarning 346
Kontroll av startbatteriet 346
Hybridbilsbatteri 362
Säkerhetsanvisningar vid laddning . . . 348
Säkerhetsföreskrifter 346
Vinterkörning, tips 272
Behöver bilen repareras? 321
Belysning, kupé
Kupébelysning 134
Läslampor 135
Nyckelhålsbelysning 136
Bilbarnstol
Använda övre remmen 118
Bilbarnstol 103
Försiktighetsåtgärder 101
Montering 108, 116
Olika typer av barnstolar 104
Bilvård
Rengöring av kupén 315
Skydda din Toyota från rost 312
Tvättning och vaxning 313
Bromsar
Parkering 172
Slitagevarnare för bromsbelägg 260
Bromssystemet, varningslampor 146
Bränsle
Bränsleekonomi 274
Körning i andra länder 250
Mätare 140
Tanklock 69
Öppnare till bränslepåfyllningslucka 69
Bränsleförbrukning 184
Bränsleinformation 248
Bränslemätare 140
Burkhållare 238
Bältessträckare 82
Bärgning
Bogsering i nödfall 305
Om bilen måste bärgas eller bogseras . . . 303
Släpvagn 273

C

Chassi och motornummer 261

D

Dimljus, bak 133
Dimljus, fram och bak 133
Dimljus, strömbrytare
Bak 133
Fram och bak 133
Domkraft
Domkraftens placering 300
Domkraft, placering 297
Domkraftens placering 328
Dubbelsidigt låssystem 56
Däck
Byta däck 295
Däckinformation 337
Punktering 282, 295
Reservhjul 297
Rotation 340

E

Ekonomisk körning, Spara pengar på bränsle och reparationer 274
Elektrisk servostyrning 259
Elhissreglage 59
Elsystem
Batteri 346, 348
Placering av säkringar 325
Säkringar 349
Eluttag 234
Energiövervakning 183
”EV” Tangent för eldrift 14

F

Fakta om oljeförbrukningen 253
Farthållare 173
Fjädring och chassi 263
Flaskhållare 239
Framsäten 72
Fälger, aluminum 343
Färdinformation 183
Försiktighetsåtgärder vid lastning 261
Förvaringsbox i bagagerummet 241
Förvaringsfack i bakre konsolen 235

G

Glödlampa, byte 351
Glödlampor
  Backljus 357
  Bakre dimljus 357
  Bakre körriktningsvisare 357
  Främre körriktningsvisare 356
  Körriktningsvisare, sida 357
  Nummerskyltsbelysning 358
  Parkeringsljus 356
  Strålkastare 352
Golvmatta 244

H

Handskfack 236
Helljusblink 130
Huvudvarningslampa 148
Hybridbilsbatteriet, varningslampa 155
Hybridsystem
  Driftsförhållanden 16
  Försiktighet vid användning 21
  Start 19
  Toyotas hybridsystem 14
  Utnyttja bilen effektivt 20
Hybridsystemets växellåda
  Köra med hybridsystemets växellåda 165
  Växellägen 165
Hållare för förstahjälpen 240
Hög hastighet Under inkörning 248
Höjdinställning av strålkastare 132

I

Identifiering
  Bensinmotor och elmotor 262
  Fordon 261
Indikeringslampa för hjulspinn 171
Indikeringssymboler 9
Inkörningsperiod 248
Inkörningsperiod, råd 248
Innan du startar hybridsystemet 266
Instrumentbelysning 142
Instrumentpanel
  Bränslemätare 140
  Eluttag 234
  Indikeringssymboler 9
  Trippmätare 141
  Vägmätare 141
Inställning
  Bälten 77
  Framsäten 73
Insynsskydd 242
Invändig backspegel med
  bländningsskydd 126

K

Kall väderlek, körning 272
Katalysator 250
Klocka 234
Koloxidvarning 252
Kondensor, kontroll av kondensorn 336
Kontroll av kylare och kondensor 336
Kontroll av motoroljenivån 332
Kontroller före körning 269
Kontroll och byte av säkringar 349
Krockkuddar 85
Krockkudde för förare och
  framsätespassagerare 85
Kupébelysning 134
Kylare
  Kontrollera kylaren 336
  Kylarvätska, bensinmotor och
    elmotor 335
Kylarvätska, tips för vinterkörning 272
Kylarvätsketemperatur varningslampa 154
Kylsystem
  Expansionskärl och behållare 335
  Kylarlock 281
  Kylarvätskenivå. 335
  Vinterkörning, tips 272
  Överhettning 281

Köra
Hybridsystemets växellåda 165
Körtips 266
Körning i andra länder 250
Körning med släpvagn 273
Körriktningsvisare 130
Körtips
Ekonomisk körning 274
Kontroller före körning 269
Köra med hybridsystemets växellåda 165
Körtips för olika förhållanden 270
Vinterkörning, tips 272

L

Laddningsvarningslampa 154
Lastsäkringsringar 241
Ljudanläggning 190
Luftkonditionering 220
Luftkonditioneringsfilter 228
Låg bränslenivå, varningslampa 150
Låg temperatur, índikeringslampa 143
Lås
Förardörr 54
Rattstång 158
Läslampor 135

M

Motor
Att starta motorn 266
Avgasrening 250
Katalysator 250
Kontroll av kylarvätskenivån 335
Motorhuvspärr 62
Motoroljenivå. 332
Oljeförbrukning: 253
Varning för avgaser 252
Överhettning 281
Motorhuvspärr 62
Motorolja, tips för vinterkörning 272
Multi–display
Funktioner 180
Före drift 179
Information 182
Inställning 186
Knapparnas funktion 179

N

Nackskydd 76
Nedfällbara baksäten 75
Nyckelhål 159
Nycklar 26, 308
Nödsituation
Avbränd säkring 349
Bogsering 303
Om bilen inte startar 276
Om bilen måste bärgas eller bogseras 303
Om du tappat bort bilnycklarna 308
Om hybridsystemet stannar under körning 280
Om öppnaren till bakluckan inte fungerar 308
Punktering 282, 295
Start med startkablar 276
Varningsblinkers 132
Överhettning 281

O

Olja
Förbrukning 253
Viskositet och kvalitet 333
Oljeförbrukning: 253
Oljetryckvarningslampa 154
Omkopplare Km/h / MPH 142

P

Parkeringsbroms
Drift 172
Varningslampa 172
Placering av säkringar 325
Polering 313
”POWER”–knapp 160

Punktering
Byta hjul 301
Domkraftens placering 300
Efter däckbytet 303
Hissa upp bilen 300
Hjulblock 299
Hjulmuttrar 302
Lossa hjulmuttrarna 299
Om du får punktering 282, 295
Reparationssats 282
Säkerhetsanvisningar för användning av domkraft 295
Sänk ned bilen 302
Påfyllning av spolarvätska 350

R

Radio 190
Rattlås 158
Reglage, instrumentpanel 2, 6
Reglage på ratten
Ljudanläggning 212
Luftkonditionering 227
Rengöring av kupén 315
Reparationssats för däcklagning 282
Reservhjul 297
Reservsäkring 349
Rostskydd 312
Råd om aluminumfälgar 343

S

Starta
Hybridsystem 266
Kall väderlek, körning 272
Start med startkablar 276
Sidodörrar 54
Sidokrockkuddar och sidokrockgardiner . . . 92
Sidospegelreglage, elektriskt 125
Skydda din Toyota mot rost 312
Slitagevarnare för bromsbeläggen 260
Sminkspegel 126
Speglar
Infällbara backspeglar 125
Yttre backspeglar 124
Speglar
Invändig backspegel med bländningsskydd 126
Sminkspegel 126
Spolarvätska, påfyllning 350
Stabiliseringssystem 171
Start av hybridsystemet 266
Start med startkablar 276
Start med startknapp 158
Startspärrsystemet 28
Strömbrytare
Eluppvärmda yttre backspeglar 138
Eluppvärmd bakruta 138
Helljus/halvljus och körriktningsvisare 130
Varningsblinkers 132
Vindrutetorkare och spolare 136
Strålkastare, halvljus 130
Strålkastare, omkopplare 130
Ställbar ratt 124
Stödstag, motorhuv 62
Stöldskydd 63
Stöldskydd, rattlås 158
Stöldskyddsdekaler 263
Säkerhetsbälten
Bälten, säkerhetsanvisningar 77
Bälten, säkerhetsanvisningar 82
Rengöring 315
Sätta fast 77
Säkerhetskontroller, före körning 269
Säkringsbox 349
Säten 72

T

Tillbehörsfack 237
Tips för användning luftkonditionering 226
Torkar– och spolaromkopplare 136
Toyotas hybridsystem 14
Trippmätare 141
Trådlös fjärrkontroll 47
Tvättning och vaxning 313
Tändstift, Tändstift med iridiumelektroder 254

U

Underhåll
Behöver bilen repareras? 321
Fakta om underhåll 320
Gör–det–själv–service 326
Vem skall utföra service? 320
Underhåll och reparationer 320
Under inkörning 248
Utomlands, körning 250

V

Varning för avgaser 252
Varningsblinkers 132
Varningslampa för ABS–systemet 144
Varningslampa för elsystemet 148
Elmanövrerbara backspeglar 125
Varningslampa för krockkuddesystemet 150
Varningssummer 144
Varning öppen dörr 150
Verktyg 297
Vinterkörning, tips 272
Vägmätare 141
Växling 165
Växlingsmetod 165

Y

Yttre backspegel 124

Ö

Överhettning, hybridsystem 281
Översikt av instrumentpanelen 2, 6