Förord

Vi hälsar dig välkommen till den växande kretsen av kvalitetsmedvetna bilägare som kör Toyota. Vi är stolta över den avancerade konstruktionen och den höga kvaliteten hos våra bilar.

I den här instruktionsboken beskrivs utrustningen och funktionerna hos din nya Toyota. Läs instruktionerna noggrant och se till att alla i bilen följer dem. Då kan du njuta av många års säker och problemfri körning. Läs denna instruktionsbok mycket noga, den innehåller viktig information om din Toyota.

När det gäller service, tänk då på att din Toyota–återförsäljare känner din bil bäst och att det ligger i hans intresse att du är nöjd med din bil. Toyota–återförsäljaren ger dig all den kvalificerade service och annan hjälp du kan behöva.

Låt denna instruktionsbok följa med bilen om du säljer den. Informationen är viktig även för nästa ägare.

All information och alla uppgifter i instruktionsboken är de som gällde vid tryckningen. Eftersom Toyota utvecklar sina produkter löpande förbehåller vi oss rätten att när som helst ändra specifikationerna utan föregående meddelande.

Lägg märke till att instruktionsboken gäller flera modeller och beskriver olika utföranden, inklusive utrustning som ej är standard. Det kan därför finnas beskrivningar av system och detaljer som inte finns på din bil.

TOYOTA MOTOR CORPORATION

© 2004 TOYOTA MOTOR CORPORATION

Alla rättigheter förbehålles. Denna instruktionsbok får inte reproduceras eller kopieras, helt eller delvis, utan skriftligt tillstånd från Toyota Motor Corporation.

Viktig information om denna instruktionsbok

Varningstexter för olyckor och skador på bilen

I instruktionsboken ser du ibland avsnitt märkta VARNING eller OBSERVERA. Följ varningstexterna noggrant för att undvika person– eller bilskador.

Vi beskriver de olika varningstyperna nedan, hur de ser ut och hur den används i handboken.

⚠ VARNING

Varnar för risker som kan medföra personskador om varningstexten ignoreras. Texten talar om vad du skall göra eller inte göra för att undvika eller minska risken för dig själv och andra.

OBSERVERA

Varnar för risker som kan medföra skador på bilen eller annan utrustning om varningstexten ignoreras. Texten talar om vad du skall göra eller inte göra för att undvika eller minimera risken för skador på bilen och övrig egendom.

Varningsmärke

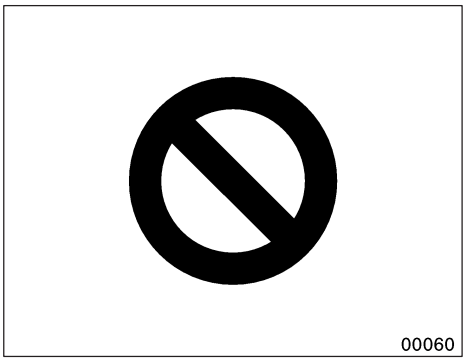

När du ser varningssymbolen ovan betyder det: ”Gör inte...”, ”Låt bli”, eller ”Låt inte detta hända”.

Viktig information om din Toyota

Tillbehör, reservdelar och ändringar av din Toyota

Det finns idag ett stort utbud av originalreservdelar och tillbehör till din Toyota såväl som produkter från andra leverantörer. Om någon eller några av originaldelarna eller originaltillbehören som levererades tillsammans med din bil behöver bytas rekommenderar Toyota att Toyota originaldelar eller originaltillbehör används. Andra delar eller tillbehör av motsvarande kvalitet kan även användas. Toyota ikläder sig inget ansvar för reservdelar eller tillbehör som inte är Toyota originaldelar och inte heller för utbytes– eller monteringsarbete som innefattar sådana delar. Dessutom täcker garantin inte skador eller prestandaproblem som uppstått på grund av användning av icke–originaldelar eller tillbehör för Toyota.

Installation av mobil kommunikationsradioutrustning

Installation av mobil kommunikationsutrustning i bilen kan påverka elektroniken i system som flerports bränsleinsprutningsssystem/sekvensinsprutningssystem, elektronisk styrning av gaspedalen, farthållarsystem, ABS–system, aktiv höjdkontroll, fjädringssystem (Skyhook TEMS), krockkuddesystem och bältessträckarsystem. Kontrollera därför med din Toyota–återförsäljare eller verkstad eller annan verksamhet med motsvarande kvalifikationer och utrustning vilka försiktighetsåtgärder och särskilda förfaranden som behöver vidtas i samband med installationen.

Service och underhåll

Se det särskilda ”service–” eller ”garantihäftet”.

Om bilen skall skrotas

Krockkudde– och bältessträckarsystemen i din Toyota innehåller explosiva kemikalier. Om bilen skrotas med krockkudde– och bältessträckarsystem kvar i bilen kan de orsaka brand eller annan olycka. Se till att krockkudde– och bältessträckarsystemen demonteras och tas om hand av en auktoriserad Toyota–återförsäljare eller –verkstad, eller annan verkstad med motsvarande kvalifikationer och utrustning innan du lämnar bilen till skrotning.

Rekommendationer vid körning på trottoarer eller i terräng

Denna bil tillhör kategorin terrängfordon. Bilar i denna kategori är betydligt mer benägna att välta än andra fordonstyper. Bilen skall hanteras och manövreras på annat sätt än en vanlig personbil på grund av att den också är avsedd för terrängkörning Bilen har högre markfrigång och tyngdpunkt än vanliga personbilar. Den speciella konstruktionen gör bilen mer benägen att välta. Om bilen inte hanteras på korrekt sätt kan föraren tappa kontrollen över bilen vilket kan leda till olyckor eller att bilen välter, vilket kan ge upphov till livshotande skador. Läs avsnittet ”Säkerhetsanvisningar för terrängfordon” på sid 296 samt ”Säkerhetsanvisningar vid körning i terräng” på sid 324.

Innehållsförteckning

1 INSTRUMENT OCH MANÖVERORGAN Sida

1 Översikt av instrument och manöverorgan **1**

2 Nycklar och dörrar **13**

3 Säten, bälten, ratt och speglar **49**

4 Belysning, torkare samt eluppvärmd bakruta **135**

5 Instrument, mätare och varningslampor **151**

6 Tändningslås, växellåda och parkeringsbroms **171**

7 Ljudanläggning **207**

8 Luftkonditionering **237**

9 Övrig utrustning **255**

2 INNAN DU BÖRJAR KÖRA DIN NYA TOYOTA **295**

3 START OCH KÖRNING **317**

4 I EN NÖDSITUATION **337**

5 ROSTSKYDD OCH BILVÅRD **365**

6 FAKTA OM UNDERHÅLL **373**

7 ARBETEN DU KAN GÖRA SJÄLV

1 Inledning **377**

2 Motor och chassi **385**

3 Elektriska komponenter **401**

8 TEKNISKA DATA **417**

9 ALFABETISKT REGISTER **427**

Del 1–1
INSTRUMENT OCH MANÖVERORGAN

Översikt av instrument och manöverorgan

- Översikt av instrumentpanelen 2
- Översikt av instrumenten 8
- Indikerings– och kontrollampor på instrumentpanelen 9

Översikt av instrumentpanelen

▶Vänsterstyrda bilar (bild A)

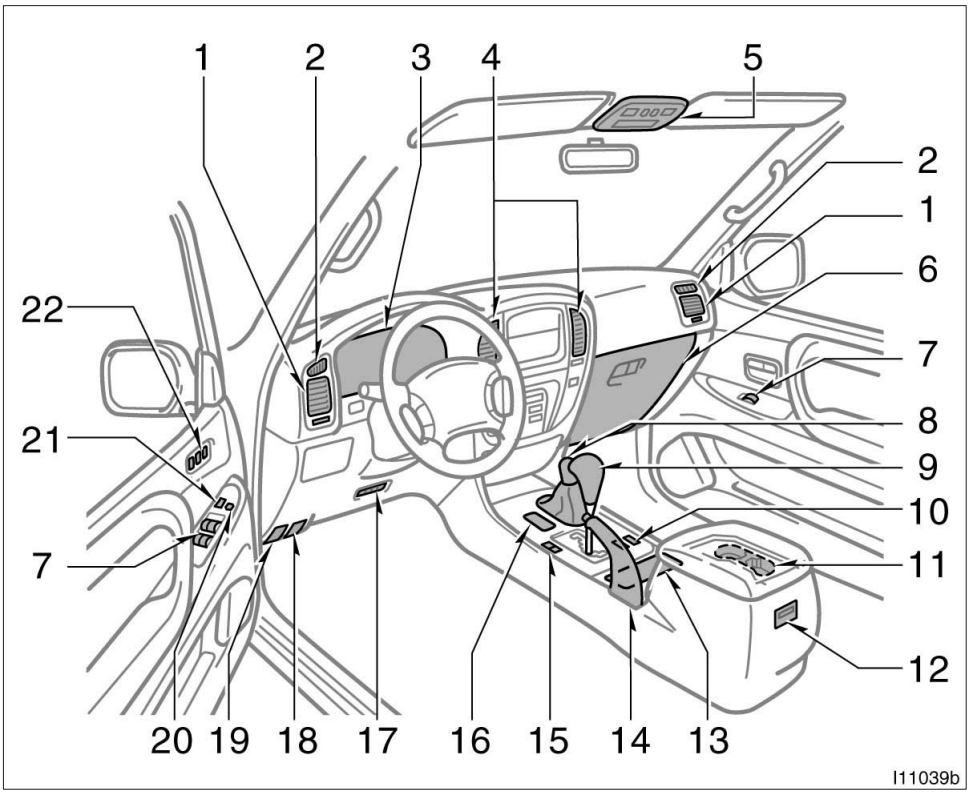

1. Sidoventiler
2. Defroster för sidofönster
3. Instrumentgrupp
4. Mittenventiler
5. Strömbrytare för elmanövrerad taklucka och/eller läslampor
6. Handskfack
7. Elfönsterhissreglage
8. Spak för fyrhjulsdrift
9. Växelväljare för automatisk växellåda eller växelspak för manuell växellåda
10. Strömbrytare till eluppvärmda stolar
11. Burkhållare (i konsolen)
12. Bakre ljudanläggning eller reglage för bakre värmare
13. Burkhållare
14. Parkeringsbroms
15. Tangenter för start på 2:an och val av växlingsprogram
16. Strömbrytare för aktiv höjdkontroll och fjädringssystem (Skyhook TEMS)
17. Nedre luftventil
18. Spak för frikoppling av motorhuven
19. Öppning av tankluckan
20. Spärrtangent fönster
21. Centrallås
22. Minnesknapp för stolinställning

▶Vänsterstyrda bilar (bild B med navigationssystem)

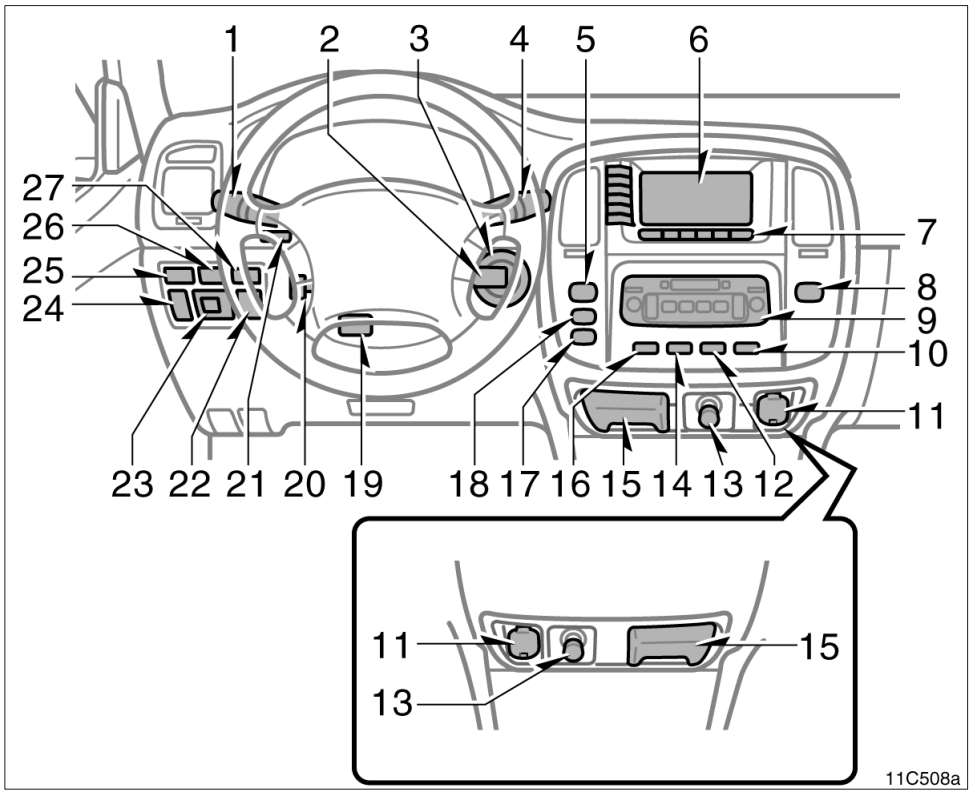

1. Omkopplare för strålkastare, blinkers och dimljus fram
2. Reglage för farthållare
3. Tändningslås
4. Strömbrytare för vindrutetorkare och –spolare samt strålkastarspolare
5. Varningsblinkers
6. Navigationssystem med reglage för luftkonditionering (Se den separata ”Instruktionsboken för Navigationssystemet”.)
7. Luftkonditioneringsreglage
8. Bältesvarnare för framsätespassageraren
9. Ljudanläggning
10. Elvärme för yttre backspeglar
11. Eluttag
12. Luftkonditionering, bak
13. Cigarettändare
14. Tangent för värmare, bak
15. Askkopp
16. Elvärme för bakrutan
17. Strömbrytare för låsning av centerdifferentialen
18. Strömbrytare antenn
19. Spärr för höjning/sänkning av ratten
20. Elinställning av ratten i höjd– och längdled
21. Reostat för instrumentbelysning
22. Strömbrytare för låsning av bakre differentialen
23. Elinställning av backspeglarna
24. Höjdinställning av strålkastare
25. Strömbrytare, dimljus bak
26. Strömbrytare för hög tomgång eller extravärme
27. Avstängning av sensorfunktionen för sidoskyddsgardinerna

▶Vänsterstyrda bilar (bild B utan navigationssystem)

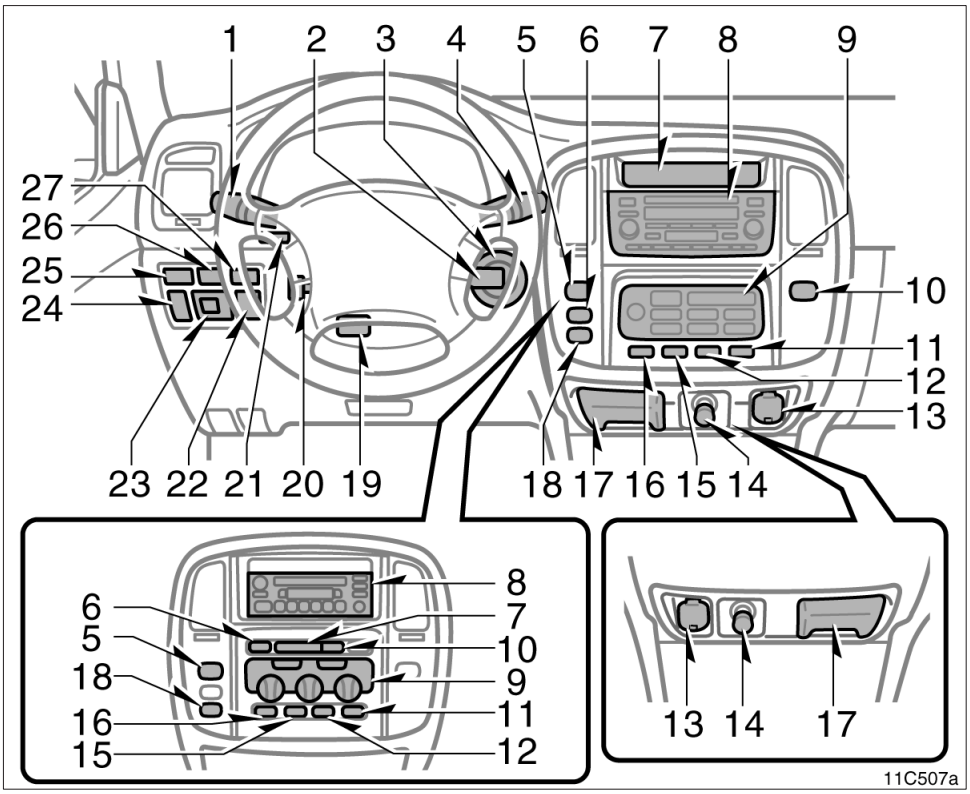

1. Omkopplare för strålkastare, blinkers och dimljus fram
2. Reglage för farthållare
3. Tändningslås
4. Strömbrytare för vindrutetorkare och –spolare samt strålkastarspolare
5. Varningsblinkers
6. Strömbrytare antenn
7. Klocka/utetermometer och informationsfönster
8. Ljudanläggning
9. Luftkonditioneringsreglage
10. Bältesvarnare för framsätespassageraren
11. Elvärme för yttre backspeglar
12. Luftkonditionering, bak
13. Eluttag
14. Cigarettändare
15. Tangent för värmare, bak
16. Elvärme för bakrutan
17. Askkopp
18. Strömbrytare för låsning av centerdifferentialen
19. Spärr för höjning/sänkning av ratten
20. Elinställning av ratten i höjd– och längdled
21. Reostat för instrumentbelysning
22. Strömbrytare för låsning av bakre differentialen
23. Elinställning av backspeglarna
24. Höjdinställning av strålkastare
25. Strömbrytare, dimljus bak
26. Strömbrytare för hög tomgång eller extravärme
27. Avstängning av sensorfunktionen för sidoskyddsgardinerna

▶Högerstyrda bilar (bild A)

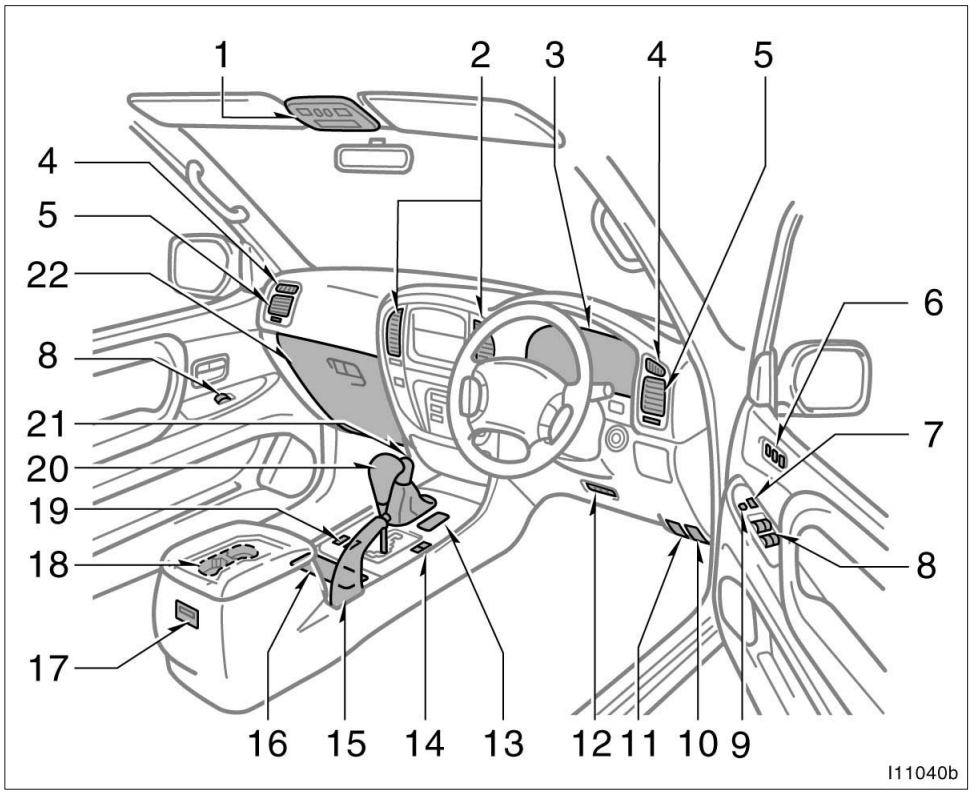

1. Strömbrytare för elmanövrerad taklucka och/eller läslampor
2. Mittenventiler
3. Instrumentgrupp
4. Defroster för sidofönster
5. Sidoventiler
6. Minnesknapp för stolinställning
7. Centrallås
8. Elfönsterhissreglage
9. Spärrtangent fönster
10. Öppning av tankluckan
11. Spak för frikoppling av motorhuven
12. Nedre luftventiler
13. Strömbrytare för aktiv höjdkontroll och fjädringssystem (Skyhook TEMS)
14. Tangenter för start på 2:an och val av växlingsprogram
15. Parkeringsbroms
16. Burkhållare
17. Bakre ljudanläggning eller reglage för bakre värmare
18. Burkhållare (i konsolen)
19. Strömbrytare till eluppvärmda stolar
20. Växelväljare för automatisk växellåda eller växelspak för manuell växellåda
21. Spak för fyrhjulsdrift
22. Handskfack

▶Högerstyrda bilar (bild B med navigationssystem)

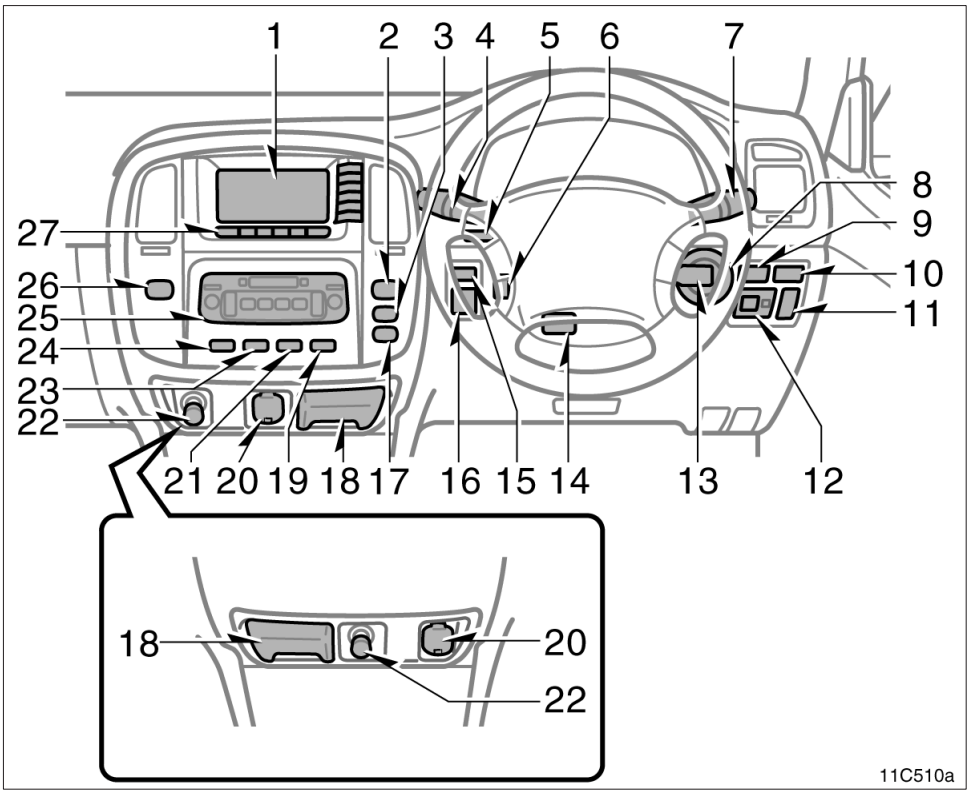

1. Navigationssystem med reglage för luftkonditionering (Se den separata ”Instruktionsboken för Navigationssystemet”.)
2. Varningsblinkers
3. Strömbrytare antenn
4. Omkopplare för strålkastare, blinkers och dimljus fram
5. Reostat för instrumentbelysning
6. Elinställning av ratten i höjd– och längdled
7. Strömbrytare för vindrutetorkare och –spolare samt strålkastarspolare
8. Tändningslås
9. Strömbrytare för hög tomgång eller extravärme
10. Strömbrytare, dimljus bak
11. Höjdinställning av strålkastare
12. Elinställning av backspeglarna
13. Reglage för farthållare
14. Spärr för höjning/sänkning av ratten
15. Avstängning av sensorfunktionen för sidoskyddsgardinerna
16. Strömbrytare för låsning av bakre differentialen
17. Strömbrytare för låsning av centerdifferentialen
18. Askkopp
19. Elvärme för bakrutan
20. Eluttag
21. Tangent för värmare, bak
22. Cigarettändare
23. Luftkonditionering, bak
24. Elvärme för yttre backspeglar
25. Ljudanläggning
26. Bältesvarnare för framsätespassageraren
27. Luftkonditioneringsreglage

▶Högerstyrda bilar (bild B utan navigationssystem)

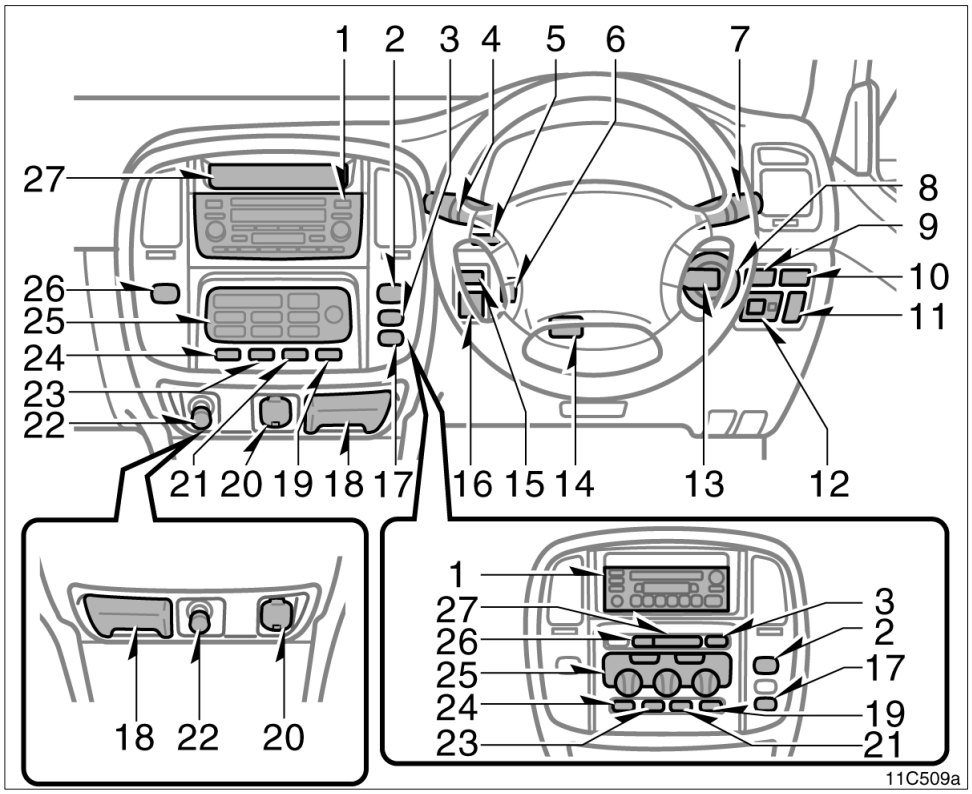

1. Ljudanläggning
2. Varningsblinkers
3. Strömbrytare antenn
4. Omkopplare för strålkastare, blinkers och dimljus fram
5. Reostat för instrumentbelysning
6. Elinställning av ratten i höjd– och längdled
7. Strömbrytare för vindrutetorkare och –spolare samt strålkastarspolare
8. Tändningslås
9. Strömbrytare för hög tomgång eller extravärme
10. Strömbrytare, dimljus bak
11. Höjdinställning av strålkastare
12. Elinställning av backspeglarna
13. Reglage för farthållare
14. Spärr för höjning/sänkning av ratten
15. Avstängning av sensorfunktionen för sidoskyddsgardinerna
16. Strömbrytare för låsning av bakre differentialen
17. Strömbrytare för låsning av centerdifferentialen
18. Askkopp
19. Elvärme för bakrutan
20. Eluttag
21. Tangent för värmare, bak
22. Cigarettändare
23. Luftkonditionering, bak
24. Elvärme för yttre backspeglar
25. Luftkonditioneringsreglage
26. Bältesvarnare för framsätespassageraren
27. Klocka/utetermometer och informationsfönster

Översikt av instrumenten

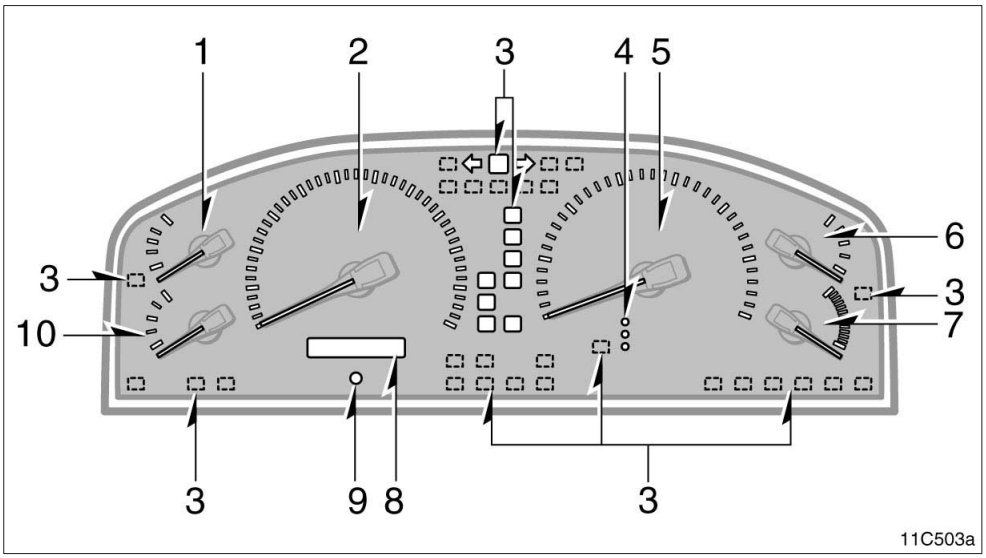

1. Voltmätare
2. Hastighetsmätare
3. Indikerings– och kontrollampor
4. Indikeringslampa för höjdkontroll
5. Varvräknare
6. Oljetryckmätare
7. Temperaturmätare för kylarvätska
8. Vägmätare och två trippmätare
9. Nollställningsknapp för trippmätarna
10. Bränslemätare

Symboler på instrumentpanel

	Varningslampa för bromssystemet*1
	Bältesvarnare för förarplatsen*1
	Laddningsvarningslampa*1
	Oljenivåvarningslampa*1
	Varningslampa för elsystemet*1
	Varningslampa för låg bränslenivå*1
	Varningslampa för krockkuddesystemet*1
ABS	Varningslampa för ABS–systemet*1
	Dörrvarningslampa*1
T-BELT	Byt kamremmen*1
	Töm vattenavskiljaren*1
A/T P	Varning ”P”–läget ej inkopplat*1
A/T OIL TEMP	Varningslampa för hög temperatur i automatväxellådan*1

	Indikeringslampa för bakljuset
	Helljuset tänt
	Körriktningsvisare
	Indikeringslampa, förvärmning pågår
	Indikeringslampa för låst bakre differential
	Indikeringslampa för låst centerdifferential
2nd STRT	Indikeringslampor för start på 2:ans växel (automatväxellåda)
ECT PWR	Indikeringslampa för ”PWR” växlingsprogram
CRUISE	Indikeringslampa, farthållare*2
PRND 432L	Indikeringslampa, automatisk växellåda
VSC OFF	Indikeringslampa, stabiliseringssystem avstängt*1
VSC TRC	Indikeringslampa, stabiliserings– och antispinnsystem*1
VGRS	Varningslampa, variabel utväxling*1

ACTIVE TRC	Indikeringslampa, antispinnsystemet
	Indikeringslampa, antislirsystem
RSCA OFF	Avstängning av sensorfunktionen för sidoskyddsgardinerna*3
	Indikeringslampa, främre dimstrålkastare
	Indikeringslampa för bakre dimljus

*1: Se vidare ”Indikeringslampor och varningssummer på sid 156.

*2: Om lampan blinkar, se ”Farthållare” på sid 186.

*3: Se vidare ”Avstängning av sensorfunktionen för sidoskyddsgardir på sid 90.

Del 1–2
INSTRUMENT OCH MANÖVERORGAN

Nycklar och dörrar

- Nycklar 14
- Startspärr 17
- Fjärrkontroll för dörrlåsen 20
- Dörrar 29
- Stöldskydd 31
- Elektriska fönsterhissar 36
- Bakre sidofönster 39
- Bakdörr 40
- Motorhuv 42
- Tanklock 43
- Elmanövrerad taklucka 45

Nycklar

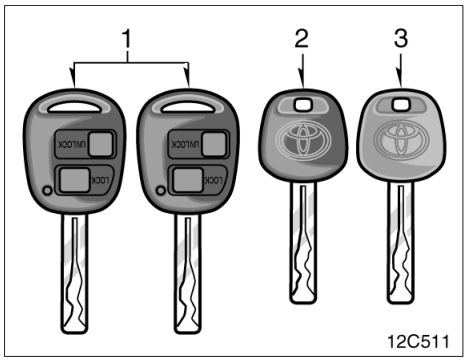

Typ A

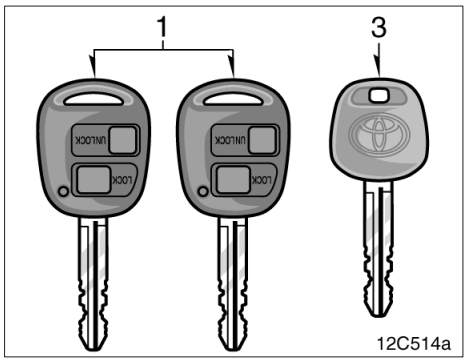

Typ B

Med bilen levereras två typer av nycklar.

1. Huvudnycklar (svart)—går till alla lås. Om du behöver en ny nyckel behöver din auktoriserade Toyota–återförsäljare eller –verkstad eller annan verkstad med motsvarande kvalifikationer och utrustning låna en av nycklarna för att kunna göra en ny nyckel med inbyggd transponder.
   De här nycklarna är försedda med fjärrkontrollsändare. Mer uppgifter om fjärrlåssystemet finns i ”Fjärrlåssystem” på sid 20.
2. Huvudnyckel (svart)—går till alla lås. Om du behöver en ny nyckel behöver din auktoriserade Toyota–återförsäljare eller –verkstad eller annan verkstad med motsvarande kvalifikationer och utrustning låna en av nycklarna för att kunna göra en ny nyckel med inbyggd transponder.
3. Servicenyckel (grå)—Denna nyckel går ej till handskfacket.

I nyckelgreppet på huvud– och servicenycklarna sitter ett transponderchip som är helt avgörande för startspärrsystemets funktion. Var försiktig så att du inte förlorar dessa nycklar. Vanliga kopior av dessa nycklar kan inte användas för att stänga av systemet eller starta motorn.

För att skydda saker i handskfacket mot stöld bör du endast lämna ifrån dig servicenyckeln till vakten på en bevakad parkering.

Eftersom sidodörrarna och bakluckan kan låsas utan nyckel bör du alltid ha med dig en reservhuvudnyckel om du skulle råka låsa in nycklarna i bilen.

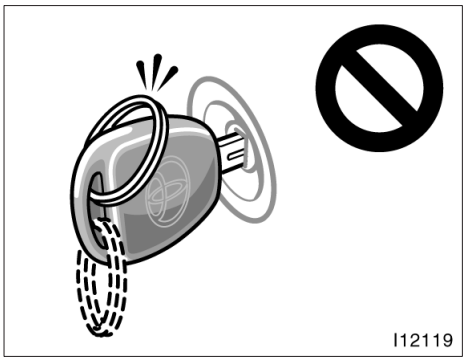

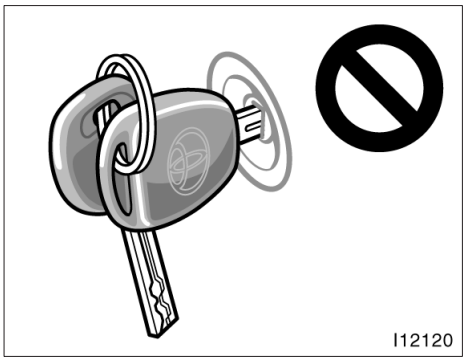

OBSERVERA

Observera följande när du använder en nyckel med inbyggd transponder:

- ***Låt inte nyckelringen vila mot nyckelgreppet när du startar bilen, och tryck inte nyckelringen mot nyckelgreppet. Detta kan göra att motorn inte startar, eller att den stannar kort efter start.***
- ***När du startar motorn får inte nyckeln komma i kontakt med någon annan nyckel med transponder (inklusive nycklar till andra bilar) och tryck aldrig en annan nyckel mot nyckelgreppet. Detta kan göra att motorn inte startar, eller att den stannar kort efter start. Om detta skulle hända skall du ta ur nyckeln och sätta in den igen efter det att du tagit bort andra transponder-nycklar (inklusive nycklar till andra bilar) från nyckelringen. Du kan också täcka över dem med handen när du startar motorn.***

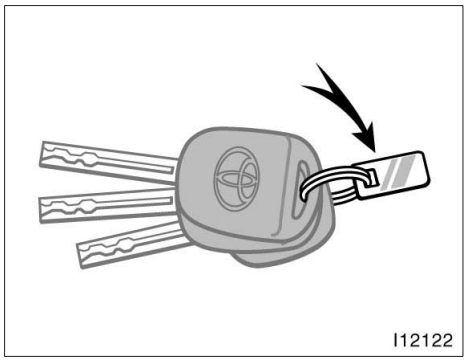

- ***Böj inte nyckelgreppet.***
- ***Täck inte över nyckelgreppet med något material som blockerar elektromagnetisk strålning.***
- ***Slå inte nyckeln hårt mot andra föremål.***
- ***Låt inte nyckeln ligga så att den utsätts för stark värme under längre tid, t.ex. på instrumentpanelen eller motorhuven i starkt solsken.***
- ***Lägg inte nyckeln i vatten och tvätta den inte i ultraljudstvätt.***
- ***Låt inte nycklarna komma nära elektromagnetisk apparatur.***

BRICKA MED NYCKELNUMMER

Ditt nyckelnummer finns på nyckelbrickan. Förvara nyckelbrickan på en säker plats, t.ex. i plånboken—inte i bilen.

Om du skulle förlora nycklarna eller behöva extranycklar kan varje auktoriserad Toyota–återförsäljare eller –verkstad eller annan verksamhet med motsvarande kvalifikationer och utrustning göra dubblettnycklar med hjälp av nyckelnumret.

Vi rekommenderar att du antecknar nyckelnumret och förvarar det på säker plats.

Startspärr

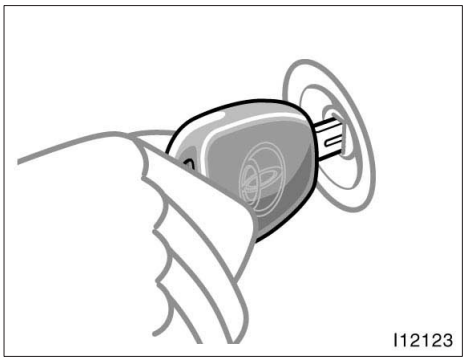

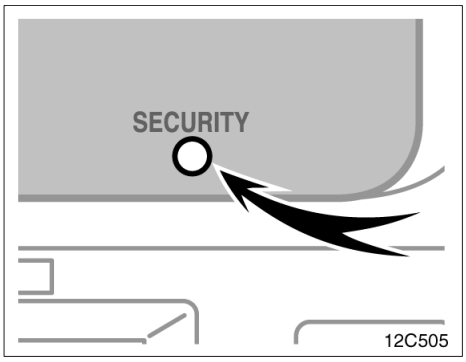

Startspärren är ett stöldskyddssystem. När du sätter nyckeln i tändningslåset sänder transponderchipet i nyckelgreppet en elektronisk kod till bilen. Motorn startar bara om den elektroniska koden i chipet överensstämmer med den ID–kod som är lagrad i bilen.

Systemet aktiveras automatiskt när du tar ut nyckeln ur tändningslåset. Stöldskyddsindikatorn blinkar för att visa att billarmet är aktivt.

Om något av följande skulle inträffa skall du kontakta en auktoriserad Toyota–återförsäljare eller –verkstad eller annan verksamhet med motsvarande kvalifikationer och utrustning.

- Indikeringslampan lyser utom när startspärrsystemet ställs in eller aktiveras. (Se ”Stöldskydd” på sid 31.)
- Indikeringslampan börjar inte blinka när nyckeln tas ur tändningslåset.
- Indikeringslampan blinkar oregelbundet.

När du sätter in nyckeln i tändningslåset stängs systemet automatiskt av och du kan starta motorn. Indikeringslampan släcks.

Om du behöver en ny nyckel måste din auktoriserade Toyota–återförsäljare eller –verkstad eller annan verksamhet med motsvarande kvalifikationer och utrustning få ditt nyckelnummer och din huvudnyckel. Det finns dock en gräns för hur många extranycklar som kan tillverkas åt dig.

Vanliga kopior av dessa nycklar kan inte användas för att stänga av systemet eller starta motorn.

OBSERVERA
Försök inte modifiera, demontera eller koppla bort startspärrsystemet. Systemets funktion garanteras inte om det utsätts för oauktoriserad ändring eller modifiering.

Detta startspärrsystem, modell RI–20BTY överensstämmer med de väsentliga kraven och övriga anvisningar i Direktiv 1999/5/EC.

Declaration of Conformity

We, the undersigned,

Company	TRB Limited
Address, City	1 TRB Drive, St. Asaph Business Park, St. Asaph, Denbigshire, LL17 OJB
Country	United Kingdom

certify and declare under our sole responsibility that the following equipment:

Product description / intended use	Immobilizer system
EU / EFTA member states intended for use	**EU**: Austria, Belgium, Denmark, Finland, France, Germany Greece, Ireland, Italy, Luxembourg, the Netherlands, Portugal, Spain, Sweden, United Kingdom **EFTA**: Switzerland, Iceland, Liechtenstein, Norway
Member states with restrictive use	None
Manufacturer	Tokai Rika Co., Ltd.
Brand	Tokai Rika
Type	RI-20BTY

is tested to and conforms with the essential requirements for protection of health and the safety of the user and any other person and Electromagnetic Compatibility, as included in following standards:

Standard	Issue date
EN 60950 under 73/23/EEC	2000
72/245/EEC(last amended by 95/54/EC)	June 1972 (October 1995)

and is tested to and conforms with the essential radio test suites so that it effectively uses the frequency spectrum allocated to terrestrial/space radio communication and orbital resources so to as to avoid harmful interference, as included in following standards:

Standard	Issue date
EN 300 330 V1.3.1	July 2000

and therefore complies with the essential requirements and provisions of the **Directive 1999/5/EC** of the European Parliament and of the council of March 9, 1999 on Radio equipment and Telecommunications Terminal Equipment and the mutual recognition of their conformity and with the provisions of Annex IV (Conformity Assessment procedure referred to in article 10).

The following Notified Body has been consulted in the Conformity Assessment procedure:

Notified Body number	Name and address
0336	TNO Certification B.V., PO Box 15, 9822 ZG Niekerk, The Netherlands

The technical documentation as required by the Conformity Assessment procedure is kept at the following address:

Company	TRB Limited
Address, City	1 TRB Drive, St. Asaph Business Park, St. Asaph, Denbigshire, LL17 OJB
Country	United Kingdom

CE0336 ⓘ

Important Notice:
This equipment is a 0.1342 MHz low power RF device intended for normal use in all EU member states, however operating on a non harmonized frequency band.

Trådlös fjärrkontroll*—

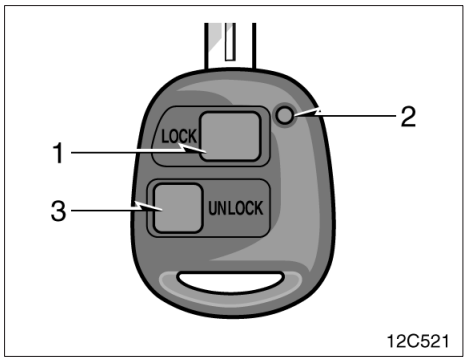

1. ”LOCK”–tangent
2. Indikeringslampa
3. ”UNLOCK”–tangent

Bilens fjärrlåssystem är avsett för låsning eller upplåsning av alla sidodörrarna och bakluckan på cirka 1 meters avstånd från bilen.

*OBSERVERA: *Funktionen kan kopplas ur för att undvika stöld om du förlorar din fjärrkontrollnyckel. Kontakta en auktoriserad Toyota–återförsäljare eller –verkstad, eller annan verkstad med motsvarande kvalifikationer och utrustning för att få mer information.*

Tryck på sändarens knappar långsamt och stadigt när du låser eller låser upp. Indikeringslampan blinkar en gång.

Fjärrkontrollnyckeln är en elektronisk komponent. Observera följande för att inte skada nyckeln.

- Låt inte nyckeln ligga där det kan bli mycket varmt, t ex på instrumentbrädan.
- Tag inte isär den.
- Slå den inte hårt mot andra saker och var försiktig så att du inte tappar den.
- Lägg den inte i vatten.

Det går att använda upp till fyra fjärrkontrollnycklar för en och samma bil. Kontakta en auktoriserad Toyota–återförsäljare eller –verkstad eller annan verksamhet med motsvarande kvalifikationer och utrustning för att få mer information.

Om fjärrkontrollnyckeln inte fungerar alls eller inte fungerar på normalt avstånd eller om indikeringslamporna på nyckeln lyser svagt eller inte alls:

- Om det finns en radiosändare i närheten, t ex tillhörande en radiostation eller flygplats, som kan störa fjärrkontrollens funktion.
- Om batteriet är urladdat. Kontrollera batteriet i nyckeln. Hur du byter batteriet beskrivs i avsnittet ”—Byte av batteri” på sid 25.

Vänd dig till en auktoriserad Toyotaåterförsäljare eller –verkstad eller annan verksamhet med motsvarande kvalifikationer och utrustning om du förlorar fjärrkontrollnyckeln. Gör helst detta omedelbart för att minimera risken för stöld eller en olycka. (Se ”Om du tappar bort nycklarna” på sid 363 för mer information.)

—Låsa och låsa upp

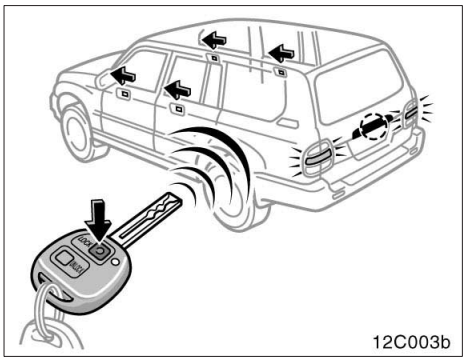

Låsa

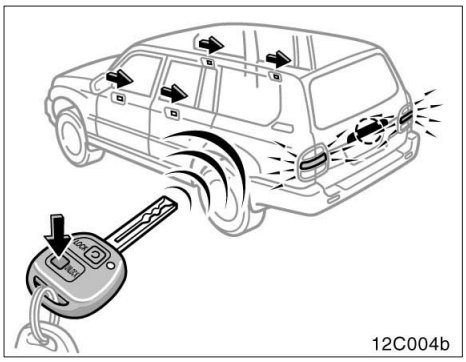

Låsa upp

⚠ VARNING

Endast bilar med dubbelsidigt låssystem—
Det dubbelsidiga låssystemet får aldrig aktiveras medan det finns människor i bilen eftersom varken sidodörrarna eller bakluckan kan öppnas inifrån bilen. Tryck på fjärrkontrollnyckelns ”UNLOCK”–del om du skulle låsa dörrarna av misstag.

Tryck lugnt och hårt på respektive tangent för att låsa eller låsa upp.

Låsa: Tryck på ”LOCK”. Alla sidodörrar samt bakluckan låses samtidigt. Körriktningsvisarna blinkar en gång.*

*OBSERVERA: *Du kan ställa in körriktningsvisarna så att de inte blinkar. Kontakta en auktoriserad Toyota–återförsäljare eller –verkstad, eller annan verkstad med motsvarande kvalifikationer och utrustning för att få mer information.*

Kontrollera att alla sidodörrar och bakluckan verkligen är låsta.

Om någon av sidodörrarna eller bakluckan inte är helt stängd, eller om tändningsnyckeln sitter i tändningslåset går dörrarna inte att låsa med ”LOCK”–knappen.

Låsa upp: Tryck på ”UNLOCK”. Alla sidodörrarna och bakluckan låses upp samtidigt. Körriktningsvisarna blinkar två gånger.*

När dörrarna låses upp tänds taklampan och lyser i 15 sekunder om lampans strömställare står i ”DOOR”–läge.** Detta gäller dock inte om startnyckeln är i ”ON–läge”. (Se ”Kupébelysning” på sid 142 för mer information.)

Du har 30 sekunder på dig att öppna någon av dörrarna efter det att du låst upp dem med fjärrkontrollen.** Om ingen dörr öppnas under den tiden låses alla dörrarna och bakluckan automatiskt igen.

*OBSERVERA: *Du kan ställa in körriktningsvisarna så att de inte blinkar. **Du kan göra en inställning så att takbelysningen inte tänds eller så att den släcks tidigare. **Tiden innan dörrarna automatiskt låses på nytt kan ändras. Kontakta en auktoriserad Toyota–återförsäljare eller –verkstad, eller annan verkstad med motsvarande kvalifikationer och utrustning för att få mer information.*

Om båda tangenterna ”LOCK” och. ”UNLOCK” trycks in samtidigt kommer funktionen inte att upprepas. Släpp tangenten och tryck en gång till.

Denna fjärrkontrollsändare, modell 1512V överensstämmer med de väsentliga kraven och övriga anvisningar i Direktiv 1999/5/EC.

DECLARATION OF CONFORMITY
Directive 99/5/EC (R&TTED)

Manufacturer or
Authorized representative: DENSO CORPORATION

Address: 1-1 Showa-cho, Kariya-shi,
Aichi-ken, 448-8661, Japan

We declare on our sole responsibility, that the following product:

Kind of equipment: Wireless Remote Control Transmitter

Type-designation: 1512V

is in compliance with the essential requirements of §3 of the R&TTED.

- Health and safety requirements pursuant to §3(1)a:
  Applied Standard(s) or other means of providing conformity:
  EN60950: A4+A11/1997

- Protection requirements concerning EMC §3(1)b:
  Applied Standard(s) or other means of providing conformity:
  ETS300 683/6.1997

- Measures for the efficient use of the radio frequency spectrum §3(2)
  Applied Standard(s) or other means of providing conformity:
  EN 300 220-1/11.1997

CE marking: CE0123①

Countries intended for use: All EU + EFTA countries

Denna fjärrkontrollmottagare, modell 13BAA, överensstämmer med de väsentliga kraven och övriga anvisningar i Direktiv 1999/5/EC.

DECLARATION OF CONFORMITY
Directive 99/5/EC (R&TTED)

Manufacturer or
Authorized representative: DENSO CORPORATION

Address: 1-1 Showa-cho, Kariya-shi,
Aichi-ken, 448-8661, Japan

We declare on our sole responsibility, that the following product:

Kind of equipment: Wireless Remote Control Receiver

Type-designation: 13BAA

is in compliance with the essential requirements of §3 of the R&TTED.

- Health and safety requirements pursuant to §3(1)a:
  Applied Standard(s) or other means of providing conformity:
  EN60950: A4+A11/1997

- Protection requirements concerning EMC §3(1)b:
  Applied Standard(s) or other means of providing conformity:
  EEC Directive 72/245/EEC as Amended by 95/54/EC

- Measures for the efficient use of the radio frequency spectrum §3(2)
  Applied Standard(s) or other means of providing conformity:
  EN 300 220-1/11.1997

CE marking: CE

Countries intended for use: All EU + EFTA countries

—Byte av batteri

Ett batteri av typen CR1616 eller motsvarande skall användas. Använd en specialmejsel.

⚠ VARNING

Vidtag åtgärder så att inte småbarn får i sig det gamla batteriet eller några andra delar.

OBSERVERA

- ***Se upp så att du inte tappar bort några delar när du byter batteri.***
- ***Byt bara ut batteriet mot ett likadant eller av motsvarande typ som rekommenderas av en auktoriserad Toyota–återförsäljare eller –verkstad eller annan verksamhet med motsvarande kvalifikationer och utrustning.***
- ***Följ gällande bestämmelser för deponering av använda batterier.***

Gör så här vid byte av batteri:

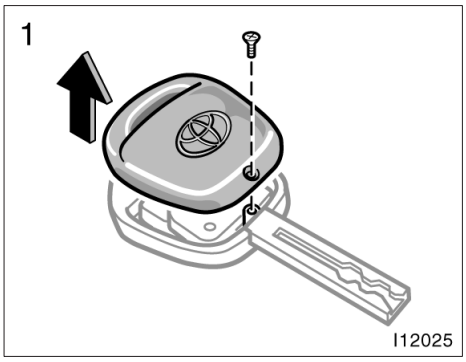

1. Skruva ur skruven och tag av kåpan.

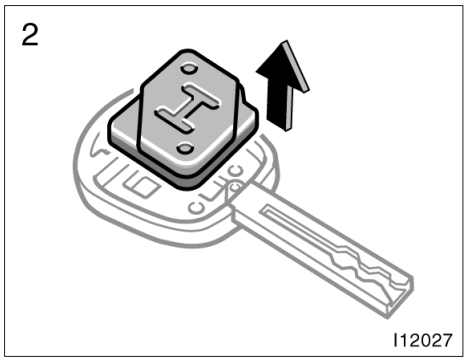

2. Tag bort modulen från nyckeln.

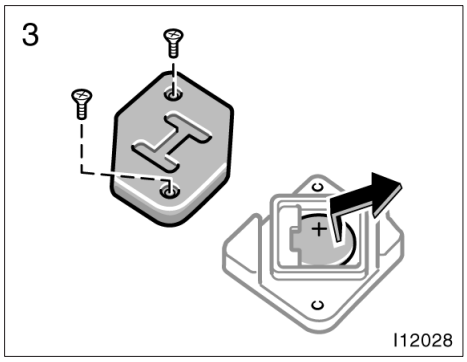

3. Skruva ur de 2 skruvarna och lyft bort locket. Tag bort det urladdade batteriet och lägg i ett nytt med den positiva sidan (+) uppåt.

OBSERVERA
Kontaktblecken får inte böjas.

4. Montera locket med de 2 skruvarna.
5. Lägg i modulen i nyckelgreppet och skruva fast locket.
6. Kontrollera att indikeringslampan tänds när du trycker på någon av tangenterna på nyckeln.

OBSERVERA

- ***Kontrollera att batteriets positiva sida sitter uppåt.***
- ***Byt inte batteri med våta händer. Fukt kan orsaka rost.***
- ***Du skall inte vidröra eller flytta komponenter inne i sändaren, det kan försätta sändaren ur funktion.***
- ***Var försiktig när du sätter in batteriet så att du inte böjer elektroden i batterifacket och så att inte smuts eller olja fastnar på modulen.***
- ***Var försiktig så att du inte tappar skruvarna.***
- ***Stäng locket ordentligt.***

Kontrollera att nyckeln fungerar som den skall efter batteribytet. Kontrollera att indikeringslampan tänds när du trycker på någon av tangenterna på nyckeln. Om nyckeln ändå inte fungerar som den skall bör du kontakta en auktoriserad Toyota–återförsäljare eller –verkstad, eller annan verkstad med motsvarande kvalifikationer och utrustning.

—Dubbelt låssystem

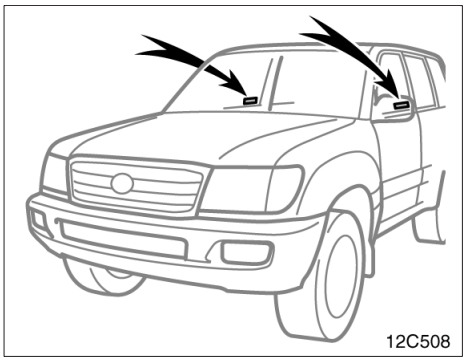

Det dubbelsidiga låssystemet är ett stöldskydd. Dekaler på de främre sidorutorna visar att bilen har dubbelsidigt låssystem. Systemet aktiveras när du låser alla sidodörrarna och bakdörren med fjärrkontrollnyckeln. När systemet är aktiverat kan sidodörrarna och bakdörren varken låsas upp inifrån eller utifrån.

⚠ VARNING

Det dubbelsidiga låssystemet får aldrig aktiveras medan det finns människor i bilen eftersom varken sidodörrarna eller bakluckan kan öppnas inifrån bilen. Tryck på fjärrkontrollnyckelns ”UNLOCK”–del om du skulle låsa dörrarna av misstag.

AKTIVERA SYSTEMET

1. Vrid startnyckeln till ”LOCK”–läge och ta bort den.
2. Be alla passagerarna att stiga ur bilen.
3. Öppna och stäng förardörren. Kontrollera att alla sidodörrarna och bakdörren verkligen är låsta.
4. Tryck TVÅ GÅNGER på fjärrkontrollnyckelns ”LOCK”–del inom 5 sekunder.

   Stöldskyddssystemet aktiveras samtidigt. (Se ”Stöldskydd” på sid 31.)

   Systemet kan inte aktiveras förrän du använder fjärrkontrollnyckeln.

   Bilens körriktningsvisare blinkar en gång för varje gång du trycker på ”LOCK”–delen.

FRÅNKOPPLING AV SYSTEMET

Tryck på fjärrkontrollnyckelns ”UNLOCK”–del.

Bilens körriktningsvisare blinkar två gånger för att bekräfta att systemet är inaktiverat.

Du kan öppna en av framdörrarna med nyckel om batteriet i fjärrkontrollnyckeln är slut. Dock kommer stöldlarmet att gå igång. (Se ”Stöldskydd” på sid 31.)

TESTA SYSTEMET

1. Öppna alla fönster.
2. Vrid startnyckeln till ”LOCK”–läge och ta bort den.
3. Be alla passagerarna att stiga ur bilen.
4. Medan förardörren är öppen, tryck på centrallåstangentens låsnings– och upplåsningslägen 3 gånger i följd. Indikeringslampan till motorns startspärrsystem blinkar snabbt. Avsluta steg 5 inom 5 minuter.
5. Stäng alla sidodörrarna och bakdörren, tryck TVÅ GÅNGER på fjärrkontrollnyckelns ”LOCK”–del inom 5 sekunder. Det dubbla låssystemet och stöldskyddet är nu aktiverat utan att aktivera radarsensorfunktionen. (Se ”Stöldskydd” på denna sida.)
6. Försök att låsa upp alla sidodörrarna inifrån.

   Den invändiga låsknappen bör återgå till låst läge.
7. Tryck på fjärrkontrollnyckelns ”UNLOCK”–del och kontrollera att systemet är inaktiverat.

Om systemet inte fungerar som det skall bör du uppsöka en auktoriserad Toyota–återförsäljare eller –verkstad eller annan verkstad med motsvarande kvalifikationer och utrustning för kontroll.

Sidodörrar

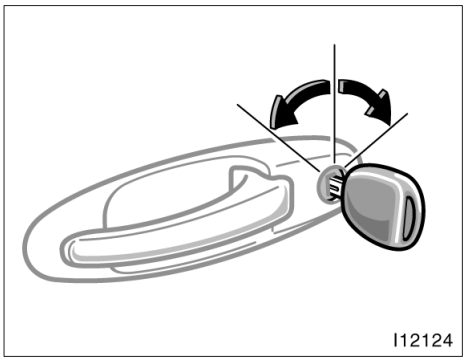

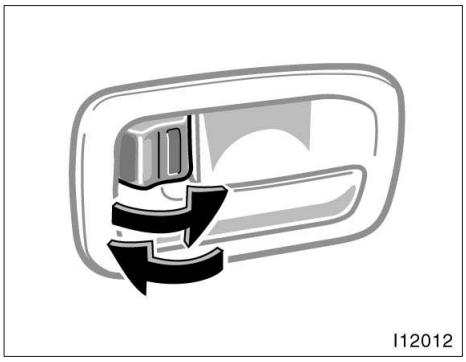

LÅSA OCH LÅSA UPP MED NYCKEL

Sätt i nyckeln i nyckelhålet och vrid om.

Låsa: Vrid nyckeln framåt.
Låsa upp: Vrid nyckeln bakåt.

Alla sidodörrarna låses och låses upp samtidigt med vänster eller höger framdörr.

När dörrarna låses upp tänds taklampan och lyser i 15 sekunder om lampans strömställare står i ”DOOR”–läge.* Detta gäller dock inte om startnyckeln är i ”ON–läge”. (Se ”Kupébelysning” på sid 142 för mer information.)

Stöldlarmet ljuder om du låser upp en dörr med nyckeln när stöldskyddet är aktiverat. (Se ”Stöldskydd” på sid 31 för vidare anvisningar.)

*OBSERVERA: *Du kan göra en inställning så att takbelysningen inte tänds eller så att den släcks tidigare. Kontakta en auktoriserad Toyota–återförsäljare eller –verkstad, eller annan verkstad med motsvarande kvalifikationer och utrustning för att få mer information.*

LÅSA OCH LÅSA UPP MED LÅSKNAPPEN PÅ INSIDAN

Använd låsknappen.

Låsa: Tryck knappen framåt.
Låsa upp: Drag knappen bakåt.

Om du vill låsa sidodörren utifrån trycker du ner knappen innan du stänger dörren. Håll sedan upp dörrhandtaget på utsidan medan du stänger framdörren. Kontrollera att du inte har glömt nycklarna i bilen.

Framdörrarna kan inte låsas om någon av dörrarna är öppen och startnyckeln sitter kvar i tändningslåset.

Modeller med dubbelsidigt låssystem: Om dubbelsidig låsning är aktiverad kan dörrarna inte låsas upp med någon av de invändiga låsknapparna. (Se vidare ”—Dubbelsidigt låssystem” på sid 27.)

Stöldlarmet går igång om du låser upp dörren med någon av de invändiga låsknapparna, när stöldskyddet är aktiverat. Dörren låses då igen. (Se ”Stöldskydd” på sid 31 för vidare anvisningar.)

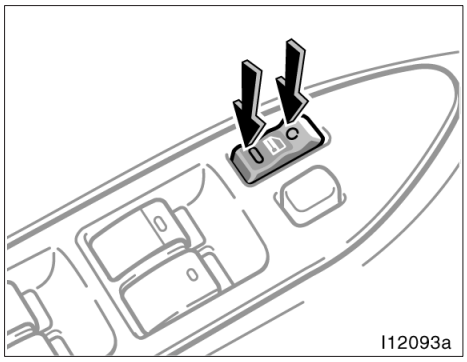

LÅSA OCH LÅSA UPP MED CENTRALLÅSTANGENTEN

Tryck på tangenten.

Låsa: Tryck på tangentens framkant.
Låsa upp: Tryck på tangentens bakre kant.

Sidodörrarna och bakluckan låses eller låses upp samtidigt.

När de främre dörrarna är låsta från utsidan fungerar inte tangenten för centrallåset förrän du låst upp någon av de främre dörrarna.

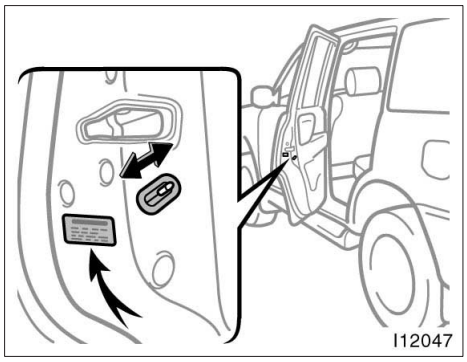

BARNSÄKRA LÅS PÅ BAKDÖRRAR

Skjut spärren till ”LOCK”–läget som dekalen visar.

När det barnsäkra låset är aktiverat kan bakdörren inte öppnas med det invändiga dörrhandtaget. Vi rekommenderar att du använder barnspärren om du har småbarn i bilen.

⚠ VARNING

- **Kontrollera att dörrarna är stängda innan du kör iväg.**
- **När det sitter barn i baksätet skall barnspärrarna alltid användas så att dörrarna inte kan öppnas med handtaget på insidan.**
- **Om dörrarna lämnas olåsta under körning kan de snabbare öppnas utifrån för att underlätta hjälp om du råkar ut för en olycka.**

Stöldskydd

Stöldskyddssystemet är avsett att förhindra bilstöld. Om någon försöker att skada eller bryta sig in i din bil blinkar körriktningsvisarna och ett larm går igång.

Dessutom tänds kupébelysningen om takbelysningens strömställare är i ”DOOR”–läge.

Systemet ger larm i följande fall.

- Någon av sidodörrarna eller bakdörren låses upp utan fjärrkontrollnyckeln.
- Motorhuven bryts upp.
- Tändningslåset tjuvkopplas.
- Batteriet kopplas bort och sedan ansluts igen.
- Om någon eller något rör sig inne i bilen medan rörelsedetektorn är aktiverad.
- Om de mindre sidorutorna eller rutan på bakdörren krossas.

Du kan stänga av rörelsedetektorn vid behov, om exempelvis ett husdjur är kvar i bilen.

Använd fjärrkontrollnyckeln för att aktivera och deaktivera stöldskyddet och för att stänga av larmet. Anvisningar för hur fjärrkontrollnyckeln skall användas finns på sid 20.

Stöldlarmet ljuder när stöldlarmet är aktiverat om du låser upp en dörr med nyckel.

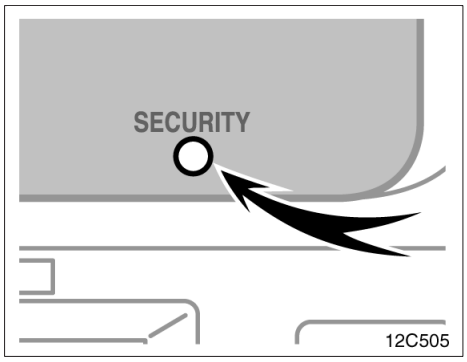

STÄLLA IN SYSTEMET

Du kan ställa in stöldskyddet med eller utan rörelsedetektorn inkopplad. Utför steg 3 för att stänga av rörelsedetektorn. Hoppa över steg 3 för att ställa in rörelsedetektorn.

1. Vrid startnyckeln till ”LOCK”–läge och ta bort den.

Indikeringslampan börjar blinka när nyckeln tas ur tändningslåset. (Se ”Startspärr” på sid 17.)

2. Be alla passagerarna att stiga ur bilen.
3. Koppla ur rörelsedetektorn–Tryck på centrallåstangentens låsnings– och upplåsningslägen 3 gånger i följd medan förardörren är öppen. Indikeringslampan blinkar snabbt. Avsluta steg 5 inom 5 minuter.
4. Stäng alla sidodörrarna, motorhuven och bakluckan ordentligt.
5. Tryck på fjärrkontrollnyckelns ”LOCK”–del. Körriktningsvisarna blinkar en gång och indikeringslampan tänds.

Om “LOCK”–knappen skulle tryckas in medan någon av dörrarna eller motorhuven är öppen avbryts inställningen tills samtliga sidodörrar och motorhuven är stängda.

Systemet aktiveras automatiskt efter 30 sekunder. När systemet är inställt börjar stöldskyddsindikatorn på instrumentpanelen blinka igen.

6. Kontrollera att indikeringslamporna blinkar innan du lämnar bilen.

Endast bilar utan dubbelsidigt låssystem: Låt aldrig någon sitta kvar i bilen när du ställer systemet. Om en dörr låses upp inifrån aktiveras larmet.

Endast bilar med dubbelsidig låsning: Om du av misstag skulle trycka på ”LOCK” två eller flera gånger, måste du trycka på ”UNLOCK” för att avaktivera den dubbelsidiga låsningen. (Se ”Dubbelsidig låsning” på sid 27.)

⚠ VARNING

Endast bilar med dubbelsidigt låssystem—
Det dubbelsidiga låssystemet får aldrig aktiveras medan det finns människor i bilen eftersom varken sidodörrarna eller bakluckan kan öppnas inifrån bilen. Tryck på fjärrkontrollnyckelns ”UNLOCK”–del om du skulle låsa dörrarna av misstag.

FRÅNKOPPLING AV SYSTEMET

Du kan koppla ur systemet med fjärrkontrollnyckeln.

Tryck på fjärrkontrollnyckelns ”UNLOCK”–del.

Bilens körriktningsvisare blinkar två gånger för att bekräfta att systemet är frånkopplat.

Om en sidodörr, motorhuven eller bakdörren inte öppnas inom 30 sekunder kommer alla dörrarna att låsas automatiskt och stöldskyddet aktiveras efter 30 sekunder.

AKTIVERING AV SYSTEMET

Larmet går igång under följande förutsättningar:

- Någon av sidodörrarna eller bakdörren låses upp utan fjärrkontrollnyckeln.
- Motorhuven bryts upp.
- Tändningslåset tjuvkopplas.
- Batteriet kopplas bort och sedan ansluts igen.
- Om någon eller något rör sig inne i bilen medan rörelsedetektorn är aktiverad.
- Om de mindre sidorutorna eller rutan på bakdörren krossas.

Indikeringslampan tänds när systemet aktiveras.

Körriktningsvisarna blinkar och larmet går igång. Dessutom tänds kupébelysningen om takbelysningens strömställare är i ”DOOR”–läge.

Endast bilar utan dubbelsidigt låssystem: Om en av dörrarna låses upp på annat sätt än med fjärrkontrollnyckeln och larmet går igång kommer alla sidodörrarna och bakdörren att låsas igen automatiskt.

Larmet stängs automatiskt av och indikeringslampan börjar blinka igen efter 30 sekunder.

Återaktivering av larmet

När larmet har avbrutits efter att ha varit aktiverat kommer systemet att automatiskt ställa in larmet igen om det inte är urkopplat.

Larmet aktiveras igen under samma förutsättningar som beskrivs i ”AKTIVERING AV SYSTEMET”.

Avbryta larmet

Larmet kan avbrytas om du låser upp någon av dörrarna med fjärrkontrollnyckeln.

Systemet kopplas då ur.

Om batteriet blivit urladdat på grund av att bilen inte använts på länge och batteriet laddas eller byts ut kommer larmet gå igång. Om detta inträffar skall du genast låsa upp dörrarna med fjärrkontrollnyckeln för att stoppa larmet.

KONTROLLERA STÖLDSKYDDET

1. Öppna alla fönster.
2. Vrid startnyckeln till ”LOCK”–läge och ta bort den.
3. Be alla passagerarna att stiga ur bilen.
4. Medan förardörren är öppen, tryck på centrallåstangentens låsnings– och upplåsningslägen 3 gånger i följd. Indikeringslampan blinkar snabbt. Avsluta steg 6 inom 5 minuter.
5. Stäng alla sidodörrarna, motorhuven och bakluckan ordentligt.
6. Tryck på fjärrkontrollnyckelns ”LOCK”–del. Körriktningsvisarna blinkar en gång och indikeringslampan tänds. Nu aktiveras stöldskyddet, utan att aktivera rörelsedetektorn.
7. Lås upp förardörren med en nyckel eller med den invändiga låsknappen, varpå larmet ljuder.
8. Stäng av larmet genom att trycka på fjärrkontrollens ”UNLOCK” del.
9. Upprepa samma sak för de andra dörrarna och motorhuven. När du testar motorhuven, kontrollera då också att systemet är aktiverat om batteriet kopplas bort och därefter ansluts igen.

Om systemet inte fungerar som det skall bör du uppsöka en auktoriserad Toyota–återförsäljare eller –verkstad eller annan verkstad med motsvarande kvalifikationer och utrustning för kontroll.

KONTROLLERA RÖRELSEDETEKTORN

1. Öppna alla fönster.
2. Vrid startnyckeln till ”LOCK”–läge och ta bort den.
3. Be alla passagerarna att stiga ur bilen.
4. Stäng alla sidodörrarna, motorhuven och bakluckan ordentligt.
5. Tryck på fjärrkontrollnyckelns ”LOCK”–del. Körriktningsvisarna blinkar en gång och indikeringslampan tänds. Nu aktiveras stöldskyddet, samtidigt med rörelsedetektorn.
6. Sätt in handen genom det öppna fönstret, håll den nära förarsätet och drag sedan tillbaka den. Larmet går igång.
7. Stäng av larmet genom att trycka på fjärrkontrollens ”UNLOCK” del.

Om systemet inte fungerar som det skall bör du uppsöka en auktoriserad Toyota–återförsäljare eller –verkstad eller annan verkstad med motsvarande kvalifikationer och utrustning för kontroll.

Denna rörelsedetektor, modell FTL186, överensstämmer med de väsentliga kraven och övriga anvisningar i Direktiv 1999/5/EC.

Declaration of Conformity

Manufacturer's name: FUJITSU TEN LIMITED
Manufacturer's Address: 2–28, Gosho–dori 1–chome, Hyogo–ku, Kobe, 652–8510 Japan

The manufacturer hereby declares, at its sole responsibility, that the product:

Product Name: Rörelsedetektor
Model Number: FTL186

Conforms to the essential requirements of the Radio and Telecommunication Terminal Equipment Directive 1999/5/EC in accordance to the following relevant standards and Directives:

Radio: I–ETS300 440: 1995
EMC: 95/54/EC
EN301 489–1 V.1.2.1:2000
Subclause 9.6 ISO7637–1: 1990
Safety: EN60065: 1998

Supplementary information

Frequency Band: 2445 ÷ 2455 MHz
Countries of intended use: Germany, Italy, Netherlands, Sweden, Belgium, Spain, United Kingdom, Austria, Luxembourg, Finland, Denmark, Portugal, Greece, Ireland

CE 0891

Elmanövrerade fönsterhissar

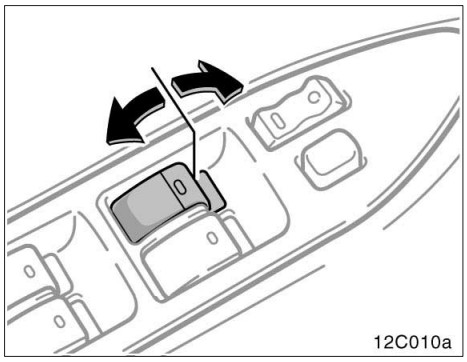

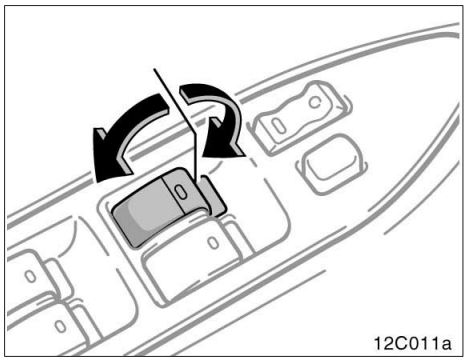

Fönstren kan öppnas och stängas med reglagen i respektive sidodörr.

Elfönsterhissarna kan användas när startnyckeln vrids till ”ON”–läget.

Om motorn är avstängd: Om båda framdörrarna är stängda fungerar de i cirka 45 sekunder, även efter det att tändningen har stängts av. De upphör att fungera när någon av framdörrarna öppnas.

ÖPPNA OCH STÄNGA FÖNSTRET PÅ FÖRARSIDAN

Använd reglaget i förarens dörr.

Normal användning: Fönstret rör sig så länge du håller in tangenten.

Öppna: Tryck lätt på tangenten.
Stänga: Drag tangenten lätt uppåt.

Automatisk funktion: Tryck ned eller drag upp tangenten helt och släpp den. Fönstret kommer då att öppnas eller stängas helt. Du kan stoppa fönstret halvvägs genom att bara lätt röra tangenten i motsatt riktning och sedan släppa den.

Klämningsskydd: När fönstret stängs automatiskt eller när tändningen är avstängd, stoppas fönstret och öppnas igen halvvägs om något fastnar mellan rutan och fönsterkarmen.

Om man råkar stöta till rutan kan funktionen utlösas även om inget har fastnat i fönstret.

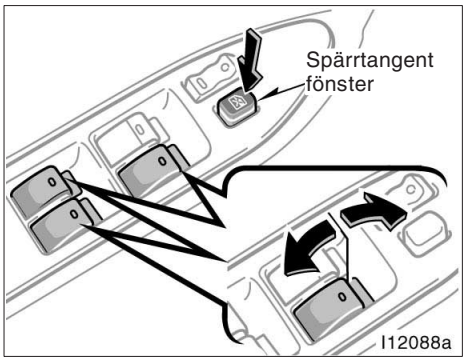

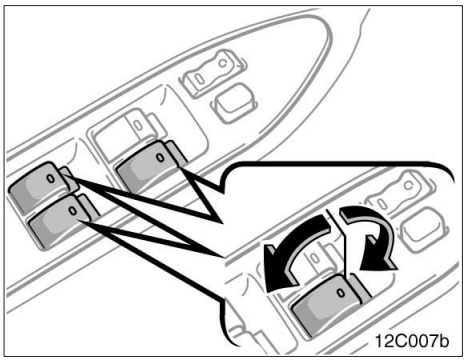

ÖPPNA OCH STÄNGA FÖNSTRET PÅ PASSAGERARSIDORNA

Använd tangenten på respektive passagerardörr eller tangenterna på förardörren för att öppna eller stänga passagerarnas fönster.

Normal användning: Fönstret rör sig så länge du håller in tangenten.

Öppna: Tryck lätt på tangenten.
Stänga: Drag tangenten lätt uppåt.

Om du trycker in spärrtangenten i förardörren kan fönstren i sidodörrarna varken öppnas eller stängas.

Indikeringslampor i tangenterna visar vilka tangenter som kan användas.

Automatisk funktion: Tryck ned eller drag upp tangenten helt och släpp den. Fönstret kommer då att öppnas eller stängas helt. Du kan stoppa fönstret halvvägs genom att bara lätt röra tangenten i motsatt riktning och sedan släppa den.

Klämningsskydd: När fönstret stängs automatiskt eller när tändningen är avstängd, stoppas fönstret och öppnas igen halvvägs om något fastnar mellan rutan och fönsterkarmen.

Om man råkar stöta till rutan kan funktionen utlösas även om inget har fastnat i fönstret.

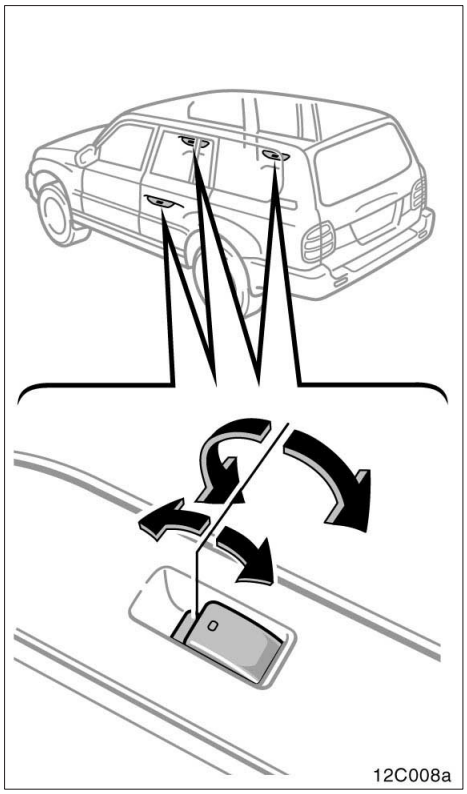

⚠ VARNING

Observera följande för att undvika allvarliga personskador.

- **Kontrollera att ingen är nära fönstren innan du stänger dem med fönsterhissfunktionen. Kontrollera också att passagerarnas händer, huvud och andra kroppsdelar är fullständigt inuti bilen. Om någon fastnar med hals, huvud eller händer i ett fönster finns det risk för svåra eller livshotande skador. Fönsterhissarna skall alltid hanteras med gott omdöme.**
- **Låt aldrig små barn använda fönsterhissreglagen utan tillsyn. Spärra fönsterhissarna med fönsterlåstangenten när det finns barn i bilen.**
- **Kontrollera att du har tagit ur startnyckeln när du lämnar bilen.**
- **Lämna aldrig någon (speciellt inte småbarn) ensamma i bilen, och absolut inte om nyckeln sitter i tändningslåset. Annars kan han eller hon använda reglagen till elfönsterhissarna och riskera att fastna i fönstret. Personer som lämnas ensamma i bilen (speciellt små barn) kan orsaka svåra olyckor.**

- **Stick inte in fingrar eller händer för att aktivera klämskyddet avsiktligt.**
- **Klämskyddet kan sättas ur funktion om något fastnar i fönstret strax innan det stängs helt.**

Bakre sidofönster

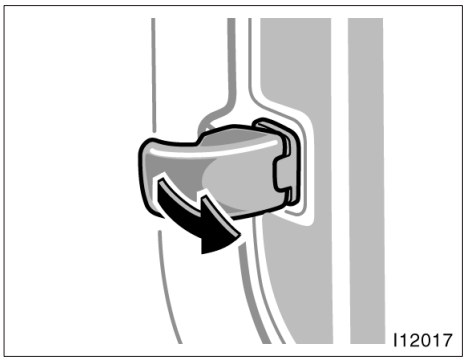

Öppna de bakre sidofönstren genom att dra spärren mot dig och sedan svänga ut den helt.

När du stänger, se till att spärren låser ordentligt.

Bakdörr

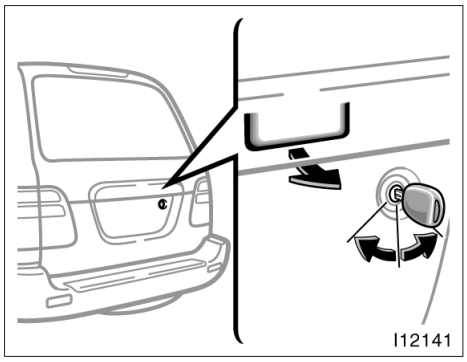

LÅSA OCH LÅSA UPP MED NYCKEL

Sätt i nyckeln i nyckelhålet och vrid om.

Låsa: Vrid nyckeln medurs.
Låsa upp: Vrid nyckeln moturs.

Alla dörrarna låses och låses upp samtidigt med bakdörren.

Om du trycker på centrallåset eller fjärrkontrollnyckeln samtidigt blir alla sidodörrarna och bakdörren låsta eller upplåsta. (Se ”—Låsa och låsa upp dörrar” på sid 21 och ”Sidodörrar” på sid 29.)

Drag i låsspärren för att öppna bakdörren.

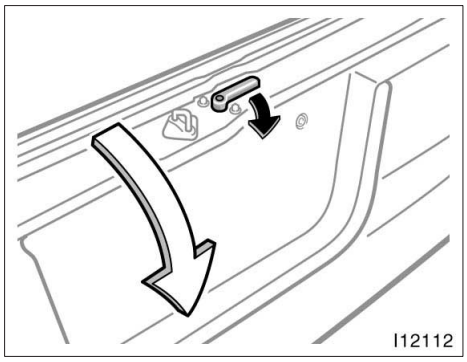

Drag handtaget utåt och fäll ned nederdelen av bakluckan.

Känn efter att bakdörren är ordentligt stängd.

Se ”Försiktighetsåtgärder vid lastning” på sid 311 för viktiga säkerhetsåtgärder vid lastning.

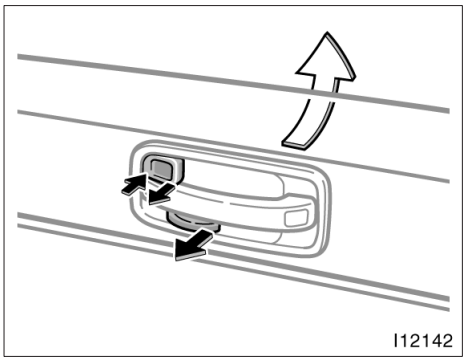

LÅSNING OCH UPPLÅSNING FRÅN INSIDAN

Modeller utan dubbelsidig låsning—
Låsa: Tryck på knappen.
Låsa upp: Drag i knappen.

Med en tryckning på centrallåsreglaget blir alla sidodörrar och bakdörren låsta och upplåsta samtidigt. (Se ”Sidodörrar” på sid 29).

Drag i låsspärren för att öppna bakluckan.

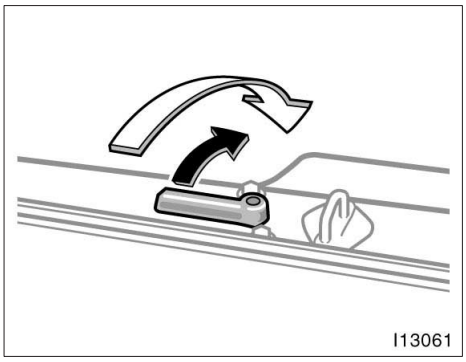

Tryck på handtaget och fäll ned nederdelen av bakluckan.

Känn efter att bakdörren är ordentligt stängd.

Se ”Försiktighetsåtgärder vid lastning” på sid 311 för viktiga säkerhetsåtgärder vid lastning.

⚠ VARNING

- **Håll alltid bakdörren stängd under färd. Den måste vara stängd, för att förhindra att saker ramlar ut och att avgaser sugs in i bilen.**
- **Om den öppna bakluckan döljer bilens bromsljus, bakljus, bakre körriktningsvisare eller reflexer när du parkerad på en väg i mörker måste du varna andra trafikanter genom att sätta ut en varningstriangel eller liknande.**

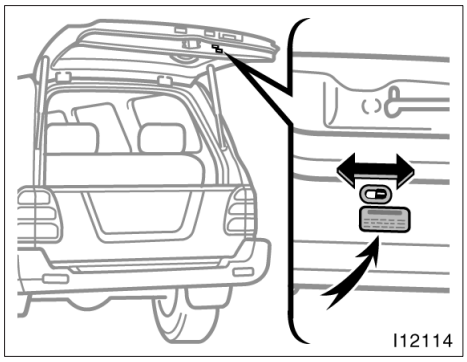

BARNSÄKRA LÅS PÅ BAKDÖRRAR

Skjut spärren till ”LOCK”–läget som dekalen visar.

När det barnsäkra låset är aktiverat kan bakdörren inte öppnas med det invändiga dörrhandtaget. Vi rekommenderar att du använder barnspärren om du har småbarn i bilen.

⚠ VARNING

Kontrollera alltid innan du börjar köra att bakluckan är riktigt stängd, speciellt om det finns barn i bilen. I kombination med korrekt användning av säkerhetsbältena är låsta dörrar det bästa skyddet mot att föraren och passagerarna kastas ur bilen vid en olycka. Det förhindrar också att dörrar öppnas av misstag.

Motorhuv

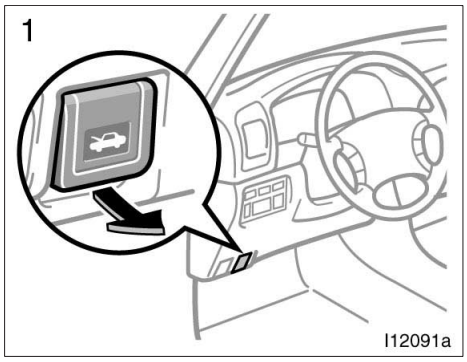

Öppna motorhuven:

1. **Drag i motorhuvspärren. Motorhuven öppnas en bit.**

⚠ VARNING

Kontrollera att motorhuven är säkert stängd innan du börjar köra. Om motorhuven flyger upp under körning kan det leda till en olycka.

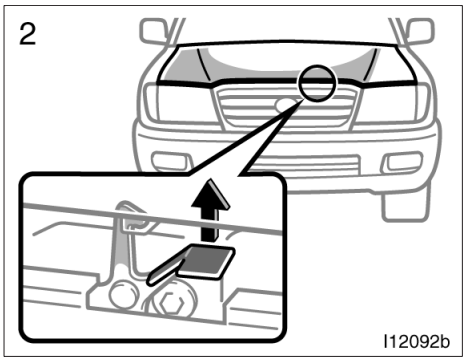

2. Ställ dig framför bilen, drag upp spärren och lyft upp huven.

Kontrollera att du inte har glömt några verktyg, trasor eller något annat innan du stänger huven. Fäll ner huven och se till att den låses fast ordentligt. Tryck lätt på framkanten för att stänga den, om det behövs.

Tanklock

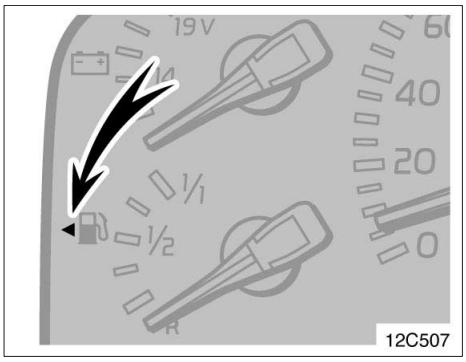

Symbolen visar att tankluckan finns på bilens vänstra sida.

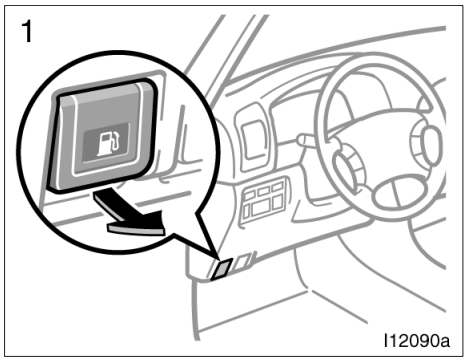

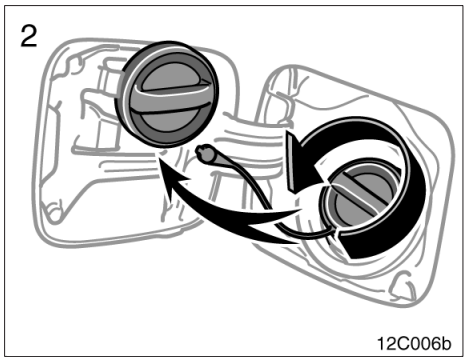

1. **Drag upp spaken för att öppna tanklocket.**

   Stäng av motorn vid tankning.

⚠ VARNING

- **Rök inte, använd inte öppen eld och undvik gnistbildning under tankningen. Bränsleångor är brandfarliga.**
- **Tag inte bort tanklocket för snabbt när du öppnar det. Om det är varmt ute kan trycket i tanken göra att bränslet sprutar ut ur påfyllningsröret om locket plötsligt tas bort.**

2. **Tag bort tanklocket genom att långsamt vrida det moturs. Gör en kort paus innan du tar bort locket. Häng locket på hållaren i luckan.**

Ofta hörs ett lätt väsljud när man tar bort tanklocket. Skruva locket medsols tills det klickar till när du har tankat klart.

⚠ VARNING

- **Kontrollera att locket är väl fastskruvat för att undvika bränslespill vid en eventuell olycka.**
- **Tanklocket är avsett att reglera trycket i bränsletanken. Därför rekommenderar Toyota användning av Toyota originaltanklock. Annat tanklock av motsvarande kvalitet kan även användas.**

Elmanövrerad taklucka

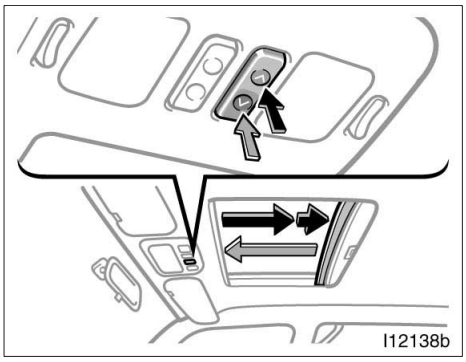

Öppning framåt/bakåt

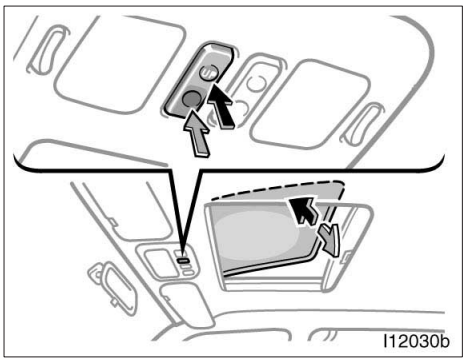

Tippning uppåt/nedåt

Använd strömbrytarna bredvid läslampan när du vill använda takluckan.

Elmanövrering av takluckan kan användas när startnyckeln vrids till ”ON”–läget. Även om du vrider startnyckeln till ”ACC”– eller ”LOCK”–läge kan takluckan fortfarande manövreras tills någon av framdörrarna öppnas (eller under cirka 45 sekunder). Tryck lätt på strömbrytarens främre del för att sänka ned eller stänga takluckan. Takluckan rör sig så länge tangenten trycks ner och stannar när den släpps.

Solskydd—

Solskyddet kan öppnas och stängas för hand.

Öppning framåt/bakåt—

Öppna: Tryck på tangentens bakkant.

Takluckan öppnas och stannar 30 mm innan den är helt öppen. Tryck en gång till på strömbrytaren för att öppna taket helt. Takluckans rörelse går att avbryta genom att trycka på samma tangent eller på tangenten för öppning i bakkant.

Körning med takluckan vidöppen kan orsaka kastvindar. Vi rekommenderar att du kör med takluckan öppnad till 30 mm före helt öppet läge.

Solskyddet öppnas samtidigt med takluckan.

Stänga: Tryck på tangentens framkant.

Uppfällning/nedfällning—

Fälla upp: Tryck på tangentens ”UP”–sida.

Sänka: Tryck på motsatta sidan från tangentens ”UP”–sida.

Takluckan rör sig så länge tangenten trycks ner och stannar när den släpps.

Klämskydd (endast vid stängning): Om något skulle fastna mellan takluckan och ramen under stängning stannar den omedelbart på mitten i öppet läge.

Vid ett hårt slag mot takluckan kan det hända att denna funktion öppnar takluckan utan att något klämts fast.

Om bilens batteri har kopplats bort eller är dåligt laddat, kommer takluckan eventuellt inte att fungera automatiskt och klämskyddet kommer inte att fungera korrekt efter det att du anslutit, bytt ut eller laddat upp batteriet medan takluckan är öppen. I samtliga fall bör du återställa takluckan till normal funktion

Du normaliserar takluckan genom att trycka in reglaget och hålla kvar tills takluckan är helt stängd.

Kontrollera att det går att öppna och stänga takluckan automatiskt. Om takluckan inte fungerar som den skall bör du låta kontrollera den av en auktoriserad Toyota–återförsäljare eller –verkstad eller annan verksamhet med motsvarande kvalifikationer och utrustning.

⚠ VARNING

Observera följande för att undvika allvarliga personskador.

- **Håll huvud, händer och andra kroppsdelar borta från taköppningen under körning. Allvarliga skador kan annars uppstå om bilen stannar plötsligt eller utsätts för en olyckshändelse.**
- **Kontrollera att ingen är nära takluckan innan du stänger den. Se alltid till att ingen har huvud, händer eller andra kroppsdelar i taköppningen. Om någon fastnar med hals, huvud eller händer i taköppningen finns det risk för svåra eller livshotande skador. Kontrollera att takluckan kan stängas utan risk om du låter någon annan göra det.**
- **Kontrollera att du har tagit ur startnyckeln när du lämnar bilen.**
- **Lämna aldrig någon (speciellt inte småbarn) ensamma i bilen, och absolut inte om nyckeln sitter i tändningslåset. Annars kan han eller hon använda reglagen till takluckan och fastna i taköppningen. Personer som lämnas ensamma i bilen (speciellt små barn) kan orsaka svåra olyckor.**

- **Sitt aldrig på taket i närheten av takluckan.**
- **Försök aldrig att aktivera klämskyddet genom att avsiktigt placera någon kroppsdel mellan rutan och fönsterkarmen.**
- **Klämskyddet kan sättas ur funktion om något fastnar i takluckan precis innan den stängs helt.**

Del 1–3
INSTRUMENT OCH MANÖVERORGAN

Säten, bälten, ratt och speglar

- Säten 50
- Framsäten 50
- Stolinställningsminne, förarstol 53
- Baksäte 56
- Nackskydd 68
- Stolvärme 69
- Säkerhetsbälten 71
- Krockkuddar för förare och framsätespassagerare 79
- Sidokrockkuddar och sidokrockgardiner med vältningssensorfunktion 89
- Bilbarnstol 102
- Manuell inställning av ratten 128
- Elinställning av ratten i höjd– och längdled 128
- Yttre backspeglar 129
- Invändig backspegel med bländskydd 132
- Solskydd 133

Säten

Under körning bör alla passagerare sitta med uppfällda ryggstöd, lutade mot ryggstödet och väl fastspända med sina säkerhetsbälten.

⚠ VARNING

- **Börja inte köra förrän alla passagerare sitter ordentligt på plats. Passagerarna får aldrig sitta på ett nerfällt ryggstöd eller i last– eller bagageutrymmet. Den som inte sitter rätt och väl fastspänd kan skadas mycket allvarligt vid en häftig inbromsning eller en eventuell olycka.**
- **Låt aldrig någon ställa sig upp eller flytta sig i bilen under körning. Risken för allvarliga skador vid en häftig inbromsning eller en eventuell olycka är mycket stor.**

Framsäten—
—Extra försiktighet i framsätet
(när det finns sidokrockkuddar)

⚠ VARNING

Sidokrockkuddarna är monterade i förarstolen och i framsätespassagerarens stol. Var försiktig och tänk på följande.

- **Sitt inte lutad mot en framdörr. En sidokrockkudde blåses upp mycket snabbt och med våldsam kraft. Den som sitter för nära riskerar att få livsfarliga skador.**
- **Använd inga tillbehör på stolarna som kan hindra uppblåsningen av sidokrockkuddarna och orsaka livshotande personskador. Följden kan bli att utlösningen inte sker på rätt sätt eller risk för livsfarliga eller svåra skador.**
- **Utför inga ändringar av framstolar som innehåller sidokrockkuddar, eller stolarnas klädsel. Byt inte heller ut stolar som innehåller sidokrockkuddar. Sådana ändringar kan medföra att sidokrockkuddarna inte aktiveras korrekt, att systemet sätts ur funktion eller att sidokrockkuddarna blåses upp oväntat vilket kan leda till dödsfall eller svåra skador. Kontakta en auktoriserad Toyota–återförsäljare eller –verkstad eller annan verksamhet med motsvarande kvalifikationer och utrustning om du absolut måste göra ändringar av detta slaget.**

—Försiktighetsanvisningar vid stolinställning

Ställ in förarstolen så att du har pedaler, ratt och reglage bekvämt inom räckhåll och ser instrumenten bra.

⚠ VARNING

- **Gör inga inställningar under körning eftersom du riskerar att tappa kontrollen över bilen om sätet plötsligt ändrar läge.**
- **Var försiktig så att du inte skadar någon passagerare eller bagage i baksätet när du ställer in stolen.**
- **När du ställt in stolen i rätt läge, skjut den framåt och bakåt för att kontrollera att den åter är fastlåst.**
- **När ryggstödets lutning är inställd, pressa litet extra mot ryggstödet för att kontrollera att det sitter fast.**
- **Placera inga föremål under stolarna. Föremålen kan hindra låsmekanismen eller få den att släppa så att stolen plötsligt flyttar sig och du tappar kontrollen över körningen.**
- **Stick aldrig in handen under stolen när du skall ställa om den. Det är stor risk att du klämmer fingrarna.**

—Inställning av framsätena (manuell)

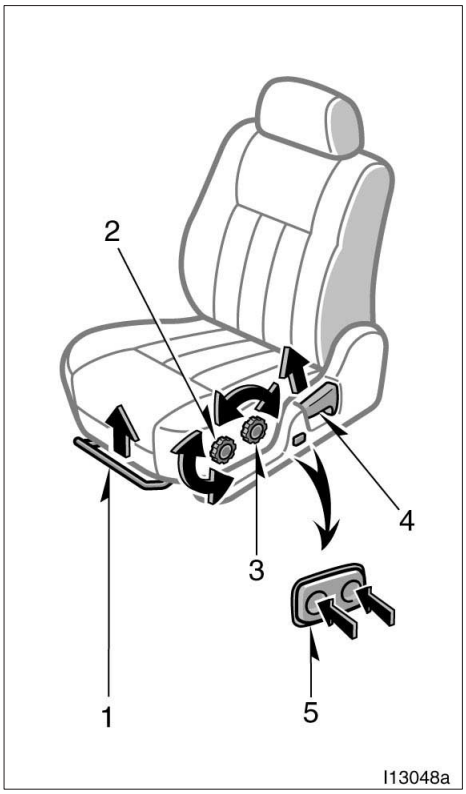

1. HANDTAG FÖR INSTÄLLNING I LÄNGDLED

Fatta tag på handtagets mitt och drag uppåt. Skjut stolen till önskat läge med hjälp av kroppstyngden och släpp spaken.

2. RATT FÖR INSTÄLLNING AV STOLENS VINKEL—FRAM

Vrid ratten till önskad höjd.

3. **RATT FÖR INSTÄLLNING AV STOLENS VINKEL—BAK**

Vrid ratten till önskad höjd.

4. **SPAK FÖR INSTÄLLNING AV RYGGSTÖDETS LUTNING**

Luta dig framåt och drag spaken uppåt. Luta dig sedan bakåt till önskat läge och släpp spaken.

⚠ VARNING

Undvik att luta ryggstödet alltför mycket bakåt. Säkerhetsbältena ger maximalt skydd vid kollisioner framifrån eller bakifrån om föraren och passagerarna sitter upprätt och ordentligt bakåtlutade mot ryggstöden. Om man sitter mycket tillbakalutad kan bältet glida upp över höfterna och trycka direkt mot magen, eller mot halsen. Risken för svåra eller livshotande skador ökar ju mer bakåtlutat ryggstödet är.

5. **REGLAGE FÖR INSTÄLLNING AV SVANKSTÖD**

Tryck på främre eller bakre delen av reglaget.

Svankstödets hårdhet ändras så länge du trycker på reglaget.

—Inställning av framsätena (elinställning)

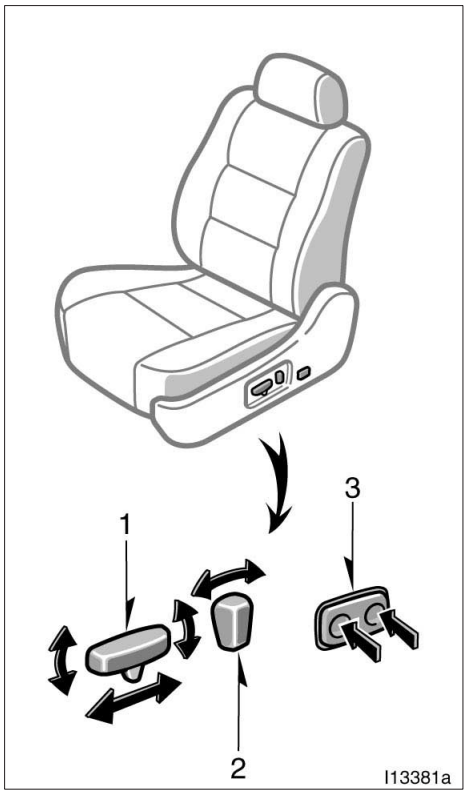

1. **REGLAGE FÖR INSTÄLLNING AV STOLEN I LÄNGDLED OCH SITTDYNANS LUTNING**

Flytta reglaget i önskad riktning.

När du släpper reglaget stannar stolen.

Lägg inget under framsätena. Det kan hindra inställningen av stolarna.

2. REGLAGE FÖR INSTÄLLNING AV RYGGSTÖDETS LUTNING

Flytta reglaget i önskad riktning.

När du släpper reglaget stannar ryggstödet.

⚠ VARNING

Undvik att luta ryggstödet alltför mycket bakåt. Säkerhetsbältena ger maximalt skydd vid kollisioner framifrån eller bakifrån om föraren och passagerarna sitter upprätt och ordentligt bakåtlutade mot ryggstöden. Om man sitter mycket tillbakalutad kan bältet glida upp över höfterna och trycka direkt mot magen, eller mot halsen. Risken för dödsfall eller personskador vid en frontalkollision ökar ju mer bakåtlutat ryggstödet är.

3. REGLAGE FÖR INSTÄLLNING AV SVANKSTÖD

Tryck på främre eller bakre delen av reglaget.

Svankstödets hårdhet ändras så länge du trycker på reglaget.

Stolinställningsminne, förarstol

Förarstolens inställning, rattens höjd– och längdinställning och inställningen av de yttre backspeglarna kan lagras i ett datorminne. Två olika inställningsprofiler kan lagras i datorns minne.

Lagring av en körställning i datorminnet kan endast göras när startnyckeln är i ”ON”–läge och växelväljaren i ”P”–läge (automatisk växellåda) eller parkeringsbromsen ansatt (manuell växellåda).

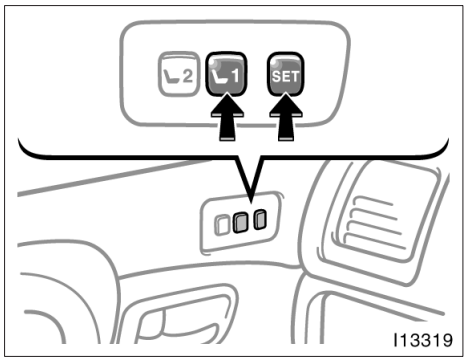

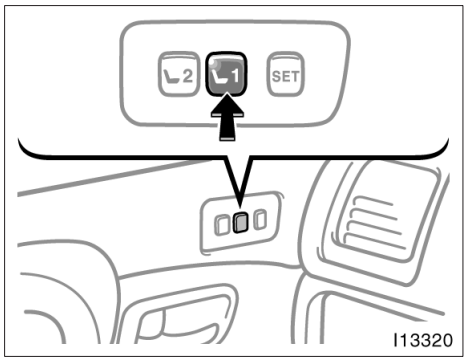

Ställa in körställning

1. **Ställ in förarstolen samt ratten och de yttre backspeglarna till önskat läge.**
2. **Håll sedan in ”SET”–knappen och tryck samtidigt på tangenten ”1”– eller ”2”–knappen nedtryckt tills ett pip hörs.**

Pipljudet innebär att inställningarna har lagrats in i datorns minne.

Upprepa dessa två steg och tryck på den andra tangenten för att lagra in ytterligare en körställning.

Lagra in en ny körställning i minnet genom att ställa in önskade lägen och utföra steg 2. Det tidigare minnet raderas nu och den nya inställningen lagras i datorn.

Så här kan du göra smärre ändringar i en redan lagrad inställning: aktivera först den lagrade inställningen, utför ändringarna som du vill göra och utför steg 2 ovan.

VÄLJA EN LAGRAD KÖRSTÄLLNING

Automatisk växellåda (AT)—
Tryck på tangent ”1” eller ”2” tills en signal hörs varefter körställningen justeras automatiskt till inställningen som är lagrad på den tangenten.

Manuell växellåda (MT)—
Medan du trycker på tangent ”1” eller ”2” justeras körställningen automatiskt till den inställning som är lagrad på respektive tangent. Om du släpper tangenten avbryts funktionen och justeringen av körställningen avstannar. En ton hörs när den lagrade inställningen har uppnåtts.

Både AT och MT—
Den automatiska inställningen från minnet fungerar när startnyckeln är i läge ”ON” och växelväljaren i läge ”P” (automatisk växellåda) eller parkeringsbromsen ansatt (manuell växellåda).

Om motorn är avstängd: Max 30 sekunder efter att förardörren öppnats kan den lagrade körställningen aktiveras, förutsatt att nyckeln inte är i tändningslåset. Tryck på tangent ”1” eller ”2” tills en signal hörs och körställningen justeras automatiskt till inställningen som är lagrad på den tangenten.

Med denna procedur kan förarstolen och de yttre backspeglarna ställas in enligt de i minnet lagrade inställningarna. Rattens höjd– och längdinställning påverkas inte.

Bil med manuell växellåda:
Om motorn är avstängd måste parkeringsbromsen vara ansatt för att funktionen ska aktiveras. Om tändningslåset är i läge ”ON” upphör funktionen för avstängd motor, och normal funktion träder i kraft för inställning av säten för modeller med manuell växellåda.

Om någon av tangenterna för körställning trycks in under pågående omställning avbryts alla rörelser omedelbart.

För att åter aktivera systemet, tryck på önskad tangent (”1” eller ”2”) igen.

Minnesfunktionen kan ej användas medan bilen är i rörelse.

Om bilbatteriet kopplas ur raderas datorns minne och de memorerade inställningarna måste lagras in på nytt.

⚠ VARNING

- **Starta inte bilen medan inställningarna utförs.**
- **Var noga med att inte välja fel knapp för då kan sätet slås mot en passagerare i baksätet eller knuffa dig mot ratten. Om det skulle hända så kan du stoppa rörelsen genom att trycka på någon av knapparna till körställningsminnet.**

Baksäte—

—Baksäte, säkerhetsanvisningar

⚠ VARNING

- **Inställningar får aldrig göras medan bilen är i rörelse.**
- **Var försiktig så att du inte skadar någon passagerare eller bagage i baksätet när du ställer in stolen.**
- **När ryggstödets lutning är inställd, pressa litet extra mot ryggstödet för att kontrollera att det sitter fast.**
- **När du fäller tillbaka baksätet till sitt ursprungliga läge bör du observera följande för att undvika personskador vid häftig inbromsning eller en olycka.**

  Kontrollera att stolen sitter fast genom att skjuta den framåt och bakåt medan du håller fast ryggstödets överkant och genom att lyfta upp sittdynan i framkanten. Om sätet sitter löst finns det risk att säkerhetsbältena inte har avsedd verkan.

  Kontrollera att säkerhetsbältena inte är vridna eller har fastnat under sittdynan. Se till att säkerhetsbältena sitter rätt och är klara för användning.

Om du fäller ner den tredje stolsraden så utökas bagageutrymmet. Se ”Försiktighetsåtgärder vid lastning” på sid 311 för viktiga säkerhetsåtgärder vid lastning.

—Inställning av andra stolsraden

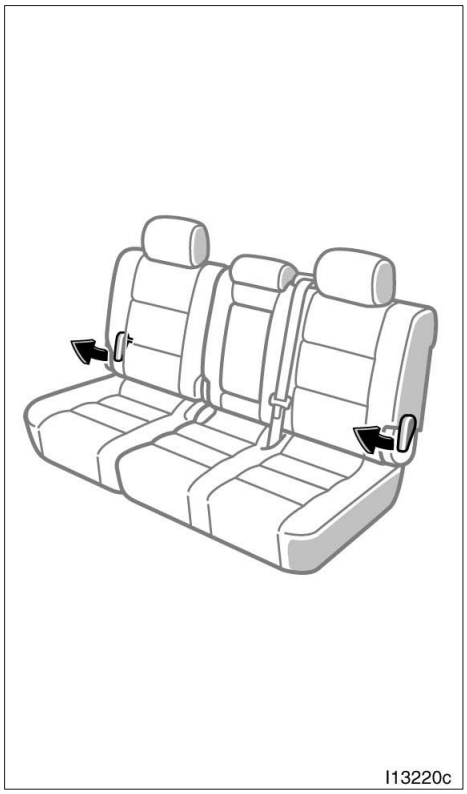

SPAK FÖR INSTÄLLNING AV RYGGSTÖDETS LUTNING

Luta dig framåt och drag spaken mot dig. Luta dig sedan bakåt till önskat läge och släpp spaken.

⚠ VARNING

- **Undvik att luta ryggstödet alltför mycket bakåt. Bältena ger maximalt skydd vid kollisioner framifrån eller bakifrån om passagerarna sitter rakt upp och ordentligt bakåtlutade mot ryggstöden. Om man sitter mycket tillbakalutad kan bältet glida upp över höfterna och trycka direkt mot magen, eller mot halsen. Risken för dödsfall eller personskador vid en frontalkollision ökar ju mer bakåtlutat ryggstödet är.**
- **Inställningar får aldrig göras medan bilen är i rörelse.**
- **När ryggstödets lutning är inställd, pressa litet extra mot ryggstödet för att kontrollera att det sitter fast.**

—Flytta andra sätet för insteg till tredje sätet

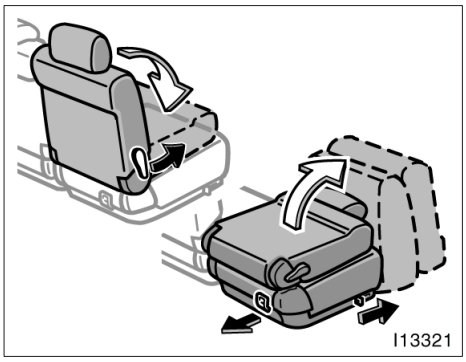

För att underlätta insteg till tredje stolsraden:

1. **Tryck ner nackskydden så långt det går.**
2. **Drag i spaken för att fälla ryggstödet framåt och lossa spärren, eller drag i remmen.**

Återställ stolen till normalläge när alla passagerare är på plats och kontrollera att stolen är fastlåst.

⚠ VARNING

Kontrollera att stolen sitter fast genom att skjuta den framåt och bakåt medan du håller fast ryggstödets överkant och genom att dra uppåt i kanten av sittdynan.

—Fälla ned andra stolsraden

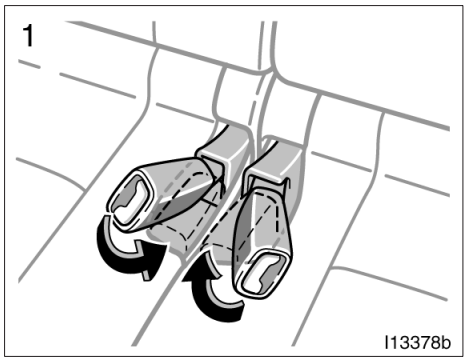

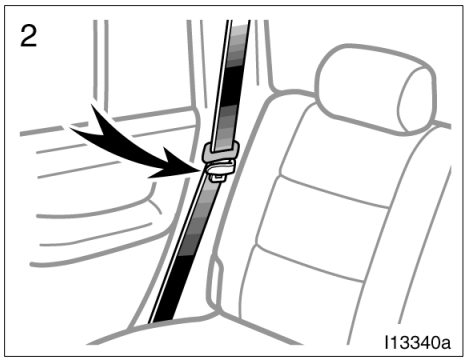

INNAN ANDRA STOLSRADEN FÄLLS NED

1. **Sätt fast låsen för säkerhetsbältena som bilden visar.**

Då kan låsen inte falla ut när du fäller ned sätet.

OBSERVERA
Du måste sätta fast bälteslåsen innan du fäller den andra stolsraden.

2. **Kontrollera att säkerhetsbältet sitter i hållaren när du fäller sätet.**

Det förhindrar skador på bältet.

⚠ **VARNING**
Säkerhetsbältet måste tas bort från hållaren när det skall användas.

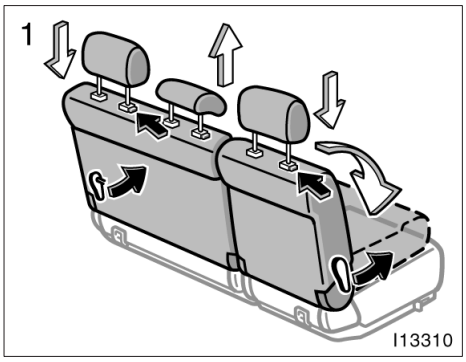

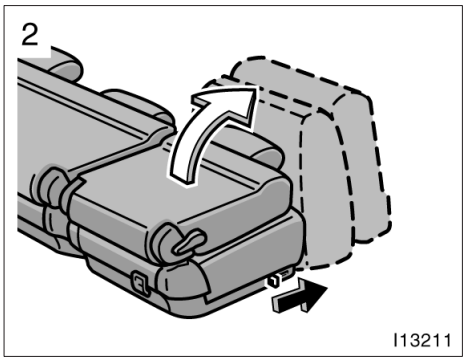

FÄLLA NED ANDRA STOLSRADEN

1. **Tryck ned nackskydden på ytterplatserna så långt det går och drag upp nackskyddet på mittplatsen. Frikoppla ryggstödet och fäll ner det.**

Modell utan tredje stolsrad—bagageutrymmet utökas när baksätet fälls ned. Se ”Försiktighetsåtgärder vid lastning” på sid 311 för viktiga säkerhetsåtgärder vid lastning.

2. **Frikoppla sittdynan. Tippa hela sätet uppåt och framåt.**

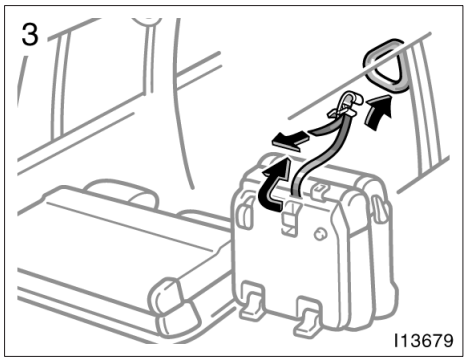

3. Fäst spännbandet.

Vid återställning av andra stolsraden till normalläge skall du sätta spännbandet i sitt hål.

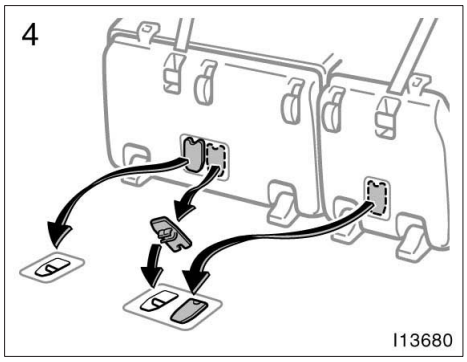

4. Tag bort skydden under sittdynan och montera dem över stolsfästena i golvet.

⚠ VARNING

Var noga med att sätta skydden över stolsfästena annars kan man bränna sig i varmt väder.

När du återstället den tredje stolsraden till normalläge måste du ta bort skydden över stolsfästena i golvet och sätta fast dem på undersidan av sittdynan.

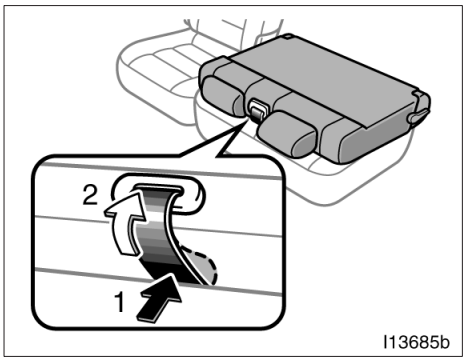

ÅTERSTÄLLNING AV ANDRA STOLSRADEN

Om det inte går att lyfta ryggstödet för att säkerhetsbältet sitter fast, slit inte för hårt. Lossa säkerhetsbältet så här. Tryck ned sittdynans undre framkant för att avlasta säkerhetsbältet (1) och låt det rullas upp lite grann (2).

⚠ VARNING

När du fäller tillbaka sätet till sitt ursprungliga läge bör du observera följande för att undvika personskador vid häftig inbromsning eller en olycka.

- **Kontrollera att stolen sitter fast genom att skjuta den framåt och bakåt medan du håller fast ryggstödets överkant och genom att lyfta upp sittdynan i framkanten. Om sätet sitter löst finns det risk att säkerhetsbältena inte har avsedd verkan.**
- **Kontrollera att säkerhetsbältena inte är vridna eller har fastnat under sittdynan. Se till att säkerhetsbältena sitter rätt och är klara för användning.**

—Inställning av tredje sätet

SPAK FÖR INSTÄLLNING AV RYGGSTÖDETS LUTNING

Luta dig framåt och drag spaken mot dig. Luta dig sedan bakåt till önskat läge och släpp spaken.

⚠ VARNING

- **Undvik att luta ryggstödet alltför mycket bakåt. Bältena ger maximalt skydd vid kollisioner framifrån eller bakifrån om passagerarna sitter rakt upp och ordentligt bakåtlutade mot ryggstöden. Om man sitter mycket tillbakalutad kan bältet glida upp över höfterna och trycka direkt mot magen, eller mot halsen. Risken för dödsfall eller personskador vid en frontalkollision ökar ju mer bakåtlutat ryggstödet är.**
- **Inställningar får aldrig göras medan bilen är i rörelse.**
- **När ryggstödets lutning är inställd, pressa litet extra mot ryggstödet för att kontrollera att det sitter fast.**

—Fälla ned tredje stolsraden (tvärgående säte)

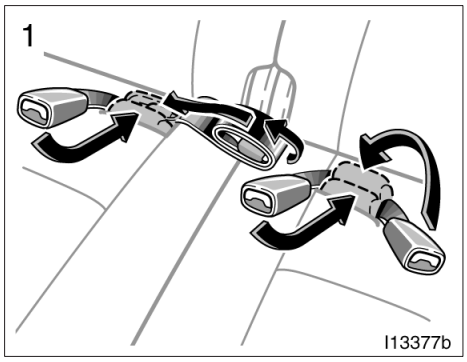

INNAN TREDJE STOLSRADEN FÄLLS NED

1. **Sätt fast säkerhetsbältena och låsen i tredje sätet, som bilden visar.**

Då kan säkerhetsbälte och bälteslås inte falla ut när du fäller ned sätet.

OBSERVERA

Du måste sätta fast bälteslåsen innan du fäller upp tredje stolsraden.

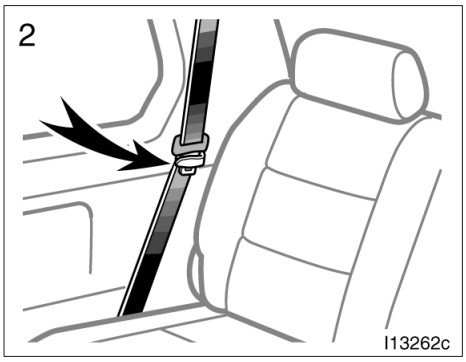

2. Kontrollera att bältets axeldel sitter i hållarna när du fäller det tredje sätet.

Det förhindrar skador på bältet.

⚠ VARNING

Säkerhetsbältet måste tas bort från hållaren när det skall användas.

OBSERVERA

Om insynsskyddet är monterat skall det tas bort innan du fäller upp tredje stolsraden.

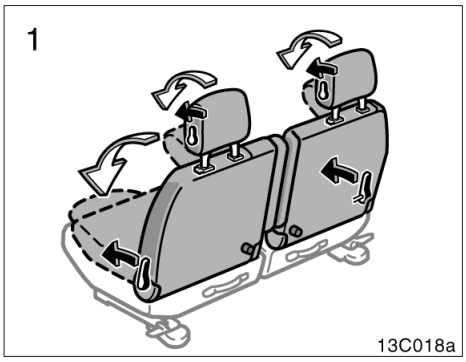

FÄLLA NED TREDJE STOLSRADEN

1. Drag i spaken för att fälla ned nackskydden. Frikoppla ryggstödet och fäll ner det.

Om du fäller ner den tredje stolsraden så utökas bagageutrymmet. Se ”Försiktighetsåtgärder vid lastning” på sid 311 för viktiga säkerhetsåtgärder vid lastning.

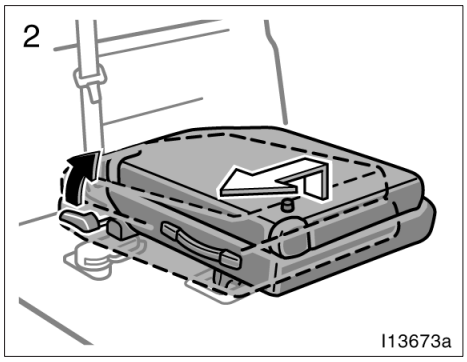

2. Frikoppla sittdynan och skjut hela sätet så långt bakåt som det går, samtidigt som du håller i handtaget.

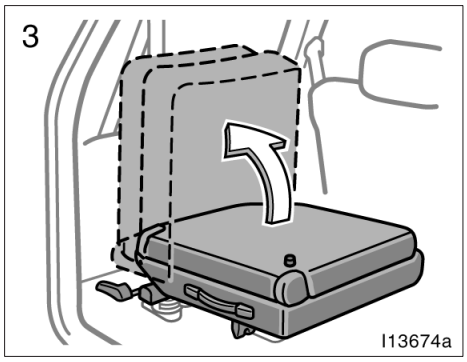

3. Fäll upp hela sätet.

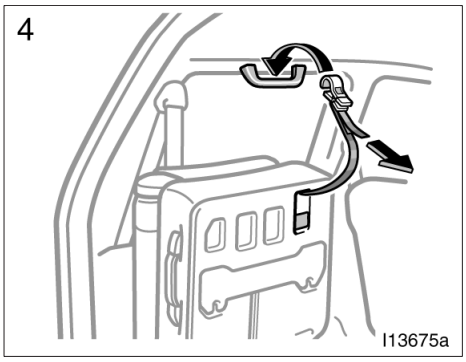

4. Fäst spännbandet.

Vid återställning av tredje stolsraden till normalläge skall du sätta spännbandet i sitt hål.

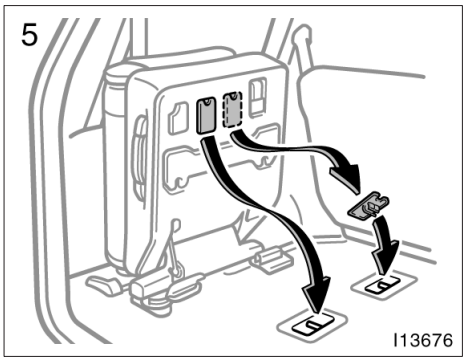

5. Tag bort skydden under sittdynan och montera dem över stolsfästena i golvet.

⚠ VARNING

Var noga med att sätta skydden över stolsfästena annars kan man bränna sig i varmt väder.

När du återställer den tredje stolsraden till normalläge måste du ta bort skydden över stolsfästena i golvet och sätta fast dem på undersidan av sittdynan.

VARNING

När du fäller tillbaka sätet till sitt ursprungliga läge bör du observera följande för att undvika personskador vid häftig inbromsning eller en olycka.

- **Kontrollera att stolen sitter fast genom att skjuta den framåt och bakåt medan du håller fast ryggstödets överkant och genom att lyfta upp sittdynan i framkanten. Om sätet sitter löst finns det risk att säkerhetsbältena inte har avsedd verkan.**
- **Kontrollera att säkerhetsbältena inte är vridna eller har fastnat under sittdynan. Se till att säkerhetsbältena sitter rätt och är klara för användning.**

—Borttagning av tredje sätet

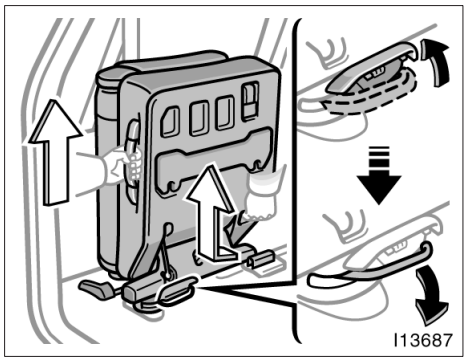

När du har fällt ned den tredje stolsraden, öppna locket och drag hela sätet uppåt samtidigt som du drar handtaget mot dig.

Genom att demontera det tredje sätet utökas bagageutrymmet. Se ”Försiktighetsåtgärder vid lastning” på sid 311 för viktiga säkerhetsåtgärder vid lastning.

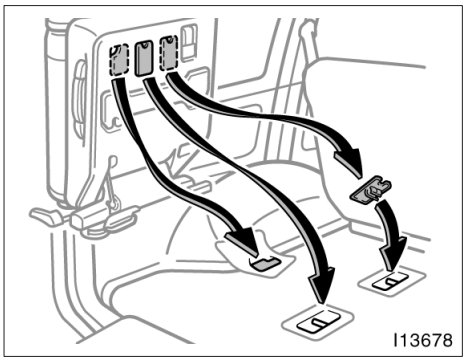

Tag bort skydden under sittdynan och montera dem över stolsfästena i golvet.

⚠ VARNING

Var noga med att sätta skydden över stolsfästena annars kan man bränna sig i varmt väder.

När du återställer den tredje stolsraden till normalläge måste du ta bort skydden över stolsfästena i golvet och sätta fast dem på undersidan av sittdynan.

⚠ VARNING

Observera följande när du demonterar eller monterar säten för att undvika personskador:

- **Fäll inte ned sätet och tag inte bort det när bilen är i rörelse.**
- **Var försiktig så att du inte klämmer händer eller fötter i stolen.**
- **Var försiktig så att du inte skadar någon person med den borttagna stolen eller att du tappar den på fötterna.**
- **När du har fällt ihop eller monterat tillbaka stolen, kontrollera att den är fastlåst genom att skjuta den framåt och bakåt.**

Undvik personskador vid häftig inbromsning eller kollision:

- **Låt inte ett demonterat säte ligga löst i bilen under körning.**
- **Försök inte att sitta på och placera inget på ett demonterat säte.**
- **Sitt inte och placera inget på ett nedfällt ryggstöd när bilen är i rörelse.**
- **Var försiktig så att du inte skadar någon passagerare eller bagage när du justerar sätet.**
- **Montera tillbaka varje stol på samma plats varifrån den togs bort. Om detta inte sker kan de som sitter i baksätet inte använda säkerhetsbältena ordentligt.**

OBSERVERA
Undvik att placera tunga föremål på det demonterade sätet. Stolsbenens metalländar kan skadas och göra att sätet inte kan monteras tillbaka.

Nackskydd

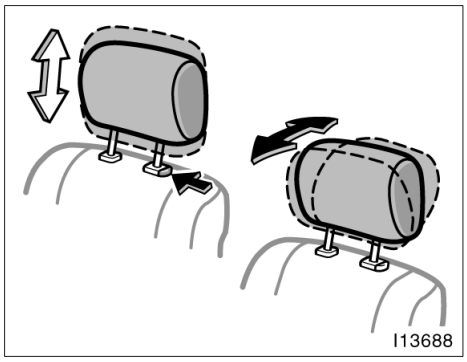

Fram

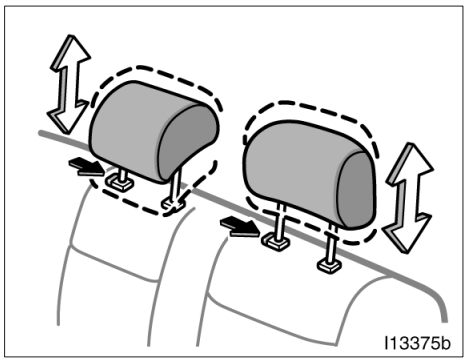

Andra stolsraden

Av säkerhetsskäl är det viktigt ställa in nackskyddet rätt före avfärd.

Höja: Drag det uppåt.
Sänka: Håll in spärren och tryck nackskyddet nedåt.

Endast nackskydden i framsätet—Dessa nackskydd kan också flyttas framåt eller bakåt. Drag eller tryck på nackskyddet för att ändra inställningen.

Nackskyddet på mittplatsen bak—Om någon sitter på mittplatsen i baksätet skall nackskyddet alltid fällas upp till spärrläget.

Nackskyddet är mest effektivt när det sitter nära huvudet. Därför bör ingen ha en kudde bakom ryggen.

⚠ VARNING

- **Ställ in nackskyddet så att mitten ligger i höjd med öronens överkant.**
- **Kontrollera att nackskyddet sitter fast efter inställningen.**
- **Kör aldrig med nackskydden borttagna.**

Stolvärme

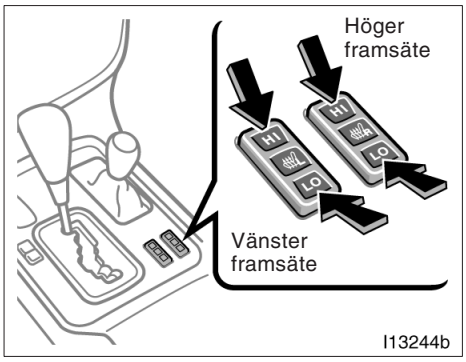

Med automatisk växellåda

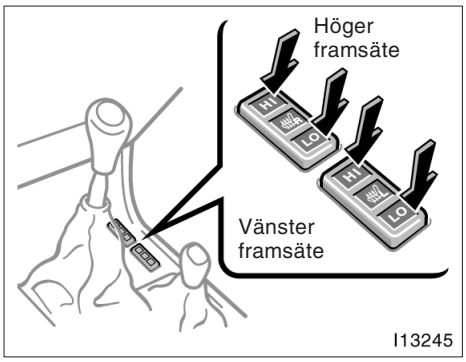

Med manuell växellåda

Koppla på elvärmen i stolarna genom att trycka resp. strömställare till ”HI” (hög temperatur) eller till ”LO” (låg temperatur). Tryck lätt på strömbrytarens motsatta sida för att stänga av stolvärmen.

Tändningen måste vara i ”ON”–läge.

⚠ VARNING

Var försiktig vid användning av elvärmen så att ingen känner obehag eller bränner sig. Var särskilt försiktig med:

- **Spädbarn, småbarn, äldre personer, sjuka och personer med fysiska handikapp.**
- **Personer med ömtålig hud.**
- **Personer som är mycket utmattade.**
- **Personer som är påverkade av alkohol eller mediciner. (sömnmedel, influensamediciner etc.)**

För att undvika överhettning får stolsvärmen inte användas i kombination med filtar, kuddar eller andra värmeisolerande föremål som placeras över sätet.

OBSERVERA

- ***Belasta inte stolsdynan ojämnt med något tungt föremål och stick inte något vasst föremål i stolsdynan (t.ex. en nål eller en spik).***
- ***Rengör inte sätena med organiska lösningsmedel (thinner, lacknafta, fotogen, rödsprit etc). Sådana ämnen kan skada värmetrådarna och klädseln.***
- ***För att undvika att batteriet laddas ur bör eluppvärmningen stängas av när motorn är avstängd.***

Säkerhetsbälten—
—Försiktighetsåtgärder vid användning av bältena

Toyota framhåller med styrka att förare och alla passagerare ska använda säkerhetsbältena vid alla tillfällen. Om man inte använder säkerhetsbältet ökas väsentligt risken för skador och/eller skadornas svårighetsgrad vid en eventuell olycka.

Säkerhetsbältena i din bil är avsedda att användas av personer av vuxenstorlek, dvs som är tillräckligt stora att använda dem.

Barn. Använd bilbarnstol avpassad för barnets storlek tills barnet är tillräckligt stort för att använda de vanliga säkerhetsbältena. Toyota rekommenderar användning av bilbarnstolar som uppfyller standarden ”ECE No. 44”. Se ”Bilbarnstol” på sid 102 för närmare detaljer.

Barn som vuxit ur bilbarnstolen skall alltid använda bilens ordinarie säkerhetsbälte och eventuellt sitta på en bälteskudde. Olycksstatistiken visar att barn som sitter rätt fastspända i baksätet är säkrare än om de sitter i framsätet.

Om barnet måste sitta i framsätet skall säkerhetsbältet sitta rätt och vara väl spänt. Om barnet inte använder bälte kan den blixtsnabba uppblåsningen av en krockkudde vid en olycka kan göra att barnet får livshotande eller allvarliga skador.

Låt aldrig ett barn stå upp eller stå på knä på baksätet eller framsätet. Barn som inte är väl fastspända löper risk att skadas svårt eller dö vid en kraftig inbromsning eller kollision. Låt inte heller barnen sitta i knät på dig. Det ger inte tillräckligt kollisionsskydd.

Gravida kvinnor. Toyota rekommenderar användning av säkerhetsbälte. Rådgör med din läkare för specifika rekommendationer. Spänn det nedre bältet ordentligt och placera det så lågt över höfterna som möjligt, inte över midjan.

Skadade personer. Toyota rekommenderar användning av säkerhetsbälte. Rådgör med läkare om särskilda rekommendationer beroende på skadans typ.

Om du skall använda bilen i ett land där någon särskild typ av bälte krävs kan en auktoriserad Toyota–återförsäljare eller –verkstad eller annan verksamhet med motsvarande kvalifikationer och utrustning hjälpa dig med byte eller montering.

⚠ VARNING

Alla som färdas i bilen måste sitta rätt fastspända under färd. Risken för svåra skador eller dödsfall ökar annars betydligt vid en kraftig inbromsning eller kollision.

Observera följande när du använder bältet:

- **Varje säkerhetsbälte är avsett för endast en person. Använd aldrig ett bälte för två eller flera personer och absolut inte för en vuxen och ett barn samtidigt.**
- **Undvik att luta ryggstöden alltför mycket bakåt. Säkerhetsbältena ger bäst skydd när ryggstödet är upprätt. (Se anvisningarna för inställning av stolarna.)**
- **Var noga med att inte skada bältena eller dess fästen. Se upp så att bältena inte kommer i kläm i stolar eller sidodörrar.**
- **Kontrollera säkerhetsbältena med jämna mellanrum. Se efter om det finns skärskador och slitage, och att inga delar har lossnat. Skadade delar måste bytas. Tag inte isär bältena och ändra inte systemet.**
- **Håll bältena rena och torra. Om bältena behöver rengöras skall du använda en mild tvållösning eller ljummet vatten. Använd aldrig blekmedel, färg eller starka tvättmedel—detta kan förstöra säkerhetsbältena. (Se ”Invändig rengöring” på sid 370.)**
- **Byt bältena (inklusive bultarna) om bilen har utsatts för en kraftig kollision. Alla delar i bältesanordningen måste bytas även om det inte finns några synliga skador.**

—Säkerhetsbälten

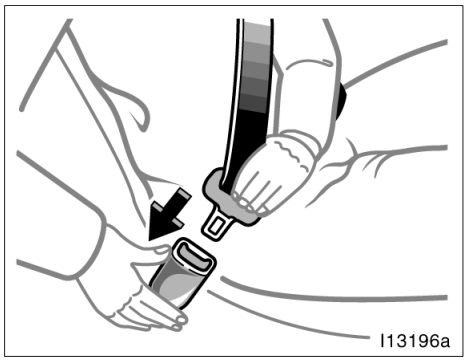

Ställ in stolen i önskat läge och sitt upprätt och lutad mot ryggstödet. Drag därefter ut bältet ur rullmekanismen och skjut in låsblecket i bälteslåset.

Det skall höras ett tydligt klick när låstungan låses fast i låset.

Rullbältets längd anpassas automatiskt till kroppsstorlek och stolens läge.

Rullmekanismen låser automatiskt bältet omedelbart vid en häftig inbromsning. Bältet låses också om du lutar dig framåt snabbt. Om du däremot rör dig sakta låser inte bältet och du kan röra dig tämligen obehindrat.

Om det inte går att dra ut säkerhetsbältet ur rullmekanismen, skall du rycka hårt en gång och sedan släppa. Sedan kan du dra ut det sakta.

Om axelremmen på säkerhetsbältet i andra stolsraden dras ut så långt det går och sedan dras in något, låses bältet i det läget och kan inte förlängas. Denna funktion är avsedd att hålla fast en bilbarnstol i säkert grepp. (Se ”Bilbarnstol” på sid 102.) Du lossar bältet genom att först låta det dras in helt och därefter dra ut det igen.

⚠ VARNING

- **När du skjutit in låsblecket i låsspännet skall du kontrollera att låset verkligen är låst och att säkerhetsbältet inte är vridet.**
- **Peta inte in något i låset som hindrar låsningen, t.ex. ett mynt, ett gem, en glasspinne eller liknande.**
- **Om säkerhetsbältet inte fungerar som det skall bör du omedelbart kontakta en auktoriserad Toyota–återförsäljare eller –verkstad eller annan verksamhet med motsvarande kvalifikationer och utrustning. Använd inte platsen förrän bältet är lagat. Defekta bälten skyddar varken barn eller vuxna från skador.**

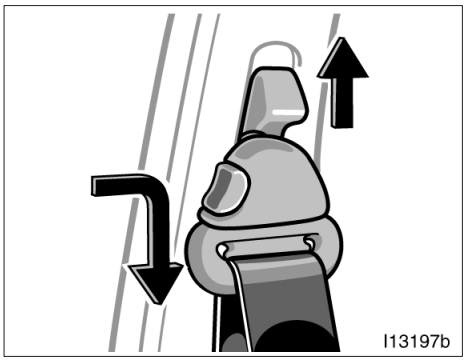

Säkerhetsbälten med ställbart övre fäste—

Ställ in axelfästet så det passar din egen kroppslängd.

Höja: Skjut fästet uppåt.
Sänka: Tryck in spärren och drag fästet nedåt.

Kontrollera sedan att fästet sitter fast i sitt nya läge.

⚠ VARNING

Säkerhetsbältet skall alltid ligga stadigt över ena axeln. Bältet skall inte ligga mot halsen men inte heller så långt ut på axeln att det faller av. Om säkerhetsbältet inte sätter rätt minskar dess skyddsverkan vid en olycka och skaderisken ökar.

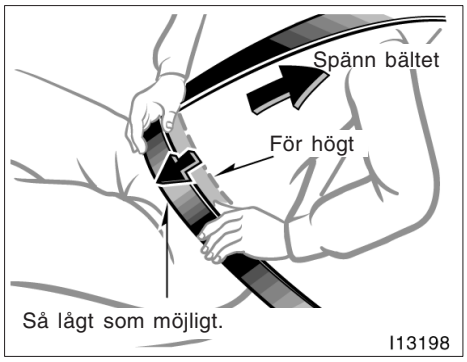

Placera bältet rätt över höfter och axel.

Placera midjeremmen så lågt som möjligt över höfterna—inte över midjan. Drag i överdelen så att det sitter helt sträckt mot kroppen.

⚠ VARNING

- **Om midjeremmen sitter för högt och axelremmen sitter löst ökar risken för svåra skador genom att barnet kan glida under midjeremmen vid en kollision eller annan typ av olycka. Placera midjeremmen så lågt som möjligt över höfterna.**
- **Av säkerhetsskäl får den övre delen av bältet inte placeras under armen.**

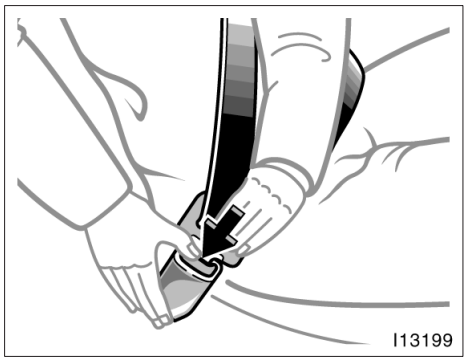

Lossa bältet genom att trycka på spärren och låt bältet rullas upp.

Om bältet inte rullas in ordentligt – drag ut det och kontrollera att det inte är vikt eller snott. Se sedan till att rullas in rätt och utan veck i rullmekanismen.

—Främre bälten med bältessträckare

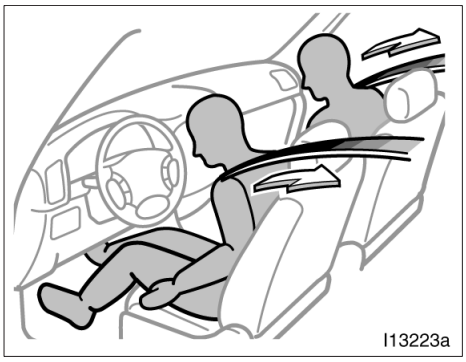

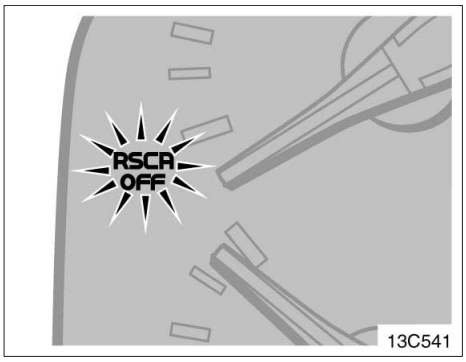

Bältena på förar– och den främre passagerarplatsen är försedda med bältessträckare som aktiveras vid en kraftig frontalkollision eller om bilen välter.

När sensorn i krockkuddesystemet känner av en kraftig stöt i fronten eller om bilen välter dras bältena i framsätet snabbt in av bältessträckaren så att bältena håller de åkande säkert på plats.

Bältessträckarna aktiveras på passagerarplatsen även om ingen sitter där.

Kollisioner vid vissa hastigheter eller vinklar kan göra att bältessträckarna eller krockkuddarna inte utlöses alls.

Indikeringslampa för avstängning av sensorfunktionen för sidoskyddsgardinerna

Bältessträckarna aktiveras inte om bilen välter och indikeringslampan för avstängd sensorfunktion för sidoskyddsgardinerna lyser. Se vidare ”Avstängning av sensorfunktionen för sidoskyddsgardinerna” på sid 90.

⚠ VARNING

- **Kontrollera att indikeringslampan för avstängning av sensorfunktionen för sidoskyddsgardinerna inte lyser.**
- **När strömställaren för avstängning av sidoskyddsgardinernas sensorfunktion är inkopplad (och indikeringslampan för avstängning av sensorfunktionen för sidoskyddsgardinerna lyser) kommer bältessträckarna inte att aktiveras om bilen välter. Att stänga av bältessträckarna kan minska det skydd för passagerarna som bilens säkerhetssystem bidrar till och öka sannolikheten av livshotande eller allvarliga skador.**

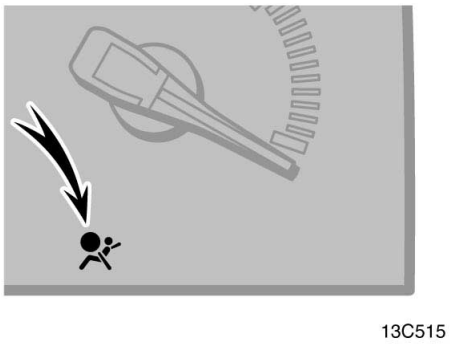

Den här indikeringslampan tänds när tändningsnyckeln vrids till ”ON”–läget. Den slocknar efter cirka sex sekunder. Detta innebär att bältessträckarna i framsätet fungerar som de skall.

Kontrollsystemet övervakar funktionen hos sensorerna till det centrala krockkuddesystemet, de främre krockkuddarna, sidokrockkuddarna, sidokrockgardinerna, förarsätets läge, strömbrytaren till förarplatsens bälteslås, bältessträckarna i framsätet, uppblåsningsanordningar, varningslampor, indikeringslampan för avstängning av sidoskyddsgardinernas vältningssensorfunktion, kablage och spänningskällor. (Mer information finns i ”Indikeringslampor och varningssummer” på sid 156.)

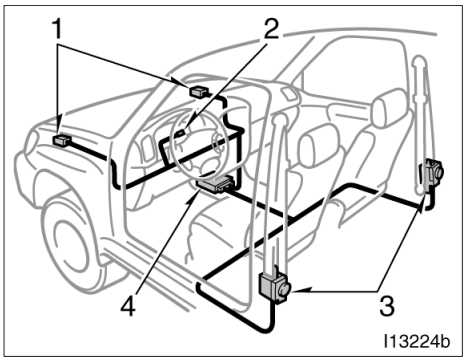

Framsätets bältessträckarsystem består huvudsakligen av följande delar, vars placering framgår av bilden.

1. Sensorer i fronten
2. Varningslampa, krockkuddesystemet
3. Bältessträckare
4. Krockkuddesensor

Framsätets bältessträckare kontrolleras av krockkuddesensorerna. Sensorenheten består av kontrollsensor och krockkuddesensor.

När bältessträckarna utlöses hörs ett kraftigt ljud och små mängder rökliknande gas kan strömma ut. Denna gas är ofarlig och tyder inte på att det brinner i bilen.

När bältessträckarna har löst ut är säkerhetsbältet låst i rullmekanismen.

⚠ VARNING

- **Ändra inte, tag inte bort, slå inte på och öppna inte några komponenter såsom bältessträckarmodulerna, krockkuddesensorerna eller omgivande kablar och områden. Detta kan leda till att bältessträckarmekanismen i framsätet plötsligt utlöses eller att systemet upphör att fungera, vilket medför risk för dödsfall eller svåra skador.**
- **Använd aldrig andra däck och fälgar än de som rekommenderas av tillverkaren. Då finns risk för att sidoskyddsgardinerna och bältessträckarna plötsligt och oväntat utlöses med livsfarliga personskador som följd. Se ”Kontroll och byte av däck” på sid 394**
- **Placera inte last som är tyngre än rekommenderad vikt på takräcket. Då finns risk för att sidoskyddsgardinerna och bältessträckarna plötsligt och oväntat utlöses med livsfarliga personskador som följd. Mer information finns i avsnittet ”Säkerhetsanvisningar för taklast” på sid 312.**
- **Bilens fjädring får inte anpassas eller ändras. Då finns risk för att sidoskyddsgardinerna plötsligt och oväntat blåses upp med livshotande eller svåra personskador som följd.**

Anvisningarna i det här avsnittet måste följas för att undvika dödsfall eller svåra skador. Kontakta en auktoriserad Toyotaåterförsäljare eller –verkstad eller annan verksamhet med motsvarande kvalifikationer och utrustning innan du utför eventuella reparationer eller ändringar.

OBSERVERA

Utför inte någon av följande ändringar utan att först ha kontaktat en auktoriserad Toyotaåterförsäljare eller –verkstad eller annan verksamhet med motsvarande kvalifikationer och utrustning. Det finns risk att du skadar systemet så att bältessträckarna inte fungerar vid en eventuell olycka.

- ***Montering av elektronisk utrustning som mobil kommunikationsradio, kassettbandspelare eller CD–spelare.***
- ***Reparation av eller i närheten av framsätets bältessträckare.***
- ***Ändring av framvagnsstrukturen.***
- ***Montering av grillskydd (viltskydd eller liknande), snöplog, vinsch eller annan utrustning på framvagnen.***
- ***Reparation av eller i närheten av framvagn eller konsol.***

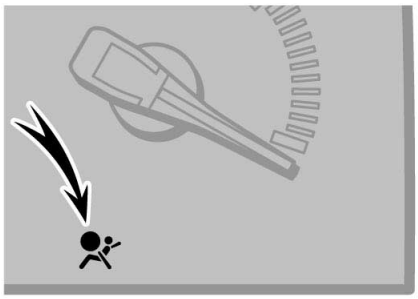

13C515

Bältessträckarsystemet är försett med en indikeringslampa som informerar föraren om eventuella problem. Om något av följande inträffar tyder det på en defekt i krockkudde– eller bältessträckarsystemen. Kontakta snarast en auktoriserad Toyota–återförsäljare eller –verkstad eller annan verksamhet med motsvarande kvalifikationer och utrustning för reparation.

- Varningslampan tänds inte när startnyckeln vrids till läge ”ON” eller är tänd i över 6 sekunder eller blinkar.
- Lampan tänds eller börjar att blinka under körning.
- Om något av säkerhetsbältena inte rullas upp eller inte går att dra ut på grund av att bältessträckarna har löst ut eller fungerar fel.
- Bältessträckarna eller den kringliggande ytan har blivit skadad.

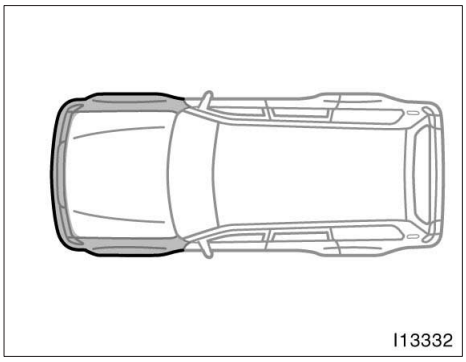

Om något av följande inträffar skall du snarast kontakta en auktoriserad Toyota–återförsäljare eller –verkstad eller annan verksamhet med motsvarande kvalifikationer:

- Om bilens front (skuggat parti på bilden) blivit skadad vid en kollision som inte varit så kraftig att bältessträckarna löst ut.
- Om någon av bältessträckarna eller angränsande partier blivit repiga, spruckna eller på annat sätt skadade.

Krockkuddar för förare och framsätespassagerare

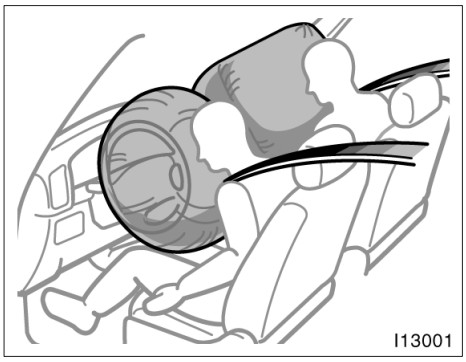

Krockkuddesystemet (SRS – Supplementary Restraint System) är avsett att ge föraren och framsätespassageraren ytterligare skydd mot skador, utöver det primära skydd som säkerhetsbältena ger.

Vid en kraftig stöt i fronten blåses de främre krockkuddarna upp och bidrar i samverkan med bältena till en minskning av skaderisken. Därmed minskar risken att föraren eller framsätespassageraren skadar huvudet eller bröstet genom att man slår i ratten eller instrumentpanelen. Krockkudden på passagerarsidan löser ut även om den främre passagerarstolen är tom.

Använd alltid säkerhetsbältet på rätt sätt.

⚠ VARNING

Det finns risk för dödsfall eller svåra skador om föraren eller framsätespassageraren sitter för nära ratten eller instrumentbrädan då krockkudden blåses upp.
Toyota rekommenderar starkt att:

- **Föraren sitter så långt från ratten som möjligt utan att kontrollen över bilen påverkas.**
- **Framsätespassageraren sitter så långt från instrumentbrädan som möjligt.**
- **Alla som färdas i bilen alltid sitter rätt fastspända med respektive bälten.**

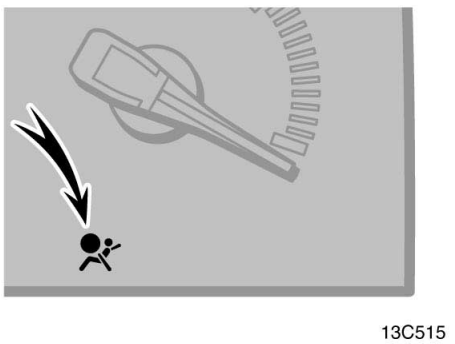

Den här indikeringslampan tänds när tändningsnyckeln vrids till ”ON”–läget. Den slocknar efter cirka sex sekunder. Detta innebär att framsätets krockkuddesystem fungerar korrekt.

Kontrollsystemet övervakar funktionen hos sensorerna till det centrala krockkuddesystemet, de främre krockkuddarna, sidokrockkuddarna, sidokrockgardinerna, förarsätets läge, strömbrytaren till förarplatsens bälteslås, bältessträckarna i framsätet, uppblåsningsanordningar, varningslampor, indikeringslampan för avstängning av sidoskyddsgardinernas vältningssensorfunktion, kablage och spänningskällor. (Mer information finns i ”Indikeringslampor och varningssummer” på sid 156.)

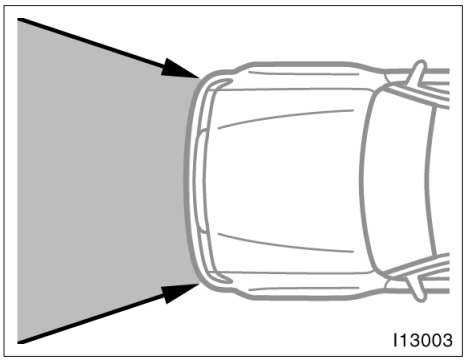

Krockkuddesystemet är avsett att utlösas vid en kraftig stöt i fronten inom det skuggade området mellan pilarna i bilden.

Krockkuddarna utlöses om kollisionskraften överstiger en viss tröskel, motsvarande en frontalkrock i cirka 25 km/h mot ett fast hinder som inte ger efter eller deformeras.

Om kraften i kollisionen är svagare än angivet värde är det inte säkert att krockkuddarna löses ut.

Denna lägsta hastighet vid vilken utlösning sker kan emellertid vara betydligt högre om bilen kör på ett föremål som deformeras eller flyttar sig, t.ex. en parkerad bil eller trafikskylt, eller vid en kollision där fronten av bilen kläms fast under lastbryggan på en lastbil eller liknande.

Om kollisionskraften ligger just vid gränsvärdet är det möjligt att krockkuddar och bältessträckare inte utlöses alls.

Även i bil med krockkudde måste säkerhetsbälte alltid användas.

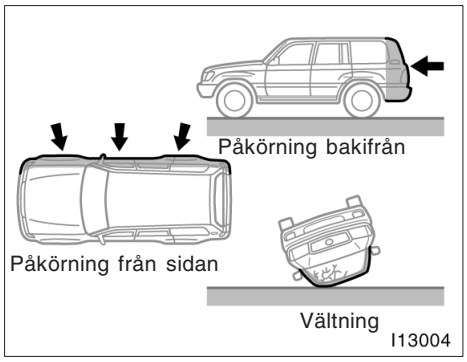

Krockkuddarna fram är normalt inte avsedda att utlösas om bilen är utsatt för påkörning från sidan eller bakifrån, om bilen välter eller om den blir påkörd i låg hastighet framifrån.

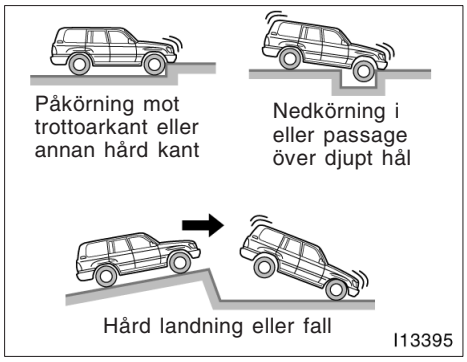

Framsätets krockkuddar kan lösas ut om bilens underrede utsätts för en kraftig stöt. Några exempel visas på bilden.

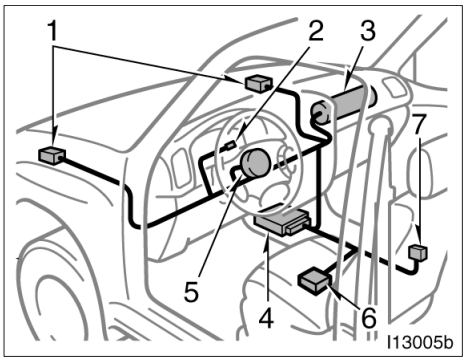

Krockkuddesystemet består av följande komponenter och placeringen framgår av bilen.

1. Sensorer i fronten
2. Varningslampa, krockkuddesystemet
3. Krockkuddemodul för passagerarsidan (krockkudde och uppblåsningsanordning)
4. Krockkuddesensor
5. Krockkuddemodul för förarsidan (airbag och uppblåsningsanordning)
6. Sensor för förarplatsens körställning
7. Strömbrytare för förarplatsens bälteslås

Sensorenheten består av kontrollsensor och krockkuddesensor.

Vid en kraftig frontalkollision reagerar sensorerna i fronten och krockkuddesensorerna på hastighetsminskningen vilket aktiverar krockkuddarnas uppblåsningsanordningar. En kemisk reaktion startas i uppblåsningsenheterna och krockkuddarna blåses upp mycket snabbt med ofarlig gas. Den uppblåsta krockkudden fångar upp förarens eller passagerarens rörelse framåt.

När krockkuddarna blåses upp hörs en ganska skarp smäll och dessutom frigörs rök och damm tillsammans med den giftfria gasen. Denna rök tyder inte på att det brinner i bilen. Röken/gasen är helt ofarlig men den som har ömtålig hud kan känna viss hudirritation. Tvätta dig därför snarast om du fått rester av röken/gasen på huden för att förebygga eventuell hudirritation.

Krockkuddarna måste blåsas upp på bråkdelar av en sekund, och det krävs därför stor kraft för att blåsa upp dem. Eftersom systemet är konstruerat för att minska skadorna vid allvarliga olyckor kan det emellertid orsaka mindre hudskador och blåmärken.

Delar av krockkuddemodulen (rattnavet, instrumentbrädan) kan fortfarande vara heta efter flera minuter, men själva krockkuddarna blir inte heta. Krockkuddarna är endast avsedda att blåsas upp en gång.

Vid en kollision som är så kraftig att krockkuddarna blåses upp kan vindrutan krossas när bilen deformeras. I bilar med krockkudde på passagerarsidan kan vindrutan också skadas då den tar upp en del av kraften från den expanderande krockkudden.

⚠ VARNING

- **Krockkuddesystemet är uteslutande avsett som komplement till det primära skydd som säkerhetsbältet ger föraren och framsätespassageraren. Personerna i framsätet kan dödas eller skadas svårt av krockkuddarna när de blåses upp om de inte använder säkerhetsbältena. Vid en plötslig inbromsning omedelbart före en krock kan föraren och framsätespassageraren glida framåt i stolarna så att de hamnar omedelbart framför krockkuddarna som sedan kan lösas ut vid kollisionen. För att ha maximalt skydd vid en olycka måste föraren och alla passagerare använda säkerhetsbältet på rätt sätt. Ett ordentligt påsatt säkerhetsbälte minskar risken för dödsfall och svåra skador och även för att slungas ut ur bilen vid en olycka. Anvisningar och försiktighetsåtgärder i samband med användning av bilbältena finns i avsnittet ”Säkerhetsbälten” på sid 71.**

- **Spädbarn och småbarn som sitter fel och/eller är dåligt fastspända kan dödas eller skadas svårt då krockkuddarna blåses upp. Barn som är för små för att använda säkerhetsbälte skall sitta rätt fastspända i bilbarnstol. Toyota rekommenderar starkt att spädbarn och småbarn alltid placeras i baksätet och spänns fast på rätt sätt. Baksätet är den säkraste platsen för spädbarn och småbarn. Anvisningar om installation av bilbarnstol finns i avsnittet ”Bilbarnstol” på sid 102.**

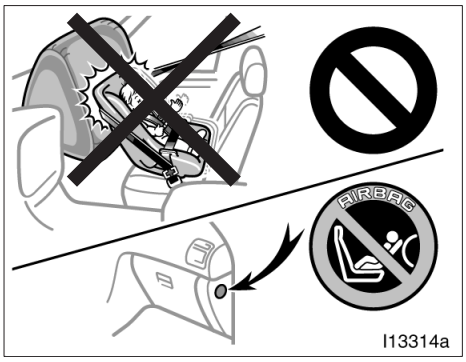

- **LIVSFARA! Placera aldrig en bakåtvänd bilbarnstol i framsätet om platsen är försedd med krockkudde. Den explosiva uppblåsningen av krockkudden på passagerarsidan kan döda eller skada barnet mycket allvarligt. Bilar med krockkudde på framsätespassagerarens sida har ett varningsmärke på instrumentpanelen på passagerarsidan. Detta är avsett som påminnelse att aldrig placera en bakåtvänd barnstol i framsätet.**

- **Endast om det är absolut oundvikligt kan en bilbarnstol monteras framåtvänd på framsätespassagerarplatsen. Skjut i så fall stolen till sitt bakersta läge. En krockkudde blåses upp med våldsam kraft och kan ge barnet livsfarliga skador.**
- **Låt inte ett barn, även om det sitter i en bilbarnstol, luta sig mot framdörren eller mot sidan av ryggstödet i en bil som har sidokrockkuddar och sidokrockgardiner. Om sidokrockkudden och sidokrockgardinen blåses upp kan barnet få livsfarliga skador om det sitter för nära dörren.**
- **Anvisningar om installation av bilbarnstol finns i avsnittet ”Bilbarnstol” på sid 102.**

- **Sitt inte på kanten av sätet och luta dig inte över instrumentbrädan under färd. Krockkudden på passagerarsidan i framsätet blåses upp med stor kraft och du riskerar dödliga eller allvarliga skador om detta händer. Sitt alltid upprätt och väl lutad mot ryggstödet. Använd alltid bilbältet på rätt sätt.**

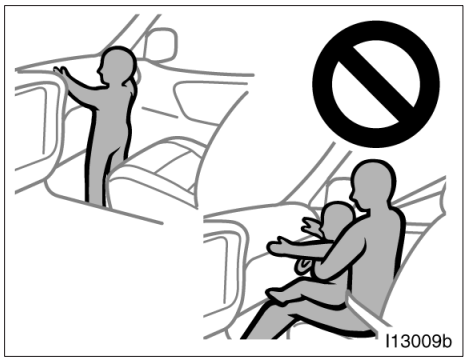

- **Låt inte barn stå upp eller stå på knä på framsätet. Krockkudden i framsätet på passagerarsidan blåses upp med stor kraft och barnet riskerar dödliga eller allvarliga skador om detta händer.**
- **Åk inte med ett barn i knät eller i armarna. Använd en bilbarnstol som monteras i baksätet. Anvisningar om installation av bilbarnstol finns i avsnittet ”Bilbarnstol” på sid 102.**

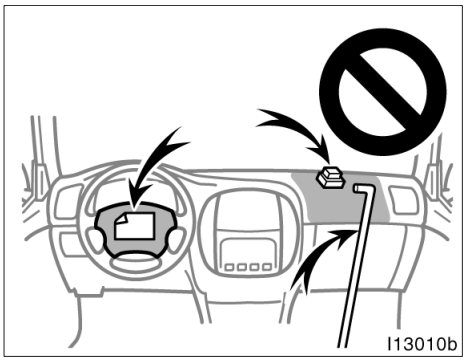

- **Lägg inga föremål och låt inte husdjur åka på instrumentpanelen eller framför den del av rattdynan som innehåller krockkudden. I annat fall kan uppblåsningen av krockkudden förhindras eller föremålen orsaka svåra skador om de slungas bakåt i kupén av kraften då krockkudden blåses upp. Föraren och framsätespassageraren skall inte heller hålla något i armarna eller ha något på knät.**
- **Tag inte bort och ändra inte på några kablar. Du får inte ta bort, ändra, slå på eller öppna delar såsom rattdyna, ratt, rattstångskåpa, skydd för krockkudden på passagerarsidan eller krockkuddesensorenheten. Om man manipulerar dessa detaljer kan krockkudden plötsligt blåsas upp eller systemet sättas ur funktion vilket medför risk för livsfarliga skador.**

Följ dessa instruktioner för att undvika svåra eller livshotande personskador. Kontakta en auktoriserad Toyotaåterförsäljare eller –verkstad eller annan verksamhet med motsvarande kvalifikationer och utrustning innan du utför eventuella reparationer eller ändringar.

OBSERVERA

Utför inte någon av följande ändringar utan att först ha kontaktat en auktoriserad Toyotaåterförsäljare eller –verkstad eller annan verksamhet med motsvarande kvalifikationer och utrustning. Ändringar av detta slag kan i vissa fall påverka framsätets krockkuddefunktion.

- ***Montering av elektronisk utrustning som mobil kommunikationsradio, kassettbandspelare eller CD–spelare.***
- ***Ändring av bilens fjädringssystem.***
- ***Ändring av framvagnsstrukturen.***
- ***Montering av grillskydd (viltskydd eller liknande), snöplog, vinsch eller annan utrustning på framvagnen.***
- ***Reparation på eller intill bilens framskärmar, framvagnstrukturen, konsolen, rattstång, ratt eller instrumentbrädan i närheten av krockkudden på passagerarsidan.***

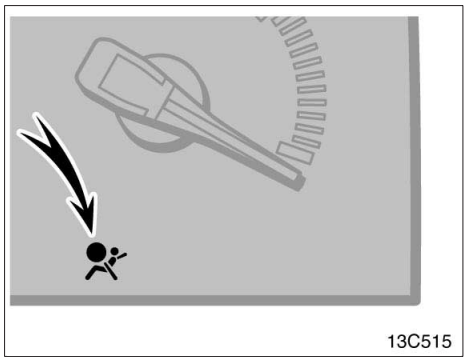

Krockkuddesystemet är försett med en varningslampa som informerar föraren om eventuella problem. Om något av följande sker tyder det på att krockkuddesystemet inte fungerar som det skall. Kontakta snarast en auktoriserad Toyota–återförsäljare eller –verkstad eller annan verksamhet med motsvarande kvalifikationer och utrustning för reparation.

- Varningslampan tänds inte när startnyckeln vrids till läge ”ON” eller är tänd i över 6 sekunder eller blinkar.
- Lampan tänds eller börjar att blinka under körning.

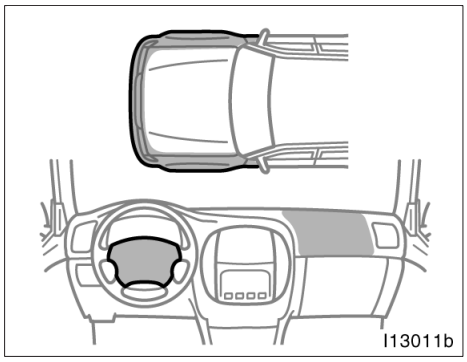

Om något av följande inträffar skall du snarast kontakta en auktoriserad Toyota–återförsäljare eller –verkstad eller annan verksamhet med motsvarande kvalifikationer:

- Framsätets krockkuddar har löst ut.
- Om frampartiet på bilen (det skuggade partiet på bilden ovan) blivit utsatt för en skada men inte så kraftig att krockkuddesystemet löst ut.
- Om dynan i rattcentrum eller på instrumentpanelen (skuggade partier på bilden) är repade, spruckna eller på annat sätt skadade.

OBSERVERA

Lossa inte batterikablarna utan att först ha kontaktat en auktoriserad Toyota–återförsäljare eller –verkstad eller annan verksamhet med motsvarande kvalifikationer och utrustning.

Sidokrockkuddar och sidokrockgardiner med vältningssensor

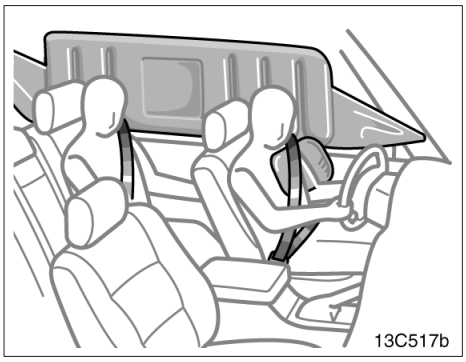

Sidokrockkuddar och sidokrockgardiner är avsedda att ge föraren och passagerarna på första och andra stolsraderna ytterligare skydd mot skador, utöver det primära skyddet som bilbältena ger.

Sidokrockkuddarna och sidoskyddsgardinerna utlöses på den sidan av bilen som utsätts för en kraftig stöt. Sidokrockkuddarna samverkar med säkerhetsbältena för att minska bröstskadorna främst på föraren eller framsätetspassageraren. Sidoskyddsgardinerna samverkar med säkerhetsbältena för att minska huvudskador främst på föraren samt passagerarna i framsätet och på andra stolsraden. De bidrar också till att föraren och passagerarna i framsätet och på andra stolsraden inte kastas ur bilen.

Vältningssensorns funktion:
Om bilen välter utlöses sidokrockgardinerna på bilens båda sidor. Sidokrockgardinerna samverkar med säkerhetsbältena för att minska huvudskadorna främst på föraren samt passagerarna i framsätet och på andra stolsraden. De bidrar också till att föraren och passagerarna i framsätet och på andra stolsraden inte kastas ur bilen

Sidokrockkuddar och sidokrockgardin på passagerarsidan löser ut även om den främre passagerarstolen är tom.

Använd alltid säkerhetsbältet på rätt sätt.

⚠ VARNING

Sidokrockkuddar och sidokrockgardiner blåses upp med våldsam kraft. För att undvika livshotande eller svåra skador skall förare, framsätespassagerare samt passagerarna på andra stolsraden:

- **Använda säkerhetsbältena på rätt sätt.**
- **Sitta rätt i stolarna, ha ryggstöden uppresta och väl lutade mot ryggstöden.**

Felaktigt bruk av säkerhetsbältena kan göra att man kastas ur bilen.

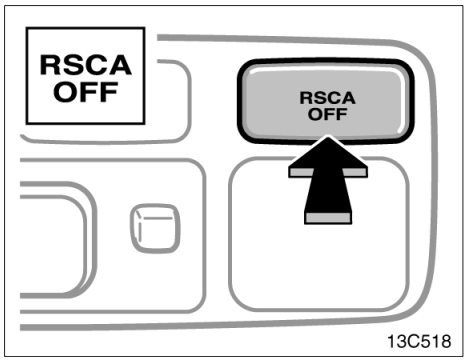

Avstängning av vältningssensorns funktion för sidokrockgardinerna

Avstängningstangenten för vältningssensorfunktionen för sidokrockgardinerna kan koppla bort sidokrockgardinerna om bilen skulle välta. Tangenten skall endast användas om det inte är önskvärt att sidoskyddsgardinerna utlöses (t.ex. under körning i mycket svår terräng).

När du trycker på avstängningstangenten för sidokrockgardinernas vältningsfunktion i några sekunder medan tändningen är påslagen tänds indikeringslampan varpå vältningssensorfunktionen kopplas bort. När du trycker på tangenten igen släcks lampan och vältningssensorfunktionen kopplas in.

Vid en kraftig stöt i sidan utlöses sidokrockgardinerna på den utsatta sidan, även om vältningssensorfunktionen är avstängd.

Om startnyckeln vrids till läge ”ACC” eller ”LOCK” medan vältningssensorfunktionen är avstängd, och startnyckeln därefter vrids till läge ”ON” kommer vältningssensorfunktionen att kopplas in automatiskt.

⚠ VARNING

- **Kontrollera att indikeringslampan för avstängning av sensorfunktionen för sidokrockgardinerna inte lyser.**
- **När tangenten för avstängning av sidokrockgardinernas sensorfunktion är inkopplad (och indikeringslampan för avstängning av sensorfunktionen för sidokrockgardinerna lyser) kommer sidokrockgardinerna inte att aktiveras om bilen välter. Att stänga av sidokrockgardinerna kan minska det skydd för passagerarna som bilens säkerhetssystem bidrar till och öka sannolikheten av livshotande eller allvarliga skador.**

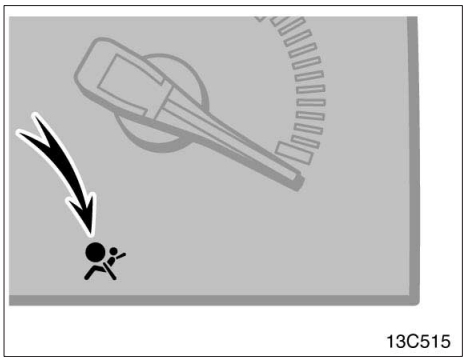

Den här indikeringslampan tänds när tändningsnyckeln vrids till ”ON”–läget. Den slocknar efter cirka sex sekunder. Detta innebär att sidokrockkuddar och sidokrockgardiner fungerar som de skall.

Kontrollsystemet övervakar funktionen hos sensorerna till det centrala krockkuddesystemet, de främre krockkuddarna, sidokrockkuddarna, sidokrockgardinerna, förarsätets läge, strömbrytaren till förarplatsens bälteslås, bältessträckarna i framsätet, uppblåsningsanordningar, varningslampor, indikeringslampan för avstängning av sidoskyddsgardinernas vältningssensorfunktion, kablage och spänningskällor. (Mer information finns i ”Indikeringslampor och varningssummer” på sid 156.)

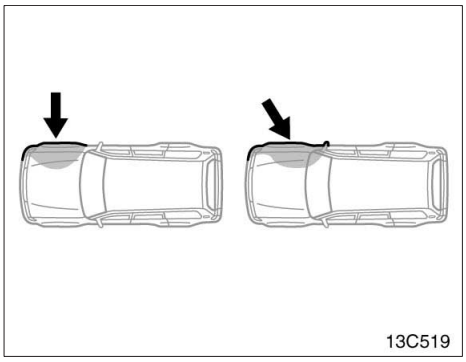

Sidokrockkuddarna löses inte alltid ut om bilen utsätts för kollision snett från sidan eller träffas på någon annan del än passagerarutrymmet, som bilden visar.

Sidokrockkuddarna är konstruerade så att de utlöses när det främre passagerarutrymmet utsätts för en kraftig påkörning från sidan.

Även i bil med krockkudde måste säkerhetsbälte alltid användas.

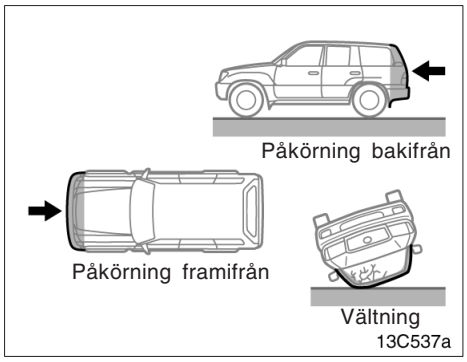

Sidokrockkuddarna är normalt inte avsedda att utlösas om bilen är utsatt för påkörning framifrån eller bakifrån, om bilen rullar runt eller om den blir påkörd i låg hastighet från sidan.

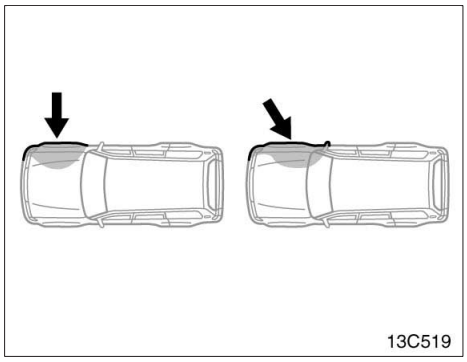

Sidokrockgardinerna löses inte alltid ut om bilen utsätts för en kollision snett från sidan eller träffas på någon annan del än passagerarutrymmet, som bilden visar.

Sidokrockgardinerna är konstruerade så att de utlöses när passagerarutrymmet utsätts för en kraftig påkörning från sidan eller om bilen välter.

Även i bil med krockkudde måste säkerhetsbälte alltid användas.

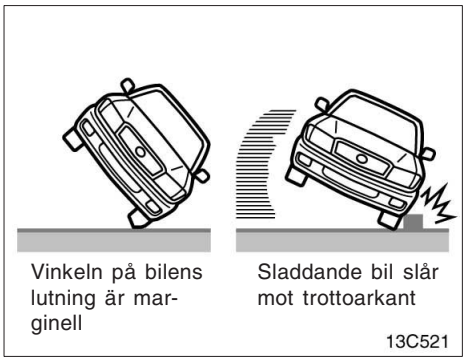

Sidokrockgardinerna kan utlösas om vinkeln på bilens lutning är marginell eller om däcken på en sladdande bil slår emot en kant från sidan, som bilden visar.

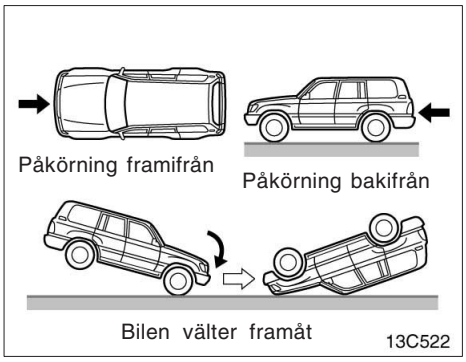

Sidokrockgardinerna är normalt inte avsedda att utlösas om bilen blir påkörd framifrån eller bakifrån, om bilen välter framåt eller om den blir påkörd i låg hastighet från sidan.

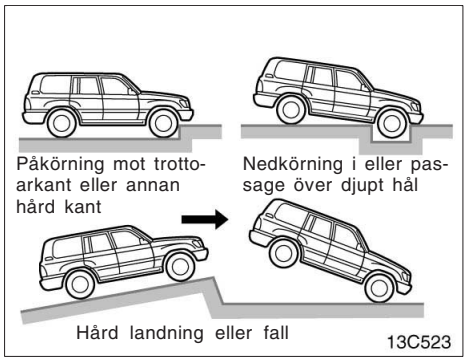

Sidokrockkuddar och sidoskyddsgardiner kan utlösas om bilens underrede utsätts för en kraftig stöt. Några exempel visas på bilden.

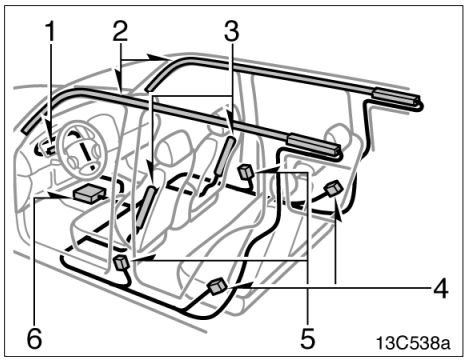

Sidokrockkudde– och sidoskyddsgardinsystemen består i huvudsak av följande delar och placeringen framgår av bilden ovan.

1. Varningslampa, krockkuddesystemet
2. Moduler i sidokrockgardinsystemet (krockkudde och uppblåsningsenhet)
3. Moduler i sidokrockkuddesystemet (krockkudde och uppblåsningsenhet)
4. Sensorer i sidokrockgardinsystemet
5. Givare till sidokrockkuddar och sidokrockgardiner
6. Krockkuddesensor

Systemet för sidokrockkuddar och sidoskyddsgardiner styrs av den centrala sensorenheten. Sensorenheten består av kontrollsensor och krockkuddesensor.

Vid en kraftig sidokollision reagerar sensorerna på stöten och utlöser tändaren till sidokrockkuddarna och sidoskyddsgardinerna. En kemisk reaktion startas i uppblåsningsenheten och krockkuddarna blåses upp mycket snabbt med ofarlig gas. De uppblåsta krockkuddarna fångar upp sidorörelsen från de åkande i framsätet och andra stolsraden.

Om bilen välter aktiveras uppblåsningsenheten till sidoskyddsgardinerna av krockkuddesensorerna. En kemisk reaktion startas i uppblåsningsenheterna och krockkuddarna blåses upp mycket snabbt med ofarlig gas. De uppblåsta krockkuddarna fångar upp de åkandes rörelse i sidled.

När krockkuddarna blåses upp hörs en ganska skarp smäll och dessutom frigörs rök och damm tillsammans med den giftfria gasen. Denna rök tyder inte på att det brinner i bilen. Röken/gasen är helt ofarlig men den som har ömtålig hud kan känna viss hudirritation. Tvätta dig därför snarast om du fått rester av röken/gasen på huden för att förebygga eventuell hudirritation.

Krockkuddarna måste blåsas upp på bråkdelar av en sekund, och det krävs därför stor kraft för att blåsa upp dem. Eftersom systemet är konstruerat för att minska skadorna vid allvarliga olyckor kan det emellertid orsaka mindre hudskador och blåmärken.

Framsätena såväl som delar av de främre och bakre dörrstolparna, klädseln i fram, mitten och i bak, samt taket kan vara heta i flera minuter, men själva krockkuddarna blir inte heta. Krockkuddarna är endast avsedda att blåsas upp en gång.

⚠ VARNING

- **Sidokrockkuddarna och sidoskyddsgardinerna är uteslutande avsedda att utgöra ett komplement till det primära skyddet som säkerhetsbältena ger föraren och passagerarna i framsätet och på den andra stolsraden. För att ha maximalt skydd vid en olycka måste föraren och alla passagerare använda säkerhetsbältet på rätt sätt. Ett ordentligt påsatt säkerhetsbälte minskar risken för dödsfall och svåra skador och även för att slungas ut ur bilen vid en olycka. Anvisningar och försiktighetsåtgärder i samband med användning av bilbältena finns i avsnittet ”Säkerhetsbälten” på sid 71.**
- **Spädbarn och småbarn som sitter fel och/eller är dåligt fastspända kan dödas eller skadas svårt då krockkuddarna blåses upp. Barn som är för små för att använda säkerhetsbälte skall sitta rätt fastspända i bilbarnstol. Toyota rekommenderar starkt att spädbarn och småbarn alltid placeras i baksätet och spänns fast på rätt sätt. Baksätet är den säkraste platsen för spädbarn och småbarn. Anvisningar om installation av bilbarnstol finns i avsnittet ”Bilbarnstol” på sid 102.**

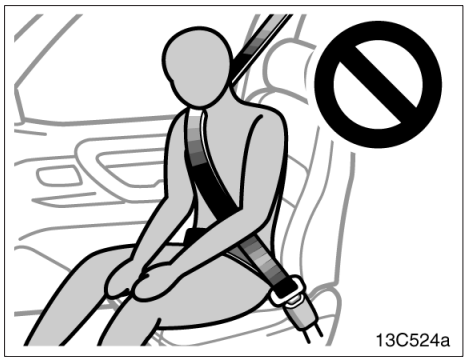

- **Sitt inte lutad mot dörren och låt inte ett barn luta sig mot dörren när bilen är i rörelse. Sidokrockkuddar och sidoskyddsgardiner utlöses som en explosion med våldsam kraft och du själv eller ett barn kan få livsfarliga skador.**
- **Sitt rakt och luta dig bakåt mot ryggstödet. Fördela kroppsvikten jämnt över hela sätet. Belasta inte ytterkanten av främre ryggstöden och tryck inte hårt på dem om de är försedda med sidokrockkudde.**
- **Felaktigt bruk av säkerhetsbältena kan göra att man kastas ur bilen.**

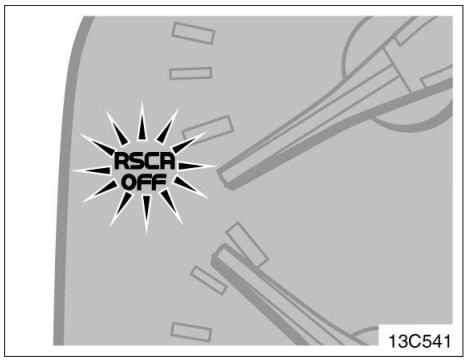

- **Kontrollera att indikeringslampan för avstängning av sensorfunktionen för sidoskyddsgardinerna inte lyser. Sidoskyddsgardinerna utlöses inte om bilen välter när denna indikeringslampa lyser. Du riskerar i så fall få livshotande eller svåra skador.**

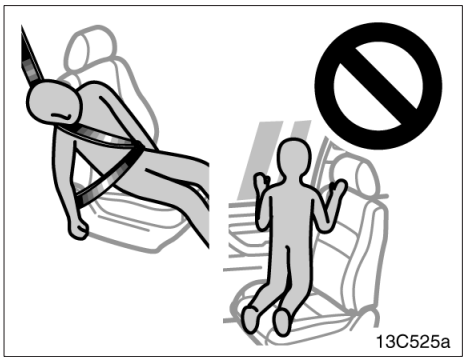

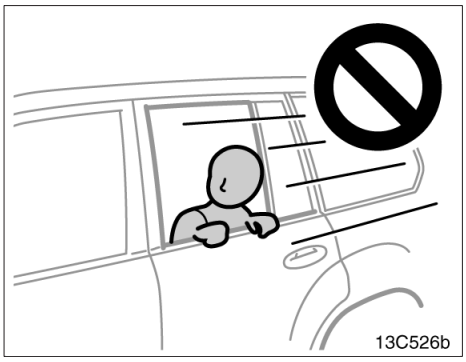

- **Se till att varken ditt eget eller ett barns huvudet finns nära området där sidokrockkudden och sidokrockgardinen blåses upp. Dessa krockkuddar blåses upp med stor kraft och du riskerar dödliga eller allvarliga skador om detta händer.**
- **Låt inte ett barn stå på knä på framsätespassagerarens plats med ansiktet vänt mot sidodörren. Sidokrockkuddar och sidoskyddsgardiner blåses upp mycket snabbt och med våldsam kraft. Ett barn som sitter för nära riskerar att få livsfarliga skador.**

- **Håll inte huvudet eller händerna utanför fönstret, och låt inte heller något barn göra det. Sidoskyddsgardiner utlöses som en explosion med våldsam kraft och kan ge dig eller barnet svåra eller livshotande skador.**

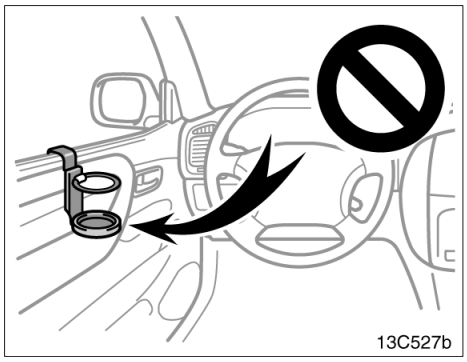

- **Häng inte en burkhållare eller liknande på dörren. Om en sidokrockkudde blåses upp kan burkhållaren eller andra föremål med stor kraft kastas mot personerna i bilen eller också kan de göra att sidokrockkudden inte fungerar riktigt med allvarliga personskador som följd. Föraren och framsätespassageraren skall inte heller hålla något i armarna eller ha något på knät.**

- **Placera inte en mikrofon eller andra föremål på eller intill området där sidoskyddsgardinerna aktiveras, dvs vindrutan, fönstret i sidodörren, lister fram, i mitten och i taket, taklädsel eller handtag. Om sidoskyddsgardinen blåses upp kommer mikrofonen eller andra föremål att kastas åt sidan med mycket stor kraft. Detta kan leda till att sidoskyddsgardinen inte fungerar när den behövs vilket kan orsaka dödsfall eller livshotande skador.**
- **Häng inte en galge, tunga, vassa eller spetsiga föremål på rockhängaren. Om sidoskyddsgardinerna blåses upp kommer sådana föremål att kastas åt sidan med mycket stor kraft, eller också kommer eventuellt sidokrockgardinerna inte att fungera som de skall. Häng kläder direkt på hängaren.**

- **Använd inga tillbehör på stolarna som kan hindra uppblåsningen av sidokrockkuddarna. Följden kan bli att sidokrockkuddarna inte utlöses på rätt sätt, vilket medför risk för svåra eller livsfarliga skador.**
- **Utför inga ändringar av framstolar som innehåller sidokrockkuddar, eller stolarnas klädsel. Byt inte heller ut stolar som innehåller sidokrockkuddar. Det finns stor risk att systemet plötsligt och oväntat utlöses med livsfarliga personskador som följd, eller att systemet inte fungerar när det behövs.**
- **Tag inte isär och utför inga reparationer på de främre eller bakre dörrstolparna och den del av taket som innehåller sidoskyddsgardinerna. Det finns stor risk att systemet inte fungerar, eller att sidoskyddsgardinerna plötsligt och oväntat utlöses vilket kan leda till dödsfall eller svåra personskador.**
- **Använd aldrig andra däck och fälgar än de som rekommenderas av tillverkaren. Då finns risk för att sidoskyddsgardinerna plötsligt och oväntat blåses upp med livshotande eller svåra personskador som följd. Se ”Kontroll och byte av däck” på sid 394.**
- **Placera inte last som är tyngre än rekommenderad vikt på takräcket. Då finns risk för att sidoskyddsgardinerna plötsligt och oväntat blåses upp med livshotande eller svåra personskador som följd. Mer information finns i avsnittet ”Säkerhetsanvisningar för taklast” på sid 312.**
- **Bilens fjädring får inte anpassas eller ändras. Då finns risk för att sidoskyddsgardinerna plötsligt och oväntat blåses upp med livshotande eller svåra personskador som följd.**

Följ dessa instruktioner för att undvika svåra eller livshotande personskador. Kontakta en auktoriserad Toyotaåterförsäljare eller –verkstad eller annan verksamhet med motsvarande kvalifikationer och utrustning innan du utför eventuella reparationer eller ändringar.

OBSERVERA

Utför inte någon av följande ändringar utan att först ha kontaktat en auktoriserad Toyotaåterförsäljare eller –verkstad eller annan verksamhet med motsvarande kvalifikationer och utrustning. Ändringar av detta slag kan i vissa fall påverka krockkuddesystemets funktion.

- ***Installation av elektronisk utrustning som mobil kommunikationsradio, kassettbandspelare eller CD–spelare.***
- ***Ändring av bilens konstruktion i sidan av passagerarutrymmet.***
- ***Reparation på eller intill mittkonsolen, eller på framsätet.***

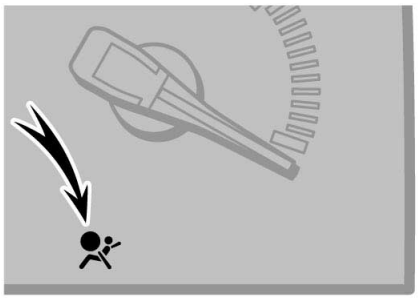

13C515

Systemet för sidokrockkuddar och sidokrockgardiner är försett med en servicelampa som informerar föraren om eventuella problem. Följande tyder på att krockkuddesystemet inte fungerar som det skall. Kontakta snarast en auktoriserad Toyota–återförsäljare eller –verkstad eller annan verksamhet med motsvarande kvalifikationer och utrustning för reparation.

- Varningslampan tänds inte när startnyckeln vrids till läge ”ON” eller är tänd i över 6 sekunder eller blinkar.
- Lampan tänds eller börjar att blinka under körning.

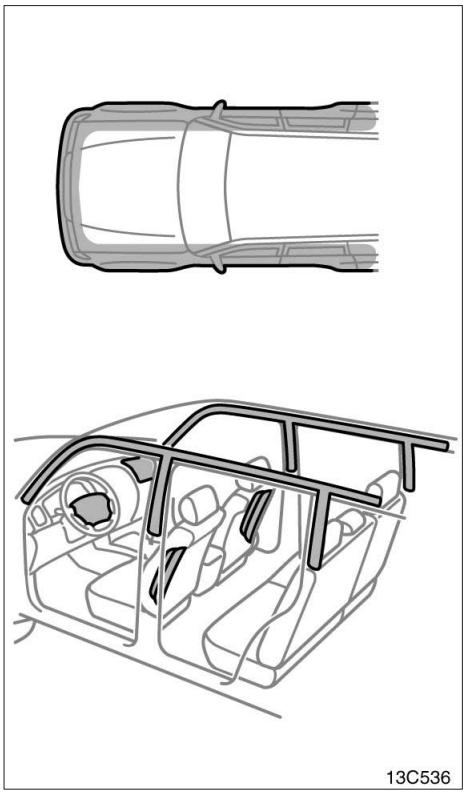

Om något av följande inträffar skall du snarast kontakta en auktoriserad Toyota–återförsäljare eller –verkstad eller annan verksamhet med motsvarande kvalifikationer:

- Om sidokrockkuddarna eller sidokrockgardinerna blivit utlösta.
- Om dörrpartiet (det skuggade partiet på bilden) har blivit utsatt för en skada men inte så kraftig att sidokrockkuddarna och sidoskyddsgardinerna löst ut.
- Om sidan på ryggstöden där sidokrockkudden sitter (skuggade partier på bilden) har blivit repad, sprucken eller på annat sätt skadad.
- Om klädseln på främre, mitt– eller bakre stolparna samt takklädseln där sidoskyddsgardinerna sitter (skuggade partier på bilden) har blivit repad, sprucken eller på annat sätt skadad.

OBSERVERA

Lossa inte batterikablarna utan att först ha kontaktat en auktoriserad Toyota–återförsäljare eller –verkstad eller annan verksamhet med motsvarande kvalifikationer och utrustning.

Bilbarnstol—
—Försiktighetsåtgärder vid användning av barnstol

Toyota rekommenderar starkt att bilbarnstol används för barn som är små nog att sitta i en sådan.

Barn som vuxit ur bilbarnstolen skall alltid använda bilens ordinarie säkerhetsbälte och eventuellt sitta på en bälteskudde. Se ”Säkerhetsbälten” på sid 71 för närmare detaljer.

⚠ VARNING

- **För att vara effektivt skyddade vid trafikolyckor och häftiga inbromsningar måste barn sitta fastspända med antingen säkerhetsbälte eller i bilbarnstol, beroende på barnets ålder och storlek. Att hålla ett barn i armarna ger inget skydd som kan jämföras med en barnstol. Vid en olycka kan barnet slungas mot vindrutan eller klämmas mellan dig och kupéinteriören.**
- **Toyota framhåller med skärpa vikten av att barn alltid skall sitta i för deras storlek och vikt lämpliga bilbarnstolar om de är för små för att använda bilens ordinarie säkerhetsbälten. Olycksstatistiken visar att barn som sitter rätt fastspända i baksätet är säkrare än om de sitter i framsätet.**
- **Placera aldrig en bakåtvänd bilbarnstol i framsätet. Om en olycka skulle inträffa blåses krockkudden på passagerarsidan upp med våldsam kraft och kan döda eller skada barnet.**
- **Endast om det är absolut oundvikligt kan en bilbarnstol monteras framåtvänd på framsätespassagerarplatsen. Skjut i så fall stolen till sitt bakersta läge och höj den så högt det går (elinställd passagerarstol, fram) eller skjut stolen till sitt bakersta läge (manuellt inställd passagerarstol, fram). Krockkudden på passagerarplatsen fram blåses upp med våldsam kraft och kan döda eller allvarligt skada ett barn.**

- **Låt inte ett barn, även om det sitter i en bilbarnstol, luta sig mot framdörren eller mot sidan av ryggstödet i en bil som har sidokrockkuddar och sidoskyddsgardiner. Sidokrockkuddar och sidokrockgardiner blåses upp med våldsam kraft och kan ge barnet livshotande skador.**
- **Följ noga tillverkarens anvisningar beträffande montering av bilbarnstolen och kontrollera att den sitter riktigt fast.**

—Barnstol

Bilbarnstolar för småbarn eller spädbarn måste fästas vid sätet, antingen med midjeremmen eller med midjedelen av ett trepunktsbälte. Följ noga tillverkarens bruksanvisning som medföljer bilbarnstolen.

För att ge fullgott skydd måste bilbarnstolen användas enligt tillverkarens instruktioner, och vara avpassad för barnets ålder och storlek.

Toyota rekommenderar användning av bilbarnstolar som uppfyller standarden ”ECE No. 44”.

Montera bilbarnstolen på rätt sätt enligt tillverkarens bruksanvisning. Bilderna på följande sidor ger också generella anvisningar.

En bilbarnstol bör monteras i baksätet. Olycksstatistiken visar att barn som sitter rätt fastspända i baksätet är säkrare än om de sitter i framsätet.

⚠ VARNING

- **Placera aldrig en bakåtvänd bilbarnstol i framsätet. Om en olycka skulle inträffa blåses krockkudden på passagerarsidan upp med våldsam kraft och kan döda eller skada barnet.**
- **Endast om det är absolut oundvikligt kan en bilbarnstol monteras framåtvänd på framsätespassagerarplatsen. Skjut i så fall stolen till sitt bakersta läge och höj den så högt det går (elinställd passagerarstol, fram) eller skjut stolen till sitt bakersta läge (manuellt inställd passagerarstol, fram). Krockkudden på passagerarplatsen fram blåses upp med våldsam kraft och kan döda eller allvarligt skada ett barn.**
- **Låt inte ett barn, även om det sitter i en bilbarnstol, luta sig mot framdörren eller mot sidan av ryggstödet i en bil som har sidokrockkuddar och sidoskyddsgardiner. Sidokrockkuddar och sidokrockgardiner blåses upp med våldsam kraft och kan ge barnet livshotande skador.**
- **Följ noga alla instruktioner som lämnas av bilbarnstolstillverkaren, och kontrollera efter installationen att barnstolen är stadigt förankrad. En felaktigt monterad bilbarnstol kan göra att barnet får livshotande skador vid en kollision eller ett häftigt stopp.**

Håll bilbarnstolen fastspänd med bältet eller förvara den utanför kupén när den inte används. En löst liggande stol kan skada de åkande vid ett plötsligt stopp eller en olycka.

Olika typer av trepunktsbälten

Det finns två typer av trepunktsbälten. Kontrollera bältestypen innan du monterar en barnstol.

ALR/ELR (självlåsande säkerhetsspärr)—
Om axelremmen på säkerhetsbältet dras ut så långt det går och sedan dras in något, låses bältet i det läget och kan inte dras ut igen. När du monterar en bilbarnstol så att den sitter säkert skall du först dra ut bältet helt så att säkerhetsspärren aktiveras.

ALR/ELR–bälten används vid platserna i andra sätesraden.

ELR (självlåsande)—
Även om axelremmen på säkerhetsbältet dras ut så långt det går och sedan dras in något, kan bältet inte låsas i det läget. Om du monterar bilbarnstolen med ett bälte av den här typen så att den sitter säkert behöver du därför ett extra låsklips.

Om din bilbarnstol saknar låsklips kan det köpas från en auktoriserad Toyota–återförsäljare eller –verkstad eller verksamhet med motsvarande kvalifikationer och utrustning.

Låsklips för bilbarnstol (Artikelnummer 73119–22010)

—Typer av bilbarnstolar

Bilbarnstolar delas in i följande 5 storleksklasser, enligt standarden ECE No.44.

Grupp 0: Upp till 10 kg (0 – 9 månader)

Grupp 0+: Upp till 13 kg (0 – 2 år)

Grupp I: 9 – 18 kg (9 månader – 4 år)

Grupp II: 15 – 25 kg (4 år – 7 år)

Grupp III: 22 – 36 kg (6 år – 12 år)

I denna instruktionsbok beskrivs hur du monterar följande tre vanliga typer av bilbarnstolar med hjälp av bilbältena.

(A) Spädbarnsstol . . motsvarar Grupp 0 och 0+ enligt ECE No. 44

(B) Barnstol . . . . . motsvarar Grupp 0+, I och II enligt ECE No, 44

(C) Bälteskudde . . . . motsvarar Grupp III, ECE No, 44

Rådgör med försäljaren om vilken typ av bilbarnstol som passar ditt barn och bilen i samband med köpet.

Se nedanstående tabell och välj en barnstol som passar ditt barn och bilen.

Följ alltid tillverkarens anvisningar vid montering av bilbarnstol.

Din bil är försedd med olika typer av fästen för att göra fast bilbarnstolens övre rem. Anvisningar för bältesfästena finns i ”—Använda övre remmen” på sidorna 120 och 123.

Ett ISOFIX–system som är godkänt för barnsäkerhet i bilen kan också användas. Se ”—Montering med fast ISOFIX–fäste” på sid 125.

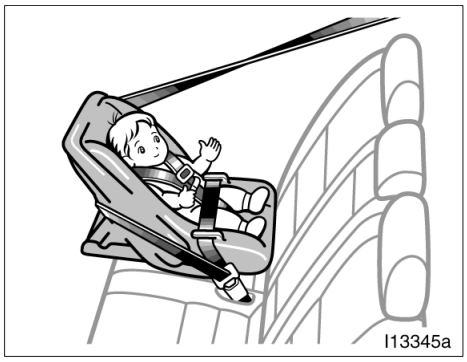

(A) Spädbarnsstol

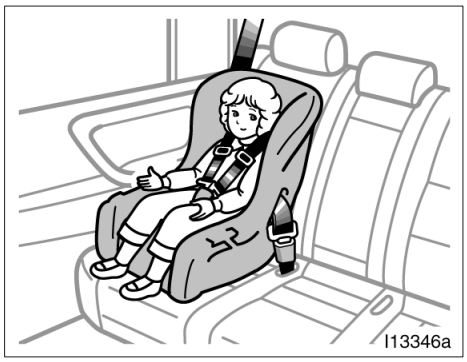

(B) Barnstol

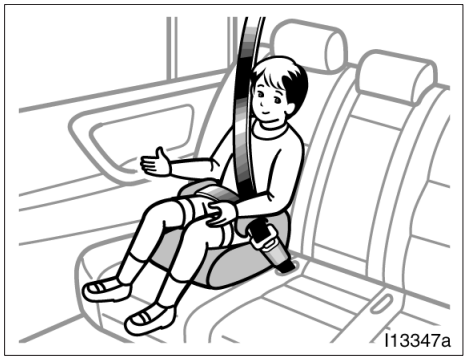

(C) Bälteskudde

—Lämpliga placeringar av bilbarnstol

Informationen i nedanstående tabell visar var i bilen det är lämpligt att placera bilbarnstolen. Denna tabell gäller endast EU–länder.

Stolens placering / Ålder/vikt	Framsätespassagerarsäte		Andra stolsraden			Tredje stolsraden
	Elmanövrerade säten	Med manuell inställning	Förarsidan	Passagerarsidan	Mitten	
0 Upp till 10 kg (0 – 9 månader)	X Aldrig	X Aldrig	L1	L1	L1	L1*
0+ Upp till 13 kg (0 – 2 år)	X Aldrig	X Aldrig	L1	L1	L1	L1*
I 9 till 18 kg (9 månader – 4 år)	Bakåtvänd X Aldrig		L3	L2	L3	L2
	Framåtvänd UF	L2				
II, III 15 till 36 kg (4 –12 år)	UF	L4	L4	L4	L4	L4

Förklaring:

UF Lämplig för framåtvänd ”generell” bilbarnstol som är godkänd för denna grupp.

L1: Lämplig för ”TOYOTA BABY SAFE (0 till 13 kg)” som är godkänd för denna grupp.

L2: Lämplig för ”TOYOTA DUO (utan ISOFIX, 9 till 18 kg)” som är godkänd för denna viktgrupp.

L3: Lämplig för ”TOYOTA DUO (med ISOFIX, 9 till 18 kg)” som är godkänd för denna viktgrupp.

L4: Lämplig för ”TOYOTA KID (15 till 36 kg)” som är godkänd för denna grupp.

X: Ej lämplig placering av bilbarnstol i denna grupp.

*: Luta ryggstödet till det sjätte låsläget från helt upprätt läge.

Andra bilbarnstolar, som skiljer sig från de som redovisas i tabellen, kan användas. Kontrollera dock noggrant lämpligheten med bilbarnstolens tillverkare och återförsäljare.

⚠ VARNING

Bilbarnstol som används trots att den inte är lämplig i denna bil ger ej tillräckligt skydd för spädbarnet eller barnet, som kan utsättas för allvarliga eller livshotande skador.

OBSERVERA:

- Framsätespassagerarsäte med elinställning:
  När du använder en framåtvänd barnstol på framsätespassagerarplatsen skall du alltid skjuta sätet så långt bakåt som möjligt och höja det så mycket det går. (Se Bild 1.)

  Innan du monterar en bilbarnstol skall du ställa in ryggstödet och låsa det i dess mest upprätta läge. (Se Bild 3.)
- Framsätespassagerarsäte med manuell inställning:
  När du använder en framåtvänd barnstol på framsätespassagerarplatsen skall du alltid skjuta sätet så långt bakåt som möjligt. (Se Bild 2.)

  Innan du monterar en bilbarnstol skall du ställa in ryggstödet och låsa det i dess mest upprätta läge. (Se Bild 3.)
- Baksäte
  Innan du monterar en bilbarnstol skall du ställa in ryggstödet och låsa det i dess mest upprätta läge. (Se Bild 4.)
- För ytterligare anvisningar, se ”Montering med 3–punktsbälte” på sid 109.

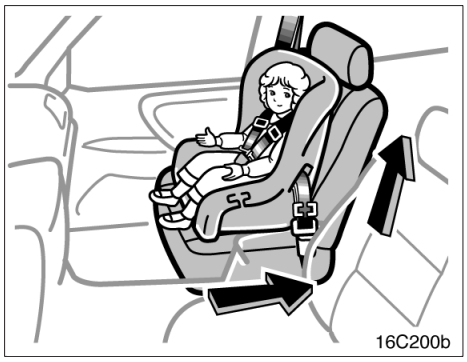

BILD 1

Skjut stolen så långt bakåt och höj sätet så högt som det går.

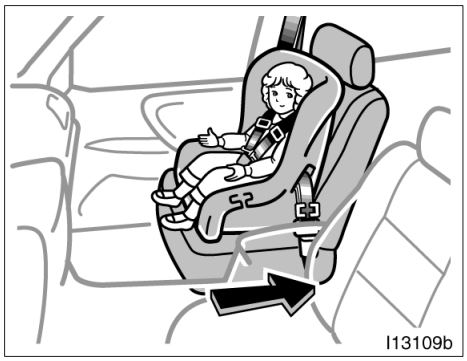

BILD 2

Skjut stolen så långt bakåt som det går.

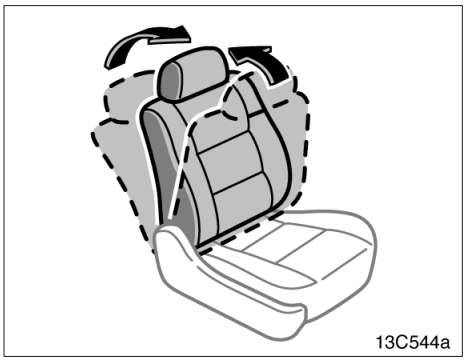

BILD 3

Ställ ryggstödet till helt upprätt läge.

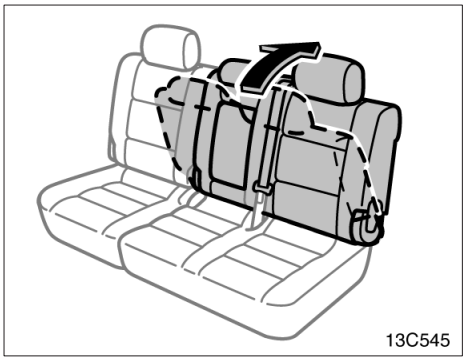

BILD 4

Lås fast ryggstödet och dess mest upprätta läge.

—Montering med trepunktsbälte med säkerhetsspärr (ALR/ELR–bälte)

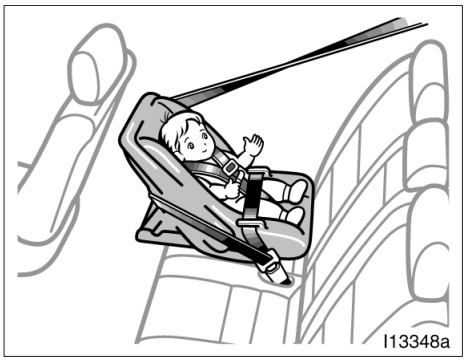

(A) MONTERING AV SPÄDBARNSSTOL

Spädbarnstolar monteras alltid bakåtvända.

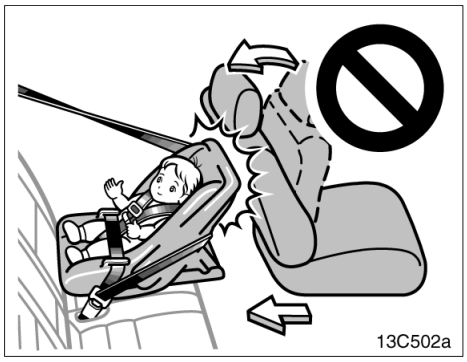

VARNING

- **Montera inte en bilbarnstol i andra stolsraden om den blockerar låsmekanismen på stolarna framför. Detta kan medföra risk för att barnet och passageraren i framsätet skadas allvarligt eller dödas vid ett plötsligt stopp eller en olycka.**
- **Om det inte finns tillräckligt med utrymme bakom förarstolen så att bilbarnstolen kan monteras på säkert sätt skall bilbarnstolen placeras på andra stolsradens högra del (vänsterstyrd bil) eller andra stolsradens vänstra del (högerstyrd bil).**

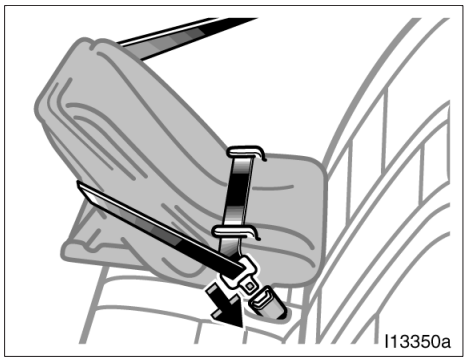

1. Drag axel– och midjebältet genom eller runt spädbarnstolen enligt tillverkarens instruktioner. Tryck in låstungan i spännet och kontrollera att bältet inte har snott sig. Håll säkerhetsbältets midjedel ordentligt sträckt.

VARNING

- **När du har skjutit in låsblecket i låset skall du kontrollera att låset verkligen är låst och att varken axel– eller midjedelen av bältet har snott sig.**
- **Peta inte in något i låset som hindrar låsningen, t.ex. ett mynt, ett gem, en glasspinne eller liknande.**
- **Om ett säkerhetsbälte inte fungerar ordentligt kan det inte skydda ditt barn från skador. Kontakta en auktoriserad Toyota–återförsäljare eller –verkstad eller annan verksamhet med motsvarande kvalifikationer och utrustning omedelbart. Använd inte bilbarnstolen förrän bältet är lagat.**

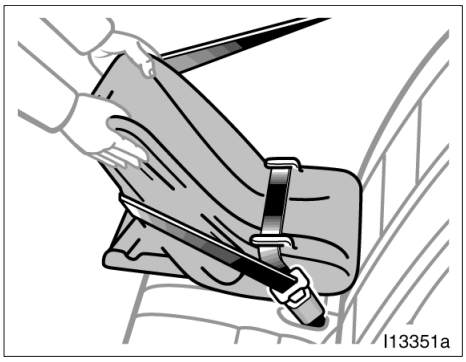

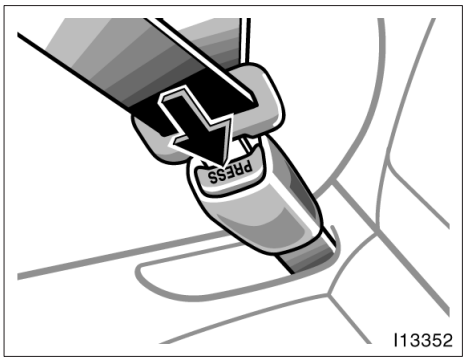

⚠ VARNING

Drag kraftigt i bilbarnstolen åt olika håll för att försäkra dig om att den verkligen sitter fast. Följ noga monteringsanvisningen från tillverkaren.

2. Tryck på låsknappen och låt bältet rullas upp när spädbarnstolen skall tas bort. Säkerhetsbältet kan nu löpa fritt igen och är klart för användning av vuxna eller större barn.

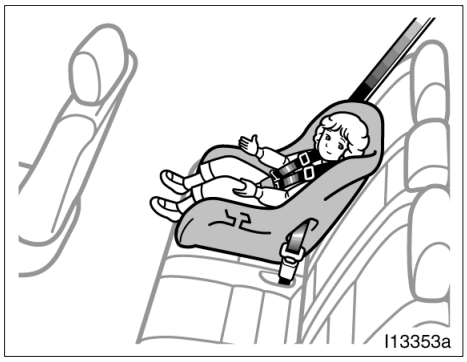

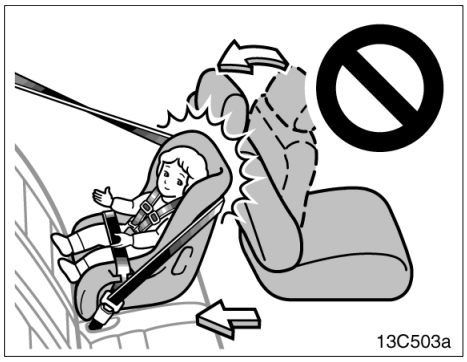

(B) MONTERING AV BARNSSTOL

Barnstolar för något större barn är avsedda för framåtvänd eller bakåtvänd montering beroende på barnets storlek och ålder. Följ tillverkarens rekommendationer angående storlek och ålder, samt monteringsinstruktionen.

⚠ VARNING

- **Montera inte en bilbarnstol i andra stolsraden om den blockerar låsmekanismen på stolarna framför. Detta kan medföra risk för att barnet och passageraren i framsätet skadas allvarligt eller dödas vid ett plötsligt stopp eller en olycka.**
- **Om det inte finns tillräckligt med utrymme bakom förarstolen så att bilbarnstolen kan monteras på säkert sätt skall bilbarnstolen placeras på andra stolsradens högra del (vänsterstyrd bil) eller andra stolsradens vänstra del (högerstyrd bil).**

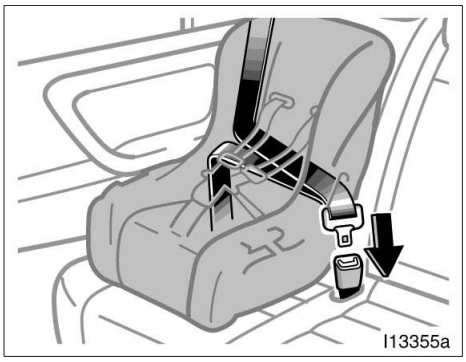

1. Drag bältets axel– och midjedelar genom eller runt barnstolen enligt tillverkarens instruktioner. Spänn fast bältet och kontrollera att det inte har vridit eller snott sig. Håll säkerhetsbältets midjedel ordentligt sträckt.

⚠ VARNING

- **När du har skjutit in låsblecket i låset skall du kontrollera att låset verkligen är låst och att varken axel– eller midjedelen av bältet har snott sig.**
- **Peta inte in något i låset som hindrar låsningen, t.ex. ett mynt, ett gem, en glasspinne eller liknande.**
- **Om ett säkerhetsbälte inte fungerar ordentligt kan det inte skydda ditt barn från skador. Kontakta en auktoriserad Toyota–återförsäljare eller –verkstad eller annan verksamhet med motsvarande kvalifikationer och utrustning omedelbart. Använd inte bilbarnstolen förrän bältet är lagat.**

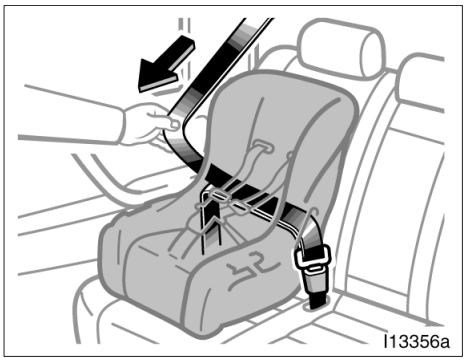

2. Drag ut bältets axeldel helt ur mekanismen så att säkerhetsspärren aktiveras. Om bältet rullas upp en aning kan det inte dras ut igen.

För att barnet skall sitta så säkert som möjligt är det viktigt att säkerhetsspärren aktiveras på detta sätt innan du låter bältet rullas upp.

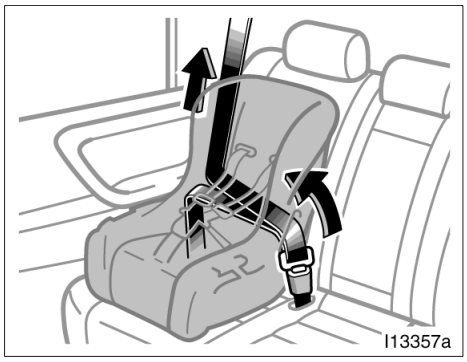

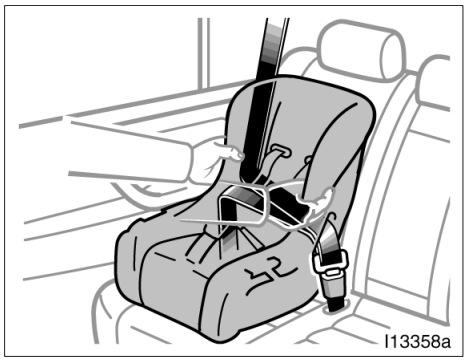

3. Tryck bilbarnstolen hårt mot sätet och ryggstödet och låt axelremmen rullas upp så långt det går så att bilbarnstolen verkligen sitter stadigt fast.

⚠ VARNING

Drag kraftigt i bilbarnstolen åt olika håll för att försäkra dig om att den verkligen sitter fast. Följ noga monteringsanvisningen från tillverkaren.

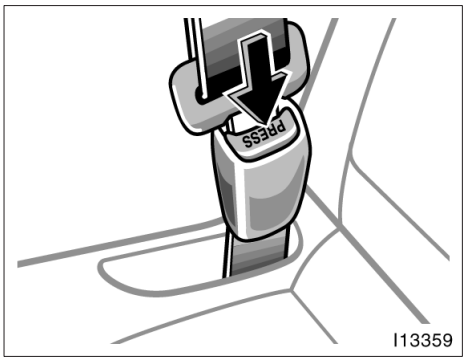

4. Tryck på bältesspärren och låt bältet rullas upp helt när bilbarnstolen skall tas bort. Säkerhetsbältet kan nu löpa fritt igen och är klart för användning av vuxna eller större barn.

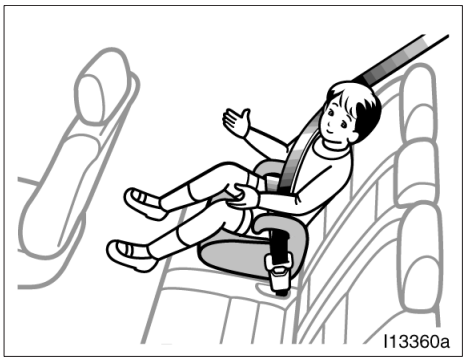

(C) MONTERING AV BÄLTESKUDDE

En bälteskudde används alltid framåtvänd.

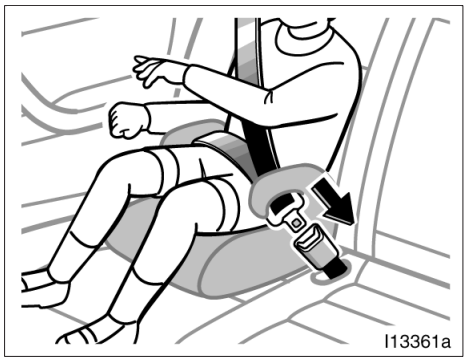

1. Sätt barnet på bälteskudden. Drag bältets axel– och midjedelar genom eller runt bälteskudden och kring barnet enligt tillverkarens instruktioner. Kontrollera att bältet inte har snott sig och spänn sedan fast det.

Kontrollera att säkerhetsbältet sitter rätt över barnets axel och att midjeremmen sitter så lågt över barnets höfter som möjligt. Se ”Säkerhetsbälten” på sid 71 för närmare detaljer.

⚠ VARNING

- **Kontrollera att säkerhetsbältet sitter rätt över barnets axel. Säkerhetsbältet får inte ligga mot halsen, men det får heller inte sitta så att det kan glida ner från axeln. Om säkerhetsbältet inte sätter rätt minskar dess skyddsverkan vid en olycka och skaderisken ökar.**
- **Om midjeremmen sitter för högt och axelremmen sitter löst ökar risken för svåra skador genom att barnet kan glida under midjeremmen vid en kollision eller annan typ av olycka. Placera bältet så lågt som möjligt över barnets höfter.**
- **För barnets säkerhet får säkerhetsbältet inte dras under armen.**
- **När du har skjutit in låsblecket i låset skall du kontrollera att låset verkligen är låst och att varken axel– eller midjedelen av bältet har snott sig.**
- **Se till att barnet inte petar in något i låset som hindrar låsningen, t.ex. ett mynt, ett gem, en glasspinne eller liknande.**
- **Om ett säkerhetsbälte inte fungerar ordentligt kan det inte skydda ditt barn från skador. Kontakta en auktoriserad Toyota–återförsäljare eller –verkstad eller annan verksamhet med motsvarande kvalifikationer och utrustning omedelbart. Använd inte bilbarnstolen förrän bältet är lagat.**

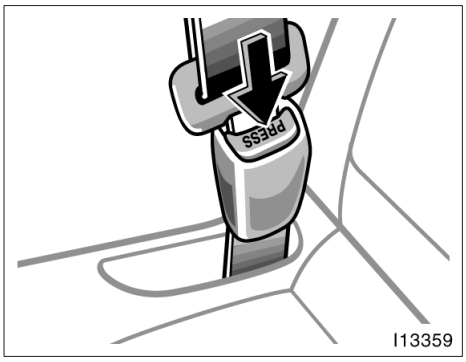

2. Tag bort bälteskudden genom att trycka på bältesspärren och låt bältet rulla upp sig.

—Montering med trepunktsbälte med säkerhetsspärr (ELR–bälte)

Följ tillverkarens anvisningar för installation av bilbarnstol.

Beroende på typ av bilbarnstol behöver du antagligen ett extra låsklips till denna typ av säkerhetsbälte för att bältet skall sitta rätt.

Om din bilbarnstol saknar låsklips kan det köpas från en auktoriserad Toyota–återförsäljare eller –verkstad eller verksamhet med motsvarande kvalifikationer och utrustning. (Se ”—Bilbarnstol” på sid 103.)

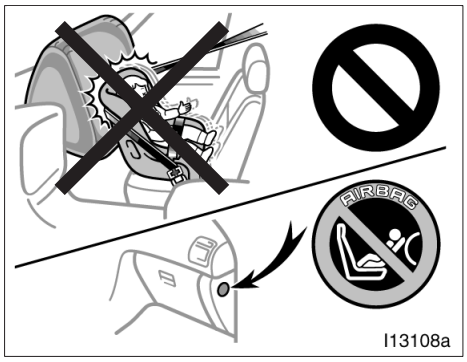

VARNING

- **LIVSFARA! Placera aldrig en bakåtvänd bilbarnstol i framsätet om platsen är försedd med krockkudde. Den explosiva uppblåsningen av krockkudden på passagerarsidan kan döda eller skada barnet mycket allvarligt. Bilar med krockkudde på framsätespassagerarens sida har ett varningsmärke på instrumentpanelen på passagerarsidan. Detta är avsett som påminnelse att aldrig placera en bakåtvänd barnstol i framsätet.**

Framsätespassagerarstol med elinställning

Framsätespassagerarstol med manuell inställning

- **Endast om det är absolut oundvikligt kan en bilbarnstol monteras framåtvänd på framsätespassagerarplatsen. Skjut i så fall stolen till sitt bakersta läge och höj den så högt det går (elinställd passagerarstol, fram) eller skjut stolen till sitt bakersta läge (manuellt inställd passagerarstol, fram). Krockkudden på passagerarplatsen fram blåses upp med våldsam kraft och kan döda eller allvarligt skada ett barn.**
- **Låt inte ett barn, även om det sitter i en bilbarnstol, luta sig mot framdörren eller mot sidan av ryggstödet i en bil som har sidokrockkuddar och sidoskyddsgardiner. Sidokrockkuddar och sidokrockgardiner blåses upp med våldsam kraft och kan ge barnet livshotande skador.**

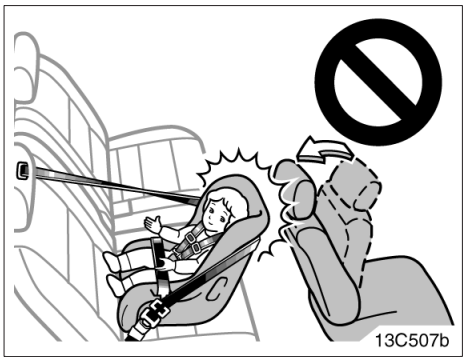

- **Montera inte en bilbarnstol i tredje stolsraden om den blockerar låsmekanismen på stolarna framför. Detta kan medföra risk för att barnet och passageraren i andra sätesraden skadas allvarligt eller dödas vid ett plötsligt stopp eller en olycka.**

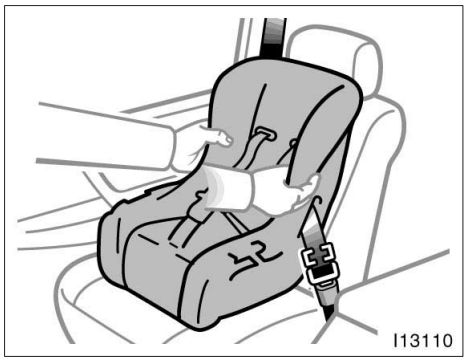

- **När du har skjutit in låsblecket i låset skall du kontrollera att låset verkligen är låst och att varken axel– eller midjedelen av bältet har snott sig.**
- **Peta inte in något i låset som hindrar låsningen, t.ex. ett mynt, ett gem, en glasspinne eller liknande.**
- **Om ett säkerhetsbälte inte fungerar ordentligt kan det inte skydda ditt barn från skador. Kontakta en auktoriserad Toyota–återförsäljare eller –verkstad eller annan verksamhet med motsvarande kvalifikationer och utrustning omedelbart. Använd inte bilbarnstolen förrän bältet är lagat.**
- **Drag kraftigt i bilbarnstolen åt olika håll för att försäkra dig om att den verkligen sitter fast. Följ noga monteringsanvisningen från tillverkaren.**

—Använda övre remmen (utom Nya Zealand)

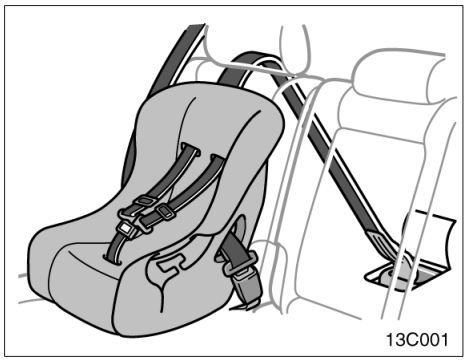

För anvisningarna nedan för en bilbarnstol som kräver förankring med en övre rem.

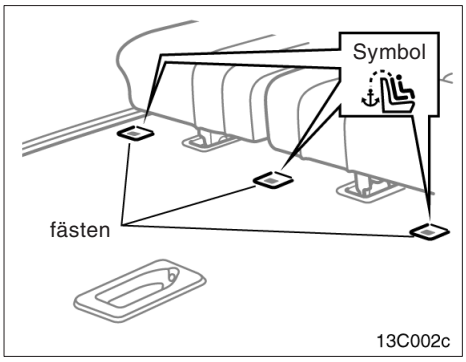

Förankra den övre remmen i ankarfästet på golvet bakom andra stolsraden.

Ankarfästen finns vid varannan sittplats.

Den här symbolen visar ankarfästenas placering.

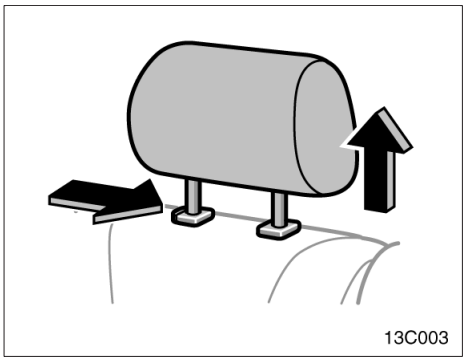

ANVÄNDA BÄLTESFÄSTET:

1. Tag bort nackskydden.

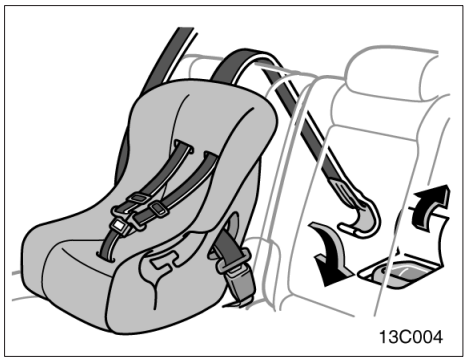

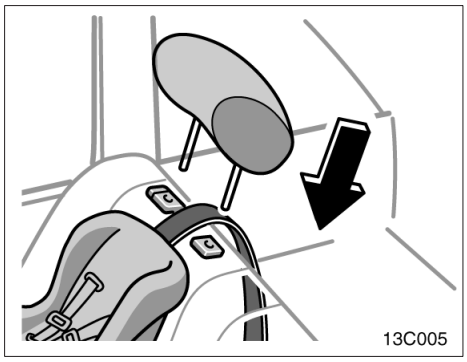

2. **Förankra bilbarnstolen med säkerhetsbältet.**
3. **Tag bort mattan, fäst haken i ankarfästet och drag åt bältets övre rem.**

Ytterligare anvisningar om installation av bilbarnstol finns i avsnittet ”Bilbarnstol—” på sid 102.

⚠ VARNING

- **Kontrollera att bältets övre del sitter säkert fast och se till att bilbarnstolen sitter säkert genom att dra den åt olika håll.**
- **Följ noga monteringsanvisningarna från tillverkaren.**

4. **Sätt tillbaka nackskyddet.**

—Använda övre remmen (för Nya Zealand)

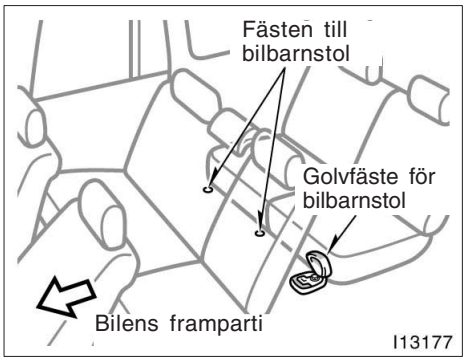

Din bil har ett ankarfäste samt två bilbarnstolsfästen på golvet i bilens bakre del, för smidig montering av bilbarnstol. Bilbarnstolsfästena är dolda bakom pluggar.

Följ dessa anvisningar samt bilbarnstoltillverkarens anvisningar när du monterar en bilbarnstol.

⚠ VARNING

VARNING: Bilbarnstolsfästen är endast avsedda att tåla belastning från korrekt monterade bilbarnstolar. De får inte under några omständigheter användas för bilbälten för vuxna, för kablage eller för att förankra andra föremål eller annan utrustning i bilen.

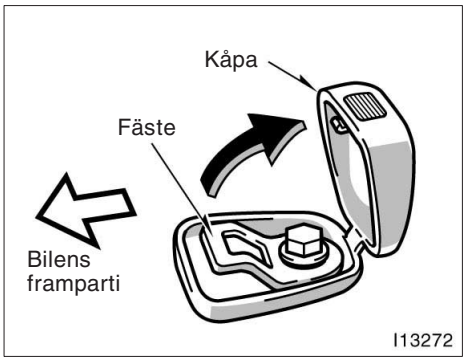

ANKARFÄSTEN FÖR BILBARNSTOL

Öppna kåpan innan du fäster clipset till bilbarnstolen på ankarfästet.

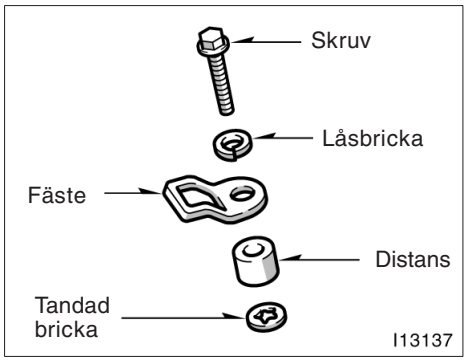

Förpackningen innehåller:

- Skruv—5/16” 18 UNC × 35 mm
- Distans—15 mm
- Låsbricka—Tjocklek 1,6 mm
- Tandad bricka—Tjocklek 1,0 mm
- Kåpa
- Ankarfäste—enligt ADR34/01.

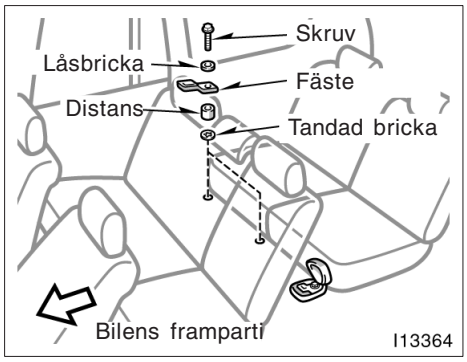

ANKARFÄSTE TILL BILBARNSTOL

1. Skär ut delen i mattan, tag sedan bort pluggen som finns alldeles bakom platsen i andra stolsraden där bilbarnstolen ska placeras.
2. Montera en skruv 5/16” 18 UNC × 30 mm, genom låsbrickan, ankarfästet, en 10 mm distans och tandad bricka. Drag åt skruven ordentligt med ankarfästet vänt mot bilens front, som bilden visar.

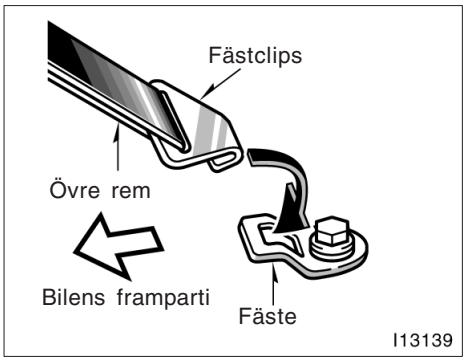

SÄTTA FAST CLIPS

Fäst clipset till bilbarnstolen på ankarfästet. Kontrollera att clipset sitter fast ordentligt och drag åt bältets övre rem.

⚠ VARNING

- **Kontrollera att bältet sitter säkert fast och se till att bilbarnstolen sitter säkert genom att dra den åt olika håll.**
- **Följ noga monteringsanvisningen från tillverkaren.**

—Installation med ISOFIX fäste (ISOFIX barnstolsystem)

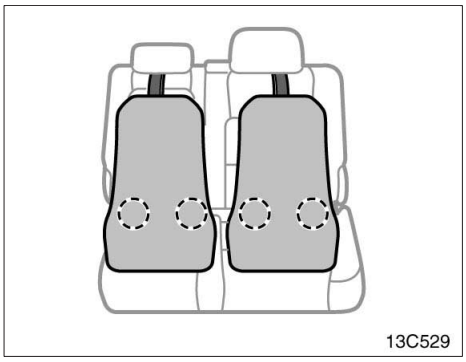

Den andra stolsraden är utrustad med ISOFIX–fästen för bilbarnstolar. Systemet uppfyller specifikation enligt ISO.

Fästena är monterade i utrymmet mellan sittdynan och ryggstödet på vänster– och mittplatsen i andra stolsraden (vänsterstyrda bilar) eller höger– och mittplatsen i andra stolsraden (högerstyrda bilar).

En bilbarnstol kan förankras på detta fäste via en fästanordning som uppfyller ISO–mått. Bilbarnstolen behöver inte förankras med bilens säkerhetsbälte.

OBSERVERA

Fråga leverantören av bilbarnstolen om den är godkänd för ISOFIX barnstolsfästen.

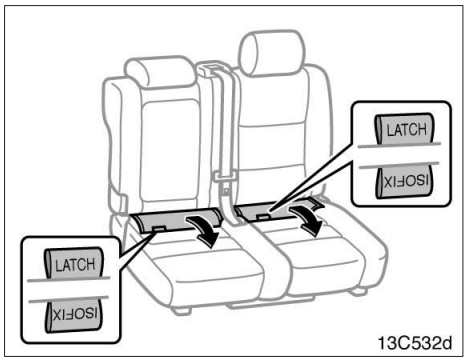

MONTERING AV BILBARNSTOL

1. **Drag undan klädseln mellan sittdynan och ryggstödet.**

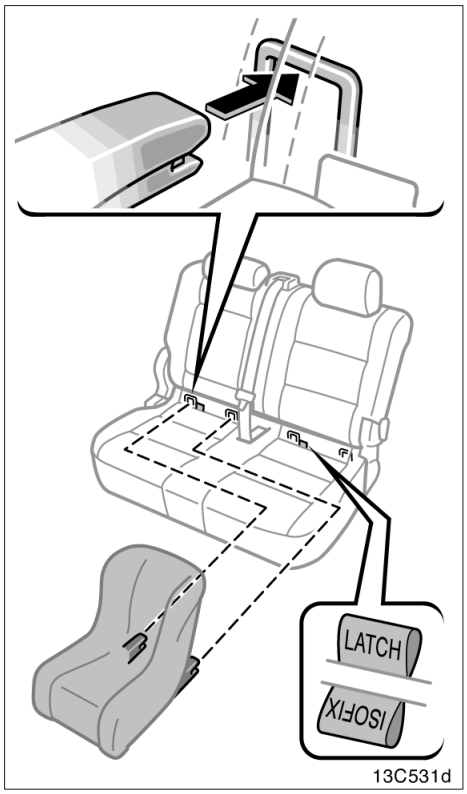

2. **Öka utrymmet något mellan sittdynan och ryggstödet och kontrollera hur fästet är anbringat under etiketten i sittdynan.**
3. **Luta ryggstödet bakåt och fäst bälteslåsen på ISOFIX–stängerna. Återställ ryggstödet och förankra bilbarnstolen på säkert sätt.**

Följ noga den monteringsanvisning, som medföljer varje bilbarnstol.

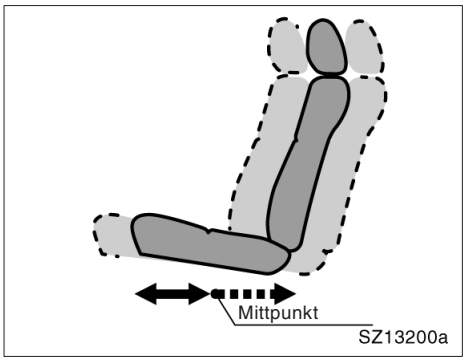

OBSERVERA:
När du använder originalsystemet Toyota ISOFIX bilbarnstol ”TOYOTA DUO” måste framsätet skjutas framåt från mittpunkten och ryggstödet måste vara i upprätt läge.

⚠ VARNING

- **Kontrollera att inga onödiga föremål finns i närheten av ISOFIX–fästena och att säkerhetsbältet inte har fastnat.**
- **Drag kraftigt i bilbarnstolen åt olika håll för att försäkra dig om att den verkligen sitter fast. Följ noga monteringsanvisningen från tillverkaren.**
- **När bilbarnstolen har monterats får du inte luta ryggstödet bakåt.**
- **Montera inte en bilbarnstol i baksätet om den blockerar låsmekanismen på stolarna framför. Detta kan medföra risk för att barnet och passageraren i framsätet skadas allvarligt eller dödas vid ett plötsligt stopp eller en olycka.**

Manuell inställning av ratten

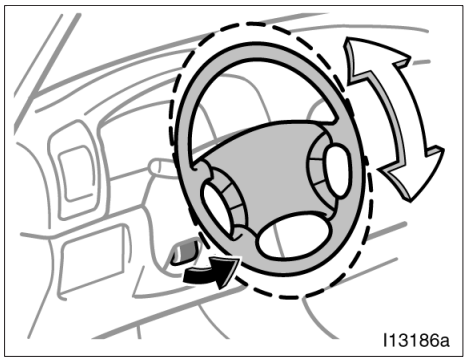

Rattens vinkeln kan ändras genom att du fattar tag i ratten, drar upp spärren och ställer ratten i önskat läge. Fäll sedan tillbaka spärren till ursprungsläget.

Om ratten sitter lågt kommer den att fjädra upp när du lossar spärren.

⚠ VARNING

- **Ändra inte rattinställningen när bilen är i rörelse. Det är då lätt att tappa kontrollen över bilen, med risk för allvarliga eller livshotande skador som följd.**
- **Efter omställningen av ratten skall du kontrollera att den är säkert låst i sitt nya läge genom att dra den uppåt eller nedåt.**

Elinställning av ratten i höjd– och längdled

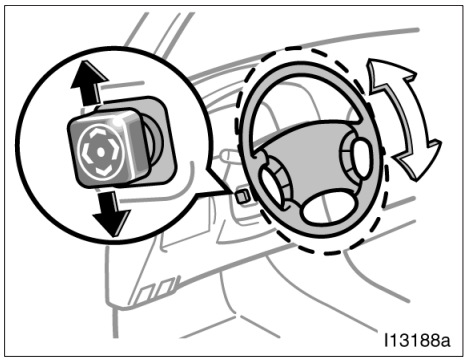

INSTÄLLNING AV RATTEN I HÖJDLED

Om du vill ändra rattens inställning i höjdled trycker du strömbrytaren uppåt eller nedåt tills ratten är i önskat läge.

⚠ VARNING

Ändra inte rattinställningen när bilen är i rörelse. Det är då lätt att tappa kontrollen över bilen, med risk för allvarliga eller livshotande skador som följd.

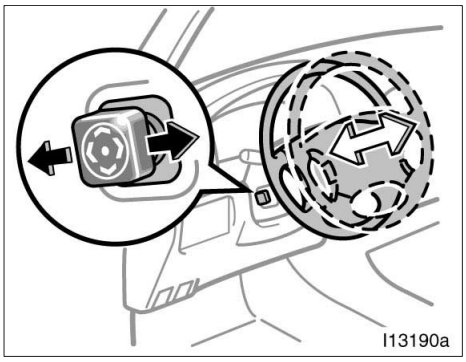

INSTÄLLNING AV RATTEN I LÄNGDLED

Om du vill ändra rattens inställning i längdled trycker du strömbrytaren framåt eller bakåt tills ratten är i önskat läge.

När du tar ur tändningsnyckeln rör sig rattstången framåt och uppåt från föraren för att underlätta vid i– och urstigning.

När du sätter tillbaka startnyckeln återgår rattstången till det tidigare inställda läget.

Denna funktion kan stängas av. Kontakta en auktoriserad Toyota–återförsäljare eller –verkstad, eller annan verkstad med motsvarande kvalifikationer och utrustning för att få mer information.

⚠ VARNING

Ändra inte rattinställningen då bilen är i rörelse. Det är då lätt att tappa kontrollen över bilen, med risk för allvarliga eller livshotande skador som följd.

Yttre backspeglar—

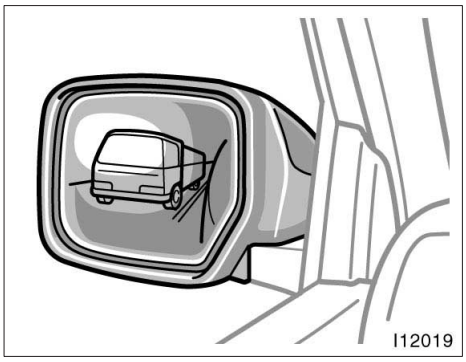

Ställ in speglarna så att du nätt och jämnt ser bilens utvändiga linjer i speglarna.

Endast Nya Zealand—Var försiktig när du bedömer storleken på eller avståndet till ett föremål som syns i yttre backspegeln på passagerarsidan eftersom spegeln har en konvex yta. Det som syns i en konvex spegel ser ut att vara mindre och längre bort jämfört med det du ser i en vanlig backspegel med plant glas.

När du trycker på knappen för eluppvärmning av yttre backspeglarna tar värmen snabbt bort imma och frost från spegelns yta. (Se ”Eluppvärmning yttre backspegel” på sid 150.)

VARNING

- **Ställ inte in spegeln under körning. Det är då lätt att tappa kontrollen över bilen, med risk för allvarliga eller livshotande skador som följd.**
- **De yttre backspeglarna kan bli mycket heta när elvärmen är påkopplad. Akta fingrarna.**

—Backspegelreglage, elektriskt

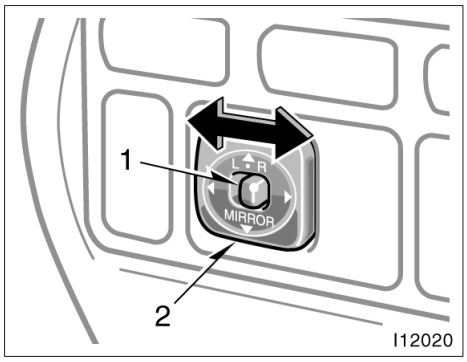

Vänsterstyrda bilar

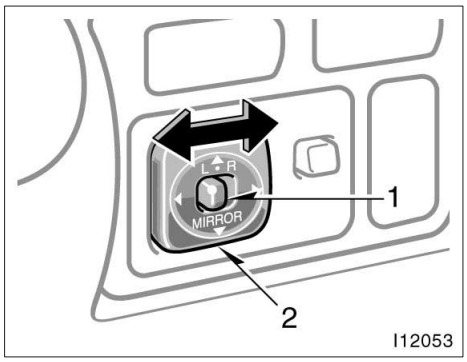

Högerstyrda bilar

STÄLLA IN SPEGLAR

Ställ in speglarna med reglagen.

1. Spegelväljare—för att välja den spegel som skall ställas in.
   Ställ omkopplaren på ”L” (vänster) eller ”R” (höger).
2. Inställningsreglage—för att ställa in spegeln.
   Flytta reglaget i önskad riktning.

Speglarna kan justeras när startnyckeln är i läge ”ACC” eller ”ON”.

OBSERVERA
Om speglarna frusit fast får du inte använda elinställningen. Skrapa inte på speglarna. Tag bort isen med avisningsspray.

—Infällbara sidospeglar

▶Typ A

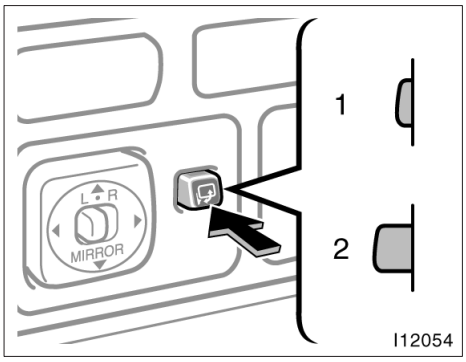

Tryck på reglaget för att fälla in speglarna vid parkering i trånga utrymmen.

Tändningen måste vara i ”ACC”– eller ”ON”–läge.

Läge 1—Ställa in backspeglarna.
Läge 2—Återställa backspeglarna i resp ursprungsläge.

⚠ **VARNING**
● **Vidrör inte spegeln när den är i rörelse för att undvika att skada spegeln eller dig själv.** ● **Kör inte med infällda backspeglar. Speglarna på både förar– och passagerarsidorna måste vara utfällda och rätt inställda innan du börjar köra.**

▶Typ B

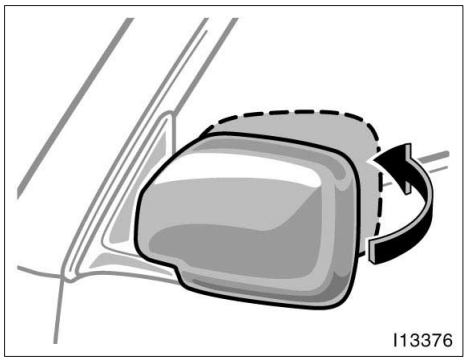

Backspeglarna kan fällas in, t.ex. vid parkering i trånga utrymmen.

Tryck för hand och fäll backspegeln bakåt så långt det går.

⚠ VARNING

Kör inte med infällda backspeglar. Speglarna på både förar– och passagerarsidorna måste vara utfällda och rätt inställda innan du börjar köra.

Invändig backspegel med bländskydd

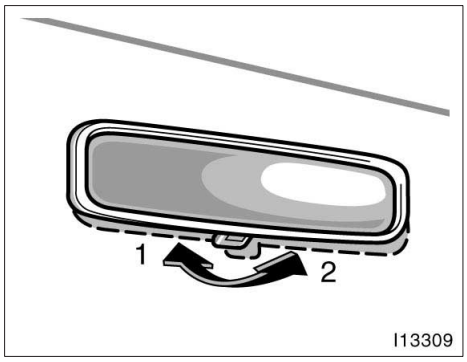

Ställ in spegeln så att du nätt och jämnt ser bilens bakvagn genom den.

Ställ om spaken under spegeln under mörkerkörning för att minska bländningsrisken från bakomvarande fordon.

Körning i dagsljus—spaken i läge 1

Bilden i spegeln är klarare och tydligare i detta läge.

Mörkerkörning—spaken i läge 2

Tänk på att du förlorar en del av skärpan i spegeln när du minskar reflexerna i den.

⚠ VARNING

Ställ inte in spegeln under körning. Det är då lätt att tappa kontrollen över bilen, med risk för allvarliga eller livshotande skador som följd.

Solskydd—

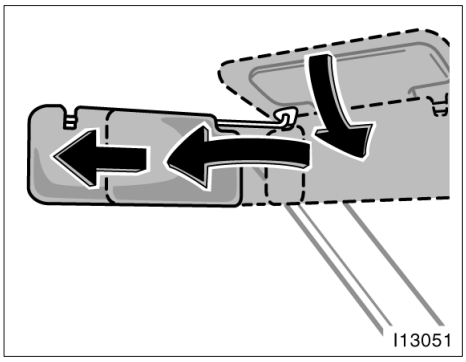

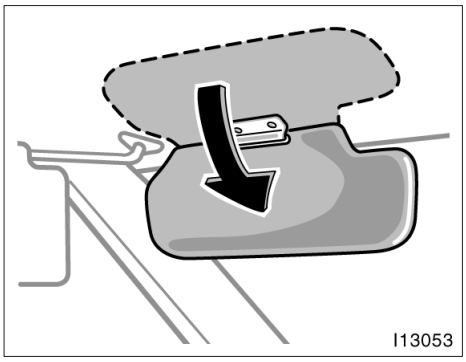

Fäll ner solskyddet för att stänga ute bländande ljus genom vindrutan.

Fäll ner solskyddet för att stänga ute bländande ljus genom vindrutan.

Haka av solskyddet från kroken och vrid det åt sidan för att undvika bländning från sidan.

Du kan ställa in solskyddet som bilden visar.

När solskyddet är nedfällt kan du fälla der det sekundära solskyddet för att stänga ute bländande ljus genom vindrutan.

⚠ VARNING

Solskyddet kan bara skjutas när det är nedfällt i sidläge. Det kan täcka den avbländbara inre backspegeln och hindra sikten.

—Sminkspegel

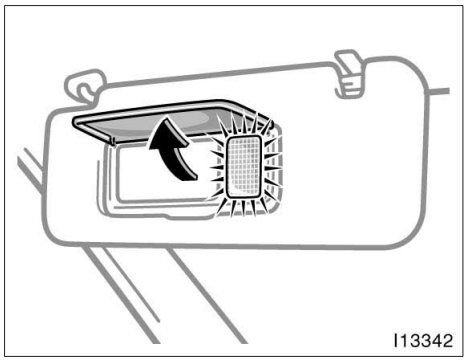

Fäll ner solskyddet och öppna luckan när du vill använda spegeln.

Spegellampan tänds när locket öppnas.

Del 1–4
INSTRUMENT OCH MANÖVERORGAN

Belysning, torkare samt eluppvärmd bakruta

- Strålkastare och körriktningsvisare 136
- Höjdinställning av strålkastare 138
- Varningsblinkers 140
- Instrumentbelysning 140
- Dimljus, fram 141
- Dimljus bak 141
- Kupébelysning 142
- Läslampor 143
- Tändningsbelysning 144
- Vindrutetorkare och spolare (Med regnavkänning) 145
- Vindrutetorkare och spolare (Med intervallfunktion) 147
- Bakrutetorkare och –spolare 148
- Strålkastarspolare 148
- Eluppvärmd bakruta 149
- Eluppvärmning för yttre backspeglar 150

Strålkastare och körriktningsvisare

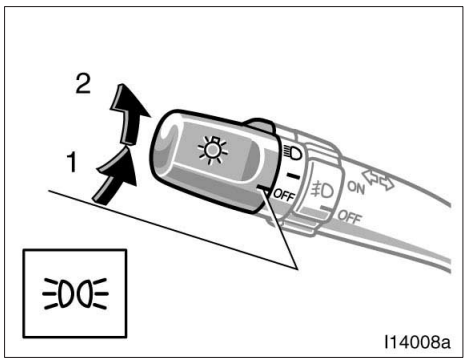

STRÅLKASTARE

Gör så här för att slå på följande belysning: Vrid på strålkastar/körriktningsvisarspaken.

Läge 1—Parkering, baklyktor, nummerskyltsbelysning och instrumentpanelbelysning.

Läge 2—Strålkastarna och all annan färdbelysning

När ovanstående belysning är tänd så tänds indikeringslamporna i instrumentgruppen.

På vissa modeller tänds dock ovanstående belysning även om bilen startas med ljusströmställaren frånslagen.

Om bilen har en ratt för höjdinställning av strålkastarna måste eventuell höjdinställning göras innan du tänder strålkastarna. (Se ”Höjdinställning av strålkastarna” på sid 138.)

När strålkastaromkopplaren är på släcks strålkastarna automatiskt när startnyckeln står i läge ”ACC” eller ”LOCK”. Tänd strålkastarna igen genom att vrida startnyckeln till ”ON”–läge eller genom att stänga av strålkastarna och därefter vrida på knoppen längst ut på spaken till det första eller andra klicket.

Varningssummer, strålkastarna tända

En summer ljuder som varning om du har glömt att släcka strålkastarna efter att du vridit startnyckeln till ”ACC” eller ”LOCK”–läge och sedan öppnar dörren på förarsidan.

OBSERVERA
För att spara batteriet skall du inte lämna belysningen tänd längre än nödvändigt om motorn inte är igång.

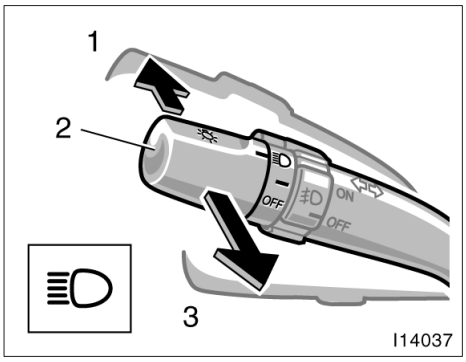

Helljus/halvljus—Slå på strålkastarna och skjut spaken ifrån dig för att få helljus (läge 1). Drag spaken mot dig (läge 2) för halvljus.

En blå lampa tänds på instrumentpanelen när helljuset är tänt.

Helljusblink (läge 3)—Drag spaken mot dig så långt det går. Släpp spaken så slocknar helljuset.

Helljusblink kan användas även om vredet i änden av spaken står i ”OFF”–läge.

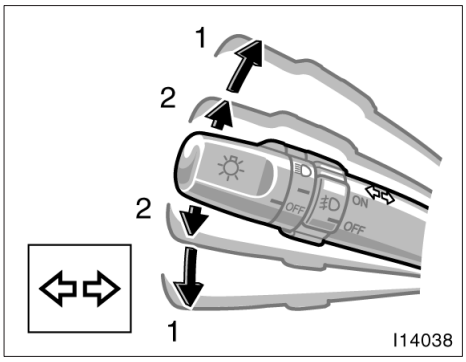

KÖRRIKTNINGSVISARE

För belysnings/körriktningsspaken uppåt eller nedåt till läge 1 för att visa åt vilket håll du skall svänga.

Tändningen måste vara i ”ON”–läge.

Spaken återgår automatiskt till ursprungsläget efter svängen, men vid små rattutslag, t.ex. om du byter fil, kan du behöva återställa den för hand.

Du kan signalera filbyte genom att föra spaken uppåt eller nedåt tills det tar emot något (läge 2) och hålla den där.

Om den gröna indikeringslampan på instrumentpanelen blinkar snabbare än vanligt är någon av blinkerslamporna fram eller bak trasig. Se ”Byte av glödlampor” på sid 407.

Nivåinställning för halvljuset

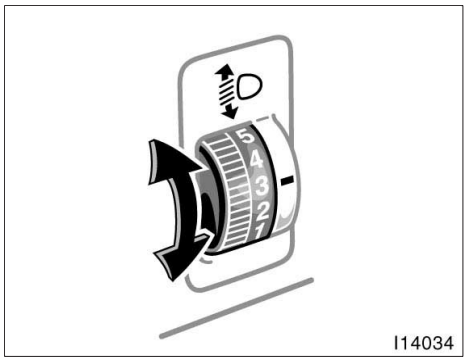

Justera strålkastarnas höjdinställning med inställningsratten.

I följande tabell visas några lämpliga strålkastarinställningar. Vid annan belastning än vad som visas i tabellen skall strålkastarna justeras så att överkant på ljuskäglan motsvarar inställningen med endast föraren i bilen. Ju högre siffra på reglaget, desto lägre inställning av strålkastaren.

Håll alltid strålkastarna rätt inställda för att inte blända mötande trafikanter.

Lastförhållande och reglageinställning

Belastning \ Modell		Utan aktiv höjdkontroll	Med aktiv höjdkontroll
Endast förare, eller förare + en passagerare i framsätet		0	0
Föraren + passagerare fram och alla passagerare längst bak.		2	0
Bilen fullsatt	Utan tredje sätesrad	2	0
	Med tredje sätesrad	3	0
Bilen fullsatt + full last i bagageutrymmet	2UZ–FE–motor	5	3
	1HD–FTE–motor	4	3
Förare + full last i bagageutrymmet		5	3

Varningsblinkers

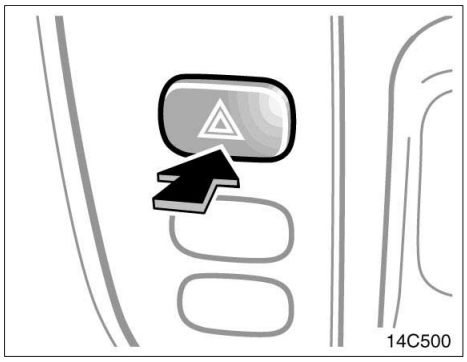

Tryck in tangenten för att tända varningsblinkers.

Alla körriktningsvisare börjar att blinka. Tryck en gång till för att släcka.

Varningsblinkers skall användas för att varna övriga trafikanter om du måste stanna bilen där den utgör en trafikfara.

Stanna alltid bilen så långt från körbanan som möjligt.

Blinkersspaken fungerar inte så länge varningsblinkers är påkopplade.

OBSERVERA
För att inte batteriet skall bli urladdat, bör du inte ha varningsblinkers påkopplade längre än nödvändigt om motorn inte är igång.

Instrumentbelysning

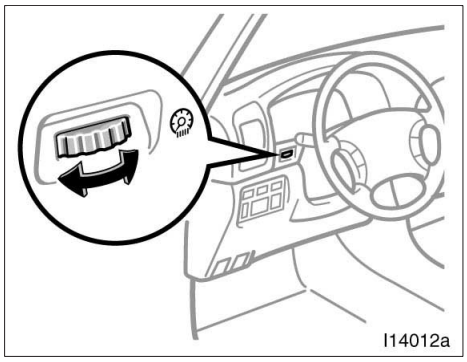

Vrid på ratten för att reglera ljusstyrkan på instrumentbelysningen.

Dimstrålkastare, fram

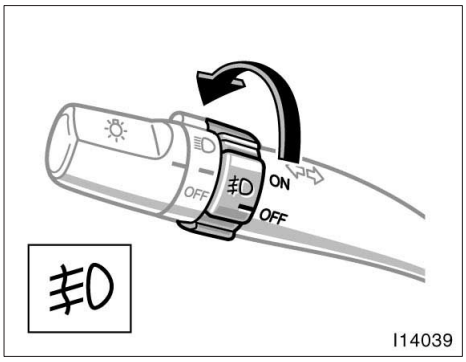

Tänd dimstrålkastarna fram genom att vrida ringen på belysnings–/blinkersspaken. Dimstrålkastarna tänds endast om baklyktorna är tända.

Indikeringslampan tänds på instrumentpanelen när de främre dimstrålkastarna är tända.

Dimljus, bak

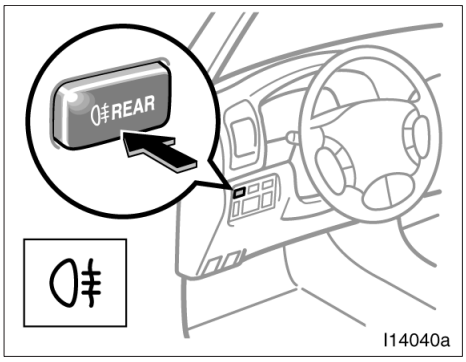

Tänd de bakre dimljusen genom att trycka på strömbrytaren. De tänds under följande förutsättningar:

När de främre dimstrålkastarna är tända—De bakre dimljusen tänds endast om baklyktorna eller strålkastarna är tända.

När de främre dimstrålkastarna inte är tända—De bakre dimljusen tänds när strålkastarna är tända.

Indikeringslampan tänds på instrumentpanelen när de bakre dimljusen är tända.

Det bakre dimljusen släcks automatiskt när den övriga belysningen stängs av.

När strålkastarbelysningen har släckts, tänds inte de bakre dimljusen nästa gång strålkastarna slås på.

Tänd de bakre dimljusen igen genom att trycka på strömbrytaren under förutsättningarna ovan.

Kupélampor

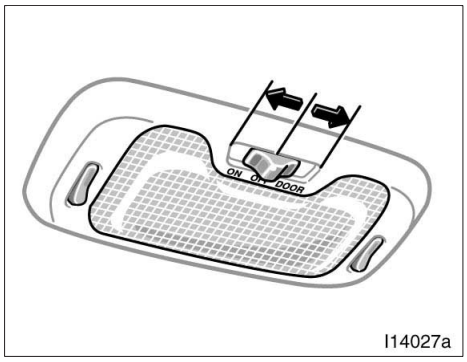

Mitten (typ A)

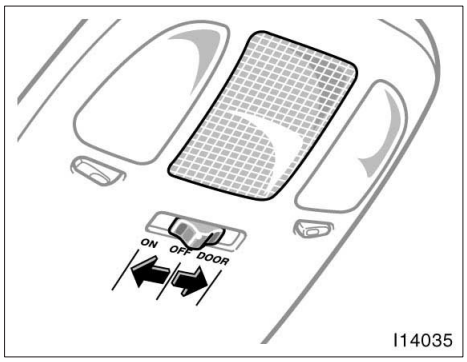

Mitten (typ B)

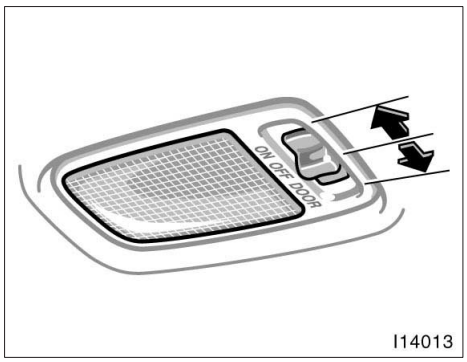

Bak

Flytta tangenten för att tända kupébelysningen.

Strömbrytaren har följande lägen:

”ON”—Taklampan tänd hela tiden.

”OFF”—Taklampan släcks.

”DÖRRAR”—

—Mitten: Taklampan tänds när någon av sidodörrarna eller bakluckan öppnas.

—Bak: Taklampan tänds när någon av de bakre dörrarna eller bakluckan öppnas.

BELYSNING VID INSTEG I BILEN

Mitten—
När strömställaren är i ”DOOR”–läge tänds belysningen när någon av dörrarna eller bakluckan öppnas eller om startnyckeln vrids till ”LOCK”–läge När alla dörrarna är stängda fortsätter lampan att lysa en viss tid innan den slocknar.*

I följande fall släcks emellertid belysningen direkt:

- När alla dörrarna har stängts och startnyckeln är i läge ”ACC” eller ”ON”.
- Om startnyckeln vrids till ”ACC”, ”ON” eller ”START” medan lampan lyser.
- Om du låser alla dörrarna medan lampan är tänd.
- En av framdörrarna stängs med låsknappen tryckt framåt, medan de övriga dörrarna är låsta.

*OBSERVERA: *Du kan göra en inställning så att takbelysningen inte tänds eller så att den släcks tidigare. Kontakta en auktoriserad Toyota–återförsäljare eller –verkstad, eller annan verkstad med motsvarande kvalifikationer och utrustning för att få mer information.*

SLÄCKNING AV KUPÉBELYSNING

Om någon lampa inne i bilen lyser när du vrider startnyckeln till ”OFF” kommer lamporna automatiskt att släckas efter 30 minuter.

Denna släckning kan förhindras på följande sätt:

- Vrid startnyckeln till ”ACC”.
- Öppna eller stäng någon av sidodörrarna eller bakluckan.

Alla lampor släcks när någon av dörrarna låses eller låses upp med fjärrkontrollnyckeln.

Läslampor

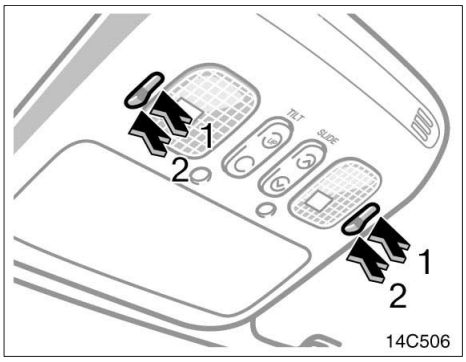

Fram

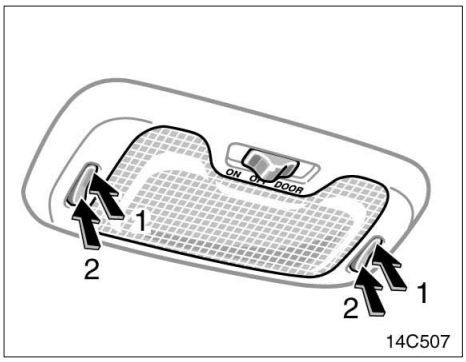

Mitten (typ A)

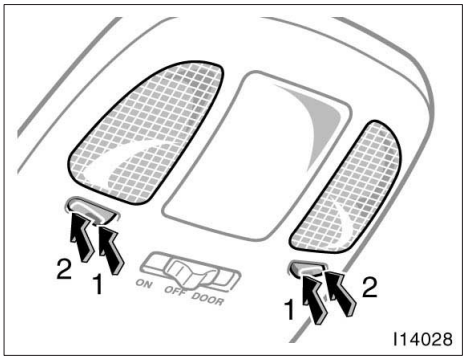

Mitten (typ B)

Tryck på strömbrytaren på sidan 1 för att tända läslampan. Tryck på sidan 2 för att släcka läslampan.

SLÄCKNING AV LÄSLAMPOR

Om någon läslampa inne i bilen lyser när du vrider startnyckeln till ”OFF” kommer lamporna automatiskt att släckas efter 30 minuter.

Denna släckning kan förhindras på följande sätt:

- Vrid startnyckeln till ”ACC”.
- Öppna eller stäng någon av sidodörrarna eller bakluckan.

Alla lampor släcks när någon av dörrarna låses eller låses upp med fjärrkontrollnyckeln.

Tändningslåsbelysning

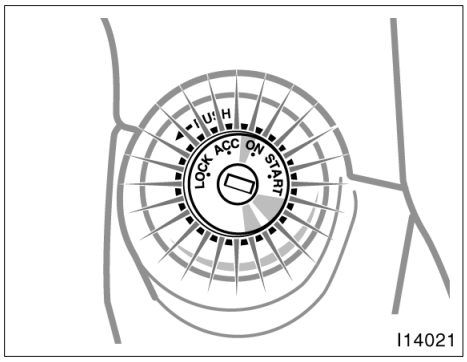

För att göra det lättare att hitta nyckelhålet för startnyckeln tänds en lampa vid tändningslåset när någon av dörrarna öppnas.

När samtliga dörrar är stängda fortsätter lampan att lysa en stund innan den slocknar.

Lampan slocknar omedelbart när startnyckeln vrids till ”ACC”–läget eller när alla dörrar och bakluckan låses.

Vindrutetorkare och –spolare (Med regnavkänning)

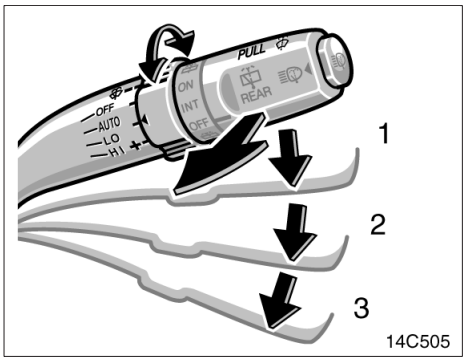

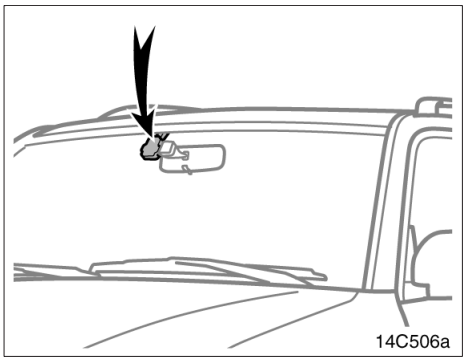

Vrid spaken till önskat läge för att starta vindrutetorkarna.

Tändningen måste stå i ”ON” läge.

Spaken har tre lägen:

1. **”AUTO”:** Automatisk funktion

Torkarens hastighet beror på bilens hastighet samt antalet regndroppar som vindrutesensorn känner av.

2. **”LO”:** Låg hastighet
3. **”HI”:** Hög hastighet

Vrid justeringsringen mot ”–” för att minska känsligheten och till ”+” för att öka den.

Vindrutesensorn är placerad nära den invändiga backspegeln.

När startnyckeln är avstängd och vindrutesensorn vidrörs vid rengöring av vindrutan eller av annan orsak kommer något av följande att aktivera den automatiska torkarfunktionen.

- Tändningslåset vrids om medan torkarspaken är i ”AUTO”–läge.
- Tändningslåset vrids om och torkarspaken flyttas nedåt i ”AUTO”–läge.

Även om torkarspaken är i ”AUTO”–läge växlar systemet till intervalläge om systemet blir defekt.

Om systemet är defekt förkortas tiden mellan torkarsvepen när bilens hastighet ökar. När bilen kör fortare än 20 km/h och intervallreglaget är i ”+”–läge blir tidsintervallet som kortast, dvs 1,5 sekunder.

Om vindrutan blir mycket het (över 90°C) eller kall (under –30°C).

⚠ VARNING

Var försiktig så att du inte klämmer fingrarna mellan torkarbladen och vindrutan.

När torkaromkopplaren är i ”AUTO”–läge och tändningen är påslagen kan den automatiska torkarfunktionen aktiveras i följande fall:

- **Om du rör vid vindrutans övre mellersta del i närheten av sensorn.**
- **Om du torkar av vindrutans övre mellersta del (i närheten av sensorn) med en trasa eller liknande.**
- **Om vindrutan vibrerar.**
- **Om du trycker på sensorn.**

Om du stannar bilen med torkaromkopplaren i ”LO”–läge ändras torkarens hastighet automatiskt från låg hastighet till intervallgång.* Denna funktion fungerar inte när intervallreglaget är inställt på ”+”.

*OBSERVERA: *Denna funktion kan kopplas bort. Kontakta en auktoriserad Toyota–återförsäljare eller –verkstad, eller annan verkstad med motsvarande kvalifikationer och utrustning för att få mer information.*

Spola vindrutan genom att dra spaken mot dig och sedan släppa den.

Om torkarspaken är i ”OFF”–läge gör torkarna automatiskt 3 svep och därefter ett enstaka svep för att torka hela vindrutan.* Bilens hastighet avgör tidsintervallets längd mellan de tre första svepen och det sista. Det sista svepet utförs inte om bilens hastighet överstiger 170 km/h.

*OBSERVERA: *Det sista svepet kan kopplas bort. Kontakta en auktoriserad Toyota–återförsäljare eller –verkstad, eller annan verkstad med motsvarande kvalifikationer och utrustning för att få mer information.*

Instruktioner för påfyllning av spolarvätska finns i ”Påfyllning av spolarvätska” på sid 407.

I kallt väder bör vindrutan värmas upp med avfrostningsfunktionen innan du spolar rutan. Det förhindrar att spolarvätskan fryser fast på vindrutan och skymmer sikten.

Eluppvämningen av bakrutan och backspeglarna slås automatiskt på när du använder vindrutetorkarna.

OBSERVERA

Starta inte vindrutetorkarna om vindrutan är torr. Glaset kan repas.

Om du vaxar bilen ska du se till att munstyckena för spolarvätskan inte blir blockerade. Om ett munstycke blir igensatt skall du kontakta en auktoriserad Toyota–återförsäljare eller –verkstad eller annan verksamhet med motsvarande kvalifikationer och utrustning.

OBSERVERA

Om ett munstycke blockeras skall du inte peta i det med nålar eller andra föremål. Munstycket kan skadas.

Vindrutetorkare och spolare (Med intervallfunktion)

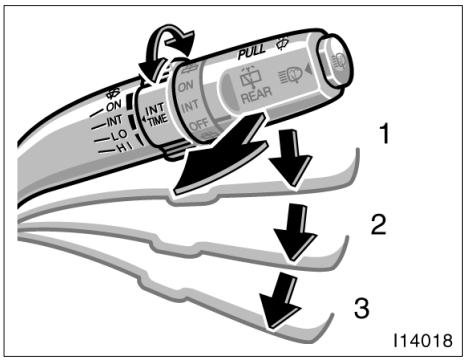

Vrid spaken till önskat läge för att starta vindrutetorkarna.

Tändningen måste stå i ”ON” läge.

Spaken har tre lägen:

1. **”INT”:** Intervallfunktion
2. **”LO”:** Låg hastighet
3. **”HI”:** Hög hastighet

Vrid intervallreglaget uppåt för att öka intervallen mellan varje torkarslag och nedåt för att minska intervallen.

Drag spaken mot dig för att spruta spolarvätska på rutan.

Vindrutetorkarna gör några slag efter varje spolning av vindrutan även om torkarna är avstängda.

Instruktioner för påfyllning av spolarvätska finns i ”Påfyllning av spolarvätska” på sid 407.

Vintertid bör du värma vindrutan med defrosterläget på varmluft innan du använder vindrutespolaren. Det förhindrar att spolarvätskan fryser fast på vindrutan och skymmer sikten.

OBSERVERA
Starta inte vindrutetorkarna om vindrutan är torr. Glaset kan repas.

Om du vaxar bilen ska du se till att munstyckena för spolarvätskan inte blir blockerade. Om ett munstycke blir igensatt skall du kontakta en auktoriserad Toyota–återförsäljare eller –verkstad eller annan verksamhet med motsvarande kvalifikationer och utrustning.

OBSERVERA
Om ett munstycke blockeras skall du inte peta i det med nålar eller andra föremål. Munstycket kan skadas.

Bakrutetorkare och –spolare

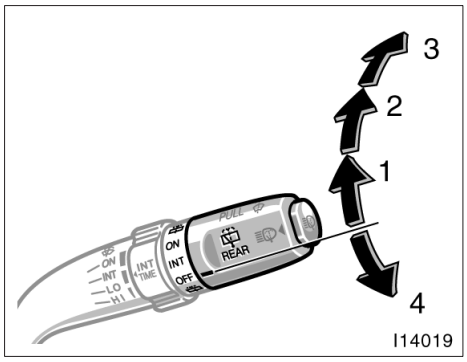

Vrid knoppen i änden av spaken uppåt för att starta bakrutetorkaren.

Tändningen måste vara i ”ON”–läge.

Spaken har två lägen:

1. **”INT”:** Intervallgång
2. **”ON”:** Låg hastighet

Vrid knoppen uppåt eller nedåt så långt som möjligt (läge 3 eller 4) för att spruta spolarvätska på bakrutan. Knoppen återgår automatiskt från dessa lägen när du släpper den.

Instruktioner för påfyllning av spolarvätska finns i ”Påfyllning av spolarvätska” på sid 407.

OBSERVERA
Starta inte bakrutetorkaren om bakrutan är torr. Glaset kan repas.

Strålkastarspolare

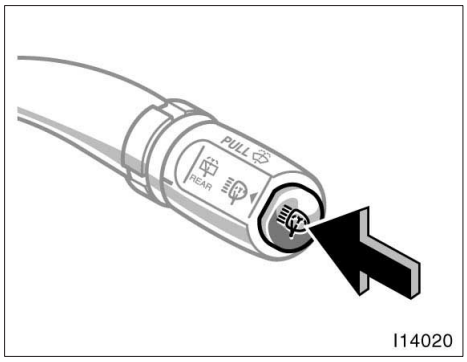

Tryck på knappen när strålkastarna är tända för att spruta vätska på strålkastarglasen.

Tändningen måste vara i ”ON”–läge.

Kontrollera regelbundet vätskenivån i den genomskinliga behållaren för spolarvätska.

Fyll på med spolarvätska. Anvisningar för påfyllning av spolarvätska finns i ”Påfyllning av spolarvätska” på sid 407.

OBSERVERA
Sätt inte på strålkastarrengöringen om spolarvätsketanken är tom. Spolarmotorn kan överhettas.

Eluppvärmd bakruta

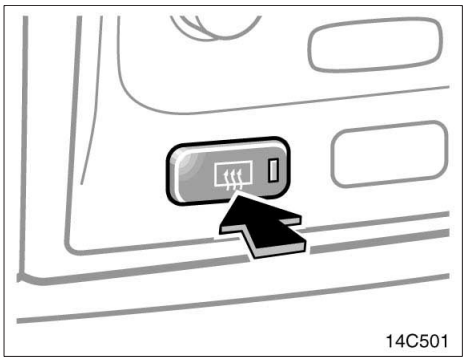

Tryck på strömbrytaren för att ta bort imma eller frost från bakrutan.

Tändningen måste vara i ”ON”–läge.

De tunna värmetrådarna på insidan av bakrutan avlägsnar snabbt imma och frost från bakrutan. En indikeringslampa visar när eluppvärmningen är på.

Tryck på strömbrytaren en gång till för att stänga av eluppvärmningen.

Eluppvärmningen stängs av automatiskt efter cirka 15 minuter.

Eluppvärmningen skall vara avstängd när sikten genom bakrutan är fri. Om eluppvärmningen är på i onödan kan batteriet laddas ur, särskilt vid många starter och stopp. Eluppvärmningen är inte avsedd för att torka rutan från regnvatten eller att ta bort snö.

OBSERVERA

- ***Var försiktig så att du inte repar eller skadar de tunna värmetrådarna eller kontakterna när du rengör bakrutans insida.***
- ***För att undvika att batteriet laddas ur bör eluppvärmningen stängas av när motorn är avstängd.***

Eluppvärmning för yttre backspeglar

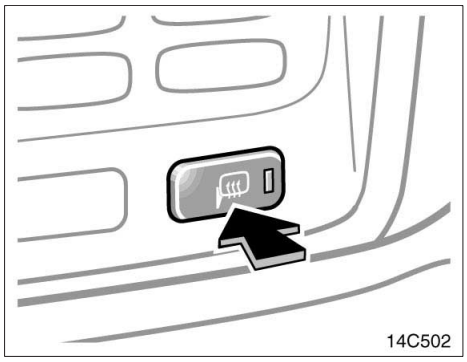

Tryck på strömbrytaren för att ta bort imma eller frost från de yttre backspeglarna.

Tändningen måste vara i ”ON”–läge.

Även värmepanelerna i de yttre backspeglarna frostar snabbt av ytorna. En indikeringslampa lyser när eluppvärmningen av speglarna är i funktion.

Tryck på strömbrytaren en gång till för att stänga av eluppvärmningen.

Eluppvärmningen stängs av automatiskt efter cirka 15 minuter.

⚠ VARNING

De yttre backspeglarna kan bli mycket heta när elvärmen är påkopplad. Akta fingrarna.

Eluppvärmningen skall vara avstängd när spegelytorna är rena. Om eluppvärmningen är på i onödan kan batteriet urladdas, särskilt vid upprepade korta körningar. Eluppvärmningen är inte avsedd att torka bort regnvatten eller smälta bort snö.

Om de yttre backspeglarna är fastfrusna måste du använda defrosterspray innan du gör eventuella inställningar.

OBSERVERA

För att undvika att batteriet laddas ur bör eluppvärmningen stängas av när motorn är avstängd.

Del 1–5
INSTRUMENT OCH MANÖVERORGAN

Instrument, mätare och varningslampor

- Bränslemätare 152
- Temperaturmätare för kylarvätska 152
- Oljetryckmätare 153
- Voltmätare 154
- Varvräknare 154
- Vägmätare och två trippmätare 155
- Varningslampor och varningssummer 156
- Färdinformationsdisplay 166

Bränslemätare

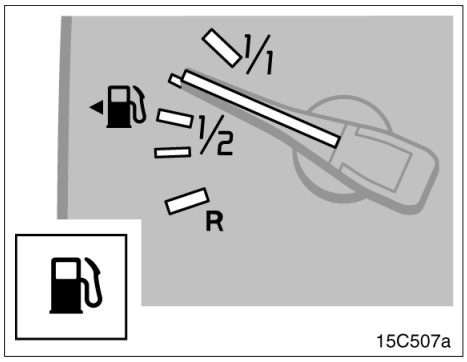

Mätaren indikerar ungefärlig bränslenivå när tändningen är påslagen.

Nästan full—Nålen vid ”1/1”
Nästan tom—Nålen vid ”R”

Fyll på bränsle när en kvarts tank återstår.

När bränslenivån närmar sig ”R” eller om bränslevarningslampan tänds måste du fylla på bränsle snarast möjligt.

I upp– eller nedförsbackar eller i kurvor kan bränslet röra sig i tanken så att visarnålen svänger upp och ned. Varningslampan kan då tändas tidigare än vanligt.

Även om visarnålen återgår till ”R” när startnyckeln vrids till ”START” betyder det inte att systemet är defekt.

Varningslampan släcks efter påfyllning. Om varningslampan inte släcks skall du snarast kontakta en auktoriserad Toyota–återförsäljare eller –verkstad eller annan verksamhet med motsvarande kvalifikationer.

Temperaturmätare för kylarvätska

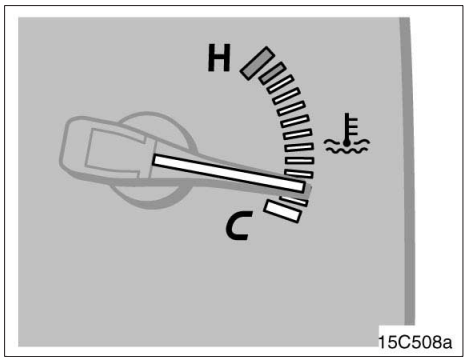

Mätaren visar kylarvätskans temperatur när tändningen är påslagen. Motorns arbetstemperatur varierar beroende på väderlek och motorbelastning.

Om visaren står i det röda fältet eller högre måste du stanna omedelbart och låta motorn svalna.

Under vissa förhållanden kan bilen bli överhettad, t.ex.:

- Vid körning i långa uppförsbackar i varmt väder.
- När du stannar eller kör långsamt efter körning i hög hastighet.
- Körning på tomgång med luftkonditioneringen på i stadstrafik med långa köer.
- Vid körning med släp.

Även om visaren i kylvätsketemperaturmätaren återgår till ”C” när startnyckeln vrids till ”START” betyder det inte att systemet är defekt.

OBSERVERA

- ***Tag inte bort termostaten ur kylarsystemet eftersom detta kan göra att motorn överhettas. Termostatens uppgift är att reglera kylvätskeflödet så att motortemperaturen håller sig inom ett bestämt område.***
- ***Fortsätt inte köra om motorn är överhettad. Se ”Om motorn blir överhettad” på sid 344.***

Oljetryckmätare

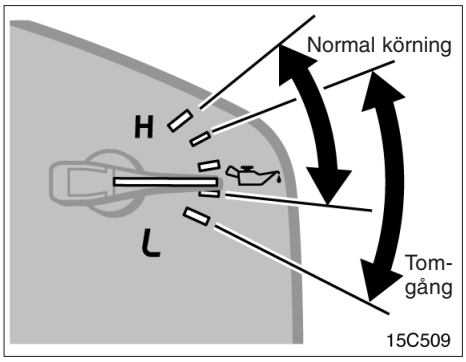

Mätaren visar motoroljans tryck när tändningen är påslagen. Kontrollera under körning att oljetrycket alltid ligger inom normala värden.

Om oljetrycket skulle stanna under normalt värde måste du omedelbart stanna bilen vid sidan av vägen där det är lämpligt och stänga av motorn. Ring en auktoriserad Toyota–återförsäljare eller –verkstad eller annan verkstad med motsvarande kvalifikationer och utrustning och be om hjälp.

Om oljenivån är för låg kanske inte oljetrycket blir tillräckligt högt. Oljetryckmätaren får dock inte betraktas som en indikator för oljenivån i motorn. Nivån måste alltid kontrolleras med oljemätstickan.

Även om visaren i oljetryckvisaren återgår till ”L” när startnyckeln vrids till ”START” betyder det inte att systemet är defekt.

OBSERVERA

Kör aldrig med för lågt oljetryck tills orsaken är fastställd. Motorn kan få mycket allvarliga skador.

Voltmätare

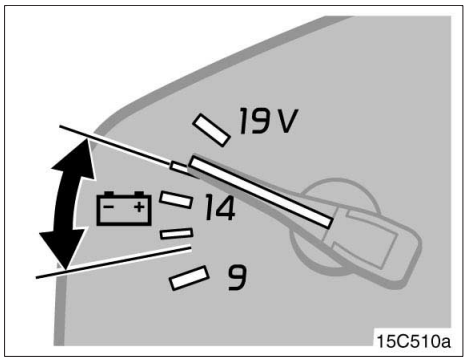

Voltmätaren visar om batteriet är laddat eller urladdat. Gör kontrollen medan motorn är i gång—nålen skall alltid vara i samma läge som på bilden.

Om nålen är under eller över det normala medan motorn är i gång behöver laddningssystemet repareras omedelbart.

Det är emellertid normalt för nålen att sjunka under normalvärdet medan motorn startas.

Även om voltmätarens visare återgår till ”9” när startnyckeln vrids till ”START” betyder det inte att systemet är defekt.

Varvräknare

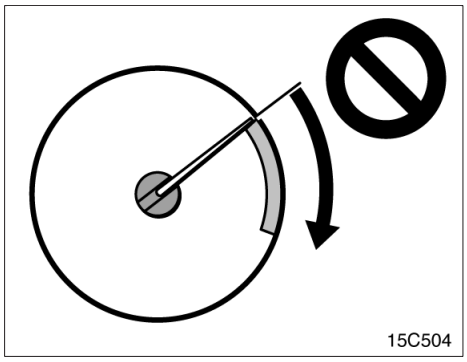

Varvräknaren visar motorns varvtal i tusentals varv per minut. Använd varvräknaren för att växla vid rätt tillfälle och för att undvika att motorn hackar eller övervarvas.

Körning på för högt varvtal ger onormalt motorslitage och drar mycket bränsle. Ett lägre varvtal ger nästan alltid bättre bränsleekonomi.

Även om varvräknarens visare återgår till ”0” när startnyckeln vrids till ”START” betyder det inte att systemet är defekt.

OBSERVERA
Låt inte mätarnålen gå in i det röda området. Motorn kan få allvarliga skador.

Vägmätare och två trippmätare

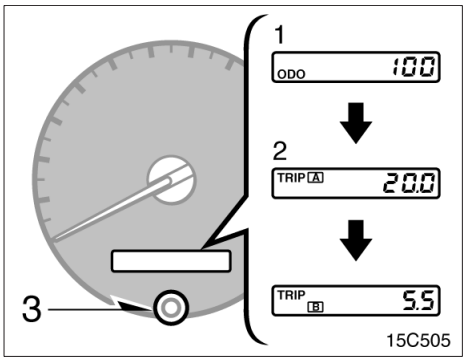

Mätaren innehåller vägmätaren och två trippmätare.

1. Vägmätare—Visar bilens totala körsträcka.
2. Två trippmätare—Visar av varandra oberoende olika körsträckor från senaste nollställningen.

   Du kan använda den ena trippmätaren för att mäta bränsleförbrukningen och den andra för att mäta körsträckan på varje resa. Om batteriet bortkopplas försvinner värdena i de båda trippmätarna.
3. Nollställningsknapp för trippmätarna—Nollställer båda trippmätarna och ändrar mätarvisningen.

   Tryck snabbt på knappen för att byta visning i displayen. Mätaren växlar för varje tryck på knappen från vägmätare, trippmätare A, trippmätare B och tillbaka till vägmätare.

   Nollställ trippmätare A genom att först välja trippmätare A och tryck sedan på nollställningsknappen tills mätaren är nollställd. Nollställ trippmätare B på motsvarande sätt.

Varningslampor och varningssummer

Om lampan tänds eller om summern ljuder...		Gör så här.
(a)	(Indikeringslampa och summer)	Om parkeringsbromsen inte är anlagd, stanna genast och kontakta en auktoriserad Toyota–återförsäljare eller –verkstad eller annan verksamhet med motsvarande kvalifikationer och utrustning.
(b)		Tag på säkerhetsbältet – föraren.
(c)	PASSENGER	Tag på säkerhetsbältet – framsätespassageraren.
(d)		Stanna och kontrollera.
(e)		Fyll på motorolja.
(f)		Kör bilen till en auktoriserad Toyota–återförsäljare eller –verkstad eller annan verksamhet med motsvarande kvalifikationer och utrustning.
(g)		Fyll på bränsle.
(h)		Kör genast bilen till en auktoriserad Toyota–återförsäljare eller –verkstad eller annan verksamhet med motsvarande kvalifikationer och utrustning.
(i)	ABS	Kör bilen till en auktoriserad Toyota–återförsäljare eller –verkstad eller annan verksamhet med motsvarande kvalifikationer och utrustning. Om också bromsvarningslampan lyser, stanna genast och kontakta en auktoriserad Toyota–återförsäljare eller –verkstad eller annan verksamhet med motsvarande kvalifikationer och utrustning.
(j)		Stäng alla dörrarna och bakluckan.

Om lampan tänds eller om summern ljuder...		Gör så här.
(k)	T–BELT	Kör bilen till en auktoriserad Toyota–återförsäljare eller –verkstad eller annan verksamhet med motsvarande kvalifikationer och utrustning.
(l)		Töm vattenavskiljaren.
(m)	A/T P	Flytta reglaget för 4–hjulsdrift från läge ”N”.
(n)	A/T OIL TEMP	Stanna och kontrollera.
(o)	VSC TRC VSC OFF	Kör bilen till en auktoriserad Toyota–återförsäljare eller –verkstad eller annan verksamhet med motsvarande kvalifikationer och utrustning.
(p)	VGRS	Kör bilen till en auktoriserad Toyota–återförsäljare eller –verkstad eller annan verksamhet med motsvarande kvalifikationer och utrustning.
(q)	Summerton för strålkastarna	Stäng av strålkastarna.

(a) Varningslampa och varningssummer för bromssystemet

Varningslampan tänds i följande fall, när startnyckeln är i ”ON”–läge.

- **När parkeringsbromsen är åtdragen...**

Denna lampa tänds och lyser några sekunder när tändningslåset är i ”ON”–läge även om parkeringsbromsen inte är åtdragen.

- **Om bromsvätskenivån är låg...**

⚠ VARNING

Det är livsfarligt att fortsätta köra som vanligt med för låg bromsvätskenivå.

- **När den hydrauliska bromsservon är ur funktion...**

Om den hydrauliska bromsservon inte fungerar ordentligt och ger dålig bromskvalitet tänds varningslampan och varningssummern hörs kontinuerligt.

Låt en auktoriserad Toyota–återförsäljare eller –verkstad eller annan verksamhet med motsvarande kvalifikationer och utrustning kontrollera bilen i följande fall:

- Varningslampan tänds inte även om parkeringsbromsen är åtdragen och startnyckeln är i ”ON”–läge.
- Varningslampan tänds inte även om parkeringsbromsen är lossad och startnyckeln är i ON–läge.

Det är emellertid normalt att varningslampan tänds under körning och sedan omedelbart slocknar igen.

⚠ VARNING

Om något av följande inträffar skall du omedelbart stanna bilen där det är säkert att göra så och kontakta en auktoriserad Toyota–återförsäljare eller –verkstad eller annan verksamhet med motsvarande kvalifikationer och utrustning.

- **Lampan slocknar inte även om du lossar parkeringsbromsen när motorn är igång.**
- **Varningssummern går igång samtidigt med varningslampan.**

I båda fallen kan bromsarna vara defekta, vilket förlänger bromssträckan. Trampa hårt på bromspedalen och stanna bilen omedelbart.

- **Med stabiliseringssystem— Bromsvarningslampan tänds samtidigt med ”ABS”–varningslampan.**

Om detta inträffar betyder det inte bara att ABS–systemet är ur funktion, bilen blir dessutom extremt instabil vid inbromsning.

Något av följande kan inträffa, men behöver inte indikera att något är fel:

- Varningslampan fortsätter att lysa i cirka 60 sekunder efter det att startnyckeln vridits till ”ON”–läge. Om lampan släcks efter en stund är situationen normal.
- Upprepade tryckningar på bromspedalen kan aktivera varningslampa och varningssummer. Om lampan släcks och summern tystnar efter några sekunder är situationen normal.
- Ett ljud kan höras i motorrummet när motorn har startats eller när bromspedalen trycks ned upprepade gånger. Ljudet är ett pulserande ljud från bromssystemet och innebär inte att något är fel.

(b) Bältesvarnare för förarplatsen

Lampan påminner föraren att sätta på sig säkerhetsbältet.

Lampan tänds om föraren inte har tagit på sig bältet när tändningsnyckeln vrids till ”ON” eller ”START”–läge. Lampan fortsätter att blinka tills föraren tar på sig bältet.

(c) Varningslampa – framsätespassagerarens säkerhetsbälte

Lampan påminner om att framsätespassageraren inte har satt på sig säkerhetsbältet.

Lampan tänds om passageraren i framsätet inte har tagit på sig bältet när tändningsnyckeln vrids till ”ON” eller ”START”–läget. Lampan fortsätter att blinka tills framsätespassageraren tar på sig bältet.

Om bagage eller annan last placeras på framsätet kan sensorerna, beroende på vikt och placering, uppfatta detta som att en person sitter i framsätet och då blinkar också varningslampan.

(d) Varningslampa för urladdning

Lampan tänds när batteriet urladdas.

Om lampan tänds under körning är något fel i laddningssystemet.

Motorns tändsystem fortsätter emellertid att fungera så länge batteriet inte är helt urladdat. Stäng av luftkonditioneringen, fläkten, radion etc och kör direkt till närmaste auktoriserade Toyota–återförsäljare eller –verkstad eller annan verkstad med motsvarande kvalifikationer och utrustning.

OBSERVERA
Fortsätt inte köra om drivremmen är av eller sitter löst.

(e) Varningslampa för låg motoroljenivå

Den här lampan varnar för att motoroljenivån behöver kontrolleras. Om lampan tänds medan du kör på ojämnt underlag eller i brant backe bör du köra bilen till plan mark för att kontrollera om den släcks. Kontrollera oljenivån i motorn om lampan fortsätter att lysa. Se ”Kontroll av motoroljenivån” på sid 386.

Vid körning på mycket dålig väg eller väg med stark lutning där bilen kränger kraftigt kan lampan tändas på grund av oljans rörelser i motorn.

Under normala omständigheter kan lampan tändas tidigare än vid specificerade serviceintervall på grund av förbrukning av motorolja. Det beror på att motoroljan har nått den lägre nivån inom det specificerade underhållsintervallet och innebär inte att något är fel. (Se ”Några fakta om oljeförbrukning” på sid 303.)

OBSERVERA
Fortsätt inte att köra med för låg oljenivå. Motorn kan skadas allvarligt.

(f) Varningslampa för elsystemet

Lampan tänds i följande fall.

a. Bränsletanken är helt tom. (Se ”Bränslemätare” på sid 152 för ytterligare anvisningar.)

b. Ett problem har uppstått i motorns elsystem, i den automatiska växellådans elsystem eller det elektroniska systemet för gaspedalen.

c. Dieselmotor–
Turbotrycket är onormalt högt.

Om lampan tänds medan du kör enligt b. ovan, skall du låta en auktoriserad Toyota–återförsäljare eller –verkstad eller annan verkstad med motsvarande kvalifikationer och utrustning kontrollera bilen snarast möjligt.

Om lampan tänds medan du kör enligt c. ovan, sakta ner tills lampan slocknar och låt en auktoriserad Toyota–återförsäljare eller –verkstad, eller annan verkstad med motsvarande kvalifikationer och utrustning kontrollera bilen.

OBSERVERA
Kör aldrig i hög fart och rusa inte motorn efter det att lampan slocknat.

Endast modell med bensinmotor—

Om lampan tänds och varvtalet inte ökar när gaspedalen är nedtryckt kan det innebära problem någonstans i det elektroniska gasspjällreglersystemet.

Vibrationer kan uppstå i detta läget. Om du emellertid trycker ned gaspedalen hårt och långsamt kan du köra bilen med låg hastighet. Låt en auktoriserad Toyotaåterförsäljare eller –verkstad eller annan verkstad med motsvarande kvalifikationer kontrollera bilen snarast möjligt.

Även om problemet i det elektroniska systemet för kontroll av gasspjället rättar till sig vid körning i låg fart har systemet antagligen inte återställts helt förrän du stängt av motorn och vridit startnyckeln till ”ACC” eller ”LOCK”–läge.

⚠ VARNING

Se till att du använder pedalen på rätt sätt.

(g) Varningslampa för låg bränslenivå

Lampan tänds när bränslet i tanken håller på att ta slut. Fyll på bränsle så snart som möjligt.

(h) Varningslampa för krockkuddesystemet

Lampan tänds när tändningsnyckeln vrids till ”ON”–läget. Lampan slocknar efter cirka sex sekunder. Detta betyder att krockkuddarna och bältessträckarna fungerar som de skall.

Kontrollsystemet övervakar funktionen hos sensorerna till det centrala krockkuddesystemet, de främre krockkuddarna, sidokrockkuddarna, sidokrockgardinerna, förarsätets läge, strömbrytaren till förarplatsens bälteslås, bältessträckarna i framsätet, uppblåsningsanordningar, varningslampor, indikeringslampan för avstängning av sidoskyddsgardinernas vältningssensorfunktion, kablage och spänningskällor.

Om något av följande inträffar indikerar det att ett fel uppstått någonstans i komponenterna som övervakas av varningssystemet. Kontakta en auktoriserad Toyota–återförsäljare eller –verkstad eller annan verkstad med motsvarande kvalifikationer och utrustning för reparation av bilen.

- Varningslampan tänds inte när startnyckeln vrids till läge ”ON” eller är tänd i över 6 sekunder.
- Varningslampan tänds eller blinkar under körning.

Om varningslampan lyser med fast sken betyder det att problem har uppstått i krockkuddarna i framsätet. Om lampan blinkar är orsaken att sidokrockkuddar, sidoskyddsgardiner och/eller bältessträckarna inte fungerar.

(i) ”ABS”–varningslampa

ABS – låsningsfritt bromssystem (utan stabiliseringskontroll)

Varningslampan tänds när du vrider startnyckeln till ”ON”–läge. Om ABS–systemet fungerar som det skall släcks lampan efter några sekunder. Om systemet är defekt tänds varningslampan igen.

När ”ABS”–varningslampan tänds (men inte bromsvarningslampan) fungerar inte ABS–systemet. Då finns det risk för att något eller några av hjulen kan låsas vid häftig inbromsning eller vid inbromsning på hal eller våt vägbana.

Om något av följande inträffar indikerar det att ett fel uppstått någonstans i komponenterna som övervakas av varningssystemet. Kontakta en auktoriserad Toyota–återförsäljare eller –verkstad eller annan verkstad med motsvarande kvalifikationer och utrustning för reparation av bilen.

- Varningslampan tänds inte när startnyckeln vrids till läge ”ON” eller är tänd i över 6 sekunder.
- Varningslampan tänds under körning.

Det är emellertid normalt att varningslampan tänds under körning och sedan omedelbart slocknar igen.

Något av följande kan inträffa, men behöver inte indikera att något är fel.

- Varningslampan fortsätter att lysa i cirka 60 sekunder efter det att startnyckeln vridits till ”ON”–läge. Om lampan släcks efter en stund är situationen normal.
- Upprepade tryckningar på bromspedalen kan aktivera varningslampan. Om lampan släcks efter några sekunder är situationen normal.
- Lampan tänds när bakre differentialen är spärrad. Då fungerar inte ABS.

ABS–låsningsfritt bromssystem (med stabiliseringskontroll)

Varningslampan tänds när du vrider startnyckeln till ”ON”–läge. Om ABS– och bromsservosystemen fungerar som de skall släcks lampan efter några sekunder. Om något av systemen är defekt tänds varningslampan igen.

När ”ABS”–varningslampan lyser (men inte varningslampan för bromssystemet) fungerar inte ABS–systemet, bromsservosystemet, stabiliseringssystemet och/eller antispinnsystemet, men bromsarna fungerar på konventionellt sätt.

När ”ABS”–varningslampan tänds (men inte bromsvarningslampan) fungerar inte ABS–systemet. Då finns det risk för att något eller några av hjulen kan låsas vid häftig inbromsning eller vid inbromsning på hal eller våt vägbana.

Om något av följande inträffar indikerar det att ett fel uppstått någonstans i komponenterna som övervakas av varningssystemet. Kontakta en auktoriserad Toyota–återförsäljare eller –verkstad eller annan verkstad med motsvarande kvalifikationer och utrustning för reparation av bilen.

- Varningslampan tänds inte när startnyckeln vrids till ”ON”–läget, eller den slocknar inte.
- Varningslampan tänds under körning.

Det är emellertid normalt att varningslampan tänds under körning och sedan omedelbart slocknar igen.

⚠ VARNING

Om ”ABS”–varningslampan är tänd samtidigt som bromsvarningslampan lyser skall du omedelbart stanna bilen på säker plats. Kontakta en auktoriserad Toyota–återförsäljare eller –verkstad eller annan verkstad med motsvarande kvalifikationer och utrustning.

Om detta inträffar betyder det inte bara att ABS–systemet är ur funktion, bilen blir dessutom extremt instabil vid inbromsning.

Något av följande kan inträffa, men behöver inte indikera att något är fel.

- Varningslampan fortsätter att lysa i cirka 60 sekunder efter det att startnyckeln vridits till ”ON”–läge. Om lampan släcks efter en stund är situationen normal.
- Upprepade tryckningar på bromspedalen kan aktivera varningslampan. Om lampan släcks efter några sekunder är situationen normal.

(j) Varningslampa för öppen dörr

Denna lampa lyser tills alla sidodörrar och bakdörren är ordentligt stängda.

(k) Varningslampa för kamremmen (vissa modeller)

Denna lampa tänds efter 14.000 till 15.000 mils körning som en påminnelse att kamremmen och bränsleinsprutningsrören måste bytas. När den tänds skall du låta en auktoriserad Toyota–återförsäljare eller –verkstad, eller annan verkstad med motsvarande kvalifikationer och utrustning byta kamrem och bränsleinsprutningsrör samt nollställa varningslampan.

OBSERVERA

Fortsätt inte att köra utan att byta kamrem. Om kamremmen går av kan motorn få mycket allvarliga skador.

(l) Varningslampa för vattenavskiljaren (bil med dieselmotor)

Varningslampan tänds när ansamlat vatten i bränslefiltret har nått specificerad nivå.

Töm vattenavskiljaren omedelbart när varningslampan tänds. (Se sid 392 för anvisningar om tömning av vattenavskiljaren.)

OBSERVERA

Du skall aldrig köra din bil med varningslampan tänd. Fortsatt körning med vatten i bränslefiltret skadar insprutningspumpen.

(m) Varningslampa för ej inkopplat ”P”–läge

Denna lampa tänds som varning att ”Parkerings”–mekanismen i kraftöverföringen ej är inkopplad. Om 4–hjulsspaken är i läge ”N” och växelväljaren i läge ”P” är ändå kraftöverföringen frikopplad och hjulen är inte låsta.

⚠ VARNING

För att återgå till parkeringsläget skall du flytta spaken för 4–hjulsdrift från ”N”–läget, annars kan bilen börja rulla.

(n) Varningslampa för automatväxellådsoljans temperatur

Lampan varnar om att temperaturen i automatväxellådans olja är för hög.

Om lampan tänds under körning skall du sakta ner och köra av vägen. Stanna på en säker plats och lägg växelväljaren i ”P”–läge. Låt motorn gå på tomgång och vänta tills lampan slocknar. Om lampan slocknar kan du starta bilen igen. Om lampan inte slocknar, kontakta en auktoriserad Toyota–återförsäljare eller –verkstad, eller annan verkstad med motsvarande kvalifikationer och utrustning och be om råd.

OBSERVERA

Fortsätt inte att köra om varningslampan är tänd. Den automatiska växellådan kan ta skada.

(o) Varningslampa för stabiliseringssystem och antispinnsystem.

Varningslampan tänds om det är något problem i systemen för bilens stabilitetskontroll och/eller antispinnkontroll.

Om varningslampan ”VSC/TRC” och indikeringslampan ”VSC OFF” tänds skall du låta en auktoriserad Toyotaåterförsäljare, eller annan verkstad med motsvarande kvalifikationer och utrustning, kontrollera bilen snarast möjligt. Det är emellertid inget problem om varningslampan ”VSC/TRC” tänds när temperaturen i bromskraftförstärkaren är för hög. (Se ”Antispinnsystem” på sid 198.)

Varningslampan tänds när du vrider startnyckeln till ”ON” och släcks efter några sekunder.

Varningslampan lyser i cirka 60 sekunder efter det att startnyckeln vridits till ”ON”–läge. Om lamporna släcks efter en stund är situationen normal.

Upprepade tryckningar på bromspedalen kan aktivera lamporna. Om lamporna släcks efter en stund är situationen normal.

När varningslampan ”VSC/TRC” och indikeringslampan ”VSC OFF” tänds fungerar inte bilens stabilitetskontrollsystem och/eller antispinnkontroll, men det är inget problem att fortsätta körningen.

(p) Varningslampa, variabel utväxling i rattväxeln

Lampan varnar för fel någonstans i styrsystemets variabla utväxling.

Lampan tänds när du vrider startnyckeln till ”ON”–läge och släcks efter några sekunder.

Om varningslampan tänds under körning är systemet ur funktion. Du kan styra bilen på konventionellt sätt, men det krävs mer kraft att vrida ratten (än när systemet är i funktion) när du kör med låg fart. Eventuellt kan rattens mittläge ha förändrats något temporärt. Du kan emellertid fortsätta att köra utan problem.

Om något av följande inträffar skall du kontakta en auktoriserad Toyota–återförsäljare eller –verkstad eller annan verkstad med motsvarande kvalifikationer och utrustning:

- Varningslampan tänds inte när startnyckeln vrids till ”ON”–läget.
- Varningslampan släcks inte när startnyckeln vridits till ”ON”–läget.
- Lampan tänds under körning.

Lampan blinkar om du kopplar bort batteriet och sedan ansluter det igen. Det beror på att systemet ställs in temporärt. Du kan emellertid fortsätta att köra utan problem. Kör en stund så släcks lampan. Systemet aktiveras automatiskt och återgår till normalt tillstånd.

(q) Varningssignal för tända strålkastare

Om du har glömt att släcka strålkastarna när du vrider startnyckeln till ”ACC” eller ”LOCK” och öppnar dörren på förarsidan hörs en varningssignal. Det hjälper inte att bara ta ur nyckeln. Du måste släcka strålkastarna för att summern skall tystna.

KONTROLL AV VARNINGSLAMPORNA (utom varningslampan för låg bränslenivå)

1. Trampa ned parkeringsbromsen.
2. Öppna någon av sidodörrarna eller bakdörren.
   Varningslampan för öppen dörr skall tändas.
3. Stäng dörren.
   Varningslampan för öppen dörr skall slockna.
4. På modeller med automatisk växellåda skall du sätta spaken för 4–hjulsdrift i läge ”N” och växelväljaren i läge ”P”, vrid startnyckeln till ”ACC”.

   ”A/T P”–tangenten skall nu tändas. Den släcks när du för spaken för 4–hjulsdrift till läge ”H” eller ”L”.

5. Vrid tändningsnyckeln till ”ON” utan att starta motorn.
   Alla varningslampor utom varningslampan för öppen dörr skall tändas. Varningslamporna ”ABS”, ”VSC/TRC”, ”VSC OFF”, ”ACTIVE TRC”, ”VGRS” och slirindikeringslampan skall släckas efter några sekunder. Varningslampan för krockkuddesystemet skall släckas efter cirka 6 sekunder.

   Eventuellt lyser ”ABS”, ”VSC/TRC” och ”VSC OFF” i cirka 60 sekunder efter det att startnyckeln har vridits till ”ON”–läge. Om lamporna släcks efter en stund är situationen normal.

Om någon varningslampa eller varningssummer inte fungerar på ovanstående sätt bör du låta en auktoriserad Toyota–återförsäljare eller –verkstad, eller annan verkstad med motsvarande kvalifikationer och utrustning kontrollera systemet.

Färdinformationsdisplay

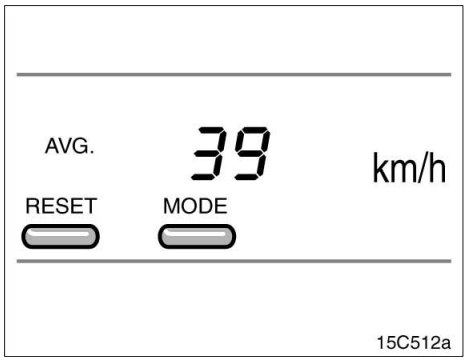

Följande information visas när du har vridit om startnyckeln. Varje gång du trycker på ”MODE”–knappen ändras visningen.

- Medelhastighet
- Körsträcka efter det att motorn startades.
- Möjlig körsträcka
- Genomsnittlig bränsleförbrukning efter tankning
- Aktuell bränsleförbrukning

Körinformationen som visas utgörs av genomsnittliga värden som inte alltid speglar den exakta situationen.

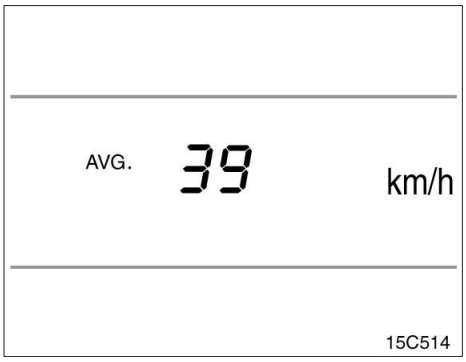

- **Medelhastighet**

Den visade medelhastigheten beräknas med ledning av total körsträcka och total körtid medan motorn är igång.

Det visade värdet uppdateras var 10:e sekund.

Tryck på ”RESET” i minst 1 sekund för att starta en ny beräkning.

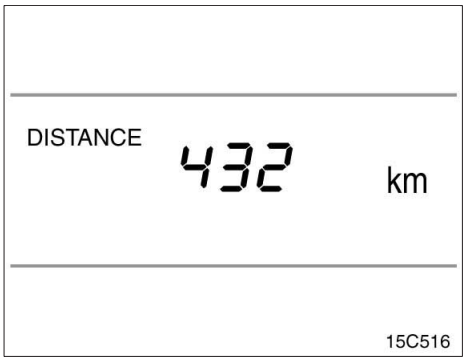

- **Körsträcka efter det att motorn startades.**

Körsträckan sedan motorn startades visas.

Tryck på ”RESET” i minst 1 sekund för att starta en ny beräkning.

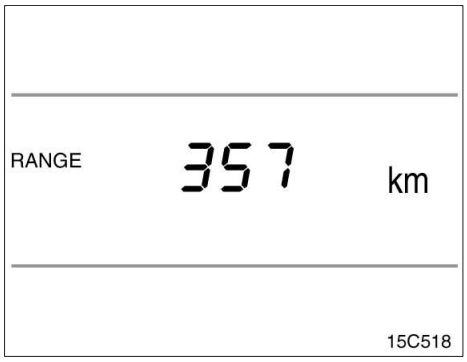

- **Möjlig körsträcka**

Möjlig körsträcka beräknas och visas utifrån mängden bränsle i tanken.

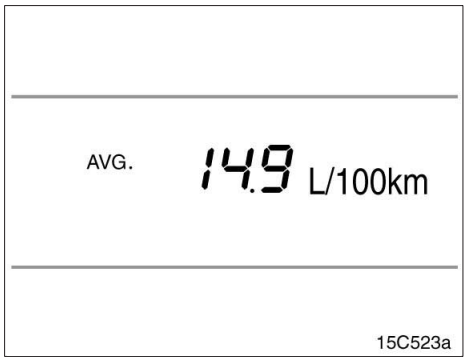

- **Genomsnittlig bränsleförbrukning efter tankning**

Den genomsnittliga bränsleförbrukningen efter tankning beräknas med ledning av den totala körsträckan och den totala bränsleförbrukningen efter tankning.

Värdet uppdateras var tionde sekund.

Stanna bilen och slå av tändningen när du tankar bilen.

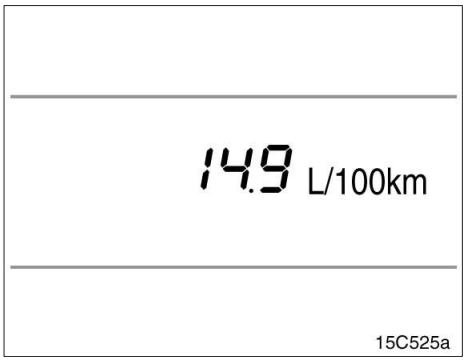

- **Aktuell bränsleförbrukning**

Den aktuella bränsleförbrukningen som visas beräknas med ledning av körsträckan och bränsleförbrukningen under 2 sekunder när motorn är igång.

Värdet uppdateras varannan sekund.

Om du kör med låg hastighet strax innan du stannar visas eventuellt inte ett korrekt värde.

Del 1–6
INSTRUMENT OCH MANÖVERORGAN

Tändningslås, växellåda och parkeringsbroms

- Tändningslås med rattlås 172
- Snabbtomgång 173
- Automatisk växellåda 174
- Manuell växellåda 179
- Fyrhjulsdrift 180
- Differentialspärr för bakhjulen 184
- Parkeringsbroms 186
- Farthållare 186
- Aktiv höjdkontroll (AHC) 189
- Skyhook TEMS (Toyotas automatiskt reglerade fjädring) 198
- Antispinnsystem 198
- Stabiliseringskontroll (VSC) 201
- Varningslampa, styrsystem med variabel utväxling 204

Startnyckel och rattlås

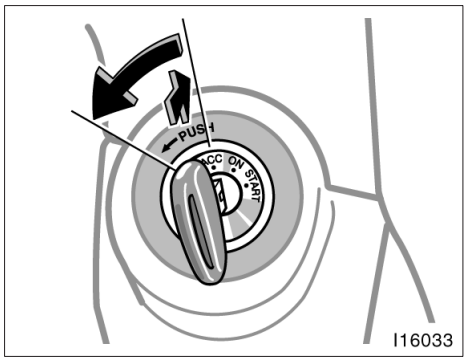

”START”—Startmotorn kopplas in. När du släpper nyckeln återgår den till ”ON”–läget.

Råd om start av motorn finns på sid 318.

Även om visarna till varvräknaren, bränslemätaren, kylarvätsketemperaturmätaren oljetryckmätaren och voltmätaren återgår till sina respektive lästa lägen när startnyckeln vrids till ”START” betyder det inte att något system är defekt.

”ON”—Motorn går och all elektrisk utrustning är inkopplad.

Endast modell med dieselmotor: Före starten måste motorn förvärmas med glödstiften.

Detta är det normala läget vid körning.

”ACC”—Elektrisk utrustning, t.ex. radion, fungerar men motorn är avstängd.

”LOCK”—Motorn är avstängd och ratten är låst. Nyckeln kan endast tas ur i det här läget.

Du måste ställa växelväljaren i läge ”P” för att kunna vrida nyckeln från ”ACC”– till ”LOCK”–läge.

När du tar ur startnyckeln aktiveras startspärren för motorn automatiskt. (Se ”Startspärr” på sid 17.)

När du skall starta motorn kan det ibland kännas som om nyckeln sitter fast i ”LOCK”–läget. Kontrollera då först att du tryckt in nyckeln så långt det går och vrid sedan ratten en aning fram och tillbaka medan du samtidigt försiktigt vrider nyckeln.

OBSERVERA
Låt inte nyckeln sitta kvar i ”ON”–läget när motorn är avstängd. Batteriet kan bli urladdat och det elektroniska tändsystemet (endast bensinmotor) kan skadas.

Snabbtomgång

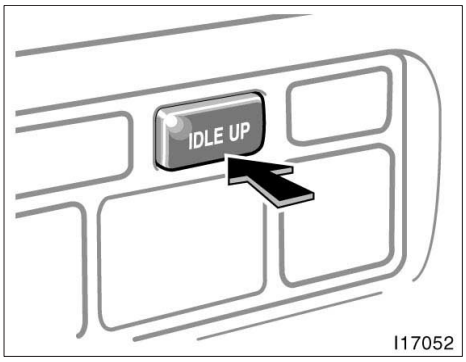

Vänsterstyrda bilar

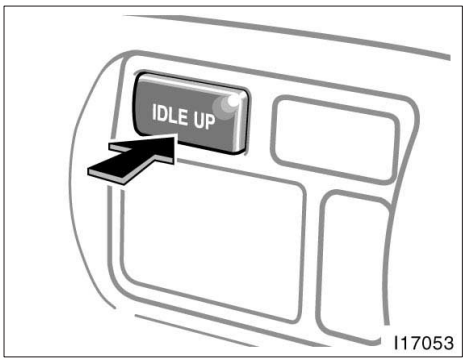

Högerstyrda bilar

Tryck på strömställaren ”Idle Up” för att öka motorvarvtalet. Tryck på strömställaren en gång till för att återgå till normal tomgång.

Använd denna strömställare i följande fall:

- Om motorn går ojämnt efter start i stäng kyla. (Se ”Start i sträng kyla” på sid 318.)
- För att vid sträng kyla öka värmen på kylarvätskan och därmed i kupén när bilen står parkerad.

Om du inte stänger av funktionen för snabbtomgång kommer motorn alltid att gå med snabb tomgång när den startas.

Automatisk växellåda

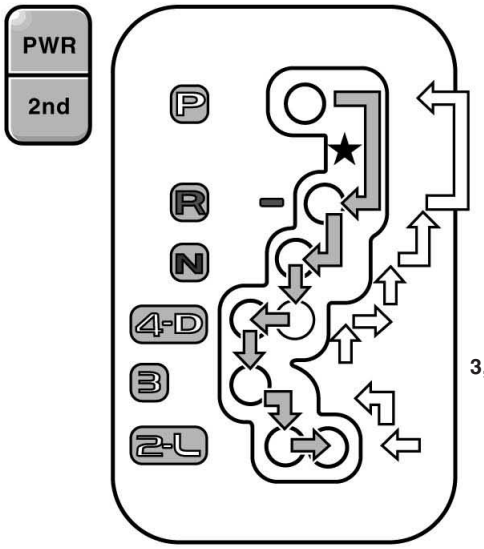

Växelväljarläge

P: Parkering, start av motorn och uttagning av nyckeln

R: Back

N: Friläge

D: Normal körning (Växling till överväxel kan ske)

4: Motorbromsning (Överväxeln kan ej användas)◆

3,2: Kraftigare motorbromsning

L: Maximal motorbromsning

▶ Växelläget visas på instrumentpanelen

★ Trampa på bromspedalen och flytta spaken. (Tändningen måste stå i läge ”ON”)

Tangent för växlingsprogram för anpassning till aktuella förhållanden		
PWR / 2nd	ECT PWR	”PWR” (power) för kraftigare acceleration Indikeringslampan tänds på instrumentpanelen
		Normal körning

För start på 2:ans växel eller för normal körning		
PWR / 2nd	2nd STRT	Start på 2:ans växel Indikeringslampan tänds på instrumentpanelen när läget ”Start på 2:an” är inkopplat.

15C527a

◆ När farthållaren är inkopplad och du växlar ned från ”D” till ”4” sker ingen motorbromsning eftersom farthållaren inte kopplas ur. Avsnittet ”Farthållare” på sid 186 innehåller olika sätt att minska farten.

Den automatiska växellådan har en spärr som minimerar risken för felaktig växling. Det innebär att växelväljaren bara kan flyttas från ”P”–läget när bromspedalen är nedtryckt och startnyckeln är i ”ON”–läget.

(a) Normal körning

1. Starta motorn på det sätt som beskrivs i ”Start av motorn” på sid 318. Växelväljaren måste stå i läge ”P” eller ”N”.
2. Tryck ned bromspedalen och för växelväljaren till läge ”D”.

I läge ”D” väljer växellådan automatiskt lämpligaste växel för rådande förhållanden, t.ex. normal körning, branta uppförsbackar, körning med tungt släp etc.

Använd normalt alltid ”D”–läget, det ger bästa bränsleekonomin och tyst gång. Om motortemperaturen är låg kommer växellådan inte att växla till överväxel även i ”D”–läge.

⚠ VARNING

Trampa aldrig på gaspedalen under växling.

3. Lossa parkeringsbromsen och släpp bromspedalen. Tryck försiktigt ned gaspedalen och starta mjukt.

(b) Motorbromsning

För att bromsa med motorn skall du växla ned på följande sätt:

- För växelväljaren till läge ”4”. Nedväxling sker till fyran, vilket gör att motorn bromsar.
- För växelväljaren till läge ”3”. Växellådan växlar ned till trean när hastigheten sjunker till eller under nedanstående hastighet och du får kraftig motorbromsning.

  Med spaken för 4–hjulsdrift i läge ”H”

Bensinmotor	119 km/h
Dieselmotor	
Europe	93 km/h
Övriga	97 km/h

  Med spaken för 4–hjulsdrift i läge ”L”

Bensinmotor	47 km/h
Dieselmotor	
Europa	37 km/h
Övriga	38 km/h

- För växelväljaren till läge ”2”. Växellådan växlar ned till tvåan när hastigheten sjunker till eller under nedanstående hastighet och du får kraftigare motorbromsning.

  Med spaken för 4–hjulsdrift i läge ”H”

Bensinmotor	80 km/h
Dieselmotor	
Europa	61 km/h
Övriga	64 km/h

  Med spaken för 4–hjulsdrift i läge ”L”

Bensinmotor	32 km/h
Dieselmotor	
Europa	24 km/h
Övriga	25 km/h

- För växelväljaren till läge ”L”. Växellådan växlar ned till 1:an när hastigheten sjunker till eller under nedanstående hastighet och du får maximal motorbromsning.

  Med spaken för 4–hjulsdrift i läge ”H”

Bensinmotor	41 km/h
Dieselmotor	
Europa	31 km/h
Övriga	32 km/h

  Med spaken för 4–hjulsdrift i läge ”L”

Bensinmotor	16 km/h
Dieselmotor	
Europa	12 km/h
Övriga	12 km/h

När farthållaren är inkopplad och du växlar ned från ”D” till ”4” sker ingen motorbromsning eftersom farthållaren inte kopplas ur.

Avsnittet ”Farthållare” på sid 186 innehåller olika sätt att minska farten.

⚠ VARNING

Var försiktig vid nedväxling på hal vägbana. Den snabba uppbromsningen av drivhjulen kan göra att bilen börjar sladda eller slira.

(c) Användning av lägena ”3”, ”2” och ”L”

Lägena ”3”, ”2” och ”L” används för kraftigare motorbromsning som tidigare beskrivits.

När växelväljaren är i läge ”3”, ”2” eller ”L” startar bilen på samma sätt som i läge ”D”.

När spaken står på ”3” och ”2” startar bilen på ettan varefter växellådan automatiskt växlar upp till trean eller tvåan.

När växelväljaren är i läge ”L” stannar bilen kvar i ettans växel.

OBSERVERA

- ***Var försiktig så att motorn inte övervarvas. Titta på varvräknaren och se till att varvtalet inte går in i den röda sektorn. Högsta tillåtna hastighet (ungefärliga värden) på de olika växlarna anges nedan:***

km/h

Bensinmotor

Växelläge	***Hastighet***	
	Hög	***Låg***
"4"	***165***	***67***
"3"	***118***	***48***
"2"	***81***	***33***
"L"	***47***	***19***

Dieselmotor

Växelläge	***Hastighet***	
	H	***L***
Europa–		
"4"	***130***	***53***
"3"	***93***	***38***
"2"	***64***	***26***
"L"	***37***	***15***
Övrigt–		
"4"	***137***	***56***
"3"	***98***	***40***
"2"	***67***	***27***
"L"	***39***	***16***

- ***Kör inte länge i uppförsbacke eller med tungt släp med växelväljaren i läge "3", "2" eller "L". Det kan orsaka allvarliga skador i växellådan genom överhettning. För att undvika sådana skador skall du använda läge "4" i branta uppförsbackar och vid tung bogsering.***

(d) Backning

1. Stanna bilen helt.
2. Trampa ned bromspedalen och för växelväljaren till "R"–läge.

OBSERVERA

Växla aldrig till backväxel när bilen är i rörelse.

(e) Parking

1. Stanna bilen helt.
2. Drag åt parkeringsbromsen hårt.
3. Håll bromspedalen nedtrampad och flytta växelväljaren till läge "P".

Om 4–hjulsspaken är i läge "N" och växelväljaren i läge "P" är ändå kraftöverföringen frikopplad och hjulen är inte låsta.

⚠ VARNING

När bilen är i rörelse får du aldrig föra växelväljaren till läge "P". Det kan ge allvarliga mekaniska skador i växellådan och du kan helt förlora kontrollen över bilen.

(f) Goda råd för körning

- Om växellådan gång på gång växlar upp och ned mellan 4:an och överväxeln vid körning i måttligt brant uppförsbacke bör du flytta växelväljaren till läge ”4”. Kom ihåg att återgå till läge ”D” när du har kommit upp för backen.
- Om du kör med husvagn eller släpvagn är det bra att alltid ha viss motorbromsverkan. Kör då med överväxeln bortkopplad.

⚠ VARNING

Håll alltid foten på bromspedalen om du stannar med motorn igång. Det hindrar bilen från att krypa sakta framåt.

OBSERVERA

Använd alltid bromspedalen eller parkeringsbromsen för att hålla bilen stilla i en uppförsbacke. Håll aldrig bilen stillastående med gaspedalen eftersom växellådan kan bli överhettad.

(g) Körning i läge ”PWR” (Power)

Med växlingsprogrammet ”PWR” kommer upp– och nedväxlingarna att ske vid högre hastighet än i normalprogrammet och därmed blir accelerationen kraftigare. Koppla in växlingsprogrammet ”PWR” genom att trycka in tangenten. Då tänds också indikeringslampa för ”PWR”.

För all normal körning. rekommenderar Toyota att du använder normalläget som ger bästa bränsleekonomi.

(h) Körning i läge ”2nd STRT” (start på tvåan)

I läget ”2nd STRT” (start på tvåans växel) växlar växellådan uppåt från tvåans växel. Använd detta läge när du startar i sand, lera eller snö.

Koppla in ”2nd STRT” genom att trycka in tangenten ”2nd”. Då tänds också indikeringslampan för ”2nd STRT”.

Läget ”PWR” stängs automatiskt av när du trycker på tangenten ”2nd”.

(i) Om det inte går att flytta växelväljaren ur ”P”–läge.

Om du inte kan flytta växelväljaren ur ”P”–läge även om du trycker ned bromspedalen, skall du använda tangenten ”SHIFT LOCK”. Se ”Om växelväljaren fastnat” på sid 363 för mer information.

Manuell växellåda

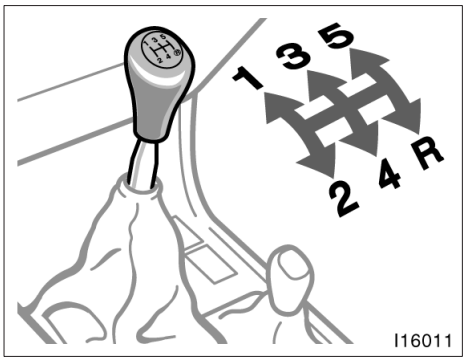

Växellägena ligger på vanligt sätt som på bilden ovan.

Trampa ned kopplingspedalen helt vid växling och släpp upp den sakta. Kör inte med foten vilande mot kopplingspedalen eftersom det ger onormalt stort slitage på kopplingen. Håll inte bilen på plats i uppförsbacke genom att slira på kopplingen—använd parkeringsbromsen.

Om du växlar upp för tidigt eller växlar ner för sent kan gången bli ryckig och motorn kan eventuellt börja knacka. Om du väntar med att växla tills bilen nått maximal fart på respektive växel kommer motorn att slitas onödigt hårt och bränsleförbrukningen att öka.

Högsta tillåtna hastigheter

När du kör ut på en motorväg eller vid omkörning kan du behöva full acceleration. Överskrid dock inte följande högsta tillåtna hastigheter på respektive växel:

Växelspaken	km/h Hastighet "H"	"L"
1	35	14
2	63	26
3	97	39
4	144	59

OBSERVERA

Växla aldrig ner om du redan kör fortare än maximalt tillåten hastighet för närmast lägre växel.

Goda råd för körning

- Om det är svårt att få i backväxeln, ställ växelspaken först i friläge, släpp upp kopplingspedalen ett ögonblick och försök igen.
- Om du kör med släpvagn är det bra att ha viss motorbromsverkan. Undvik därför att använda femte växeln.

⚠ VARNING

Var försiktig vid nedväxling på hal vägbana. Den snabba uppbromsningen av drivhjulen kan göra att bilen börjar sladda eller slira.

OBSERVERA

Bilen måste stå helt stilla innan du lägger i backväxeln.

Fyrhjulsdrift—
(a) Fyrhjulsdriftkontroll
(med stabiliseringskontroll)

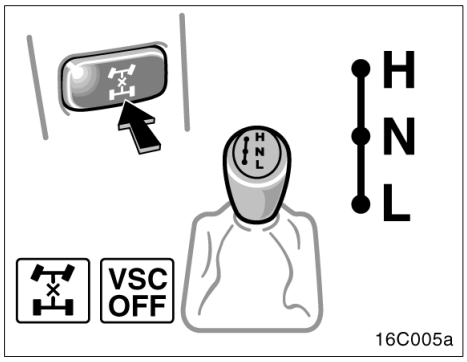

Använd spaken för 4–hjulsdrift och tangenten för låsning av mittdifferentialen för att välja följande driftlägen.

Med spaken för 4–hjulsdrift i läge ”H” och ”L” kan användas med låst eller fri mittdifferential beroende på om tangenten för mittdifferentialen är ute eller intryckt.

Använd spärren för mittdifferentialen om alla fyra hjulen fastnar i ett dike eller om du kör på halt eller guppigt underlag. När mittdifferentialen är låst, bortkopplas stabiliseringssystemet automatiskt och indikeringslamporna för mittdifferentialspärren ”VSC OFF” tänds eftersom den funktion som kontrollerar motoreffekten stör processen att få loss hjulen.

OBSERVERA
Så snart spärren för mittdifferentialen trycks in tänds indikeringslampan ”VSC OFF”. När hjulen är uppe ur diket eller borta från det hala eller gruppiga underlaget skall du trycka på tangenten för avstängning av spärren till mittdifferentialen. Kontrollera att indikeringslampan till differentialspärren och till stabiliseringssystemet är släckta.

”H” (högläge med fri centerdifferential): Spaken vid ”H” och tangenten inte intryckt.

Använd detta läge vid normal körning på alla typer av vägar från torr till hård vägbana till våta och snötäckta vägar. Denna kombination ger bästa bränsleekonomi, lägsta ljudnivå, minst slitage och bästa kontroll över körningen.

”H” (högläge med låst centerdifferential): Spaken vid ”H” och tangenten intryckt.

Använd detta läge när du förlorar dragkraft, t.ex. då hjulen börjar spinna vid körning med fri mittdifferential.

”N” (Friläge): Spaken vid ”N”**.**

Ingen kraft till hjulen. Bilen måste stå stilla.

”L” (lågläge, centerdifferentialen fri): Spaken vid ”L” och tangenten inte intryckt.

Använd detta läge för maximal styrka och dragkraft. Använd den t.ex. vid körning uppför eller nedför branter, körning i svår terräng och tung bogsering i snö, sand och lera.

I detta läge kommer den känsla av bromsning som uppstår vid körning i tvära kurvor att öka ytterligare jämfört med läge ”L” (låghastighetsläge, mittdifferentialen låst).

”L” (lågläge, centerdifferentialen låst): Spaken vid ”L” och tangenten intryckt.

Använd detta läge för maximal styrka och dragkraft. Använd detta läge när det krävs maximal styrka och dragkraft i situationer då det inte räcker med ”L” (lågläge, centerdifferentialen fri). Använd detta läge också vid offroad–körning i branta sluttningar så blir stabiliteten bättre.

Indikeringslampan visar när differentialspärren är inkopplad. Observera att differentialspärren inte är låst förrän lampan tänds.

Lampan blinkar om manövern inte är avslutad. Om indikeringslampan inte slocknar när du trycker ut tangenten för mittdifferentialen skall du köra rakt fram och öka eller minska hastigheten, eller backa litet.

Om manövern med mittdifferentialspärren inte är avslutad inom 5 sekunder medan farthållaren är inställd skall farthållaren kopplas ur. Se avsnittet ”Farthållare” på sid 186 för ytterligare information om urkoppling av farthållaren.

Om indikeringslampan inte slocknar när du trycker ut tangenten för mittdifferentialen skall du köra rakt fram och öka eller minska hastigheten, eller backa litet.

Se ”(b) Växling” för vidare instruktioner.

Goda råd för körning på hala vägar med läge ”L” (lågläge)

Om du för spaken för 4–hjulsdrift till läge ”L” och växelväljaren för automatlådan till läge ”2” vid off–road körning kan bromskraften effektivt kontrolleras med systemet för aktiv dragkraftkontroll som hjälper till att kontrollera drivkraften på alla fyra hjulen.

Använd läge ”L” på automatväxeln för att få maximal styrka och dragkraft om hjulen skulle fastna eller när du kör nedför en brant sluttning. I följande fall kontrolleras bromsningen av systemet för aktiv dragkraftkontroll om motorvarvtalet är under 3.000 varv/min (normalt är motorvarvtalet under 3.000 varv/min när hjulen kommer loss).

- Spaken för 4–hjulsdrift i läge ”L” och växelväljaren för automatväxeln i läge ”L” eller i läge ”D”, ”4”, ”3” eller ”2” varvid växellådan automatiskt växlar ned till 1:a växeln.
- Spaken för 4–hjulsdrift i läge ”L” och växelväljaren för automatväxeln i läge ”R”.

(Växelväljarens olika lägen för den automatiska växellådan beskrivs i ”Automatisk växellåda” på sid 174.)

(b) Växling

VÄXLING MELLAN ”H” (FRI) OCH ”H” (LÅST)

Att växla mellan fri och låst i högläge ”H”, tryck på tangenten för låsning av mittdifferentialen.

VÄXLING MELLAN ”L” (FRI) OCH ”L” (LÅST)

För att växla mellan fri och låst i låghastighetsläge ”L”, tryck på tangenten för låsning av mittdifferentialen.

VÄXLING MELLAN ”H” OCH ”L”

Stanna bilen, sätt växellådan i friläge ”N” och flytta spaken för 4–hjulsdrift.

⚠ VARNING

Flytta aldrig spaken för 4–hjulsdrift när hjulen spinner. Vänta tills hjulen slutar slira eller spinna innan du växlar.

OBSERVERA

Lås upp mittdifferentialen när du kör på torra och hårda underlag. Tryck inte in mittdifferentialens låsknapp medan bilen körs i kurva eller när hjulen roterar över marken för att undvika skador på mittdifferentialens låssystem. Om indikeringslampan inte slocknar när du låser upp mittdifferentialen skall du köra rakt fram och öka eller minska hastigheten, eller backa litet.

(a) Spak för fyrhjulsdrift

(utan stabiliseringskontroll)

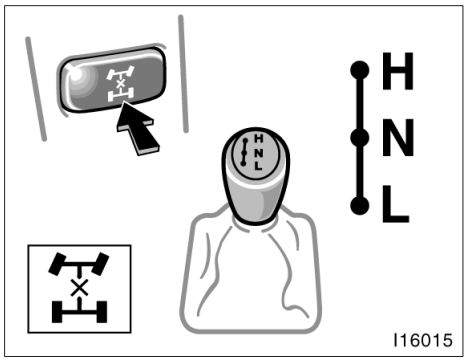

Använd spaken för 4–hjulsdrift och tangenten för låsning av centerdifferentialen för att välja följande driftlägen.

Spaken i 4–hjulsdrift i läge ”H” kan användas med låst eller fri centerdifferential beroende på om tangenten för centerdifferentialen är ute eller intryckt.

”H” (högläge med fri centerdifferential): Spaken vid ”H” och tangenten inte intryckt.
Använd detta läge vid normal körning på alla typer av vägar från torr till hård vägbana till våta och snötäckta vägar. Denna kombination ger bästa bränsleekonomi, lägsta ljudnivå, minst slitage och bästa kontroll över körningen.

”H” (högläge med låst centerdifferential): Spaken vid ”H” och tangenten intryckt.
Använd detta läge när du förlorar dragkraft, t.ex. då hjulen börjar spinna vid körning i läge ”H” med fri centerdifferential

”N” (Friläge): Spaken vid ”N”**.**
Ingen kraft till hjulen. Bilen måste stå stilla.

”L” (lågläge, centerdifferentialen låst): Spaken vid ”L”
Använd detta läge för maximal styrka och dragkraft. Använd läge ”L” när du behöver maximal dragkraft där det inte går med ”H” och låst centerdifferential.

Indikeringslampan visar när differentialspärren är inkopplad. Observera att differentialspärren inte är låst förrän lampan tänds.

Om indikeringslampan inte slocknar när du trycker ut tangenten för mittdifferentialen skall du köra rakt fram och öka eller minska hastigheten, eller backa litet.

Se ”(b) Växling” för vidare instruktioner.

(b) Växling

VÄXLING MELLAN ”H” (FRI) OCH ”H” (LÅST)

Att växla mellan fri och låst i högläge ”H”, tryck på tangenten för låsning av mittdifferentialen.

VÄXLING MELLAN ”H” OCH ”L”

Med manuell växellåda—

Växla från ”H” till ”L”, stanna bilen eller minska hastigheten till mindre än 8 km/h. Släpp gaspedalen och tryck ned kopplingspedalen. Flytta spaken för 4–hjulsdrift.

Växla från ”L” till ”H”, släpp gaspedalen, tryck ned kopplingspedalen och flytta spaken för 4–hjulsdrift.

Med automatisk växellåda—

Stanna bilen, sätt växellådan i friläge ”N” och flytta spaken för 4–hjulsdrift.

⚠ VARNING

Flytta aldrig spaken för 4–hjulsdrift när hjulen spinner. Vänta tills hjulen slutar slira eller spinna innan du växlar.

OBSERVERA

Frikoppla mittdifferentialen när du kör på torra och hårda underlag. Tryck inte in mittdifferentialens låsknapp medan bilen körs i kurva eller när hjulen roterar över marken för att undvika skador på mittdifferentialens låssystem. Om indikeringslampan inte slocknar när du frikopplar mittdifferentialen skall du köra rakt fram och öka eller minska hastigheten, eller backa litet.

Differentialspärr för bakhjulen

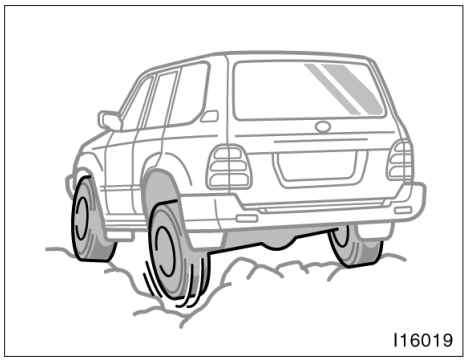

Den bakre differentialspärren skall bara användas när ett hjul spinner i t.ex. en grop eller på hal och mycket dålig vägbana.

Systemet gör bara nytta när ett av bakhjulen spinner.

Innan den bakre differentialspärren inkopplas skall du först prova med spaken för 4–hjulsdriften i läge ”L” så att centerdifferentialen spärras. Om inte detta hjälper skall du dessutom spärra den bakre differentialen.

⚠ VARNING

Använd inte differentialspärren för bakhjulen under andra förhållanden än vad som beskrivits ovan. Det krävs stor kraft för att styra bilen och försiktighet krävs vid svängar.

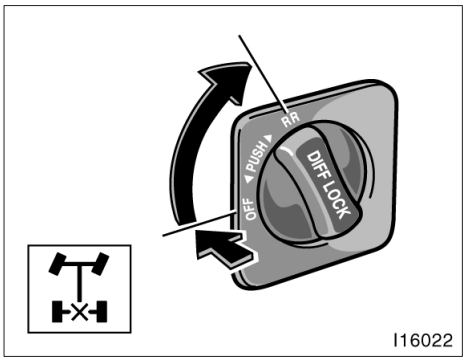

Spärra differentialspärren för bakhjulen genom att trycka in och vrida vredet medurs tills det hörs ett klick.

Hjulen måste stå stilla innan differentialspärren inkopplas.

Det går lättast att koppla in differentialspärren om du håller ned kopplingspedalen, vrider vredet och sakta släpper upp kopplingspedalen.

Indikeringslampan blinkar när systemet aktiveras. Vänta några sekunder så att systemet hinner fullborda låsningen. När det är färdigt övergår indikeringslampan till fast sken.

ABS–systemet fungerar inte när differentialspärren för bakhjulen är inkopplad. Det är därför normalt att varningslampan för ABS lyser.

⚠ VARNING

- **Lås inte differentialen förrän hjulen stannat. Annars kan bilen plötsligt rycka till eller åka iväg och orsaka en olycka. Inkoppling innan hjulen stannar kan också orsaka skador på de olika komponenterna i differentialspärren.**
- **Kör inte fortare än 8 km/h när differentialspärren för bakhjulen är inkopplad.**

Frikoppla differentialen genom att vrida vredet moturs så långt det går.

Frikoppla differentialen omedelbart när bilen kommit loss.

Vrid ratten litet åt något håll när bilen är i rörelse för att underlätta urkopplingen.

Indikeringslampan på instrumentpanelen slocknar när differentialen är fri.

Differentialen frikopplas också om du växlar till ”H” med spaken för 4–hjulsdrift. Glöm inte att omedelbart vrida vredet till OFF när låsningen inte längre behövs.

Kontrollera indikeringslampan på instrumentpanelen genom att vrida startnyckeln till läge ”ON” utan att starta motorn.

⚠ VARNING

Fortsätt inte köra med differentialspärren för bakhjulen inkopplad.

Parkeringsbroms

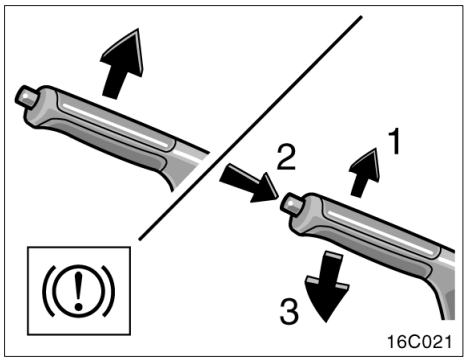

När du parkerar skall du alltid dra åt parkeringsbromsen hårt så att bilen inte kan röra sig.

Drag åt: Drag spaken uppåt. För att få bättre bromskraft bör du alltid trampa ned bromspedalen samtidigt som du drar till parkeringsbromsen.

Lossa: Drag spaken något uppåt (1), tryck på spärrknappen (2) och sänk spaken (3).

Parkeringsbromslampan på instrumentpanelen lyser för att påminna dig att parkeringsbromsen är ansatt.

⚠ VARNING

Innan du börjar köra skall du kontrollera att parkeringsbromsen är helt lossad och att varningslampan är släckt.

Farthållare

Farthållaren gör det möjligt att köra med jämn fart över cirka 40 km/h utan att du behöver hålla foten på gaspedalen.

Bilen håller jämn fart även om små hastighetsvariationer kan märkas i uppförs– eller nedförsbackar, vilket beror på gränserna för motorns prestanda. I brantare backar blir hastighetsvariationerna större och det är då bättre att köra utan farthållaren.

När farthållaren är inkoppla ställs alltid den automatiska växellådans växlingsprogram i normalläge, oavsett programväljarens läge.

⚠ VARNING

- **För att alltid ha bästa kontroll över bilen skall du inte använda farthållaren i tät trafik, på halt underlag (regn, is eller snö) eller på krokiga vägar.**
- **Undvik att hastigheten ökar i nerförsbackar. Om bilen går fortare än den inställda hastigheten skall du koppla bort farthållaren och motorbromsa genom att växla ned.**

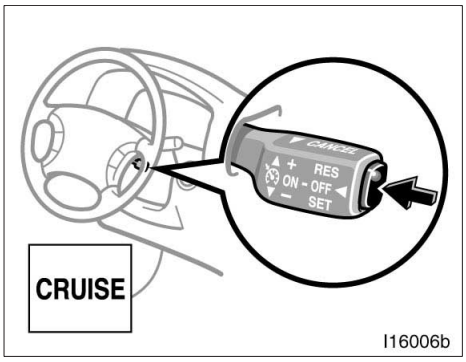

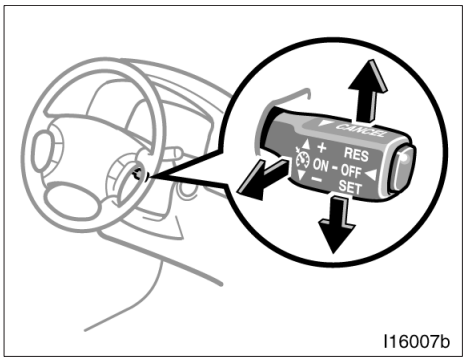

INKOPPLING AV SYSTEMET

Tryck på knappen ”ON·OFF” för att koppla in farthållaren. Farthållaren kopplas in. När systemet är inkopplat lyser indikeringslampan på instrumentpanelen och du kan ställa in önskad hastighet. Om du trycker på knappen en gång till stängs systemet av helt.

⚠ VARNING

För att undvika att farthållaren inkopplas av misstag bör ”ON/OFF”–knappen vara i frånläge när farthållaren inte används.

INSTÄLLNING AV ÖNSKAD HASTIGHET

På bilar med automatisk växellåda måste växelväljaren måste vara i läge ”D” eller ”4” innan du ställer in farthållaren.

När bilen har den hastighet som du vill att farthållaren skall hålla trycker du spaken för farthållaren nedåt i riktning ”– SET” och släpper den. Detta gör att bilen kommer att hålla den aktuella hastigheten.

Om hastigheten inte är helt rätt kan du trycka spaken uppåt för att öka eller nedåt för att minska hastigheten. Varje tryckning ökar respektive minskar hastigheten med 1,6 km/h. Nu kan du ta bort foten från gaspedalen.

Om du sedan vill accelerera—t.ex. vid en omkörning—behöver du bara trycka ned gaspedalen så mycket som krävs för att överstiga den inställda hastigheten. När du sedan släpper gaspedalen kommer bilen att återgå till den inställda hastigheten.

⚠ VARNING

Bil med manuell växellåda:
När farthållaren är inkopplad får du aldrig föra växelspaken till friläge utan att trycka ned kopplingspedalen. Motorn kan annars rusa upp i varv med skador som följd.

BORTKOPPLING AV FÖRINSTÄLLD HASTIGHET

Du kan koppla bort farthållaren på följande sätt:

a. Drag spaken i riktning mot ”CANCEL” och släpp den.

b. Trampa på bromspedalen.

c. Trampa på kopplingspedalen (manuell växellåda).

d Tryck på tangenten ”CRUISE ON–OFF”.

Om bilens hastighet sjunker under cirka 40 km/h bortkopplas den inställda hastigheten automatiskt.

Om bilens hastighet minskar med mer än 16 km/h under inställd hastighet kommer likaså den inställda hastigheten att bortkopplas automatiskt.

Om den inställda hastigheten kopplas bort av andra orsaker än de ovan angivna skall du snarast låta en auktoriserad Toyotaåterförsäljare eller –verkstad, eller annan verkstad med motsvarande kvalifikationer och utrustning, kontrollera bilen.

ÖKNING AV INSTÄLLD HASTIGHET

Drag spaken uppåt i riktning mot ”+RES” och håll kvar. Släpp spaken när bilen har önskad hastighet. När spaken hålls uppåt ökar bilens hastighet.

Ett snabbare sätt att ställa in en högre hastighet är att accelerera med gaspedalen och sedan föra farthållarspaken nedåt i riktning ”– SET”.

MINSKNING AV INSTÄLLD HASTIGHET

Drag spaken nedåt i riktning mot ”–SET” och håll kvar. Släpp spaken när bilen har önskad hastighet. När spaken hålls nedåt minskar bilens hastighet.

Ett snabbare sätt att ställa in en högre hastighet är att bromsa med bromspedalen och sedan föra farthållarspaken nedåt i riktning ”– SET”.

Modeller med automatisk växellåda: även om du växlar ner från ”D”–läge till ”4” med farthållaren inkopplad sker ingen motorbromsning eftersom farthållaren inte bortkopplas. För att minska hastigheten måste du ställa in en lägre hastighet med farthållaren eller bromsa med bromspedalen. När du trampar på bromspedalen bortkopplas farthållaren.

ÅTERGÅNG TILL REDAN FÖRINSTÄLLD HASTIGHET

Om du har kopplat bort en inställd hastighet genom att dra farthållarspaken mot dig, genom att trampa på bromspedalen eller kopplingspedalen kan du återgå till tidigare inställd hastighet om du trycker spaken uppåt i riktning ”+RES”.

När bilens hastighet sjunker under cirka 40 km/h sker emellertid ingen återgång till den inställda hastigheten.

VARNING FÖR FEL I FARTHÅLLARSYSTEMET

Om indikeringslampan ”CRUISE” i instrumentgruppen blinkar vid användning av farthållaren skall du trycka på ”ON OFF” för att stänga av systemet och sedan trycka en gång till för att koppla på det igen.

Om något av följande inträffar är det något fel i farthållarsystemet.

- Indikeringslampan tänds inte.
- Indikeringslampan blinkar igen.
- Indikeringslampan tänds, men slocknar igen.

Låt i så fall en auktoriserad Toyota–återförsäljare eller –verkstad eller annan verkstad med motsvarande kvalifikationer kontrollera bilen.

Aktiv höjdkontroll (AHC)

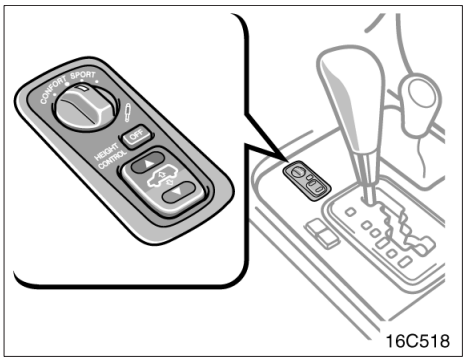

Detta system kontrollerar den fria markhöjden med hänsyn till aktuella körförhållanden. Det går att välja mellan ”HI” (hög), ”N” (normal) och ”LO” (låg) med strömställaren för höjdinställning.

(a) Följande lägen finns

”HI” (hög)—

Bilen är cirka 40 mm högre i fronten och cirka 50 mm högre där bak än i normalläge.

Detta läge är lämpligt vid körning på mycket dåliga vägar och vid körning genom djupt vatten.

Detta läge kan bara användas när hastigheten överstiger cirka 30 km/h.

⚠ VARNING

”HI” (hög) eller ”Extra high” skall du bara använda på mycket dålig väg eller svår terrängkörning. Genom att bilens tyngdpunkt blir högre med denna inställning minskar stabiliteten. En hastig sväng kan resultera i en oväntad olycka.

När spaken för 4–hjulsdrift är i läge ”L” kan läget automatiskt ändras till Extra High (extra hög) beroende på aktuella körförhållanden.

När hastigheten överstiger den specificerade kommer bilens höjd att minska enligt följande.

Med spaken för 4–hjulsdrift i läge ”H” och hastigheten 30 km/h eller mer, väljs normalläget automatiskt.

Med spaken för 4–hjulsdrift i läge ”L” och hastigheten 50 km/h eller mer, blir höjden cirka 25 mm över den normala höjden. Om bilens hastighet sjunker cirka 20 km/h eller lägre återgår höjden automatiskt till normalvärdet.

Extra hög—

Detta läge väljs automatiskt beroende på aktuella körförhållanden när spaken för 4–hjulsdrift är i läge ”L”.

Om bilen fastnar ökas höjden automatiskt till läget ”Extra high” (dvs ännu högre eller cirka 70 mm högre än normalläget).

I följande fall skiftar det extra höga läget ner till högt läge automatiskt:

- När bilen inte längre sitter fast.
- När spaken för 4–hjulsdrift flyttas till något annat läge än ”L”.

När du trycker på ”▼”–sidan av strömställaren för höjdinställning i läge ”Extra high” skiftar systemet till normalläge.

Eftersom ”Extra high” inkopplas automatiskt kan du inte själv välja detta läge med hjälp av strömställaren.

”N” (normalläge)—

I detta läge har bilen normal höjd.

Detta läge är lämpligt för normal körning.

”LO”(lågläge)—

Bilen är cirka 50 mm lägre i fronten och cirka 40 mm lägre där bak än i normalläget.

Detta läge gör det lättare att stiga in i och ut ur bilen samt att lasta och lossa.

Detta läge kan bara väljas när bilen står stilla. När du börjar köra skiftas automatiskt till normalläge.

OBSERVERA
Om bilen är i lågläge går den automatiskt upp till normalläge när du börjar köra. Var försiktig om du kör där takhöjden är begränsad.

(b) Automatisk höjdhållning

Oavsett antalet passagerare eller last hålls bilen automatiskt på den inställda höjden i alla olika lägen.

Bilen kan emellertid inte höjas om belastningen överstigen vissa gränsvärden. (Se ”(d) Höjdinställning” i detta kapitel.)

(c) Förutsättningar för höjdbyte

För att ändra höjden krävs följande tre förutsättningar.

- **Motorn skall vara igång.**
- **Alla sidodörrar samt bakluckan skall vara stängda.**
- **Indikeringslampan för höjdkontroll ”OFF” skall ha slocknat.**

När spaken för 4–hjulsdrift är i läge ”H” gäller vissa hastighetsbegränsningar. Se följande tabell.

Ja = Detta läge kan väljas.
Nej = Detta läge kan inte väljas.

	Låg	Normal	Hög
Stillastående	Ja	Ja	Ja
Under 30 km/h	Nej	Ja	Ja
Cirka 30 km/h eller över	Nej	Ja	Nej

I följande fall fungerar inte den automatiska höjdkontrollen även om tidigare nämnda förutsättningar är uppfyllda:

- Om bromspedalen hållits nedtryckt mer än 5 sekunder med bilen stillastående.
- Om vätskan i höjdkontrollsystemet är kallare än –30°C. När motorn blir varm värms också vätskan i motorrummet så att systemet kan börja fungera. Då kan det aktiva höjdkontrollsystemet börja fungera.
- Vid körning på en så dålig väg att fjädringen fjädrar ut maximalt.
- Om ratten plötsligt vrids mer än 3/4 varv när centerdifferentialen är låst.

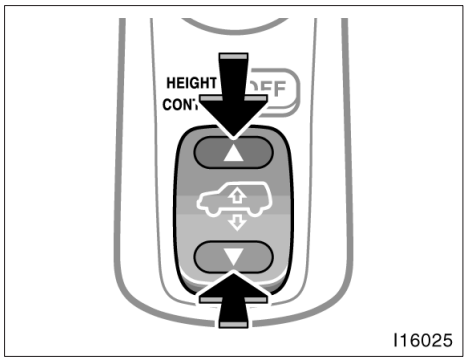

(d) Höjdinställning

Ändra höjdläge genom att trycka på strömställaren "▲"(högre) och "▼"(lägre).

Indikeringslamporna visar vilket höjdläge som valts. (Se "(f) Indikeringslampor för höjdinställning" i detta kapitel.)

OBSERVERA

- ***Om du ändrar höjdinställningen mycket ofta kan pumpen bli överhettad. Undvik detta genom att tillfälligt stoppa den aktiva höjdkontrollen under en minut mellan de olika ändringarna. Sedan kan du fortsätta.***
- ***Innan du sänker ned bilen med strömställaren skall du kontrollera att det inte ligger något under som kan skada bilen, att ingen person finns i vägen som kan skadas när bilen sänks ned och att underredet inte vidrör marken.***
- ***Efter urlastning kan en bil med aktiv höjdkontroll fjädra upp så att den blir litet högre än normal höjd. Var försiktig om takhöjden är begränsad.***

Bilen kan inte höjas om belastningen överstiger följande värden:

- Upp till 4 personer* plus ca 280 kg bagage i normalläge
- Upp till 4 personer* plus ca 150 kg bagage i högläge

*: Cirka 75 kg per person.

Om ovanstående belastningsvärden överskrids kan den önskade höjden eventuellt inte erhållas även vid tryckning på strömställaren. (Om önskad höjd inte erhålles i normalläge och indikeringslampan visar ”LO” betyder detta att bilen har för tung last. Kör då mycket försiktigt.)

Om bilen inte heller kan höjas efter att du minskat belastningen skall du trycka på strömställaren: först på ”▼” och sedan på ”▲”. Om detta inte hjälper skall du stänga och slå av och sedan på tändningen. Tryck sedan på strömställaren.

Om du justerar bilens höjd på ett sluttande underlag eller med växelväljaren i annat läge än ”P” eller ”N” medan bilen står still hörs eventuellt ett ljud som orsakas av att propelleraxeln utvidgas och dras ihop.

Välj högläge så här—

Tryck på ”▲” sidan av strömställaren när hastigheten är lägre än cirka 30 km/h.

För att skifta från normalläge till högt läge, tryck en gång på strömställaren.

För att skifta från lågt till högt läge, tryck två gånger på strömställaren. Det tar cirka 30 sekunder för att ändra från lågt till högt läge.

Välj normalläge så här—

För att skifta från högt till normalt läge, tryck en gång på ”▼” sidan av strömställaren.

För att skifta från lågt till normalt läge, tryck en gång på ”▲” sidan av strömställaren.

Välj lågläge så här—

Tryck på ”▼”–sidan av höjdvalstangenten medan bilen står stilla.

För att skifta från högt till lågt läge, tryck två gånger på strömställaren.

För att skifta från normalläge till lågt läge, tryck en gång på strömställaren.

OBSERVERA
Välj inte lågt läge på gropiga och dåliga vägar. Om undersidan skrapar i marken kan bilen få allvarliga skador.

Även om motorn stängs av när sänkning pågår tar omställningen upp till 12 sekunder.

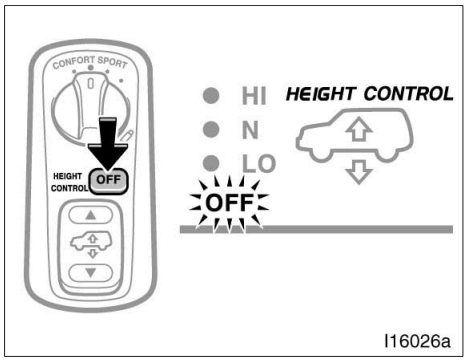

(e) Stäng av den aktiva höjdkontrollen så här

Bilen skall stå stilla. Tryck sedan på höjdkontrolltangenten. Indikeringslampan för höjdkontrollen ”OFF” tänds. Bilen bibehåller sedan det höjdläge som den hade då du tryckte på höjdkontrolltangenten.

Detta höjdläge finns lagrat i systemets minne även efter att du hade stängt av motorn.

Om du trycker en gång till på ”OFF”–tangenten slocknar indikeringslampan och den aktiva höjdkontrollen aktiveras.

⚠ VARNING

Om du kör bilen genom halvmeterdjupt vatten, ställ in bilens höjd på HI och stäng av höjdkontrollreglaget genom att trycka på tangenten. Kör inte fortare än 30 km/h.

OBSERVERA

- ***Kom ihåg att alltid stänga av både den aktiva höjdkontrollen och motorn innan du lyfter upp bilen med domkraft vid punktering eller för att lägga på snökedjor. Annars kan den automatiska höjdkontrollen göra att bilen plötsligt ändrar höjdläge med en olycka som följd.***
- ***Om bilen måste bogseras skall höjdkontrollen sättas i normalläge och sedan stängas av. Annars kan den automatiska höjdkontrollen göra att bilen plötsligt ändrar höjdläge med en olycka som följd.***
- ***Om bilen fastnar i ett dike skall höjdkontrollen stängas av med strömställaren för höjdkontrollen. Annars kan den automatiska höjdkontrollen göra att bilen plötsligt ändrar höjdläge med en olycka som följd.***

Även om den aktiva höjdkontrollen är avstängd kommer systemet att automatiskt ställa in höjden på normalläge om hastigheten överstiger 30 km/h.

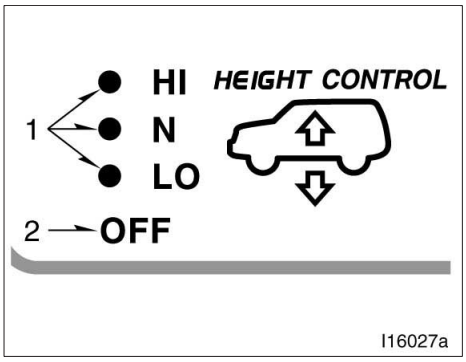

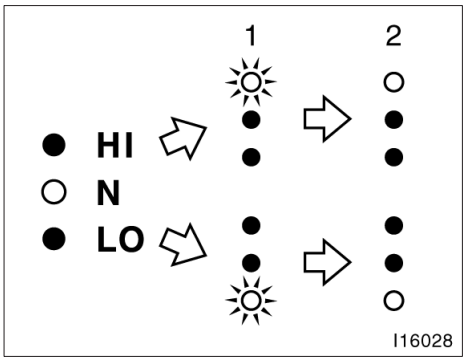

(f) Indikeringslampor för höjdkontroll

1. Indikeringslampor för höjdkontroll
2. Lampa för höjdkontroll avstängd, ”OFF”

Om du vrider startnyckeln till ON tänds alla indikeringslampor. Efter några sekunder slocknar sedan alla utom den som visar aktuell höjdinställning. Detta innebär att systemet fungerar riktigt.

Om du ändrar höjdinställning kommer indikeringslamporna att visa följande:

Vid ändring från normalläge till högläge:

1. Lampan ”N” slocknar och lampan ”HI” börjar blinka.
2. När bilen kommit upp i högläge övergår ”HI”–lampan till att lysa med fast sken.

Om den aktiva höjdkontrollen är avstängd och du trycker på strömställaren för höjdinställning, eller om bilen ändrar höjd på grund av ändrad hastighet går systemet in i beredskapsläge. Då kommer indikeringslamporna att visa följande:

1. Lampan för aktuellt höjdläge tänds och samtidigt börjar lampan för det valda beredskapsläget att blinka.
2. När den aktiva höjdkontrollen sedan kopplas på kommer lampan för aktuellt höjdläge att slockna och lampan för det valda beredskapsläget att blinka. (Bilen ändrar höjd.)
3. När ändringen är klar och bilen kommit till det nya höjdläget övergår lampan till ett fast sken.

Om bilen lastas för tungt kan den inte höjas även om du försöker med strömställaren. Om underredet har skrapat i marken på en mycket dålig väg kan bilen inte sänkas med höjdvalstangenten. Då kommer indikeringslamporna att visa följande:

1. Lampan för aktuellt höjdläge slocknar och lampan för det önskade läget börjar blinka.
2. Lampan för det önskade höjdläget slocknar. (Bilens höjdläge ändras inte.) Lampan för aktuellt höjdläge tänds igen.

Indikeringslampan för höjdkontroll avstängd, ”OFF”: Om du vrider om startnyckeln tänds denna lampa. Om den slocknar inom några sekunder innebär det att systemet fungerar korrekt. Om du trycker på strömställaren för höjdkontroll stängs systemet av och indikeringslampan för höjdkontroll avstängd tänds. Indikeringslampan ”OFF” tänds**.**

I följande fall är det något problem i systemet för aktiv höjdkontroll. Trots att du kan fortsätta köra bilen bör du låta en auktoriserad Toyotaåterförsäljare eller –verkstad eller annan verkstad med motsvarande kvalifikationer och utrustning kontrollera bilens aktiva höjdkontroll snarast möjligt.

- Om indikeringslampan ”OFF” inte tänds när du vrider om startnyckeln.
- Om indikeringslampan ”OFF” blinkar.

(g) Körning i sträng kyla

Den aktiva höjdkontrollen fungerar inte när vätskan i systemet är under –30°C.

När det är så kallt händer inget när du trycker på strömställaren för höjdkontroll. Systemet går över till beredskapsläge och indikeringslampan för det valda läget börjar blinka. När vätskan i systemet värmts upp av motorn till normal temperatur börjar det aktiva höjdkontrollsystemet att fungera. Höjden ändras till det läge som varit i beredskapsläge.

När vätskan i systemet är omkring –30°C kan bilen inte höjas även om lasten i bilen ligger inom tillåtna värden. Efter att motorn blivit varm skall du trycka en gång på ”▼”–sidan av strömställaren och sedan på ”▲”–sidan för att ställa in önskad höjd.

En höjdändring tar längre tid när temperaturen på vätskan i systemet är under –15°C.

(h) Tips för att stanna och parkera

Om du stänger av motorn direkt efter körning på mycket dålig väg eller efter terrängkörning kommer bilen sakta att sjunka ned allt eftersom vätskan i systemet kallnar. Kontrollera därför när du parkerar att det inte finns något under som kan skada bilen när den sjunker ned. När du sedan startar kommer bilen att återgå till den höjd som den hade när du stängde av motorn.

Om du skall parkera bilen för en längre tid kommer bilen att sakta sjunka ned. Kontrollera därför när du parkerar under en längre tid att det inte finns något under som kan skada bilen när den sjunker ned. När du sedan startar kommer bilen att återgå till den höjd som den hade när du stängde av motorn.

Om du stänger av motorn ändras höjden eventuellt med ändring av temperaturen. När du sedan startar kommer bilen att återgå till den höjd som den hade när du stängde av motorn.

(i) Montering eller demontering av tung extrautrustning

Om du monterar eller demonterar extrautrustning som väger mer än 15 kg måste de främre torsionsfjädrarna justeras. Kontakta en auktoriserad Toyota–återförsäljare eller –verkstad eller annan verksamhet med motsvarande kvalifikationer och utrustning.

(j) Varning för fel i höjdkontrollsystemet

Om det blir något fel i systemet för aktiv höjdkontroll övergår systemet automatiskt till normalläge. Om detta inträffar börjar indikeringslampan ”OFF” att blinka och systemet kan inte användas förrän felet är åtgärdat.

Stanna motorn och starta den igen. Om indikeringslampan ”OFF” slocknar fungerar systemet normalt. Om däremot lampan ”OFF” åter börjar blinka skall du köra till en auktoriserad Toyota–återförsäljare eller annan verkstad med motsvarande kvalifikationer och utrustning för kontroll av systemet.

Skyhook TEMS (Skyhook Toyota Electronic Modulated Suspension)

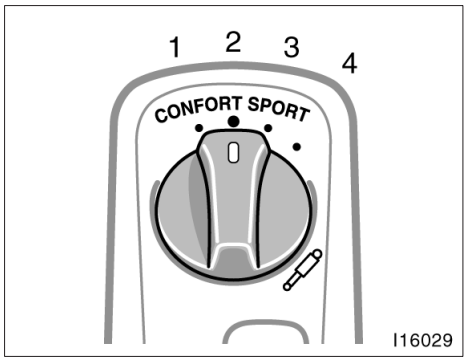

Med skyhook TEMS kan dämpningseffekten (hårdheten) i stötdämparna varieras med en strömställare på mittkonsolen. Välj något av de 4 lägena som passar aktuella förhållanden och ger en lämplig avvägning mellan komfort och stabilitet.

1. För körning på dålig och gropig vägbana.
2. För normal körning, t.ex. stadskörning.
3. För måttligt snabb körning.
4. För sportig körning, som t.ex. på slingrande bergsvägar och körning med hög hastighet.

Vi rekommenderar att du använder läge 2 för normal körning. Dämpningseffekten ändras automatiskt så att åkkomforten blir god.

När bilen är tungt lastad eller när du kör på t.ex. grusvägar, rekommenderar vi läge 3 eller 4. För att stabiliteten skall bli god är hårdheten större än vid reguljär körning.

När 4–hjulsdriftspaken är i läge ”L” blir dämpningseffekten lämplig för terrängkörning och därmed hårdare i alla lägen.

Aktivt antispinnsystem (TRC)

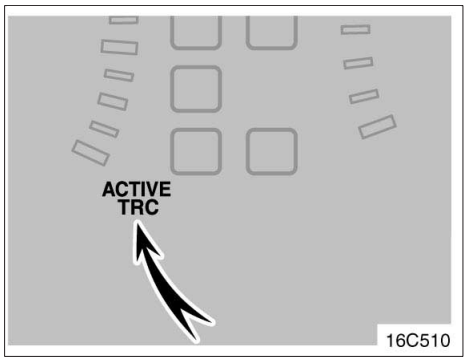

Indikeringslampa, antispinnsystemet

Antispinnsystemet TRC (Traction Control System, eller dragkraftskontroll) hjälper till att begränsa hjulspinnet på de fyra bakhjulen vid t.ex. acceleration på hal vägbana, genom att kontrollera bromsarna och motoreffekten. Systemet hjälper alltså till att kontrollera drivkraften till de fyra hjulen. När startnyckeln vrids till ”ON” kopplas alltid antispinnsystemet in och indikeringslampan tänds. Indikeringslampan slocknar sedan efter några sekunder.

När antispinnsystemet griper in blinkar indikeringslampan.

Det kan höras ett speciellt ljud från motorrummet under några sekunder när motorn startas, eller omedelbart efter att bilen är i rörelse. Detta innebär att antispinnsystemet genomför en självtest och är inte tecken på att något är fel. När antispinnsystemet griper in kan du känna vibrationer i bilen som orsakas av bromsfunktionen. Detta är ett tecken på att systemet fungerar korrekt.

När du skall starta i lera, djup snö etc, förhindrar antispinnsystemet att hjulen börjar spinna.

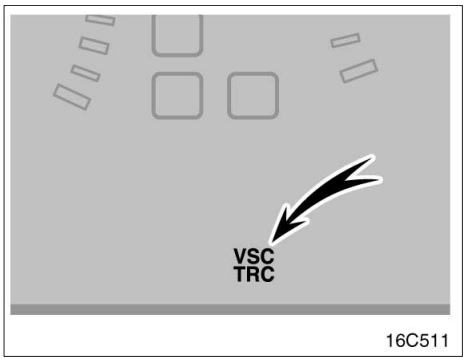

Varningslampa för fel i antispinnsystemet

Varningslampan tänds när något är fel i bilens antispinnsystem.

Om varningslampan ”VSC/TRC” tänds skall du låta en auktoriserad Toyota–återförsäljare eller –verkstad eller annan verkstad med motsvarande kvalifikationer kontrollera bilen snarast möjligt.

Temperaturen i bromskraftförstärkaren ökar när den aktiva antispinn– eller stabiliseringskontrollen är i funktion. Om temperaturen i bromskraftförstärkaren blir för hög medan antispinn– eller stabiliseringskontrollen är i funktion kommer en summer att ge intermittenta signaler för att visa att systemet inte längre kan hjälpa till att förhindra hjulspinn. Stanna omedelbart på en säker plats. Om systemet ändå fortsätter att arbeta kommer summertonen att övergå från intermittent till kontinuerlig ton. (Den kontinuerliga tonen hörs i cirka 3 sekunder.) Samtidigt tänds varningslampan ”VSC/TRC” varpå det aktiva antispinnsystemet upphör temporärt att fungera för att skydda bromskraftförstärkaren. (Trots att antispinnsystemet inte fungerar så går det att fortsätta körningen.) Systemet kommer att återställas automatiskt efter en kort stund och varningslampan ”VSC/TRC” slocknar om du släpper gaspedalen.

När varningslampan ”ABS” tänds kan inte det aktiva systemet gripa in.

Varningslampan ”VSC/TRC” tänds när du vrider startnyckeln till ”ON” och släcks efter några sekunder.

Varningslampan VSC/TRC kan lysa upp till cirka 60 sekunder efter det att motorn startat men det är normalt att lampan slocknar efter några sekunder. Om lampan släcks efter några sekunder är det normalt.

Upprepade tryckningar på bromspedalen kan aktivera varningslampan ”VSC/TRC”. Om lampan släcks efter några sekunder är det normalt.

När varningslampan ”VSC/TRC” tänds kan inte det aktiva systemet gripa in men det är inget problem att fortsätta körningen.

Om något av följande inträffar skall du kontakta en auktoriserad Toyota–återförsäljare eller –verkstad eller annan verkstad med motsvarande kvalifikationer och utrustning:

- Varningslampan ”VSC/TRC” tänds inte när startnyckeln vrids till ”ON”–läget.
- Varningslampan ”VSC/TRC” fortsätter att lysa efter att du vridit startnyckeln till ”ON”–läget.

⚠ VARNING

I vissa fall när det är mycket helt och slirigt kan hjulspinn inte helt undvikas och tillräcklig drivkraft kan då inte överföras till bakhjulen, även om antispinnsystemet är i funktion. Kör aldrig så fort eller på sådant sätt att hjulen förlorar greppet och börjar slira. På snö och is bör vinterdäck eller snökedjor användas. Framför allt, kör långsamt och försiktigt när det är halt.

Stabiliseringssystem

Systemet för stabiliseringskontroll bidrar till integrerad kontroll av och samverkan mellan flera olika system såsom ABS, antispinn, motorstyrning etc. Systemet kontrollerar automatiskt bromsarnas ansättning och motorns effekt för att motverka att bilen sladdar under svåra förhållanden.

Systemet aktiveras när hastigheten överstiger cirka 15 km/h.

Det kan höras ett speciellt ljud från motorrummet under några sekunder när motorn startas, eller omedelbart efter att bilen är i rörelse. Detta visar att stabiliseringssystemet genomför en självtest och inte att något är fel.

⚠ VARNING

- **Systemen för aktiv antispinnkontroll, stabiliseringskontroll och ABS–bromsar är elektroniska system som konstruerats för att hjälpa dig att bibehålla kontrollen över körningen även under svåra förhållanden. De kan inte ersätta gott omdöme. Faktorer som hastighet, väglag och häftiga rattrörelser kan inverka på möjligheterna för det aktiva antispinnsystemet, stabiliseringskontrollen och ABS–bromsarna att förhindra att du förlorar kontrollen över körningen. Kör alltid med tanke på säkerhet. Om varningslampan blinkar och varningssignalen hörs måste du minska hastigheten och köra extra försiktigt.**
- **Använd endast specificerade däck. Däckdimension, tillverkare, typ och däckmönster skall vara samma för alla fyra hjulen. Om du kör med andra däck än de specificerade eller av annan dimension eller typ, kommer inte stabilitetskontrollen att fungera korrekt. Vid byte av däck eller fälgar skall du kontakta en auktoriserad Toyota–återförsäljare eller –verkstad eller annan verkstad med motsvarande kvalifikationer och utrustning. (Se ”Kontroll och byte av däck” på sid 394.)**

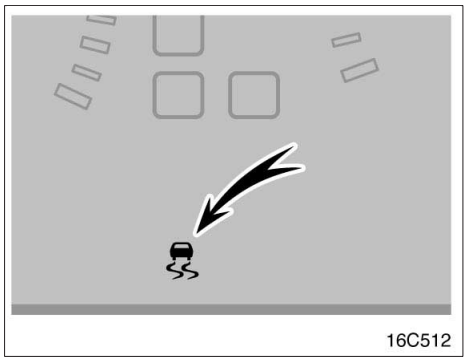

Om bilen börjar sladda under körning blinkar antispinnlampan, samtidigt hörs upprepade varningssignaler.

När du vrider om startnyckeln tänds indikeringslampan för antispinnsystemet. Indikeringslampan slocknar sedan efter några sekunder.

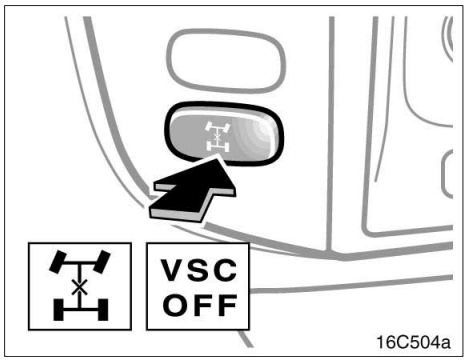

Om du trycker på tangenten för låsning av centerdifferentialen stängs systemet för stabiliseringskontroll av. Då tänds indikeringslampan ”VSC OFF” samtidigt med indikeringslampan för låsning av mittdifferentialen. (Se ”Fyrhjulsdrift” på sid 180.)

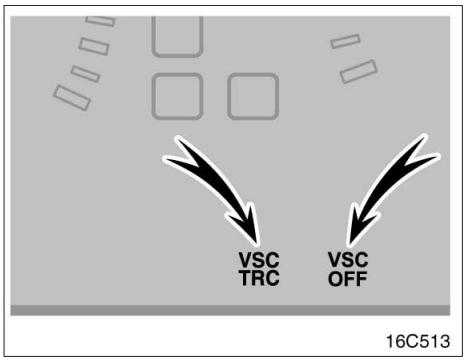

Varning för fel i stabiliseringssystemet

Varningslamporna tänds när det är något fel i systemen för bilens stabilitetskontroll och/eller antispinnkontroll.

Om varningslampan ”VSC/TRC” och indikeringslampan ”VSC OFF” tänds skall du låta en auktoriserad Toyotaåterförsäljare, eller annan verkstad med motsvarande kvalifikationer och utrustning, kontrollera bilen snarast möjligt. Det är emellertid inget problem om varningslampan ”VSC/TRC” tänds när temperaturen i bromskraftförstärkaren är för hög. (Se ”Antispinnsystem” på sid 198.)

När varningslampan ”ABS” tänds kan stabiliseringssystemet inte arbeta.

Varningslampan ”VSC/TRC” och indikeringslampan ”VSC OFF” tänds när du vrider startnyckeln till ”ON” och släcks efter några sekunder.

Varningslampan ”VSC/TRC” kan lysa upp till cirka 60 sekunder efter det att motorn startat men det är normalt att lampan slocknar efter några sekunder. Om lamporna släcks efter en stund är situationen normal.

Upprepade tryckningar på bromspedalen kan aktivera lamporna. Om lamporna släcks efter en stund är situationen normal.

När varningslampan ”VSC/TRC” och indikeringslampan ”VSC OFF” tänds fungerar inte bilens stabilitetskontrollsystem, men du kan fortsätta körningen.

Om något av följande inträffar skall du kontakta en auktoriserad Toyota–återförsäljare eller –verkstad eller annan verkstad med motsvarande kvalifikationer och utrustning:

- Varningslampan ”VSC/TRC” indikeringslampan ”VSC OFF” och antislirlampan tänds inte när startnyckeln vrids till ”ON”.
- Varningslampan ”VSC/TRC” och indikeringslampan ”VSC OFF” fortsätter att lysa efter att du vridit startnyckeln till ”ON”.
- Varningslampan ”VSC OFF” tänds utan att du tryckt på tangenten för låsning av centerdifferentialen.

Varningslampa, styrsystem med variabel utväxling

Styrsystemet med variabel utväxling justerar rattens vridvinkel beroende på bilens hastighet och hur mycket du vrider på ratten.

Vridvinkeln på bilens hjul ändras med en mindre grad av rattmanövrering när du kör med låg fart, t.ex. när du kör in bilen i garaget.

I följande fall kan systemet kopplas bort temporärt för att undvika överhettning. Detta tyder inte på att något är fel. När orsaken till felet har undanröjts återgår systemet automatiskt till normalläge efter några minuter.

- Om du fortsätter att använda ratten när bilen har stannat eller kör med mycket låg fart.
- Om du fortsätter att köra med ratten vriden långt åt höger eller vänster.
- Om du använder ratten omedelbart efter det att motorn startats vid temperaturer under –30°C.

När systemet inte fungerar krävs kraftigare rattmanövrering vid körning med låg fart. Om rattens mittpunkt ändras ofta bör du låta en auktoriserad Toyotaåterförsäljare eller –verkstad, eller annan verkstad med motsvarande kvalifikationer och utrustning kontrollera bilen.

⚠ VARNING

Var särskilt noga när du kör med låg fart eftersom bilen ändrar riktning i relation till rattmanövreringen.

OBSERVERA

Koppla inte bort batteriet när ratten är omvriden, annars kan rattens mittläge få en lätt förändring temporärt. När du emellertid har kört en kort stund återgår ratten till sitt normala läge och mittläget kommer på rätt plats.

Lampan blinkar om du kopplar bort batteriet och sedan ansluter det igen. Det beror på att systemet ställs in temporärt. Du kan emellertid fortsätta att köra utan problem. Kör en stund så släcks lampan. Systemet aktiveras automatiskt och återgår till normalt tillstånd.

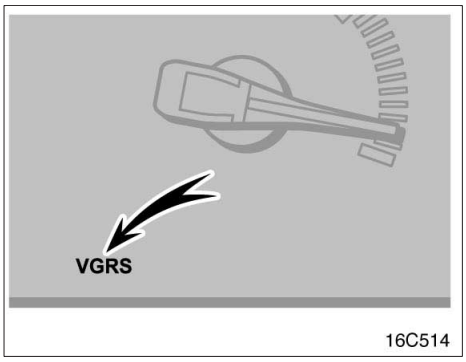

FEL I STYRSYSTEM MED VARIABEL UTVÄXLING

Lampan varnar för fel någonstans i styrsystemets variabla utväxling.

Lampan tänds när du vrider startnyckeln till ”ON”–läge och släcks efter några sekunder.

Om varningslampan tänds under körning är systemet ur funktion. Du kan styra bilen på konventionellt sätt, men det krävs mer kraft att vrida ratten (än när systemet är i funktion) när du kör med låg fart. Eventuellt kan rattens mittläge ha förändrats. Trots att du kan fortsätta köra bilen bör du låta en auktoriserad Toyotaåterförsäljare eller –verkstad eller annan verkstad med motsvarande kvalifikationer och utrustning kontrollera bilen snarast möjligt.

Om något av följande inträffar skall du kontakta en auktoriserad Toyota–återförsäljare eller –verkstad eller annan verkstad med motsvarande kvalifikationer och utrustning:

- Varningslampan tänds inte när startnyckeln vrids till ”ON”–läget.
- Varningslampan släcks inte när startnyckeln vridits till ”ON”–läget.
- Lampan tänds under körning.

Del 1–7
INSTRUMENT OCH MANÖVERORGAN

Ljudanläggning

- Olika typer av ljudanläggning 208
- Några allmänna anvisningar 209
- Råd och anvisningar för ljudanläggningen 229
- Ljudanläggning, bak 234
- Fjärrkontroll för ljudanläggning (rattreglage) 235

För bilar utrustade med navigationssystem, se separat instruktionsbok.

Översiktsbild

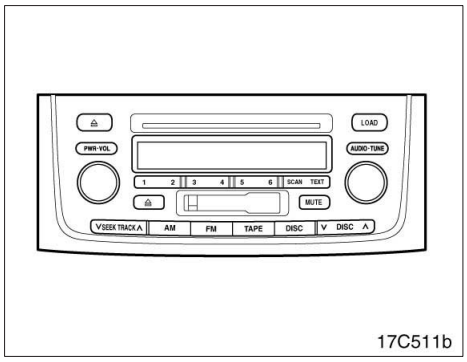

Typ 1: AM FM SW radio/kassettspelare/ CD–växlare

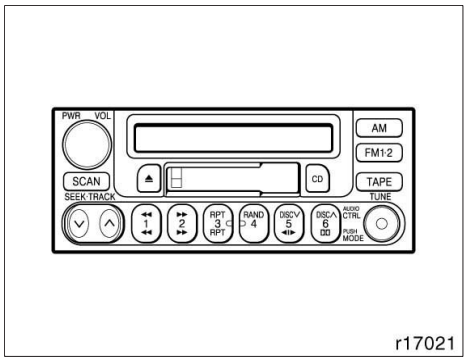

Typ 3: AM FM radio/kassettspelare/CD–växlare

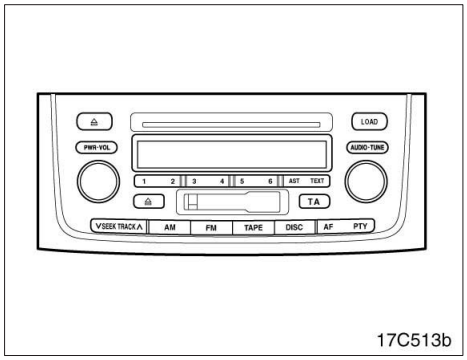

Typ 2: MW·AM·FM radio/kassettspelare/CD–spelare med CD–växlare

Några allmänna anvisningar

I det här avsnittet beskrivs grundinställningarna på ljudanläggningen i din Toyota. Vissa inställningsmöjligheter kan saknas på din anläggning.

Ljudanläggningen kan användas när startnyckeln är i läge ”ACC” eller ”ON”.

KOPPLA PÅ OCH STÄNGA AV

Tryck på ”PWR·VOL” för att koppla på respektive stänga av ljudanläggningen.

Tryck på ”AM”, ”FM”, ”DISC” eller ”TAPE” för att aktivera respektive funktion utan att trycka på ”PWR·VOL”.

Du kan sätta på respektive spelare genom att lägga i en CD–skiva eller ett kassettband.

Du kan stänga av respektive spelare genom att ta ut kassetten eller CD–skivan. Om ljudanläggningen tidigare var avstängd stängs hela anläggningen av när du tar ut kassetten eller CD–skivan, i annat fall återgår systemet till den tidigare inkopplade funktionen.

VÄXLA MELLAN FUNKTIONER

Tryck på ”AM”, ”FM”, ”DISC” eller ”TAPE” om systemet redan är på men du vill växla mellan olika funktioner.

TON OCH BALANS

Beskrivning av systemets ton– och balanskontroller finns i anvisningarna till anläggningen i din bil.

Ton/klangfärg

Hur bra ett audiosystem låter beror i hög grad på blandningen och volymen av diskant– och bastoner. Olika typer av musik och tal kräver olika blandning av diskant– och bastoner.

Balans

God balans mellan vänster och höger stereokanal och mellan de främre och bakre högtalarna har också stor betydelse.

Tänk på att när du lyssnar på stereo betyder en ändring i balans höger/vänster att volymen ökar på den ena sidan och samtidigt minskar på den andra sidan.

RADIOANTENN

Sänk antennen så här

En manuell antenn skall bara försiktigt tryckas ned.

Den eldrivna antennen skjuts automatiskt upp när radion slås på eller om radiodatasystemet är på. Den sänks ned när radioläget är frånkopplat. Om du stänger av radion medan ljudanläggningen i baksätet används sänks antennen emellertid inte ned. En motorantenn sänks ned genom att du trycker på ”∨” (ned). Antennen går också automatiskt ned när radiomottagningen ändras till bandspelare eller CD–spelare, vid avstängning med ett tryck på ”PWR VOL” eller när startnyckeln vrids till ”LOCK”.

OBSERVERA

- ***Sänk antennen när du kör genom låga konstruktioner, t.ex. ett garage eller en automatisk biltvätt. Annars riskerar du att antennen skadas.***
- ***Antennen måste skjutas upp minst 100 mm när ljudanläggningen är påslagen. Skjut upp antennen om radiomottagningen är svag.***

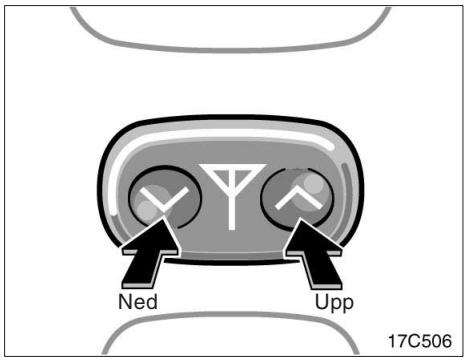

Inställning av motorantenn

Justera antennens höjd genom att trycka på reglagets respektive sidor. Detta kan också användas när du höjer antennen. Antennens max.höjd är 850 mm.

Varje gång du sätter på radion höjs antennen från sitt föregående läge.

Rengör antennen regelbundet. Torka av den med en ren trasa.

⚠ VARNING

Kontrollera att ingen är tillräckligt nära antennen för att skadas innan den höjs.

KASSETTSPELAREN

Öppningen i kassetten skall vara till höger när du sätter in den.

OBSERVERA
Du får aldrig smörja in någon del av kassettspelaren eller sticka in något annat än en kassett i kassettfacket.

CD–SPELAREN

En CD–skiva skall skjutas in försiktigt i skivfacket med etikettsidan uppåt.

Skivorna i magasinet spelas kontinuerligt med början med skiva nummer 1. Skivans nummer och tiden från början av melodin visas i informationsfönstret.

När en CD–skiva tar slut fortsätter avspelningen från början av nästa skiva. När den sista CD–skivan tar slut spelas den första en gång till.

Tomma CD–nummer hoppas över.

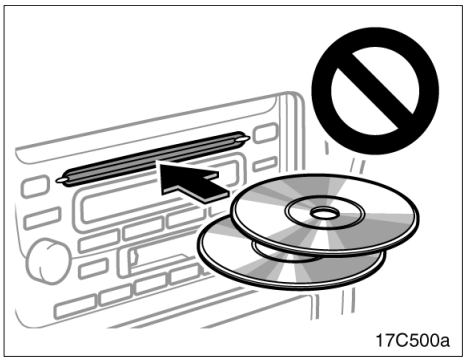

OBSERVERA
◆ ***Lägg aldrig in två CD–skivor samtidigt. Det kan skada CD–växlaren. Sätt bara in en CD–skiva i taget.***
◆ ***Försök aldrig att ta isär eller smörja in någon del av CD–spelaren. Du får inte sätta in annat än CD–skivor i skivfacket.***

Spelaren är endast avsedd för 12 cm CD–skivor.

—Tangenter och funktioner

▶Typ 1

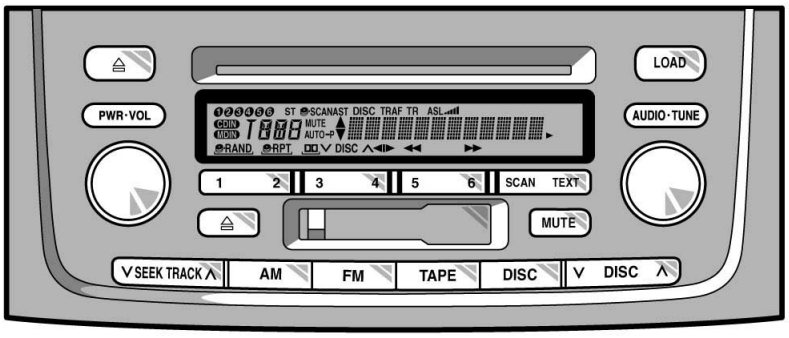

17C514b

De olika tangenternas funktioner och systemets egenskaper beskrivs på följande sidor.

▶Typ 2

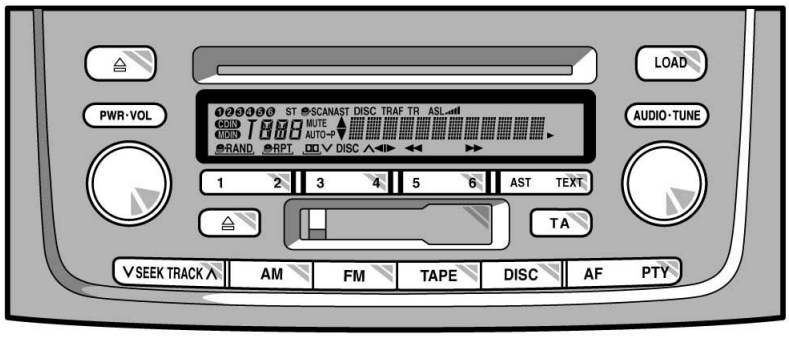

17C516b

Beskrivning av de olika tangenternas funktioner och systemets egenskaper beskrivs på följande sidor.

1 2 3 4 5 6 (Snabbvalstangenter)

Dessa tangenter används för förinställning och snabbval av radiostationer.

Gör så här för att förinställa en radiostation till en tangent: Sök fram önskad station (se även ”AUDIO–TUNE” eller SEEK). Håll in tangenten tills du hör ett pip – detta bekräftar att stationen är kopplad till tangenten. Tangentens nummer visas i informationsfönstret.

Gör så här för att med en snabbvalstangent koppla in en förinställd station: Tryck på tangenten för stationen som du vill lyssna på. Tangentens nummer och stationens frekvens visas i informationsfönstret.

Typ 1: Det går att förinställa en AM– och två FM–stationer för varje tangent. (I informationsfönstret visas ”AM” ”FM1” eller ”FM2” när du trycker på ”AM” ”FM”.)

Typ 2: Det går att förinställa en AM– och tre FM–stationer för varje tangent. (I informationsfönstret visas ”AM”, ”FM1”, ”FM2” eller” FM3” när du trycker på ”AM” ”FM”.)

⏏ (Utmatningstangent)

Kassettband

Tryck på tangenten för att mata ut en kassett ur kassettfacket.

CD

För att mata ut endast en CD–skiva: Tryck lätt på utmatningstangenten för CD–skivor. Om du trycker ned tangenten för länge (du hör ett pipljud om ljudanläggningen är påslagen) växlar mekanismen till utmatningsläge för alla CD–skivorna i magasinet. Du kan även mata ut en av CD–skivorna i magasinet på följande sätt:

1. Tryck på endera sidan av tangenten ”DISC∨∧” tills numret på den CD som du vill mata ut på visas i teckenrutan.
2. Tryck lätt på utmatningstangenten för CD–skivor.

För att mata ut samtliga CD–skivor i magasinet: Tryck ned och håll kvar CD–utmatningstangenten (tills du hör ett pipljud när ljudanläggningen är påslagen). CD–skivan som senast spelades innan du tryckte på tangenten kommer att matas ut först. Om CD–skivan får sitta kvar för länge i utmatningsfacket avbryts utmatningen av alla CD–skivor automatiskt.

◀I▶ (Program)

Tryck på ”◀I▶”–tangenten för att välja andra sidan av kassettbandet. Informationsfönstret visar vilken sida som spelas för tillfället. (”▲” visar översidan och ”▼” visar undersidan.)

Autoreversering: Vid slutet av ett band kommer bandspelaren att automatiskt börja spela andra sidan av bandet. Det spelar ingen roll om bandet tog slut under avspelning eller snabbspolning.

◀◀/▶▶ (Återspolning/snabbspolning framåt)

Kassettspelare

Tryck på tangenten för framspolning av ett kassettband. ”FF” visas i informationsfönstret. Tryck på backtangenten för att återspola ett band. ”REW” visas i informationsfönstret.

Avbryt snabbspolning framåt genom att trycka på framspolningstangenten eller ”TAPE”. Tryck på ”TAPE” för att stoppa bandet under återspolning.

Om bandet återspolas helt stannar bandspelaren och börjar sedan spela samma sida igen. Om ett band har snabbspolats till slutet spelar bandspelaren den andra sidan av bandet med funktionen ”auto reverse”.

CD–spelare

Håll in framspolningstangenten eller återspolningstangenten för att snabbsöka på en CD. CD:n spelas vidare när du släpper tangenten.

AF (alternativ frekvens)

Använd tangenten för att söka RDS–stationer över hela frekvensbandet.

Varje gång du trycker på ”AF” växlar visningen i teckenrutan i följande ordning.

AF på: ”AF” visas i teckenrutan. I det här läget växlar radion över till den station som ger bra mottagning inom samma PI–kod (programidentifiering).

REG på: ”AF REG” visas i informationsfönstret. I det här läget växlar radion över till den station som ger bra mottagning inom samma lokala PI–kod.

Tryck en gång till på tangenten för att stänga av AF–funktionen.

AM

Typ 1: Tryck på ”AM” för att koppla på radion och välja AM–band. ”AM” visas i informationsfönstret.

Typ 2: Tryck på ”AM” för att koppla på radion och välja AM–band. ”MW” eller ”LW” visas i informationsfönstret.

Om ljudanläggningen är avstängd kan du sätta på radion genom att trycka på ”AM”. Tryck på ”AM” för att växla från kassett– eller CD–läge till radio.

AST (Automatisk lagring)

Använd den här tangenten för att automatiskt lagra upp till sex radiostationer på varje frekvensband (LW/MW och FM3).

Tryck på ”AST” tills du hör ett pip. Om radion inte kan söka fram några stationer tar den emot frekvensen innan du använde ”AST”–funktionen.

AUDIO TUNE (Ljudinställning)

Ratten används för inställning av ton och balans eller för manuell inställning av radiostation.

Justering av ton– och ljudbalans—

Varje gång du trycker på inställningsknappen ”AUDIO–TUNE” växlar visningen i teckenrutan enligt nedan. Vrid på knappen för att justera ton och balans och för att stänga av den automatiska stereobalansen.

BAS: Justerar det låga tonregistret.

MID: För justering av mellanregistret.

TRE: Justerar det höga tonregistret.

BAL: Justerar balansen mellan höger och vänster högtalare.

FAD: Justerar balansen mellan de främre och bakre högtalarna.

ASL: Stänger av eller sätter på den automatiska stereobalansen.

Automatisk stereobalans: När det blir svårt att lyssna på ljudanläggningen på grund av vägbuller, vindbrus, etc, under körningen justerar systemet automatiskt till optimal volym och tonkvalitet beroende på nivån av bullret eller bruset. När den automatiska ljudinställningen är aktiverad visas ”ASL” på informationsfönstret.

Manuell inställning—

Vrid knappen. Radion går uppåt eller nedåt till en annan frekvens.

DISC (CD–växlare)

Tryck på ”DISC” för att växla från radio eller kassettläge till CD–läge. Om ljudanläggningen är avstängd kan du koppla på den genom att trycka på ”DISC”. I båda fallen måste en CD redan finnas i spelaren.

När ljudanläggningen är inställd i CD–läge visas melodins nummer eller melodins och CD–skivans nummer i informationsfönstret.

Om spelaren eller annan enhet kopplad till spelaren är defekt visas något av följande fyra felmeddelanden i informationsfönstret.

Om ”WAIT” visas i informationsfönstret, indikerar det att spelarens insida kan vara för het på grund av varm väderlek. Tag ut skivan från spelaren och låt spelaren svalna.

Om ”ERROR 1” visas i teckenrutan, indikerar det att skivan är smutsig, skadad eller att den sattes i upp–och–ner. Rengör skivan och sätt in den på korrekt sätt.

Om ”ERROR 3” eller ”ERROR 4” visas i informationsfönstret, indikerar det att systemet är defekt. Mata ut skivan och sätt in den igen.

Om felet kvarstår, kör bilen till en auktoriserad Toyota–återförsäljare eller –verkstad eller annan verkstad med motsvarande kvalifikationer och utrustning.

DISC ∨∧

Med den här tangenten väljer du vilken skiva som du vill lyssna på.

Tryck på endera sidan av tangenten tills numret på den CD som du vill lyssna på visas i informationsfönstret.

Dolby® DD B NR*

Om du lyssnar på ett band som inspelats med Dolby ® brusreducering skall du trycka på ”DD”–tangenten. I informationsfönstret visas ”DD”. Tryck på tangenten en gång till för att koppla bort Dolby® B NR.

Med Dolby brusreducering minskas bandbruset med ca 10 dB. Ljudåtergivningen blir bäst om Dolbyfunktionen kopplas till eller från med hänsyn till huruvida Dolby–tekniken använts vid inspelningen.

*: Dolby brusreducering tillverkas på licens från Dolby Laboratories Licensing Corporation. ”DOLBY” och den dubbla D-symbolen DD är varumärken tillhörande Dolby Laboratories Licensing Corporation.

FM

Tryck på ”FM” för att koppla på radion och välja FM–band. ”FM1”, ”FM2” eller ”FM3” visas i informationsfönstret. Du kan lagra tolv FM–stationer, två på varje tangent.

Om ljudanläggningen är avstängd kan du sätta på radion genom att trycka på ”FM”. Tryck på ”FM” för att växla från kassett– eller CD–läge till radio.

LOAD

Denna tangent används för att ladda skivorna i CD–växlaren som är inbyggd i bilens radio och kassettspelare. CD–växlaren rymmer upp till 6 skivor.

Tändningen måste vara i ”ACC”– eller ”ON”–läge.

För att ladda endast en CD–skiva—

Ladda en CD–skiva med en lätt tryckning på tangenten. Om du trycker ned tangenten för länge (du hör ett pipljud om ljudanläggningen är påslagen) växlar mekanismen till laddningsläge för flera CD–skivor. Sätt in en CD–skiva när du har tryckt på tangenten. Nu blinkar indikeringslamporna på båda sidorna om inmatningsfacket. När skivan har laddats in stängs inmatningsfacket och indikeringslamporna slocknar.

Om ingen CD–skiva matas in stängs inmatningsfacket efter 15 sekunder.

För att ladda flera CD–skivor—

Du laddar in flera CD–skivor genom att trycka ned och hålla kvar (tills du hör ett pip när ljudanläggningen är påslagen). Sätt in den första CD–skivan när du har tryckt på tangenten. Nu blinkar indikeringslamporna på båda sidorna om inmatningsfacket. När skivan har laddats in stängs inmatningsfacket och indikeringslamporna slocknar. Efter några sekunder öppnas inmatningsfacket automatiskt så att du kan skjuta in nästa skiva. Fortsätt att ladda resten av skivorna på motsvarande sätt.

Om ingen CD–skiva matas in stängs inmatningsfacket efter 15 sekunder.

MUTE

Tryck på ”MUTE” för att tillfälligt minska volymen. Tryck på knappen igen för återgång till ursprungsläget.

När ljudanläggningen är påslagen är volymsänkningen (MUTE) alltid frånkopplad oavsett tidigare inställt läge.

PTY (programtyp)

Tryck på ”PTY”–tangenten. Om du lyssnar på en programkodad RDS–station visas programtypen (”NEWS (nyheter)”, ”SPORT”, ”TALK (talprogram)”, ”POP”, ”CLASSICS (klassisk musik)”) i informationsfönstret. Om du vill välja en annan programtyp, tryck på ”PTY” tills den önskade programtypen visas i informationsfönstret.

Om RDS–stationen inte är programtypkodad visas ”NO PTY” i informationsfönstret.

Om du trycker på ”TUNE ∧” eller ”TUNE∨” när en programtyp visas i informationsfönstret börjar radion att söka efter programtypkodade stationer. Om radion inte hittar en station med önskad programtyp visas ”NOTHING” i informationsfönstret.

Programtypvisningen försvinner om du inte rör några tangenter under sex sekunder eller om du väljer en annan funktion. Radion fortsätter sedan att sända ett program som tillhör den senast visade programtypen.

PWR·VOL (Till/från och volym)

Tryck på ”PWR·VOL” för att koppla på respektive stänga av ljudanläggningen. Vrid på ”PWR VOL” för att justera ljudnivån.

RAND (slumpval)

Systemet har två slumpvalsfunktioner— du kan antingen lyssna på slumpmässigt valda melodier på samtliga CD–skivor i magasinet eller bara till slumpmässigt valda melodier på en specifik CD–skiva.

Att spela slumpmässigt valda melodier på en CD: Tryck lätt på ”RAND”. ”RAND” visas i informationsfönstret. Slumpmässigt valda melodier spelas på den CD som du lyssnar på. Om du hör ett pip har du hållit ner tangenten för länge och spelaren kommer att spela alla melodier i hela magasinet efter eget val. Tryck en gång till på tangenten för att stänga av denna funktion.

Så här spelar du slumpmässigt melodier från samtliga CD–skivor i magasinet:
Tryck på tangenten ”RAND” tills du hör ett pip. ”RAND” visas i informationsfönstret. Melodierna på alla CD–skivorna i magasinet kommer att spelas i slumpmässig ordning Tryck en gång till på tangenten för att stänga av denna funktion.

RDS (Radio Data System)

Radion kommer att automatiskt övergå till RDS–läge för att ta emot en RDS–station om du valt UKW–bandet. ”RDS” och namnet på RDS–stationen visas i teckenrutan.

RPT (upprepning)

Kassettspelare

Tryck lätt på ”RPT” medan du spelar en melodi. ”RPT” visas i informationsfönstret. När melodin är slut återspolas bandet automatiskt och samma melodi spelas igen. Detta upprepas tills du trycker ned tangenten igen för att stänga av funktionen.

Det måste vara minst 3 sekunders tystnad mellan melodierna för att upprepningsfunktionen skall fungera på rätt sätt.

CD–spelare

Systemet har två upprepningsfunktioner— antingen en melodi eller en hel CD–skiva.

Spela om en melodi:
Tryck lätt på ”RPT” medan du spelar en melodi. ”RPT” visas i informationsfönstret. Om du hör ett pip har du hållit ned tangenten för länge så CD–spelaren kommer att spela hela skivan en gång till. När melodin tar slut spelas den automatiskt en gång till. Detta upprepas tills du trycker ned tangenten igen för att stänga av funktionen.

Spela om en CD–skiva:
Tryck och håll in ”RPT” tills du hör ett pip. ”RPT” visas i informationsfönstret. CD–spelaren spelar om alla melodierna på skivan som du lyssnar på. När skivan tar slut börjar den automatiskt att spela skivan igen från början. Detta upprepas tills du trycker ned tangenten igen för att stänga av funktionen.

SCAN

Radio

Du kan söka av alla stationer på ett frekvensband eller endast söka av snabbvalsstationerna på det bandet.

Avsökning av snabbvalsstationer:
Tryck på ”SCAN”–tangenten och håll den nedtryckt tills du hör ett pip. Radion söker upp nästa snabbvalsstation på frekvensbandet, spelar stationen i 5 sekunder och fortsätter avsökningen. Om du vill stanna på en station skall du trycka på tangenten ”SCAN” igen.

Avsökning av alla stationer:
Tryck lätt på ”SCAN”–tangenten och släpp den. Om du hör ett pip har du hållit in tangenten för länge och radion övergår till att söka av endast snabbvalsstationerna. Radion söker upp nästa station på frekvensbandet, spelar stationen i 5 sekunder och fortsätter avsökningen. Om du vill stanna på en station skall du trycka på tangenten ”SCAN” igen.

CD–spelare

Systemet har två avsökningsfunktioner— du kan antingen söka igenom alla melodierna på en speciell CD eller söka igenom de första melodierna på alla skivorna i magasinet.

Söka bland alla melodierna på en viss CD:
Tryck lätt på ”SCAN”–tangenten och släpp den. ”SCAN” visas i informationsfönstret och systemet söker av samtliga melodier på CD:n som du lyssnar på. Om du hör ett pip har du hållit tangenten nedtryckt för länge och systemet söker nu av den första melodin på samtliga skivor i magasinet. Om du vill stanna på en melodi skall du trycka på ”SCAN” igen. När spelaren har sökt av alla melodierna på skivan så avslutas sökningen.

Söka bland den första melodin på samtliga skivor i magasinet:
Tryck på ”SCAN”–tangenten tills du hör ett pip. ” SCAN” visas i informationsfönstret och den första melodin på nästa CD spelas upp. Tryck på ”SCAN” igen för att hitta en CD som du vill lyssna på. När spelaren har sökt av alla melodierna på skivan så avslutas sökningen.

SEEK TRACK

Radio

I sökningsläge söker radion upp nästa station uppåt eller nedåt på frekvensbandet och spelar stationen under några sekunder.

För att söka fram en station, tryck lätt på ”∧” eller ”∨” och släpp den. Tryck en gång till för att söka efter en annan station.

Kassettspelare

Med den här tangenten kan du gå framåt eller bakåt till andra melodier.

Du kan gå förbi upp till nio melodier åt gången.

Tryck på tangentens högra eller vänstra sida. ”FF 1” eller ”REW 1” visas i informationsfönstret.

Tryck sedan på någon av ”SEEK TRACK”–tangentens sidor tills siffran som visas i teckenrutan motsvarar antalet melodier som du vill hoppa över. Om du trycker tio gånger på tangenten stängs förbipasseringsfunktionen av.

När du räknar antalet melodier bakåt på bandet skall du också räkna in melodin som du lyssnar på. Om du exempelvis vill spola tillbaka bandet till en melodi som är nummer två före den som just nu spelas, skall du trycka på tangentens vänstra del tills ”REW 3” visas i informationsfönstret.

Om du trycker för många gånger på tangenten skall du trycka på motsatt sida. Då reduceras antalet melodier.

Om melodinumret som du väljer är högre än antalet melodier som återstår på den aktuella bandsidan så är det ogiltigt.

- När bandet spolas tillbaka till början fortsätter det automatiskt att spelas som vanligt.
- När bandet kommer till slutet vänds bandet automatiskt och spelaren fortsätter att spela den andra sidan.

Det måste vara tyst minst 3 sekunder mellan varje melodi för att denna funktion skall fungera på rätt sätt. Funktionerna fungerar däremot inte riktigt säkert vid vissa talprogram, livemusik eller klassisk musik.

CD–spelare

Med den här tangenten kan du gå framåt eller bakåt till andra melodier.

Tryck på endera sidan av ”SEEK TRACK” tills numret på melodin som du vill lyssna på visas i informationsfönstret. Om du vill gå till början av den spelade melodin skall du ge tangentens ’bakåt’–del en snabb tryckning.

ST (stereomottagning)

Radion växlar automatiskt till stereomottagning om den tar emot en stereosändning. ”ST” visas i informationsfönstret. Om mottagningen försämras minskar radion kanalseparationen för att motverka störningar. Om den mottagna signalen blir mycket svag växlar radion från stereo till mono.

TA (trafikinformation)

Den här tangenten används för att ta emot trafikinformation över hela frekvensbandet.

EON–system (Enhanced Other Network): Om RDS–stationen (med EON–information) som du lyssnar på inte sänder trafikinformation i TA–läge växlar radion automatiskt till trafikinformationsprogram med hjälp av EON AF–listan. Så snart trafikmeddelandet tar slut återgår radion automatiskt till det program du tidigare lyssnade på. Ett pip hörs i början och i slutet av ett trafikmeddelande.

Tryck på ”TA”–tangenten för att ändra radioläget till TP. ”TP” visas i informationsfönstret.

I TP–läge börjar radion att söka en TP–station. Vid mottagning av en TP–station visas programmets namn i informationsfönstret. När även AF–funktionen är inkopplad kommer radion att söka efter TP–stationer med hjälp av AF–listan.

Om radion inte hittar någon TP–station visas ”NOTHING” i informationsfönstret i 2 sekunder varpå radion fortsätter att söka efter en TP–station.

När radion hittat en TP–station och om TP–signalen då avbryts i 20 sekunder kommer radion att automatiskt söka en annan TP–station.

Tryck en gång till på ”TA”–tangenten för att växla över till TA–läge. ”TA TP” visas i informationsfönstret.

I TA–läge börjar radion att söka fram en TP–station. Det hörs bara när en TP–station tas emot. Vid mottagning av en TP–station visas programmets namn i informationsfönstret. När även AF–funktionen är inkopplad kommer radion att söka efter TP–stationer med hjälp av AF–listan.

Om radion inte hittar någon TP–station visas ”NOTHING” i informationsfönstret i 2 sekunder varpå radion fortsätter att söka efter en TP–station.

När radion hittat en TP–station och om TP–signalen då avbryts i 20 sekunder kommer radion att automatiskt söka en annan TP–station.

Minnesfunktion för ”TA”–ljudstyrka: Systemet memorerar ljudstyrkan vid mottagningen av trafikmeddelandet.

När ett trafikmeddelande ”TA” tas emot nästa gång jämförs volymen med den i minnet lagrade volymen före ”TA” tas emot och ökar då automatiskt volymen. Volymomfånget är emellertid begränsat: Om volymen på programmet före trafikmeddelandet är högre än den maximalt möjliga volymen kommer denna volym att gälla och på motsvarande sätt om den är lägre än minimivolymen kommer denna att gälla.

Volymen kan emellertid justeras oberoende av ”TA”–minnet vid mottagning av en ”TA”–station. (Se ”SEL och VOL”)

Tryck en gång till på ”TA”–tangenten för att återgå från TA–läge till normalt läge.

TAPE (kassettspelare)

Tryck på ”TAPE” för att växla från radio eller CD–läge till kassettläge. Om ljudanläggningen är avstängd kan du koppla på kassettspelaren genom att trycka på ”TAPE”. I båda fallen måste det sitta en kassett i kassettfacket på bandspelaren.

TEXT

Om du trycker på ”TEXT”–tangenten medan du spelar en CD med textfunktion (CD–skivan är märkt med logotypen ”CD TEXT”) visas melodins nummer, spelad tid, CD–skivans titel och melodins namn i informationsfönstret.

När du trycker på denna tangent om CD–skivan inte har textfunktion visas ”NO TITLE” i informationsfönstret.

Max. 12 tecken kan visas i informationsfönstret. Om namnet på CD:n eller melodin är längre än 12 tecken skall du trycka ned tangenten mer än en sekund. Då visas tecknen efter de första 12. Emellertid kan maximalt 24 tecken visas i informationsförnstret.

Om du trycker ned denna tangent i mer än 1 sekund eller inte gör något i cirka 6 sekunder medan tecken efter det 12:e visas i informationsfönstret återgår det till att visa de första 12 tecknen.

Om namnet på CD:n eller melodin är längre än 24 tecken kan bara 24 tecken visas i informationsfönstret.

▶**Typ 3**

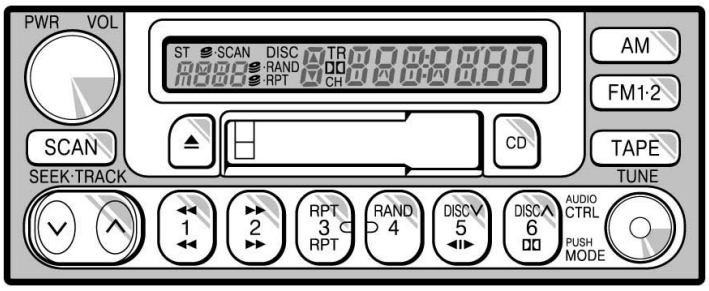

r17023

Beskrivning av de olika tangenternas funktioner och systemets egenskaper beskrivs på följande sidor.

1 2 3 4 5 6 (Snabbvalstangenter)

Dessa tangenter används för förinställning och snabbval av radiostationer.

Gör så här för att förinställa en radiostation till en tangent: Sök fram önskad station (se även ”TUNE” eller SEEK). Håll in tangenten tills du hör ett pip—detta bekräftar att stationen är kopplad till tangenten. Tangentens nummer visas i informationsfönstret.

Gör så här för att med en snabbvalstangent koppla in en förinställd station: Tryck på tangenten för stationen som du vill lyssna på. Tangentens nummer och stationens frekvens visas i informationsfönstret.

Det går att förinställa en AM– och två FM–stationer för varje tangent. (I informationsfönstret visas ”AM”, ”FM1” eller ”FM2” när du trycker på ”AM” ”FM1·2”).

⏏ (Utmatningstangent)

Tryck på tangenten för att mata ut en kassett ur kassettfacket. Tryck på tangenten för att ta ut en CD–skiva.

Om startnyckeln är i ”LOCK”–läge kan du ta ut en kassett eller CD–skiva, men inte sätta in den igen.

◀❙▶ (Program)

Tryck på ”◀❙▶”–tangenten för att välja andra sidan av kassettbandet. Informationsfönstret visar vilken sida som spelas för tillfället (”▲” visar översidan och ”▼” visar undersidan).

Autoreversering: Vid slutet av ett band kommer bandspelaren att automatiskt börja spela andra sidan av bandet. Det spelar ingen roll om bandet tog slut under avspelning eller snabbspolning.

◀◀/▶▶ (Återspolning/snabbspolning framåt)

Kassettspelare

Tryck på tangenten för framspolning av ett kassettband. ”FF” visas i informationsfönstret. Tryck på backtangenten för att återspola ett band. ”REW” visas i informationsfönstret.

Avbryt snabbspolning framåt genom att trycka på framspolningstangenten eller ”TAPE”. Tryck på ”TAPE” för att stoppa bandet under återspolning.

Om bandet återspolas helt stannar bandspelaren och börjar sedan spela samma sida igen. Om ett band har snabbspolats till slutet spelar bandspelaren den andra sidan av bandet med funktionen ”auto reverse”.

CD–spelare

Håll in framspolningstangenten eller återspolningstangenten för att snabbsöka på en CD. CD:n spelas vidare när du släpper tangenten.

AM

Tryck på ”AM” för att koppla på radion och välja AM–band. ”AM” visas i informationsfönstret.

Om ljudanläggningen är avstängd kan du sätta på radion genom att trycka på ”AM”. Tryck på ”AM” för att växla från kassett– eller CD–läge till radio.

CTRL / MODE (Justering av ton och läge)

Manuell ljudinställning—

Ljudinställningsratten används för manuell justering av tonläget.

För det låga tonregistret trycker du flera gånger på ”CTRL / MODE” tills ”BAS” visas i informationsfönstret. Vrid sedan ratten till önskat läge.

Informationsfönstret visar området från ”BAS –5” till ”BAS 5”.

För det höga tonregistret trycker du flera gånger på ”CTRL / MODE” tills ”TRE” visas i informationsfönstret. Vrid sedan ratten till önskat läge.

Informationsfönstret visar området från ”TRE –5” till ”TRE 5”.

Justering av ljudbalans—

Ljudinställningsratten används också för justering av ljudbalansen mellan de främre/bakre och högra/vänstra högtalarsystemen.

För justering mellan främre/bakre högtalarna trycker du på ”CTRL / MODE” tills ”FAd” visas i informationsfönstret. Vrid sedan ratten till önskad balans mellan fram och bak.

Informationsfönstret visar området från ”Fad–F7” till ”Fad–R7”.

För justering mellan höger och vänster trycker du flera gånger på ”CTRL / MODE” tills ”BAL” visas i informationsfönstret. Vrid sedan ratten till önskad balans mellan vänster och höger.

Informationsfönstret visar området från ”BAL–L7” till ”BAL–R7”.

CD

Tryck på ”CD” för att växla från radio eller kassettläge till CD–läge. Om ljudanläggningen är avstängd kan du koppla på den genom att trycka på ”CD”. I båda fallen måste en CD redan finnas i spelaren.

När ljudanläggningen är inställd i CD–läge visas melodins nummer eller melodins och CD–skivans nummer i informationsfönstret. Varje gång du trycker på ”CD” växlar systemet mellan att spela enstaka CD och CD–växlaren.

Om systemet är defekt visas något av följande sex felmeddelanden i informationsfönstret.

Om ”WAIT” visas i informationsfönstret, indikerar det att spelarens insida kan vara för het på grund av varm väderlek. Tag ut skivan eller skivmagasinet från spelaren och låt CD–spelaren svalna.

Om ”Err 1” visas i informationsfönstret, indikerar det att skivan är smutsig, skadad eller att den sattes i upp–och–ner. Rengör skivan och sätt in den på korrekt sätt.

Om ”Err 2” visas i informationsfönstret, indikerar det att ingen skiva är insatt i magasinet. Sätt in en skiva.

Om ”Enr 3” eller ”Err 4” visas i informationsfönstret, indikerar det att systemet är defekt. Tag ut skivan eller magasinet. Sätt in skivan eller magasinet igen.

Om ”OPEn” visas i informationsfönstret, indikerar det att locket till CD–växlaren är öppet. Stäng locket till CD–växlaren.

Om felet kvarstår, kör bilen till en auktoriserad Toyota–återförsäljare eller –verkstad eller annan verkstad med motsvarande kvalifikationer och utrustning.

DISC ∨∧

Endast CD–växlare—

Med den här tangenten väljer du vilken skiva som du vill lyssna på.

Tryck på endera sidan av tangenten tills numret på den CD som du vill lyssna på visas i informationsfönstret.

Dolby® DD B NR*

Om du lyssnar på ett band som inspelats med Dolby ® brusreducering skall du trycka på ”DD”–tangenten. I informationsfönstret visas ”DD”. Tryck på tangenten en gång till för att koppla bort Dolby® B NR.

Med Dolby brusreducering minskas bandbruset med ca 10 dB. Ljudåtergivningen blir bäst om Dolbyfunktionen kopplas till eller från med hänsyn till huruvida Dolby–tekniken använts vid inspelningen.

*: Dolby brusreducering tillverkas på licens från Dolby Laboratories Licensing Corporation. ”DOLBY” och den dubbla D-symbolen DD är varumärken tillhörande Dolby Laboratories Licensing Corporation.

FM1·2

Tryck på ”FM1·2” för att koppla på radion och välja FM–band. ”FM1” eller ”FM2” visas i informationsfönstret. Du kan lagra tolv FM–stationer, två på varje tangent.

Om ljudanläggningen är avstängd kan du sätta på radion genom att trycka på ”FM1·2”. Tryck på ”FM1·2” för att växla från kassett– eller CD–läge till radio.

PWR/VOL (Strömbrytare på/av, volyminställning)

Tryck på ”PWR/VOL” för att koppla på respektive stänga av ljudanläggningen. Vrid på ”PWR/VOL” för att justera ljudnivån.

RAND (slumpval)

Systemet har två slumpvalsfunktioner— du kan antingen lyssna på slumpmässigt valda melodier på samtliga CD–skivor i magasinet eller bara till slumpmässigt valda melodier på en specifik CD–skiva.

Att spela slumpmässigt valda melodier på en CD: Tryck lätt på ”RAND”–tangenten och släpp den. ”RAND” visas i informationsfönstret. Slumpmässigt valda melodier spelas på den CD som du lyssnar på. Om du hör ett pip har du hållit ner tangenten för länge och spelaren kommer att spela alla melodier i hela magasinet efter eget val. Tryck en gång till på ”RAND” för att stänga av denna funktion.

Endast CD–växlare—

Så här spelar du slumpmässigt alla melodierna i magasinet:
Tryck på ”RAND”–tangenten tills du hör ett pip. ” ·RAND” visas i informationsfönstret varpå spelaren spelar alla melodierna på alla CD–skivorna i magasinet i slumpmässig ordning Tryck en gång till på ”RAND” för att stänga av denna funktion.

RPT (upprepning)

Kassettspelare

Tryck på ”RPT” medan melodin spelas. ”RPT” visas i informationsfönstret. När melodin är slut återspolas bandet automatiskt och samma melodi spelas igen. Detta upprepas tills du trycker ned tangenten igen för att stänga av funktionen.

Det måste vara minst 3 sekunders tystnad mellan melodierna för att upprepningsfunktionen skall fungera på rätt sätt.

CD–spelare

Systemet har två upprepningsfunktioner— du kan antingen spela om en melodi eller en hel CD.

Spela om en melodi:
Tryck lätt på ”RPT”–tangenten medan melodin spelas. ”RPT” visas i informationsfönstret. Om du hör ett pip har du hållit ned tangenten för länge så CD–spelaren kommer att spela hela skivan en gång till. När melodin tar slut spelas den automatiskt en gång till. Detta upprepas tills du trycker ned tangenten igen för att stänga av funktionen.

Endast CD–växlare—

Spela om en CD–skiva:
Tryck på ”RPT”–tangenten tills du hör ett pip. ” ·RPT” visas i informationsfönstret. CD–spelaren spelar om alla melodierna på skivan som du lyssnar på. När skivan tar slut börjar den automatiskt att spela skivan igen från början. Detta upprepas tills du trycker ned tangenten igen för att stänga av funktionen.

SCAN

Radio

Du kan söka av alla stationer på ett frekvensband eller endast söka av snabbvalsstationerna på det bandet.

Avsökning av snabbvalsstationer:
Tryck på ”SCAN”–tangenten och håll den nedtryckt tills du hör ett pip. Radion söker upp nästa snabbvalsstation på frekvensbandet, spelar stationen i 5 sekunder och fortsätter avsökningen. Om du vill stanna på en station skall du trycka på tangenten ”SCAN” igen.

Avsökning av alla stationer:
Tryck lätt på ”SCAN”–tangenten och släpp den. Om du hör ett pip har du hållit in tangenten för länge och radion övergår till att söka av endast snabbvalsstationerna. Radion söker upp nästa station på frekvensbandet, spelar stationen i 5 sekunder och fortsätter avsökningen. Om du vill stanna på en station skall du trycka på tangenten ”SCAN” igen.

CD–spelare

Systemet har två avsökningsfunktioner— du kan antingen söka igenom alla melodierna på en speciell CD eller söka igenom de första melodierna på alla skivorna i magasinet.

Söka bland alla melodierna på en viss CD:
Tryck lätt på ”SCAN”–tangenten och släpp den. ”SCAN” visas i informationsfönstret och systemet söker av samtliga melodier på CD:n som du lyssnar på. Om du hör ett pip har du hållit tangenten nedtryckt för länge och systemet söker nu av den första melodin på samtliga skivor i magasinet. Om du vill stanna på en melodi skall du trycka på ”SCAN” igen. När spelaren har sökt av alla melodierna på skivan så avslutas sökningen.

Endast CD–växlare—

Söka den första melodin på samtliga skivor i magasinet:
Tryck på ”SCAN”–tangenten tills du hör ett pip. ” ·SCAN” visas i informationsfönstret och den första melodin på nästa CD spelas upp. Tryck på ”SCAN” igen för att hitta en CD som du vill lyssna på. När spelaren har sökt av alla melodierna på skivan så avslutas sökningen.

SEEK (Sökning)

Radio

I sökningsläge söker radion upp nästa station uppåt eller nedåt på frekvensbandet och spelar stationen under några sekunder.

För att söka fram en station, tryck lätt på ”∧” eller ”∨” under ”SEEK”. Tryck en gång till för att söka efter nästa station.

Kassettspelare

Med den här tangenten kan du gå framåt eller bakåt till andra melodier.

Du kan gå förbi upp till nio melodier åt gången.

Tryck på tangentens upp– eller nersida. ”FF 1” eller ”REW 1” visas i informationsfönstret.

Tryck sedan på någon av söktangentens sidor tills siffran som visas i teckenrutan motsvarar antalet melodier som du vill hoppa över. Om du trycker tio gånger på tangenten stängs förbipasseringsfunktionen av.

När du räknar antalet melodier bakåt på bandet skall du också räkna in melodin som du lyssnar på. Om du, som exempel, vill spola tillbaka bandet till en melodi som är nummer två före den som just nu spelas, skall du trycka på tangenten till ”REW 3” visas i informationsfönstret.

Om du trycker för många gånger på tangenten skall du trycka på motsatt sida. Då reduceras antalet melodier.

Om melodinumret som du väljer är högre än antalet melodier som återstår på den aktuella bandsidan så är det ogiltigt.

- När bandet spolas tillbaka till början fortsätter det automatiskt att spelas som vanligt.
- När bandet kommer till slutet vänds bandet automatiskt och spelaren fortsätter att spela den andra sidan.

Det måste vara tyst minst 3 sekunder mellan varje melodi för att denna funktion skall fungera på rätt sätt. Funktionerna fungerar däremot inte riktigt säkert vid vissa talprogram, livemusik eller klassisk musik.

ST (stereomottagning)

Radion växlar automatiskt till stereomottagning om den tar emot en stereosändning. ”ST” visas i informationsfönstret. Om mottagningen försämras minskar radion kanalseparationen för att motverka störningar. Om den mottagna signalen blir mycket svag växlar radion från stereo till mono.

TAPE

Tryck på ”TAPE” för att växla från radio eller CD–läge till kassettläge. Om ljudanläggningen är avstängd kan du koppla på kassettspelaren genom att trycka på ”TAPE ”. I båda fallen måste det sitta en kassett i kassettfacket på bandspelaren.

TRACK (tangent för framåt/bakåt)

Med den här tangenten kan du gå framåt eller bakåt till andra melodier.

Håll in ena sidan av TRACK–tangenten tills önskat melodinummer visas i informationsfönstret. Om du vill gå till början av den spelade melodin skall du ge tangentens ’bakåt’–del en snabb tryckning.

TUNE (Stationsinställning)

Vrid ratten medurs för att stega uppåt på frekvensbandet. Vrid ratten moturs för att stega nedåt i frekvens.

Råd och anvisningar för ljudanläggningen

OBSERVERA

För att undvika skador på ljudanläggningen:

- ***Var försiktig så att du inte spiller drycker på ljudanläggningen.***
- ***Lägg inte i något annat än kassetter eller CD–skivor i kassett– respektive CD–luckan.***
- ***Vid användning av mobiltelefon inne i eller i närheten av bilen kan det uppstå vissa störningar i högtalarna. Detta betyder inte att det är fel på anläggningen.***

JUSTERING AV LJUSSTYRKAN

På vissa ljudanläggningar tänds bokstäverna på inställningstangenterna när strålkastaromkopplaren vrids till första eller andra klicket. Tangenterna kan då användas.

Om inget kassettband finns i luckan tänds inte bokstäverna på kassettknapparna, men belysningen i luckan tänds så att den ska vara lätt att hitta.

När ett kassettband är inmatat tänds bokstäverna på kassettangenterna och luckbelysningen släcks.

RADIOMOTTAGNING

FM–signaler har en räckvidd på ungefär 40 km. När du avlägsnar dig från sändaren kan du bli tvungen att fininställa inställningen och vrida upp ljudet då mottagningen försämras. Genom att radiovågorna från en FM–sändare går rakt, som en ljusstråle, kan berg och stora byggnader ibland avskärma FM–mottagning. Detta är normalt för FM–sändningar och betyder inte att det är något fel på radion.

VÅRD AV BANDSPELARE OCH KASSETTER

För bästa ljudkvalitet från kassettdäcket och kassetterna:

Rengör tonhuvud och övriga komponenter regelbundet.

- Ett smutsigt tonhuvud eller en smutsig bandbana kan försämra ljudkvaliteten och orsaka bandtrassel. Det lättaste sättet att rengöra kassettdäcket är att använda ett rengöringsband. (En s.k. våt typ rekommenderas.)

Använd endast kassetter av hög kvalitet.

- Kassetter av dålig kvalitet kan orsaka många problem, bland annat dåligt ljud, svajig gång och upprepad autoreversering. Dåliga band kan också fastna inne i kassettspelaren.
- Använd inte en skadad kassett eller kassett med etikett som sitter löst.
- Låt inte en kassett sitta kvar i kassettfacket när du inte lyssnar, speciellt inte om det är mycket varmt.
- Förvara kassetterna i fodralen och se till att de inte ligger i solen.
- Använd inte kassetter med längre speltid än totalt 100 minuter (50 minuter på varje sida). Banden i dessa kassetter är så tunna att de kan fastna inne i kassettspelaren.

SKÖTSEL AV CD–SPELAREN OCH CD–SKIVORNA

- Spelaren är endast avsedd för 12cm CD–skivor.
- Mycket höga temperaturer kan göra att CD–spelaren inte fungerar. Använd luftkonditioneringen för att kyla ner bilen innan du börjar att spela CD–skivor om det är varmt ute.
- Vid körning på gropiga vägar eller vid vibrationer av andra orsaker kan CD–spelaren hoppa över vissa melodier.
- Fukt i CD–spelaren kan leda till att det inte hörs något ljud, trots att CD–spelaren tycks fungera som vanligt. Tag i så fall ut magasinet ur spelaren och vänta tills fukten har avdunstat.

⚠ VARNING

CD–spelare fungerar med hjälp av osynligt laserljus som kan vara skadligt om det riktas ut ur apparaten. Använd CD–spelaren på rätt sätt.

- Använd endast CD–skivor med den märkning som bilden visar. Följande produkter går eventuellt inte att spela upp i din CD–spelare.

  Kopieringsskyddad CD
  CD–R (Inspelningsbar CD)
  CD–RW (Omskrivningsbar CD)
  CD–ROM

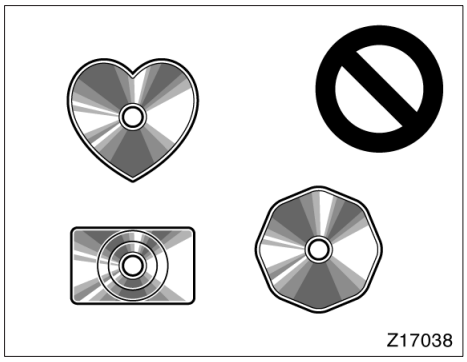

Skivor med avvikande format

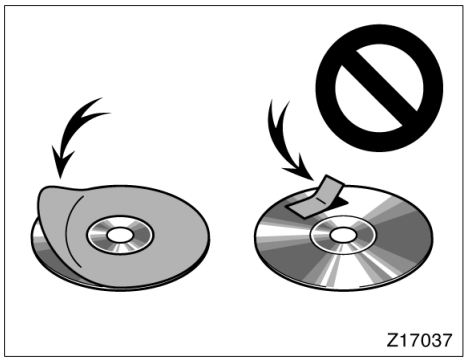

Skivor med etiketter

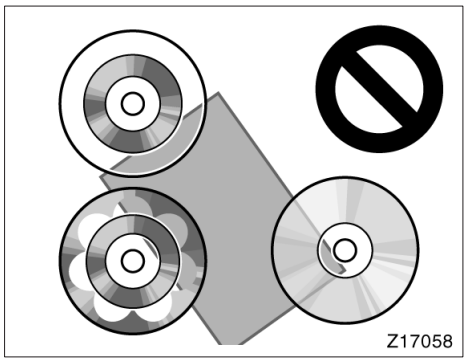

Transparenta/genomskinliga skivor

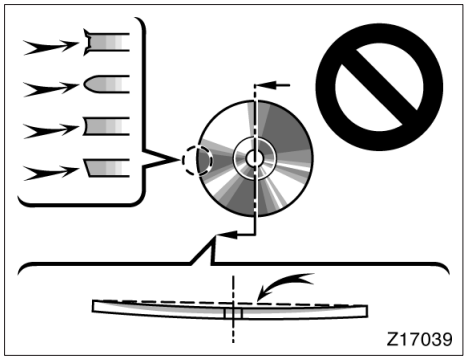

Skivor av låg kvalitet

OBSERVERA

Använd inte skivor med avvikande format, transparenta/genomskinliga skivor, skivor av låg kvalitet eller med etiketter, som bilderna visar. Sådana skivor kan skada CD–spelaren eller CD–växlaren, ibland går det inte att mata ut dem.

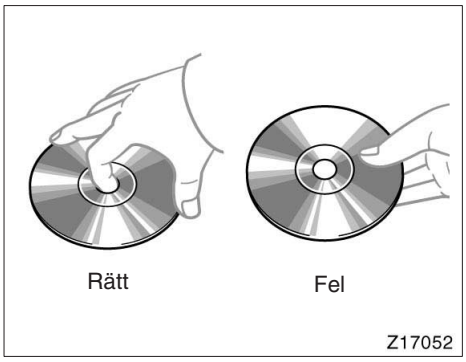

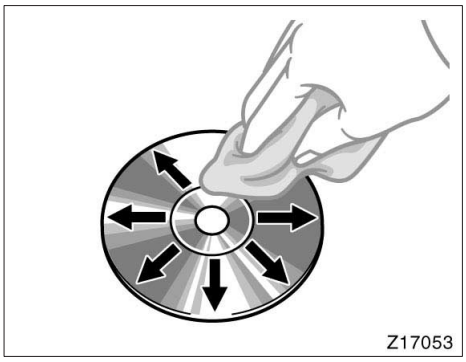

- Hantera CD–skivorna varsamt, särskilt när du sätter in dem. Tag endast i kanterna och böj dem inte. Undvik att sätta fingeravtryck på dem, särskilt på den blanka sidan.
- Smuts, repor, hål och andra skador, liksom skeva och böjda skivor kan göra att CD–spelaren antingen hoppar över ett visst parti eller spelar samma parti gång på gång. (Håll skivan mot ljuset för att se om det finns några skador på den.)
- Tag ut CD–skivorna ur CD–spelaren när du inte lyssnar på dem. Förvara dem i fodralen så att de skyddas mot damm, värme och direkt solljus.

Rengöring av CD–skivor: Torka av den med ren, mjuk luddfri trasa, lätt fuktad i vatten. Torka i rät linje från mitten och ut till kanten (inte i cirklar). Torka torrt med en annan mjuk och ren trasa. Använd inte vanliga rengöringsmedel eller antistatmedel för vinylskivor.

Ljudanläggning, bak

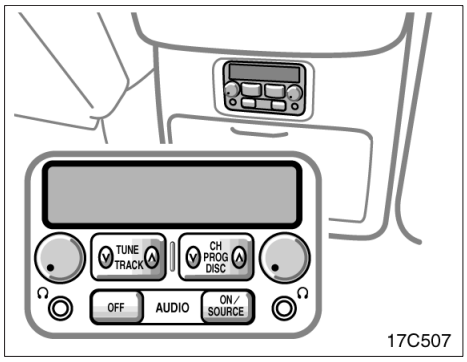

Om du använder hörlurarna i baksätet kan du lyssna på andra lägen än vad som används i framsätet.

(a) Koppla på och stänga av

”ON/SOURCE”: Tryck på den här tangenten för att sätta på systemet. När systemet är inkopplat ändrar du lägen genom att trycka på denna tangent.

”OFF”–tangent: Tryck på den här tangenten för att stänga av systemet.

”Volyminställning”: Använd den här knappen för att justera ljudnivån.

(b) När du har valt radio

”∨ CH ∧”: Tryck lätt på tangenten för att välja en station som du har lagt på snabbvalstangent. Med varje tryckning ändras stationen till den med det högsta förinställda tangenten.

”∨ TUNE ∧”–tangent: Tryck på denna tangent för manuell inställning eller sökning

- Tryck lätt på tangenten. Varje gång du trycker på tangenten söker radion uppåt respektive nedåt i frekvens.
- Håll in tangenten tills du hör ett pip. Radion börjar att söka fram en station uppåt eller nedåt och stannar där den får en mottagning. För varje tryckning går sökningen automatiskt vidare till nästa hörbara station.

(c) När du har valt ”TAPE”–läge

”∨ PROG ∧”–tangent: Tryck på tangenten för att välja den andra sidan av kassettbandet.

”∨ TRACK ∧”–tangent: Tryck på den vänstra eller högra sidan för att gå förbi framåt eller bakåt för att hitta en melodi som du söker. För ytterligare information, se ”SEEK TRACK” på sid 220.

(d) När du har valt ”CD”–läge

”**∨ DISC ∧**”**–tangenten:** Använd denna tangent för att söka fram önskad CD–skiva.

”**∨ TRACK ∧**”**–tangent:** Använd denna tangent för att söka fram önskad melodi eller tryck på tangenten och håll den nedtryckt för snabbspolning framåt eller bakåt.

(e) Några allmänna anvisningar

Systemet kan inte användas om ljudanläggningen inte är inkopplad.

Det går inte att välja ”AM” eller ”FM” i baksätet om ”FM” eller ”AM” används i framsätet.

Om samma läge väljs i baksätet som i framsätet kommer läget i framsätet att påverkas om kontrollen används.

⚠ VARNING

Detta system är inte avsett för förare. Föraren skall inte använda detta system under körning.

Fjärrkontroll för ljudanläggning (rattreglage)

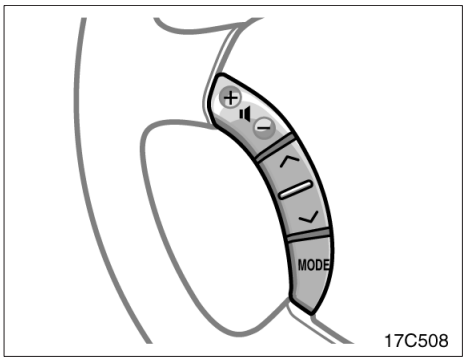

Reglagen är placerade på rattens vänstra del.

”MODE”–tangent: Tryck på den här tangenten för att växla läge. Om varken kassettband eller CD–skiva är inlagd hoppar systemet över läget ”TAPE” eller ”CD”. Tryck lätt på tangenten när ljudanläggningen är avstängd så sätts den på.

” 🔈 ” strömställare: Använd den här knappen för att justera ljudnivån. Tryck på ”+” för att öka ljudstyrkan och på ”–” för att sänka den. Ljudstyrkan fortsätter att öka eller minska så länge tangenten hålls nere.

(a) När du har valt radio

"∧" eller "∨"–tangent: Tryck på den här tangenten för sökning eller för att välja en station.

- Tryck lätt på den här tangenten för att välja snabbvalsstation. Tryck en gång till för att fortsätta till nästa station.
- Håll tangenten intryckt tills du hör ett pip när du vill välja station. Tryck en gång till för att fortsätta till nästa station. Om du i sökläge trycker på valfri sida av knappen "∨" eller "∧" kommer sökningen att avbrytas.
- Gå uppåt eller nedåt på frekvensbandet genom att hålla in tangenten även efter att du hört ett pip. När du släpper tangenten börjar radion att söka uppåt eller nedåt efter en station. Tryck en gång till för att fortsätta till nästa station.

(b) När du har valt "TAPE"–läge

"∧" eller "∨"–tangent: Tryck på tangenten för snabbspolning framåt eller bakåt, eller för automatiskt programval.

- Tryck på den här tangenten tills du hör ett pip för snabbspolning av bandet framåt eller bakåt. Tryck en gång till på samma tangent tills du hör ett pip för att avsluta snabbspolningen.
- Tryck lätt på tangenten för automatiskt val av melodi. I detta läge kan du hoppa över upp till nio melodier åt gången. För ytterligare information, se "SEEK TRACK" på sid 220.

(c) När du har valt "CD"–läge

"∧" eller "∨"–tangent: Använd den här tangenten för att välja önskad melodi eller skiva.

- Tryck lätt på den här tangenten för att välja önskad melodi.
- När du vill välja skiva, tryck på tangenten och håll den intryckt tills önskat skivnummer visas och du hör ett pip.

⚠ VARNING

Var försiktig när du använder rattreglagen för att undvika olyckor i trafiken.

Del 1–8
INSTRUMENT OCH MANÖVERORGAN

Luftkonditionering

- Luftkonditionering, fram:
  - Reglage 238
  - Inställningar av luftventilerna 244
  - Tips för användning 245
  - Luftventiler på instrumentpanelen 248
- Uppvärmning bak 249
- Luftkonditionering, bak 250
- Snabbtomgång 252
- Strömbrytare för snabbvärme 253

För bilar utrustade med navigationssystem, se separat instruktionsbok.

Luftkonditionering, fram—
—Reglage

▶Typ 1

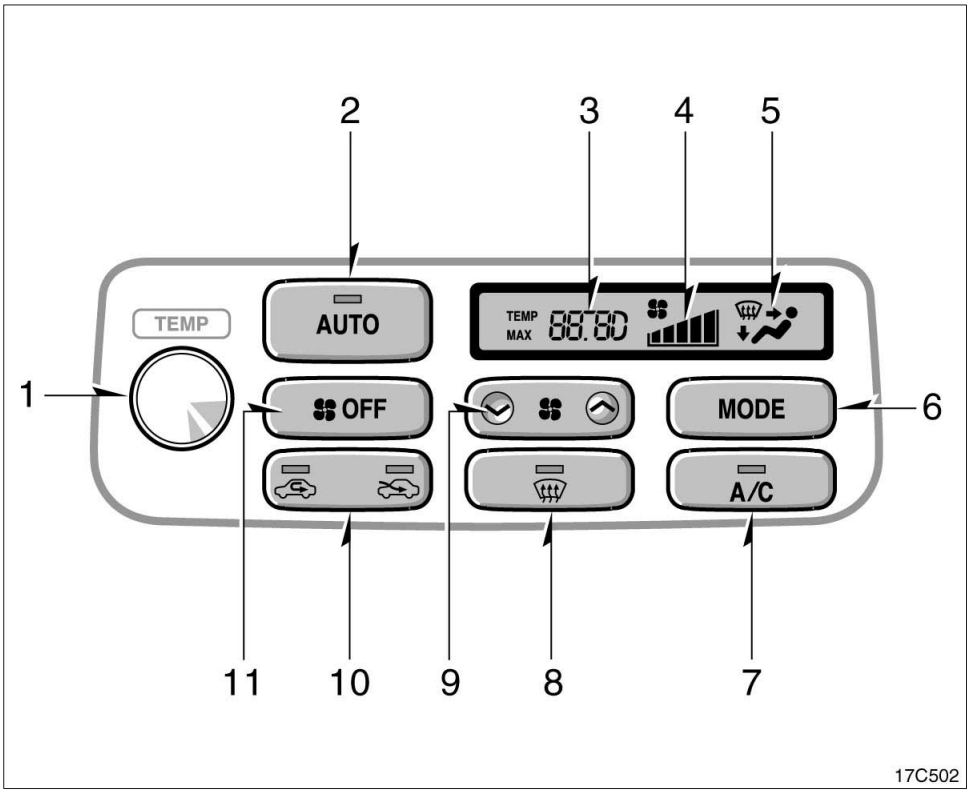

1. Temperaturväljare
2. ”AUTO” (luftkonditionering)
3. Temperaturvisning
4. Fläkthastighet
5. Luftfördelning
6. Tangenten ”MODE”
7. ”A/C”–tangent
8. Luftström till vindrutan
9. Fläktens hastighet
10. Cirkulationsväljare
11. ”OFF”–tangent

”AUTO” (luftkonditionering)

Tryck på ”AUTO”–tangenten för att få automatisk luftkonditionering. En indikeringslampa visar att du har valt automatdrift.

I läge AUTO väljer systemet automatiskt bästa kombinationen av fläkthastighet och luftflöde enligt vald temperatur.

Du kan också använda manuella reglage om du vill välja dina egna inställningar.

Stäng av det automatiska läget genom att trycka på ”MODE” eller fläkthastighetsreglaget.

Fläktens hastighet

Tryck på ”∧” (öka) respektive ”∨” (minska) för att ställa in fläkthastigheten.

I automatläge behöver du inte justera fläkthastigheten, om du inte vill ha en annan hastighet.

Temperaturväljare

Vrid ratten åt höger för att höja temperaturen respektive åt vänster för att sänka den.

”MAX COLD” visas när du ställer in systemet på maximal kylning, ”MAX HOT” visas när du ställer in på maximal uppvärmning.

”OFF”–tangent

Tryck på tangenten för att stänga av luftkonditioneringen.

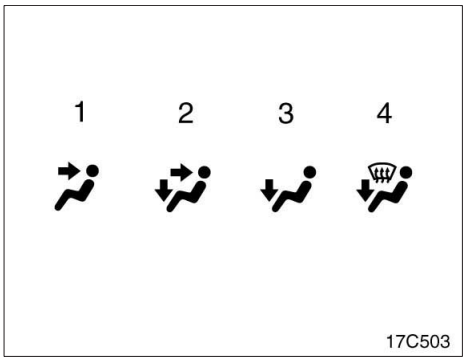

MODE (ventilväljare)

Tryck på tangenten för att välja genom vilka ventiler luften skall strömma ut.

I automatläge behöver du inte justera luftflödet, om du inte vill att luften skall komma från annat håll.

1. **Instrumentpanel—**Luften kommer huvudsakligen ut ur luftventilerna i instrumentpanelen.
2. **Två nivåer—**Luften kommer både ur luftventilerna vid golvet och i instrumentpanelen.
3. **Golv—**Luften kommer huvudsakligen ur luftventilerna vid golvet.

   Vi rekommenderar att de nedre luftventilerna stängs. Mer information finns i ”Inställningar av ventilväljaren” nedan.
4. **Golv/vindruta—**Luften kommer främst ut ur luftventilerna vid golvet och vid vindrutan.

   Vi rekommenderar att de nedre luftventilerna stängs. Mer information finns i ”Inställningar av ventilväljaren” nedan.

Ytterligare information finns i avsnittet ”Inställning av luftventiler” nedan.

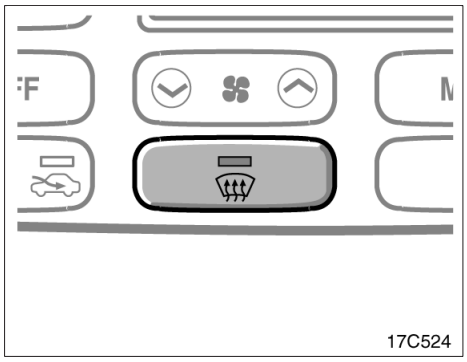

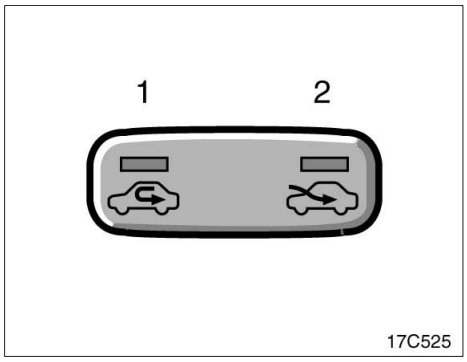

Luftström till vindrutan

När du trycker på den här tangenten kommer luften huvudsakligen ur ventilerna på instrumentpanelen.

Tryck på samma tangent igen för att återgå till det senaste inställda luftflödesläget.

Tryck på vindrutetangenten för att koppla in den defrosterlänkade luftkonditioneringen. Samtidige tänds ”A/C”–tangenten när luftintagsväljaren är inställd på återcirkulering oavsett om ”A/C”–tangenten är intryckt eller ej. Vindrutan får snabbare fri sikt på detta sätt.

Tryck på ”A/C”–tangenten igen för att stänga av själva luftkonditioneringen.

När ”A/C”–tangenten inte är intryckt stängs luftkonditioneringen av om en annan luftflödestangent trycks in.

Ytterligare information om luftflödesväljaren finns i avsnittet ”Inställning av luftventiler” nedan.

Cirkulationsväljare

Tryck på tangenten för att välja friskluft eller återcirkulation. En indikeringslampa tänds för att visa vilka luftventiler som valts.

1. **Återcirkulation—**Återcirkulerar luften inne i kupén.
2. **Friskluft—**Luft utifrån går in i systemet.

”A/C”–tangent

Tryck på ”A/C”–tangenten för att starta luftkonditioneringen. ”A/C”–tangenten tänds. Tryck på tangenten igen för att stänga av luftkonditioneringen.

Om indikeringslampan i ”A/C”–tangenten blinkar är det något fel i luftkonditioneringssystemet och luftkonditioneringen stängs av automatiskt. Om detta inträffar bör du köra bilen till en auktoriserad Toyota–återförsäljare eller –verkstad eller annan verkstad med motsvarande kvalifikationer och utrustning.

▶Typ 2

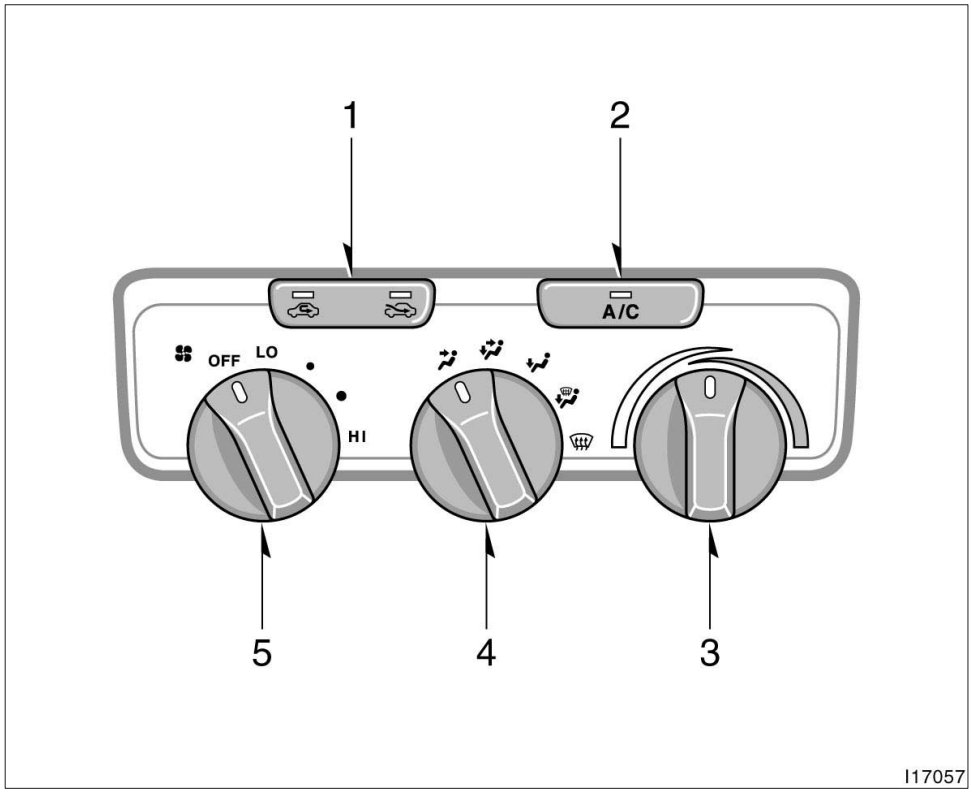

1. Cirkulationsväljare
2. ”A/C”–tangent (på vissa modeller)
3. Temperaturväljare
4. Luftflödesväljare
5. Fläkthastighetsreglage

Fläkthastighetsreglage

Vrid på ratten för att ändra fläkthastigheten—åt höger för att öka och åt vänster för att minska hastigheten.

Temperaturväljare

Vrid ratten för att justera temperaturen—åt höger för högre och åt vänster för lägre temperatur.

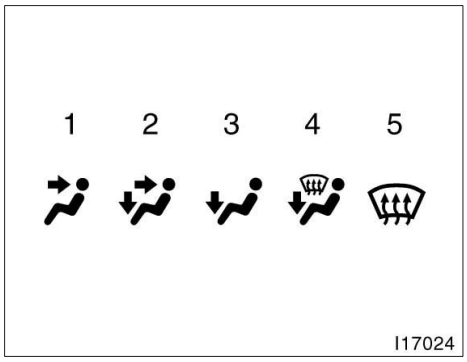

Luftflödesväljare

Du kan välja genom vilka ventiler luften skall ledas in i kupén. Vrid på ratten till önskad symbol.

1. **Instrumentpanel—**Luften kommer huvudsakligen ut ur luftventilerna i instrumentpanelen.
2. **Två nivåer—**Luften kommer både ur luftventilerna vid golvet och i instrumentpanelen.
3. **Golv—**Luften kommer huvudsakligen ur luftventilerna vid golvet.

   Vi rekommenderar att de nedre luftventilerna stängs. Mer information finns i ”Inställningar av ventilväljaren” nedan.
4. **Golv/vindruta—**Luften kommer främst ut ur luftventilerna vid golvet och vid vindrutan.

   Vi rekommenderar att de nedre luftventilerna stängs. Mer information finns i ”Inställningar av ventilväljaren” nedan.

5. **Vindruta—**Luften kommer främst ut ur luftventilerna på instrumentpanelen.

   Vi rekommenderar att de nedre luftventilerna stängs. Mer information finns i ”Inställningar av ventilväljaren” nedan.

Ytterligare information finns i avsnittet ”Inställning av luftventiler” nedan.

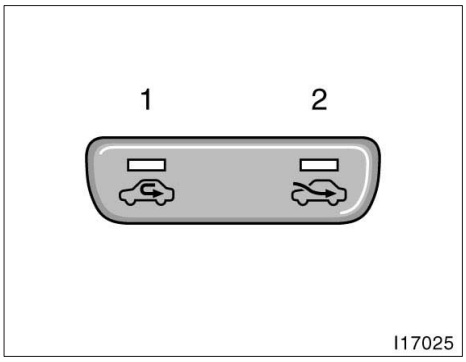

Cirkulationsväljare

Tryck på tangenten för att välja friskluft eller återcirkulation. En indikeringslampa tänds för att visa vilka luftventiler som valts.

1. **Återcirkulation—**Återcirkulerar luften inne i kupén.
2. **Friskluft—**Luft utifrån går in i systemet.

”A/C”–tangent

Tryck på ”A/C”–tangenten för att starta luftkonditioneringen. ”A/C”–tangenten tänds. Tryck på tangenten igen för att stänga av luftkonditioneringen.

Om indikeringslampan i ”A/C”–tangenten blinkar är det något fel i luftkonditioneringssystemet och luftkonditioneringen stängs av automatiskt. Om detta inträffar bör du köra bilen till en auktoriserad Toyota–återförsäljare eller –verkstad eller annan verkstad med motsvarande kvalifikationer och utrustning.

—Inställning av luftventilerna

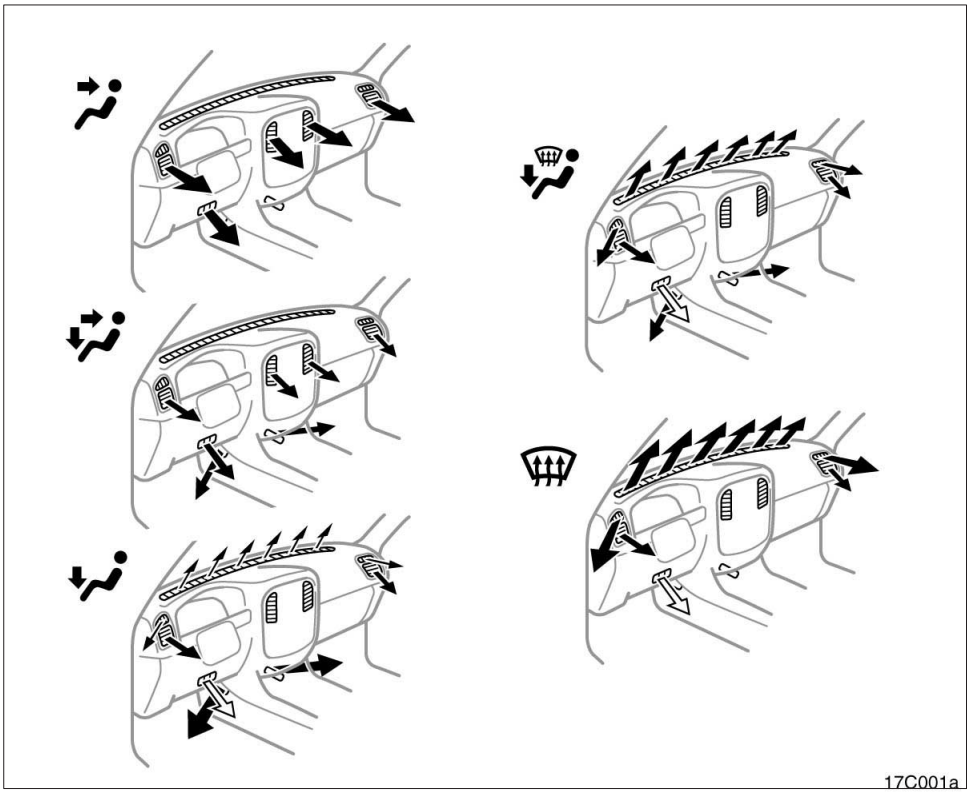

⇨ Se ”Ventiler på instrumentpanelen” i detta kapitel.

—Tips för användning

- För att snabbt få kallare luft inne i bilen om den har stått parkerad i starkt solsken bör du köra de första minuterna med fönstren helt öppna. När den värsta hettan vädrats ut kan du stänga fönstren så att luftkonditioneringen kan kyla kupén snabbare.
- Kontrollera att luftintagen framför vindrutan är fria från skräp, löv, snö etc.
- Rikta inte kall luft mot vindrutan vid fuktigt väder. Vindrutan kan imma igen på grund av temperaturskillnaden mellan luften på vindrutans in– och utsidor.
- Håll området under framstolarna fritt så att luften kan cirkulera fritt i bilen.
- Om det är kallt bör du börja med att köra fläkten med högsta hastighet under någon minut för att snabbare få bort snö och fukt från luftintag och luftkanaler. Detta kan minska imbildningen på rutorna.
- Håll samtliga fönster stängda när du kör på dammiga vägar. Om damm som rörs upp av bilen ändå sugs in i kupén rekommenderar vi att du ställer cirkulationsreglaget på Friskluft och fläktomkopplaren i valfritt läge, utom ”OFF”.
- Om du kör bakom en annan bil på dammig väg eller om det är blåsigt och dammigt ute rekommenderar vi att du tillfälligt ställer cirkulationsreglaget på Återcirkulation. Luftintagen stängs då så att luft och damm på utsidan inte kommer in i kupén.

Uppvärmning

För bästa resultat ställs reglagen så här:
Typ 1—

Fläkthastighetsreglage—”AUTO”
Temperatur—Ställ in önskad temperatur
Luftintag—Friskluft (luft utifrån)
Luftflöde—”AUTO”
Nedre luftventil—Stängd
Luftkonditionering—Avstängd

Typ 2—

Fläkthastighet—Valfri utom ”OFF”
Temperatur—Mot **varmt** (rött område)
Luftintag—Friskluft (luft utifrån)
Luftflöde—Golv
Nedre luftventil—Stängd
Luftkonditionering—Avstängd

- Välj återcirkulation under de första minuterna för snabbast möjliga uppvärmning av luften i kupén. Ställ om till friskluft utifrån när det börjar bli varmt i bilen för att förhindra imbildning på rutorna.
- Tryck på ”A/C”–tangenten för avfuktning i samband med uppvärmning.
- Rikta luftströmmen genom golv–/vindruteventilerna för att värma upp kupén samtidigt med borttagning av imma eller frost från vindrutan.

Luftkonditionering

För bästa resultat ställs reglagen så här:
Typ 1—

Fläkthastighetsreglage—”AUTO”
Temperatur—Ställ in önskad temperatur
Luftintag—Friskluft (luft utifrån)
Luftflöde—”AUTO”

Typ 2—

Fläkthastighet—Valfri utom ”OFF”
Temperatur—Mot **kallt** (blått område)
Luftintag—Friskluft (luft utifrån)
Luftflöde—Instrumentpanel
Luftkonditionering—På

- Välj återcirkulation under de första minuterna för snabbast möjliga kylning av luften i kupén.

Ventilation

För bästa resultat ställs reglagen så här:
Typ 1—

Fläkt hastighet—”AUTO”
Temperatur—Ställ in önskad temperatur
Luftintag—Friskluft (luft utifrån)
Luftflöde—”AUTO”
Luftkonditionering—Avstängd

Typ 2—

Fläkthastighet—Valfri utom ”OFF”
Temperatur—Mot **kallt** (blått område)
Luftintag—Friskluft (luft utifrån)
Luftflöde—Instrumentpanel
Luftkonditionering—Avstängd

Imma på vindrutan

Vindrutans insida

För bästa resultat ställs reglagen så här:
Typ 1—

Fläkt hastighet—"AUTO"
Temperatur—Mot hög temperatur för uppvärmning; låg temperatur för kylning
Luftintag—Friskluft (luft utifrån)
Luftflöde—Vindruta
Nedre luftventil—Stängd

Typ 2—

Fläkthastighet—Valfri utom "OFF"
Temperatur—Mot **varmt** (rött område) för uppvärmning eller mot **kallt** (blått område) för kylning
Luftintag—Friskluft (luft utifrån)
Luftflöde—Vindruta
Nedre luftventil—Stängd
Luftkonditionering—På

- Rikta inte kalluft mot vindrutan om det är fuktigt ute. Vindrutan kan imma igen på grund av temperaturskillnaden mellan vindrutans ut– och insida.

Frost på vindrutan

Vindrutans utsida

För bästa resultat ställs reglagen så här:
Typ 1—

Fläkt hastighet—"AUTO"
Temperatur—Mot hög temperatur
Luftintag—Friskluft (luft utifrån)
Luftflöde—Vindruta
Nedre luftventil—Stängd
Luftkonditionering—Avstängd

Typ 2—

Fläkthastighet—Valfri utom "OFF"
Temperatur—Mot **varmt** (rött område)
Luftintag—Friskluft (luft utifrån)
Luftflöde—Vindruta
Nedre luftventil—Stängd
Luftkonditionering—Avstängd

- Välj inställningen golv/vindruta för att värma upp kupén och samtidigt avfrosta vindrutan.

—Luftventiler på instrumentpanelen

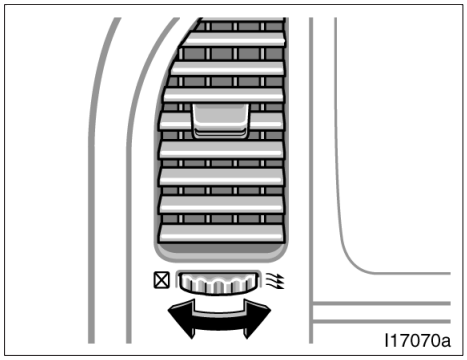

Mittenventiler

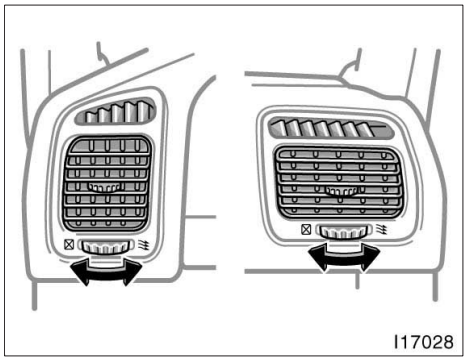

Sidoventiler

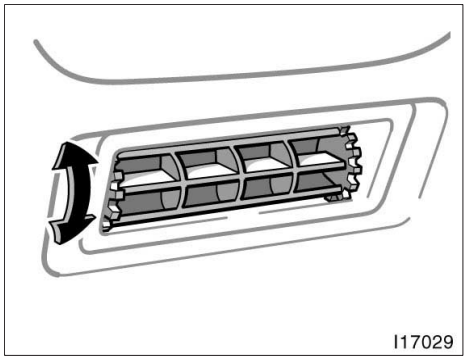

Nedre luftventil

Kontrollera inställningen av luftventilerna om luftflödet inne i kupén är dåligt. Bilden visar hur du öppnar och stänger luftventilerna.

Vi rekommenderar att du stänger den nedre luftventilen när du använder lägena ”Golv”, ”Golv/Vindruta” eller ”Vindruta”.

Uppvärmning bak

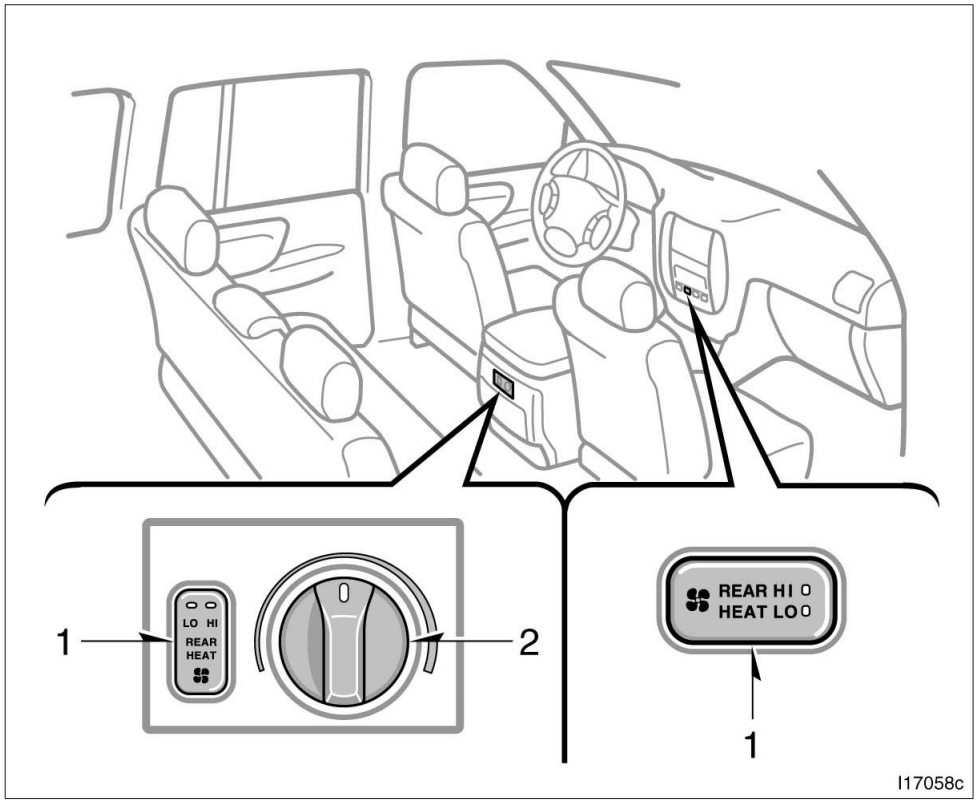

1. Tangent för värmare, bak

   Tangenten används för att starta eller stänga av det bakre uppvärmningssystemet och för att justera fläkthastigheten.

   Med en tryckning på tangenten ställs fläkten i ”LO”–läge och två tryckningar ställer in fläkten i ”HI”–läge.

2. Temperaturväljare

   Vrid ratten för att justera temperaturen—åt höger för varmare och åt vänster för kallare.

Luftkonditionering, bak—
—Reglage

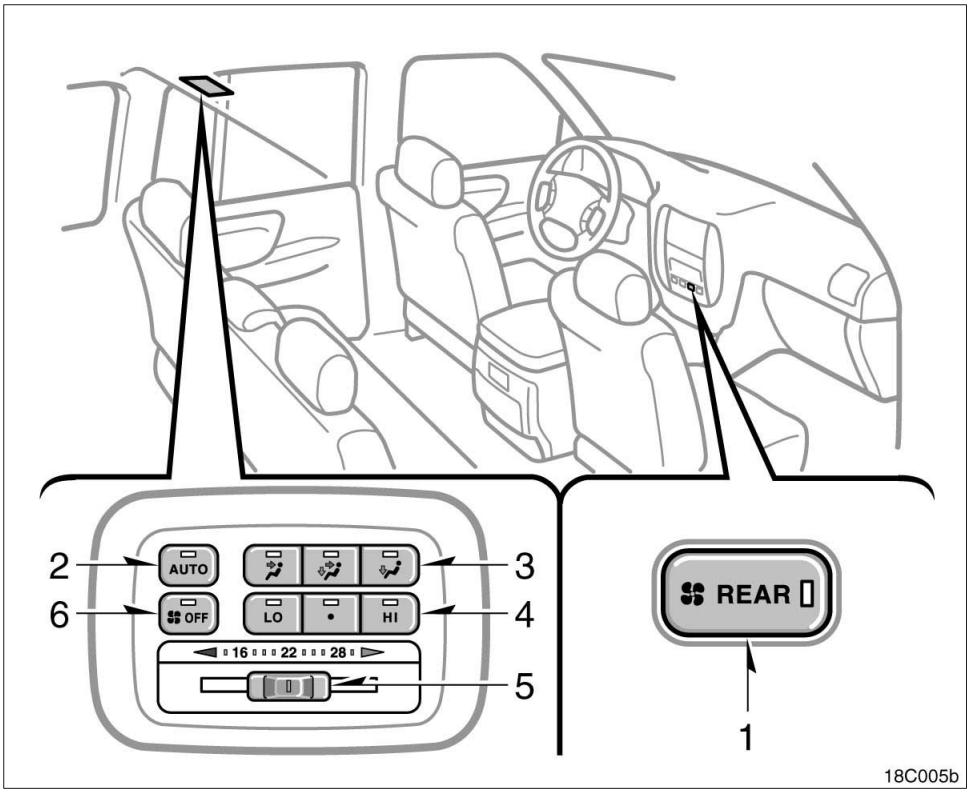

1. Till/från–tangent för luftkonditionering, bak
2. ”AUTO” (luftkonditionering)
3. Luftflödesväljare
4. Fläkthastighetsreglage
5. Temperaturväljare
6. ”OFF”–tangent

Till/från–tangent för luftkonditionering, bak

Tryck på tangenten ”REAR” för att sätta på bakre luftkonditioneringen. Tryck på tangenten igen för att stänga av bakre luftkonditioneringen.

”AUTO” (luftkonditionering)

Tryck på ”AUTO”–tangenten för att få automatisk luftkonditionering i bak. En indikeringslampa visar att du har valt automatdrift.

I automatiskt läge väljer systemet den bästa kombinationen av fläkthastighet och luftflöde enligt vald temperatur.

Du kan också använda manuella reglage om du vill välja dina egna inställningar.

Fläkthastighetsreglage

Tryck på tangenterna för att ställa in fläkthastigheten.

I automatläge behöver du inte justera fläkthastigheten, om du inte vill ha en annan hastighet.

Temperaturväljare

Vrid spaken för att justera temperaturen—åt höger för varmare och åt vänster för kallare.

”OFF”–tangent

Tryck på tangenten för att stänga av luftkonditioneringen bak.

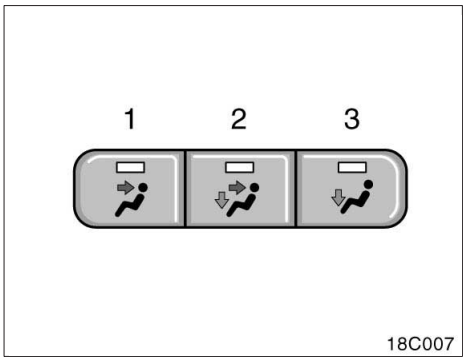

Luftflödesväljare

Tryck på någon av knapparna för att välja genom vilka luftventiler luften skall ledas. En indikeringslampa visar vilka luftventiler som valts.

I automatläge behöver du inte justera luftflödet, om du inte vill att luften skall komma från annat håll.

1. **Instrumentpanel—**Luften kommer huvudsakligen ur ventilerna på instrumentpanelen.
2. **Två nivåer—**Luften kommer både ur luftventilerna vid golvet och i taket.
3. **Golv—**Luften kommer huvudsakligen ur luftventilerna vid golvet.

Luft som är varmare än luften i kupén kommer inte ut genom takventilerna.

Luft som är svalare än luften i kupén kommer inte ut genom golvventilerna.

—Inställning av luftventilerna

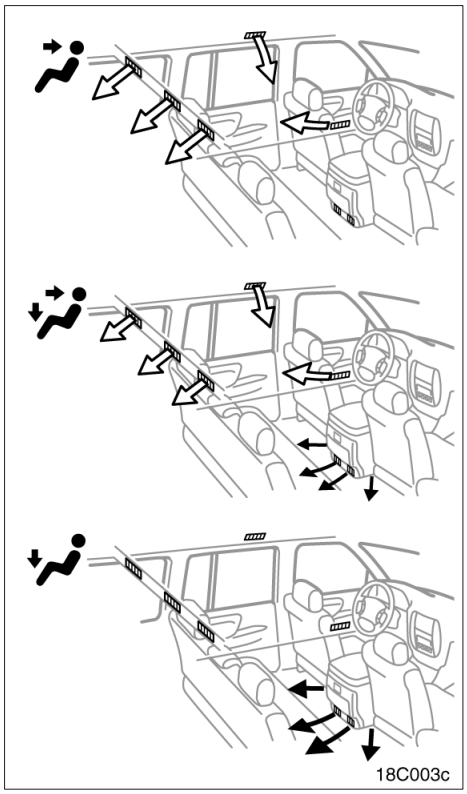

Varmluft
Kall luft

Snabbtomgång

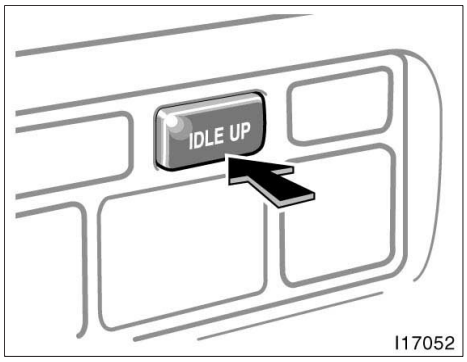

Vänsterstyrda bilar

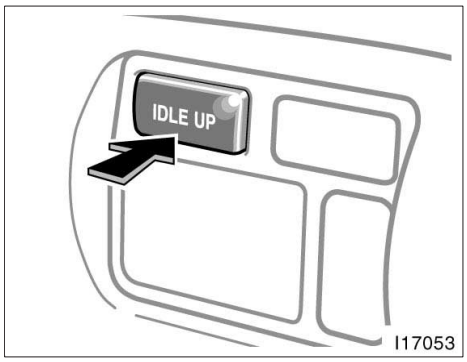

Högerstyrda bilar

Tryck på tangenten för att öka motorvarvtalet. Tryck på tangenten en gång till för att återgå till normal tomgång.

Använd denna strömställare för att öka uppvärmningen i sträng kyla när bilen står still.

Om inte funktionen för snabbtomgång stängs av kommer motorn alltid att gå med snabb tomgång när du startar.

Strömbrytare för snabbvärme

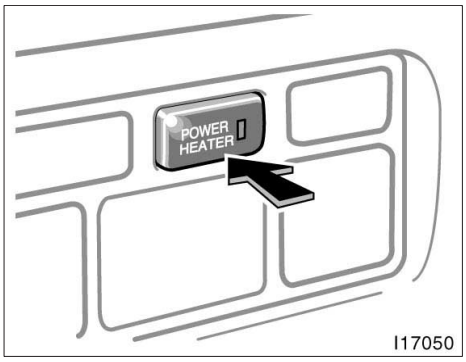

Vänsterstyrda bilar

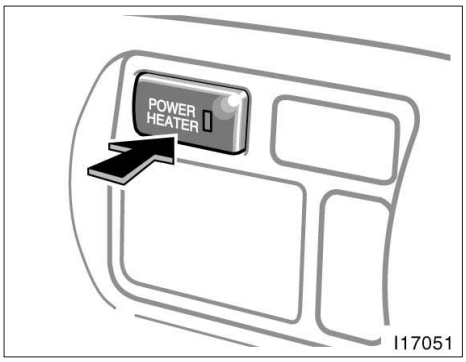

Högerstyrda bilar

Starta kupévärmaren genom att trycka på strömbrytaren som bilden visar. Tryck en gång till på strömbrytaren för att stänga av.

Använd denna funktion för att justera värmeeffekten i stark kyla.

Om inte funktionen för snabbtomgång stängs av kommer motorn alltid att gå med snabb tomgång när du startar.

Del 1–9
INSTRUMENT OCH MANÖVERORGAN

Övrig utrustning

- Klocka 256
- Utetermometer 256
- Parkeringshjälpsystemets monitor bak 257
- Cigarettändare och askkopp 260
- Eluttag 261
- Avstängning av vältningssensorns funktion för sidoskyddsgardinerna 263
- Bakre förvaringsfack 264
- Handskfack 264
- Kylbox 265
- Tillbehörsfack 265
- Burkhållare 269
- Lastsäkringsringar 271
- Insynsskydd 272
- Elektrisk vinsch 273
- Säkerhetskrok 293
- Golvmatta 293
- Rockhängare 294

Klocka

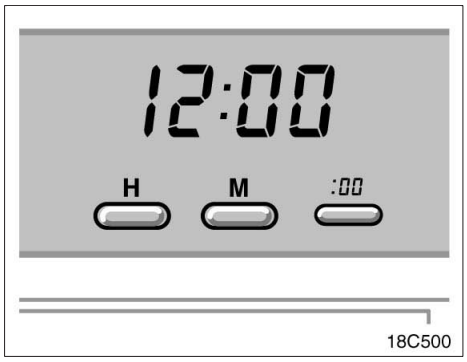

Ställ in rätt timme: Tryck på ”H”–knappen. För att ställa om minutvisningen: Tryck på ”M”–knappen.

Tändningen måste vara i ”ACC”– eller ”ON”–läge.

För snabb inställning på hel timme, tryck på ”:00”–knappen.

Till exempel, om ”:00”–knappen trycks ned när klockan är mellan 1:01 och 1:29 ändras tiden till 1:00. Om klockan är mellan 1:30 och 1:59 ändras tiden till 2:00.

Om strömförsörjningen bryts kommer klockan att automatiskt ställas på 1:00 när strömmen återkommer.

När instrumentbelysningen är tänd lyser klockans siffror något svagare.

Utetemperatur

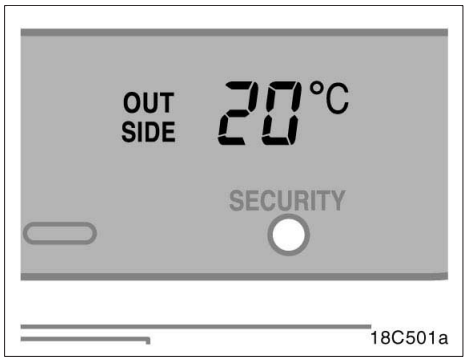

Termometern visar temperaturer från –30°C till +50°C.

Tändningen måste vara i ”ON”–läge.

Parkeringshjälpsystemets monitor bak

Monitorn i systemet för parkeringshjälp hjälper föraren att backa genom att visa bilder av bilens bakvagn under backningen. Bilden som visas på skärmen är en horisontellt vänd spegelbild av den invändiga backspegeln.

Skärmen i parkeringshjälpsystemet aktiveras genom att växelväljaren förs till läge ”R” medan startnyckeln är i läge ”ON”.

Om du flyttar växelväljaren från läge ”R” återgår skärmen till föregående visning. När en annan funktion i navigationssystemet används visas en annan skärmbild.

Systemet för parkeringshjälp är en funktion som ska bistå föraren när bilen backas. Kontrollera bakom bilen och på alla sidor när du ska backa bilen.

⚠ VARNING

- **Förlita dig aldrig helt på systemet för parkeringshjälp när du backar. Kontrollera alltid att den avsedda parkeringsbanan är fri.**

  Använd gott omdöme på samma sätt som när du normalt backar en bil.
- **Titta aldrig bara på skärmen när du backar bilen. Bilden på skärmen kan skilja sig från den verkliga situationen. Visade avstånd mellan föremål och plana ytor skiljer sig från verkliga avstånd. Om du bara tittar på skärmen medan du backar kan du köra på en bil eller ett föremål. Kontrollera bakom bilen och på alla sidor när du ska backa bilen. Kontrollera både direkt och med hjälp av backspeglarna innan du fortsätter.**
- **Använd inte systemet om bakdörren inte är helt stängd.**
- **Om bilens bakvagn blivit skadad kan kamerans läge och vinkel bli skev. Låt en auktoriserad Toyota–återförsäljare eller –verkstad, eller annan verkstad med motsvarande kvalifikationer och utrustning kontrollera kamerans placering och vinkel.**

- **Vid kraftiga temperaturväxlingar, t.ex. om du häller hett vatten på bilen vid tvätt i kallt väder, kan systemet visa felaktiga värden.**
- **Om kameralinsen blir smutsig kan den inte överföra en korrekt bild. Om du får vatten, snö eller lera på kameralinsen skall du skölja med vatten och torka med en mjuk trasa. Om linsen är mycket smutsig kan du tvätta den med milt tvättmedel och skölja väl.**
- **Den visade bilden kan bli mörkare och rörliga bilder kan bli skeva om systemet är kallt. Kontrollera bakom bilen och på alla sidor när du ska backa bilen. Kontrollera både direkt och med hjälp av backspeglarna innan du fortsätter.**

Vid byte av däck skall du kontakta en auktoriserad Toyota–återförsäljare eller –verkstad eller annan verkstad med motsvarande kvalifikationer och utrustning. När du byter däck eller fälgar kan området som visas på bildskärmen förändras.

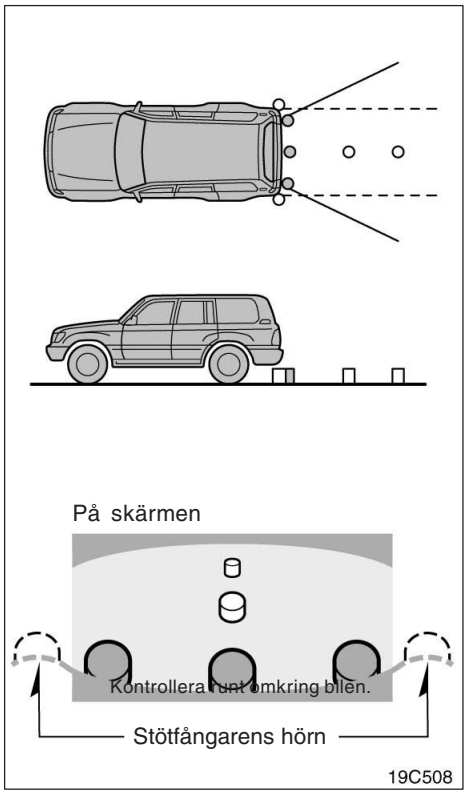

OMRÅDET SOM VISAS PÅ BILDSKÄRMEN

Bilderna som visas på skärmen är i ungefärlig rätt nivå.

- **Området som kameran övervakar är begränsat. Föremål som är närmare ett av stötfångarens hörn eller under stötfångaren kan inte ses på skärmen.**
- **Området som visas på bildskärmen kan variera beroende på bilens placering eller vägförhållandena.**

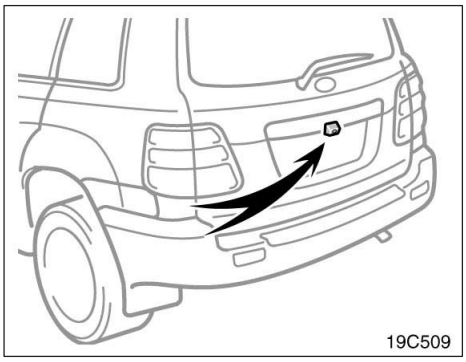

BACKKAMERA

Kameran i systemet för parkeringshjälp är placerad på bakdörren, som bilden visar. Kameran har en speciallins. Avståndet i bilden på skärmen skiljer sig från det verkliga avståndet.

I följande fall kan det vara svårt att se bilderna på skärmen. Det innebär dock inte att systemet är defekt.

- I mörker (t.ex. nattetid)
- När temperaturen nära linsen är mycket hög eller låg
- När vattendroppar faller på kameran, eller vid hög luftfuktighet (t.ex. när det regnar)
- När främmande ämnen (t.ex. snö eller lera) fastnar på kameralinsen
- När solen eller sken från strålkastare lyser direkt in i kameralinsen

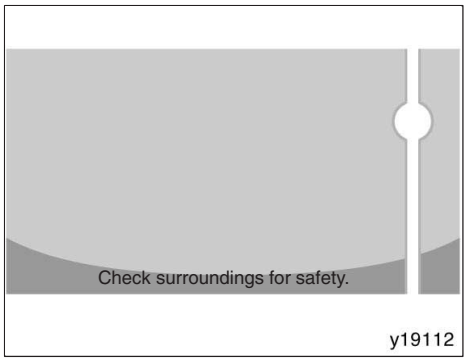

Om starkt ljus (t.ex. solsken som reflekteras från karossen) fångas upp av kameran, kan 'smear effect'*, uppstå i denna typ av kamera.

*: Smear effect—Ett fenomen som uppstår när starkt ljus (t.ex. solsken som reflekteras från en bilkaross) fångas upp av kameran. När detta överförs av kameran kan det verka som om ljuskällan har en vertikal strimma över och under den.

Cigarettändare och askkopp

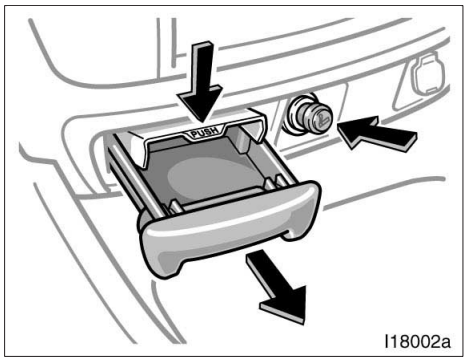

Typ A

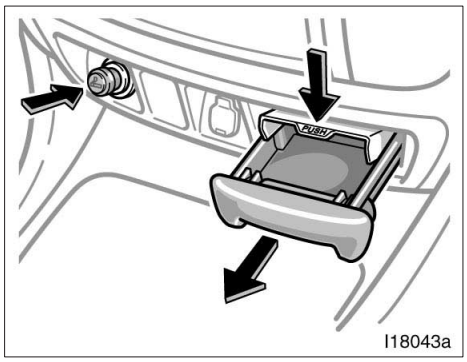

Typ B

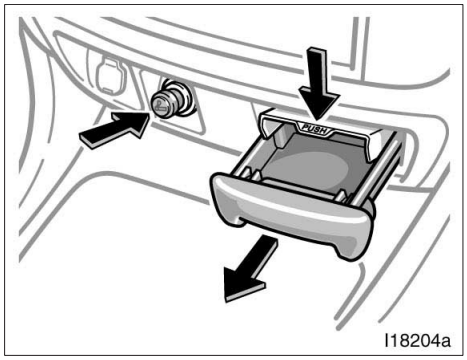

Typ C

CIGARETTÄNDARE

Tryck in cigarettändaren för att värma upp den. Den skjuts ut automatiskt när den är klar för användning.

Startnyckeln måste stå i ”ACC”–läge om motorn är avstängd.

Håll inte fast cigarettändaren i intryckt läge.

Köp endast original Toyota–tändare eller likvärdig om du måste köpa en ny.

ASKKOPP

Drag ut askkoppen när den skall användas.

Släck cigaretten noga i askkoppen när du rökt färdigt så att inte eventuella gamla cigarettfimpar tar eld. Skjut in askkoppen helt efter användning.

Askkoppen tas loss genom att man trycker ner fjäderplattan och drar ut askkoppen.

⚠ VARNING

Skjut alltid in askkoppen helt efter användning för att minimera skaderisken vid en olycka eller ett häftigt stopp.

Eluttag

Strömuttagen är avsedda för strömtillförsel till elektriska tillbehör. Öppna eluttaget som på bilden när det skall användas.

Tändningen måste vara i ”ACC”– eller ”ON”–läge för att möjliggöra strömtillförsel.

OBSERVERA

- ***Undvik avbrända säkringar genom att inte använda mer ström än bilens totala kapacitet på 12V/120W (samtliga strömuttag).***
- ***Använd inte strömuttagen längre än nödvändigt när motorn inte är i gång för att undvika urladdning av batteriet.***
- ***Stäng locken till strömuttagen när de inte används. Om någon sticker in något annat i uttaget än kontakten som passar till eluttaget eller häller i vätska av något slag kan det orsaka elavbrott eller kortslutning.***

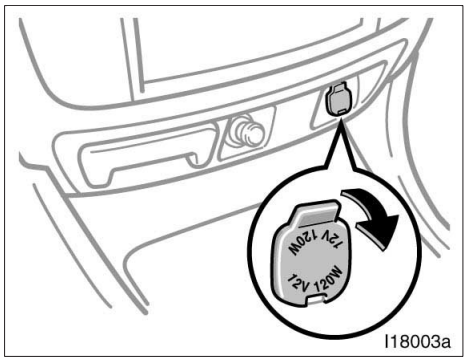

Instrumentpanel (typ A)

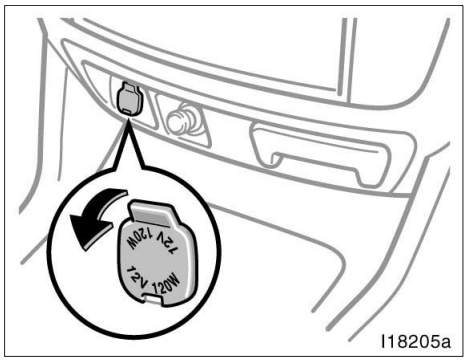

Instrumentpanel (typ C)

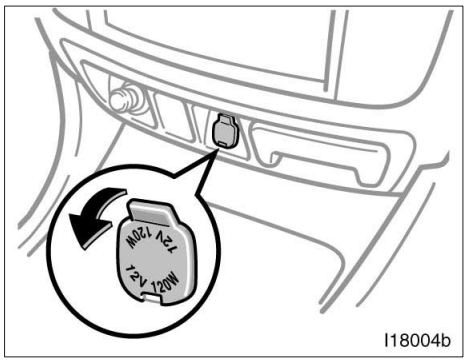

Instrumentpanel (typ B)

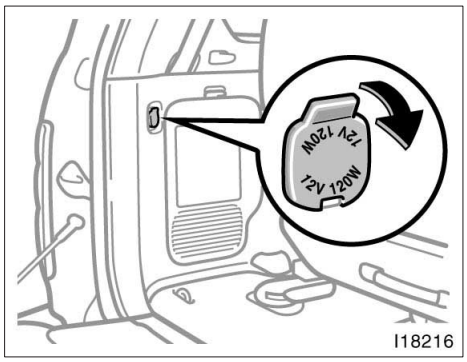

Bagageutrymme

Avstängning av vältningssensorns funktion för sidoskyddsgardinerna

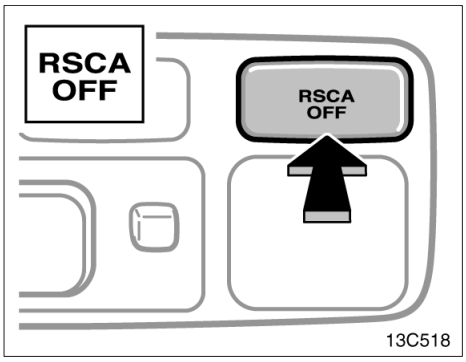

Avstängningstangenten för vältningssensorfunktionen för sidoskyddsgardinerna kan koppla bort sidoskyddsgardinerna och främre bältessträckarna om bilen skulle välta. Tangenten skall endast användas om det inte är önskvärt att sidoskyddsgardinerna utlöses (t.ex. under körning i mycket svår terräng).

När du trycker på avstängningstangenten till vältningsfunktionen för sidoskyddsgardinerna under några sekunder medan tändningen är påslagen tänds indikeringslampan varpå vältningssensorfunktionen kopplas bort. När du trycker på tangenten igen släcks lampan och vältningssensorfunktionen kopplas in.

Vid en kraftig stöt i sidan utlöses sidoskyddsgardinerna på den utsatta sidan, även om vältningssensorfunktionen är avstängd.

Om startnyckeln vrids till läge ”ACC eller ”LOCK” medan vältningssensorfunktionen är avstängd, och startnyckeln därefter vrids till läge ”ON” kommer vältningssensorfunktionen att kopplas in automatiskt.

Se även ”Bältessträckare” på sid 75 eller ”Sidokrockkuddar och sidoskyddsgardiner med vältningssensor” på sid 89.

⚠ VARNING

- **Kontrollera att indikeringslampan för avstängning av sensorfunktionen för sidoskyddsgardinerna inte lyser.**
- **När tangenten för avstängning av sidoskyddsgardinernas sensorfunktion är inkopplad (och indikeringslampan för avstängning av sensorfunktionen för sidoskyddsgardinerna lyser) kommer varken sidoskyddsgardinerna eller bältessträckarna att aktiveras om bilen välter. Att stänga av sidoskyddsgardinerna kan minska det skydd för passagerarna som bilens säkerhetssystem bidrar till och öka sannolikheten av livshotande eller allvarliga skador.**

Bakre förvaringsfack

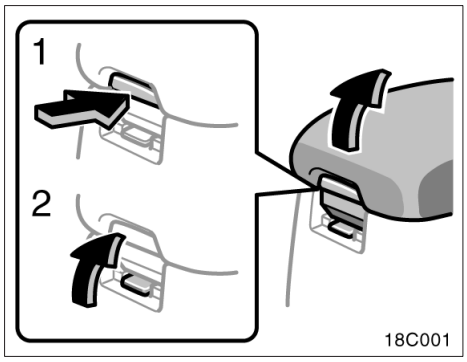

Öppna facket som bilden visar.

1. Övre facket
2. Nedre facket

Handskfack

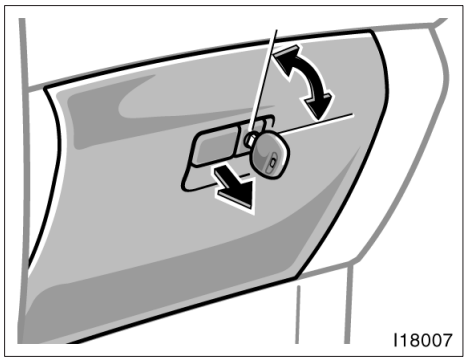

Så här öppnar och stänger du handskfacket.

Öppna: Drag i handtaget.

När instrumentbelysningen är tänd så tänds belysningen i handskfacket när luckan öppnas.

Låsa: Sätt i huvudnyckeln och vrid den medurs.

⚠ VARNING

Handskfacket skall alltid vara stängt under färd för att minimera skaderisken vid en olycka eller ett häftigt stopp.

Kylbox

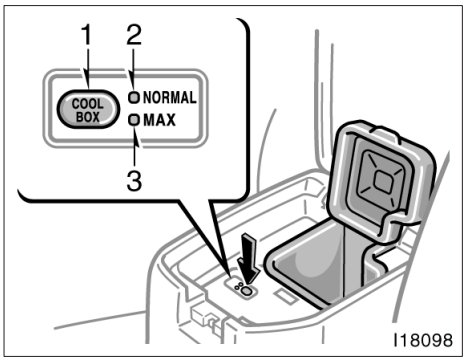

På vissa modeller är förvaringsfacket i bakre konsolen försedd med en kylbox. Tryck på ”COOL BOX” för att slå på eller stänga av kylboxen. Indikeringen ”NORMAL” eller ”MAX” visar normal eller maximal kylning. När indikeringslamporna inte lyser är kylboxen avstängd.

1. ”COOL BOX”–tangent
2. ”Normal” indikeringen
3. ”Maximal” indikeringen

⚠ VARNING

Kylboxen och förvaringsfacket i bakre konsolen skall alltid vara stängda under färd. Då minskar risken för skador vid en eventuell olycka eller häftigt inbromsning.

Förvaringsfack—

Öppna förvaringsfacken enligt följande bilder.

⚠ VARNING

Förvaringsfack skall vara stängda under färd för att minimera skaderisken vid en olycka eller ett häftigt stopp.

OBSERVERA

Förvaringsfack i taket—Sommartid kan det bli mycket varmt inne i bilen. Lämna aldrig något brännbart eller deformerbart i dessa fack, t.ex. cigarettändare eller glasögon.

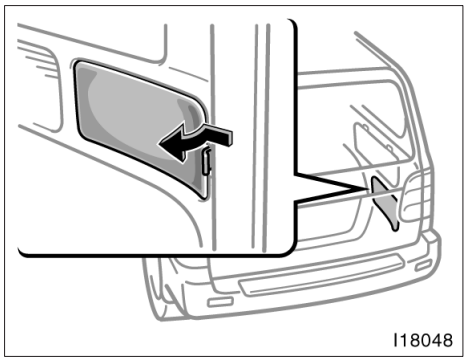

Typ A (bagageutrymmet)

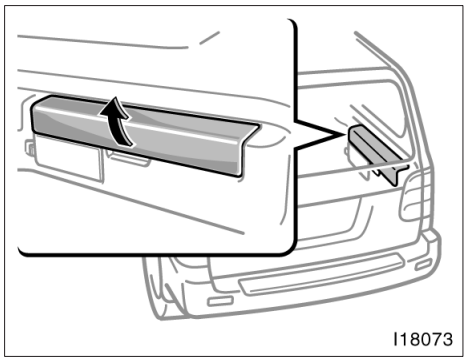

Typ D (bagageutrymmet)

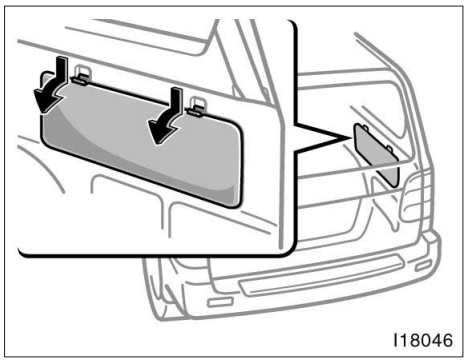

Typ B (bagageutrymmet)

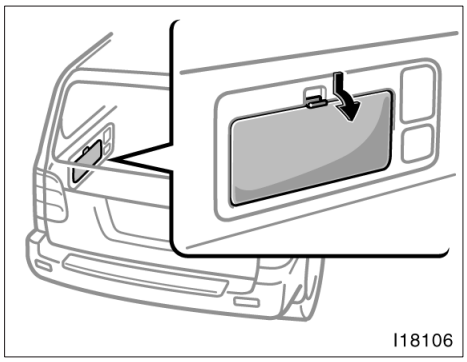

Typ E (bagageutrymmet)

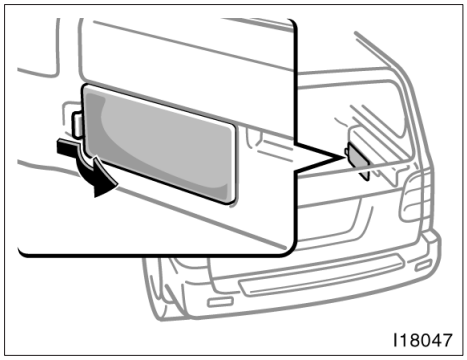

Typ C (bagageutrymmet)

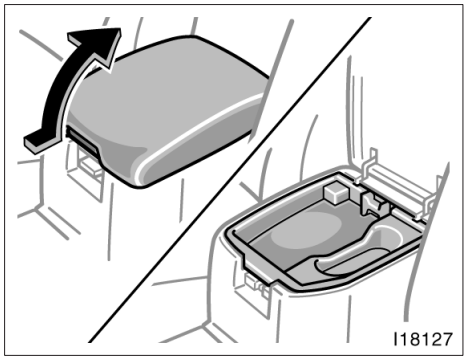

Typ F (bakre konsolen)

—Hållare för förstahjälpen

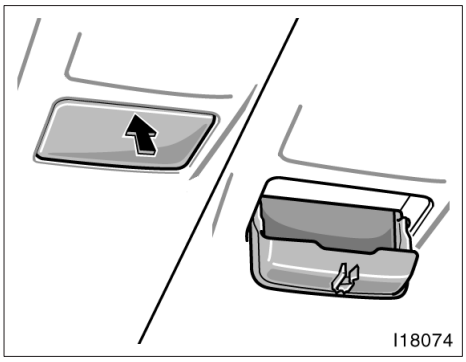

Typ G (taket i framsätet)

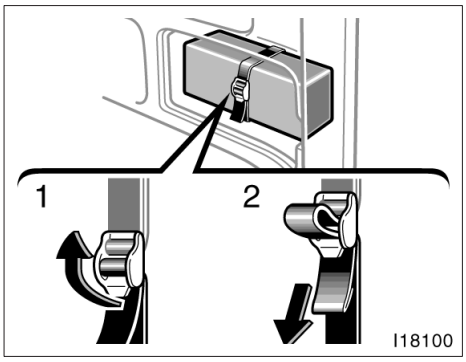

Typ A förvaringsfack

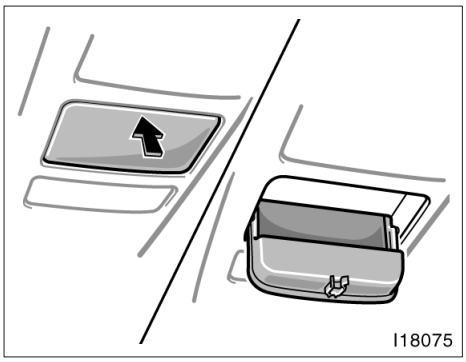

Typ H (taket i framsätet)

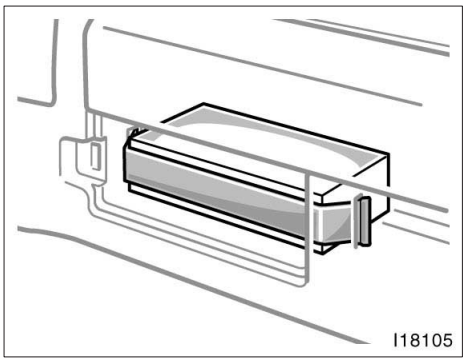

Typ C förvaringsfack

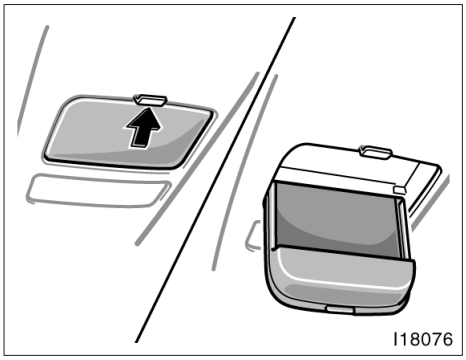

Typ I (taket i framsätet)

Förvaringsfack av typ A and B har ett spännband för en förbandslåda.

Även om en förbandslåda inte ingår i standardutrustningen är detta en lämplig plats att förvara en sådan.

Typ A—

Håll fast en förbandslåda med spännbandet.

1. Lossa: Drag spännet framåt.
2. Drag åt: Drag i remmen.

Typ C—

Håll fast en förbandslåda med spännbandet.

Kontrollera att förbandslådan sitter fast ordentligt.

—Hållare för varningstriangel

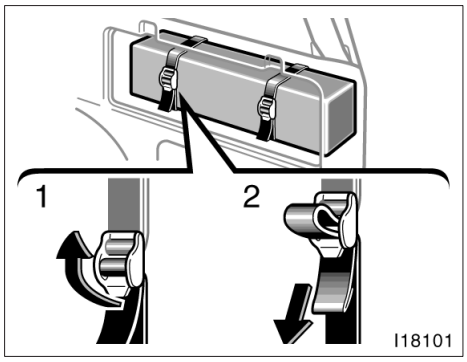

Typ A förvaringsfack

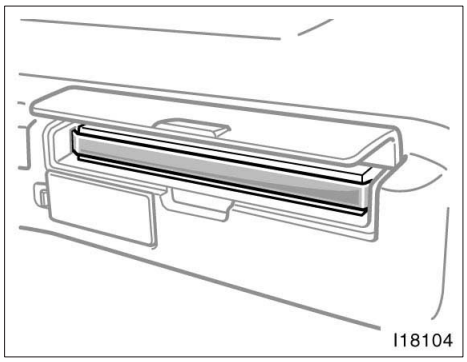

Typ D förvaringsfack

Förvaringsfack av typ B och D har ett spännband för en varningstriangel.

Håll fast en varningstriangel med spännbanden.

Typ B—

Håll fast en varningstriangel med spännbanden.

1. Lossa: Drag spännet framåt.
2. Drag åt: Drag i remmen.

Typ D—

Håll fast en varningstriangel med spännbanden.

Kontrollera att varningstriangeln förvaras på säkert sätt.

Burkhållare

Burkhållaren är avsedd för säker förvaring av läskburkar eller muggar. Öppna dem enligt följande bilder.

⚠ VARNING

- **Placera aldrig något annat än koppar, läskburkar eller muggar i hållaren. Det finns risk att något kastas ut och orsakar personskador vid häftig inbromsning eller vid en eventuell olycka.**
- **Burkhållaren skall alltid vara inskjuten när den inte används för att minimera skaderisken vid en olycka eller ett häftigt stopp.**
- **I bil med burkhållare av typ B skall du kontrollera att de sitter riktigt fast.**

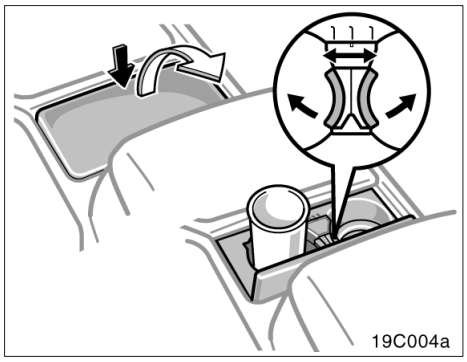

För framsätet (typ A)

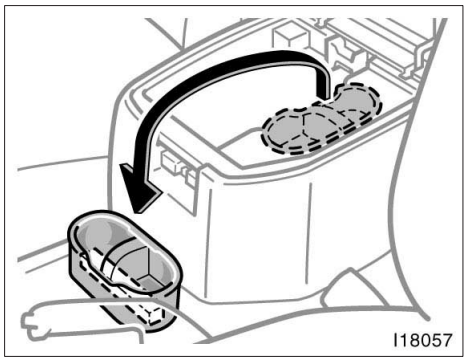

För framsätet (typ B)

Burkhållaren kan justeras för olika storlek på koppar, burkar och muggar genom att ändra läget på hållaren i mitten.

Om du tar bort hållaren kan du istället använda burkhållaren som ett förvarings-fack.

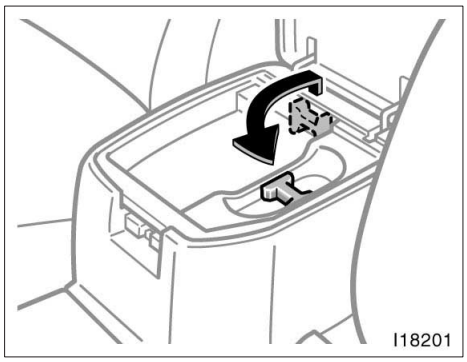

För framsätet (typ C)

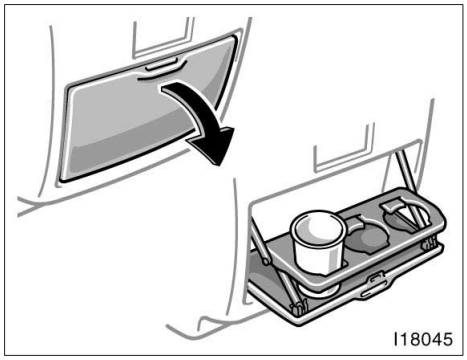

För andra stolsraden

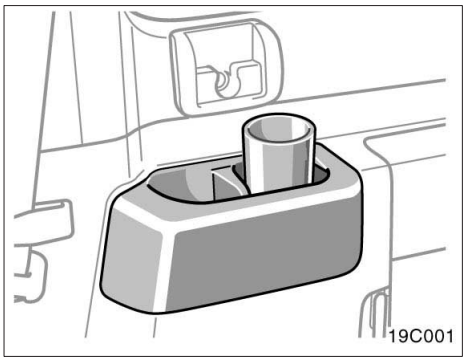

För tredje stolsraden (höger sida, typ A)

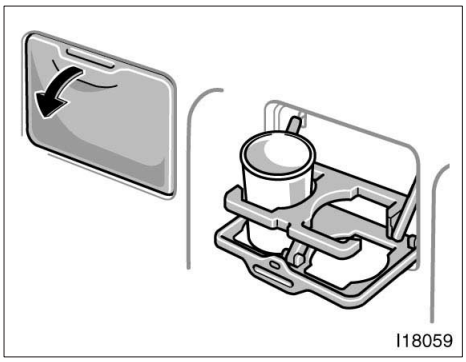

För tredje stolsraden (höger sida, typ b)

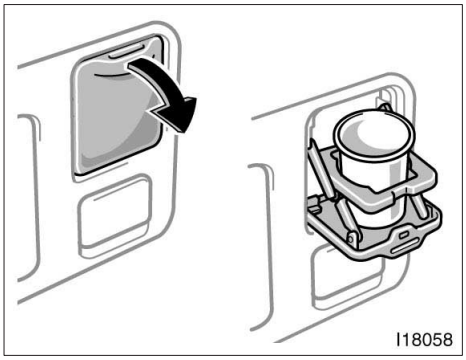

För tredje stolsraden (vänster sida)

Lastsäkringsringar

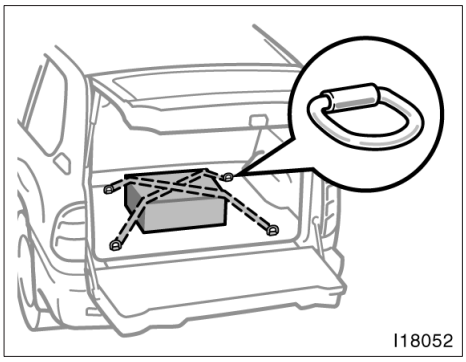

Använd lastsäkringsringarna för att binda fast last, som bilden visar.

Se ”Försiktighetsåtgärder vid lastning” på sid 311 för viktiga säkerhetsåtgärder vid lastning.

OBSERVERA
Använd inte stolsfästena istället för lastsäkringsöglorna.

Insynsskydd

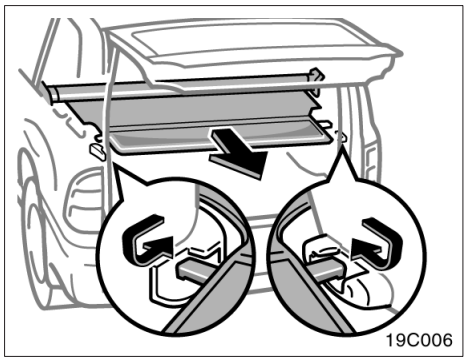

Drag ut insynsskyddet och fäst i krokarna som bilden visar.

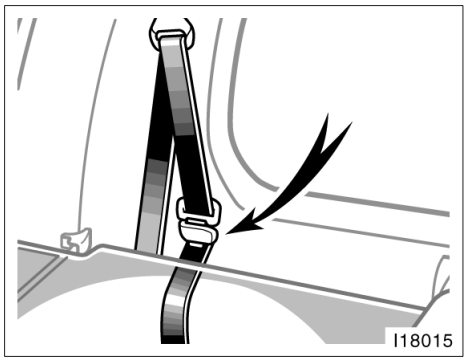

Endast bilar med bilbälten i tredje sätesrad—När du använder insynsskyddet skall du dra bilbältena i den tredje raden genom hållarna. Då undviker du att bältena trasslar in sig i kanterna på insynsskyddet. Om bältena inte dras genom hållarna utan trasslar in sig i insynsskyddet upprepade gånger kan de förlora formen, speciellt i direkt solljus.

⚠ VARNING

Bältena måste tas bort från hållarna när de skall användas.

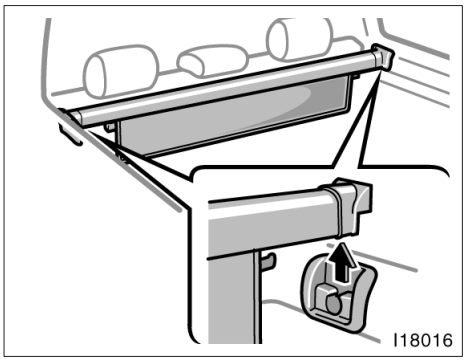

Tag bort insynsskyddet genom att lyfta upp det.

Ett borttaget insynsskydd skall förvaras på annan plats än i kupén. Passagerarna kan annars skadas vid en plötslig inbromsning eller en olycka.

Bil med tredje stolsrad—

Insynsskyddet kan inte användas om någon sitter i den tredje stolsraden. Se till att insynsskyddet tas bort.

Vid användning av insynsskyddet skall tredje stolsraden fällas ned eller tas bort. (Se även ”—Hopfällning av tredje stolsrad” på sid 62 eller ”—Borttagning av tredje stolsrad” på sid 66.)

Elektrisk vinsch— —Försiktighetsåtgärder

Det kan vara mycket farligt att arbeta med vinschen. Läs därför följande text innan du börjar arbetet och vidtag alla försiktighetsåtgärder.

⚠ VARNING

- **Både före och efter användning av vinschen skall du kontrollera:**

  Att vinschen inte sitter löst.

  Att det inte finns skador, slitage och rost på vajern.

  Att det inte finns sprickor, brott eller kortslutning i elkabeln från fjärrkontrollen.
- **Om vajern är deformerad, skadad eller sliten kan den ha försvagats och är då farlig att arbeta med. Om det kan bli kortslutning i elkabeln från fjärrkontrollen kan vinschen plötsligt starta utan varning. Om du upptäcker något fel i vinschen skall du inte använda den. Kontakta därför en auktoriserad Toyota–återförsäljare eller –verkstad eller annan verksamhet med motsvarande kvalifikationer och utrustning.**
- **Använd aldrig vinschen till att lyfta eller förflytta personer eller till att hissa upp föremål.**
- **För att minska risken för en olycka när vinschen används eller vid tillkoppling av fjärrkontrollen får ingen annan än föraren stå vid vinschöppningen, vid vajern, vid kroken eller vid fjärrkontrollen. Stöd inte en hand eller fot på främre stötfångaren nära vinschöppningen. Det innebär risk för att fastna i vinschen.**
- **Om vajern är spänd, även om vinschen inte arbetar, får ingen röra vajern eller kroken.**

- **För att undvika olyckor får fjärrkontrollen bara anslutas när vinschen skall användas. Tag bort fjärrkontrollen när den inte används. Om vinschen startas av misstag genom en oavsiktlig tryckning på fjärrkontrollen kan det lätt ske en olycka. Du kan få fingrarna krossade om de dras in i vinschen.**
- **Drag åt parkeringsbromsen hårt och blockera framhjulen om du skall använda vinschen med bilen stillastående.**
- **Använd grova arbetshandskar när du handskas med vajern. Låt inte vajern glida genom händerna, det finns risk för att du skadar händerna.**
- **Om du bogserar bilen med vinschen skall du undvika att ansätta kraften plötsligt genom att gunga bilen framåt och bakåt. Det finns risk för att kroken lossnar eller att vajern går av.**
- **Under och efter användning av vinschen är motorn varm, var försiktig så att du inte bränner dig.**

När vinschen startas för första gången kan det komma lite rök från motorn. Detta är inte något fel och röken försvinner vid fortsatt användning av vinschen.

—Förberedelse för användning av vinschen

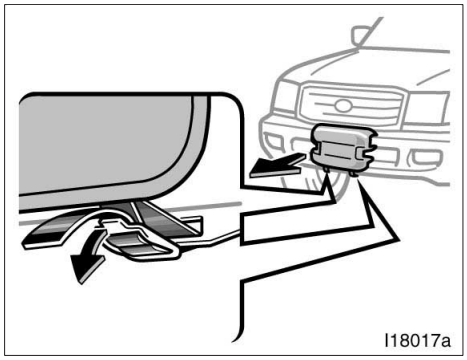

1. **Lossa bandet som håller skyddet för vinschen.**

Sätt tillbaka skyddet efter användning av vinschen.

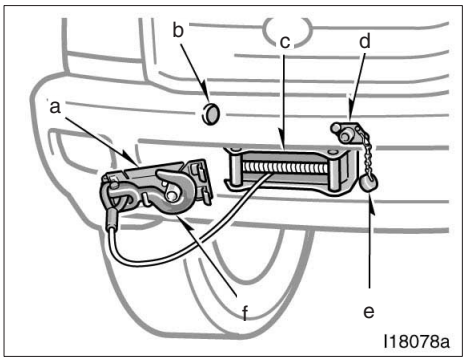

a: Hållare för kroken
b: Hål för kopplingsspaken
c: Öppning för vinschen
d: Hylskontakt för fjärrkontrollen
e: Dammskydd
f: Krok

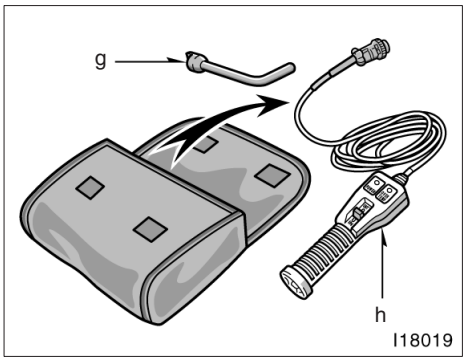

2. Tag fram kopplingsspaken och fjärrkontrollen ur väskan som finns i handskfacket.

g: Kopplingsspak
h: Fjärrkontroll

—Drag ut kroken

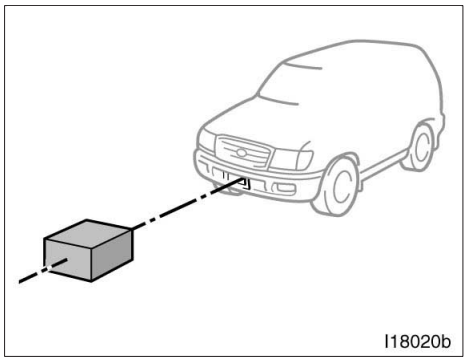

1. Parkera bilen vänd rakt mot det som du skall dra.

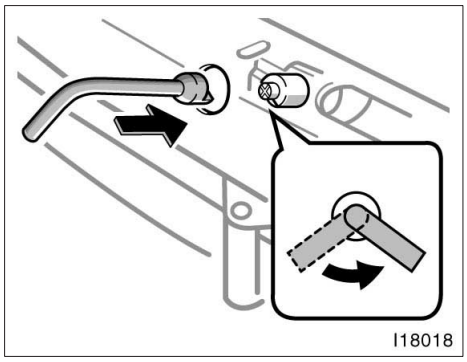

2. Sätt in kopplingspaken och vrid den från ”LOCK” till ”FREE”.

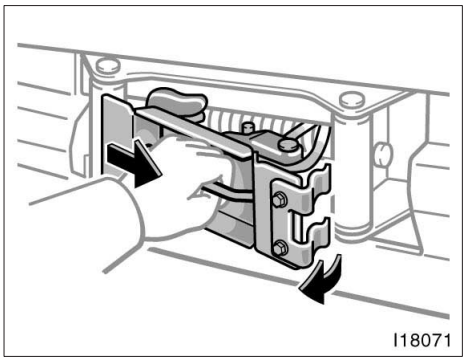

3. **Tag bort krokhållaren och drag ut vajern för hand.**

OBSERVERA
Kör inte vinschen när kroken fortfarande sitter i krokhållaren.

—Fjärrkontroll

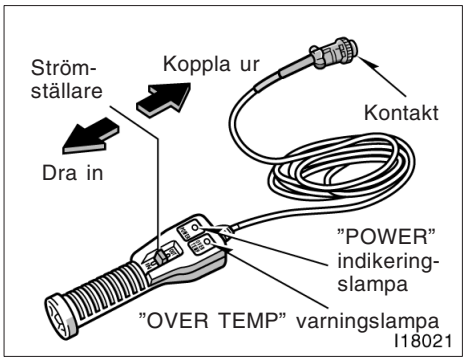

”POWER”indikeringslampa—

Lampan tänds när vinschen är klar för användning.

När fjärrkontrollen är ansluten och motorn startad tänds lampan.

Om ”POWER”–lampan lyser mycket svagare än vanligt skall du avbryta och låta batteriet laddas upp innan du fortsätter.

Strömställare på fjärrkontrollen—

Denna strömställare används till att kontrollera vinschen.

Släpp ut vajern: Skjut strömställaren till ”OUT”.
Drag in vajern: Skjut strömställaren till ”IN”.

När du släpper strömställaren stannar vinschen. Observera att vajertrumman inte stannar omedelbart när du släpper strömställaren.

”OVER TEMP” varningslampa—

Denna varningslampa lyser när vinschmotorn är överhettad.

Vid tungt arbete kan det hända att ”OVER TEMP”–lampan tänds och summern ger varningssignal. Avbryt då och låt vinschmotorn svalna.

OBSERVERA

- ***Utsätt inte fjärrkontrollen för hårda slag och tappa den inte.***
- ***Undvik att använda fjärrkontrollen i kraftigt regn och doppa den inte i vatten.***
- ***Vinschen kommer att skadas om du fortsätter att arbeta när varningslampan ”OVER TEMP” lyser och varningssummern hörs.***
- ***Batteriet kommer att urladdas om du fortsätter att arbeta när varningslampan ”POWER” lyser svagt och varningssummern hörs.***

—Körning av vinschen

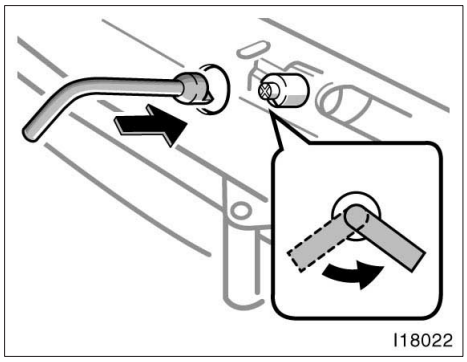

DRAG UT VAJERN (MANUELLT)

1. Vrid kopplingsspaken till ”FREE”.

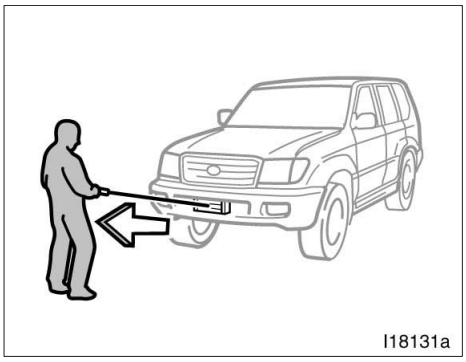

2. Håll i kroken och drag ut vajern.

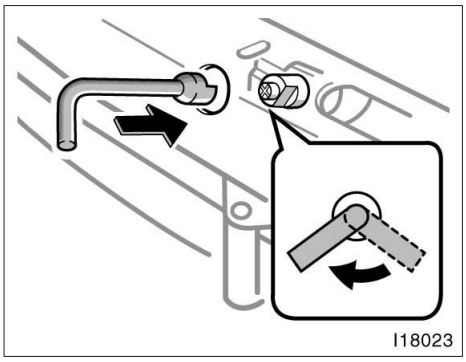

DRAG UT VAJERN (ELMANÖVRERING)

1. Vrid kopplingsspaken till ”LOCK”.

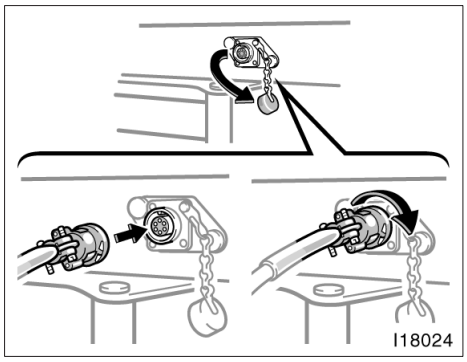

2. Tag bort dammskyddet från vinschkontakten och anslut fjärrkontrollen till kontakten.

OBSERVERA
Behandla vinschkontakten varsamt och utsätt den inte för vatten, lera eller kemikalier.

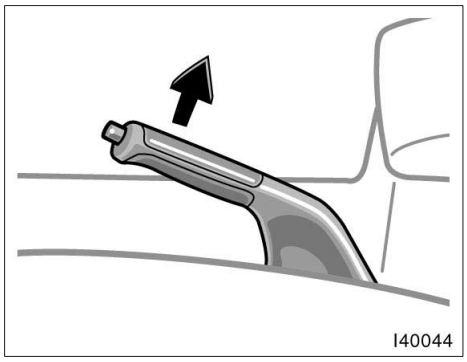

Om du skall använda vinschen med bilen stillastående skall du ställa växellådan i friläge (manuell växellåda) eller i läge ”P” (automatisk växellåda) samt dra åt parkeringsbromsen hårt. Blockera sedan båda framhjulen.

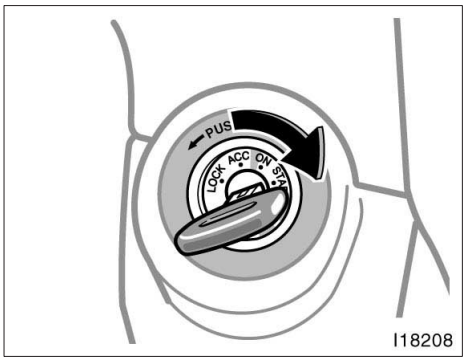

3. **Starta motorn och kör med förhöjt varvtal.**

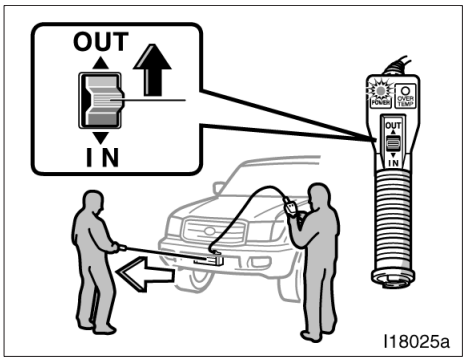

4. **Kontrollera att ”POWER”–lampan tänds. Skjut sedan strömställaren på fjärrkontrollen till ”OUT”.**

OBSERVERA
***Drag inte ut vajern helt. Lämna minst 5 varv kvar på* trumman.**

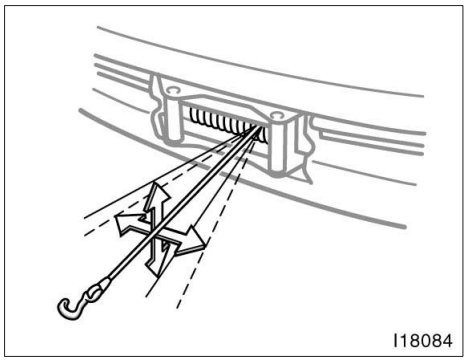

DRAGVINKEL

Vajern skall dra rakt med högst 15 graders avvikelse i sid– och höjdled från mitten av vinschöppningen.

OBSERVERA
Håll alltid vajern i rät linje med bilen. Drag aldrig något då vajern avviker mer än 15 grader åt något håll.

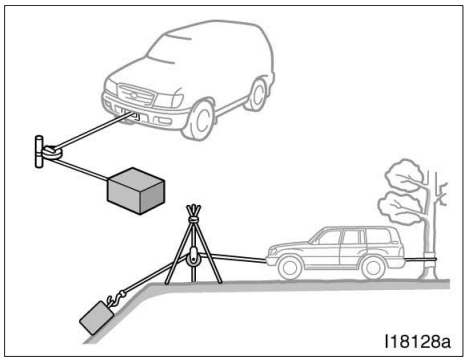

Om du måste dra något med större vinkel än 15 grader skall du använda ett brytblock. Se bilden.

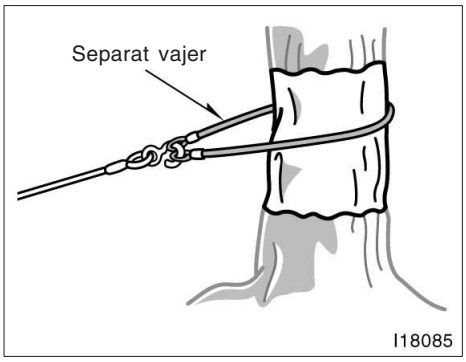

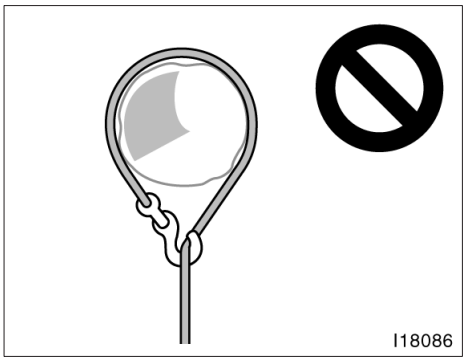

KOPPLING AV KROKEN

Fäst kroken säkert på det som skall dras eller koppla runt ett kraftigt träd.

OBSERVERA

- ***Den separata vajern som kopplas runt föremålet måste vara minst lika tjock som dragvajern, och minst lika stark.***
- ***Om du lägger en separat vajer runt ett träd måste du skydda trädet så att barken inte skadas.***

- ***Vinschens vajer kan gå av om den läggs direkt runt föremålet.***

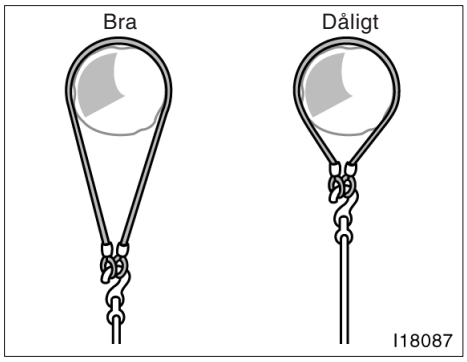

◆ ***Hållfastheten på en separat vajer minskar om dragvinkeln överstiger 90 grader (horisontellt). Den kan gå av om den är för kort så att dragvinkeln överstiger 120 grader.***

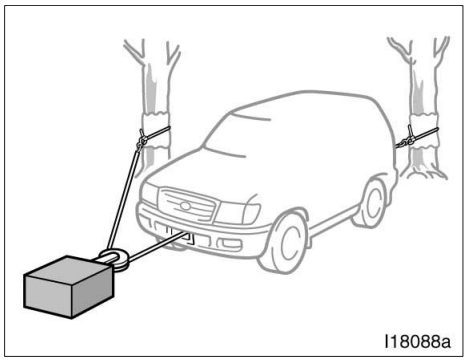

Användning av brytblock

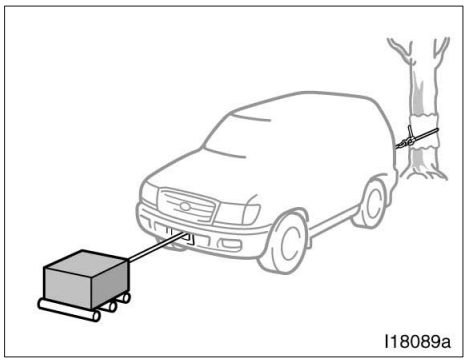

Användning av rullar

SÅ HÄR ANVÄNDER DU VINSCHEN

(a) Flytta tunga föremål

Koppla bilen till ett träd som är så grovt att det klarar den belastning det kommer att utsättas för. Om du använder brytblock, talja eller rullar så går det lättare.

OBSERVERA
För att undvika urladdning vid användning av vinschen skall du välja friläge och låta motorn gå på tomgång. Använd inte vinschen länge och kontinuerligt.

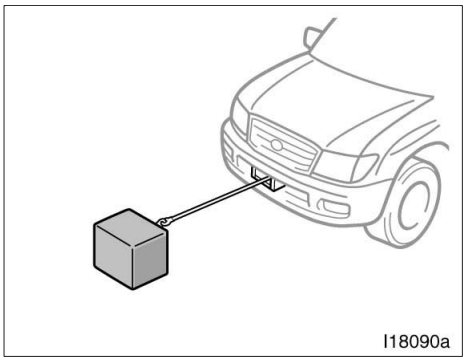

Enkel

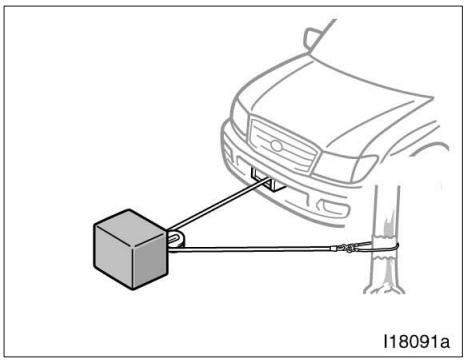

Dubbel

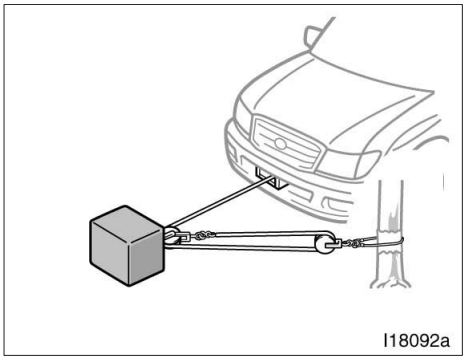

Tredubbel

(b) Koppla vajern så här

Tillåten belastning:

Koppling	Dragkraft
Enkel	Under 1.000 kg
Dubbel	Under 2.000 kg
Tredubbel	Under 3.000 kg

OBSERVERA
Belasta aldrig vajern mer än vad som anges i tabellen.

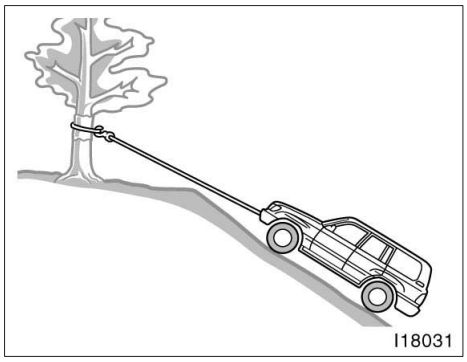

(c) Dra loss bilen om den fastnat eller uppför en brant backe

Koppla vajern till ett lämpligt träd eller till ett annat fordon.

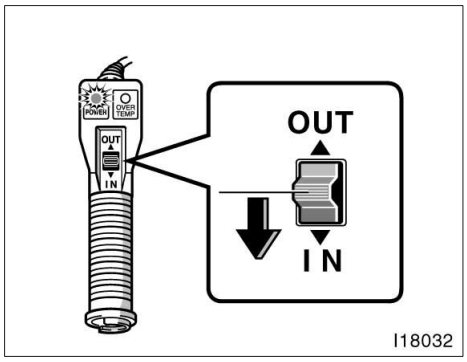

RULLA IN VAJERN

Kontrollera att indikeringslampan ”POWER” lyser och skjut sedan strömställaren på fjärrkontrollen till ”IN”.

Om vajern dragits ut manuellt, se ”Drag ut vajern (med motorn)” beträffande användning av fjärrkontrollen.

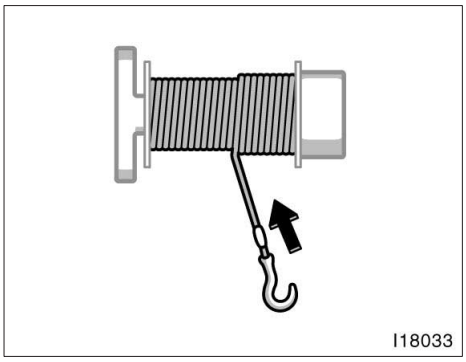

Vid inrullning av vajern skall den hållas i den vinkel som visas på bilden så att vajern rullas upp jämnt och utan problem.

⚠ VARNING

- **Rulla alltid in vajern i den riktning som anges på vinschen. Att rulla in vajern i motsatt riktning kan vara mycket farligt. Bromsen fungerar inte och vajern kommer att rullas in när strömställaren skjuts till ”OUT”. Följden kan bli farliga misstag när fjärrkontrollen används.**
- **Om du måste justera vajern på trumman skall du bara dra utåt i kroken och sedan rulla in vajern. Tag inte med händerna direkt i vajern. Om du måste ta direkt i vajern skall du först koppla bort fjärrkontrollen så att ingen av misstag rör strömställaren och du skadar fingrarna.**

OBSERVERA

- ***Rulla inte in vajern för hand. Använd motorn och håll vajern lätt spänd under inrullningen. Om vajern ligger löst på trumman kan den fastna eller skadas vid senare belastning.***
- ***Om du fortsätter att köra vinschen när vajern hoppat av trumman kan vinschen skadas.***
- ***Lämna inte fjärrkontrollen med strömställaren i läge ”IN”. Stäng omedelbart av om det inte går att dra in längre (på grund av att föremålet fastnat mot en stor sten, ett träd etc.).***

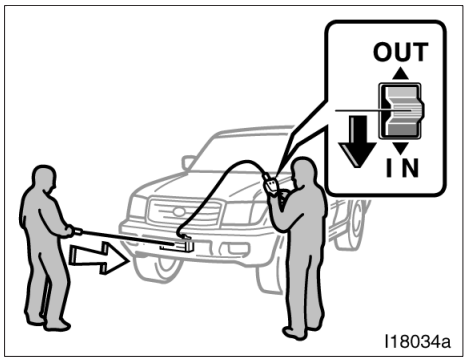

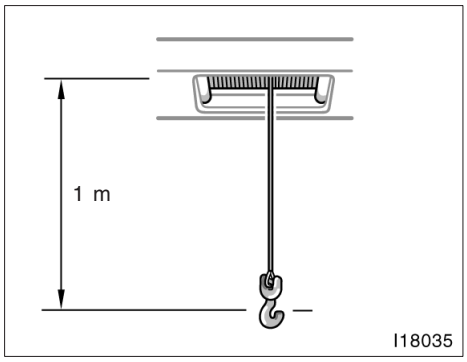

EFTER ANVÄNDNING AV VINSCHEN

1. **Låt en person hålla i kroken så att vajern hålls lätt spänd. Kör trumman ett varv i sänder och börja upprullningen vid ena sidan av trumman.**

⚠ VARNING

Hastigheten på inrullningen av vajern ökar ju mer vajer som rullas upp på trumman. Var försiktig så att händerna inte dras in i vinschen.

2. **Stanna inrullningen med fjärrkontrollen när det är ca 1 meter kvar.**

OBSERVERA

Trumman stannar inte omedelbart när du stänger av med fjärrkontrollen. Var försiktig så att du inte rullar in vajern för långt.

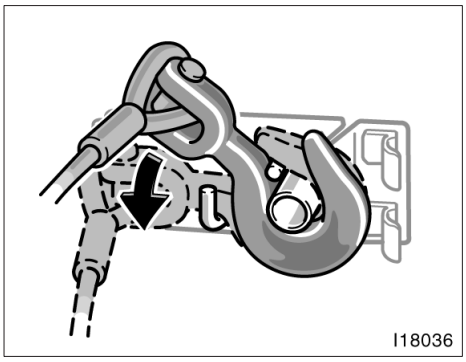

3. Sätt fast kroken på krokhållaren.

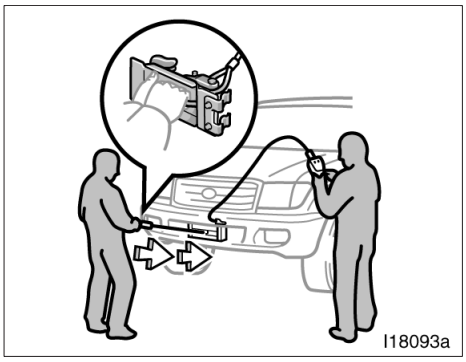

4. Håll krokhållaren i handtaget och rulla in vajern med upprepade korta tryckningar på fjärrkontrollen tills vajern är helt inrullad.

⚠ VARNING

Använd alltid krokhållaren när det bara är ca 1 meter kvar. Håll inte handen på vajerstyrningen vid inrullning och håll inte direkt i kroken i stället för i krokhållaren så att du inte skadar dig.

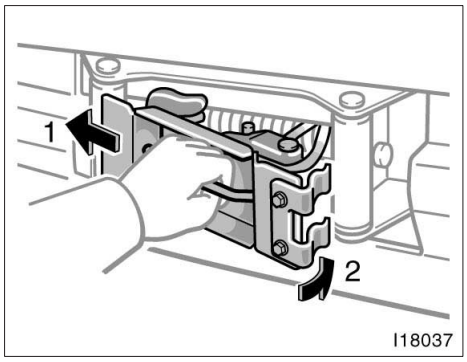

5. Sätt in kroken i vinschöppningen.

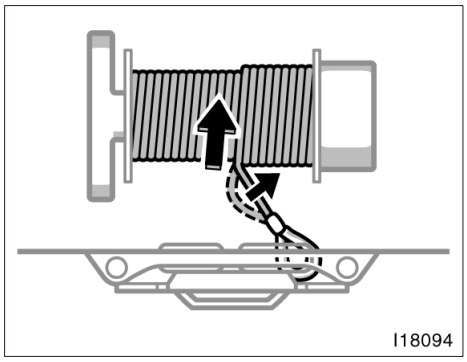

6. Rulla in vajern så att den sitter spänd.

OBSERVERA
Drag inte in vajern för hårt. Krokhållaren och den främre stötfångaren kan skadas.

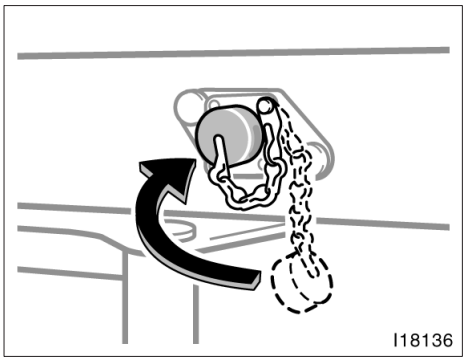

7. **Tag bort fjärrkontrollen och sätt dammskyddet på hylskontakten.**

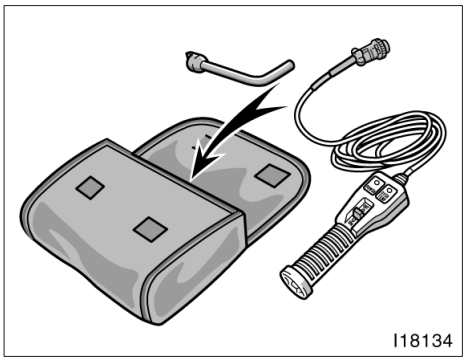

8. **Lägg in kopplingsspaken och fjärrkontrollen i väskan och lägg den i handskfacket.**

—Montering av vinschskyddet

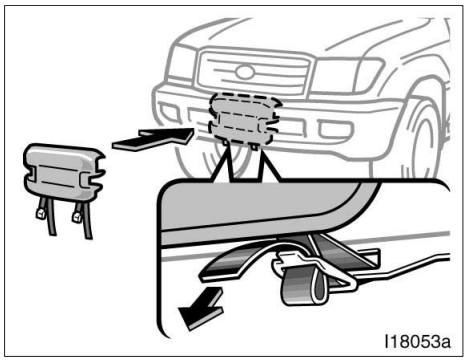

Sätt tillbaka vinschskyddet som bilden visar och drag fast spännbanden.

OBSERVERA
När du inte skall använda vinschen: ◆ ***Sätt kopplingsspaken i läge "LOCK".*** ◆ ***Tag bort kopplingsspaken och fjärrkontrollen, lägg dem i väskan och lägg den i handskfacket.*** ◆ ***Sätt alltid tillbaka dammskyddet på hylskontakten för fjärrkontrollen. Damm och sand i kontakten kan orsaka dålig kontakt.*** ◆ ***Sätt tillbaka vinschskyddet i vinschöppningen.***

—Underhåll av vinschen

- För att inte vajern skall rosta skall den smörjas med Castle MP grease No. 2 en gång i månaden eller när den blivit blöt.
- Om vinschen blivit blöt måste den torkas noga.
- Kör vinschen en gång i månaden även om du inte skall använda den.
- Kontrollera oljenivån i vinschen en gång om året. Nivån skall ligga 5 – 10 mm under påfyllningshålet. Om oljenivån är för låg, fyll på med automatväxellådaolja DEXRON® II eller III. Kontakta en auktoriserad Toyota–återförsäljare eller –verkstad eller annan verksamhet med motsvarande kvalifikationer och utrustning för att få ytterligare anvisningar.
- Sätt alltid tillbaka vinschskyddet efter användning av vinschen för att skydda mot smuts och rost.
- Kontrollera bilens batteri innan du börjar arbeta med vinschen. Batterikablarna skall vara väl fastdragna och elektrolytnivån skall ligga rätt.

OBSERVERA
Om vajern måste bytas skall du endast använda en vajer from Toyota.

Säkerhetskrok

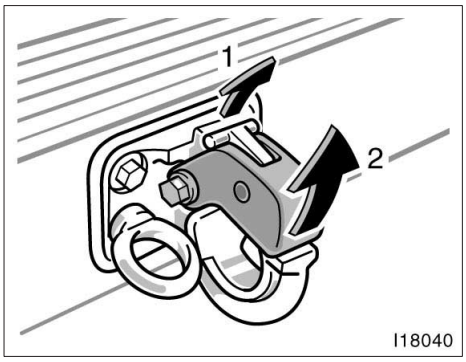

1. **Drag upp spärren.**
2. **Lyft upp den övre delen av kroken.**

   Släpp eller tryck ned den övre delen av kroken när kopplingen är klar.

Säkerhetskroken kan användas vid bogsering.

Som extra säkerhet skall en vajer eller bogserlina från den bil som skall bogseras också kopplas till öglebulten.

Koppla bogservajern så att draget på säkerhetskroken blir horisontellt.

Vid montering av en säkerhetskrok minskar också den fria vinkeln vid bakre överhänget. Var försiktig så att kroken inte skrapar i marken.

Golvmattor

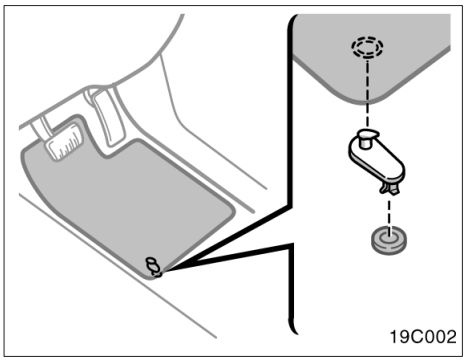

Använd golvmattor av rätt storlek.

Mattor med hål är avsedda att användas med låsklips. Fäst mattan genom att passa in låsklipset i hålet i mattan.

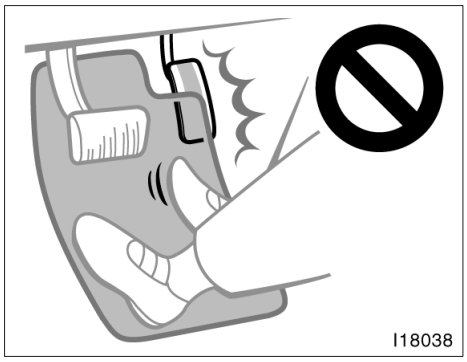

VARNING

Det är viktigt att mattan ligger rätt på textilgolvet. Om mattan glider och fastnar i pedalerna under körning finns det risk för olyckor.

Rockhängare

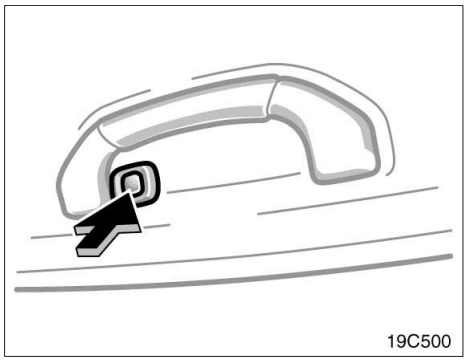

Tryck på kroken när den skall användas.

VARNING

Häng inte en galge, tunga, vassa eller spetsiga föremål på rockhängaren. Om sidoskyddsgardinen blåses upp kommer sådana föremål att kastas åt sidan med mycket stor kraft och eventuellt kommer sidokrockgardinen inte att fungera som den skall. Häng kläder direkt på hängaren.

Del 2
INNAN DU BÖRJAR KÖRA DIN NYA TOYOTA

- Terrängfordon, säkerhetsanvisningar 296
- Inkörning 297
- Bränsle 298
- Avstängningssystem för bränslepumpen 299
- Körning utomlands 299
- Trevägskatalysator 300
- Katalysator 301
- Varning för avgaser 303
- Information om oljeförbrukning 303
- Tändstift med iridiumelektroder 305
- Bromsar 305
- Förslitningsvarnare för bromsbeläggen 310
- Lastning, säkerhetsanvisningar 311
- Tips om lastning på takräcke 312
- Fotsteg på bakre stötfångaren 313
- Differentialbroms 313
- Tillverkningsnummer och typskylt 314
- Stöldskyddsdekaler 315
- Fjädring och chassi 316

Terrängfordon, säkerhetsanvisningar

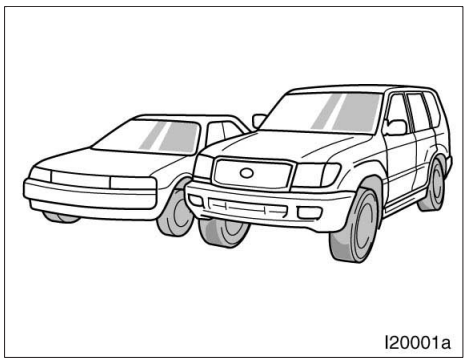

Din Toyota tillhör kategorin terrängfordon, som har högre markfrigång och smalare spårvidd i förhållande till tyngdpunktens höjd, vilket ger bilen stor användbarhet utanför de vanliga vägarna. Bilen är konstruerad med högre tyngdpunkt än vanliga personbilar. Den speciella konstruktionen gör bilen mer benägen att välta. Bilar i denna kategori är betydligt mer benägna att välta än andra fordonstyper. Fördelen med högre markfrigång är att föraren har bättre sikt och möjlighet att uppfatta eventuella problem tidigare. Bilen är inte konstruerad för körning i kurvor med samma hastighet som vanliga personbilar, på samma sätt som låga sportbilar inte är lämpliga i terränliknande förhållanden. Tvära svängar i hög hastighet kan alltså få bilen att välta.

⚠ VARNING

Var alltid uppmärksam på följande för att försöka minimera risken för personskador eller skador på bilen:

- **Om bilen välter löper en passagerare som inte använder säkerhetsbältet större risk att dö än de som använder säkerhetsbälte. Förare och alla passagerare skall alltså alltid använda säkerhetsbälte så fort bilen är i rörelse.**
- **Undvik, om möjligt, tvära svängar och plötsliga manövrar. Om bilen inte hanteras på korrekt sätt kan föraren tappa kontrollen över bilen vilket kan leda till att bilen välter, vilket kan ge upphov till livshotande skador.**
- **När du lastar på taket blir naturligtvis bilens tyngdpunkt högre. Undvik snabba starter, tvära svängar och hårda inbromsningar. Det finns då risk för att bilen välter om du kör vårdslöst med tung last på taket.**
- **Kör alltid långsammare vid hård och byig sidvind. Sakta alltid ner i hård blåst. Bilen än känsligare för sidovindar på grund av sin profil och höga tyngdpunkt än vanliga personbilar. Om du saktar ner får du bättre kontroll över bilen.**

- **Vid körning utanför vägar eller i terräng skall du inte köra alltför fort, hoppa med bilen, göra tvära svängar, köra på föremål etc. Du riskerar också skador på bilens fjädring och chassi som kan bli dyra att reparera.**
- **Kör inte tvärs över branta sluttningar. Det är bättre att köra rakt uppför eller nedför. Din bil (eller liknande terrängfordon) tippar lättare åt sidan än framåt eller bakåt.**

Inkörning

Kör mjukt och undvik hög hastighet.

Det är inte nödvändigt att iaktta några speciella inkörningsföreskrifter men om du följer nedanstående enkla råd under de första 100 milen blir ekonomin bättre i fortsättningen och din bil får ökad livslängd.

- Undvik fullgasstarter.
- Undvik att rusa motorn.
- Försök att undvika häftiga inbromsningar under de första 30 milen.
- Kör inte alltför långsamt med manuell växellåda på hög växel.
- Kör inte länge med konstant hastighet, vare sig fort eller långsamt.
- Drag inte husvagn eller släpvagn under de första 80 milen.

Bränsle

Det är viktigt att välja rätt bränsle för att motorn skall fungera på bästa sätt.

Motorskador som orsakas av fel bränsle omfattas inte av Toyotas nybilsgaranti.

BRÄNSLETYP

Bensinmotor—Kör endast på blyfri bensin.

För att förhindra misstag vid tankning har bilen ett smalare bränslerör. Munstycket på pumpar med blyfri bensin passar i det mindre påfyllningsröret, men däremot inte munstycken på pumpar med blybensin.

OBSERVERA
Kör aldrig på blyad bensin. Blybensin minskar katalysatorns förmåga att rena avgaserna och det blir störningar i systemet. Detta kan medföra ökade underhållskostnader.

Dieselmotor—Använd endast dieselbränsle.

OKTANTAL/CETANTAL

Bensinmotor—
För att motorn skall fungera på bästa sätt bör du endast använda blyfri bensin med oktantal 95 eller högre. Om det inte går att få tag i bensin av denna typ kan du i nödfall köra på bensin med så lågt oktantal som 91.

Dieselmotor—
Använd dieselbränsle med cetantal 48 eller högre.

Om du använder bränsle med lägre oktantal eller cetantal uppstår en kraftig knackning i motorn. I allvarliga fall kan det leda till motorskador.

Om motorn knackar...

Tag kontakt med en auktoriserad Toyota–återförsäljare eller –verkstad, eller annan verkstad med motsvarande kvalifikationer och utrustning om motorn knackar kraftigt trots att du använder rätt bränsle, eller om du hör att motorn knackar när du kör i jämn fart på plan väg.

Ibland kan man dock höra ett lätt kortvarigt spikande från motorn när man accelererar eller kör uppför branta backar. Detta är inget att oroa sig för.

BRÄNSLETANKENS VOLYM

96 liter

Avstängningssystem för bränslepump (bensinmotor)

Detta säkerhetssystem stänger av bränsletillförseln till motorn för att minska risken för bränsleläckage om motorn skulle stanna eller om en krockkudde skulle blåsas upp vid en kollision. Vrid startnyckeln till ”ACC” eller ”LOCK” för att starta bilen på nytt om bränsletillförseln har varit avstängd.

⚠ VARNING

Undersök marken under bilen noga innan du åter startar motorn. Om du upptäcker att vätska har runnit ner på marken är bränslesystemet skadat och behöver repareras. I så fall får du inte starta motorn.

Körning utomlands

Om du skall köra din Toyota utomlands...

För det första, se till att bilen uppfyller lagar och förordningar i aktuella länder.

För det andra, kontrollera att det går att få tag på rätt bränsle.

Trevägskatalysator (bensinmotor)

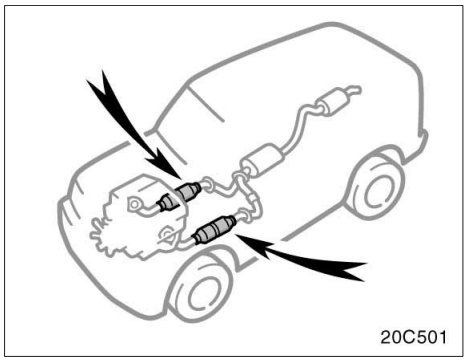

Katalysatorn är en avgasrenare som är monterad i avgassystemet.

Katalysatorns uppgift är att reducera mängden skadliga ämnen i avgaserna.

⚠ VARNING

- **Håll människor och brännbara ämnen borta från avgasröret när motorn går. Avgaserna är mycket heta.**
- **Du bör varken stanna, låta motorn gå på tomgång eller parkera din bil över lättantändliga föremål, t.ex. torrt gräs, torra löv, papper eller trasor.**

OBSERVERA

Om en större mängd oförbränd bensin strömmar in i katalysatorn kan den överhettas och orsaka brand. Observera följande försiktighetsåtgärder för att undvika detta:

- ***Kör endast på blyfri bensin.***
- ***Kör aldrig med nästan tom tank. Om bensinen tar slut kan motorn misstända. Det ger onormalt hård belastning på katalysatorn.***
- ***Låt inte motorn gå på tomgång mer än 20 minuter.***
- ***Undvik att rusa motorn.***
- ***Skjut eller bogsera inte igång bilen.***
- ***Slå inte av tändningen medan bilen är i rörelse.***
- ***Håll motorn i gott skick. Störningar i motorns elsystem, tändsystem eller bränslesystem kan medföra extremt hög temperatur i katalysatorn.***

- ***Om motorn är svårstartad eller om den ofta stannar bör du köra bilen till en auktoriserad Toyota–återförsäljare eller –verkstad eller annan verkstad med motsvarande kvalifikationer och utrustning för kontroll.***
- ***För att katalysatorn och avgasreningssystemet skall fungera på rätt sätt måste bilen få regelbunden service enligt Toyotas serviceprogram. Beträffande serviceintervall, se ”Service & Garanti” i bilhandlingarna.***

Katalysator (dieselmotor)

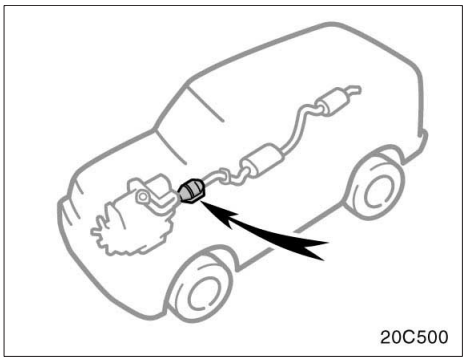

Katalysatorn är monterad i avgassystemet och minskar skadliga utsläpp.

Katalysatorns uppgift är att reducera mängden skadliga ämnen i avgaserna.

⚠ VARNING

- **Håll människor och brännbara ämnen borta från avgasröret när motorn går. Avgaserna är mycket heta.**
- **Du bör varken stanna, låta motorn gå på tomgång eller parkera din bil över lättantändliga föremål, t.ex. torrt gräs, torra löv, papper eller trasor.**

OBSERVERA

Om stora mängder oförbrända avgaser strömmar in i katalysatorn kan den överhettas och orsaka brand. Observera följande försiktighetsåtgärder för att undvika detta:

- ***Använd endast dieselbränsle.***
- ***Kör inte med nästan tom tank. Om bensinen tar slut kan motorn misstända, vilket ger onormalt hård belastning på katalysatorn.***
- ***Låt inte motorn gå på tomgång mer än 20 minuter.***
- ***Skjut eller bogsera inte igång bilen.***
- ***Slå inte av tändningen medan bilen är i rörelse.***
- ***Håll motorn i gott skick. Fel i motorns elsystem eller i bränslesystemet kan göra att temperaturen i katalysatorn blir mycket hög.***
- ***Om motorn är svårstartad eller om den ofta stannar bör du köra bilen till en auktoriserad Toyota–återförsäljare eller –verkstad eller annan verkstad med motsvarande kvalifikationer och utrustning för kontroll.***
- ***För att katalysatorn och hela systemet skall fungera på rätt sätt måste bilen få regelbunden service enligt Toyotas serviceprogram. Beträffande serviceintervall, se ”Service & Garanti” i bilhandlingarna.***

Var försiktig med avgaserna

⚠ VARNING

- **Undvik att andas in avgaser. De innehåller koloxid (kolmonoxid), som är en färglös och luktlös gas. Den är mycket giftig och kan orsaka medvetslöshet och i svårare fall leda till döden.**
- **Kontrollera att det inte finns några hål eller lösa kopplingar i avgassystemet. Hela systemet måste kontrolleras regelbundet. Om någon del av avgassystemet råkar slå emot något eller om avgasljudet förändras bör du omedelbart låta kontrollera systemet.**
- **Kör aldrig motorn i ett garage eller annat slutet utrymme, utom den tid som behövs för att köra bilen in eller ut. Om avgaserna inte snabbt leds ut kan det bli mycket farligt.**
- **Sitt inte länge i en parkerad bil med motorn igång. Om det är oundvikligt, se då till att bilen står fritt och ställ in värme– eller kylsystem så att fläkten blåser in friskluft i bilen.**
- **Håll alltid bakluckan och bakre sidofönstren stängda under färd. Om bakdörren eller sidofönstren är öppna eller dåligt stängda kan avgaser sugas in i bilen.**
- **För att ventilationssystemet skall fungera måste luftintagen framför vindrutan hållas fria från snö, löv och skräp.**
- **Om du känner avgaslukt inne i bilen, kör med öppna fönster och stäng bakluckan och sidofönstren. Låt snarast undersöka och reparera avgassystemet.**

Information om oljeförbrukning

MOTOROLJANS FUNKTION

Motoroljans huvudsakliga funktion är att smörja och kyla motorn invändigt. Oljan bidrar i hög grad till att hålla motorn i gott skick.

MOTORNS OLJEFÖRBRUKNING

Det är normalt att en motor förbrukar en viss mängd olja vid normal drift. Orsakerna är bland annat följande.

- Oljan används för att smörja kolvar, kolvringar och cylinderväggar. En tunn oljefilm lämnas kvar på cylinderväggen när kolven rör sig nedåt i cylindern. Det kraftiga undertrycket som genereras när du släpper gasen för att minska farten gör att en del av denna olja sugs in i förbränningsrummet. Denna olja, liksom en del av den olja som stannar kvar på cylinderväggarna förbränns av de heta gaserna vid förbränningen.
- Oljan används också för att smörja ventilskaften på insugsventilerna. En del av denna olja sugs in i förbränningsrummet tillsammans med luften och förbränns samtidigt med bränslet. Oljan som smörjer ventilskaften förbränns dessutom av heta avgaser från förbränningen.

Oljeförbrukningen beror bland annat på oljans viskositet, oljans kvalitet och hur du kör.

Mer olja förbrukas vid snabb, hård körning med täta accelerationer och inbromsningar.

När motorn är ny drar den mer olja eftersom kolvar, kolvringar och cylinderväggar inte hunnit slitas in.

Oljeförbrukning: Max 1,0 liter per 1000 km.

När man bedömer oljeförbrukningen måste man ta hänsyn till att oljan kan bli utspädd, vilket gör det mycket svårt att exakt bedöma oljeförbrukningen.

I en bil som t ex ofta används för korta sträckor och har normal oljeförbrukning kan det hända att mätstickan inte visar någon oljeförbrukning alls, ens efter flera 100 mils körning. Det beror på att oljan gradvis späds ut med bränsle eller fukt, så att det verkar som om oljenivån är oförändrad.

Vattnet eller bensinen som späder ut oljan dunstar sedan om bilen körs på hög fart på motorväg så att oljan blir mycket het. Det kan då verka som om oljeförbrukningen är mycket hög vid bara en kort körning i hög fart.

VIKTIGT ATT KONTROLLERA OLJENIVÅN

En av de viktigaste åtgärderna för att hålla bilen i gott skick är att hålla motoroljan på rätt nivå så att dess smörjande funktion inte försämras. Det är därför nödvändigt att kontrollera oljenivån regelbundet. Toyota rekommenderar att du kontrollerar oljenivån varje gång du tankar.

OBSERVERA
Allvarliga motorskador kan uppstå om oljenivån är för låg, t ex på grund av bristfällig kontroll.

För ytterligare information, se ”Kontroll av oljenivån” på sid 386.

Tändstift med iridiumelektroder (bensinmotor)

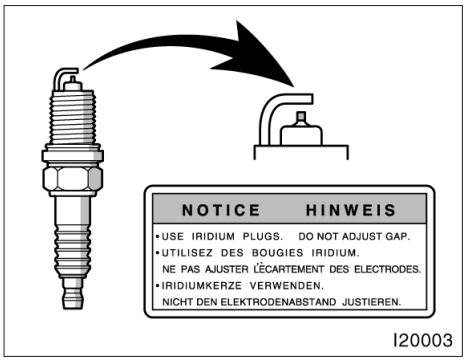

Motorn har tändstift med iridiumelektroder.

OBSERVERA
För bästa motorprestanda och god körbarhet – använd endast tändstift med iridiumelektroder och försök aldrig justera elektrodavståndet själv.

Bromsar

BROMSAR

Bromssystemet har två separata hydrauliska bromskretsar. Om bromsverkan på den ena kretsen faller bort fungerar fortfarande den andra. Du måste dock trampa ner pedalen med större kraft än vanligt och bromssträckan ökar. Dessutom kan bromsvarningslampan tändas.

⚠ VARNING
Kör aldrig bilen om bara den ena bromskretsen fungerar. Lämna omedelbart in bilen till verkstaden.

BROMSSERVO

Bromsservot utnyttjar undertrycket i motorn för att förstärka pedalkraften. Skulle bromsservot upphöra under körning tänds bromsvarningslampan och du hör en varningssignal. I så fall fungerar bromsarna eventuellt inte ordentligt. Trampa ned bromspedalen hårt om bromsarna inte fungerar ordentligt. Om bromsvarningslampan tänds, stanna genast och kontakta en auktoriserad Toyota–återförsäljare eller –verkstad eller annan verksamhet med motsvarande kvalifikationer och utrustning.

Bromsvarningslampan fortsätter att lysa i cirka 60 sekunder efter det att tändningen vridits till ”ON”–läge. Om lampan släcks efter en stund är situationen normal.

Upprepade tryckningar på bromspedalen kan aktivera bromsvarningslampan och varningssignalen. Om lampan släcks och signalen tystnar efter några sekunder är situationen normal.

Ett ljud kan höras i motorrummet när motorn har startats eller när bromspedalen trycks ned upprepade gånger. Ljudet är ett pulserande ljud från bromssystemet och innebär inte att något är fel.

⚠ VARNING

- **Pumpa inte med bromspedalen om motorn stannar. Varje tryck på bromspedalen gör att en del av undertrycket förbrukas.**
- **Bromsarna fungerar även om servoverkan helt upphört. Du måste dock trampa hårt på pedalen, betydligt hårdare än normalt. Dessutom ökar bromssträckan.**

ABS—LÅSNINGSFRIA BROMSAR (med ”ABS” varningslampa)

ABS–systemet hindrar att ett eller flera hjul låser sig vid häftig inbromsning eller vid inbromsning på halt underlag. Bilen behåller därvid stabiliteten och kan därför styras och bromsas i sådana situationer.

Utnyttja ABS–systemet effektivt: När ABS griper in kan det kännas ett svagt pulserande i bromspedalen samtidigt som ett surrande ljud hörs. I detta läge skall du bara låta ABS arbeta till din hjälp. Trampa bara ned bromspedalen ännu hårdare. Grips inte av panik och pumpa inte med bromspedalen. Bromssträckan blir längre om du pumpar med pedalen.

ABS–systemet börjar fungera när hastigheten överstiger cirka 10 km/tim. Den upphör att fungera när hastigheten är lägre än cirka 5 km/tim.

Om du trampar på bromspedalen på halt underlag, t.ex. vid körning över en manlucka av järn i gatan, järnplåtar över gatuarbeten, broskarvar etc. när det regnar kan det hända att ABS griper in.

Det kan höras ett klickande ljud eller ett speciellt motorljud från motorrummet under några sekunder strax efter det att motorn startats. Det visar att ABS–systemet utför en självtest och är inte ett tecken på att något är fel.

När ABS–systemet griper in kan följande hända. Det betyder inte att systemet är defekt.

- Du kan höra att ABS–systemet är i funktion och känna pulserandet i bromspedalen och vibrationer i kaross och ratt. Även efter bilen har stannat kan ett surrande ljud höras från motorrummet.
- När ABS–funktionen upphör kan det hända att bromspedalen rör sig litet framåt.

⚠ VARNING

Överskatta inte ABS–bromsarna. Trots att de låsningsfria bromsarna förbättrar kontrollen över bilen är det fortfarande lika viktigt att du kör med gott omdöme, håller måttlig hastighet och alltid tillräckligt avstånd till framförvarande bil. Det finns en gräns för bromsförmåga, styrning och stabilitet även med ABS.

ABS–systemet kan inte rädda situationen om däcken utsätts för påfrestningar utöver deras greppförmåga eller om vattenplaning uppstår under körning med hög fart i regn.

ABS–systemet är inte avsett att förkorta bromssträckan. Kör alltid med sansad hastighet och håll alltid tillräckligt säkerhetsavstånd till framförvarande bil. Jämfört med en bil utan ABS kan din bil med ABS kräva längre bromssträcka i följande fall:

- **Vid körning på grovt underlag, på grus– eller snötäckta vägar.**
- **Vid körning med snökedjor.**
- **Vid körning över skarvar i vägen.**
- **Vid körning på vägbana med gropar eller hål eller där beläggningen är mycket ojämn.**

Alla fyra däcken ska vara av rekommenderad typ och ha rekommenderat lufttryck: ABS känner av bilens färdhastighet med hjälp av fartsensorer på respektive hjul. Om du använder andra däck än de som rekommenderas känner sensorerna eventuellt inte av hjulens exakta hastighet vilket gör att bromssträckan blir längre.

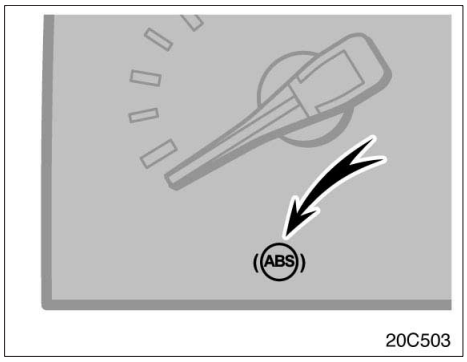

”ABS”–varningslampa

ABS – låsningsfritt bromssystem (utan stabiliseringskontroll)

Varningslampan tänds när du vrider startnyckeln till ”ON”–läge. Om ABS–systemet fungerar som det skall släcks lampan efter några sekunder. Om något av systemen är defekt tänds varningslampan igen.

När ”ABS”–varningslampan tänds (men inte bromsvarningslampan) fungerar inte ABS–systemet. Då finns det risk för att något eller några av hjulen kan låsas vid häftig inbromsning eller vid inbromsning på hal eller våt vägbana.

Om något av följande inträffar indikerar det att ett fel uppstått någonstans i komponenterna som övervakas av varningssystemet. Kontakta en auktoriserad Toyota–återförsäljare eller –verkstad eller annan verkstad med motsvarande kvalifikationer och utrustning för reparation av bilen.

- Varningslampan tänds inte när startnyckeln vrids till ”ON”–läget, eller den slocknar inte.
- Varningslampan tänds under körning.

Det är emellertid normalt att varningslampan tänds under körning och sedan omedelbart slocknar igen.

Något av följande kan inträffa, men behöver inte indikera att något är fel.

- Varningslampan fortsätter att lysa i cirka 60 sekunder efter det att startnyckeln vridits till ”ON”–läge. Om lampan släcks efter en stund är situationen normal.
- Upprepade tryckningar på bromspedalen kan aktivera varningslampan. Om lampan släcks efter några sekunder är situationen normal.
- Lampan tänds när bakre differentialen är spärrad. Då fungerar inte ABS.

ABS–låsningsfritt bromssystem (med stabiliseringskontroll)

Varningslampan tänds när du vrider startnyckeln till ”ON”–läge. Om ABS– och bromsservosystemen fungerar som de skall släcks lampan efter några sekunder. Om något av systemen är defekt tänds varningslampan igen.

När ”ABS”–varningslampan lyser (men inte varningslampan för bromssystemet) fungerar inte ABS–systemet, bromsservosystemet, stabiliseringssystemet och/eller antispinnsystemet, men bromsarna fungerar på konventionellt sätt.

När ”ABS”–varningslampan tänds (men inte bromsvarningslampan) fungerar inte ABS–systemet. Då finns det risk för att något eller några av hjulen kan låsas vid häftig inbromsning eller vid inbromsning på hal eller våt vägbana.

Om något av följande inträffar indikerar det att ett fel uppstått någonstans i komponenterna som övervakas av varningssystemet. Kontakta en auktoriserad Toyota–återförsäljare eller –verkstad eller annan verkstad med motsvarande kvalifikationer och utrustning för reparation av bilen.

- Varningslampan tänds inte när startnyckeln vrids till ”ON”–läget, eller den slocknar inte.
- Varningslampan tänds under körning.

Det är emellertid normalt att varningslampan tänds under körning och sedan omedelbart slocknar igen.

⚠ VARNING

Om ”ABS”–varningslampan är tänd samtidigt som bromsvarningslampan lyser skall du omedelbart stanna bilen på säker plats. Kontakta en auktoriserad Toyota–återförsäljare eller –verkstad eller annan verkstad med motsvarande kvalifikationer och utrustning.

Om detta inträffar betyder det inte bara att ABS–systemet är ur funktion, bilen blir dessutom extremt instabil vid inbromsning.

Något av följande kan inträffa, men behöver inte indikera att något är fel.

- Varningslampan fortsätter att lysa i cirka 60 sekunder efter det att startnyckeln vridits till ”ON”–läge. Om lampan släcks efter en stund är situationen normal.
- Upprepade tryckningar på bromspedalen kan aktivera varningslampan. Om lampan släcks efter några sekunder är situationen normal.

PARKERINGSBROMS MED TRUMBROMS I CENTRUM

Parkeringsbromsen har en konstruktion med trumbroms i centrum av de bakre bromsskivorna. Denna typ av trumbromsar kräver ansättning vid regelbundna tillfällen eller när nya bromsbelägg och/eller trummor monterats.

Låt en auktoriserad Toyota–återförsäljare eller –verkstad eller annan verkstad med motsvarande kvalifikationer och utrustning utföra ansättningen av bromsarna.

BROMSKRAFTFÖRSTÄRKARE

När du stampar hårt på bromspedalen bedömer systemet detta som en panikbromsning och trycker då ned bromspedalen ännu kraftigare än vad du själv kan göra.

När du stampar på bromspedalen överförs extra kraft till pedalen. Då kan det också höras ett speciellt ljud från motorrummet samtidigt som det kan kännas vissa vibrationer i bromspedalen. Detta tyder inte på att något är fel.

Bromsassistansen börjar fungera när hastigheten är högre än cirka 10 km/h. Den upphör att fungera när hastigheten är lägre än cirka 5 km/tim.

Det kan hända att bromskraftförstärkaren inte fungerar i cirka 60 sekunder efter det att bilen startats.

Närmare information finns i avsnittet ”Kontrollampor och varningssummer” på sid 156.

Slitagevarnare för bromsbelägg

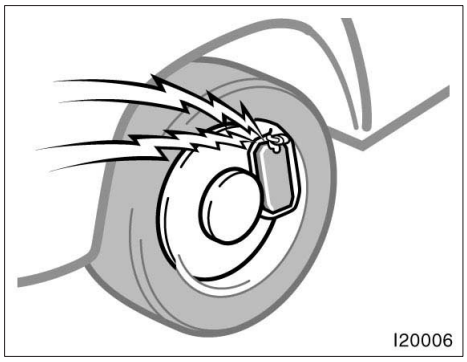

Slitagevarnarna på bromsskivorna ger ifrån sig ett varningsljud om bromsklossarna är så slitna att de måste bytas

Om du hör ett gnisslande eller skrapande ljud när du kör bör du genast låta närmaste auktoriserade Toyota–återförsäljare eller –verkstad, eller annan verkstad med motsvarande kvalifikationer och utrustning kontrollera och byta bromsbeläggen.

Kör inte längre än absolut nödvändigt om du hör detta varningsljud.

Om du fortsätter köra utan att byta bromsbelägg kan följden bli dyra reparationer på grund av skador på bromsskivorna. Du måste dessutom trampa hårdare på bromspedalen för att stanna på samma sträcka.

Tips vid lastning av bilen

Tänk på följande när du lastar bilen:

- Placera om möjligt last och bagage i bagageutrymmet. Spänn fast lasten om det är nödvändigt.
- Se till att bilen får rätt viktfördelning. Försök att placera tunga saker så långt fram som möjligt så att vikten fördelas jämnt.
- Tänk på bränsleekonomin, kör inte omkring med onödig last i bilen.

⚠ VARNING

- **Se till att last och bagage inte kan slungas framåt vid en häftig inbromsning. Placera inte något i bagageutrymmet högre än överkanten på ryggstödet. Placera bagage och tunga saker så nära golvet som möjligt.**
- **Placera aldrig något på ett nedfällt säte, det kan glida framåt under inbromsning.**
- **Placera inga föremål ovanpå insynsskyddet. Sådana föremål kan kastas omkring i bilen och skada passagerarna vid en plötslig inbromsning eller olycka. Allt bagage måste fastgöras på säker plats.**
- **Låt aldrig någon sitta i bagageutrymmet under färd. Det är inte avsett för passagerare. Se till att alla som åker i bilen sitter i sätena och använder bilbältet. Risken för personskador vid en häftig inbromsning eller en eventuell olycka är annars mycket stor.**
- **Kör aldrig med något liggande löst på instrumentpanelen. Sådana föremål kan störa sikten för föraren. I en skarp kurva eller vid acceleration kan eventuella föremål som ligger på instrumentpanelen komma i rörelse och irritera föraren. Vid en olycka kan föremål på instrumentpanelen dessutom skada de åkande.**

Tips om lastning på takräcke

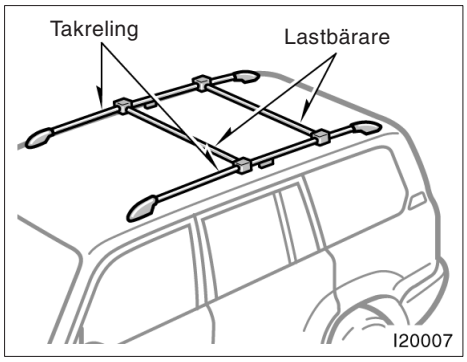

För att kunna använda takbågarna som lastbärare måste du förse det med två eller fler original Toyota lastbärare, eller motsvarande.

Följ tillverkarens instruktioner och säkerhetsanvisningar när du monterar lastbärarna.

⚠ VARNING

Observera följande när du placerar last på taket:

- **Placera lasten så att vikten är jämnt fördelad mellan fram– och bakaxeln.**
- **Om du lastar långa eller breda föremål får lasten aldrig överskrida bilens totallängd eller –bredd. (Avsnittet ”–Mått” på sid 418 i del 8 innehåller information om fordonets totallängd och –bredd).**
- **Kontrollera att allt verkligen sitter fast i lastbärare och takbågar innan du börjar köra.**
- **När du lastar på taket blir naturligtvis bilens tyngdpunkt högre. Undvik snabba starter, tvära svängar och hårda inbromsningar. Det finns då risk för att bilen välter om du kör vårdslöst med tung last på taket.**
- **Om du kör länge på dåliga vägar eller med hög hastighet bör du stanna då och då för att kontrollera att lasten inte rubbats.**
- **Lasten på taket får inte överskrida 100 kg. Om högsta tillåtna vikt för lastbärarna är lägre än 100 kg måste viktbegränsningen och andra anvisningar för lastbärarna åtföljas.**

Fotsteg på bakre stötfångaren

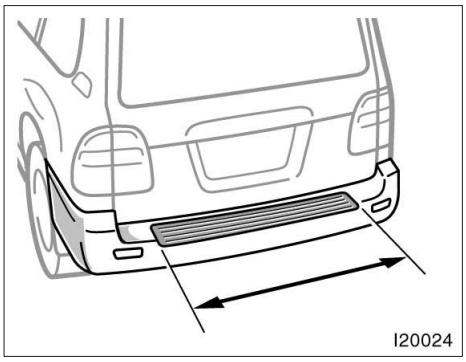

Bakre stötfångare både skyddar bilen och utgör ett fotsteg som underlättar lastning.

Kliv bara på det skuggade området mellan pilarna i bilen ovan.

⚠ VARNING

- **Låt inte mer än en person kliva upp samtidigt på fotsteget. Det är konstruerat för bara en person. Det är konstruerat för bara en person.**
- **Låt aldrig någon stå på fotsteget under körning.**

Differentialbroms

Vissa modeller är utrustade med differentialbroms (LDS – Limited Slip Differential). Om ett av bakhjulen börjar spinna kommer differentialbromsen att automatiskt överföra drivkraften till det bakhjul som har det bästa väggreppet. Fråga en auktoriserad Toyota–återförsäljare eller –verkstad, eller annan verkstad med motsvarande kvalifikationer och utrustning om din bil är försedd med en sådan differentialbroms.

⚠ VARNING

Du skall inte starta motorn eller låta den gå när bilen är upplyft med domkraft. Differentialbromsen gör att driften omedelbart går till hjulet på marken och bilen ramlar av domkraften med skada eller olycka som följd.

OBSERVERA

Använd endast reservdäck med samma dimension, konstruktion och lastkapacitet som originaldäcken. Med olika däckdimensioner kan det uppstå allvarliga skador på differentialbromsen.

Tillverkningsnummer och typskylt

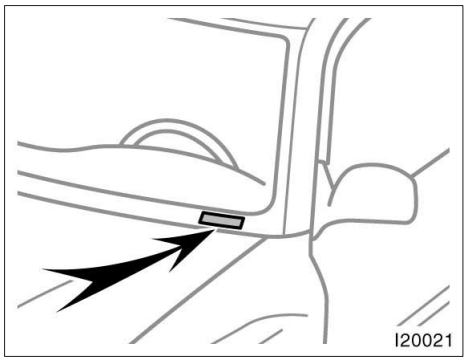

Tillverkningsnumret (VIN – Vehicle Identification Number) är den lagliga identifieringen av din bil.

Motornumret visas överst till vänster på instrumentpanelen där det är synligt genom vindrutan.

Detta nummer är den viktigaste identifieringen av din bil. Det används vid registrering av dig som ägare av bilen.

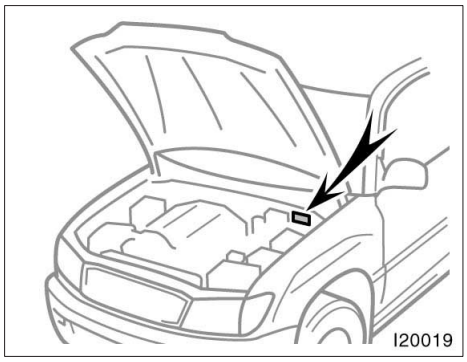

Vänsterstyrda bilar

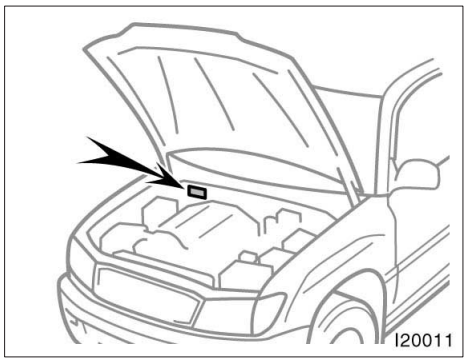

Högerstyrda bilar

Tillverkningsnumret (VIN) anges också på tillverkarens typskylt.

—Motornummer

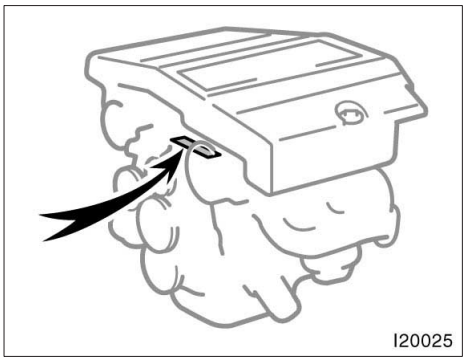

Bensinmotor

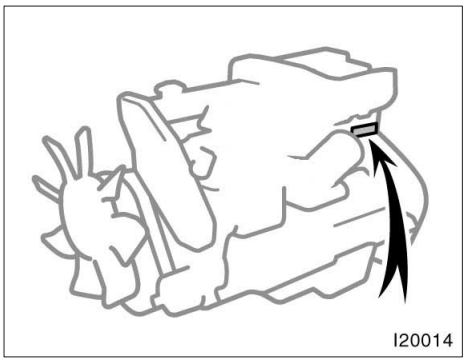

Dieselmotor

Motornumret är instansat på cylinderblocket som bilderna visar.

Stöldskyddsdekaler

Din nya bil är försedd med stöldskyddsetiketter med ungefärlig storlek 56 x 16 mm.

Dekalerna är avsedda att minska stöldrisken genom att göra det lättare att spåra och återfå delar från stulna fordon. Dekalerna är konstruerade så att de förstörs om man försöker ta bort dem när de väl sitter fast. Det går alltså inte att flytta över etiketterna från en del till en annan.

OBSERVERA
Försök inte ta bort stöldskyddsetiketterna, det kan vara i strid med lagar och förordningar.

Fjädring och chassi

⚠ VARNING

Modifiera inte fjädringssystem eller chassi med ombyggnadssatser för höjning, distanshylsor, specialfjädrar etc. Risken är stor att vägegenskaperna försämras och olycksrisken ökar.

Del 3
START OCH KÖRNING

- Innan du startar motorn 318
- Start av motorn 318
- Varning vid avstängning av turbomotor 321
- Kontroller före längre körning 321
- Körtips för olika förhållanden 323
- Körning i terräng, säkerhetsanvisningar 324
- Vinterkörning 325
- Körning med släp– eller husvagn 327
- Hur du spar bränsle och ökar bilens livslängd 334

Innan du startar motorn

1. Kontrollera området runt bilen innan du sätter dig i bilen.
2. Ställ in förarsätet, ryggstödets vinkel, sittdynans vinkel, nackstödets höjd och rattens vinkel.
3. Ställ in bilens inre och yttre backspeglar, om det behövs.
4. Stäng alla dörrar.
5. Tag på säkerhetsbältena.

Starta motorn så här— (a) Startmotorfunktion (endast 2UZ–FE–motorn)

När du har vridit startnyckeln till ”START” och släpper den så fortsätter startmotorn att dra runt motorn i läge ”ON” tills den går igång.

Funktionen avbryter startmotorn efter max 25 sekunder om motorn inte har gått igång. När du startar motorn igen, vänta några sekunder och försök igen.

Om du håller kvar startnyckeln i ”START”–läget fortsätter systemet att dra runt startmotorn i max 30 sekunder.

(a) Innan du vrider om startnyckeln

1. Ansätt parkeringsbromsen hårt.
2. Släck alla onödiga lampor och stäng av övriga strömförbrukare.
3. **Manuell växellåda:** Trampa ner kopplingspedalen i botten och sätt växelspaken i friläge. Håll kopplingspedalen helt nedtrampad tills motorn startar.

   Automatisk växellåda: Sätt växelväljaren i läge ”P”. Om du måste starta motorn när bilen är i rörelse skall du sätta växelväljaren i läge ”N”. Som extra säkerhet finns ett spärrsystem som gör att motorn inte kan startas med växelväljaren i något körläge.
4. **Speciellt för automatisk växellåda:** Håll fotbromsen nedtryckt ända tills du skall börja köra.

(c) Start av motorn (bensinmotor)

Innan du startar motorn, följ anvisningarna under ”(b) Innan du vrider om nyckeln”.

Normal start

Det elektroniska insprutningssystemet ger automatiskt rätt blandningsförhållande mellan bränsle och luft för start. Oavsett om motorn är kall eller varm kan du starta den på följande sätt:

Vrid nyckeln till ”START” utan att röra gaspedalen. Släpp nyckeln när motorn startar.

Motorn bör varmköras under körning, inte på tomgång. Kör mjukt och försiktigt tills kylvätsketemperaturen har nått normal arbetstemperatur.

Om motorn stannar...

Starta igen, på samma sätt som vid normal start enligt ovan.

Om motorn inte startar efter flera försök...

Se ”Om motorn blir inte startar” på sid 338.

OBSERVERA

- ***Rusa aldrig motorn när den är kall.***
- ***Om motorn är svår att starta eller om du ofta får motorstopp bör du snarast låta din återförsäljare kontrollera motorn omedelbart.***

(c) Start av motorn (dieselmotor)

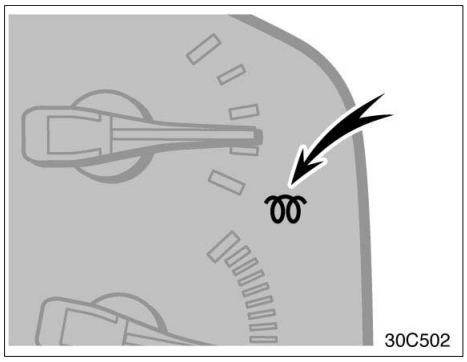

Innan du startar motorn, följ anvisningarna under ”(b) Innan du vrider om nyckeln”.

Normal start (kall motor)

1. Vrid startnyckeln till ”ON”–läget och kontrollera att indikeringslampan på instrumentpanelen tänts. Håll kvar nyckeln i ”ON”–läge tills indikeringslampan slocknar.
2. Vrid nyckeln till ”START” utan att röra gaspedalen. Släpp nyckeln när motorn startar.

Motorn bör varmköras under körning, inte på tomgång. Kör mjukt och försiktigt tills kylvätsketemperaturen har nått normal arbetstemperatur.

I extrem kyla...

1. Vrid startnyckeln till ”ON”–läget och kontrollera att indikeringslampan på instrumentpanelen tänts. Håll kvar nyckeln i ”ON”–läge tills indikeringslampan slocknar.
2. Tryck ned gaspedalen helt mot golvet och vrid nyckeln till ”START”. Släpp nyckeln och gaspedalen när motorn startar.
3. När motorn är uppvärmd kan du börja köra.

Bilar med snabbtomgång, om motorn är svårstartad kan du trycka in reglaget för snabbtomgång för att höja motorns varvtal tills motorn går väl. Se till att du stänger av funktionen när den inte behövs längre.

Om motorn är varm...

Vrid nyckeln till ”START” utan att röra gaspedalen. Släpp nyckeln när motorn startar.

Om motorn inte startar, gör som vid ”Normal start”, ovan.

Om motorn stannar...

Starta igen, på samma sätt som vid normal start enligt ovan, beroende på motorns temperatur.

Om motorn inte startar efter flera försök...

Se ”Om motorn blir inte startar” på sid 338.

OBSERVERA

- ***Kör inte startmotorn längre än 30 sekunder vid varje startförsök. I annat fall kan startmotorn och elkablarna överhettas.***
- ***Rusa aldrig motorn när den är kall.***
- ***Om motorn är svår att starta eller om du ofta får motorstopp bör du snarast låta din återförsäljare kontrollera motorn omedelbart.***

Säkerhetsåtgärder vid avstängning av turbomotor (1HD–FTE–motor)

Efter körning med hög hastighet eller efter en lång körning etc, som orsakat hög belastning på motorn, måste motorn få gå på tomgång enligt följande tabell innan den stängs av.

Typ av körning och tomgångstid
Normal stadskörning Tomgång behövs ej före avstängning.
Snabb körning Ca 80 km/h Tomgång ca 20 sekunder. Ca 100 km/h Tomgång ca 1 minut.
Körning i branta backar eller kontinuerligt över 100 km/tim Tomgång ca 2 minuter.

OBSERVERA

Undvik skador på motorn genom att inte stänga av motor med turbo omedelbart efter hård belastning av motorn.

Kontroll före längre körning

Du bör göra några enkla kontroller innan du ger dig ut på en längre körning. En kontroll som bara tar en liten stund kan göra körningen både säkrare och trevligare. Det enda som krävs är att du har lite kunskap om din egen bil och en viss noggrannhet. Om du inte har möjlighet att utföra kontrollen står en auktoriserad Toyota–återförsäljare eller –verkstad, eller annan verkstad med motsvarande kvalifikationer och utrustning gärna till tjänst till låg kostnad.

⚠ VARNING

Om du gör arbetet i ett stängt garage måste du se till att ventilationen är god. Avgaserna är mycket giftiga.

INNAN DU STARTAR MOTORN

Bilens utsida

Däck (inklusive reservhjul). Kontrollera lufttrycket med en mätare och se efter om däcken har sprickor eller skador eller om de är mycket slitna.

Hjulmuttrar. Kontrollera att inga muttrar saknas eller sitter löst.

Läckage. När bilen har stått parkerad ett tag bör du kontrollera att det inte finns några spår efter bränsle–, olje– eller vattenläckage under bilen. (Efter användning av luftkonditioneringen är dock normalt att det droppar vatten från kylaggregatet.)

Belysning. Kontrollera att strålkastare, broms– och baklyktor, körriktningsvisare och övrig belysning fungerar. Kontrollera strålkastarinställningen.

Inne i bilen

Reservhjul, domkraft och hjulmutternyckel. Kontrollera att domkraft och hjulmutternyckel finns med i bilen.

Säkerhetsbälten. Kontrollera att låsen fungerar säkert. Kontrollera att säkerhetsbältena inte är slitna eller skadade.

Instrument och manöverorgan. Kontrollera särskilt att indikerings– och varningslampor, instrumentbelysning och defroster fungerar.

Bromsar. Kontrollera att bromspedalen har tillräckligt avstånd kvar till golvet när den är nedtryckt.

I motorrummet

Reservsäkringar. Kontrollera att du har tillräckligt med reservsäkringar i bilen. De måste ha samma amperetal som anges på säkringsdosans lock.

Kylvätskenivå. Kontrollera att kylarvätskenivån ligger rätt. (Se sid 390 för anvisningar.)

Batteri och batterikablar. Alla battericeller skall vara fyllda till rätt nivå med destillerat vatten. Kontrollera att det inte finns korrosionsangrepp, att kabelskorna sitter fast och att det inte finns sprickor i batterihöljet. Kontrollera att övriga kablar och anslutningar är i gott skick.

Elektriska ledningar. Kontrollera att det inte finns skadade eller lösa sladdar eller lösa anslutningar.

Bränsleledningar. Kontrollera att det inte finns något läckage eller lösa rör– och slangkopplingar.

EFTER START AV MOTORN

Avgassystem. Lyssna om det hörs något onormalt avgasljud. Låt omedelbart reparera eventuella läckor. (Se ”Varning för avgaser” på sid 303.)

Motorns oljenivå. Parkera bilen på plan mark, stanna motorn och kontrollera oljenivån med mätstickan. (Se sid 386 för anvisningar.)

UNDER KÖRNING

Instrument. Kontrollera att hastighetsmätaren och övriga instrument fungerar.

Bromsar. Bromsa kraftigt på en plats där du inte stör annan trafik, för att kontrollera att bromsarna inte drar snett.

Något annat ovanligt? Kontrollera om det finns lösa delar eller något läckage. Lyssna efter ovanliga ljud.

Om allt verkar bra, tag det lugnt och njut av körningen.

Körtips för olika förhållanden

- Kör alltid långsammare vid hård och byig sidvind. Då får du bättre kontroll över bilen.
- Kör sakta över trottoarkanter och om möjligt, i rät vinkel mot kanten. Undvik att köra på stora stenar med vassa kanter eller andra föremål som kan ligga på vägen. Det kan leda till allvarliga skador på däcken, t.ex. däckexplosioner.
  Kör sakta när du passerar förhöjningar i vägbanan eller om du kör på en guppig och gropig väg. Däck och/eller fälgar kan skadas.
- Om du parkerar i en backe, vrid då framhjulen tills de går mot trottoarkanten så att bilen inte kan rulla iväg. Drag åt parkeringsbromsen och sätt växelväljaren i läge ”P” (automatisk växellåda), alternativt lägg i 1:an eller backväxeln (manuell växellåda). Placera klossar bakom hjulen vid behov.
- När du tvättar bilen eller kör genom mycket vatten på vägbanan kan bromsarna bli våta. För att kontrollera om bromsarna är våta skall du bromsa försiktigt när det inte är någon annan trafik omedelbart bakom. Om bromsverkan inte verkar normal har bromsarna antagligen blivit våta. Torka dem genom att köra försiktigt med åtdragen parkeringsbroms och foten lätt på bromspedalen. Om bromsarna ändå inte fungerar normalt måste du stanna vid sidan av vägen och kontakta en auktoriserad Toyota–återförsäljare eller –verkstad, eller annan verkstad med motsvarande kvalifikationer och utrustning
- Bilar med aktiv höjdkontroll När du kör på en dålig eller gropig väg rekommenderas att bilens höjdkontroll ställs in på ”N” (normalläge) eller ”H” (högläge).

⚠ VARNING

- **Innan du kör iväg måste du kontrollera att parkeringsbromsen är lossad och att parkeringsbromslampan är släckt.**
- **Gå aldrig ifrån bilen med motorn igång.**
- **Vila aldrig foten på bromspedalen när du kör. Det kan få bromsarna att överhettas, och dessutom ge ökat slitage och högre bränsleförbrukning.**
- **När du kör nedför en lång eller brant backe skall du minska hastigheten, växla ner och motorbromsa. Tänk på att om du använder bromsarna mycket kan de bli mycket heta med sämre bromsverkan som följd.**
- **Var försiktig när du accelererar, växlar upp eller ner eller bromsar i halt väglag. Plötslig acceleration eller motorbromsning kan få hjulen att sladda eller spinna.**
- **Fortsätt inte köra som vanligt om bromsarna är våta. Om bromsarna är våta krävs mycket längre bromssträcka och bromsarna kan dra snett vid bromsning. Dessutom finns risk att parkeringsbromsen inte kan hålla bilen säkert.**
- **Om du kör bilen genom halvmeterdjupt vatten, ställ in bilens höjd på HI med reglaget för höjdkontrollväljare och stäng därefter av höjdkontrollreglaget genom att trycka på höjdkontrolltangenten. Kör inte fortare än 30 km/h.**

Körning i terräng, säkerhetsanvisningar

⚠ VARNING

Var alltid uppmärksam på följande för att minimera risken för personskador eller skador på bilen:

- **Kör försiktigt när du kör utanför reguljära vägar. Tag inga onödiga risker genom att köra i riskabel terräng.**
- **Håll inte i rattens ekrar när du kör i terräng. Om bilen kör över stora gupp kan ratten slitas ur händerna på dig så att händerna skadas. Håll båda händerna, särskilt tummarna, på rattens yttre ring.**
- **Kontrollera alltid att bromsarna tar efter körning i sand. lera, vatten eller snö.**
- **Efter körning i eller genom högt gräs, lera, sten, sand, vattendrag etc, skall du kontrollera att gräs, grenar, papper, trasor, stenar eller sand inte har fastnat under bilen. Rensa bort allt material som har fastnat på underredet. Haveri eller brand kan uppstå om bilen körs med sådant i underredet.**
- **Om bilen välter löper en passagerare som inte använder säkerhetsbältet större risk att dö än de som använder säkerhetsbälte. Förare och alla passagerare skall alltså alltid använda säkerhetsbälte så fort bilen är i rörelse.**
- **Vid körning utanför vägar eller i terräng skall du inte köra alltför fort, hoppa med bilen, göra tvära svängar, köra på föremål etc. Du riskerar också skador på bilens fjädring och chassi som kan bli dyra att reparera.**

OBSERVERA

- ***Vid körning i vatten, t.ex. tvärs över grunda strömmar, ska du först kontrollera vattnets djup och om botten är tillräckligt fast att köra på. Kör långsamt och undvik djupt vatten.***
- ***Vidtag alla nödvändiga åtgärder så att vattenskador inte uppstår i motorn eller på andra delar.***

  Om vatten tränger in i motorns luftinsug kan allvarliga skador uppstå i motorn.

  Vatten kan avlägsna fett från hjullagren vilket kan leda till rost och onödigt slitage. Vatten kan också tränga in i differentialbromsar, växellåda och fördelningsväxellåda och försämra växellådsoljans smörjande egenskaper.
- ***Sand och lera, som har samlats i bromstrummorna och kring skivbromsarna, kan försämra bromsförmågan och skada komponenter i bromssystemet.***
- ***Utför alltid en kontroll varje gång du har kört bilen utanför reguljära vägar, genom svår terräng, sand, lera eller vatten.***

Vinterkörning

Kontrollera att kylarvätskan innehåller frostskyddsmedel.

Använd endast ”Toyota Super Long Life Coolant” eller likvärdig etylenglykolbaserad kylarvätska som inte innehåller silikat, amin, nitrit, eller borat med hybridorganisk syrateknik med lång livslängd. (Kylarvätska med hybridorganisk syrateknik med lång livslängd består av en kombination av låga fosfater och organiska syror.)

Se ”Kontroll och påfyllning av kylarvätska” på sid 390 för uppgifter vid val av kylarvätska.

”Toyota Super Long Life Coolant” är en blandning av 50% kylvätska och 50% destillerat vatten. Kylvätskan skyddar bilen från frysning ner till cirka –35°C.

OBSERVERA

Använd inte enbart vatten.

Kontrollera batteri och batterikablar

Kyla minskar batteriets kapacitet. Det måste därför vara i toppskick för att ge tillräcklig effekt för start när det är kallt. På sid 402 beskrivs hur du själv kan kontrollera batteriet. En auktoriserad Toyota–återförsäljare eller –verkstad, eller annan verkstad med motsvarande kvalifikationer och utrustning kontrollerar gärna laddningsnivån i batteriet.

Använd motorolja med rätt viskositet för vinterkörning.

På sid 387 och 389 anges rekommenderad viskositet. Sommarolja blir trögflytande när det är kallt och kan göra det mycket svårt att starta motorn. Om du inte är säker på vilken olja du bör använda, fråga en auktoriserad Toyota–återförsäljare eller –verkstad, eller annan verkstad med motsvarande kvalifikationer och utrustning, de hjälper gärna till.

Förhindra att dörrlåsen fryser.

Spruta in tunn låsolja i bilens lås för att förhindra frysning.

Använd spolarvätska med frostskyddsmedel.

Varje auktoriserade Toyota–återförsäljare eller –verkstäder och de flesta bensinstationer säljer lämplig spolarvätska. Följ tillverkarens anvisningar för eventuell blandning av spolarvätskan med vatten.

OBSERVERA
Använd aldrig frostskyddsvätska avsedd för motorns kylsystem eller någon annan vätska i stället för riktig spolarvätska. Bilens lackering kan skadas.

Använd inte parkeringsbromsen om det är risk att den fryser fast.

När du parkerar skall du ställa växelväljaren i ”P”–läge (automatisk växellåda), eller lägga i 1:an eller backväxeln (manuell växellåda) samt eventuellt blockera framhjulen. Undvik att använda parkeringsbromsen i vissa fall om temperaturen ligger kring fryspunkten. Snö eller vatten som samlats i och omkring bromskomponenterna kan frysa till is och göra det omöjligt att senare lossa parkeringsbromsen.

Håll fritt från is och snö i hjulhusen.

Is och snö i de främre hjulhusen kan göra bilen svår att styra. Vid besvärligt vinterväglag bör du då och då stanna och kontrollera att det inte sitter för mycket snö och is i hjulhusen.

Du bör medföra viss nödutrustning beroende på väder och lokala förhållanden.

Det är alltid lämpligt att medföra, isskrapa, borste för lössnö, sandsäck, snöskyffel startkablar, bogserlina m m.

Körning med släp– eller husvagn

Din bil är i första hand avsedd för att transportera passagerare och last. Att köra med släpvagn eller husvagn har stor inverkan på manövrering, prestanda, bromssträcka, livslängd och ekonomi (bränsleförbrukning m m). Säkerheten och nöjet vid körningen beror på om du använder rätt utrustning och kör med gott omdöme. För din egen och andras säkerhet får du inte överbelasta bilen eller släpet. Fråga din auktoriserade Toyota–återförsäljare eller –verkstad, eller annan verkstad med motsvarande kvalifikationer och utrustning om råd innan du kopplar till en släp– eller husvagn och observera de lagar som gäller i det land där du tänker köra.

⚠ VARNING

Bilar med aktiv höjdkontroll När du kopplar från en hus– eller släpvagn skall du ställa höjdreglaget i läge ”LO” (låg) och strömställaren för aktiv höjdkontroll i läge ”OFF” för att stänga av systemet. Annars kan den automatiska höjdkontrollen göra att bilen plötsligt ändrar höjdläge med en olycka som följd. (Se ”Aktiv höjdkontroll” på sid 189.)

VIKTGRÄNSER

Kontrollera högsta tillåtna släpvagnsvikt, bilens bruttovikt (GVM), största tillåtna axeltryck (MPAC) och kultryck innan du kopplar på släpvagnen. Dessa uppgifter finns angivna på sid 418.

Tänk på följande vid körning med släp:

- Totalvikten på släpet (släpvagnens vikt plus lasten) måste ligga inom den angivna gränsen.
- Släpet skall lastas så att trycket på dragkulan är minst 25 kp och minst 4% av den maximala dragkapaciteten. Trycket på dragkroken får emellertid inte överstiga den vikt som anges på sid 418.

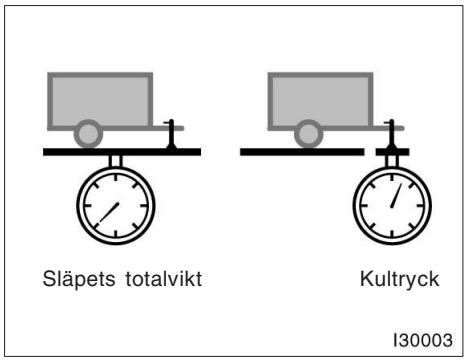

- Summan av bilens tjänstevikt, förarens och alla passagerares vikt, släpvagnsdrag och kultrycket får inte överstiga fordonets totalvikt med mer än 100 kg.
- Belastningen på bakaxeln får inte överstiga tillåtet maximalt axeltryck med mer än 15%.

Bilens dragförmåga har fastställts vid havsnivå. Om du kör i bergstrakter på hög höjd, tänk på att motoreffekten minskar och därmed dragförmågan.

⚠ VARNING

- **Släpets totalvikt får inte överstiga den dragvikt som anges på sid 418. Att köra med tyngre släp är mycket farligt.**
- **Dragkrokar har olika bogseringsförmåga, vilket specificeras av tillverkaren. Även om bilen har den fysiska förmågan att bogsera en större tyngd måste operatören bestämma bogseringsvärdet för den aktuella dragkroken. Det är mycket farligt att bogsera en vikt som överskrider den av tillverkaren angivna maxvikten. Det är farligt att överskrida den av tillverkaren av dragkroken angivna släpvagnsvikten vilket kan resultera i allvarliga personskador.**

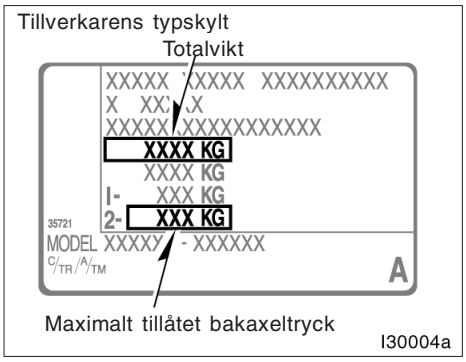

- **Summan av tjänstevikt, förare, passagerare, släpvagnsdrag och kultryck får inte överskrida tillåten max. totalvikt för bilen med mer än 100 kg. Att köra med tyngre släp är mycket farligt. Tillåten totalvikt för bilen anges på tillverkarens typskylt.**
- **Belastningen på bakaxeln får inte överstiga tillåtet maximalt axeltryck med mer än 15%. Att köra med tyngre släp är mycket farligt. Tillåten maximal belastning på bakaxeln anges på tillverkarens typskylt.**
- **Om maximal totalvikt eller bakaxeltryck överskrids, kör inte fortare än 100 km/h, eller enligt den högsta tillåtna hastigheten för körning med släp.**

FÄSTPUNKTER FÖR DRAGKROK

Toyota rekommenderar att du använder Toyota originaldragkrok. Annan dragkrok av motsvarande kvalitet kan också användas.

Fästpunkter för släpvagnsdrag och dragkrokens utskjutning:

mm

A	1220,0
B	1180,0
C	1172,0
D	515,0
E	274,0
F	266,5
G	247,0
H	307,0
I	478,0
J	552,0
K	1247,0
L	1,8
M	32,2
N	57,0
O	89,2

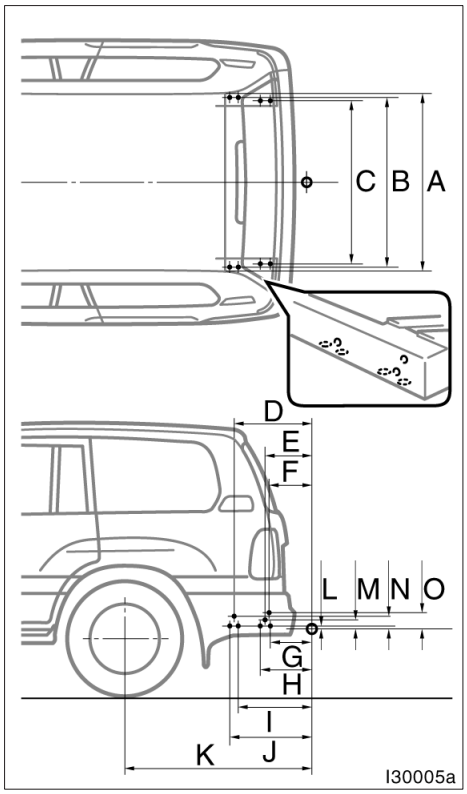

DÄCK

- Kontrollera att däcken har rätt lufttryck. Se sid 393 och 424 för anvisningar.
- Släpvagnens eller husvagnens däck skall ha det tryck som tillverkaren anger med hänsyn till belastningen.

BELYSNING PÅ SLÄP– ELLER HUSVAGN

- Kontrollera att körriktningsvisare och broms– och bakljus fungerar varje gång du kopplar till släp– eller husvagn. Använd rätt kontaktdon. Koppla inte ihop kablarna direkt, risk för skador i elsystemet eller att belysningen inte fungerar korrekt.

INKÖRNINGSPERIOD

- Toyota rekommenderar att du inte kör med släp– eller husvagn när bilen är ny eller har fått nya komponenter i kraftöverföringen (motor, växellåda, differential, hjullager etc). Kör minst 80 mil innan du börjar belasta bilen med släp.

UNDERHÅLL

- Om du kör med släp kommer din bil att behöva service oftare på grund av den ökade belastningen.
- Efterdrag alla skruvar och muttrar som håller fast släpvagnsdraget efter cirka 100 mils körning med släp.

TILLKOPPLING AV SLÄP (endast bilar med aktiv höjdkontroll)

Parkera bil och släp i linje och gör på följande sätt:

1. Sätt den aktiva höjdkontrollen i läge ”LO” (låg). Stäng av motorn och tryck på strömställaren för att stänga av den aktiva höjdkontrollen.
2. Koppla släpet.
3. Vrid startnyckeln till ”ON” eller tryck på strömställaren för att koppla på den aktiva höjdkontrollen. Sätt den aktiva höjdkontrollen i läge ”N” (normal).

När ett fordon med fyra passagerare bogserar en släpvagn och kultrycket är lika med, eller nära, det maximalt tillåtna värdet på 140 kg kan höjdkontrollindikatorn eventuellt inte kopplas ur läge ”LO”. Detta bör inte orsaka problem under körning, men se ändå till att du kör försiktigt med tung last.

FRÅNKOPPLING AV SLÄP (endast bil med aktiv höjdkontroll)

Parkera bil och släp i linje och gör på följande sätt:

1. Sätt den aktiva höjdkontrollen i läge ”LO” (låg). (Kontrollera att bilen är i läge ”LO” genom att trycka på ”▼”–sidan av strömställaren.)
2. Stäng av motorn och tryck på strömställaren för att stänga av den aktiva höjdkontrollen.
3. Sätt ned släpets stödben mot marken och höj dragkulan 10 cm.
4. Vrid startnyckeln till ”ON” eller tryck på strömställaren för att koppla på den aktiva höjdkontrollen.
5. Vänta cirka 20 sekunder tills bakvagnens höjd sänks med den automatiska höjdkontrollen.
6. Kontrollera att dragkulan är fri. Om inte, höj dragkulan ytterligare genom att upprepa steg 2 till 5.
7. Kör bilen framåt i läge ”LO” så att dragkulan inte fastnar i något i ”N”–läge.
8. Sätt den aktiva höjdkontrollen i läge ”N”–läge.

SÄKERHETSKONTROLL FÖRE KÖRNING MED SLÄP

- Var noga med att inte överskrida den maximala belastningen på dragkulan. Tänk på att trycket på dragkulan ökar belastningen på bilen. Max. tillåten belastning på bakaxeln får inte överskridas.
- Kontrollera att lasten på släpvagnen ligger fast och inte kan röra sig.
- Om du inte ser bakomvarande trafik ordentligt genom de vanliga backspeglarna måste du montera förlängda sidospeglar på båda sidorna. De extra backspeglarna måste vara infällbara och kunna ställas in så att de ger en tydlig bild av bakomvarande trafik.

TIPS VID KÖRNING MED SLÄP– ELLER HUSVAGN

När du kör med släp– eller husvagn beter sig bilen annorlunda än normalt. De tre vanligaste anledningarna till olyckor vid körning med släp är misstag hos föraren, för hög hastighet och felaktig lastning. Tänk på följande om du kör med släp– eller husvagn:

- Kontrollera att all belysning fungerar och släpvagnens elkoppling fungerar innan du börjar köra. Stanna efter en kort sträcka och gör en ny kontroll av belysning och kopplingar. Om du är ovan att köra med släp bör du träna på att svänga, stanna och backa på en säker plats innan du ger dig ut i trafiken.
- Bromssträckan kan bli längre så du måste hålla större avstånd till framförvarande fordon vid körning med släp. Håll minst en fordonslängd och en släpvagnslängd till framförvarande bil för var 10:e km/h du kör. Undvik att bromsa häftigt eftersom du kan få sladd och hela ekipaget då kan vika sig ”som en fällkniv” så att du förlorar kontrollen över körningen. Risken är speciellt stor vid körning i vått eller halt väglag.
- Starta mjukt och undvik kraftiga accelerationer. Om bilen har manuell växellåda, undvik att i onödan slira med kopplingen genom att låta motorn gå på lågt varvtal och inte rusa motorn. Starta alltid på ettans växel.
- Styr mjukt och undvik tvära svängar. Släp– eller husvagnen kan stöta emot din bil vid en skarp sväng. Sakta farten innan du svänger så att du inte blir tvungen att bromsa hårt.
- Att backa med släpvagn är svårt och kräver övning. Håll längst ner på ratten och vrid ratten åt vänster för att styra släpet åt vänster. Vrid ratten åt höger för att styra släpet åt höger. (Gör alltså tvärtom jämfört med backning utan släp.) Vrid ratten lite i taget och undvik skarpa eller långa svängar. Tag hjälp av någon utanför bilen för att minska risken för olyckor när du backar.
- Tänk på att släpvagnens hjul skär snävare genom kurvor än bilens hjul. Kompensera för detta genom att ta ut svängarna mer än vanligt.

- Sidovind och dåliga vägar försämrar bilens och släpvagnens manöverförmåga betydligt och gör dem instabila. Håll uppsikt bakåt så att du är beredd om du blir omkörd av tunga lastbilar eller bussar som kan få bilen och släpet att svaja. Håll stadigt i ratten och lätta omedelbart men gradvis på gasen om du märker att fordonet börjar att svaja. Öka aldrig farten. Bromsa försiktigt om du måste sakta in. Styr rakt fram. Bilen och släpvagnen kommer att stabiliseras om du inte gör kraftiga manövrer med ratten eller bromspedalen.
- Var försiktig när du kör om andra fordon. En omkörning kräver mycket lång sträcka. Glöm inte längden på släpvagnen när du passerat ett fordon. Se till att du har gott om plats innan du svänger in framför den omkörda bilen.
- För att alltid ha en viss motorbromsverkan bör du inte använda femmans växel (manuell växellåda) eller överväxeln (automatisk växellåda).
- Släpvagnens vikt kan göra att motorn går varm om det är varmt ute (om temperaturen överstiger 30°C) när du kör med släpvagn uppför långa backar. Stäng omedelbart av luftkonditioneringen (om den är inkopplad) om kylvätskans temperaturmätare visar att motorn går varm. Sväng sedan av vägen och stanna på en säker plats. Se ”Om motorn blir överhettad” på sid 344.
- Lägg alltid lämpliga block framför/bakom hjulen på både bilen och släpet vid parkering. Ansätt parkeringsbromsen hårt. Sätt växelväljaren i läge ”P” (automatisk växellåda), alternativt lägg i 1:an eller backväxeln (manuell växellåda). Undvik att parkera med släpvagn på en sluttning, men om det inte går att undvika bör du vidta följande åtgärder:

1. Anlägg bromsarna och håll dem anlagda.
2. Låt någon placera ut klossar bakom bilens och släpvagnens hjul.
3. När hjulklossarna är på plats, släpp upp bromspedalen långsamt tills klossarna tar upp belastningen.
4. Ansätt parkeringsbromsen hårt.
5. Lägg i 1:an eller backväxeln (manuell växellåda) eller läge ”P” (automatisk växellåda) och stäng av motorn.

Vid start efter parkering på sluttning:

1. Starta motorn med växelväljaren i läge ”P” (automatisk växellåda) eller med kopplingspedalen nedtryckt (manuell växellåda). (Om bilen har automatisk växellåda skall du hålla bromspedalen nedtryckt).
2. Lägg växeln i önskat läge.
3. Lossa parkeringsbromsen (och släpp fotbromsen i bil med automatisk växellåda) och kör eller backa långsamt iväg från hjulklossarna. Stanna och trampa ner bromspedalen.
4. Låt någon hämta hjulklossarna.

⚠ VARNING

- **Följ alltid de speciella hastighetsbegränsningar som gäller för körning med släpvagn eller husvagn.**
- **Minska farten och växla ner före en brant eller lång nedförsbacke. Gör inga plötsliga nedväxlingar.**
- **Undvik att trampa länge eller för ofta på bromspedalen. Detta kan göra att bromsarna överhettas och förlorar sin verkan.**

Hur du spar bränsle och ökar bilens livslängd

Det är mycket lätt att få en liter bensin att räcka några kilometer längre—tag det bara lugnt. Då ökar också bilens livslängd. Nedan följer några specifika tips för hur du kan spara pengar på både bränsle och reparationer.

- **Kör alltid med rätt lufttryck i däcken.** För lågt lufttryck ger ökat däckslitage och ökar bränsleförbrukningen. Se sid 393 för anvisningar.
- **Kör inte med onödig last i bilen.** Tunga saker i bilen ger större belastning på motorn och därmed högre bränsleförbrukning.
- **Undvik lång varmkörning på tomgång.** Börja köra så snart motorn går jämnt, men kör extra mjukt i början. Naturligtvis tar det lite längre tid innan motorn blir varm under kalla vinterdagar.
- **Accelerera sakta och mjukt.** Undvik häftiga starter. Växla till en högre växel så snart som möjligt.
- **Undvik lång tomgångskörning.** Stäng av motorn och starta om den senare om du väntar i bilen.
- **Kör inte på för lågt eller för högt varvtal.** Använd den växel som lämpar sig bäst för den hastighet du håller.
- **Undvik att ständigt accelerera och bromsa.** Bränsleförbrukningen ökar vid många stopp och starter.

- **Undvik att bromsa och stanna i onödan.** Håll jämn hastighet. Försök att observera trafiksignalerna på avstånd så att du tvingas stanna så sällan som möjligt, eller använd kringfartsleder för att undvika trafikljus. Håll lämpligt avstånd till framförvarande fordon för att undvika plötsliga inbromsningar. Då minskar också slitaget på bromsarna.
- **Undvik om möjligt tät trafik och bilköer.**
- **Kör inte med foten på broms– eller kopplingspedalen.** Det ger onödigt slitage, överhettning och hög bränsleförbrukning.
- **Kör med måttlig fart på motorvägar.** Ju fortare du kör desto mer bränsle förbrukas. Bränsleförbrukningen minskar om du sänker farten.
- **Se till att du har korrekt framhjulsinställning.** Undvik att köra mot trottoarkanter och sänk farten på ojämna vägar. Fel framhjulsinställning sliter inte bara kraftigt på däcken utan belastar också motorn hårdare och ger högre bränsleförbrukning.
- **Håll underredet fritt från lera, sand, is och snö.** Det minskar inte bara vikten utan minskar också korrosionsrisken.
- **Håll alltid bilen i toppskick.** Ett smutsigt luftfilter, feljusterad förgasare, fel ventilspel, oljiga eller smutsiga tändstift, förorenad olja, gammalt smörjfett, ojusterade bromsar och liknande, gör att bilens går sämre och höjer bränsleförbrukningen. För att öka livslängden på alla komponenter och för lägsta möjliga driftskostnader bör du låta din Toyota–verkstad utföra service enligt bilens serviceschema. Om du ofta kör under svåra förhållanden bör du se till att servicearbetet utförs oftare än enligt normalschemat.

⚠ VARNING

Stäng aldrig av motorn när du kör nedför långa utförsbackar. Servosystemen för bromsar och styrning fungerar bara när motorn går. Motorn måste också vara igång för att avgasreningen skall fungera på rätt sätt.

Del 4
I EN NÖDSITUATION

- Om bilen inte startar 338
- Om motorn stannar under körning 343
- Om du inte kan öka motorns varvtal 343
- Om bilen blir överhettad 344
- Om du får punktering 345
- Om bilen fastnar 357
- Om bilen måste bärgas eller bogseras 358
- Om det inte går att flytta växelväljaren 363
- Om du tappat bort bilnycklarna 363
- Om du tappat bort bilnycklarna 364

Om bilen inte startar—
(a) Enkla kontroller

Innan du börjar kontrollera skall du först ha försökt starta på vanligt sätt enligt ”Start av motorn” på sid 318, samt att det finns tillräckligt med bränsle i tanken. Du bör också kontrollera om du kan starta bilen med någon av reservnycklarna. Om de fungerar är det troligen fel på den första nyckeln. Låt en auktoriserad Toyota–återförsäljare eller –verkstad, eller annan verkstad med motsvarande kvalifikationer och utrustning kontrollera nyckeln. Om ingen av nycklarna fungerar är det antagligen fel i startspärrsystemet. Kontakta en auktoriserad Toyota–återförsäljare eller –verkstad eller annan verkstad med motsvarande kvalifikationer och utrustning. (Se ”Nycklar” på sid 14.)

Om motorn inte orkar dra runt motorn eller om den går alltför långsamt—

1. Kontrollera att batterianslutningarna är rena och fastdragna.
2. Om batterianslutningarna är i gott skick, tänd taklampan.
3. Om lampan inte tänds, eller om den lyser svagare eller slocknar när du vrider om startnyckeln är batteriet urladdat. Du kan försöka starta bilen med startkablar. Se ”(d) Start med startkablar” för mer information.

Om taklampan lyser som vanligt men motorn ändå inte går att starta krävs antagligen någon justering eller reparation. Kontakta en auktoriserad Toyota–återförsäljare eller –verkstad eller annan verkstad med motsvarande kvalifikationer och utrustning.

OBSERVERA
Försök inte bogsera eller skjuta igång bilen. Detta kan skada bilen eller orsaka en kollision när motorn plötsligt startar. Dessutom kan katalysatorn bli mycket het och orsaka brand.

Om startmotorn går normalt men motorn ändå inte startar—

Bil med bensinmotor

1. Motorn kan ha fått för mycket bensin, blivit ”sur”, under de upprepade startförsöken. Se ”(b) Start av ’sur’ motor”.
2. Om motorn ändå inte startar krävs en justering eller reparation. Kontakta en auktoriserad Toyota–återförsäljare eller –verkstad eller annan verkstad med motsvarande kvalifikationer och utrustning.

Bil med dieselmotor

1. Om du skall starta en motor som stannat på grund av bränslebrist måste du antagligen först lufta bränslesystemet innan du startar bilen. Se ”(c) Luftning av bränslesystemet” för att få mer information.
2. Om bränslesystemet är utan anmärkning men startmotorn ändå inte startar krävs antagligen någon justering eller reparation. Ring en auktoriserad Toyota–återförsäljare eller –verkstad eller annan verkstad med motsvarande kvalifikationer och utrustning och be om hjälp.

(b) Start om motorn har blivit sur (bensinmotor)

Om motorn inte startar kan det bero på att den har fått för mycket bensin, blivit ”sur”, under de många startförsöken.

Om detta inträffar, vrid startnyckeln till läge ”START” och håll kvar nyckeln i detta läge i cirka 30 sekunder medan gaspedalen är helt nedtryckt. Sedan slutar startmotorfunktionen att dra runt startmotorn automatiskt och du kan försöka att starta motorn utan att trampa på gaspedalen.

Om motorn ändå inte startar krävs en justering eller reparation. Ring en auktoriserad Toyota–återförsäljare eller –verkstad eller annan verkstad med motsvarande kvalifikationer och utrustning och be om hjälp.

(c) Luftning av bränslesystemet (dieselmotor)

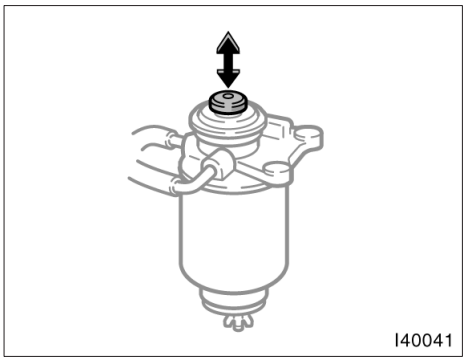

Om du kör slut på bränslet i tanken och motorn stannar kan det hända att motorn inte startar efter påfyllning i tanken. Pumpa i så fall med handpumpen på bränslefiltret tills det känns en tydlig ökning av motståndet.

(d) Start med startkablar

Följ nedanstående instruktioner mycket noga för att undvika risken att batteriet exploderar. Koppla startkablarna i exakt rätt ordning och på rätt plats. Vid en batteriexplosion kan svavelsyra spruta ut med allvarliga personskador och skador bl.a. på bilens elektronik och elsystem som följd.

Om du inte är helt säker på hur bilen skall startas med hjälp av startkablar är det bättre att du anlitar en mekaniker eller en bilbärgare.

⚠ VARNING

- **Elektrolyten i batteriet innehåller svavelsyra som är giftig och frätande. Använd skyddsglasögon när du hjälpstartar en bil och undvik att få syra på huden, kläderna eller bilen.**
- **Om du får elektrolyt på händer, kläder eller i ögonen måste du omedelbart ta av dig alla förorenade klädesplagg och skölja huden eller ögonen med mycket vatten. Sök sedan omedelbart läkarhjälp. Fortsätt under färden att skölja det skadade stället med vatten. Använd svamp eller handduk.**
- **Den gas som normalt bildas i batteriet är mycket explosiv och exploderar omedelbart om en öppen låga eller gnista kommer i närheten av batteriet. Använd därför endast riktiga startkablar. Rök inte och tänd inte tändstickor under startförsöket.**

OBSERVERA

Hjälpbatteriet ska ha 12 volts spänning. Om du inte är helt säker på att batteriet har rätt spänning får det inte användas.

START MED STARTKABLAR

1. Om hjälpbatteriet sitter i en annan bil måste du kontrollera att bilarna inte vidrör varandra. Släck alla onödiga lampor och stäng av alla strömförbrukare som inte behövs.

   Använd ett batteri som är av samma kvalitet, eller högre. Andra batterier kan vara svåra att använda i detta syfte. Ladda batteriet i flera minuter om det är svårt att starta med startkablar.
2. Tag om bort alla cellhattar från båda batterierna, vid behov. Lägg en tygtrasa över de öppna hålen på batteriet eller batterierna. (Då minskar risken för explosion, personskador och brännsår.)
3. Om motorn i bilen med hjälpbatteriet inte redan går, starta motorn och låt den gå några minuter. Vid start med startkablar skall motorn gå med cirka 2000 varv/min, dvs med gaspedalen lätt nedtryckt.

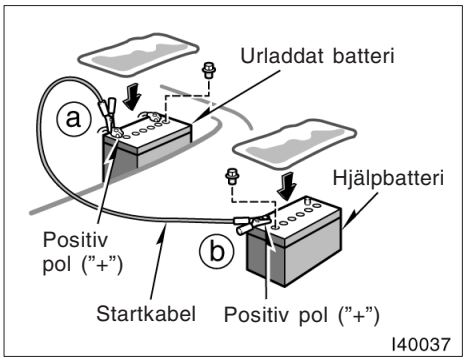

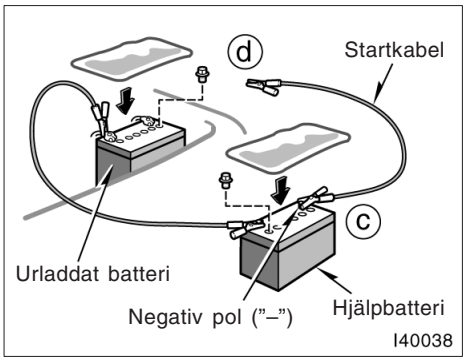

4. Anslut kablarna i ordning a, b, c, d.
   a. Anslut klämman på den positiva (röda) startkabeln till pluspolen (+) på det urladdade batteriet.
   b. Anslut klämman i andra änden av den positiva (röda) startkabeln till pluspolen (+) på hjälpbatteriet.
   c. Anslut klämman på den negativa (svarta) startkabeln till minuspolen (–) på hjälpbatteriet.
   d. Anslut klämman i andra änden av den negativa (svarta) startkabeln till en fast olackad metalldel på karossen i bilen med det urladdade batteriet.

Rekommenderade anslutningspunkter visas på följande bilder:

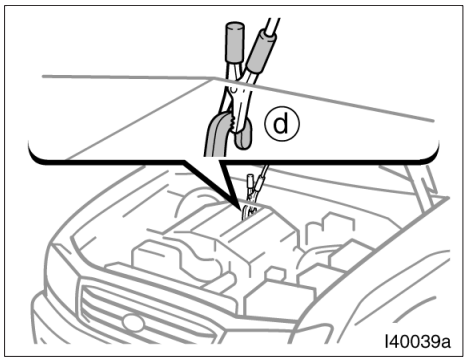

Anslutningspunkt på bensinmotor

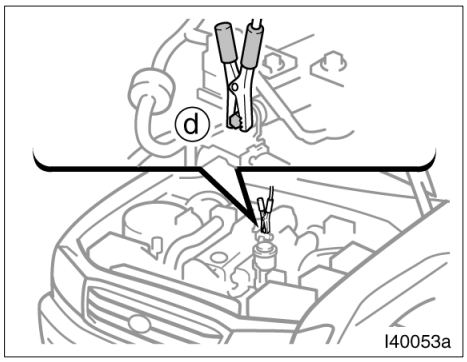

Anslutningspunkt på dieselmotor

Anslut inte kabeln till eller i närheten av några delar som rör sig när motorn startas.

⚠ VARNING

Luta dig inte över batteriet när du kopplar kablarna och låt inte av misstag startkablar eller polklämmor vidröra något annat utom de rätta polerna på batteriet och ”jord”.

5. Ladda det urladdade batteriet med startkablarna i cirka 5 minuter. Låt bilen med hjälpbatteriet hela tiden gå med cirka 2000 varv/min, dvs med gaspedalen lätt nedtryckt.
6. Starta motorn på vanligt sätt. Låt den sedan gå i flera minuter med cirka 2000 varv/min, dvs med gaspedalen lätt nedtryckt.
7. Koppla sedan försiktigt bort startkablarna i exakt omvänd ordning: först den negativa kabeln och därefter den positiva kabeln.
8. Kasta eventuella trasor som använts för att täcka över batterierna på lämplig uppsamlingsplats—de kan vara indränkta med svavelsyra.
9. Sätt tillbaka cellhattarna om de har tagits bort.

Om orsaken till att batteriet blivit urladdat inte är helt klar (t.ex. att du glömt släcka någon lampa) bör elsystemet kontrolleras av en auktoriserad Toyota–återförsäljare eller –verkstad, eller annan verkstad med motsvarande kvalifikationer och utrustning.

Om det första startförsöket inte lyckas...

Kontrollera att polena på startkablarna är ordentligt fastsatta. Ladda upp det urladdade batteriet med startkablarna anslutna i flera minuter. Starta sedan motorn på vanligt sätt.

Om det andra försöket inte heller lyckas kan batteriet vara slut. Låt en auktoriserad Toyota–återförsäljare eller –verkstad, eller annan verkstad med motsvarande kvalifikationer och utrustning kontrollera batteriet.

Om motorn stannar under körning

Om motorn stannar under körning...

1. Minska hastigheten långsamt och kör rakt fram. Styr sedan försiktigt till sidan av vägen och stanna på en lämplig plats.
2. Tänd varningsblinkers.
3. Försök starta motorn igen.

Om det inte lyckas, se ”Om motorn inte startar”.

⚠ VARNING

Om motorn inte är igång fungerar inte servosystemen för styrning och bromsning. Du behöver då använda mycket större kraft än vanligt för att styra och bromsa.

Om du inte kan öka motorns varvtal

Om motorns varvtal inte ökar när gaspedalen är nedtryckt kan det vara något problem i det elektroniska systemet för kontroll av gasspjället.

Vibrationer kan uppstå i detta läget. Om du emellertid trycker ned gaspedalen hårt och långsamt kan du köra bilen med låg hastighet. Låt en auktoriserad Toyota–återförsäljare eller –verkstad eller annan verkstad med motsvarande kvalifikationer kontrollera bilen snarast möjligt.

Även om problemet i det elektroniska systemet för kontroll av gasspjället rättar till sig vid körning i låg fart har systemet antagligen inte återställts helt förrän du stängt av motorn och vridit startnyckeln till ”ACC” eller ”LOCK”–läge.

⚠ VARNING

Se till att du använder pedalen på rätt sätt.

Om motorn blir överhettad

Om temperaturmätaren visar att kylarvätskan är för varm, om motorn tappar kraft eller om du hör ett knackande ljud från motorn är den troligen överhettad. Gör då så här...

1. Kör åt sidan av vägen och stanna på lämplig plats. Tänd varningsblinkers. Sätt växelväljaren i läge ”P” (automatisk växellåda) eller växelspaken i friläge (manuell växellåda) och drag åt parkeringsbromsen. Stäng av luftkonditioneringen om den är påkopplad.
2. Om kylarvätska eller ånga tränger ut under motorhuven skall du stanna motorn. Vänta tills ångbildningen upphört innan du öppnar motorhuven. Om du ser någon ångbildning eller kokning kan du låta motorn gå på tomgång.

⚠ VARNING

Undvik personskador genom att hålla motorhuven stängd tills ångbildningen upphört. Utrusande ånga eller kylarvätska tyder på mycket högt tryck.

3. Se efter om drivremmen (fläktremmen) är trasig eller sitter löst. Kontrollera om det finns något synligt vattenläckage från kylare eller slangar eller om vätska droppar ner under bilen. Observera att det är normalt att det droppar vatten från luftkonditioneringen om den har varit inkopplad.

⚠ VARNING

Håll händer och kläder borta från fläkten och motorns drivremmar när motorn är igång.

4. Om vätska läcker ut skall du stänga av motorn omedelbart. Ring en auktoriserad Toyota–återförsäljare eller –verkstad eller annan verkstad med motsvarande kvalifikationer och utrustning och be om hjälp.
5. Om fläktremmen är hel och du inte ser några större läckor kan du påskynda avsvalningen genom att låta motorn gå en stund med ca 1500 varv/min, dvs med gaspedalen lätt nedtryckt.
6. Kontroll av kylarvätskenivån Om den är tom, fyll på kylarvätska medan motorn går. Fyll ungefär till hälften. Information om kylarvätskor finns i avsnittet ”Val av kylarvätska” på sid 390.

⚠ VARNING

Tag inte bort kylarlocket när motorn och kylaren är varma. Het kylarvätska och ånga som sprutar ut under högt tryck kan ge allvarliga brännskador.

7. Gör en ny kontroll av vätskenivån i expansionstanken när motortemperaturen har sjunkit till normal nivå. Fyll på mer kylvätska tills expansionstanken är ungefär halvfull om det behövs. Om vätskenivån sjunker snabbt tyder det på en läcka i systemet. Låt en auktoriserad Toyota–återförsäljare eller –verkstad, eller annan verkstad med motsvarande kvalifikationer kontrollera systemt snarast möjligt.

Om du får punktering—

1. Minska hastigheten långsamt och kör rakt fram. Styr försiktigt åt sidan av vägen och stanna på en säker plats där du inte är i vägen för trafiken. Stanna inte i mittremsan på en motorväg. Parkera, om möjligt, på plan, fast mark.
2. Stäng av motorn och tänd varningsblinkers.
3. Drag åt parkeringsbromsen hårt och sätt växelväljaren i läge ”P” (automatisk växellåda) eller lägg i backväxeln (manuell växellåda).
4. Be passageraren kliva ur bilen på den sida där man inte kommer i vägen för trafiken.
5. Läs noga följande anvisningar.

⚠ VARNING

Tänk på följande för att minska olycksrisken när du använder domkraften:

- **Följ noga anvisningarna för användning av domkraften.**
- **Se till att ingen kroppsdel är under en bil som bara hålls upplyft med domkraft. Det medför risk för personskador.**
- **Starta inte motorn och låt den inte vara igång när bilen är upplyft med domkraften.**
- **Parkera om möjligt på plan, fast mark. Drag åt parkeringsbromsen hårt och sätt växelväljaren i ”P”–läge (automatisk växellåda) eller lägg i backväxeln (manuell växellåda). Blockera det diagonalt motsatta hjulet mot det punkterade, vid behov.**
- **Var noga med att placera domkraften exakt rätt i lyftpunkten. Om bilen lyfts och domkraften är felplacerad kan bilen skadas eller falla av domkraften med allvarliga personskador som följd.**
- **Kryp aldrig under en bil som står upplyft med en domkraft.**
- **Använd domkraften bara för att lyfta upp bilen vid hjulbyte.**
- **Låt ingen sitta kvar i bilen när du lyfter den med domkraft.**
- **Lägg inget mellan domkraften och bilen eller under domkraften när du lyfter bilen.**
- **Lyft bara bilen så högt som det krävs för att byta hjul.**

OBSERVERA

- ***Fortsätt inte att köra med punkterat däck. Däcket kan förstöras för gott redan efter en kort sträcka.***
- ***Bilar med aktiv höjdkontroll Kom ihåg att koppla ur den aktiva höjdkontrollen och stänga av motorn innan du lyfter upp bilen med domkraft vid punktering eller för att lägga på snökedjor. Annars kan den automatiska höjdkontrollen göra att bilen plötsligt ändrar höjdläge med en olycka som följd.***

—Nödvändiga verktyg och reservhjul

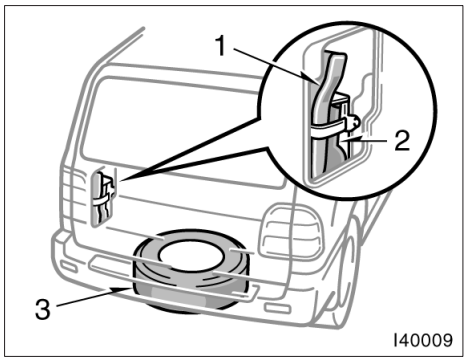

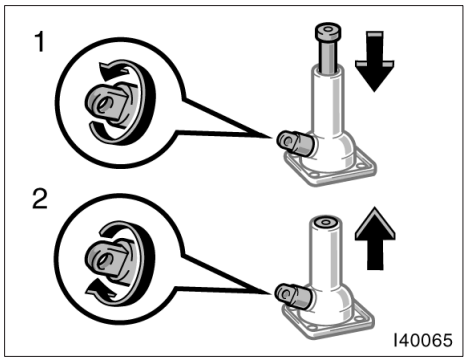

1. Tag fram verktyg och reservhjul

1 Verktygsväska
2 Domkraft
3 Reservhjul

Se till att du vet var domkraften och övriga verktyg är placerade och hur de fungerar så att du är förberedd om du behöver använda dem.

Sätt tillbaka domkraften och förankra den ordentligt för att förhindra att den kastas framåt vid en kollision eller häftig inbromsning.

Vrid domkraftens koppling för hand.

Tag loss: Vrid kopplingen för hand mot 1 tills domkraften är fri.
Sätt tillbaka: Vrid kopplingen för hand mot 2 så att den sitter stadigt på plats. Se till att domkraften sitter stadigt så att den inte lossnar vid en häftig inbromsning eller en kollision.

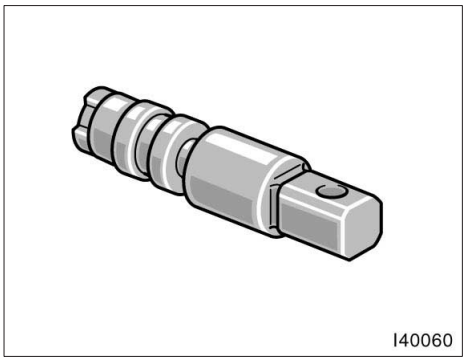

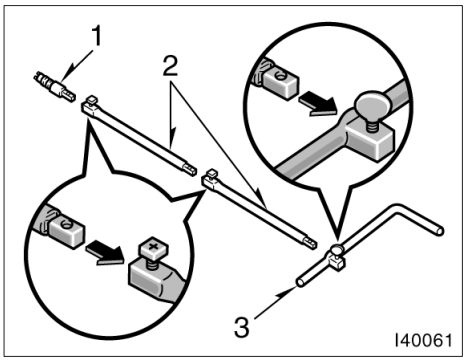

Tag ut reservhjulet så här:

1. Tag ut en specialnyckel ur handskfacket. Du kan inte sänka ned reservhjulet utan denna nyckel.

Det finns två av dessa specialnycklar. Vi rekommenderar att du låter en ligga i verktygsväskan, praktiskt om du skulle få punktering.

Om du skulle förlora båda specialnycklarna kan en auktoriserad Toyota–återförsäljare, eller annan verkstad med motsvarande kvalifikationer och utrustning, tillverka dubbletter om du har ID–numret för din specialnyckel. ID–kodens nummer finns vid leveransen på den specialnyckel som ligger i handskfacket. Förvara koden på säker plats så att du kan få en ny nyckel om du skulle förlora någon av dem.

2. Koppla ihop veven, förlängningsstången och specialnyckeln som bilden visar.
   1 Specialnyckel
   2 Förlängning
   3 Vev

⚠ VARNING

Kontrollera att delarna är rätt hopsatta och att skruvarna är åtdragna.

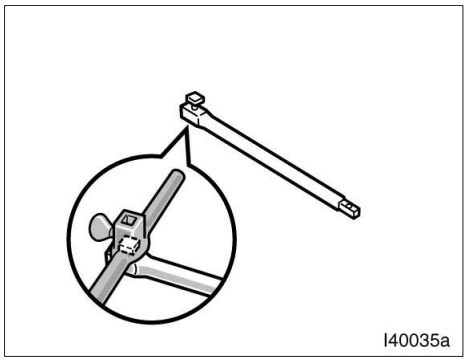

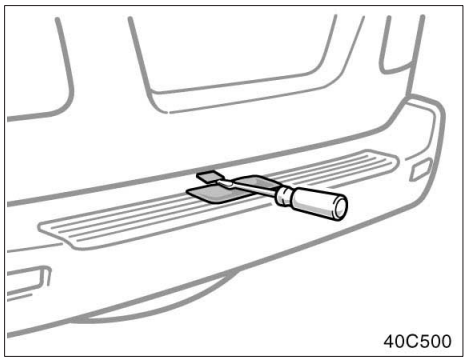

När du kopplar ihop domkraftförlängningen med en specialnyckel skall du använda veven för att dra åt skruvarna som bilden visar. Vid koppling av veven till förlängningen skall vingmuttern dras fast. Se till att skruvarna passar in i urtagen.

OBSERVERA
Drag åt alla skruvarna hårt. Annars kan förlängningen lossna under arbetet och skada lacken eller karossen.

3. Tag bort skyddet i hålet över bakre stötfångaren med hjälp av en skruvmejsel.

Lägg flera lager mjukt papper emellan för att skydda lacken.

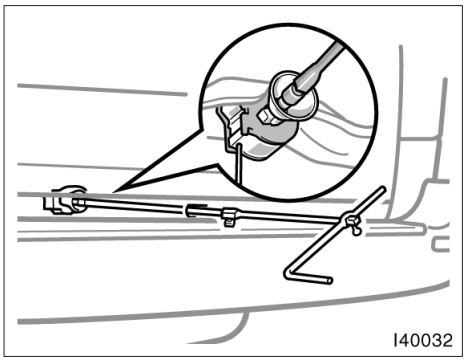

4. Stick in specialnyckeln genom hålet och vrid moturs samtidigt som du trycker lätt inåt.

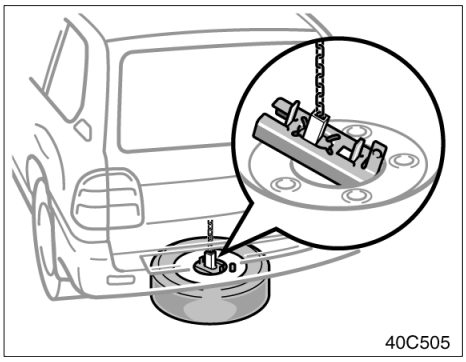

5. Efter att reservhjulet sänkts ned ända till marken skall du ta ur hållaren som bilden visar.

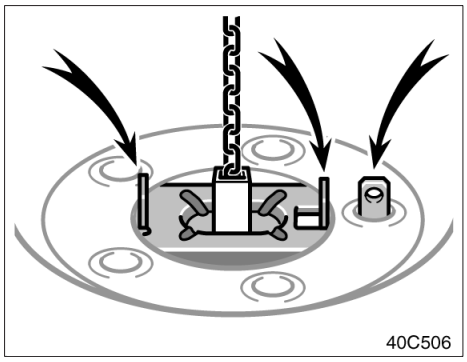

När du lägger tillbaka reservhjulet skall det ligga med utsidan uppåt och hållaren skall sättas som bilden visar. Veva sedan upp hjulet och se till att det går rakt upp utan att fastna i något. Hjulet skall sitta hårt så att det inte kan lossna vid en hård inbromsning eller eventuell olycka.

Titta också från sidan för att kontrollera att hjulet ligger horisontellt.

—Blockera ett av hjulen

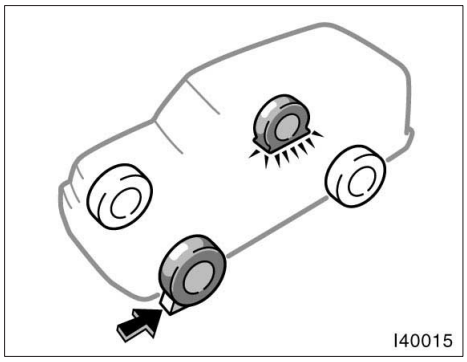

2. Blockera det diagonalt motsatta hjulet så att bilen inte kan flytta sig när du lyfter upp den med domkraften.

Blockera framhjulet framifrån och bakhjulet bakifrån.

—Tag bort hjulsidan

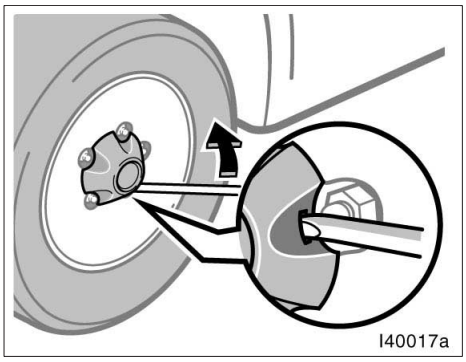

Typ A

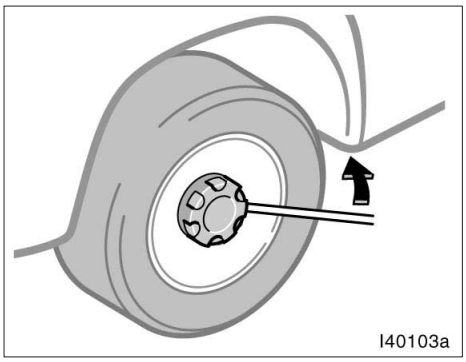

Typ B

3. Tag bort hjulsidan.

Bänd loss hjulsidan med hjulmutternyckelns mejselände, som bilden visar.

⚠ VARNING

Bänd inte loss hjulsidan med handen. Var försiktig när du hanterar hjulsidan så att du inte skadar dig.

—Lossa hjulmuttrarna

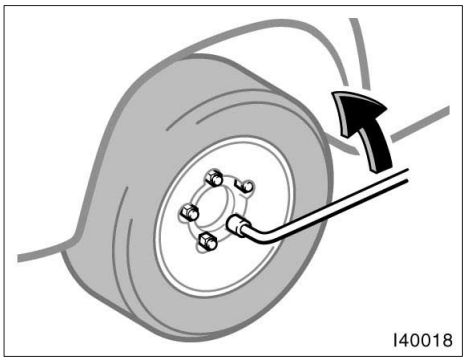

4. Lossa alla hjulmuttrar.

Lossa alltid hjulmuttrarna litet innan du lyfter upp bilen med domkraften.

Vrid muttrarna moturs för att lossa dem. För att få tillräcklig kraft håller du hjulmutternyckeln vågrätt åt höger som bilden visar. Fatta tag i hjulmutternyckeln längst ut på handtaget och drag uppåt. Se till att hjulmutternyckeln inte glider av från muttern.

Tag inte bort muttrarna än—lossa dem inte mer än ett halvt varv.

⚠ VARNING

Använd aldrig olja eller fett på skruvar eller muttrar. Muttrarna kan då lossna och hjulen falla av vilket kan orsaka en allvarlig olycka.

—Placering av domkraften

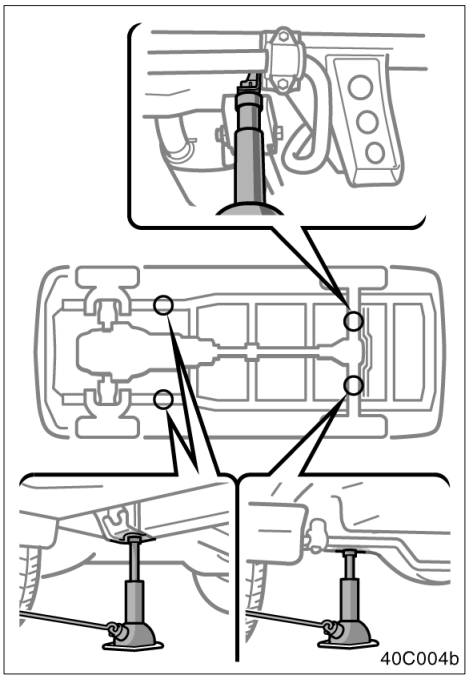

5. Placera domkraften på exakt rätt ställe enligt bilden.

LYFTPUNKTER FÖR DOMKRAFTEN:
Fram—Under sidobalken
Vänster bak—Under bakaxeln
Höger bak—Under plattan på bakaxelkåpan

Kontrollera att domkraften står på ett fast och jämnt underlag.

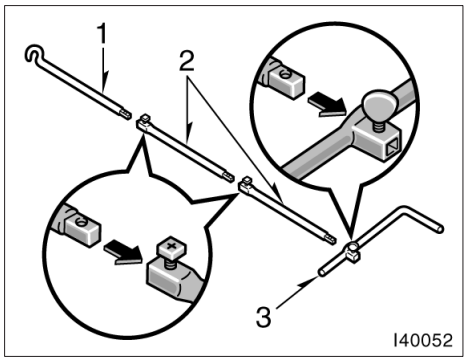

Koppla ihop veven, förlängningsstången och specialnyckeln som bilden visar.

1 Vevände
2 Förlängning
3 Vev

⚠ VARNING

Kontrollera att delarna är rätt hopsatta och att skruvarna är åtdragna.

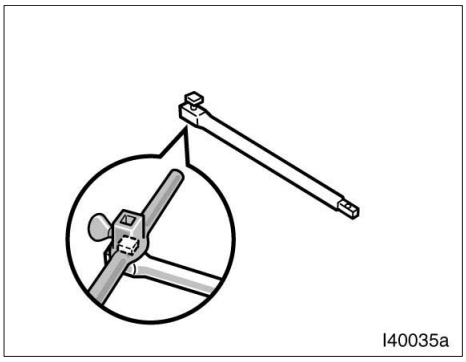

När du kopplar ihop domkraftförlängningen med en annan förlängning och en vevände skall du använda en vev för att dra åt skruvarna som bilden visar. Vid koppling av veven till förlängningen skall vingmuttern dras fast. Se till att skruvarna passar in i urtagen när du drar åt skruvarna.

OBSERVERA
Drag åt alla skruvarna hårt. Annars kan förlängningen lossna under arbetet och skada lacken eller karossen.

—Upphissning av bilen

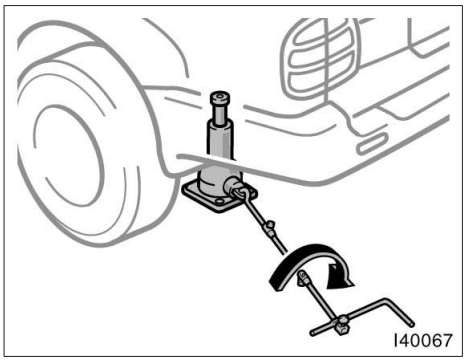

6. Ingen får sitta i bilen när den hissas upp. Lyft upp bilen tillräckligt högt så att det går att byta däck.

Tänk på att det behövs mer plats för att sätta på reservdäcket än för att ta av det platta däcket.

Hissa upp bilen genom att passa in domkraftens handtag i domkraften (det skall glappa något) och vrida det medurs. Se till att veven är ordentligt kopplad till domkraften. När domkraften går mot bilen och börjar lyfta skall du kontrollera ännu en gång att domkraften står stadigt och är rätt placerad.

⚠ **VARNING**
Kryp aldrig under en bil som står upplyft med en domkraft.

—Hjulbyte

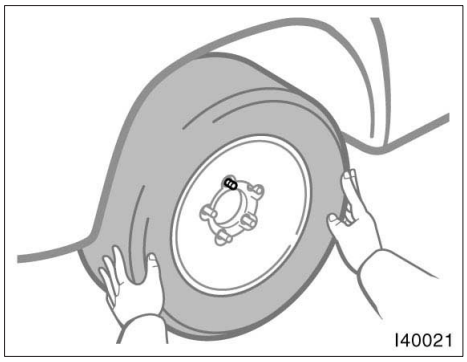

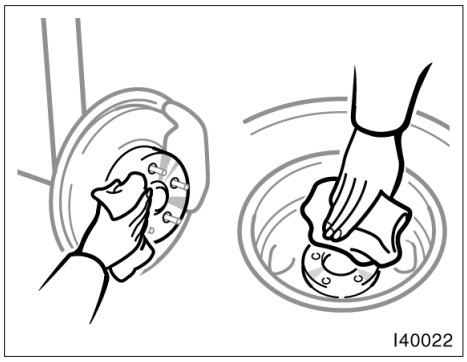

7. Ta bort hjulmuttrarna och byt hjul.

Lyft av det punkterade hjulet och lägg det åt sidan.

Rulla fram reservhjulet och ställ det i rätt läge i förhållande till hjulbultarna. Lyft upp hjulet så att åtminstone den översta bulten går igenom hålet. Tryck sedan in hjulet över de andra bultarna.

Tag bort eventuell rost från kontaktytorna med stålborste eller liknande innan du sätter på det nya däcket. Om man monterar ett hjul utan ren kontakt metall–mot–metall kan muttrarna så småningom lossna vilket, i värsta fall, kan leda till att hjulet lossnar under körning.

—Åtdragning av hjulmuttrarna

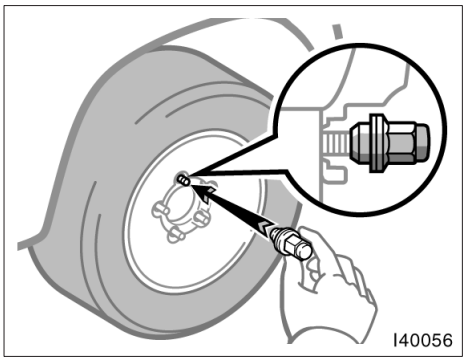

Typ A

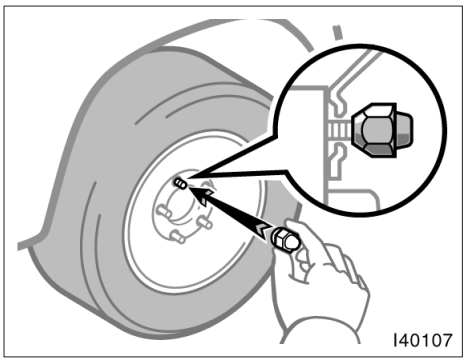

Typ B

8. Sätt tillbaka alla hjulmuttrarna för hand.

Skruva på alla hjulmuttrarna (med den avsmalnande sidan inåt) och drag fast för hand så hårt du kan. Tryck hjulet mot navet och försök dra ytterligare något för hand.

⚠ VARNING

Använd aldrig olja eller fett på skruvar eller muttrar. Det kan leda till att muttrarna dras åt för hårt och skadar skruvarna. Muttrarna kan då lossna och hjulen falla av vilket kan orsaka en allvarlig olycka. Rengör skruvar eller muttrar som är belagda med olja eller fett.

—Sänk ned bilen

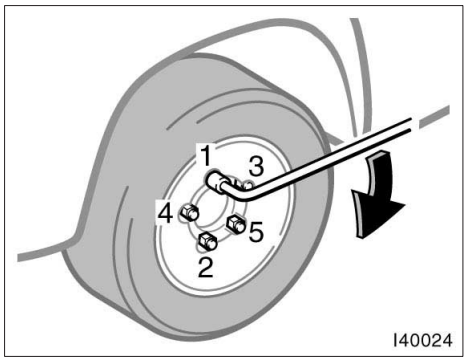

9. Sänk ned bilen helt och hållet och dra åt hjulmuttrarna.

Veva domkraften moturs för att sänka ned bilen och se till att veven sitter fast i domkraften.

Drag åt hjulmuttrarna medurs med hjulmutternyckeln. Använd inga andra verktyg, hammare, förlängningsrör etc, och tryck inte heller med foten. Se till att hjulmutternyckelns hylsa är rätt placerad över hjulmuttern.

Drag åt varje mutter litet i taget i nummerordning som bilden visar. Fortsätt tills alla muttrarna är hårt åtdragna.

⚠ VARNING

- **Var försiktig när du sänker ned bilen så att du inte fastnar med ett ben eller en fot under bilen och att inte heller någon annan skadas.**
- **Så snart som möjligt efter ett hjulbyte skall hjulmuttrarna dras med en momentnyckel – 103 Nm (13,4 kpm) för aluminiumfälg, 209 Nm (21,3 kpm) stålfälg. Annars kan muttrarna lossna och hjulen kan falla av vilket kan orsaka en allvarlig olycka.**

—Montering av hjulsida

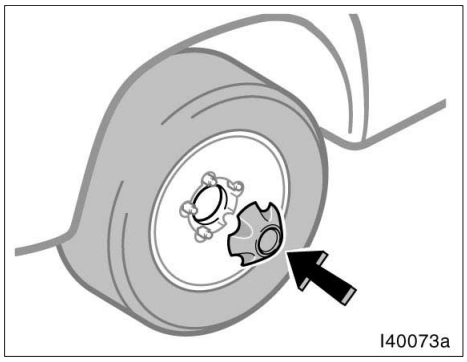

10. Sätt tillbaka hjulsidan.

Montera hjulsidan i rätt läge. Tryck hårt med handen på ena sidan av hjulsidan och knacka runt den andra sidan med den andra handen tills hjulsidan sitter på plats.

⚠ VARNING

Var försiktig när du hanterar hjulsidan så att du inte skadar dig.

—Efter hjulbytet

11. Kontrollera lufttrycket i däcket.

Justera lufttrycket enligt specifikationerna på sid 424. Kör sakta till närmaste bensinstation och fyll på luft om trycket är för lågt.

Glöm inte att sätta tillbaka ventilhatten. Den hindrar att smuts eller fukt kommer in i ventilen och orsakar luftläckage. Skaffa en ny ventilhatt så snart som möjligt om den gamla saknas.

12. Stuva undan verktyg, domkraft och det platta däcket.

Så snart som möjligt efter ett hjulbyte skall du efterdra hjulmuttrarna med momentnyckel till rätt åtdragningsmoment som anges på sid 424. Låt snarast reparera det punkterade däcket.

Vid omflyttning av hjulen skall du göra på samma sätt som vid hjulbyte efter punktering.

⚠ VARNING

Innan du kör iväg, kontrollera att alla verktyg, domkraften, det punkterade hjulet och varningstriangeln ligger säkert fast i bilen för att minska risken för personskador vid en eventuell kollision eller hård inbromsning.

Om bilen har fastnat

Om bilen har fastnat i snö, lera, sand etc, kan du försöka att gunga loss den.

Om din bil är utrustad med aktivt antispinnsystem, stäng av systemet för att ge hjulen möjlighet att gå runt så att bilen kan komma loss. (Se ”Stabiliseringsystem” på sid 201.)

⚠ VARNING

Försök inte att gunga bilen fri genom att skjuta den bakåt och framåt om människor eller föremål befinner sig i närheten av bilen. Bilen kan plötsligt fara iväg framåt eller bakåt med skador eller en olycka som följd.

OBSERVERA

Om du försöker ”gunga loss” bilen skall du iakttaga följande säkerhetsåtgärder för att inte skada växellåda och andra komponenter.

- ***Tryck inte ned gaspedalen när du växlar eller innan varje växling framåt eller bakåt är slutförd.***
- ***Rusa inte motorn och undvik att hjulen spinner.***
- ***Om bilen fortfarande sitter fast efter många försök att gunga loss den, bör du försöka på något annat sätt t.ex. genom bogsering.***

Om bilen måste bärgas eller bogseras—

(a) Bärgningsbil med hjullyft—

—Framlänges

—Baklänges

(b) På bärgningsbilens flak

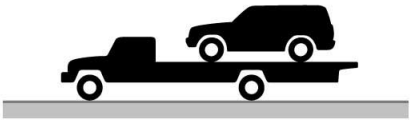

40C006

Om bilen måste bärgas rekommenderar vi att du låter en auktoriserad Toyota–återförsäljare eller –verkstad, eller annan kvalificerad yrkesutövare som t.ex. en kommersiell bärgningsfirma göra detta. Din bil måste transporteras enligt (a) eller (b) på bilden.

Bara om det är omöjligt att få hjälp från en auktoriserad Toyota–återförsäljare eller –verkstad, eller en kvalificerad yrkesutövare som t.ex. en bärningsfirma, kan bilen i nödfall bogseras försiktigt enligt anvisningarna under ”—Bogsering i nödfall” på sid 360.

Rätt utrustning och kännedom om lagar och förordningar för bilbärgning och transport är viktigt för att din bil inte skall skadas. Bärgningsfirmorna vet i de flesta fall vilka lagar och regler som gäller i samband med bärgning.

Din bil kan skadas om den bogseras på fel sätt. Även om de flesta bärgare känner till hur bilen skall bärgas finns alltid risken att någon gör ett misstag. Följ nedanstående försiktighetsåtgärder för att undvika skador på bilen. Visa gärna den här sidan för bärgaren som skall utföra arbetet.

FÖRSIKTIGHETSÅTGÄRDER VID BÄRGNING:

Använd alltid erforderlig säkerhetsutrustning och följ lagar och förordningar. Axlar och hjul som vilar på marken måste vara oskadade och i körbart skick. Använd rullvagn om de är skadade.

⚠ VARNING

Bilar med aktiv höjdkontroll När bil skall bogseras skall du ställa höjdreglaget i läge ”N” (normal) och trycka in strömställaren för aktiv höjdkontroll för att stänga av systemet. Annars kan den automatiska höjdkontrollen göra att bilen plötsligt ändrar höjdläge med en olycka som följd. (Se ”Aktiv höjdkontroll” på sid 189.)

(a) Bärgningsbil med lyft

Använd en rullvagn under hjulen som inte lyfts upp.

(b) På bärgningsbilens flak

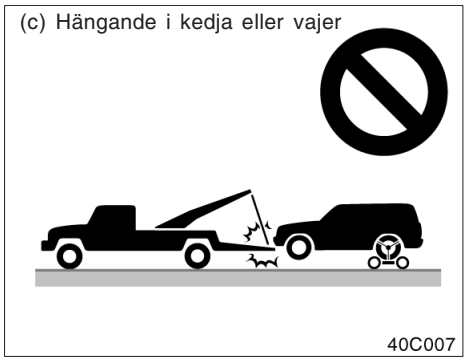

(c) Bogsering hängande i kedja

OBSERVERA
Bärga aldrig bilen upplyft med kedja eller vajer, varken framlänges eller baklänges. Det innebär stor risk för skador på karossen.

—Bogsering i nödfall

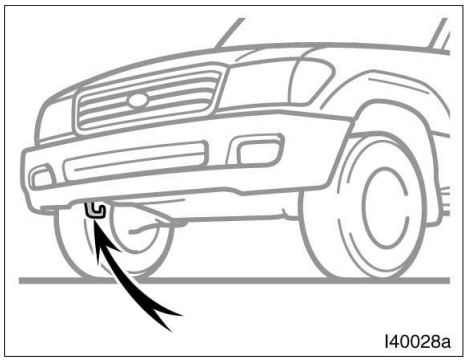

Fram

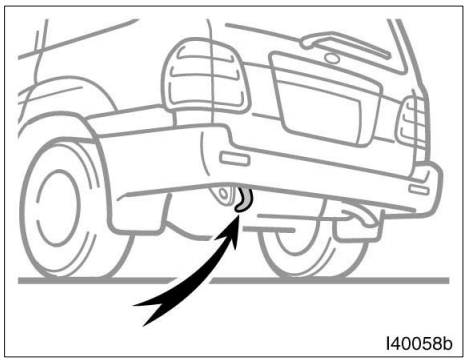

Bak

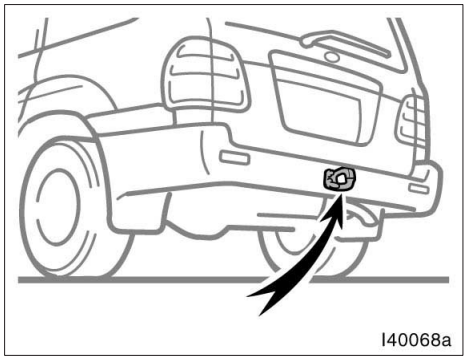

Säkerhetskrok

Om bilen måste bärgas rekommenderar vi att du låter en auktoriserad Toyota–återförsäljare eller –verkstad, eller annan kvalificerad yrkesutövare som t.ex. en kommersiell bärgningsfirma göra detta.

Om det är omöjligt att få professionell hjälp kan bilen i nödfall bogseras med en bogserlina som fästs i någon av följande punkter:

Fram: Bogserkroken fram
Bak: Bogserkroken bak
—Om bilen har en säkerhetskrok kan den användas vid bogsering.

Bilar med automatisk växellåda, använd endast främre bogseröglan om du måste bogsera din bil.

Var mycket försiktig vid bogsering.

En förare måste sitta i den bogserade bilen för att styra och bromsa.

Bogsering på detta sätt bör endast ske på bra vägbana, korta sträckor och med låg hastighet. Bogsering på detta sätt får endast göras om hjul, axlar, kraftöverföring, styrning och bromsar är i funktionsdugligt skick.

⚠ VARNING

Var mycket försiktig om bilen skall bogseras. Starta mjukt och kör lugnt och undvik manövrar som ger hårda ryck i krokar och bogserlina. Krokarna eller bogserlinan kan brista med person eller materialskador som följd.

OBSERVERA

- ***Använd inte främre och bakre bogseröglor. De är inte avsedda för bogsering.***
- ***Använd endast lina eller kedja som är särskilt avsedd för bogsering av bilar. Bogserlinan eller kedjan måste fästas på ett säkert sätt i bogseröglorna.***
- ***Bilar med automatisk växellåda, bilen får aldrig bogseras bakifrån med alla fyra hjulen på marken. Detta kan orsaka allvarliga skador på växellådan.***

Före bogseringen skall du lossa parkeringsbromsen och sätta växelspaken i friläge (manuell växellåda) eller växelväljaren i ”N”–läge (automatisk växellåda). Centerdifferentialen skall vara fri. Nyckeln måste vara i ”ACC”–läge (om motorn är avstängd) eller i ”ON”–läge (om motorn går).

⚠ VARNING

Om motorn inte är igång fungerar inte servosystemen för styrning och bromsning. Du behöver då använda mycket större kraft än vanligt för att styra och bromsa.

—Försiktighet vid bogsering

- Kontrollera först att dragkroken inte är trasig eller skadad och att monterings-skruvarna inte sitter löst.
- Fäst bogserlinan eller vajern ordentligt på dragkroken.
- Belastningen skall vara jämn och utan ryck. Drag med stadigt och jämnt tryck.
- Skada inte dragkroken genom att dra åt sidan, uppåt eller nedåt. Drag alltid så rakt som möjligt.

⚠ VARNING

Om bilen fastnat i lera, snö, sand etc och det inte går att med egen motor-kraft komma loss skall någon av kro-karna användas. Iakttag försiktighets-åtgärderna nedan. Riskera inte att en dragkrok eller bogserlina brister med risk för både person– och materials-kador.

- **Om dragbilen inte orkar dra, skall du inte fortsätta att försöka dra loss bilen. Kontakta snarast en auk-toriserad Toyota–återförsäljare, eller –verkstad eller annan verksamhet med motsvarande kvalifikationer och utrustning, eller en kommersiell bärgningsfirma för assistans.**
- **Drag alltid bilen i så rak linje som möjligt.**
- **Stå inte alltför nära bilen under lossdragningen.**

—Goda råd för lossdragning av bil som har fastnat

Följande kan vara till hjälp om bilen har fastnat i lera, sand eller liknande, och bilen inte kan ta sig loss för egen kraft. Var mycket försiktig vid bogsering. Stå inte allt för nära bilarna och bogserli-nan eller kedjan vid bärgning.

- Tag bort lera och sand kring alla hjulen.
- Placera stenar eller plankor under hjulen.

Om växelväljaren inte kan flyttas

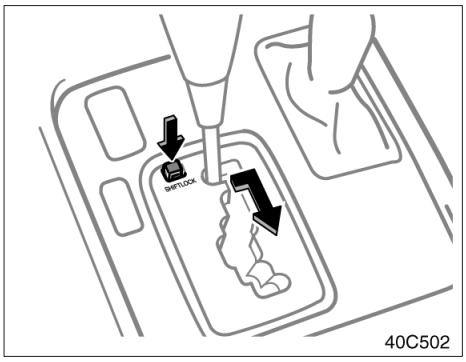

Om du inte kan flytta växelväljaren ur ”P”–läge även om du trycker ned bromspedalen, skall du använda ”SHIFT LOCK”–knappen enligt följande.

1. **Vrid startnyckeln till ”ON”. Kontrollera att parkeringsbromsen är åtdragen.**
2. **Tryck på ”SHIFT LOCK”–knappen. När knappen är intryckt går växelspaken att flytta ur ”P”–läget.**
3. **För växelväljaren till ”N”–läget.**
4. **Starta motorn. Håll bromspedalen nedtryckt för säkerhets skull.**

Se till att en auktoriserad Toyota–återförsäljare eller –verkstad, eller annan verkstad med motsvarande kvalifikationer och utrustning kontrollerar systemet snarast möjligt.

Om du tappat bort bilnycklarna

Du kan beställa en ny nyckel från en auktoriserad Toyota–återförsäljare eller –verkstad, eller annan verksamhet med motsvarande kvalifikationer och utrustning om du ger dem nyckelns nummer.

Även om du bara förlorar en nyckel skall du kontakta en auktoriserad Toyota–återförsäljare eller –verkstad, eller annan verksamhet med motsvarande kvalifikationer och utrustning som kan tillverka en ny nyckel. Om du förlorar alla dina huvudnycklar går det inte att göra nya nycklar utan hela startspärrsystemet måste bytas ut.

Se anvisningar under ”Nycklar” på sid 14.

Du kan använda ditt befintliga system för fjärrkontroll med den nya nyckeln. Kontakta en auktoriserad Toyota–återförsäljare eller –verkstad eller annan verksamhet med motsvarande kvalifikationer och utrustning för att få mer information.

Om du har låst in nycklarna i bilen och inte kan få tag i en dubblettnyckel kan många auktoriserade Toyota–återförsäljare eller –verkstäder, eller andra verkstäder med motsvarande kvalifikationer och utrustning ändå öppna dörren åt dig med hjälp av specialverktyg. Om du måste slå sönder ett fönster för att komma in i bilen rekommenderar vi den minsta sidorutan eftersom den är billigast att byta ut. Var mycket försiktig så att du inte skär dig på glaset.

Om du tappat bort specialnycklarna

Du kan beställa nya specialnycklar från en auktoriserad Toyota–återförsäljare, eller –verkstad, eller annan verksamhet med motsvarande kvalifikationer och utrustning, om du har specialnycklarnas ID–nummer.

Se rekommendationer i ”Punktering” på sid 345.

Del 5
ROSTSKYDD OCH BILVÅRD

- Skydda din Toyota mot rost 366
- Tvättning och vaxning av din Toyota 367
- Invändig rengöring 370

Skydda din Toyota mot rost

Toyota Motor Corporation har genom mångårigt, intensivt forskningsarbete och med rostförebyggande konstruktioner gjort sin del av arbetet för att förhindra rostangrepp på din bil. Vid tillverkningen har den senaste och mest avancerade tekniken utnyttjats för att få fram en förnämlig produkt med lång livslängd. Nu beror det på dig. Genom att sköta din Toyota på rätt sätt bevarar du de rostskyddande egenskaperna under lång tid.

De vanligaste orsakerna till rost är:

- Vägsalt, smuts och fukt som samlas på svåråtkomliga ställen under bilen.
- Skador i bilens lack eller underredsskydd som orsakas av olyckshändelser eller stenskott.

Det är speciellt viktigt att vårda bilen väl om du bor i ett område där det är speciellt skadliga förhållanden för bilen eller ofta kör i sådana områden:

- Vägsalt och dammbindande kemikalier påskyndar rostangreppen, liksom saltet i luften nära havet eller områden med stora industriutsläpp.
- Hög luftfuktighet påskyndar rostangreppen särskilt vid temperaturer strax över noll.
- Vatten och fukt som under lång tid ligger kvar på osynliga ställen kan orsaka rostangrepp även om bilen i övrigt förefaller torr.
- Även vid högre temperaturer sker rostangrepp i dåligt ventilerade utrymmen i bilen där det torkar långsamt.

Ovanstående punkter visar betydelsen av att hålla bilen, framför allt undersidan av bilen, så ren som möjligt, och att omgående åtgärda minsta skada i lackering eller underredsskydd.

Motverka rostangrepp på följande sätt:

Tvätta bilen ofta. Det är naturligtvis nödvändigt att tvätta bilen regelbundet för att hålla den ren, men tänk även på följande för att förhindra rostangrepp:

- Om du vintertid kör på saltade vägar eller om du bor i närheten av havet bör du spola av underredet minst en gång i månaden för att minska risken för rostangrepp.
- Använd en kraftig vattenstråle eller en högstryckstvätt med ånga för att ta bort smuts från undersida och hjulhus. Var särskilt noggrann med de ställen som är svåra att se och där lera och smuts samlas. Det gör mer skada än nytta att bara blöta upp lera och skräp utan att ta bort det ordentligt. Kontrollera också dräneringshålen i dörrarnas undersidor, i tröskellådor och i chassibalkarna. Om dräneringshålen är igensatta kan eventuellt vatten inte rinna ut och då är det stor risk för rostangrepp.
- Tvätta bilens undersida omsorgsfullt när vintern är över.

Se ”Tvätta och vaxa din Toyota” för fler tips.

Kontrollera bilens lack och dekorlister. Om det finns repor eller skador efter stenskott bör du omedelbart åtgärda dessa för att förhindra att rosten får fäste. Om skadan gått ner till metallen bör du låta en kvalificerad billackerare utföra arbetet.

Kontrollera även bilens interiör. Vatten och smuts kan samlas under golvmattorna och orsaka rost. Titta under mattorna ibland för att försäkra dig om att golvet är torrt. Var särskilt noggrann om du transporterar kemikalier, rengöringsmedel, gödningsmedel, salt m.m. Sådana kemikalier bör förpackas väl vid transport. Rengör och torka mycket noga om du skulle råka spilla något.

Montera stänkskydd. Om du kör på saltade vägar eller grusväg ger stänkskydden bilen extra skydd. Stora stänkskydd som går långt ner mot marken är bäst. Fästena och det område där stänkskydden monteras måste också rostskyddas. Din auktoriserade Toyota–återförsäljare, –verkstad, eller annan verkstad med motsvarande kvalifikationer och utrustning monterar gärna lämpliga stänkskydd.

Parkera bilen i ett väl ventilerat garage eller utomhus under tak. Parkera inte bilen i ett fuktigt eller dåligt ventilerat garage. Om du tvättar bilen i garaget eller om du kör in med regnvatten eller snö på bilen kan garaget bli så fuktigt att det är risk för rost. Även i ett varmgarage kan en våt bil börja rosta om ventilationen är dålig.

Tvätta och vaxa din Toyota

Tvätta bilen

Tvätta bilen regelbundet för att hålla den ren.

I följande fall är risken för försämring av lacken och uppkomst av rost extra stor. Tvätta därför bilen mycket ofta.

- Efter körning i kustområden.
- Efter körning på saltade vägar vintertid.
- När det kommit tjära, sav från träd, fågelspillning eller döda insekter på bilen.
- Efter körning i trakter där luften är rökig, sotig, dammig, järnhaltig eller kemikaliehaltig.
- När bilen blivit mycket smutsig av damm eller lera.

Tvätta bilen för hand

Parkera bilen i skugga och vänta tills karossen inte känns varm.

⚠ VARNING

Var försiktig så att du inte skadar händerna när du tvättar undersidan av bilen.

1. Spola först bort löst sittande smuts. Tag bort all lera och allt vägsalt från undersidan och ur hjulhusen.
2. Tvätta med milt biltvättmedel som blandas enligt tillverkarens anvisningar. Använd en mjuk svamp eller trasa. Håll den mycket våt och skölj den ofta. Gnid inte hårt utan låt tvättmedlet lösa upp smutsen.

Hjulsidor av plast: Hjulsidor av plast kan lätt skadas av organiska ämnen. Skulle något stänka på en hjulsida skall du genast skölja bort det med vatten, se efter om hjulsidan har tagit skada.

⚠ VARNING

Sätt inte tillbaka en mycket skadad hjulsida av plast. Den kan flyga av under körning och orsaka olyckor.

Aluminiumfälgar: Tvätta med svag tvållösning eller milt tvättmedel.

Stötfångare av plast: Tvätta försiktigt. Gnid inte med slipande rengöringsmedel. Stötfångarens yta är mjuk och blir lätt repig.

Asfalt och tjära: Tag bort med terpentin eller med specialtvättmedel som inte skadar lacken.

OBSERVERA

Använd inte bensin eller starka lösningsmedel. De kan vara giftiga eller orsaka skador.

3. Skölj bilen noga. Om tvålvatten eller tvättmedel blir kvar och torkar på lackytan kan den bli fläckig. Om det är varmt ute kan du behöva skölja av varje del av bilen så snart du tvättat den.
4. Torka bilen med en ren och mjuk bomullstrasa eller sämskskinn för att undvika vattenfläckar. Du behöver inte torka hårt—lacken kan lätt repas.

Automatisk biltvätt

Bilen kan tvättas i en automatisk biltvätt, men tänk på att lacken kan repas av vissa borsttyper, dåligt filtrerat tvättvatten samt av vissa tvättprocesser. Repor i lacken gör att den förlorar sin hållbarhet och lyster, särskilt när det gäller mörka färger. Fråga, vid minsta tvekan, den som är ansvarig för biltvätten om din bil utan risk kan köras genom biltvätten.

OBSERVERA

Kom ihåg att alltid sänka ned antennen innan du kör in i en automatisk biltvätt.

Vaxa och polera din Toyota

Genom att vaxa och polera din bil bevaras den ursprungliga, höga glansen.

Vaxa bilen en gång per månad, eller så snart vatten inte stöts bort från lackytan.

1. Tvätta och torka alltid bilen innan du vaxar den, även om du använder ett kombinerat vax och rengöringsmedel.
2. Använd polish och vax av hög kvalitet. Om lackytan har blivit mycket matt bör du börja med rengöringspolish och därefter polera med ett separat bilvax. Följ tillverkarens anvisningar noga. Kom ihåg att polera och vaxa kromdetaljerna också, inte bara lacken.

Munstycken till vindrutespolare: Om du vaxar bilen ska du se till att munstyckena för spolarvätskan inte blir blockerade. Om ett munstycke blir igensatt skall du kontakta en auktoriserad Toyota–återförsäljare eller –verkstad eller annan verksamhet med motsvarande kvalifikationer och utrustning.

OBSERVERA
Om ett munstycke blockeras skall du inte peta i det med nålar eller andra föremål. Munstycket kan skadas.

3. När vattnet inte bildar pärlor på lacken utan flyter ut i pölar är det dags att vaxa bilen igen.

OBSERVERA
Demontera alltid stötfångare av plast om bilen skall lackas om och ugnstorkas. Hög temperatur kan förstöra stötfångarna.

Bättringsfärg

Bättringsfärg kan användas för att fylla i små repor eller stenskott.

Fyll i med bättringsfärg så snart som möjligt efter att du upptäcker skadan för att minska risken för rostangrepp. Använd en liten vattenfärgpensel och rör om färgen väl. Ytan som skall lackas måste vara ren och torr. Om du bara målar i själva skadan blir det nästan omöjligt att upptäcka den. Lägg på så lite färg som möjligt och måla inte på ytan runt repan eller stenskottet.

Rengöring invändigt

⚠ VARNING

Tvätta inte golvet med vatten och låt inte vatten komma på golvmattorna vid rengöring av ut– och insidan av bilen. Vatten som tränger in i ljudanläggningens delar eller andra elektriska detaljer ovanför eller under golvmattan kan orsaka skador på elsystemet och medverka till rostangrepp.

Vinylklädsel

Bilens vinylklädsel kan lätt rengöras med mild tvål– eller diskmedelslösning.

Börja med att dammsuga klädseln för att ta bort lös smuts. Använd sedan en mjuk svamp eller trasa för att fukta vinylklädseln med tvål– eller diskmedelslösningen. Låt tvättmedlet verka några minuter för att lösa upp smutsen och torka sedan rent med en ren fuktig trasa. Upprepa proceduren om inte all smuts följer med första gången. Du kan också använda vinylrengöringsmedel av skumtyp som fungerar mycket bra. Följ tillverkarens instruktioner.

OBSERVERA

Använd aldrig starka lösningsmedel, thinner, bensin eller fönsterputs på inredningen i bilen.

Mattor

Rengör mattorna med skumbildande schampo av god kvalitet.

Börja med att dammsuga mattan noga för att ta bort så mycket smuts som möjligt. Det finns flera typer av mattschampo. Vissa säljs i sprayflaskor och andra består av pulver eller vätska som blandas med vatten så att ett skum bildas. Tvätta mattan genom att stryka på skummet med en svamp eller borste. Arbeta med cirkelrörelser.

Häll inte vatten på mattan—resultatet blir bäst om du håller mattan så torr som möjligt. Läs instruktionerna på schampot och följ dem noga.

Säkerhetsbälten

Bilbältena kan rengöras med mild tvållösning eller ljummet vatten.

Använd svamp eller trasa. Kontrollera samtidigt om säkerhetsbältena är slitna eller skadade.

OBSERVERA

- ***Bältena får inte färgas eller blekas—det kan försvaga dem.***
- ***Använd inte säkerhetsbältena förrän de har torkat.***

Fönster

Tvätta alla fönster med vanligt fönsterputs.

OBSERVERA
Var försiktig så att du inte repar eller skadar de tunna värmetrådarna eller kontakterna när du rengör bakrutans insida.

Luftkonditioneringspanel, ljudanläggning, instrumentpanel, konsol och strömbrytare

Rengör med mjuk fuktad trasa.

Doppa en ren och mjuk trasa i kallt eller ljummet vatten, vrid ur den och torka försiktigt bort eventuell smuts.

OBSERVERA
◆ ***Använd inte starka lösningsmedel (fotogen, sprit, bensin etc) eller andra starka alkaliska eller sura lösningar. Kemikalier av detta slag kan missfärga eller fläcka ytskiktet och även göra att det lossnar.***
◆ ***Kontrollera att rengöringsmedel och polish som du avser att använda inte innehåller några skadliga ämnen enligt ovan.***
◆ ***Se till så att du inte spiller flytande doftmedel i kupén om du använder sådant. Det kan innehålla beståndsdelar av ovanstående slag. Torka omedelbart bort eventuellt spill på det sätt som beskrivs ovan.***

Skinnklädsel

Skinnklädsel kan rengöras med ett milt ylletvättmedel.

Tag bort fläckar och smuts med en mjuk trasa fuktad med mycket svag lösning (5%) av något tvättmedel avsett för ylle. Torka sedan med en ren, torr trasa noga bort varje spår av tvättmedel och vatten.

Efter rengöring eller om skinnklädseln blivit våt av annan orsak måste den omedelbart torkas med ren, mjuk och torr trasa. Låt skinnet sedan lufttorka med god ventilation och i skugga.

OBSERVERA
◆ ***Fläckar som inte går bort med neutralt tvättmedel tas bort med rengöringsmedel som inte innehåller organiskt lösningsmedel.***
◆ ***Använd aldrig organiska lösningsmedel (t.ex. bensin, rödsprit eller lacknafta) eller alkaliska lösningar eller syror för att rengöra skinnklädseln. Sådana ämnen kan orsaka missfärgning.***
◆ ***Använd inte nylonborste eller svamp av syntetfiber eller liknande, som kan repa den mjuka, fina skinnytan.***
◆ ***Det kan lätt bildas mögel på smutsig skinnklädsel. Var särskilt noga med att undvika oljefläckar. Försök att alltid hålla skinnklädseln ren.***

- ***Om skinnklädseln under lång tid utsätts för direkt solljus kan ytan hårdna och krympa. Parkera i skuggan när så är möjligt, speciellt sommartid.***
- ***Soliga sommardagar kan det bli mycket varmt i kupén. Undvik att lägga något av vinyl eller plast på sätena eller saker som innehåller vax som kan klibba fast på skinnet när det är varmt.***
- ***Felaktig rengöring av skinnklädsel kan orsaka missfärgning eller ge fläckar.***

Om du inte är säker på hur du ska göra ren din Toyota bör du fråga en auktoriserad Toyota–återförsäljare eller –verkstad, eller annan verkstad med motsvarande kvalifikationer och utrustning—de hjälper gärna till.

Del 6
FAKTA OM UNDERHÅLL

- Fakta om underhåll 374
- Behöver bilen repareras? 376

Fakta om underhåll

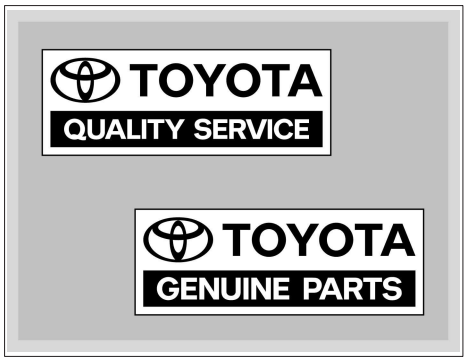

Regelbundet underhåll är mycket viktigt.

Vi rekommenderar att du skyddar din Toyota genom att lämna in den för service enligt det separata servicehäftet. Regelbunden service ger många fördelar:

- God bränsleekonomi
- Bilen får längre livslängd
- Du får mer nöje av körningen
- Säkerhet
- Ökad tillförlitlighet
- Fullt garantiskydd
- Bilen är alltid i besiktningsskick

Din Toyota är konstruerad och tillverkad med tanke på god driftekonomi och låga underhållskostnader. Många servicemoment som tidigare krävdes har helt eliminerats eller kan nu utföras med längre tidsintervall än tidigare. Det som återstår av serviceprogrammet är därför mycket viktigt. Följ alltid serviceschemat.

Fullständig information om service finns i ”Service och underhåll” och ”Garantibestämmelser”.

Vem skall utföra service?

För att hålla din bil i bästa möjliga skick rekommenderar Toyota att alla reparationer och allt underhåll utförs av en auktoriserad Toyota–återförsäljare eller –verkstad, eller annan verkstad med motsvarande kvalifikationer och utrustning. För reparationer och underhåll som täcks av bilens garanti bör du uppsöka en auktoriserad Toyota–återförsäljare eller –verkstad som använder Toyota originaldelar vid alla slags reparationer. Det kan också vara fördelaktigt att använda auktoriserade Toyota–återförsäljare eller –verkstäder för reparationer som inte täcks av bilens garanti. På grund av att de är erfarna specialister på Toyota–bilar kan medlemmar av Toyotas nätverk hjälpa dig vid alla sorts problem som kan dyka upp.

Din Toyota–återförsäljare eller –verkstad, eller annan verkstad med motsvarande kvalifikationer och utrustning utför noggrant alla moment enligt serviceschemat —tillförlitligt och ekonomiskt.

Arbeten du kan göra själv?

Vissa serviceåtgärder är så enkla att du kan utföra dem själv om du bara är litet händig och har de vanligaste verktygen. På sid 381 finns kortfattade instruktioner om hur de skall utföras.

Andra serviceåtgärder kräver däremot både specialverktyg och specialkunskaper. Överlåt därför viktiga serviceåtgärder till kvalificerade fackmän. Även om du har lång erfarenhet av att själv arbeta med bilar rekommenderar vi att du låter en auktoriserad Toyota–återförsäljare eller –verkstad, eller annan verkstad med motsvarande kvalifikationer och utbildning utföra servicearbeten och reparationer. Varje auktoriserad Toyota–återförsäljare eller –verkstad noterar utfört underhåll i bilens garantihäfte vilket är värdefullt om du någonsin skulle behöva garantireparation. Skulle du välja att anlita en annan välkvalificerad och välutrustad verkstad än en auktoriserad Toyota–verkstad för reparationer eller underhåll av din bil rekommenderar vi att du begär att verkstaden arkiverar noteringar om bilens underhåll.

Serviceintervallen avgörs med hjälp av vägmätarställningen eller tiden, vilket som kommer först enligt serviceschemat.

Gummislangar (för kyl– och värmesystem samt broms– och bränslesystem) bör kontrolleras av en utbildad mekaniker i enlighet med Toyotas serviceschema.

Dessa är särskilt viktiga underhållsdetaljer. Byt dåliga eller skadade slangar omedelbart. Tänk på att gummislangar åldras, vilket kan leda till att de sväller, försvagas eller spricker.

Behöver bilen repareras?

Var uppmärksam på förändringar i prestanda och ljud samt synliga tecken på att bilen behöver service. Nedan beskrivs några tydliga tecken på att bilen behöver service:

- Motorn misständer, går ojämnt eller knackar.
- Märkbart minskad kraft i motorn.
- Konstiga ljud från motorn.
- Läckage under bilen (Det är dock normalt att det droppar vatten från luftkonditioneringen om den just använts)
- Avgasljudet har ändrats (Det kan tyda på farligt läckage av koldioxid. Kör då med fönstren öppna och låt omedelbart kontrollera avgassystemet.)
- Lufttrycket i däcken verkar lågt. Däcken tjuter i kurvor eller är ojämnt slitna
- Bilen drar åt ena hållet vid körning på rak och jämn väg.
- Konstiga ljud från fjädrar, stötdämpare eller hjulupphängning.
- Minskad bromsverkan. Broms– och/eller kopplingspedalen känns svampig. Pedalen går nästan ner till golvet. Bilen drar åt ena sidan vid bromsning.
- Motortemperaturen ligger konstant över normalt värde.
- Motorn överhettas gång på gång, oljetryckmätaren håller sig i det låga området.

Om du observerar något av dessa tecken skall du snarast lämna in bilen till en auktoriserad Toyota–återförsäljare eller –verkstad, eller annan verkstad med motsvarande kvalifikationer och utrustning. Bilen behöver antagligen justeras eller repareras.

⚠ VARNING

Fortsätt inte köra bilen utan att få den kontrollerad. Följden kan i vissa fall bli allvarliga skador på bilen och i värsta fall personskador.

Del 7–1
ARBETEN DU KAN GÖRA SJÄLV

Inledning

- Översikt av motorrummet 378
- Placering av säkringar 380
- Försiktighetsåtgärder när du själv arbetar med bilen 381

Översikt av motorrummet

▶2UZ–FE–motor

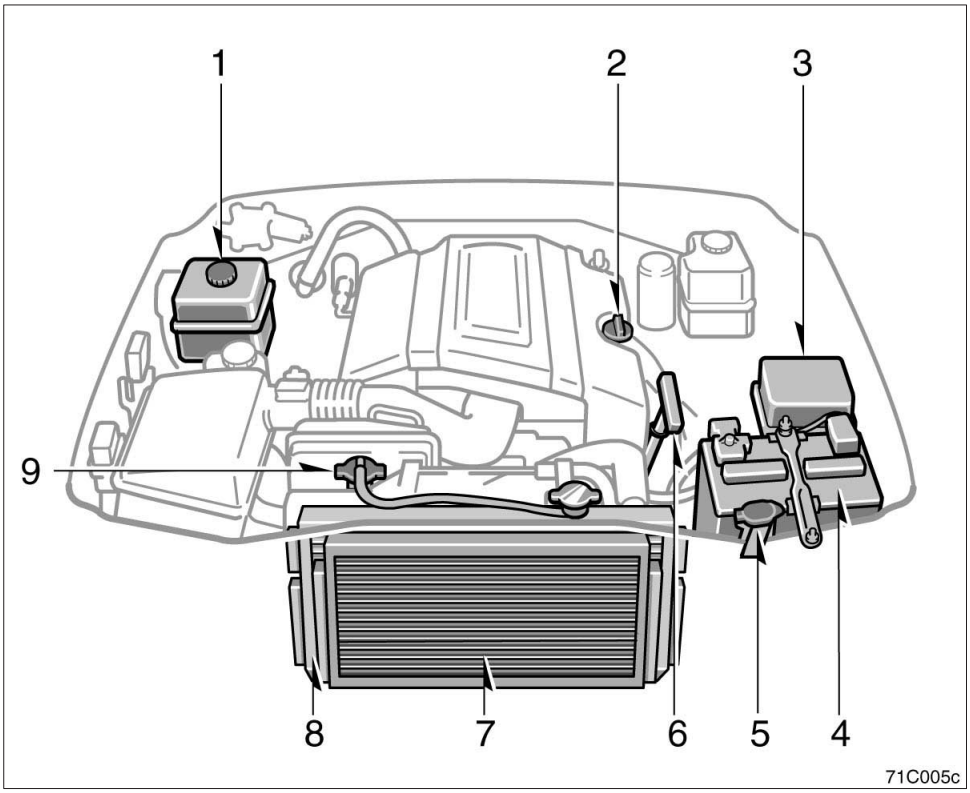

1. Behållare för vätska till höjdkontrollsystemet
2. Lock för påfyllning av motorolja
3. Säkringsboxar
4. Batteri
5. Behållare för spolarvätska till vindruta, bakruta och strålkastare
6. Mätsticka för motorolja
7. Kondensor
8. Kylare
9. Expansionstank för kylarvätska

▶1HD–FTE–motor

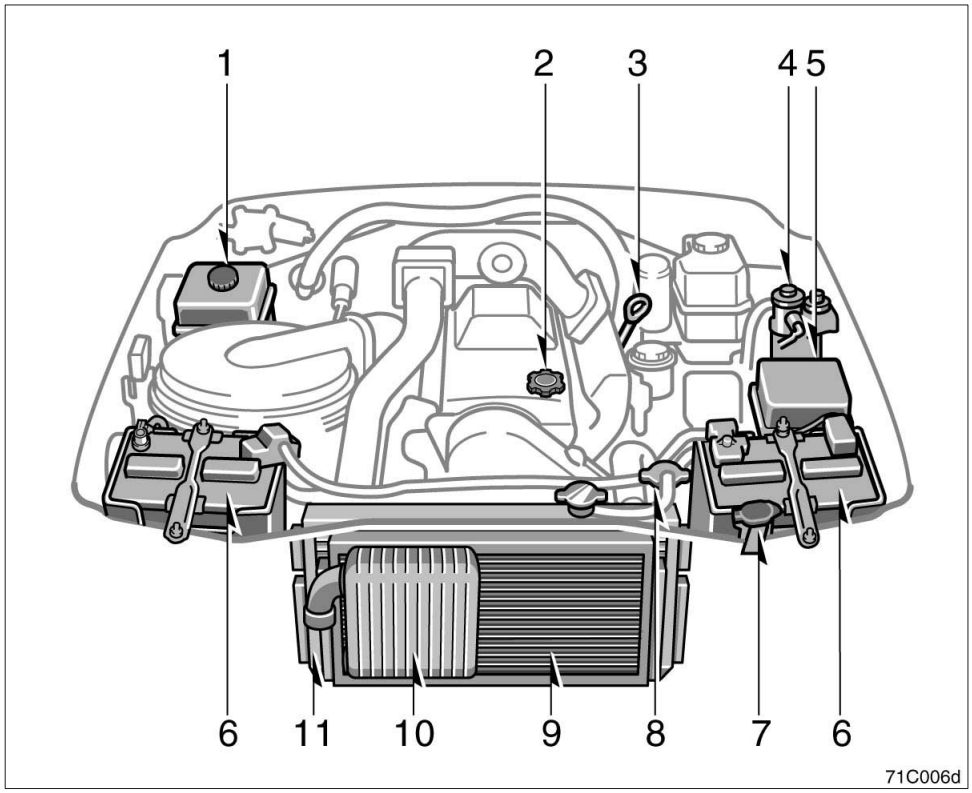

1. Behållare för vätska till höjdkontrollsystemet
2. Lock för påfyllning av motorolja
3. Mätsticka för motorolja
4. Bränslefilter
5. Säkringsboxar
6. Batteri
7. Behållare för spolarvätska till vindruta, bakruta och strålkastare
8. Expansionstank för kylarvätska
9. Kondensor
10. Intercooler
11. Kylare

Placering av säkringar

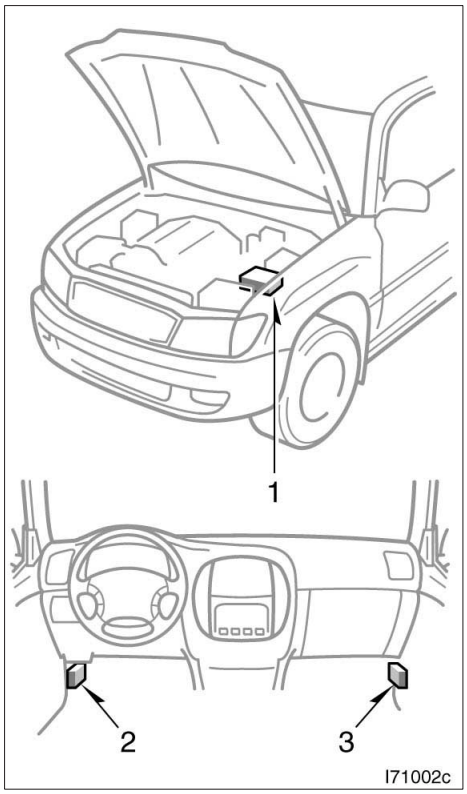

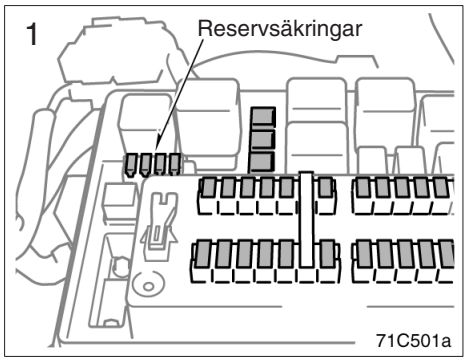

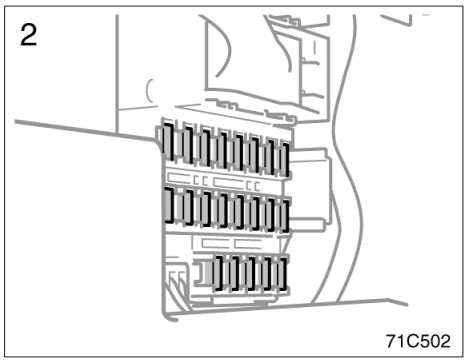

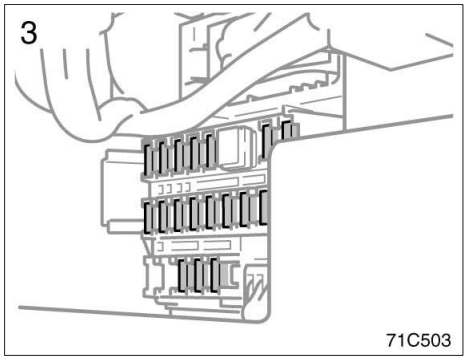

Försiktighetsåtgärder när du själv arbetar med bilen

Följ noga anvisningarna i det här avsnittet om du utför något underhållsarbete på egen hand.

Tänk på att felaktigt eller ofullständigt underhållsarbete kan leda till problem med bilen.

Här beskrivs arbeten som du relativt lätt kan utföra själv. Som vi förklarat i del 6 måste många servicemoment utföras av en utbildad mekaniker med tillgång till specialverktyg.

Var mycket försiktig så att du inte skadar dig när du arbetar med bilen. Här följer några försiktighetsåtgärder som du alltid måste iaktta:

⚠ VARNING

- **Håll händer, kläder och verktyg borta från fläkten och drivremmarna när motorn går. (Det är lämpligt att ta av ringar, klockor, slips etc.)**
- **Omedelbart efter körning är motorrummet mycket varmt, motorn, kylaren, avgasgrenröret, vätskebehållaren för servovätskan, tändstiftskåporna etc, är mycket heta. Var försiktig så att du inte bränner dig. Motoroljan, andra vätskor och tändstiften kan också vara mycket heta.**
- **Tag inte av kylarlocket eller lossa avtappningspluggarna om motorn är mycket varm. Detta medför risk för brännskador.**
- **Lämna ingenting kvar i motorrummet som kan ta eld, t.ex. papper eller trasor.**
- **Rök inte, tänd ingen tändsticka eller cigarettändare och undvik gnistbildning i närheten av bränslesystem och batteri. Ångorna är explosiva.**
- **Var mycket försiktig när du arbetar med batteriet. Det innehåller svavelsyra, som är mycket giftig och starkt frätande.**
- **Kryp aldrig under bilen när den enbart är upplyft med domkraften. Använd alltid pallbockar eller andra stabila stöd.**

- **Kontrollera att tändningen är avstängd om du utför arbete nära elektrisk kylfläkt eller kylare. Om kylarvätskan är varm eller luftkonditioneringen på kan den elektriska kylfläkten starta automatiskt när tändningen är påslagen.**
- **Använd alltid skyddsglasögon när du arbetar vid eller under bilen om det finns risk att något kan falla ned, någon vätska spruta ut, etc.**
- **Gammal, använd motorolja innehåller skadliga föroreningar som kan orsaka hudsjukdomar som inflammation och hudcancer. Utsätt dig därför inte för långvarig kontakt med använd olja. Tvätta av använd motorolja omsorgsfullt från huden med tvål och vatten.**
- **Förvara inte gammal motorolja så att barn kan få tag på den.**
- **Gör dig av med gammal motorolja och gamla oljefilter på sätt som föreskrivs av myndigheterna, vanligen kommunens miljökontor eller motsvarande. Häll aldrig ut motorolja i handfat, vask, avloppsbrunn eller direkt på marken. Ring din Toyota–återförsäljare eller en bensinstation och tag reda på var du kan lämna oljan för återanvändning eller destruktion.**
- **Var försiktig när du fyller på broms– och kopplingsvätska. Bromsvätska är skadligt för händer och ögon. Spola omedelbart med rent vatten om du får vätska på händerna eller i ögonen. Om obehaget kvarstår i händer eller ögon skall du kontakta läkare.**

OBSERVERA

- ***Tänk på att batteri– och tändkablar har hög strömstyrka eller hög spänning. Var försiktig så att du inte av misstag orsakar kortslutning.***
- ***Använd endast "Toyota Super Long Life Coolant" eller likvärdig etylenglykolbaserad kylarvätska som inte innehåller silikat, amin, nitrit, eller borat med hybridorganisk syrateknik med lång livslängd. "Toyota Super Long Life Coolant" är en blandning av 50% kylvätska och 50% destillerat vatten.***
- ***Om du skulle spilla frostskyddsvätska skall du omedelbart spola bort med vatten för att undvika skador på komponenter och lack.***
- ***Låt inte smuts eller något annat falla ner i motorns tändstiftshål.***
- ***Bänd inte in den yttre elektroden på tändstiften mot mittelektroden.***
- ***Använd endast rekommenderade tändstift. Andra typer av tändstift orsakar motorskador, sämre prestanda eller radiostörningar.***
- ***Återanvänd inte tändstift med iridiumelektroder genom att rengöra dem eller justera elektrodavståndet.***

- ***Fyll inte på för mycket i den automatiska växellådan, överföringen eller i behållaren för servostyrningen. Skador kan uppstå i växellådan, överföringen eller servostyrningen.***
- ***Om du skulle spilla broms– eller kopplingsvätska skall du omedelbart spola med vatten för att förhindra skador på komponenter och lack.***
- ***Kör inte med luftrenaren borttagen. Det medför risk för kraftigt motorslitage. Det finns också risk för feltändning med brand i motorrummet som följd.***
- ***Var försiktig så att du inte repar vindrutan med torkararmarna.***
- ***Innan du stänger motorhuven skall du kontrollera att du inte har glömt några verktyg, trasor eller dylikt i motorrummet.***

Del 7–2
ARBETEN DU KAN GÖRA SJÄLV

Motor och chassi

- Kontroll av motoroljenivån 386
- Kontroll av kylarvätskenivån 390
- Kontroll av kylare, kondensor och intercooler 391
- Kontroll av vätskan i höjdkontrollsystemet (AHC) 392
- Tömning av vattenavskiljaren 392
- Kontroll av lufttrycket i däcken 393
- Kontroll och byte av däck 394
- Däckrotation 396
- Montering av vinterdäck och snökedjor 397
- Byte av fälgar 399
- Råd om aluminumfälgar 400

Kontroll av motoroljenivån

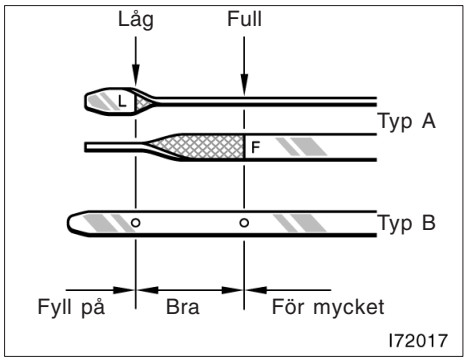

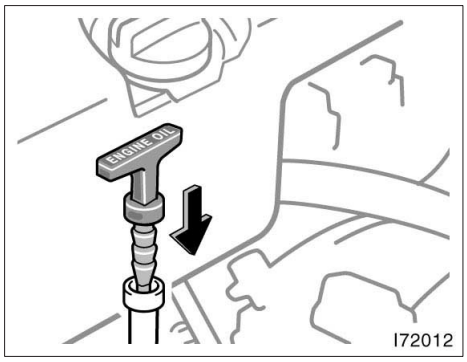

Stäng av motorn när den har normal arbetstemperatur. Kontrollera oljenivån i motorn med mätstickan.

1. För att avläsningen skall bli korrekt måste bilen stå på plan mark. Stäng av motorn och vänta några minuter så att all olja hinner rinna ner i oljetråget.
2. Drag ut mätstickan, håll en trasa under änden och torka av stickan.
3. Sätt tillbaka mätstickan. Tryck in den så långt det går, annars blir avläsningen inte korrekt.

   Endast 2UZ–FE–motorn—Ställ dig vid motorns vänstra sida, sätt tillbaka mätstickan så att texten ”ENGINE OIL” överst skall kunnas läsas korrekt.
4. Drag ut mätstickan och läs av oljenivån medan du håller en trasa under änden.

⚠ VARNING

Var försiktig så att du inte bränner dig på det heta avgasröret.

OBSERVERA

Var försiktig så att du inte droppar olja på bilen.

Fyll på olja av samma typ som redan finns i motorn om oljenivån ligger under eller bara något över minimimarkeringen.

Skruva av locket och häll i lite olja åt gången. Kontrollera med mätstickan. Vi rekommenderar att du använder tratt när du fyller på motorolja.

Ungefärlig mängd olja som behövs för att fylla upp mellan minimi– och maximimarkeringarna på mätstickan visas nedan.

När oljenivån ligger i rätt område ska du sätta tillbaka locket och dra åt det för hand.

Oljevolym, liter:

Bensinmotor	1,5
Dieselmotor	2,2

OBSERVERA

- ***Var försiktig så att du inte spiller motorolja på bilen.***
- ***Fyll inte på för mycket olja eftersom detta medför risk för motorskador.***
- ***Kontrollera oljenivån med mätstickan igen när du har fyllt på olja.***

VAL AV MOTOROLJA

Bensinmotor—

Vi har använt ”Toyota Genuine Motor Oil” i din Toyota. Toyota rekommenderar att du använder Toyotas godkända ”Toyota Genuine Motor Oil”. Annan motorolja av motsvarande kvalitet kan också användas.

Oljekvalitet:

20W–50 och 15W–40—
API grade SJ eller SL multigrade motorolja

10W–30 och 5W–30—
API kvalitetsklass SJ ”Energy–Conserving”, SL ”Energy–Conserving” eller ILSAC multigrade motorolja.

Rekommenderad viskositet (SAE):

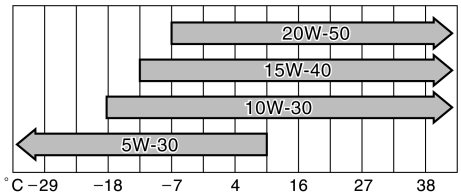

Ungefärlig medeltemperatur fram till nästa oljebyte

OIL03E

Om du använder SAE 10W–30 eller högre viskositet i extremt kallt väder kan motorn bli svårstartad. Vi rekommenderar motorolja med viskositet SAE 5W–30.

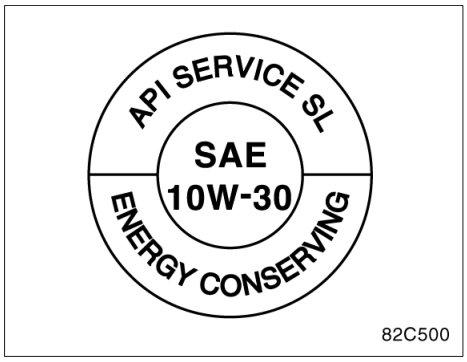

API kvalitetsmärke

ILSAC godkännandemärke

Kvalitetsmärken för motorolja

Något eller båda av de API–märkena finns på vissa oljeburkar/flaskor för att hjälpa dig att välja rätt olja.

API–märket kan sitta var som helst på utsidan av burken/flaskan.

I den övre delen av märket anges oljans kvalitetsklass enligt API (American Petroleum Institute), t.ex. SL. I mitten anges oljans viskositet enligt SAE (Society of Automobile Engineers), t.ex. SAE 10W–30. Texten ”Energy–Conserving” i märkets nedre del anger att oljan har vissa bränslesparande egenskaper.

ILSAC–märket (International Lubricant Standardization and Approval Committee) är ett godkännandemärke som utfärdas av Internationella kommittén för standardisering och godkännande av smörjmedel. Märket finns på flaskans eller dunkens framsida.

Dieselmotor—

Vi har använt ”Toyota Genuine Motor Oil” i din Toyota. Toyota rekommenderar att du använder Toyotas godkända ”Toyota Genuine Motor Oil”. Annan motorolja av motsvarande kvalitet kan också användas.

Oljekvalitet:

API CF–4 eller CF.
(Även API CE eller CD kan användas.)

Rekommenderad viskositet (SAE):

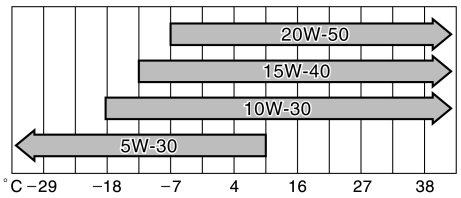

Ungefärlig medeltemperatur fram till nästa oljebyte

OIL03E

Om du använder SAE 10W–30 eller högre viskositet i extremt kallt väder kan motorn bli svårstartad. Vi rekommenderar motorolja med viskositet SAE 5W–30.

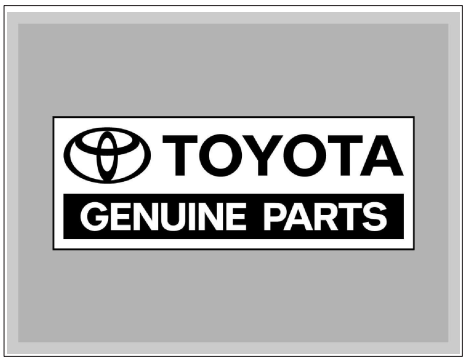

”Toyota Genuine Motor Oil” är testad och godkänd för alla Toyotas motorer. Toyota rekommenderar att du använder denna olja för att vara säker på att din motor får bästa möjliga smörjning.

En auktoriserad Toyota–återförsäljare eller –verkstad står gärna till tjänst med ytterligare information om ”Toyota Genuine Motor Oil”. Andra motoroljor av motsvarande kvalitet kan också användas.

Kontroll av kylarvätskenivån

Expansionstanken för kylarvätskan är genomskinlig. Rätt vätskenivå skall ligga mellan ”FULL–” och ”LOW”–linjerna på behållaren. Fyll på kylarvätska om nivån är låg. (Information om kylarvätskor finns nedan under ”Val av kylarvätska”.)

Kylarvätskans nivå i expansionstanken varierar med motortemperaturen. Om nivån ligger under ”LOW”–linjen skall du fylla på kylarvätska. Fyll på upp till ”FULL”–linjen.

Om kylarvätskenivån sjunker kort efter påfyllning, kan det finnas en läcka i systemet. Kontrollera kylaren, slangarna, kylarlocket, avtappningspluggen och vattenpumpen.

Om du inte ser några tecken på läckage skall du låta en auktoriserad Toyota–återförsäljare, eller –verkstad, eller annan verkstad med motsvarande kvalifikationer och utrustning, provtrycka kylarlocket och kontrollera om det finns läckor i systemet.

⚠ VARNING
Undvik brännskador, tag aldrig av kylarlocket när motorn är varm

Val av kylarvätska

Om du använder fel typ av kylarvätska så kan motorns kylsystem skadas.

Använd endast ”Toyota Super Long Life Coolant” eller likvärdig etylenglykolbaserad kylarvätska som inte innehåller silikat, amin, nitrit, eller borat med hybridorganisk syrateknik med lång livslängd. (Kylarvätska med hybridorganisk syrateknik med lång livslängd består av en kombination av låga fosfater och organiska syror.)

”Toyota Super Long Life Coolant” är en blandning av 50% kylvätska och 50% destillerat vatten. Kylvätskan skyddar bilen från frysning ner till cirka –35°C.

OBSERVERA
Använd inte enbart vatten.

Toyota rekommenderar ”Toyota Super Long Life Coolant” som är testad för att garantera att den inte orsakar korrosion eller fel i motorns kylsystem, om den används på rätt sätt. ”Toyota Super Long Life Coolant” är formulerad med hybridorganisk syrateknik för lång livslängd och är särskilt anpassad för att undvika fel i motorns kylsystem på bilar från Toyota.

Kontakta en auktoriserad Toyota–återförsäljare eller –verkstad, eller annan verkstad med motsvarande kvalifikationer och utrustning för att få mer information.

Kontroll av kylare, kondensor och intercooler

Om någon av ovanstående delar är mycket smutsig eller om du inte är säker på dess skick ska du köra bilen till en auktoriserad Toyota–återförsäljare eller –verkstad, eller annan verkstad med motsvarande kvalifikationer och utrustning.

⚠ VARNING

Undvik brännskador, vidrör inte kylaren, kondensorn eller intercoolern när motorn är varm

OBSERVERA

Utför inte något arbete själv på kylaren, kondensorn eller intercoolern för att förhindra att skador uppstår.

Kontroll av vätskan i höjdkontrollsystemet (AHC)

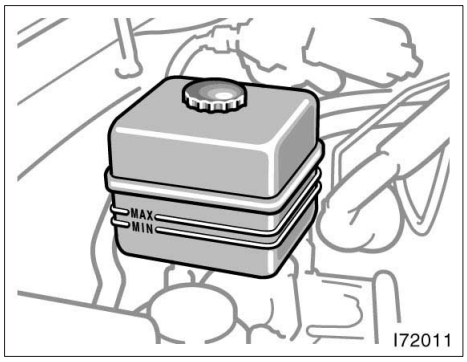

Bilen skall vara olastad och kontrollen av vätskenivån i det aktiva höjdkontrollsystemet skall göras så här.

1. Starta motorn och sätt först höjdkontrollen i läge ”LO” (låg) och därefter i läge ”N” (normal).
2. Stäng av tändningen ca 30 sekunder efter att indikeringslampan ”N” (normal) tänts.
3. Kontrollera att vätskenivån ligger mellan ”MAX” och ”MIN”.

Om vätskenivån ligger under ”MIN” skall du låta en auktoriserad Toyota–återförsäljare, eller annan verkstad med motsvarande kvalifikationer och utrustning, fylla på höjdkontrollsystemet.

OBSERVERA
Använd endast Suspension fluid AHC för det aktiva höjdkontrollsystemet. Om du fyller på med andra vätskor, t.ex. bromsvätska, automatväxelolja, servostyrningsvätska, motorolja etc, kan det aktiva höjdkontrollsystemet skadas.

Tömning av vattenavskiljaren (dieselmotor)

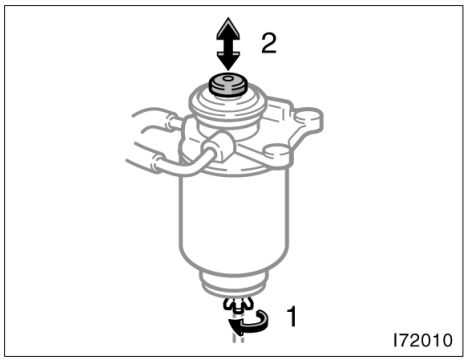

När varningslampan ”Töm vattenavskiljaren” tänds måste vattnet i bränslefiltrets vattenavskiljare omedelbart tömmas ur.

Håll en lämplig burk under avtappningsslangen för att samla upp vatten som rinner ut.

1. Vrid avtappningspluggen 2 till 2,5 varv som bilden visar. (Om du öppnar mer kommer vattnet att sippra ut runt kanten på pluggen.)
2. Pumpa med handpumpen tills bara rent bränsle kommer ut.

Stäng sedan avtappningspluggen för hand. Använd inte något verktyg.

Kontroll av lufttrycket i däcken

Håll alltid rätt lufttryck i däcken.

På sid 424 finns uppgifter om dimensioner och rekommenderat lufttryck i kalla däck.

Kontrollera helst lufttrycket i däcken varannan vecka eller åtminstone en gång i månaden. Glöm inte reservdäcket.

Fel lufttryck i däcken kan ge sämre bränsleekonomi, försämra komforten, förkorta däckens livslängd och försämra bilens trafiksäkerhet.

Om du ofta måste fylla på luft bör du kontakta en auktoriserad Toyota–återförsäljare eller –verkstad, eller annan verkstad med motsvarande kvalifikationer och utrustning för kontroll.

Gör så här när du kontrollerar lufttrycket:

- **Kontrollera alltid lufttrycket när däcken är kalla.** Du får korrekt avläsning efter att bilen har stått parkerad i minst 3 timmar och körts högst 1,5 km sedan dess.
- **Använd alltid en tillförlitlig lufttrycksmätare.** Det är svårt att se på däcket om det har rätt tryck. Tänk på att avvikelser på bara några tiotal bar kan försämra både köregenskaper och åkkomfort.
- **Släpp aldrig ut luft för att minska trycket i däcken efter körning.** Det är normalt att trycket i däcken är högre efter körning.
- **Kom ihåg att sätta tillbaka ventilhattarna.** Utan ventilhattar kan det komma in smuts och fukt som orsakar luftläckage. Skaffa snarast nya ventilhattar om någon saknas.

⚠ VARNING

Håll alltid korrekt lufttryck i däcken. Annars kan följande situationer uppstå som kan orsaka en olycka med dödsfall eller allvarliga skador som resultat.

För lågt lufttryck i däcken—

- **Ökad förslitning**
- **Ojämnt slitage**
- **Dålig väghållning**
- **Risk för däckexplosion genom överhettning**
- **Försämrad tätning mot fälgen**
- **Deformation av fälgen och/eller däcket kan krängas av fälgen**

För högt lufttryck i däcken—

- **Dålig väghållning**
- **Ökad förslitning**
- **Ojämnt slitage**
- **Större risk för att däcken skadas i gropar eller på vassa stenar på vägbanan**

Kontroll och byte av däcken

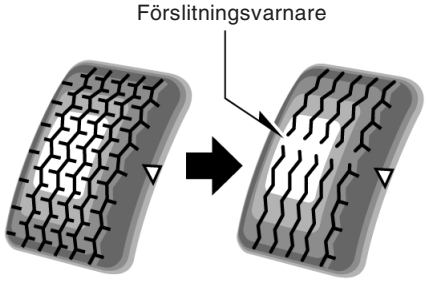

72A008

KONTROLLERA DÄCKEN

Kontrollera däckens slitbanor och titta på förslitningsvarnarna. Byt däck om förslitningsvarnarna syns. ”TWI” eller ”Δ” på sidan av däcket anger var slitagevarnarna är placerade.

Däcken på din nya Toyota har inbyggda förslitningsvarnare som hjälper dig att bedöma när däcken måste bytas. När mönsterdjupet är nedslitet till 1,6 mm eller mindre framträder förslitningsvarnarna. Om däcket är nedslitet till förslitningsvarnaren i två eller flera närliggande spår måste däcket bytas. Ju mindre mönsterdjup, desto större är risken för sladd.

Vinterdäck med mindre mönsterdjup än 4 mm gör ingen nytta i snö.

Om det finns skärskador, sprickor eller andra skador i däcken så djupa att cordväven syns eller om det finns utbuktningar/svällningar som tyder på inre skador måste däcket omedelbart bytas.

Byt däck som ofta blir punkterade eller som inte går att reparera på grund av skadans storlek eller placering. Om du är tveksam ska du kontakta en auktoriserad Toyota–återförsäljare eller –verkstad, eller annan verkstad med motsvarande kvalifikationer och utrustning som kan ge dig råd.

Fortsätt inte att köra om lufttrycket sjunker i ett däck under färd. Däcket kan förstöras för gott redan efter en kort sträcka.

Alla däck som är äldre än sex år måste kontrolleras av en fackman även om de verkar oskadade.

Däck åldras och bryts ned även om de sällan eller aldrig används.

Detta gäller också reservdäcket, vinterdäck och däck som sparas för framtida bruk.

BYTE AV DÄCK

När du köper nya däck, välj då endast däck med samma dimension och uppbyggnad som originaldäcken, och med samma eller högre bärighet. Alla däcken måste vara av samma fabrikat och ha samma slitbanemönster.

Om du väljer däck av annan typ eller annan dimension kan detta allvarligt inverka på körsäkerhet, åkkomfort, hastighetsmätarens och vägmätarens funktion, den fria markhöjden och utrymmet mellan hjulhus och däck eller utrymmet för snökedjorna.

⚠ VARNING

Var försiktig och tänk på följande. Annars kan en olycka hända med dödsfall eller allvarliga skador som resultat.

- **Blanda aldrig radialdäck och diagonaldäck. Olika däck på bilen kan ge farlig försämring av köregenskaperna och du kan plötsligt förlora kontrollen över bilen. I Tyskland är det dessutom förbjudet att använda däck som har olika konstruktion.**
- **Använd endast däck och fälgar med den dimension som rekommenderas av tillverkaren. Olika däck på bilen kan ge farlig försämring av köregenskaperna och du kan förlora kontrollen över bilen.**
- **Använd inte däck av olika märke, dimension, konstruktion eller mönster. Olika däck på bilen kan ge farlig försämring av köregenskaperna och du kan förlora kontrollen över bilen.**

Montera aldrig begagnade däck på din Toyota.

Det är alltid en stor risk att köpa begagnade däck vars tidigare öden är okända.

Toyota rekommenderar att alla fyra däcken eller åtminstone båda fram respektive bakdäcken byts på samma gång.

Se ”Om du får punktering” på sid 345 som beskriver hur du byter hjul.

När du byter däck skall du alltid låta balansera det kompletta hjulet.

Om ett hjul har obalans kan det påverka bilens köregenskaper och däckets livslängd. Även vid normal användning kan balanserade hjul så småningom bli obalanserade. Du bör därför låta balansera hjulen regelbundet.

Vid byte av slanglösa däck bör även luftventilen bytas.

Däckrotation

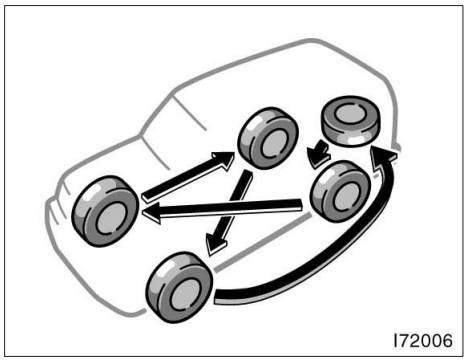

För att få en jämn förslitning av däcken bör du flytta om dem ungefär var 500:e mil. Lämplig tidpunkt att flytta om hjulen beror på ditt körsätt och vilka vägar du kör på.

Se ”Om du får punktering” på sid 345 som beskriver hur du byter hjul.

Passa på att se efter om däcken är ojämnt slitna eller skadade när du skiftar hjulen. Onormal förslitning beror vanligen på felaktigt lufttryck, felaktig hjulinställning, obalanserade hjul eller hårda inbromsningar.

Montering av vinterdäck och snökedjor

NÄR SKALL VINTERDÄCK ELLER SNÖKEDJOR ANVÄNDAS

Vinterdäck och snökedjor rekommenderas vid körning på snö och is.

På våta eller torra vägbanor ger vanliga däck bättre grepp än vinterdäck.

VAL AV VINTERDÄCK

Välj vinterdäck med samma dimension, konstruktion och lastkapacitet som däcken som ursprungligen satt på din bil. Alla däcken måste vara av samma fabrikat och ha samma slitbanemönster.

Använd aldrig däck av annan typ än de som rekommenderas. Montera aldrig dubbade vinterdäck utan först kontrollera gällande lokala bestämmelser för körning med dubbdäck.

⚠ VARNING

Var försiktig och tänk på följande. Annars kan en olycka hända med dödsfall eller allvarliga skador som resultat.

- **Använd endast vinterdäck med den dimension som rekommenderas av tillverkaren. Olika däck på bilen kan ge farlig försämring av köregenskaperna och du kan förlora kontrollen över bilen.**
- **Använd inte däck av olika fabrikat, dimension, konstruktion eller slitbanemönster. Olika däck på bilen kan ge farlig försämring av köregenskaperna och du kan förlora kontrollen över bilen.**

MONTERING AV VINTERDÄCK

Montera vinterdäck på alla hjulen.

Montera inte vinterdäck endast på bakhjulen eftersom skillnaden i väggrepp mellan fram och bakhjulen kan göra att du tappar kontrollen över bilen.

Förvara däckuppsättningen som inte används på sval och torr plats.

Markera rotationsriktningen på däcken. Det är viktigt att montera däcken med samma rotationsriktning som tidigare.

⚠ VARNING

- **Kör inte med felaktigt lufttryck i vinterdäcken.**
- **Tänk på att inte överskrida den högsta tillåtna hastigheten för körning med vinterdäck.**

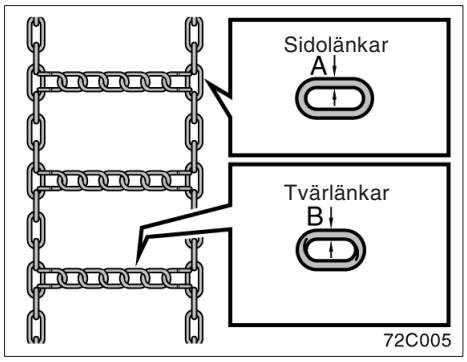

VAL AV SNÖKEDJOR

Använd snökedjor med rätt dimension.

För däck 275/70R16, 275/65R17 och 275/60R18 skall följande typer av snökedjor användas.

		mm
A	Diameter på sidolänkarna	3,5
B	Diameter på tvärlänkarna	4,0

Bestämmelserna för användning av snökedjor varierar. Innan du köper snökedjor bör du kontrollera vilka bestämmelser som gäller för körning med snökedjor.

OBSERVERA

Om du använder fel kombination av däck och kedja kan kedjorna skada karossen.

MONTERING AV SNÖKEDJOR

Montera snökedjorna på bakhjulen och/eller framhjulen. På bilar med däck 275/70R16, 275/65R17 och 275/60R18 skall kedjorna dock inte användas på framhjulen. Sätt fast kedjorna så hårt som möjligt. Spänn kedjorna ytterligare när du har kört 0,5 – 1,0 km.

Följ tillverkarens anvisningar noga när du monterar snökedjorna.

Om du använder hjulsidor bör du ta bort dem innan du sätter på kedjorna för att undvika att de repas av kedjorna.

⚠ VARNING

- **Kör inte fortare än 50 km/h, dock högst så fort som tillverkaren av snökedjorna rekommenderar.**
- **Kör varsamt och undvik gupp, hål och skarpa svängar som kan göra att bilen studsar och kränger.**
- **Undvik tvära svängar och bromsning med låsta hjul. Köregenskaperna blir betydligt försämrade med snökedjor.**
- **När du kör med snökedjor skall du köra extra försiktigt. Sakta ner innan du kör in i en kurva så att du inte förlorar kontrollen över bilen. En olycka kan annars ske.**

Byte av fälgar

NÄR BÖR DU BYTA FÄLGAR?

Fälgar som är deformerade, har sprickor eller kraftiga rostskador måste bytas mot nya.

Om du struntar i att byta en skadad fälg kan däcket halka av fälgen eller orsaka att bilen förlorar manöverförmågan.

VÄLJ RÄTT FÄLG

När du väljer fälgar måste du försäkra dig om att de nya fälgarna har samma bärighet, diameter, bredd och sidoförskjutning (offset) som originalfälgarna.

Din Toyota–återförsäljare eller –verkstad, eller annan verkstad med motsvarande kvalifikationer och utrustning kan leverera rätt fälgar till din bil.

Fälgar med annan dimension eller av annan typ kan försämra köregenskaperna, hjulets och hjullagrets livslängd, kylningen av bromsarna, hastighetsmätarens och vägmätarens funktion, bromsförmågan, strålkastarinställningen, stötfångarens höjd, bilens markfrigång samt det fria utrymmet i hjulhusen för däck eller snökedjor.

Det är olämpligt att köpa begagnade fälgar, eftersom dessa kan ha utsatts för omild behandling eller lång körsträcka och kan därför plötsligt spricka. Deformerade fälgar som riktats kan ha osynliga skador och bör därför inte användas. Montera aldrig en innerslang i ett läckande slanglöst däck på en fälg avsedd för slanglöst däck.

⚠ VARNING

Var försiktig och tänk på följande. Annars kan en olycka hända med dödsfall eller allvarliga skador som resultat.

- **Använd endast fälgar med den dimension som rekommenderas av tillverkaren. Annars kan bilens köregenskaper försämras och du kan förlora kontrollen över bilen.**
- **Använd inte fälgar av olika fabrikat, dimension och typ. Bilens köregenskaper kan i så fall försämras och du kan förlora kontrollen över bilen.**

Råd om aluminumfälgar

- Efter de första 150 milens körning skall du kontrollera att hjulmuttrarna fortfarande är ordentligt åtdragna.
- Om du har flyttat om hjulen, lagat ett däck eller bytt fälg, skall du efter cirka 150 mils körning kontrollera att hjulmuttrarna sitter dragna med rätt moment.
- Var försiktig så att du inte skadar aluminiumfälgarna om du monterar snökedjor.
- Toyota rekommenderar att du använder originalhjulmuttrar från Toyota och en hylsnyckel som är avsedd för aluminiumfälgar. Andra muttrar och hylsnycklar av motsvarande kvalitet kan också användas.
- För balansering av hjulen rekommenderar Toyota att du använder originalbalansvikter från Toyota. Andra balansvikter kan även användas.
- Du skall regelbundet kontrollera aluminiumfälgarna, precis som stålfälgar, för att se om de har skador. Om en fälg är skadad måste den bytas omedelbart.

Del 7–3
ARBETEN DU KAN GÖRA SJÄLV

Elektriska komponenter

- Kontroll av batteriet 402
- Var försiktig när du laddar batteriet 405
- Kontroll och byte av säkringar 405
- Påfyllning av spolarvätska 407
- Byte av glödlampor 407

Kontroll av batteriets skick—
—Försiktighetsanvisningar

⚠ VARNING

HANDSKAS FÖRSIKTIGT MED BATTERIET

Batteriet utvecklar vätgas som tillsammans med luft ger knallgas – en mycket explosiv gas.

- **Var försiktig så att det inte bildas gnistor från verktygen i närheten av batteriet.**
- **Rök inte eller tänd tändstickor i närheten av batteriet.**

Elektrolyten i batteriet innehåller svavelsyra, som är giftig och frätande.

- **Undvik kontakt med ögon, hud och kläder.**
- **Se till att ingen får i sig batterivätska.**
- **Använd skyddsglasögon när du arbetar i närheten av batteriet.**
- **Håll barn borta från batteriet.**

ÅTGÄRDER VID EN OLYCKA MED BATTERISYRA

- **Skölj omedelbart med rent vatten om du får batterisyra i ögonen. Åk omedelbart till läkare eller sjukhus. Fortsätt under färden att skölja det skadade stället med vatten. Använd svamp eller handduk.**
- **Skölj noga om du får batterisyra på huden. Sök omedelbar läkarhjälp om du får ont eller huden känns bränd.**
- **Om du får batterisyra på kläderna kan syran tränga igenom tyget och in till huden. Tag därför omedelbart av dig plagget i fråga och följ ovanstående instruktioner om så behövs.**
- **Om du råkar svälja batterisyra skall du omedelbart dricka stora mängder vatten eller mjölk. Drick någon alkalisk lösning som neutraliserar syran, t.ex. ett vispat rått ägg eller vegetabilisk olja. Åk sedan omedelbart till läkare eller sjukhus.**

—Utvändig kontroll av batteriet

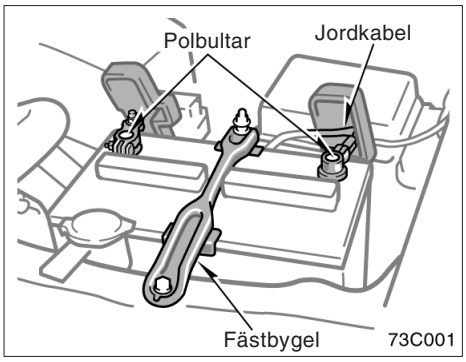

Kontrollera att batteripolerna inte är korroderade och att polklämmorna inte sitter löst eller glappar, att batterihöljet inte har några sprickor samt att fästbygeln håller fast batteriet.

a. Rengör vid behov batteriet med en mild sodalösning och varmt vatten. Smörj in polklämmorna med fett för att motverka korrosion.

b. Drag åt polklämmorna om de sitter löst. Drag inte åt för hårt.

c. Drag åt fästbygeln så pass att batteriet sitter fast ordentligt. Drag inte så hårt att batterihöljet riskerar att skadas.

OBSERVERA

- ***Motorn och all elektrisk utrustning skall vara avstängd innan du börjar arbeta med batteriet.***
- ***När du kontrollerar batteriet skall jordkabeln först lossas från den negativa polen (”–” märkning). Sätt inte tillbaka jordkabeln förrän arbetet är klart.***
- ***Var försiktig så att du inte orsakar kortslutning med något verktyg.***
- ***Var försiktig när du tvättar batteriet så att inte tvättvatten rinner ned genom batteripluggarna.***

Om batteriet är urkopplat eller om det är urladdat...

- Styrsystemet med variabel utväxling inställs temporärt och varningslampan ”VGRS” blinkar efter att du återanslutit batterikablen. I så fall skall du släcka lampan så att systemet normaliseras. Se ”Styrsystem med variabel utväxling” på sid 204. för att återställa systemet till normalt läge.
- Takluckans automatiska skjutfunktion och klämskyddsfunktionen kommer eventuellt inte att fungera korrekt efter det att du anslutit, bytt ut eller laddat upp batteriet medan takluckan är öppen. I samtliga fall bör du återställa takluckan till normal funktion Normalisering av takluckan beskrivs i avsnittet ”Elmanövrerad taklucka” på sid 45.

—Kontroll av batterivätskan

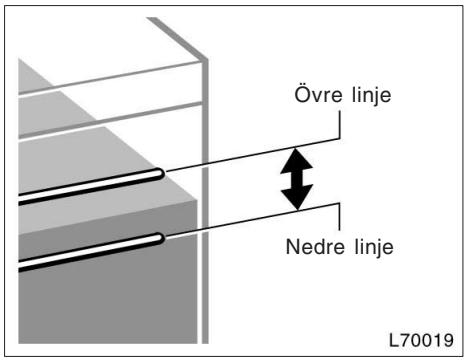

KONTROLL MED HJÄLP AV NIVÅLINJERNA

Vätskan (elektrolyten) skall alltid ligga mellan den övre och den undre linjen.

Kontrollera alltid alla sex cellerna, inte bara en eller två.

Fyll på destillerat vatten om elektrolytnivån ligger under den undre linjen. (Se ”Påfyllning av destillerat vatten”.)

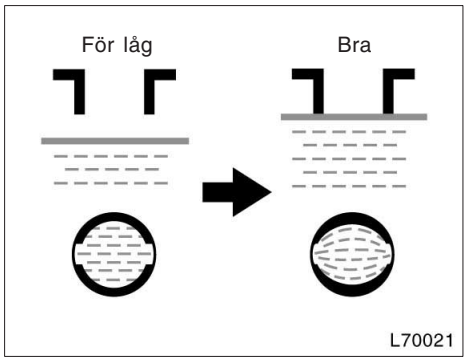

PÅFYLLNING AV DESTILLERAT VATTEN

1. Tag bort cellhattarna.
2. Fyll på destillerat vatten i de celler som innehåller för lite vätska.

   Om det är svårt att se från sidan av batteriet kan du titta rakt ner i cellen. Se bilden ovan.
3. Skruva på cellhattarna ordentligt.

OBSERVERA
Fyll inte på för mycket vatten i cellerna. Om elektrolytnivån är för hög kan batterivätska spruta ut ur batteriet under laddning och orsaka korrosion eller andra skador.

Var försiktig när du laddar batteriet

Startbatteriet avger vätgas när det laddas.

Gör därför följande innan du börjar ladda startbatteriet:

1. Tag bort cellhattarna.
2. Lossa jordkabeln om startbatteriet skall sitta kvar i bilen under laddningen.
3. Innan du ansluter kablarna från batteriladdaren skall du kontrollera att laddaren är avstängd. Batteriladdaren skall också vara avstängd när du tar bort kablarna från batteriet.

⚠ VARNING

- **Batteriet skall helst stå fritt vid laddning. Ladda inte batteriet i ett stängt garage eller annat utrymme utan god ventilation.**
- **Tag bort cellhattarna innan du börjar ladda batteriet.**

OBSERVERA

Ladda aldrig batteriet med motorn igång. Förvissa dig också om att all elektrisk utrustning är avstängd.

Kontroll och byte av säkringar

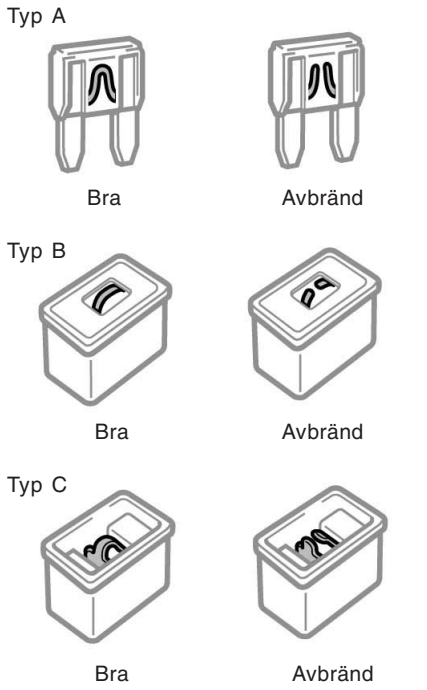

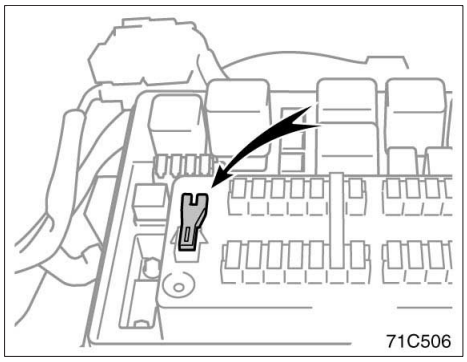

Kontrollera säkringarna om strålkastarna eller någon annan elektrisk utrustning inte fungerar. Om någon eller några säkringar är avbrända måste de bytas.

Var säkringarna sitter framgår av avsnittet ”Placering av säkringar” på sid 380.

Stäng av tändningen och strömbrytaren till den utrustning som inte fungerar. Drag den misstänkta säkringen rakt utåt och undersök den.

Tag reda på vilken säkring som eventuellt är orsaken till problemet. Namnen på de olika elektriska kretsarna står angivet på locket till säkringsboxen. På sid 424 anges vilka funktioner de olika kretsarna skyddar.

Säkringar av typ A kan dras ut med säkringsutdragaren. Utdragarens placering visas på bilden.

Om du inte är säker på om säkringen har brunnit av eller inte kan du pröva med en säkring som du vet är hel.

Tryck fast en ny säkring i säkringshållaren om den gamla är avbränd.

Den nya säkringen måste ha samma amperetal som anges på säkringsboxens lock.

Om du inte har några reservsäkringar kan du i en nödsituation använda någon säkring som inte är nödvändig för körningen, ”RADIO”, ”DOME” eller ”RR A.C” förutsatt att den har samma amperetal som den brända säkringen.

Om du inte har en säkring med rätt amperetal kan du tillfälligt använda en säkring med något lägre amperetal. Om amperetalet är lägre kan det hända att säkringen går sönder igen, vilket dock inte nödvändigtvis betyder att något är fel i kretsen. Installera en säkring med rätt amperetal så snart som möjligt.

Det är lämpligt att alltid ha en uppsättning reservsäkringar i bilen.

Om den nya säkringen brinner av omedelbart är det något fel i elsystemet. Låt en auktoriserad Toyota–återförsäljare eller –verkstad eller annan verkstad med motsvarande kvalifikationer åtgärda felet snarast möjligt.

⚠ VARNING

Sätt aldrig i en säkring med högre amperetal än det angivna och sätt aldrig i ett annat föremål än en säkring. Detta medför risk för omfattande skador i systemet och brandrisken blir mycket stor.

Påfyllning av spolarvätska

Om någon spolare inte fungerar kan det bero på att spolarvätskan är slut. Fyll på snarast.

Du kan använda rent vatten som spolarvätska. Men när det är kallt, under fryspunkten, måste du alltid använda spolarvätska med frysskyddsmedel. Varje auktoriserad Toyota–återförsäljare eller –verkstad, de flesta bensinstationer eller annan verksamhet med kvalificerad personal säljer lämplig spolarvätska. Följ tillverkarens anvisningar för eventuell blandning av spolarvätskan med vatten.

OBSERVERA

- ***Använd aldrig frostskyddsmedel avsett för motorns kylsystem eller annan vätska som kan skada lacken.***
- ***Fyll inte på över markeringen "NORMAL".***

Byte av glödlampor—

Bilderna på följande sidor visar var de olika glödlamporna är placerade. Stäng av tändningen och all belysning innan du byter glödlampa. Använd endast lampor med det watt–tal som står i tabellen nedan.

⚠ VARNING

- **Byt inte glödlampor medan de är heta för att undvika brännskador.**
- **Halogenlampor är fyllda med gas under högt tryck och måste därför hanteras försiktigt. De kan explodera eller splittras om de repas eller tappas i golvet. Lampor av denna typ får endast hållas i plast– eller metalldelen. Vidrör inte lampglaset med bara händerna.**

OBSERVERA

Använd endast lampor av den typ som anges i tabellen.

Insidan av strålkastarglasen kan tillfälligt bli immiga i regnigt väder eller i en biltvätt. Detta är inget problem eftersom imman orsakas av skillnaden i temperatur mellan utsidan och insidan på glaset, på samma sätt som vindrutan kan imma igen när det regnar. Om en större mängd vatten samlas i en strålkastare bör du låta en auktoriserad Toyota–återförsäljare eller –verkstad, eller annan verkstad med motsvarande kvalifikationer och utrustning, kontrollera.

Glödlampor	W	Typ
Strålkastare (helljus)	60	A
Strålkastare (halvljus)	51	B
Dimstrålkastare, fram	51	B
Parkeringslampor	5	D
Körriktningsvisare, fram	21	C
Körriktningsvisare, sida	5	D
Körriktningsvisare, bak	21	G
Broms– och bakljus	21/5	D
Dimljus bak	21	D
Backlyktor	21	D
Nummerskyltslampor	5	D
Kupélampor	8	E
Läslampor Typ A Typ B	 5 8	 F E
Instegslampor	3	D
Handskfackslampa	1,4	D

A: HB3 halogenlampa
B: HB4 halogenlampa
C: Bajonettsockel (gul)
D: Kilsockel
E: Spolformad lampa
F: Bajonettlampa
G: Kilsockel (gul)

—Strålkastare

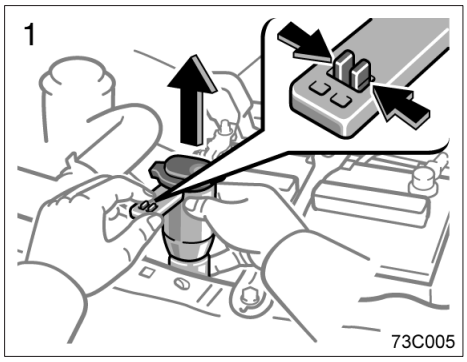

1. Öppna motorhuven.

VÄNSTER STRÅLKASTARE: Tag bort påfyllningsröret till spolarvätskan.

Fyll inte på över markeringen ”NORMAL”.

Lägg inte påfyllningsröret på motorn eller batteriet.

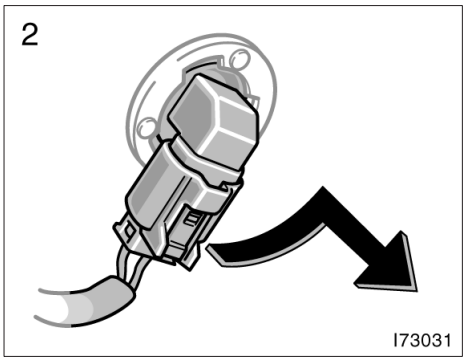

2. Vrid glödlampans fattning moturs och framåt som bilden visar.

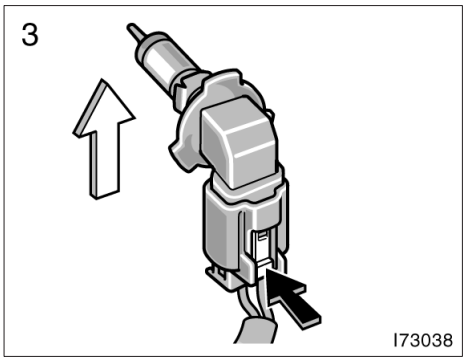

3. Lossa kontakten medan du trycker ner låsspärren

Vicka på kontakten om den är svår att få loss.

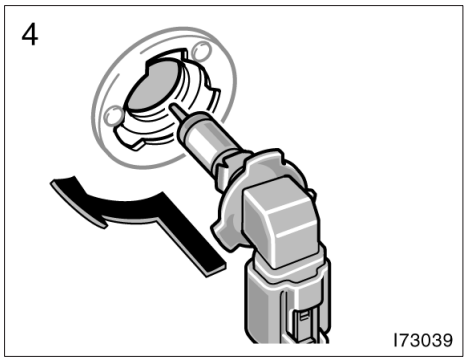

4. Sätt i en ny glödlampa och sätt fast kontakten i monteringshålet.

VÄNSTER STRÅLKASTARE: Sätt tillbaka påfyllningsröret till spolarvätskan.

Strålkastarna behöver normalt inte ställas in efter byte av glödlampa. Om du behöver låta ställa in strålkastarna skall du uppsöka en auktoriserad Toyota–återförsäljare eller –verkstad, eller annan verkstad med motsvarande kvalifikationer och utrustning.

—Dimljus, fram

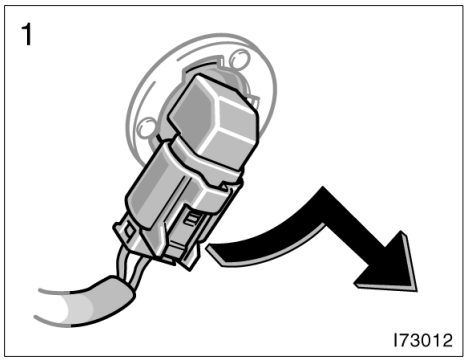

1. Vrid glödlampans fattning moturs och framåt som bilden visar.

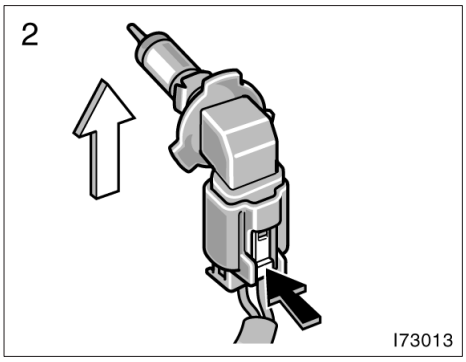

2. Lossa kontakten medan du trycker ner låsspärren.

Vicka på kontakten om den är svår att få loss.

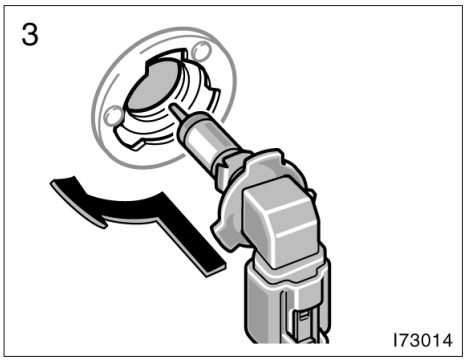

3. Sätt i en ny glödlampa och sätt fast kontakten i monteringshålet.

Strålkastarna behöver normalt inte ställas in efter byte av glödlampa. Om du behöver låta ställa in strålkastarna skall du uppsöka en auktoriserad Toyota–återförsäljare eller –verkstad, eller annan verkstad med motsvarande kvalifikationer och utrustning.

—Parkeringsljus

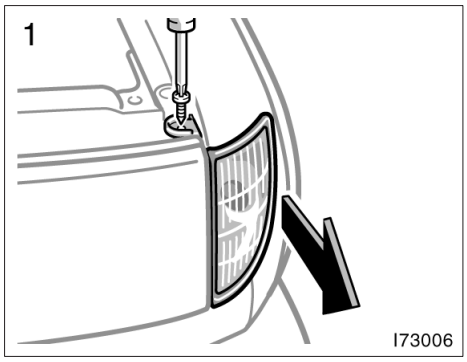

Använd stjärnskruvmejsel.

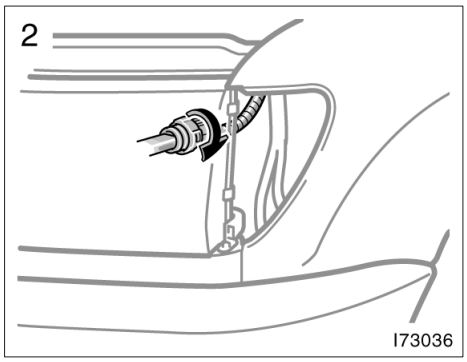

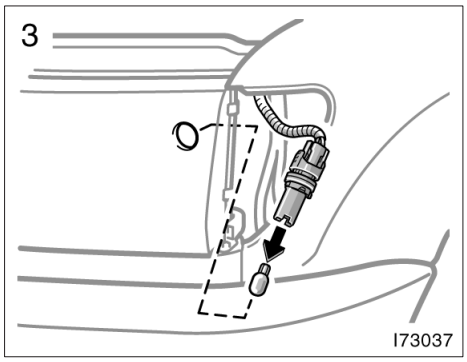

—Främre körriktningsvisare

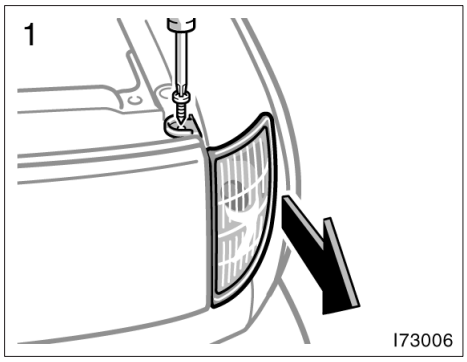

Använd stjärnskruvmejsel.

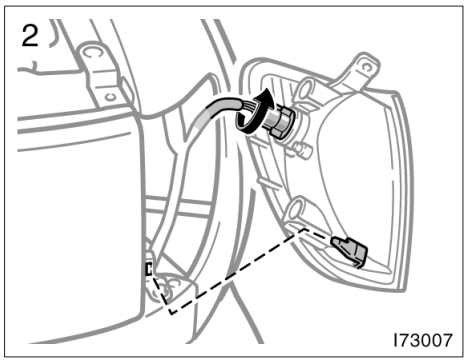

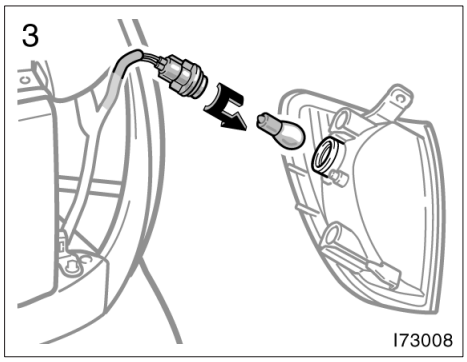

—Körriktningsvisare, sida

1

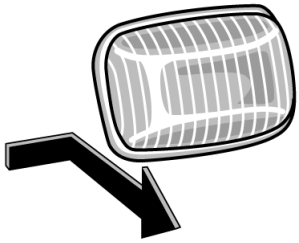

I73009

2

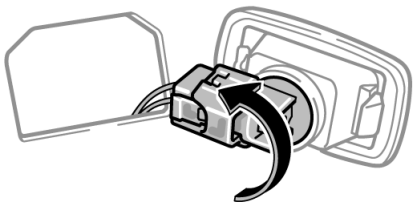

I73010

3

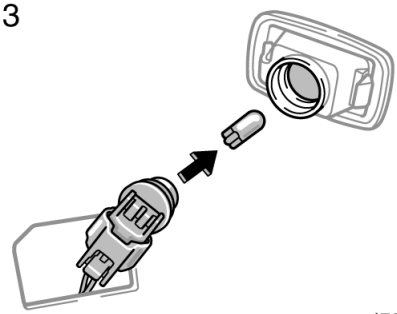

I73011

—Dimljus, bak

1

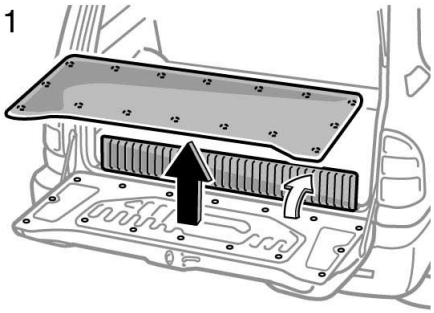

I73024

2

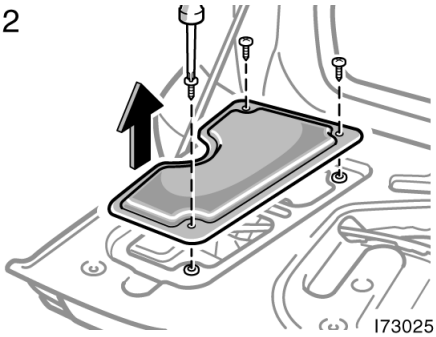

I73025

Använd stjärnskruvmejsel.

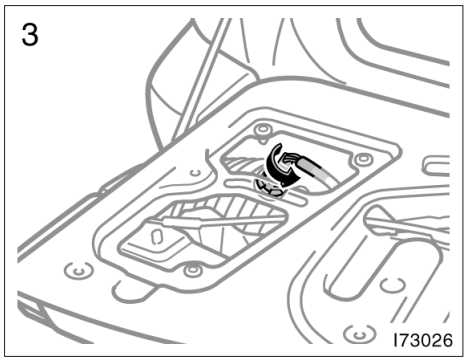

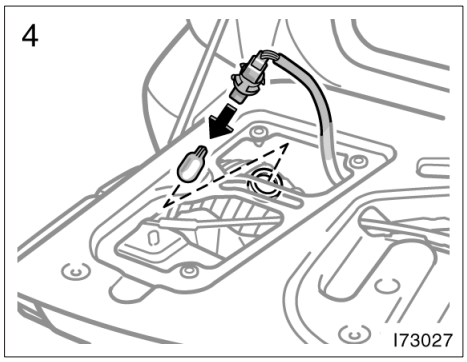

—Körriktningsvisare bak, back– och broms–/baklyktor

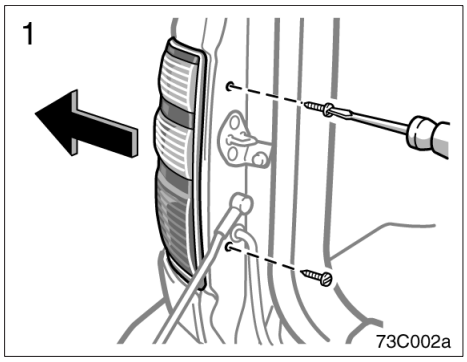

Använd en platt skruvmejsel.

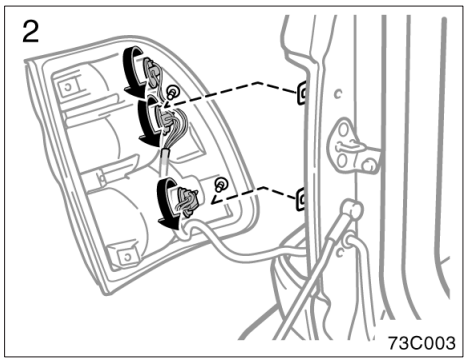

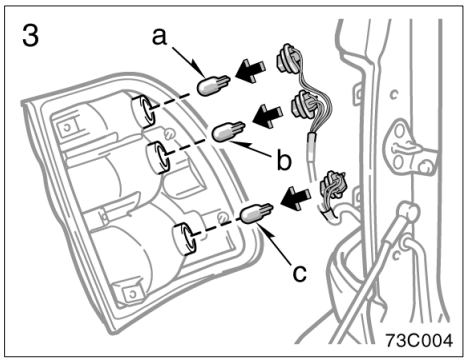

a: Backlykta
b: Bakre körriktningsvisare
c: Broms– och bakljus

—Nummerskyltsbelysning

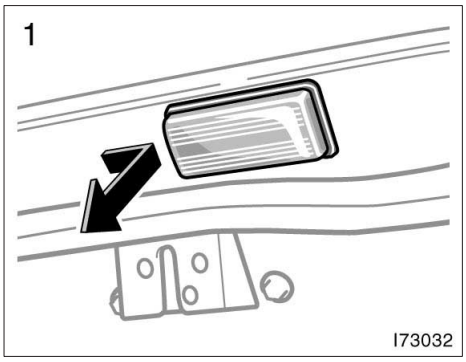

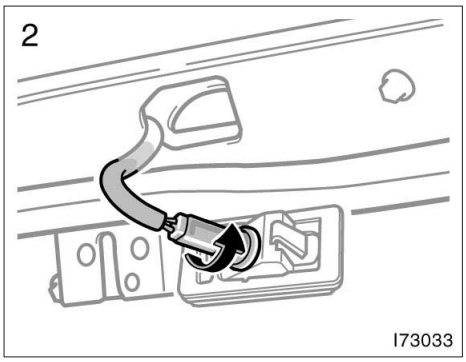

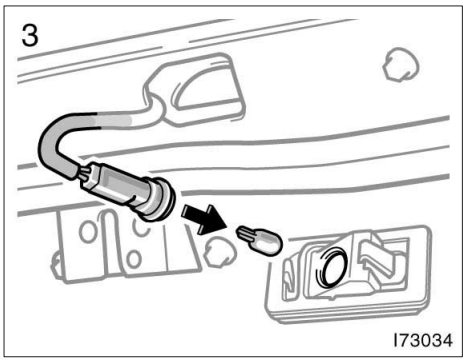

Del 8
TEKNISKA DATA

- Mått 418
- Vikt 418
- Motor 419
- Bränsle 419
- Servicedata 420
- Däck 424
- Säkringar 424

Mått

Längd	mm	4.890
		4.940*1
Bredd	mm	1.940
Höjd	mm	1.880
		1.920*2
		1.850*3
		1.890*2,3
Axelavstånd	mm	2.850
Spårvidd fram	mm	1.620
Spårvidd bak	mm	1.615

*1: Elektrisk vinsch
*2: Med takräcke
*3: Med aktiv höjdkontroll

Vikt

kg

Totalvikt (GVM)	3.260
Max tillåtet axeltryck (MPAC)	
Fram	1.630
Bak	1.950
Kultryck	140
Bogsering*	
Bromsad	3.500
Obromsad	750

*: Högst 12% stigning

Motor

Modell:
2UZ–FE och 1HD–FTE

Typ:
2UZ–FE–motor
8 cylindrig V–motor, 4–takt, bensin
1HD–FTE–motor
6–cylindrig radmotor, 4–takt, diesel (med turbo)

Cylinderdiameter och slaglängd, mm:
2UZ–FE–motor
94,0 × 84,0
1HD–FTE–motor
94,0 × 100,0

Motorvolym, cm^3:

2UZ–FE–motor	4.664
1HD–FTE–motor	4.164

Bränsle

Bränsle:

Bensinmotor—
Premium blyfri, oktantal 95 eller högre. Om det inte går att få tag i bensin av denna typ kan du i nödfall köra på bensin med så lågt oktantal som 91.

Dieselmotor—
Dieselbränsle, cetantal 48 eller högre

Bränsletankens rymd, liter:
96

Servicedata

MOTOR

Ventilspel (kall motor), mm:

Bensinmotor	
Insug	0,15 – 0,25
Avgas	0,25 – 0,35
Dieselmotor	
Insug	0,17 – 0,23
Avgas	0,47 – 0,53

Tändstift:

DENSO SK20R11
NGK IFR6A11

Elektrodavstånd, mm:

1,1

Nedböjning av drivremmen i mm vid tryck med en tumme med ca 98 N (10 kp) (gäller ej vid montering av nya remmar):

Dieselmotor

1 8 – 11
2 13 – 18

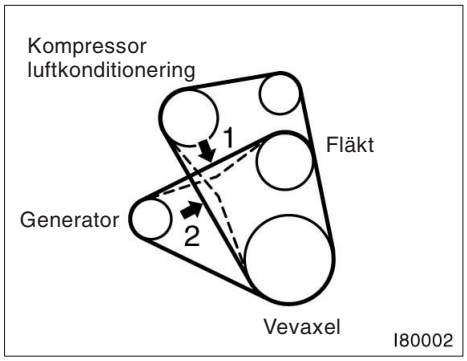

MOTOROLJA

Oljevolym (dränering och påfyllning), liter:

Bensinmotor	
Med filter	6,8
Utan filter	6,4
Dieselmotor	
Med filter	11,4
Utan filter	10,1

Oljekvalitet:

Vi har använt ”Toyota Genuine Motor Oil” i din Toyota. Toyota rekommenderar att du använder originalmotorolja. Annan motorolja av motsvarande kvalitet kan också användas.

Oljekvalitet:

Bensinmotor:
20W–50 och 15W–40—
API grade SJ eller SL multigrade motorolja
10W–30 och 5W–30—
API kvalitetsklass SJ ”Energy–Conserving”, SL ”Energy–Conserving” eller ILSAC multigrade motorolja.

Dieselmotor:
API CF–4 eller CF.
(Även API CE eller CD kan användas.)

Kontakta en auktoriserad Toyota–återförsäljare eller –verkstad, eller annan verkstad med motsvarande kvalifikationer och utrustning för att få mer information.

Rekommenderad oljeviskositet (SAE):

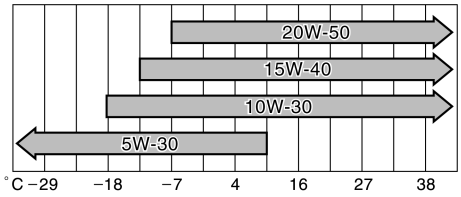

Ungefärlig medeltemperatur fram till nästa oljebyte

OIL03E

KYLSYSTEM

Kylsystemets rymd, liter:

Bensinmotor

Med värme bak	15,3
Utan värme bak	14,8

Dieselmotor

Med manuell växellåda	
Med kupévärmare	14,2
Utan kupévärmare	13,2
Med automatisk växellåda	
Med kupévärmare	13,3
Utan kupévärmare	12,8

Kylarvätska:

Kylsystemet i din Toyota är fyllt med ”Toyota Super Long Life Coolant”. Använd endast ”Toyota Super Long Life Coolant” eller likvärdig etylenglykolbaserad kylarvätska som inte innehåller silikat, amin, nitrit, eller borat med hybridorganisk syrateknik med lång livslängd. (Kylarvätska med hybridorganisk syrateknik med lång livslängd består av en kombination av låga fosfater och organiska syror.)

Använd inte enbart vatten.

Kontakta en auktoriserad Toyota–återförsäljare eller –verkstad, eller annan verkstad med motsvarande kvalifikationer och utrustning, för att få mer information.

BATTERI

Elektrolytens densitet vid 20°C:

1,250 – 1,290	Fulladdat
1,160 – 1,200	Halvladdat
1,060 – 1,100	Urladdat

Laddströmstyrka:

Snabbladdning	max 15 A
Normalladdning	max 5 A

KOPPLING

Pedalens spel, mm:
5 – 15

Vätska typ:
SAE J1703 eller FMVSS No.116 DOT 3

MANUELL VÄXELLÅDA

Kylsystemets rymd, liter:
2,7

Olja typ:
Växellådsolja API GL–4 eller GL–5

Rekommenderad oljeviskositet:
SAE 75W–90

AUTOMATISK VÄXELLÅDA

Oljevolym (dränering och påfyllning), liter:
Max. 3,0
Vätska typ:
”Toyota Genuine ATF WS”

Automatväxeloljan skall endast bytas vid behov.

Allmänt sett behöver automatväxeloljan bara bytas om bilen har körts under hårda förhållanden, som finns angivna i ”Toyota Servicebok” eller ”Toyota Garantibok”. Vid byte av olja i den automatiska växellådan rekommenderar Toyota att du använder ”Toyota Genuine WS” (ATF JWS3324 eller NWS9638) för att garantera optimal funktion. Andra automatväxeloljor av motsvarande kvalitet kan också användas.

Observera: Om du använder annan olja än ”Toyota Genuine ATF WS” kan växlingskvaliteten försämras, växellådan kan låsa sig och vibrationerna ökar, vilket kan leda till att den automatiska växellådan skadas. Av ovanstående skäl rekommenderar Toyota att du använder originalväxellådsolja från Toyota. Om du så önskar kan även annan automatväxelolja av motsvarande kvalitet användas.

Kontakta en auktoriserad Toyota–återförsäljare eller –verkstad, eller annan verkstad med motsvarande kvalifikationer och utrustning, för att få mer information.

FÖRDELNINGSVÄXELLÅDA

Kylsystemets rymd, liter:
1,3

Olja typ:
Växellådsolja API GL–4 eller GL–5

Rekommenderad oljeviskositet:
SAE 75W–90

DIFFERENTIAL

Kylsystemets rymd, liter:

Fram 1,6

Bak

Med differentialspärr bak	3,2
Utan differentialspärr bak	3,3

Differentialväxellådsolja

”Motorn i din Toyota är fylld med ”Toyota Genuine Differential Gear Oil. Använd Toyotas godkända ”Toyota Genuine Differential Gear Oil”, eller likvärdig olja, som motsvarar följande kvalitet och viskositet.

Olja typ:
Standarddifferential
Hypoidolja API GL–5
Differentialbroms
Hypoidolja för differentialbroms API GL–5

Rekommenderad oljeviskositet:
Över –18°C
SAE 90
Under –18°C
SAE 80W eller 80W–90

Kontakta en auktoriserad Toyota–återförsäljare eller –verkstad, eller annan verkstad med motsvarande kvalifikationer och utrustning, för att få mer information.

CHASSISMÖRJNING

Hjullager:
Litiumbaserat hjullagerfett, NLGI No.2

Främre drivaxlarnas tryckbussningar:
Syntetisk olja och litiumbasfett, NLGI No.1

Utgående axlar:
Spindelleder
Litiumbaserat smörjfett, NLGI No.2
Glidok
Litiumbaserat smörjfett, NLGI No.2 eller Molybdenumdisulfid–litiumbaserat smörjfett NLGI No.2

BROMSAR

Minsta tillåtna pedalspel när pedalen trampas ner med kraften 490 N (50 kp) och motorn igång, mm:

Vänsterstyrda bilar	116
Högerstyrda bilar	121

Pedalens spel, mm:
1 – 6

Parkeringsbromsens justering när spaken dras till med 196 N (20 kp):
4 – 10 hack

Vätska typ:
SAE J1703 eller FMVSS No.116 DOT 3

STYRSYSTEM

Spel i ratten:
Mindre än 40 mm

Vätska för servostyrning:
Automatväxelolja DEXRON®II eller III

FJÄDRING

Vätska typ:
Suspension fluid AHC

ELEKTRISK VINSCH

Kapacitet, N (kp):
9.800 (1.000)

Kylsystemets rymd, liter:
1,0

Vätska typ:
Automatväxelolja DEXRON®II eller III

Däck

Dimension:

275/70R16 114H
275/65R17 115H
275/60R18 113H

Lufttryck, kPa (kp/cm^2 eller bar):

Fram	200 (2,0)
Bak	220 (2,2)

Åtdragningsmoment för hjulmuttrar, Nm (kp):

Stålfälgar	209 (21,3)
Aluminumfälgar	131 (13,4)

OBSERVERA: För kompletterande information om däck (t.ex. byte av däck eller fälgar), se ”Kontroll av lufttrycket” på sid 393 till och med ”Råd om aluminiumfälgar” på sid 400.

Säkringar

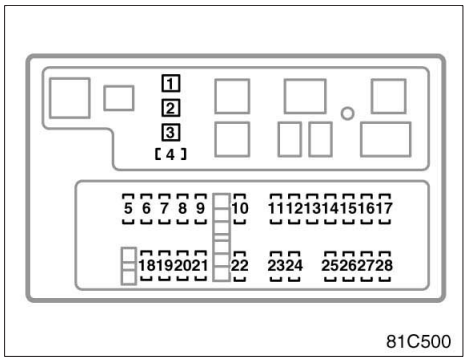

Motorrummet

Säkringar

1. **ABS NO.2 40 A:** ABS–bromsar
2. **ABS NO.1 50 A:** ABS–låsningsfria bromsar
3. **AHC 50 A:** Aktiv höjdkontroll (AHC)
4. **ST1 7,5 A:** Bränsleinsprutningssystem
5. **TOWING 30 A:** Används ej
6. **MIR HTR 15 A:** Eluppvärmda yttre backspeglar
7. **RR HTR 10 A:** Luftkonditionering, bak
8. **HAZ–TRN 15 A:** Varningsblinkers, körriktningsvisare
9. **ALT–S 7,5 A:** Laddningssystem
10. **NV–IR 20 A:** Används ej
11. **FR FOG 15 A:** Dimljus
12. **TOWING BRK 30 A:** Används ej
13. **HEAD CLNER 20 A:** Strålkastarspolare
14. **FR–IG 10 A:** Laddningssystem
15. **PANEL 7,5 A:** Instrumentbelysning
16. **TOWING TAIL 30 A:** Används ej
17. **TAIL 15 A:** Parkeringsljus, baklyktor

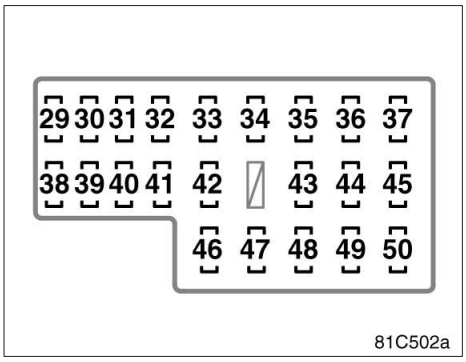

Fotutrymmet på vänster sida

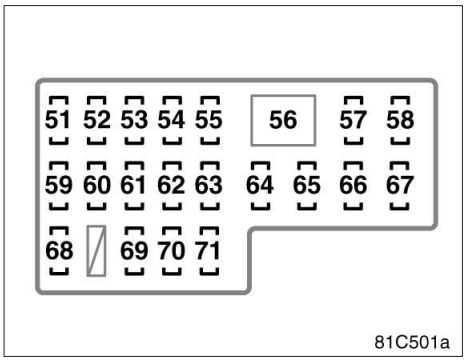

Vänster tröskel

18. **BAT 30 A:** Samtliga komponenter i ”ECU–B2”
19. **TEL 7,5 A:** Används ej
20. **AMP 30 A:** Ljudanläggning
21. **EFI eller ECD No.1 25 A:** Bränsleinsprutningssystem
22. **AM2 15 A:** Samtliga komponenter i ”IGN”
23. **ETCS 10 A:** Bränsleinsprutningssystem
24. **HORN 10 A:** Signalhorn
25. **HEAD (RH–LWR) 10 A:** Höger strålkastare (halvljus)
26. **HEAD (LH–LWR) 10 A:** Vänster strålkastare (halvljus)
27. **HEAD (RH–UPR) 20 A:** Höger strålkastare (helljus)
28. **HEAD (LH–UPR) 20 A:** Vänster strålkastare (helljus)
29. **PWR OUTLET 15 A:** Eluttag
30. **CIG 15 A:** Cigarettändare
31. **ACC 7,5 A:** Instrumentbelysning
32. **AM1 7,5 A:** Bränsleinsprutningssystem
33. **DEFOG 20 A:** Eluppvärmd bakruta
34. **AHC–B 15 A:** Aktiv höjdkontroll (AHC)
35. **FUEL HTR 20 A:** Bränslevärmare
36. **POWER HTR 7,5 A:** Kupévärmare
37. **AHC–IG 20 A:** Aktiv höjdkontroll (AHC)
38. **EFI eller ECD No.2 10 A:** Avgasreningssystem
39. **GAUGE1 10 A:** Instrument och mätare
40. **ECU–IG1 10 A:** Bränsleinsprutningssystem
41. **ECU–B1 10 A:** Navigationssystem
42. **DBL LOCK 15 A:** Dubbelsidig låsning
43. **A/C 15 A:** Luftkonditionering
44. **STOP 15 A:** Bromslampor
45. **OBD–2 7,5 A:** Självdiagnossystem
46. **IDEL UP 7,5 A:** Snabbtomgång
47. **LH SEAT 30 A:** Elinställbara stolar
48. **DOOR 25 A:** Centrallåssystem, elfönsterhissar
49. **SUN ROOF 25 A:** Elektronisk taklucka
50. **RR WIPER 15 A:** Torkare, bakruta
51. **ECU–B2 10 A:** Centrallåssystem, elfönsterhissar

52. **DIFF 20 A:** Fyrhjulsdrift
53. **WASHER 15 A:** Vindrutespolare
54. **RADIO 10 A:** Ljudanläggning
55. **DOME 10 A:** Kupélampor
56. **VGRS 40 A:** Varningslampa, styrsystem med variabel utväxling
57. **P/W (FL) 20 A:** Elektriska fönsterhissar
58. **P/W (RL) 20 A:** Elektriska fönsterhissar
59. **WIPER 25 A:** Vindrutetorkare
60. **ECU–IG2 10 A:** Luftkonditionering, bak
61. **SEAT HTR 15 A:** Eluppvärmda stolar
62. **GAUGE1 10 A:** Backlampor
63. **MET 7,5 A:** Instrument och mätare
64. **IGN 7,5 A:** Bränsleinsprutningssystem
65. **SECURITY 7,5 A:** Stöldskydd
66. **P/W (RR) 20 A:** Elektriska fönsterhissar
67. **P/W (FR) 20 A:** Elektriska fönsterhissar
68. **BATT CHARGE 30 A:** Används ej
69. **TIL&TEL 20 A:** Ställbar ratt
70. **RR A/C 30 A:** Luftkonditionering, bak
71. **RH SEAT 30 A:** Elinställbara stolar

Del 9
ALFABETISKT REGISTER

A

Aktiv höjdreglering
  Vätskenivå 392
Aktiv höjdkontroll (AHC) 189
Allmänna anvisningar vid inställning
  Framsäten 51
Andra stolsraden 56, 57
Antispinnkontroll 198
Arbeten du kan göra själv
  Säkerhetsanvisningar 381
Automatisk nivåjustering, TEMS 198
Automatisk växellåda
  Frikopplingsknapp 363
  Köra med automatisk växellåda 174
  Växellägen 174
  Växlingshastighet 174
Avstängningssystem för
  bränslepumpen 299

B

Bakdörr 40
Bakdörrlås 40
Bakre monitor,
  parkeringshjälpsystem 257
Bakre sidofönster 39
Bakrutetorkare spolare, reglage 148
Baksäte
  Tredje stolsraden 57
Batteri
  Gasvarning 402
  Kontroll av batteriets skick 402
  Säkerhetsföreskrifter 402
  Säkerhetsanvisningar vid laddning . . . 405
  Vinterkörning, tips 325
Behöver bilen repareras? 376
Bilbarnstol
  Använda övre remmen 120
  Bilbarnstol 103
  Försiktighetsåtgärder 102
  Montering 109, 117
  Olika typer av barnstolar 105
Bilvård
  Rengöring av kupén 370
  Skydda din Toyota från rost 366
  Tvättning och vaxning 367
Bromsar 305
Bromsar
  Parkering 186
  Slitagevarnare för bromsbelägg 310
Bränsle
  Bränsleekonomi 334
  Körning i andra länder 299
  Luftning av bränslesystemet 339
  Mätare 152
  Tanklock 43
  Tömning av vattenavskiljaren 392
  Öppnare till
    bränslepåfyllningslucka 43
Bränslefilter
  Tömning av vattenavskiljaren 392
Bränsleinformation 298
Burkhållare 269
Bältessträckare 75
Bärgning
  Bogsering i nödfall 360
  Bogseringskrok
    försiktighetsåtgärder 362
  Goda råd vid bogsering av bil som
    har fastnat 362
  Om bilen måste bärgas eller
    bogseras 358
  Släpvagn 327

C

CD–växlare
  CD–växlare 208
Cigarettändare och askkopp 260

D

Differentialbroms 313
Differentialspärr för bakhjulen 184
Dimljus, bak 141
Dimstrålkastare, fram 141
Domkraft
  Domkraft, placering 346
Däck
  Byta däck 345
  Däckinformation . 393, 394, 396, 397, 399
  Punktering 345
  Reservhjul 346
  Rotation 396

E

Elektrisk vinsch 273
Elhissreglage 36
Elmanövrerad taklucka 45

Elsystem
Batteri 402, 405
Placering av säkringar 380
Eluppvärmda stolar, strömställare 69
Eluppvärmning, bakruta 149
Eluppvärmning för yttre backspeglar . . . 150
Eluttag 261
Ekonomisk körning
Spara pengar på både
bränsle och reparationer 334

F

Fakta om oljeförbrukningen 303
Farthållare 186
Fjädring och chassi 316
Fjärrkontroll för ljudanläggning 235
Fotsteg på bakre stötfångaren 313
Framsäte
System för stolinställningsminne 53
Framsäten 51, 52
Fyrhjulsdrift
Användning av fyrhjulsdrift 180, 182
Fälgar
Råd om aluminumfälgar 400
Försiktighetsåtgärder vid lastning 311
Förvaringsfack i bakre konsolen 264

G

Glödlampa, byte 407
Glödlampor
Backljus 414
Bakre dimljus 413
Bakre körriktningsvisare 414
Broms– och bakljus 414
Dimstrålkastare, fram 410
Främre körriktningsvisare 412
Körriktningsvisare, sida 413
Nummerskyltsbelysning 415
Parkeringsljus 412
Strålkastare 408
Goda råd för körning 179
Golvmatta 293

H

Handskfack 264
Helljusblink 136
Hållare för förstahjälpen 267
Hållare för varningstriangel 268
Hög hastighet
Under inkörning 297
Högsta tillåtna hastigheter
Automatisk växellåda 174
Manuell växellåda 179
Höjdinställning av strålkastare 138
Höjdkontroll
Aktiv höjdkontroll (AHC) 189

I

Identifiering
Fordon 314
Motor 315
Indikeringssymboler 9
Inkörningsperiod 297
Inkörningsperiod, råd 297
Innan du startar motorn 318
Instrumentpanel
Bränslemätare 152
Cigarettändare och askkopp 260
Indikeringssymboler 9
Klocka 256
Kontroll av ljusstyrka 140
Oljetryckmätare 153
Trippmätare 155
Varvräknare 154
Vägmätare 155
Instrumentbelysning 140
Inställning
Andra stolsraden 56
Bälten 71
Framsäten 51, 52
Tredje sätesraden 61
Insynsskydd 272
Invändig backspegel med
bländningsskydd 132

K

Kall väderlek
Drift 325
Kassettspelare 208
Katalysator 300, 301
Klocka 256
Koloxidvarning 303
Kontroll av kylare,
kondensor och intercooler 391
Kontroll av ljusstyrka 140
Kontroll av motoroljenivån 386
Kontroller före körning 321
Krockkuddar 79

Krockkudde för förare och
framsätespassagerare 79
Kupébelysning 142
Kylare
Kylarvätska 390
Kylarvätska
Temperaturmätare 152
Vinterkörning, tips 325
Kylbox 265
Kylsystem
Expansionskärl och behållare 390
Kylarlock 344
Kylarvätskenivå. 390
Vinterkörning, tips 325
Överhettad motor 344
Köra
Automatisk växellåda 174
Manuell växellåda 179
Körtips 318
Körning i andra länder 299
Körning i terräng,
säkerhetsanvisningar 296, 324
Körning med släpvagn 327
Körriktningsvisare 136
Körtips
Ekonomisk körning 334
Goda råd för körning 174, 179
Kontroller före körning 321
Köra med automatisk växellåda 174
Köra med manuell växellåda 179
Körtips för olika förhållanden 323
Vinterkörning, tips 325

L

Lastsäkringsringar 271
Ljudanläggning 208
Ljudanläggning, bak 234
Luftkonditionering 238
Luftkonditionering, bak 250
Luftning 339
Läslampor 143
Lås
Bakdörr 40
Rattstång 172
Sidodörrar 29

M

Manuell växellåda
Köra med manuell växellåda 179
Växellägen 179
Motor
Att starta motorn 318
Avgasrening 300, 301
Innan du startar motorn 318
Katalysator 300, 301
Kontroll av kylarvätskenivån 390
Motorhuvspärr 42
Motoroljenivå. 386
Motorrummet 378, 379
Oljeförbrukning: 303
Oljetryckmätare 153
Stäng av motorn. med turbomotor 321
Varning för avgaser 303
Överhettning 344
Motorhuvspärr 42
Motorolja
Vinterkörning, tips 325
Mätare
Bränsle 152
Kylarvätskans temperatur 152
Oljetryck 153

N

Nackskydd 68
Nycklar 14, 363
Nödsituation
Bogsering 358
Luftning av bränslesystemet 339
Om bilen inte startar 338
Om bilen måste bärgas eller
bogseras 358
Om det inte går att flytta
växelväljarspaken 363
Om du tappat bort
bilnycklarna 363, 364
Om motorn stannar under körning 343
Punktering 345
Start med startkablar 340
Varningsblinkers 140
Överhettning 344

O

Olja
Aktiv höjdreglering 392
Förbrukning 303
Tryckmätare 153
Viskositet och kvalitet 386
Oljeförbrukning: 303
Oljetryckmätare 153
Omkopplare för eluppvärmning
av bakrutan 149

P

Parkeringsbroms
Drift 186
Varningslampa 186
Placering av säkringar 380
Polering 367
Punktering
Byta hjul 354
Demontering av hjulsida 351
Domkraftens placering 352
Efter däckbytet 357
Hjulblock 350
Hjulmuttrar 355
Hissa upp bilen 353
Lossa hjulmuttrarna 351
Montering av hjulsida 356
Om du får punktering 345
Säkerhetsanvisningar för
användning av domkraft 345
Sänk ned bilen 356
Påfyllning av spolarvätska 407

R

Radio 208
Rattstång
Rattlås 172
Reglage, instrumentpanel 2, 8
Rengöring av kupén 370
Reservhjul 346
Rockhängare 294
Rostskydd 366
Råd om aluminumfälgar 400

S

Sidodörrlås 29
Sidospegelreglage, elektriskt 130
Skydda din Toyota från rost 366
Slitagevarnare för bromsbeläggen 310
Sminkspeglar 134
Snabbtomgång 173
Snabbtomgång, reglage 252
Solskydd 133
Speglar
Invändig backspegel med
bländningsskydd 132
Speglar
Elmanövrerbara backspeglar 130
Infällbara backspeglar 131
Sminkspegel 134
Yttre backspeglar 129
Specialnycklar 364
Spolarvätska
Påfyllning av spolarvätska 407
Stabiliseringssystem 201
Start av motorn 318
Start med startkablar 340
Starta
Kall väderlek, körning 318
Motor 318
Start med startkablar 340
Startspärr 17
Strålkastare, omkopplare 136
Strålkastare, halvljus 136
Strömbrytare för snabbvärme 253
Strömbrytare
Bakre dimljus 141
Bakrutetorkare och –spolare 148
Eluppvärmd bakruta 149
Eluppvärmning för yttre
backspeglar 150
Helljus/halvljus och
körriktningsvisare 136
Tändningslås 172
Varningsblinkers 140
Vindrutetorkare och spolare
(Med intervallfunktion) 147
Vindrutetorkare och spolare
(Med regnavkänning) 145
Strömställare för
strålkastarrengöring 148
Styrsystem
Elinställning av ratten 128
Manuell inställning av ratten 128
Styrsystem med variabel utväxling 204
System för stolinställningsminne 53
Ställbar ratt 128
Stödstag, motorhuv 42
Stöldskydd 31
Stöldskydd, rattlås 172
Stöldskyddsdekaler 315

Säkerhetsanvisningar vid lastning
på takräcke 312
Säkerhetsbälten
Bälten, säkerhetsanvisningar 71, 75
Rengöring 370
Sätta fast 71
Säkerhetskontroller, före körning 321
Säkerhetskrok 293
Säten 50

T

Taklucka 45
Tekniska uppgifter 418
Teleskopisk rattstång 128
Temperaturmätare för kylarvätska 152
Tillbehörsfack 265
Torkar– och spolaromkopplare
(Med intervallfunktion) 147
Torkar– och spolaromkopplare
(Med regnavkänning) 145
Tredje sätesraden 61
Trippmätare 155
Trådlös fjärrkontroll 20
Tvättning och vaxning 367
Tändningslås 172
Tändningslåsbelysning 144
Tändstift
Tändstift med iridiumelektroder 305

U

Under
Inkörning 297
Underhåll
Behöver bilen repareras? 376
Fakta om underhåll 374
Gör–det–själv–service 381
Vem skall utföra service? 374
Underhåll och reparationer 374
Uppvärmning bak 249
Utetermometer, display 256
Utomlands, körning 299

V

Varning för avgaser 303
Varning vid avstängning av
turbomotor 321
Varningsblinkers 140
Varvräknare 154
Verktyg 346
Vinsch
Elektrisk 273
Vinterkörning, tips 325
Voltmätare 154
Vägmätare 155
Vältningsavkännare för
sidokrockgardiner 263
Vätskenivå
Aktiv höjdreglering 392
Spolarvätska 407

Y

Yttre backspeglar
elmanövrerade 130
fällbara 131
Yttre 129

Ö

Överhettning, motor 152, 344
Översikt
Motorrummet 378, 379
Översikt av instrumentpanelen 2, 8