Förord

Vi hälsar dig välkommen till den växande kretsen av kvalitetsmedvetna bilägare som kör Toyota. Vi är stolta över den avancerade konstruktionen och den höga kvaliteten hos våra bilar.

I den här instruktionsboken beskrivs utrustningen och funktionerna hos din nya Toyota. Läs instruktionerna noggrant och se till att alla i bilen följer dem. Då kan du njuta av många års säker och problemfri körning. Läs denna instruktionsbok mycket noga, den innehåller viktig information om din Toyota.

När det gäller service, tänk då på att din Toyota återförsäljare är den som bäst känner din bil och att det ligger i hans intresse att du är nöjd med din bil. Toyotas återförsäljare ger dig all den kvalificerade service och annan hjälp du kan behöva.

Låt denna instruktionsbok följa med bilen om du säljer den. Informationen är viktig även för nästa ägare.

All information och alla uppgifter i instruktionsboken är de som gällde vid tryckningen. Eftersom Toyota utvecklar sina produkter löpande förbehåller vi oss rätten att när som helst ändra specifikationerna utan föregående meddelande.

Lägg märke till att instruktionsboken gäller flera modeller och beskriver olika utföranden, inklusive utrustning som ej är standard. Det kan därför finnas beskrivningar av system och detaljer som inte finns på din bil.

TOYOTA MOTOR CORPORATION

© 2002 TOYOTA MOTOR CORPORATION

Alla rättigheter förbehålles. Denna instruktionsbok får inte reproduceras eller kopieras, helt eller delvis, utan skriftligt tillstånd från Toyota Motor Corporation.

Viktig information om denna instruktionsbok

Varningstexter – personskador och bilskador

I instruktionsboken ser du ibland avsnitt märkta VARNING eller OBSERVERA. Följ varningstexterna noggrant för att undvika person– eller bilskador.

Vi beskriver de olika varningstyperna nedan, hur de ser ut och hur den används i handboken.

⚠ VARNING

Varnar för risker som kan medföra personskador om varningstexten ignoreras. Texten talar om vad du skall göra eller inte göra för att undvika eller minska risken för dig själv och Andra.

OBSERVERA

Varnar för risker som kan medföra skador på bilen eller annan utrustning om varningstexten ignoreras. Texten talar om vad du skall göra eller inte göra för att undvika eller minimera risken för skador på bilen och övrig egendom.

Varningsmärke

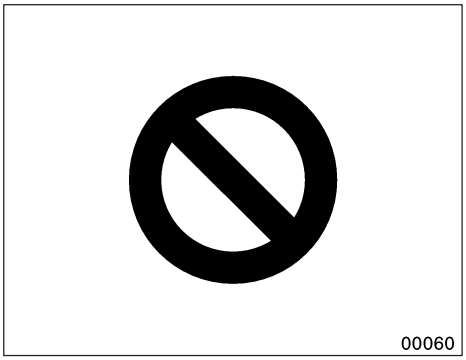

När du ser varningssymbolen ovan betyder det: “Gör inte...”, “Låt bli”, eller “Låt inte detta hända”.

Name

Viktig information om din Toyota

Tillbehör, reservdelar och ändringar av din Toyota

Det finns idag ett stort utbud av reservdelar och tillbehör till din Toyota, också från främmande leverantörer. Om du använder andra reservdelar och tillbehör än originaldelar från Toyota finns det risk att bilens trafiksäkerhet försämras påtagligt, även om dessa delar skulle vara godkända av vissa kontrollmyndigheter i landet. Toyota ikläder sig inget ansvar för främmande reservdelar eller tillbehör som inte är Toyota originaldelar och inte heller för utbytes– eller monteringsarbete som innefattar sådana delar.

Bygg aldrig om din bil och extrautrusta den inte med andra delar än Toyota originaldelar. Sådana ändringar kan påverka bilens prestanda, säkerhet eller hållfasthet, och till och med bryta mot säkerhetslagstiftningen. Dessutom täcker garantin inte skador eller prestandaproblem som hänger samman med sådana ändringar.

Installation av mobil kommunikationsradio

Installation av kommunikationsradio kan påverka bilens många elektroniska system, t.ex. systemen för bränsleinsprutning, elektronisk gasspjällskontroll, farthållare, ABS bromsar, aktiv höjdkontroll, Toyota Skyhook, krockkuddar och bältessträckare. Tag därför kontakt med din Toyota–återförsäljare beträffande speciella monteringsanvisningar för installation av kommunikationsradio.

Name

Service och underhåll

Se det särskilda “service–” eller “garantihäftet”.

Om bilen skall skrotas

Krockkudde– och bältessträckarsystemen i din Toyota innehåller explosiva kemikalier. Om bilen skrotas med krockkudde– och bältessträckarsystem kvar i bilen kan de orsaka brand eller annan olycka. Se till att krockkudde– och bältessträckarsystemen demonteras och tas om hand av din Toyota–återförsäljare eller annan kvalificerad verkstad, innan du lämnar bilen till skrotning.

Tips för körning på goda och dåliga vägar samt i terräng

Denna bil tillhör SUV–kategorin – terränggående fordon. Bilar i denna kategori är betydligt mer benägna att välta än andra fordonstyper. Denna bil skall hanteras och manövreras på annat sätt än en vanlig personbil på grund av att den också är avsedd för terrängkörning Bilen har högre markfrigång och tyngdpunkt än vanliga personbilar. Denna speciella konstruktion gör bilen mer benägen att välta. Om bilen inte hanteras på korrekt sätt kan föraren tappa kontrollen över bilen vilket kan leda till olyckor eller att bilen välter, vilket kan ge upphov till livshotande skador. Läs därför “Terrängfordon, säkerhetsanvisningar” på sid 264 samt “Terrängkörning, säkerhetsanvisningar” på sid 290.

Name

Innehållsförteckning

1 INSTRUMENT OCH MANÖVERORGAN Sida

1 Översikt av instrument och manöverorgan **1**

2 Nycklar och dörrar **13**

3 Säten, bälten, ratt och speglar **43**

4 Belysning, torkare samt eluppvärmning av bakruta och backspeglar **117**

5 Instrument, mätare och varningslampor **133**

6 Tändningslås, växellåda och parkeringsbroms **151**

7 Ljudanläggning **183**

8 Luftkonditionering **209**

9 Övrig utrustning **227**

2 INNAN DU BÖRJAR KÖRA DIN NYA TOYOTA **263**

3 START OCH KÖRNING **283**

4 I EN NÖDSITUATION **299**

5 ROSTSKYDD OCH BILVÅRD **325**

6 OM UNDERHÅLL **333**

7 ARBETEN DU KAN GÖRA SJÄLV

1 Inledning **337**

2 Motor och chassi **343**

3 Elektriska komponenter **359**

8 TEKNISKA DATA **373**

9 ALFABETISKT REGISTER **383**

Name

Del 1–1
INSTRUMENT OCH MANÖVERORGAN

Översikt av instrument och manöverorgan

- Översikt av instrumentpanelen 2
- Översikt av instrumenten 8
- Indikerings– och kontrollampor på instrumentpanelen 9

Översikt av instrumentpanelen

▶Vänsterstyrda bilar (bild A)

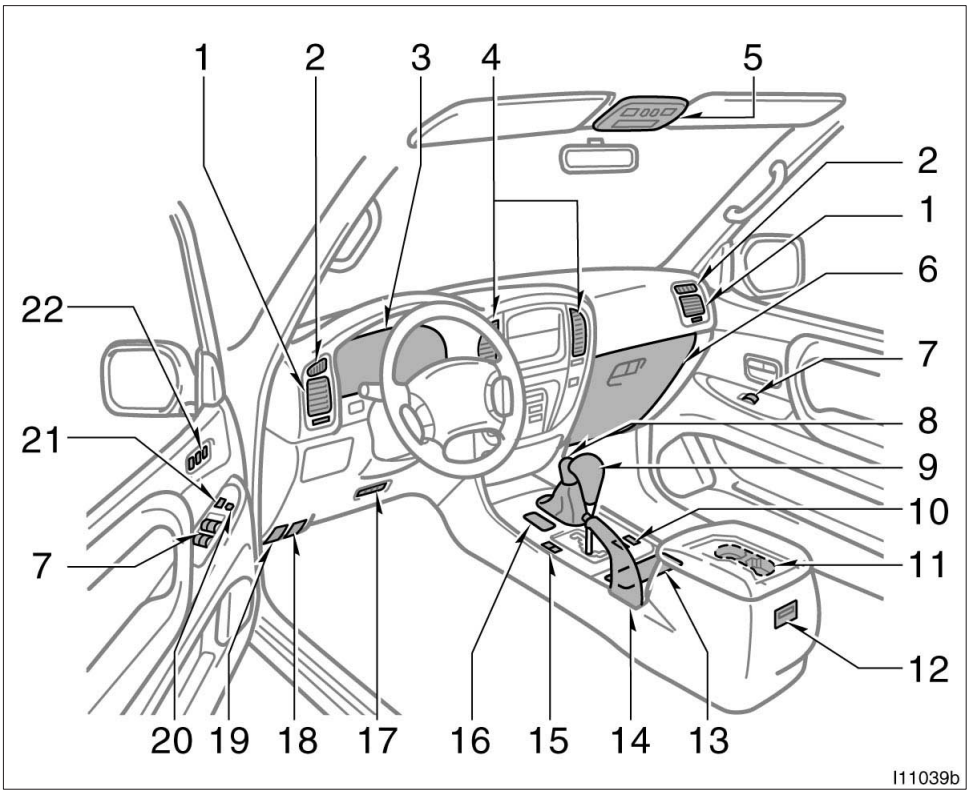

1. Sidoventiler
2. Defroster för sidofönster
3. Instrumentgrupp
4. Mittenventiler
5. Strömbrytare för elmanövrerad taklucka och/eller läslampor
6. Handskfack
7. Elfönsterhissreglage
8. Spak för fyrhjulsdrift
9. Växelväljare för automatisk växellåda eller växelspak för manuell växellåda
10. Strömbrytare till eluppvärmda stolar
11. Burkhållare (i konsolen)
12. Ljudanläggning, bak
13. Burkhållare
14. Parkeringsbroms
15. Tangenter för start på 2:an och val av växlingsprogram
16. Strömbrytare för aktiv höjdkontroll och fjädringssystem (Skyhook TEMS)
17. Nedre luftventil
18. Motorhuvspärr
19. Öppning av tankluckan
20. Låstangent för fönsterhissar
21. Centrallås
22. Minnesknapp för stolinställning

▶**Vänsterstyrda bilar (bild B)**

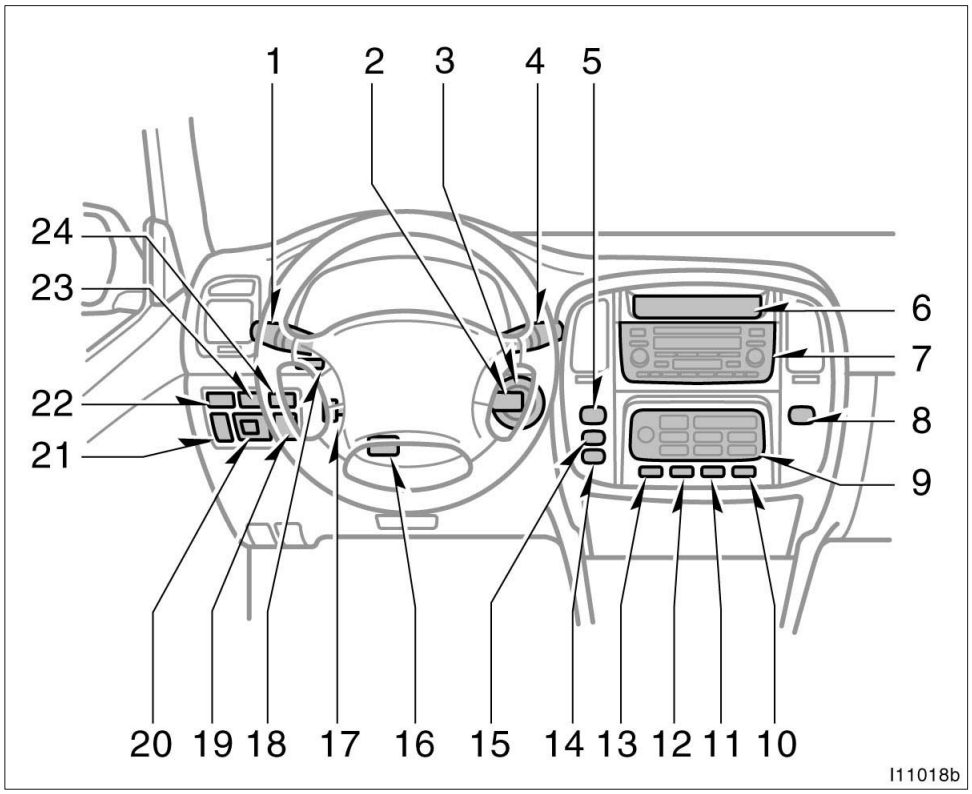

1. Spak för strålkastare, blinkers och främre dimstrålkastare
2. Reglage för farthållare
3. Tändningslås
4. Torkar– och spolaromkopplare
5. Varningsblinkers
6. Klocka/utetermometer och informationsfönster
7. Ljudanläggning
8. Bältesvarnare för framsätespassageraren
9. Luftkonditioneringsreglage
10. Elvärme för yttre backspeglar
11. Luftkonditionering, bak
12. Tangent för värmare, bak
13. Elvärme för bakrutan
14. Strömbrytare för låsning av centerdifferentialen
15. Strömbrytare antenn
16. Spärr för höjning/sänkning av ratten
17. Elinställning av ratten i höjd– och längdled
18. Reostat för instrumentbelysning
19. Strömbrytare för låsning av bakre differentialen
20. Elinställning av backspeglarna
21. Höjdinställning av strålkastare eller strålkastarspolare
22. Strömbrytare, dimljus bak
23. Strömbrytare för hög tomgång eller extravärme
24. Avstängning av sensorfunktionen för sidoskyddsgardinerna

▶Vänsterstyrda bilar (nedre delen av instrumentpanelens mittsektion)

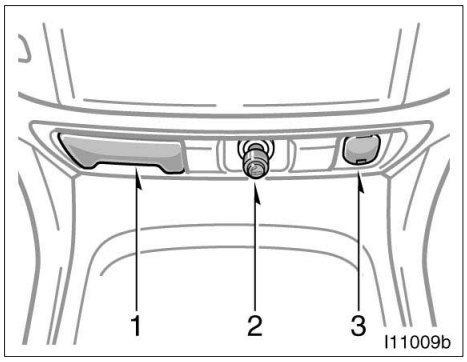

Typ A

1. Askkopp
2. Cigarettändare
3. Eluttag

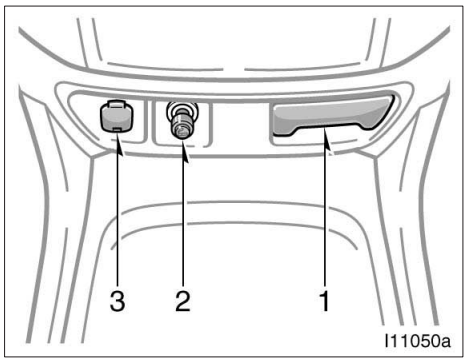

Typ B

▶Högerstyrda bilar (bild A)

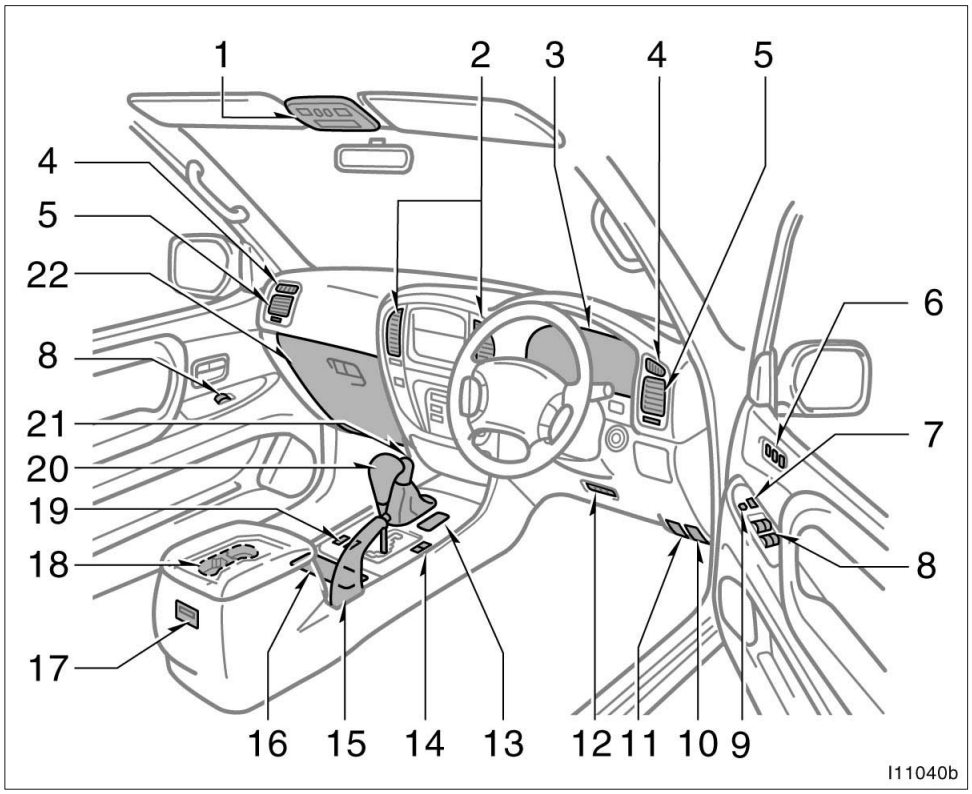

1. Strömbrytare för elmanövrerad taklucka och/eller läslampor
2. Mittenventiler
3. Instrumentgrupp
4. Defroster för sidofönster
5. Sidoventiler
6. Minnesknapp för stolinställning
7. Centrallås
8. Elfönsterhissreglage
9. Låstangent för fönsterhissar
10. Öppning av tankluckan
11. Motorhuvspärr
12. Nedre luftventiler
13. Strömbrytare för aktiv höjdkontroll och fjädringssystem (Skyhook TEMS)
14. Tangenter för start på 2:an och val av växlingsprogram
15. Parkeringsbroms
16. Burkhållare
17. Ljudanläggning, bak
18. Burkhållare (i konsolen)
19. Strömbrytare till eluppvärmda stolar
20. Växelväljare för automatisk växellåda eller växelspak för manuell växellåda
21. Spak för fyrhjulsdrift
22. Handskfack

▶Högerstyrda bilar (bild B)

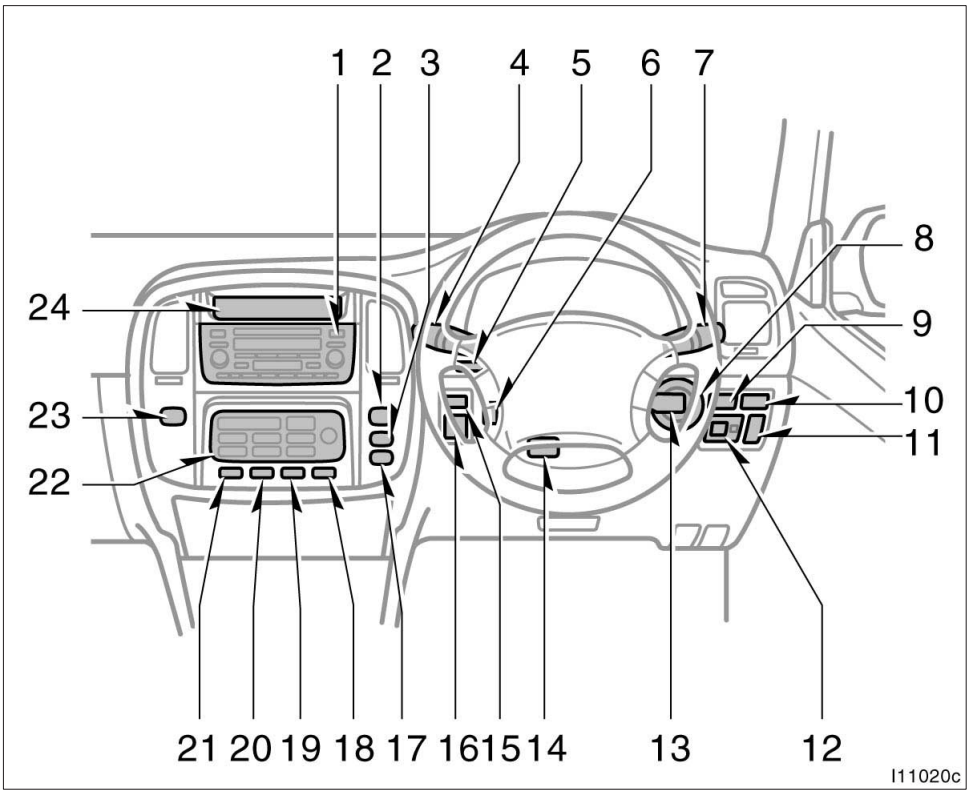

1. Ljudanläggning
2. Varningsblinkers
3. Strömbrytare antenn
4. Strömställare för strålkastare, blinkers och dimljus fram,
5. Reostat för instrumentbelysning
6. Elinställning av ratten i höjd– och längdled
7. Torkar– och spolaromkopplare
8. Tändningslås
9. Strömbrytare för hög tomgång eller extravärme
10. Strömbrytare, dimljus bak
11. Höjdinställning av strålkastare eller strålkastarspolare
12. Elinställning av backspeglarna
13. Reglage för farthållare
14. Spärr för höjning/sänkning av ratten
15. Avstängning av sensorfunktionen för sidoskyddsgardinerna
16. Strömbrytare för låsning av bakre differentialen
17. Strömbrytare för låsning av centerdifferentialen
18. Elvärme för bakrutan
19. Tangent för värmare, bak
20. Luftkonditionering, bak
21. Elvärme för yttre backspeglar
22. Luftkonditioneringsreglage
23. Bältesvarnare för framsätespassageraren
24. Klocka/utetermometer och informationsfönster

▶Högerstyrda bilar (nedre delen av instrumentpanelens mittsektion)

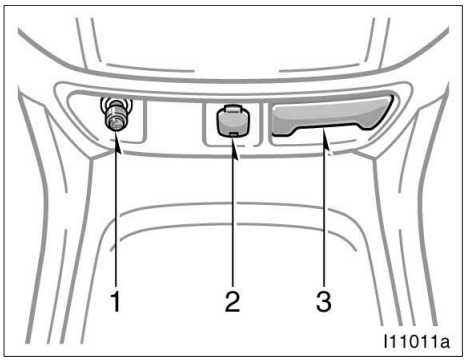

Typ A

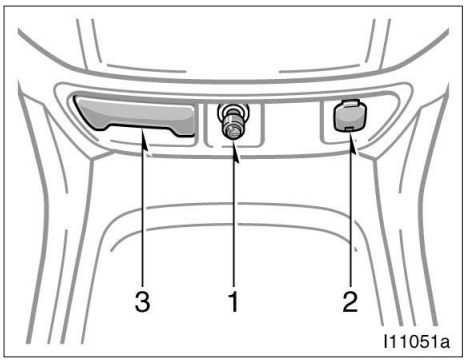

Typ B

1. Cigarettändare
2. Eluttag
3. Askkopp

Översikt av instrumenten

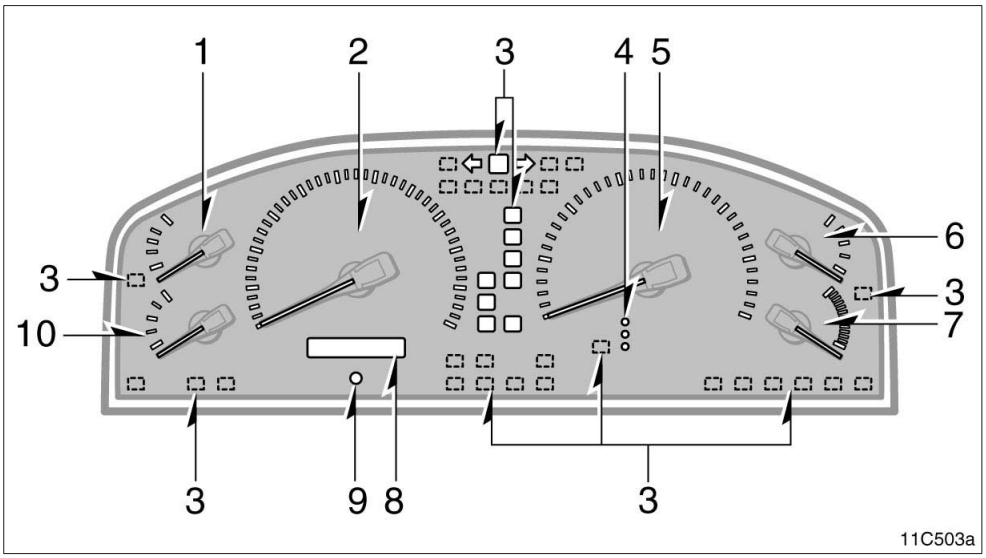

1. Voltmätare
2. Hastighetsmätare
3. Indikerings– och kontrollampor
4. Indikeringslampa för höjdkontroll
5. Varvräknare
6. Oljetryckmätare
7. Temperaturmätare för kylarvätska
8. Vägmätare och två trippmätare
9. Nollställningsknapp för trippmätarna
10. Bränslemätare

Indikerings– och kontrollampor på instrumentpanelen

	Varningslampa för bromssystemet*1
	Bältesvarnare för förarplatsen*1
	Laddningsvarningslampa*1
	Oljetryckvarningslampa*1
	Varningslampa för elsystemet*1
	Varningslampa för låg bränslenivå*1
	Varningslampa för krockkuddesystemet*1
ABS	Varningslampa för ABS–systemet*1
	Dörrvarningslampa*1
T-BELT	Byt kamremmen*1
	Töm vattenavskiljaren*1
A/T P	Varning “P”–läget ej inkopplat*1
A/T OIL TEMP	Varningslampa för hög temperatur i automatväxellådan*1

	Indikeringslampa för bakljuset
	Helljuset tänt
	Körriktningsvisare
	Indikeringslampa, förvärmning pågår
	Indikeringslampa för låst bakre differential
	Indikeringslampa för låst centerdifferential
O/D OFF	Indikeringslampa, överväxeln bortkopplad*2
2nd STRT	Indikeringslampor för start på 2:ans växel (automatväxellåda)
ECT PWR	Indikeringslampa för “PWR” växlingsprogram
CRUISE	Indikeringslampa, farthållare*3
PRND 432L	Indikeringslampa, automatisk växellåda (modell med 5–stegad automatisk växellåda)
P R N D 2 L	Indikeringslampa, automatisk växellåda (modell med 4–stegad automatisk växellåda)
VSC OFF	Indikeringslampa, stabiliseringssystem avstängt*1

VSC TRC	Indikeringslampa, stabiliserings– och antispinnsystem*1
VGRS	Varningslampa, variabel utväxling
ACTIVE TRC	Indikeringslampa, antispinnsystemet avstängt
	Indikeringslampa, hjulspinn
RSCA OFF	Avstängning av sensorfunktionen för sidoskyddsgardinerna*4
	Indikeringslampa, främre dimstrålkastare
	Indikeringslampa för bakre dimljus

*1: Se vidare “Indikeringslampor och varningssummer på sid 138.

*2: Om lampan blinkar, se “Automatisk växellåda” på sid 154.

*3: Om lampan blinkar, se “Farthållare” på sid 154.

*4: Se vidare “Avstängning av sensorfunktionen för sidoskyddsgardir på sid 80.

Del 1–2
INSTRUMENT OCH MANÖVERORGAN

Nycklar och dörrar

- Nycklar 14
- Startspärrsystemet 17
- Dörrar 20
- Stöldskydd 29
- Elektriska fönsterhissar 31
- Bakre sidofönster 34
- Baklucka 35
- Motorhuv 37
- Tanklock 38
- Elmanövrerad taklucka 40

Nycklar

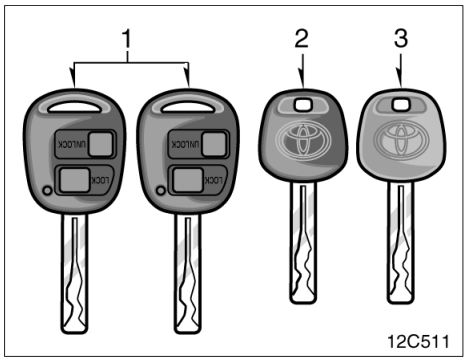

Typ A

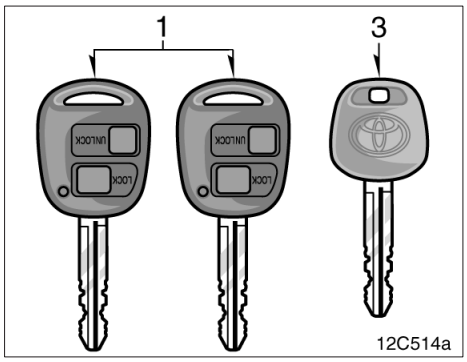

Typ B

Med bilen levereras två olika nycklar.

1. Huvudnycklar (svart)—går till alla lås. Om du behöver en ny nyckel måste din Toyota–återförsäljare låna en av dem för att kunna göra en ny nyckel med inbyggd transponder.
   De här nycklarna är försedda med fjärrkontrollsändare. Mer uppgifter om fjärrlåssystemet finns i “Fjärrlåssystem” på sid 22.
2. Huvudnyckel (svart)—går till alla lås. Om du behöver en ny nyckel måste din Toyota–återförsäljare låna den här nyckeln för att kunna göra en ny nyckel med inbyggd transponder.
3. Servicenyckel (grå)—Denna nyckel går ej till handskfacket.

I nyckelgreppet på huvud– och servicenycklarna sitter ett transponderchip som är helt avgörande för startspärrsystemets funktion. Var försiktig så att du inte förlorar dessa nycklar. Dubblettnycklar som du gör själv kan inte användas för att stänga av systemet eller starta motorn.

För att skydda saker i handskfacket mot stöld bör du endast lämna ifrån dig servicenyckeln till vakten på en bevakad parkering.

Eftersom sidodörrarna och bakluckan kan låsas utan nyckel bör du alltid ha med dig en reservhuvudnyckel om du skulle råka låsa in nycklarna i bilen.

Mer uppgifter om fjärrlåssystemet finns i “—Fjärrlåssystem” på sid 22.

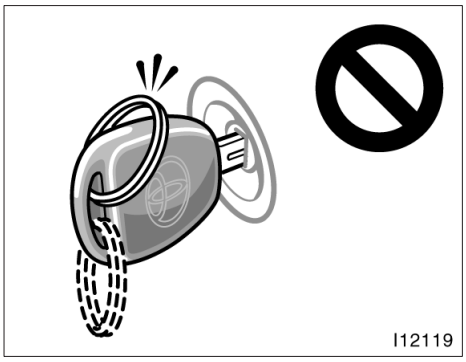

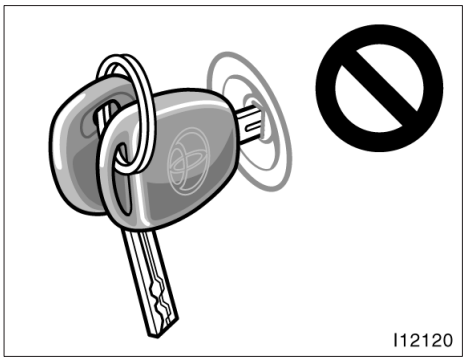

OBSERVERA

Observera följande när du använder en nyckel med inbyggd transponder:

- ***Låt inte nyckelringen vila mot nyckelgreppet när du startar bilen, och tryck inte nyckelringen mot nyckelgreppet. Detta kan göra att motorn inte startar, eller att den stannar kort efter start.***
- ***När du startar motorn får inte nyckeln komma i kontakt med någon annan nyckel med transponder (inklusive nycklar till andra bilar) och tryck aldrig en annan nyckel mot nyckelgreppet. Detta kan göra att motorn inte startar, eller att den stannar kort efter start. Om detta skulle hända skall du ta ur nyckeln och sätta in den igen efter det att du tagit bort andra transponder-nycklar (inklusive nycklar till andra bilar) från nyckelringen. Du kan också täcka över dem med handen när du startar motorn.***

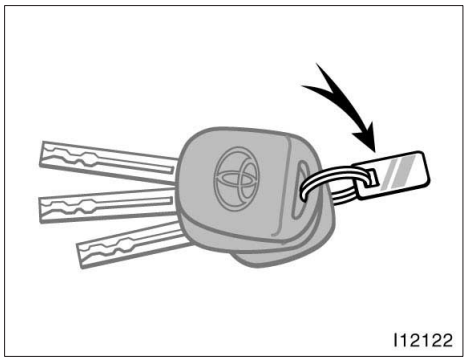

- ***Böj inte nyckelgreppet.***
- ***Täck inte över nyckelgreppet med material som blockerar elektromagnetisk strålning.***
- ***Slå inte nyckeln hårt mot andra föremål.***
- ***Låt inte nyckeln ligga så att den utsätts för stark värme under någon längre tid, t.ex. på instrumentpanelen eller motorhuven i starkt solsken.***
- ***Lägg inte nyckeln i vatten och tvätta den inte i ultraljudstvätt.***
- ***Låt inte nycklarna komma nära elektromagnetisk apparatur.***

BRICKA MED NYCKELNUMMER

Ditt nyckelnummer finns på nyckelbrickan. Förvara nyckelbrickan på en säker plats, t.ex. i plånboken – inte i bilen.

Om du skulle förlora nycklarna eller behöva extranycklar kan din Toyota–återförsäljare göra dubblettnycklar med hjälp av nyckelnumret.

Vi rekommenderar att du antecknar nyckelnumret och förvarar det på säker plats.

Startspärr

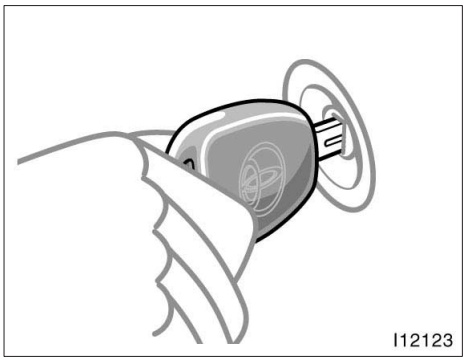

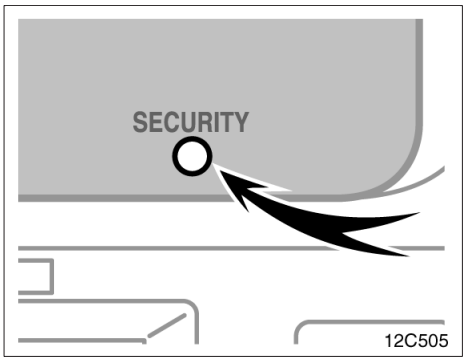

Startspärren är ett stöldskyddssystem. När du sätter nyckeln i tändningslåset sänder transponderchipet i nyckelgreppet en elektronisk kod till bilen. Motorn startar bara om den elektroniska koden i chipet överensstämmer med den ID–kod som är lagrad i bilen.

Systemet aktiveras automatiskt när du tar ut nyckeln ur tändningslåset. Samtidigt börjar stöldskyddsindikatorn på instrumentpanelen blinka.

När du sätter nyckeln i tändningslåset släcks stöldskyddsindikatorn och systemet stängs av automatiskt, och motorn kan nu startas.

- Indikeringslampan lyser utom när startspärrsystemet ställs in eller aktiveras. (Se “Stöldskydd” på sid 29.)
- Indikeringslampan börjar inte blinka när nyckeln tas ur tändningslåset.
- Indikeringslampan blinkar oregelbundet.

När du sätter in nyckeln i tändningslåset stängs systemet automatiskt av och du kan starta motorn. Indikeringslampan släcks.

För att din Toyota–återförsäljare skall kunna göra en dubblettnyckel med inbyggt transponderchip behöver han eller hon ditt nyckelnummer samt din huvudnyckel. Det finns dock en gräns för hur många dubbletter du kan göra hos din Toyota–återförsäljare.

Dubblettnycklar som du gör själv kan inte användas för att stänga av systemet eller starta motorn.

OBSERVERA
Försök inte modifiera, demontera eller koppla bort startspärrsystemet. Systemets funktion garanteras inte om det utsätts för icke–auktoriserade ändringar eller modifieringar.

Detta startspärrsystem, modell RI-20BTY, överensstämmer med de väsentliga kraven och övriga anvisningar i direktiv 1999/5/EC.

Declaration of Conformity

We, the undersigned,

Company	TRB Limited
Address, City	1 TRB Drive, St. Asaph Business Park, St. Asaph, Denbigshire, LL17 OJB
Country	United Kingdom

certify and declare under our sole responsibility that the following equipment:

Product description / Intended use	Immobilizer system
EU / EFTA member states intended for use	**EU**: Austria, Belgium, Denmark, Finland, France, Germany Greece, Ireland, Italy, Luxembourg, the Netherlands, Portugal, Spain, Sweden, United Kingdom **EFTA**: Switzerland, Iceland, Liechtenstein, Norway
Member states with restrictive use	None
Manufacturer	Tokai Rika Co., Ltd.
Brand	Tokai Rika
Type	RI-20BTY

is tested to and conforms with the essential requirements for protection of health and the safety of the user and any other person and Electromagnetic Compatibility, as included in following standards:

Standard	Issue date
EN 60950 under 73/23/EEC	2000
72/245/EEC(last amended by 95/54/EC)	June 1972 (October 1995)

and is tested to and conforms with the essential radio test suites so that it effectively uses the frequency spectrum allocated to terrestrial/space radio communication and orbital resources so to as to avoid harmful interference, as included in following standards:

Standard	Issue date
EN 300 330 V1.3.1	July 2000

and therefore complies with the essential requirements and provisions of the **Directive 1999/5/EC** of the European Parliament and of the council of March 9, 1999 on Radio equipment and Telecommunications Terminal Equipment and the mutual recognition of their conformity and with the provisions of Annex IV (Conformity Assessment procedure referred to in article 10).

The following Notified Body has been consulted in the Conformity Assessment procedure:

Notified Body number	Name and address
0336	TNO Certification B.V., PO Box 15, 9822 ZG Niekerk, The Netherlands

The technical documentation as required by the Conformity Assessment procedure is kept at the following address:

Company	TRB Limited
Address, City	1 TRB Drive, St. Asaph Business Park, St. Asaph, Denbigshire, LL17 OJB
Country	United Kingdom

CE0336

Important Notice:
This equipment is a 0.1342 MHz low power RF device intended for normal use in all EU member states, however operating on a non harmonized frequency band.

Sidodörrar—

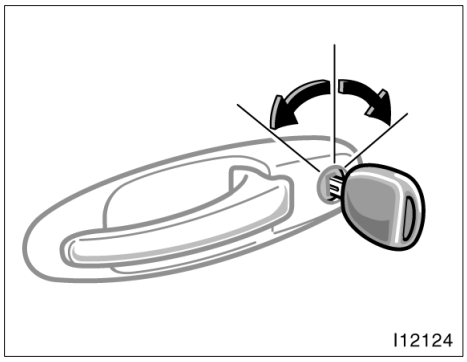

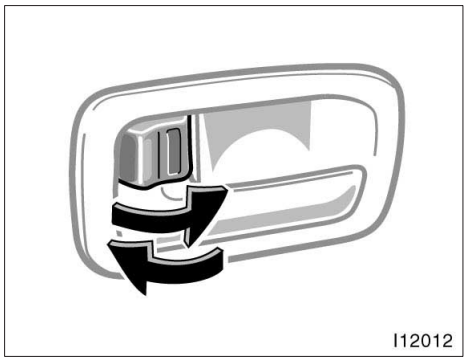

LÅSA OCH LÅSA UPP MED NYCKEL

Sätt i nyckeln i nyckelhålet och vrid om.

Låsa: Vrid nyckeln framåt.
Låsa upp: Vrid nyckeln bakåt.

Alla sidodörrarna låses och låses upp samtidigt med vänster eller höger framdörr.

Samtidigt med upplåsningen tänds taklampan och lyser i ca 15 sekunder om strömställaren på lampan står i läge “DOOR”. Detta gäller emellertid inte när tändningsnyckeln vrids till “ON”–läget. (Se “Kupébelysning” på sid 124 för mer information.)

Stöldlarmet ljuder om du låser upp en dörr med nyckeln när stöldskyddet är aktiverat. (Se “Stöldskydd” på sid 29.)

LÅSA OCH LÅSA UPP MED LÅSKNAPPEN PÅ INSIDAN

Ställ om låsknappen.

Låsa: Tryck knappen framåt.
Låsa upp: Drag knappen bakåt.

Om du vill låsa sidodörren utifrån trycker du ner knappen innan du stänger dörren. Håll sedan upp dörrhandtaget på utsidan medan du stänger framdörren. Kontrollera att du inte har glömt nycklarna i bilen.

Framdörrarna kan inte låsas om någon av dörrarna är öppen och startnyckeln sitter kvar i tändningslåset.

Modeller med dubbelsidigt låssystem: Om dubbelsidig låsning är aktiverad kan dörrarna inte låsas upp med någon av de invändiga låsknapparna. Se “Dubbelsidigt låssystem” på sid 28.

Stöldlarmet går igång om du låser upp dörren med någon av de invändiga låsknapparna, när stöldskyddet är aktiverat. Dörren låses då igen. (Se “Stöldskydd” på sid 29.)

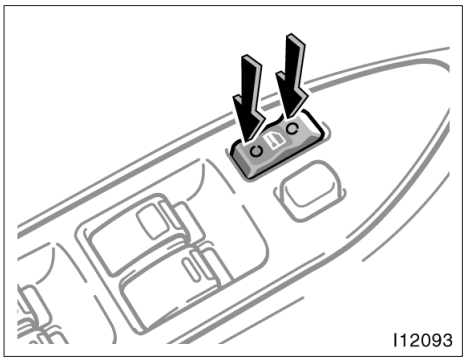

LÅSA OCH LÅSA UPP MED CENTRALLÅSTANGENTEN

Tryck på tangenten.

Låsa: Tryck på tangentens framkant.
Låsa upp: Tryck på tangentens bakre kant.

Sidodörrarna och bakluckan låses eller låses upp samtidigt.

När de främre dörrarna är låsta från utsidan fungerar inte tangenten för centrallåset förrän du låst upp någon av de främre dörrarna.

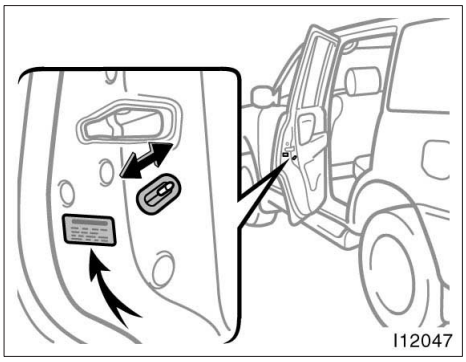

BARNSÄKRA LÅS PÅ BAKDÖRRAR

Skjut spärren till "LOCK"–läget som dekalen visar.

Med barnspärren inkopplad kan bakdörren bara öppnas utifrån, inte av passageraren på insidan. Vi rekommenderar att du använder den om du har småbarn i bilen.

⚠ VARNING

- **Kontrollera att dörrarna är stängda innan du kör iväg.**
- **När det sitter barn i baksätet skall barnspärrarna alltid användas så att dörrarna inte kan öppnas med handtaget på insidan.**
- **Om dörrarna lämnas olåsta under körning kan de snabbare öppnas utifrån för att underlätta hjälp om du råkar ut för en olycka.**

—Trådlös fjärrkontroll*

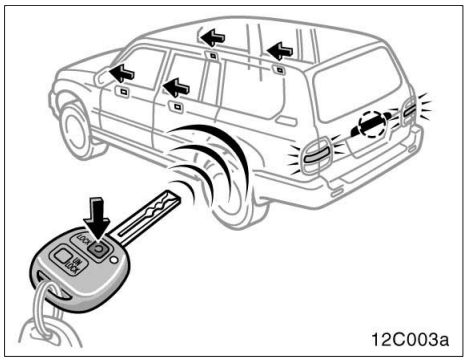

Att låsa

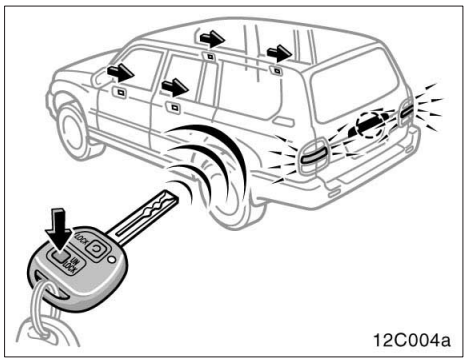

Låsa upp

Bilens fjärrlåssystem är avsett för låsning eller upplåsning av alla sidodörrarna och bakluckan på cirka 1 meters avstånd från bilen.

*OBSERVERA: *Funktionen kan kopplas ur för att undvika stöld om du förlorar din fjärrkontrollnyckel. Kontakta din Toyota–återförsäljare för närmare information.*

LÅSNING OCH UPPLÅSNING AV SIDODÖRRARNA OCH BAKLUCKAN

⚠ VARNING

Endast bilar med dubbelsidigt låssystem—
Lås aldrig alla sidodörrar och bakluckan med fjärrkontrollnyckeln om det finns människor i bilen. Alla sidodörrarna och bakluckan kan nämligen inte öppnas inifrån bilen. Tryck på fjärrkontrollnyckelns "UNLOCK"–del om du skulle låsa dörrarna av misstag.

Tryck lugnt och hårt på respektive tangent för att låsa eller låsa upp. Indikeringslampan i nyckelgreppet blinkar en gång.

Låsa: Tryck på "LOCK". Alla sidodörrar samt bakluckan låses samtidigt. Körriktningsvisarna blinkar en gång.*

*OBSERVERA: *Du kan ställa in körriktningsvisarna så att de inte blinkar. Kontakta din Toyota–återförsäljare för närmare information.*

Kontrollera att alla sidodörrar och bakluckan verkligen är låsta.

Om någon av sidodörrarna eller bakluckan inte är helt stängd, eller om tändningsnyckeln sitter i tändningslåset går dörrarna inte att låsa med "LOCK"–knappen.

Låsa upp: Tryck på "UNLOCK". Alla sidodörrarna och bakluckan låses upp samtidigt. Körriktningsvisarna blinkar två gånger.*

När dörrarna låses upp tänds taklampan och lyser i 15 sekunder om lampans strömställare står i "DOOR"–läge.** Detta gäller dock inte om startnyckeln är i "ON–läge". (Se "Kupébelysning" på sid 124 för mer information.)

Du har 30 sekunder på dig att öppna någon av dörrarna efter det att du låst upp dem med fjärrkontrollen.** Om ingen dörr öppnas under den tiden låses alla dörrarna och bakluckan automatiskt igen.

*OBSERVERA: *Du kan ställa in körriktningsvisarna så att de inte blinkar. **Du kan göra en inställning så att takbelysningen inte tänds eller så att den släcks tidigare. ***Tiden innan dörrarna automatiskt låses på nytt kan ändras. Kontakta din Toyota–återförsäljare för närmare information.*

Om tangenterna “LOCK” eller. “UNLOCK” trycks in kommer funktionen inte att upprepas. Släpp tangenten och tryck en gång till.

FJÄRRKONTROLLNYCKELN

Fjärrkontrollnyckeln är en elektronisk komponent. Observera följande för att inte skada nyckeln.

- Låt inte nyckeln ligga där det kan bli mycket varmt, t.ex. på instrumentbrädan.
- Tag inte isär den.
- Slå den inte hårt mot andra saker och var försiktig så att du inte tappar den.
- Lägg den inte i vatten.

Det går att använda upp till fyra trådlösa sändare för en och samma bil. Kontakta din Toyota–återförsäljare för mer information.

Om fjärrkontrollnyckeln inte fungerar alls eller inte fungerar på normalt avstånd eller om indikeringslamporna på nyckeln lyser svagt eller inte alls.

- Om det finns en radiosändare i närheten, t ex tillhörande en radiostation eller flygplats, som kan störa fjärrkontrollens funktion.
- Om batteriet är urladdat. Kontrollera batteriet i nyckeln. Byt batteri enligt anvisningarna i “BYTE AV BATTERI”.

Vänd dig till din Toyota återförsäljare om du förlorar fjärrkontrollnyckeln. Gör helst detta omedelbart för att minimera risken för stöld eller andra problem. (Se “Om du tappar bort nycklarna” på sid 324 för mer information.)

Denna fjärrkontrollsändare, modell 1512V överensstämmer med de väsentliga kraven och övriga anvisningar i Direktiv 1999/5/EC.

DECLARATION OF CONFORMITY
Directive 99/5/EC (R&TTED)

Manufacturer or
Authorized representative: DENSO CORPORATION

Address: 1-1 Showa-cho, Kariya-shi,
Aichi-ken, 448-8661, Japan

We declare on our sole responsibility, that the following product:

Kind of equipment: Wireless Remote Control Transmitter

Type-designation: 1512V

is in compliance with the essential requirements of §3 of the R&TTED.

- Health and safety requirements pursuant to §3(1)a:
  Applied Standard(s) or other means of providing conformity:
  EN60950: A4+A11/1997

- Protection requirements concerning EMC §3(1)b:
  Applied Standard(s) or other means of providing conformity:
  ETS300 683/6.1997

- Measures for the efficient use of the radio frequency spectrum §3(2)
  Applied Standard(s) or other means of providing conformity:
  EN 300 220-1/11.1997

CE marking: CE0123①

Countries intended for use: All EU + EFTA countries

Denna fjärrkontrollmottagare, modell 13BAA, överensstämmer med de väsentliga kraven och övriga anvisningar i Direktiv 1999/5/EC.

DECLARATION OF CONFORMITY
Directive 99/5/EC (R&TTED)

Manufacturer or
Authorized representative: DENSO CORPORATION

Address: 1-1 Showa-cho, Kariya-shi,
Aichi-ken, 448-8661, Japan

We declare on our sole responsibility, that the following product:

Kind of equipment: Wireless Remote Control Receiver

Type-designation: 13BAA

is in compliance with the essential requirements of §3 of the R&TTED.

- Health and safety requirements pursuant to §3(1)a:
  Applied Standard(s) or other means of providing conformity:
  EN60950: A4+A11/1997

- Protection requirements concerning EMC §3(1)b:
  Applied Standard(s) or other means of providing conformity:
  EEC Directive 72/245/EEC as Amended by 95/54/EC

- Measures for the efficient use of the radio frequency spectrum §3(2)
  Applied Standard(s) or other means of providing conformity:
  EN 300 220-1/11.1997

CE marking: CE

Countries intended for use: All EU + EFTA countries

BYTE AV BATTERI

Ett batteri av typen CR1616 eller motsvarande skall användas. Använd en specialmejsel.

⚠ VARNING

Var försiktig så att inte småbarn får i sig det gamla batteriet eller några andra delar.

OBSERVERA

- ***Se upp så att du inte tappar bort några delar när du byter batteri.***
- ***Använd endast samma eller likvärdigt batteri som Toyota–återförsäljaren rekommenderar.***
- ***Följ gällande bestämmelser för deponering av använda batterier.***

Gör så här vid byte av batteri:

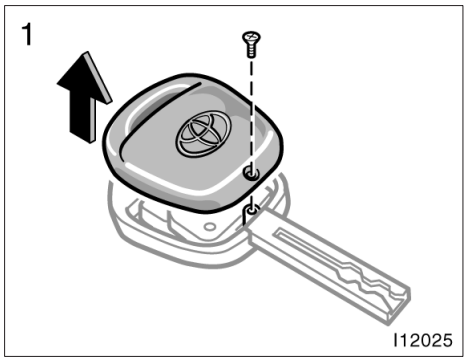

1. Skruva ur skruven och tag av kåpan.

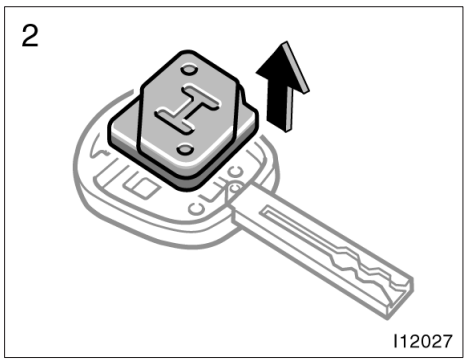

2. Tag bort modulen från nyckeln.

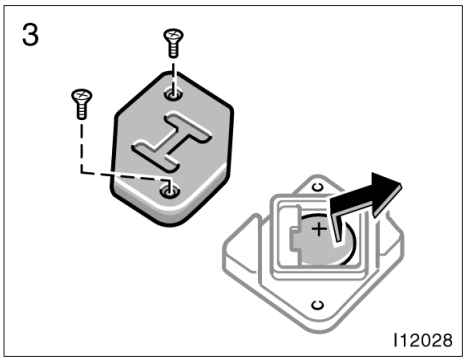

3. Skruva ur de två skruvarna och lyft bort locket. Tag bort det urladdade batteriet och lägg i ett nytt med den positiva sidan (+) uppåt.

OBSERVERA
Kontaktblecken får inte böjas.

4. Montera locket med de 2 skruvarna.
5. Lägg i modulen i nyckelgreppet och skruva fast locket.
6. Kontrollera att indikeringslampan tänds när du trycker på någon av tangenterna på nyckeln.

OBSERVERA
◆ ***Kontrollera att batteriets positiva sida sitter uppåt.*** ◆ ***Byt inte batteri med våta händer. Fukt kan orsaka rost.*** ◆ ***Du skall inte vidröra eller flytta komponenter inne i sändaren, det kan sätta sändaren ur funktion.*** ◆ ***Var försiktig så att du inte böjer elektroden i batterifacket och så att inte smuts eller olja fastnar på modulen.*** ◆ ***Var försiktig så att du inte tappar skruvarna.*** ◆ ***Stäng locket ordentligt.***

—Dubbelt låssystem

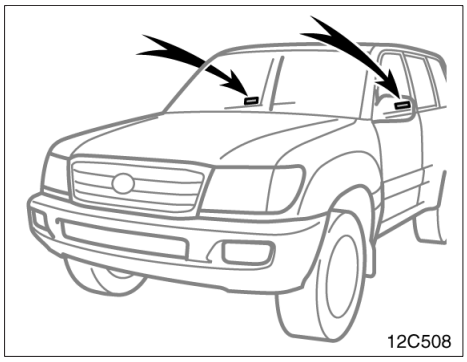

Det dubbelsidiga låssystemet är ett stöldskydd. Dekaler på de främre sidorutorna visar att bilen har dubbelt låssystem. Systemet aktiveras när du låser alla sidodörrarna och bakdörren med fjärrkontrollnyckeln. När systemet är aktiverat kan sidodörrarna och bakdörren varken låsas upp inifrån eller utifrån.

⚠ VARNING

Det dubbla låssystemet får aldrig aktiveras medan det finns människor i bilen eftersom varken sidodörrarna eller bakdörren kan öppnas inifrån bilen. Tryck på fjärrkontrollnyckelns ”UNLOCK”–del om du skulle låsa dörrarna av misstag.

STÄLLA IN SYSTEMET

1. Vrid startnyckeln till ”LOCK” läge och drag ut den.
2. Be alla passagerarna att stiga ur bilen.
3. Stäng alla sidodörrarna och bakdörren.
4. Tryck TVÅ GÅNGER på fjärrkontrollens ”LOCK” del inom 5 sekunder.

   Stöldskyddssystemet aktiveras samtidigt. (Se ”Stöldskydd” på sid 29.)

   Systemet kan inte aktiveras förrän du använder fjärrkontrollnyckeln.

   Bilens körriktningsvisare blinkar en gång för varje gång du trycker på ”LOCK”–delen.

FRÅNKOPPLING AV SYSTEMET

Tryck på fjärrkontrollens ”UNLOCK” del.

Bilens körriktningsvisare blinkar två gånger för att bekräfta att systemet är deaktiverat.

Du kan öppna en av framdörrarna med nyckel om batteriet i fjärrkontrollnyckeln är slut. Dock kommer stöldlarmet att gå igång. (Se ”Stöldskydd” på sid 29.)

TESTA SYSTEMET

1. Öppna alla fönster.
2. Vrid startnyckeln till ”LOCK” läge och drag ut den.
3. Be alla passagerarna att stiga ur bilen.
4. Stäng alla sidodörrarna och bakluckan, tryck TVÅ GÅNGER på fjärrkontrollnyckelns ”LOCK”–del inom 5 sekunder.
5. Försök att låsa upp alla sidodörrarna inifrån.

   Den invändiga låsknappen bör återgå till låst läge.
6. Tryck på fjärrkontrollens ”UNLOCK” del och kontrollera att systemet är deaktiverat.

Låt din Toyota–återförsäljare kontrollera systemet om det inte fungerar som det skall.

Stöldskydd

För att försvåra för biltjuvar är systemet konstruerat så, att det ger larmsignaler om någon av dörrarna, bakluckan eller motorhuven öppnas med våld, om batteriet kopplas från eller till, om en ledning kapas eller om någon tränger sig in i bilen medan den är låst.

Larmsignalen ljuder intermittent. Samtidigt blinkar alla blinkers och takbelysningen tänds.

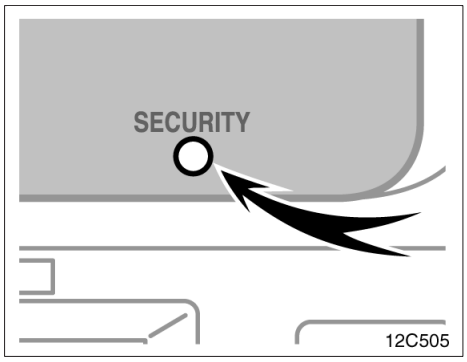

STÄLLA IN SYSTEMET

1. Vrid startnyckeln till ”LOCK” läge och drag ut den.

Indikeringslampan börjar blinka när nyckeln tas ur tändningslåset. (Se ”Startspärr” på sid 17.)

2. Be alla passagerarna att stiga ur bilen.
3. Stäng och lås alla dörrarna, bakluckan och motorhuven med fjärrkontrollnyckeln.

INFORMATION: Systemet aktiveras inte om du låser med nyckeln.

Indikeringslampan lyser fortfarande när alla dörrarna, bakluckan och motorhuven är stängda och låsta.

Systemet aktiveras automatiskt efter 30 sekunder. När systemet är inställt börjar stöldskyddsindikatorn på instrumentpanelen blinka igen.

4. Kontrollera att indikeringslamporna blinkar innan du lämnar bilen.

Endast bilar utan dubbelsidigt låssystem: Låt aldrig någon sitta kvar i bilen när du ställer systemet. Om en dörr låses upp inifrån aktiveras larmet.

⚠ VARNING

Endast bilar med dubbelsidigt låssystem—
Lås aldrig alla sidodörrar och bakluckan med fjärrkontrollnyckeln om det finns människor i bilen. Alla sidodörrarna och bakluckan kan nämligen inte öppnas inifrån bilen. Tryck på fjärrkontrollnyckelns ”UNLOCK”–del om du skulle låsa dörrarna av misstag.

FRÅNKOPPLING AV SYSTEMET

Systemet kopplas ur under följande förutsättningar:

- Om någon bryter upp någon av sidodörrarna, bakluckan eller motorhuven.
- Om någon av sidodörrarna eller bakluckan låses upp.
- När startnyckeln sätts in i tändningslåset.
- Om batteriet ansluts igen.

INFORMATION: Om du låser upp med nyckel går larmet igång.

NÄR SYSTEMET ÄR INSTÄLLT

Aktivering av systemet

Larmet går igång under följande förutsättningar:

- Någon av sidodörrarna låses upp eller öppnas utan fjärrkontrollnyckeln, eller om bakluckan eller motorhuven öppnas med våld.
- Om batteriet kopplas bort och sedan ansluts igen.
- Om tändningslåset är tjuvkopplat.

Indikeringslampan tänds när systemet aktiveras.

Endast bilar utan dubbelsidigt låssystem: Om larmet är aktiverat och fjärrkontrollnyckeln inte sitter i tändningslåset kommer alla sidodörrarna och bakdörren att låsas igen automatiskt.

Larmet stängs automatiskt av och indikeringslampan börjar blinka igen after 30 sekunder.

Återaktivering av larmet

När systemet är inställt ställs det automatiskt in igen efter det att larmet har slutat.

Larmet aktiveras igen under samma förutsättningar som beskrivs i ”Aktivering av systemet”.

Avbryta larmet

Lås upp någon av sidodörrarna och bakluckan med fjärrkontrollnyckeln.

Om batteriet blivit urladdat på grund av att bilen inte använts på länge och batteriet laddas eller byts ut kommer larmet gå igång. Om detta inträffar skall du genast låsa upp någon av sidodörrarna eller bakluckan med fjärrkontrollnyckeln för att stoppa larmet.

TESTA SYSTEMET

1. Öppna alla fönster.
2. Aktivera systemet enligt ovanstående beskrivning. Dörrarna skall låsas med fjärrkontrollnyckeln. Vänta tills indikeringslampan slocknar eller börjar att blinka.
3. Lås upp någon av dörrarna inifrån. Larmet skall nu gå igång.
4. Stoppa larmet enligt ovanstående beskrivning.
5. Upprepa samma sak för de andra dörrarna och motorhuven. När du testar motorhuven, kontrollera då också att systemet är aktiverat om batteriet kopplas bort och därefter ansluts igen.

Låt din Toyota–återförsäljare kontrollera systemet om det inte fungerar som det skall.

Elmanövrerade fönsterhissar

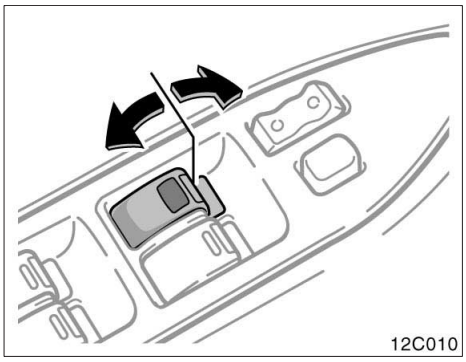

Fönstren kan öppnas och stängas med reglagen i respektive sidodörr.

Elfönsterhissarna kan användas när startnyckeln vrids till ”ON”–läget.

Om motorn är avstängd: Om båda framdörrarna är stängda fungerar de i cirka 45 sekunder, även efter det att tändningen har stängts av. De upphör att fungera när någon av framdörrarna öppnas.

ÖPPNA OCH STÄNGA FÖNSTRET PÅ FÖRARSIDAN

Använd reglaget i förarens dörr.

Normal användning: Fönstret rör sig så länge du håller in tangenten.

Öppna: Tryck lätt på tangenten.
Stänga: Drag tangenten lätt uppåt.

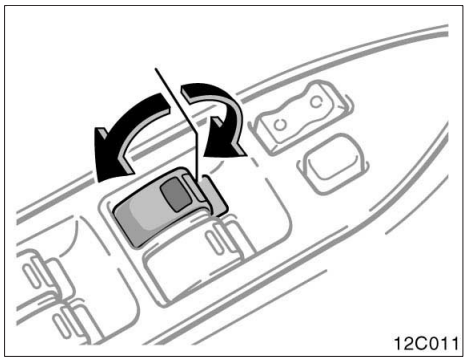

Automatisk funktion: Tryck ned eller drag upp tangenten helt och släpp den. Fönstret kommer då att öppnas eller stängas helt. Du kan stoppa fönstret halvvägs genom att bara lätt röra tangenten i motsatt riktning och sedan släppa den.

Klämningsskydd: När fönstret stängs automatiskt eller när tändningen är avstängd, stoppas fönstret och öppnas igen om något fastnar mellan rutan och fönsterkarmen.

Om man råkar stöta till rutan kan funktionen utlösas även om inget har fastnat i fönstret.

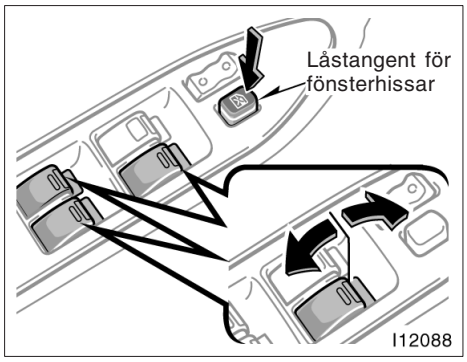

ÖPPNA OCH STÄNGA FÖNSTRET PÅ PASSAGERARSIDORNA

Använd tangenten på respektive passagerardörr eller tangenterna på förardörren för att öppna eller stänga passagerarnas fönster.

Normal användning: Fönstret rör sig så länge du håller in tangenten.

Öppna: Tryck lätt på tangenten.
Stänga: Drag tangenten lätt uppåt.

Om du trycker in låstangenten i förardörren kan fönstren i sidodörrarna inte öppnas eller stängas.

Indikeringslampor i tangenterna visar vilka tangenter som kan användas.

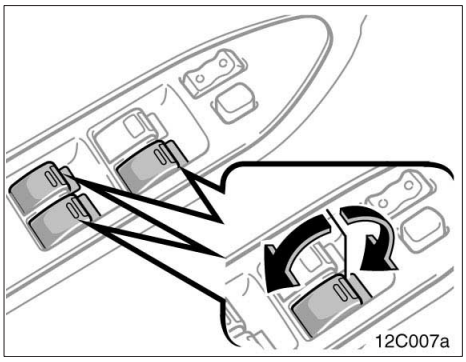

Automatisk funktion: Tryck ned eller drag upp tangenten helt och släpp den. Fönstret kommer då att öppnas eller stängas helt. Du kan stoppa fönstret halvvägs genom att bara lätt röra tangenten i motsatt riktning och sedan släppa den.

Klämningsskydd: När fönstret stängs automatiskt eller när tändningen är avstängd, stoppas fönstret och öppnas igen om något fastnar mellan rutan och fönsterkarmen.

Om man råkar stöta till rutan kan funktionen utlösas även om inget har fastnat i fönstret.

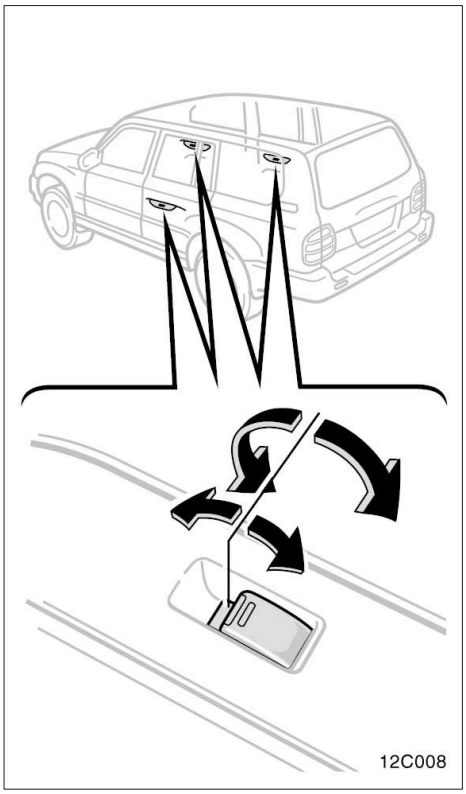

⚠ VARNING

Observera följande för att undvika allvarliga personskador.

- **Se till att ingen klämmer händer, huvud eller annan kroppsdel innan du stänger fönster med de elektriska fönsterhissarna. Om någon fastnar med hals, huvud eller händer i ett fönster finns det risk för svåra skador. Fönsterhissarna skall alltid hanteras med gott omdöme.**
- **Låt aldrig små barn använda fönsterhissreglagen utan tillsyn. Spärra fönsterhissarna med fönsterlåstangenten när det finns barn i bilen.**
- **Lämna aldrig småbarn ensamma i bilen, och absolut inte om nyckeln sitter i tändningslåset. Om barn leker med reglagen till elfönsterhissarna finns det stor risk att de klämmer sig i fönstren. Barn som lämnas utan tillsyn i bilen kan orsaka svåra olyckor.**
- **Stick inte in fingrar eller händer för att kontrollera att klämskyddet fungerar.**
- **Klämskyddet kan sättas ur funktion om något fastnar i fönstret precis innan det stängs helt.**

Bakre sidofönster

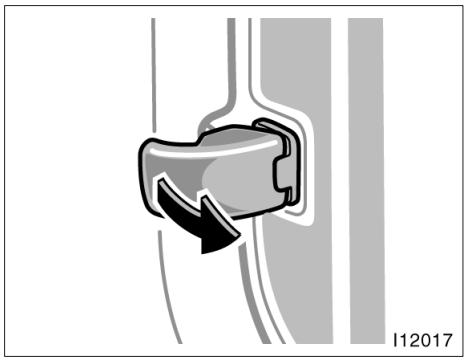

Öppna de bakre sidofönstren genom att dra spärren mot dig och sedan svänga ut den helt.

När du stänger, se till att spärren låser ordentligt.

Baklucka

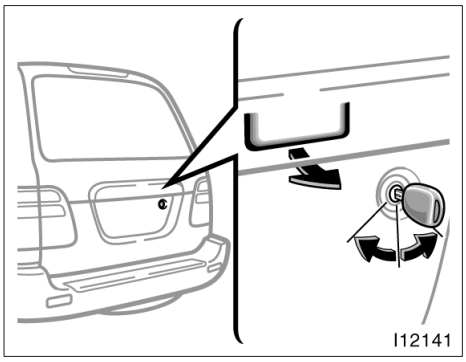

LÅSA OCH LÅSA UPP MED NYCKEL

Sätt i nyckeln i nyckelhålet och vrid om.

Låsa: Vrid nyckeln medurs.
Låsa upp: Vrid nyckeln moturs.

Alla dörrarna låses och låses upp samtidigt med bakdörren.

Med fjärrkontrollen kan alla dörrar och bakluckan låsas och låsas upp samtidigt. (Se ”Sidodörrar” på sid 20).

Drag i låsspärren för att öppna bakdörren.

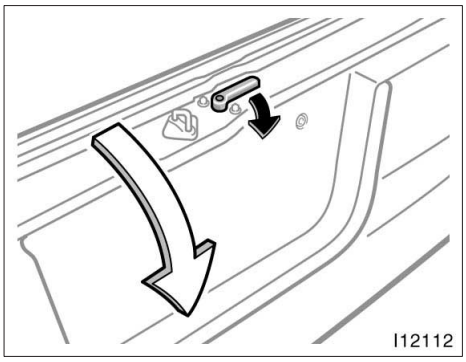

Drag handtaget utåt och fäll ned nederdelen av bakluckan.

Känn efter att bakluckan är ordentligt stängd.

Se ”Försiktighetsåtgärder vid lastning” på sid 277 för viktiga säkerhetsåtgärder vid lastning.

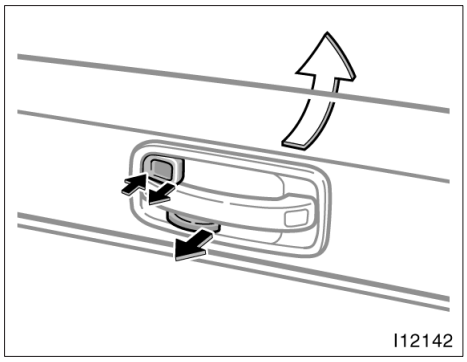

LÅSNING OCH UPPLÅSNING FRÅN INSIDAN

Modeller utan dubbelsidig låsning—
Låsa: Tryck på knappen.
Låsa upp: Drag i knappen.

Med centrallåstangenten kan bakluckan låsas och låsas upp samtidigt. (Se ”Sidodörrar” på sid 20).

Drag i låsspärren för att öppna bakluckan.

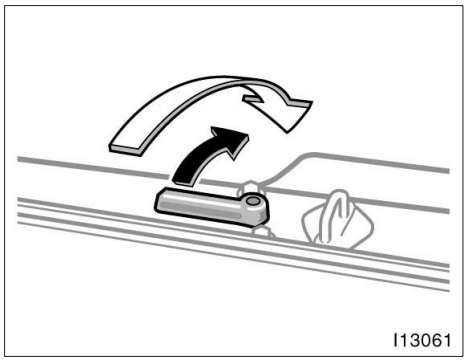

Tryck på handtaget och fäll ned nederdelen av bakluckan.

Känn efter att bakluckan är ordentligt stängd.

Se ”Försiktighetsåtgärder vid lastning” på sid 277 för viktiga säkerhetsåtgärder vid lastning.

⚠ VARNING

- **Håll alltid bakluckan stängd under färd. Den måste vara stängd, för att förhindra att saker ramlar ut och att avgaser sugs in i bilen.**
- **Om den öppna bakluckan döljer bilens bromsljus, bakljus, bakre körriktningsvisare eller reflexer när du parkerad på en väg i mörker måste du varna andra trafikanter genom att sätta ut en varningstriangel eller liknande.**

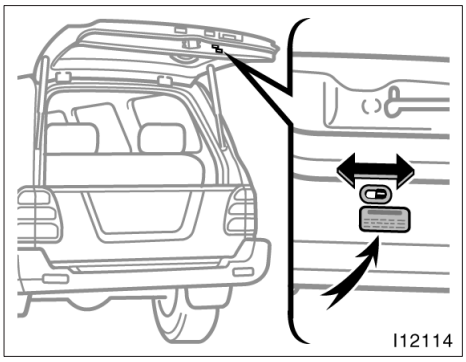

BARNSÄKRA LÅS PÅ BAKDÖRRAR

Skjut spärren till ”LOCK”–läget som dekalen visar.

Med barnspärren inkopplad kan bakdörren bara öppnas utifrån, inte från insidan. Vi rekommenderar att du använder barnspärren om du har småbarn i bilen.

⚠ VARNING

Kontrollera alltid innan du börjar köra att bakluckan är riktigt stängd, speciellt om det finns barn i bilen. I kombination med korrekt användning av säkerhetsbältena är låsta dörrar det bästa skyddet mot att föraren och passagerarna kastas ur bilen vid en olycka. Det förhindrar också att dörrar öppnas av misstag.

Motorhuv

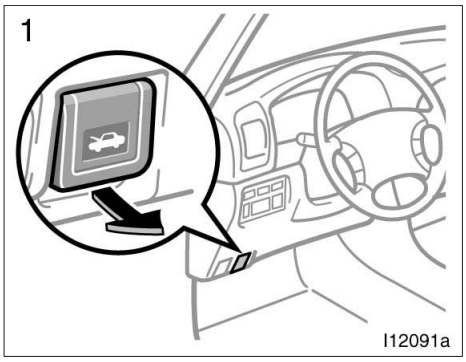

Öppna motorhuven:

1. **Drag i motorhuvspärren. Motorhuven öppnas en bit.**

⚠ VARNING

Kontrollera att motorhuven är säkert stängd innan du börjar köra. Om motorhuven flyger upp under körning kan det leda till en olycka.

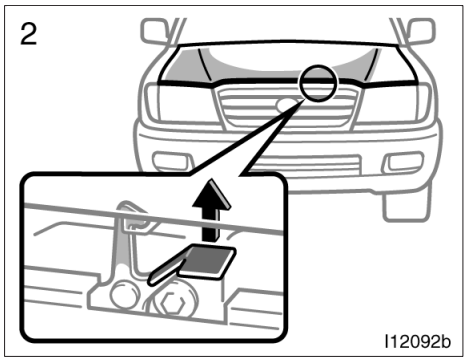

2. Gå framför bilen, öppna spärren och lyft upp huven.

Kontrollera att du inte har glömt några verktyg, trasor eller något annat innan du stänger huven. Fäll ner huven och se till att den låses fast ordentligt. Tryck lätt på framkanten för att stänga den, om det behövs.

Tanklock

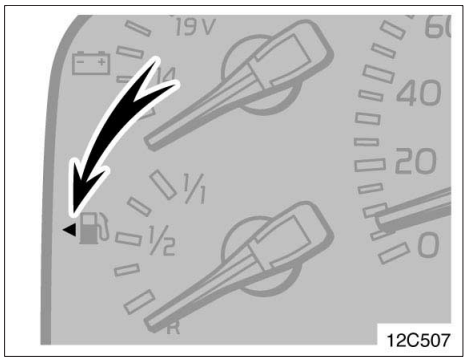

Symbolen visar att tankluckan finns på bilens vänstra sida.

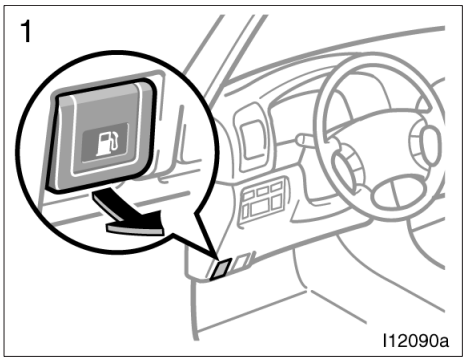

1. **Drag upp spaken för att öppna tanklocket.**

   Stäng av motorn vid tankning.

⚠ VARNING

- **Rök inte, använd inte öppen eld och undvik gnistbildning under tankningen. Bränsleångor är brandfarliga.**
- **Tag inte bort tanklocket för snabbt när du öppnar det. Om det är varmt ute kan trycket i tanken göra att bränslet sprutar ut ur påfyllningsröret om locket plötsligt tas bort.**

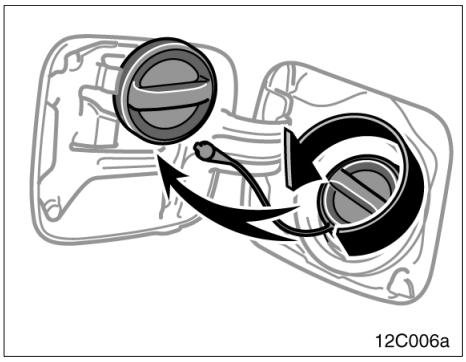

2. **Tag bort tanklocket genom att långsamt vrida det moturs. Gör en kort paus innan du tar bort locket. Häng locket på hållaren i luckan.**

Ofta hörs ett lätt väsljud när man tar bort tanklocket. Skruva locket medsols tills det klickar till när du har tankat klart.

⚠ VARNING

- **Kontrollera att locket är hårt påskruvat för att undvika bränslespill vid en eventuell olycka.**
- **Köp alltid ett Toyota originaltanklock om tanklocket måste bytas. Tanklocket är avsett att reglera trycket i bränsletanken.**

Elmanövrerad taklucka

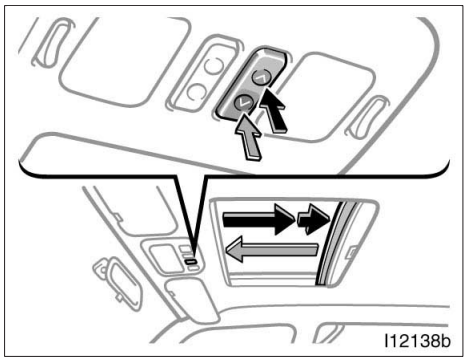

Öppning framåt/bakåt

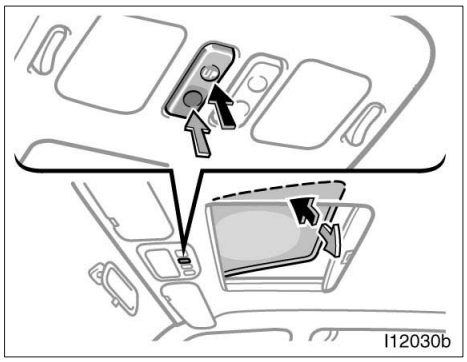

Tippning uppåt/nedåt

Använd strömbrytarna bredvid läslampan när du vill använda takluckan.

Elmanövrering av takluckan kan användas när startnyckeln vrids till ”ON”–läget. Även om du vrider startnyckeln till ”ACC”– eller ”LOCK”–läge kan takluckan fortfarande manövreras tills någon av framdörrarna öppnas (eller under cirka 45 sekunder). Tryck lätt på strömbrytarens främre del för att sänka ned eller stänga takluckan. Takluckan rör sig så länge tangenten trycks ner och stannar när den släpps.

Solskydd—

Solskyddet kan öppnas och stängas för hand.

Öppning framåt/bakåt—

Öppna: Tryck på tangentens bakkant.

Takluckan öppnas och stannar 30 mm innan den är helt öppen. Tryck en gång till på strömbrytaren för att öppna taket helt. Takluckans rörelse går att avbryta genom att trycka på samma tangent eller på tangenten för öppning i bakkant.

Körning med takluckan vidöppen kan orsaka kastvindar. Vi rekommenderar att du kör med takluckan öppnad till 30 mm före helt öppet läge.

Solskyddet öppnas samtidigt med takluckan.

Stänga: Tryck på tangentens framkant.

Tippning uppåt/nedåt—

Tippa upp: Tryck på tangentens ”UP”–sida.

Sänkning: Tryck på motsatta sidan från tangentens ”UP”–sida.

Takluckan rör sig så länge tangenten trycks ner och stannar när den släpps.

Klämskydd (endast vid stängning): Om takluckan vid stängning stöter mot något hinder kommer den att omedelbart stanna och sedan öppnas till hälften.

Vid ett hårt slag mot takluckan kan det hända att denna funktion öppnar takluckan utan att något klämts fast.

⚠ VARNING

Observera följande för att undvika allvarliga personskador.

- **Håll huvud, händer och andra kroppsdelar borta från taköppningen under körning. Allvarliga skador kan annars uppstå om bilen stannar plötsligt eller utsätts för en olyckshändelse.**
- **Se till att ingen har huvud, händer eller andra kroppsdelar i taköppningen innan du stänger takluckan. Om någon fastnar med hals, huvud eller händer i taköppningen finns det risk för svåra skador. Kontrollera att takluckan kan stängas utan risk om du låter någon annan göra det.**
- **Lämna aldrig småbarn ensamma i bilen, och absolut inte om nyckeln sitter i tändningslåset. De kan leka med reglagen till takluckan och fastna i taköppningen. Barn som lämnas utan tillsyn i bilen kan orsaka svåra olyckor.**
- **Sitt aldrig på taket i närheten av takluckan.**
- **Försök aldrig att kontrollera klämningsskyddets funktion genom att avsiktigt placera någon kroppsdel mellan rutan och fönsterkarmen.**
- **Klämskyddet kan sättas ur funktion om något fastnar i takluckan precis innan den stängs helt.**

Section 1–3
INSTRUMENT OCH MANÖVERORGAN

Säten, bälten, ratt och speglar

- Säten 44
- Framsäten 44
- System för stolinställningsminne 47
- Baksäte 50
- Nackskydd 61
- Stolvärme 62
- Säkerhetsbälten 63
- Krockkuddar för förare och framsätespassagerare 71
- Sidokrockkuddar och sidoskyddsgardiner med sensorfunktion vid vältning 79
- Bilbarnstol 92
- Manuell inställning av ratten 111
- Elinställning av ratten i höjd– och längdled 111
- Yttre backspeglar 112
- Invändig backspegel med bländningsskydd 115
- Solskydd 115

Säten

Under körning bör alla passagerare sitta med uppfällda ryggstöd, lutade mot ryggstödet och väl fastspända med sina säkerhetsbälten.

⚠ VARNING

- **Börja inte köra förrän alla passagerare sitter ordentligt på plats. Passagerarna får aldrig sitta på ett nerfällt ryggstöd eller i last– eller bagageutrymmet. Den som inte sitter rätt och väl fastspänd kan skadas mycket allvarligt vid en häftig inbromsning eller en eventuell olycka.**
- **Låt aldrig någon ställa sig upp eller flytta sig i bilen under körning. Risken för allvarliga skador vid en häftig inbromsning eller en eventuell olycka är mycket stor.**

Framsäten—
—Extra försiktighet i framsätet
(när det finns sidokrockkuddar)

⚠ VARNING

Sidokrockkuddarna är monterade i förarstolen och i framsätespassagerarens stol. Var försiktig och tänk på följande.

- **Sitt inte lutad mot en framdörr. En sidokrockkudde blåses upp mycket snabbt och med våldsam kraft. Den som sitter för nära riskerar att få livsfarliga skador.**
- **Använd inga tillbehör på stolarna som kan hindra uppblåsningen av sidokrockkuddarna och orsaka livshotande personskador. Följden kan bli att utlösningen inte sker på rätt sätt eller risk för livsfarliga eller svåra skador.**
- **Utför inga ändringar av framstolar som innehåller sidokrockkuddar, eller stolarnas klädsel. Byt inte heller ut stolar som innehåller sidokrockkuddar. Sådana ändringar kan medföra att sidokrockkuddarna inte aktiveras korrekt, att systemet sätts ur funktion eller att sidokrockkuddarna blåses upp oväntat vilket kan leda till dödsfall eller svåra skador.**

—Försiktighetsanvisningar vid stolinställning

Ställ in förarstolen så att du har pedaler, ratt och reglage bekvämt inom räckhåll och ser instrumenten bra.

⚠ VARNING

- **Gör inga inställningar under körning eftersom du riskerar att tappa kontrollen över bilen om sätet plötsligt ändrar läge.**
- **Var försiktig så att du inte skadar någon passagerare eller bagage i baksätet när du ställer in stolen.**
- **När du ställt in stolen i rätt läge, skjut den framåt och bakåt för att kontrollera att den åter är fastlåst.**
- **När ryggstödets lutning är inställd, pressa litet extra mot ryggstödet för att kontrollera att det sitter fast.**
- **Placera inga föremål under stolarna. Föremålen kan hindra låsmekanismen eller få den att släppa så att stolen plötsligt flyttar sig och du tappar kontrollen över körningen.**
- **Stick aldrig in handen under stolen när du skall ställa om den. Det är stor risk att du klämmer fingrarna.**

—Inställning av framsätena (manuell)

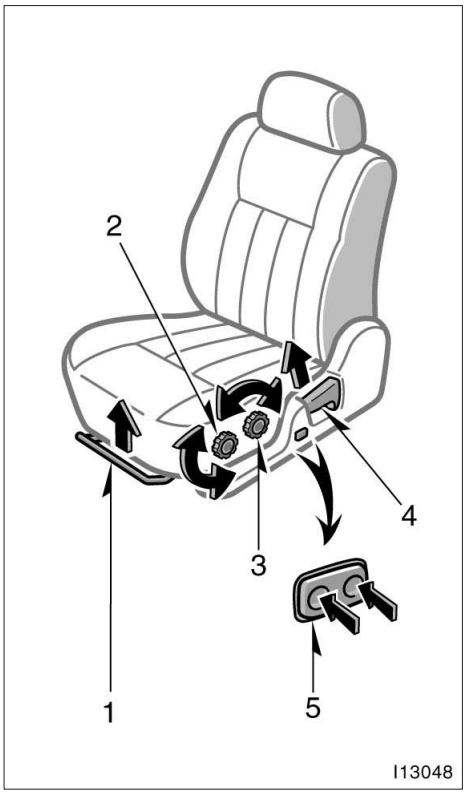

1. **HANDTAG FÖR INSTÄLLNING I LÄNGDLED**

Fatta tag på handtagets mitt och drag uppåt. Skjut stolen till önskat läge med hjälp av kroppstyngden och släpp spaken.

2. **RATT FÖR INSTÄLLNING AV STOLENS VINKEL—FRAM**

Vrid ratten till önskad höjd.

3. **RATT FÖR INSTÄLLNING AV STOLENS VINKEL—BAK**

Vrid ratten till önskad höjd.

4. **SPAK FÖR INSTÄLLNING AV RYGGSTÖDETS LUTNING**

Luta dig framåt och drag spaken uppåt. Luta dig sedan bakåt till önskat läge och släpp spaken.

VARNING

För att minska risken att glida under bältet vid en eventuell olycka skall ryggstödet inte vara mer tillbakalutat än nödvändigt. Säkerhetsbältena ger maximalt skydd vid kollisioner framifrån eller bakifrån om föraren och passagerarna sitter upprätt och ordentligt bakåtlutade mot ryggstöden. Om man sitter mycket tillbakalutad kan bältet glida upp över höfterna och trycka direkt mot magen. Risken för personskador ökar ju mer bakåtlutat ryggstödet är.

5. **REGLAGE FÖR INSTÄLLNING AV SVANKSTÖD**

Tryck på någon sida på reglaget.

Svankstödets hårdhet ändras så länge du trycker på reglaget.

—Inställning av framsätena (elinställning)

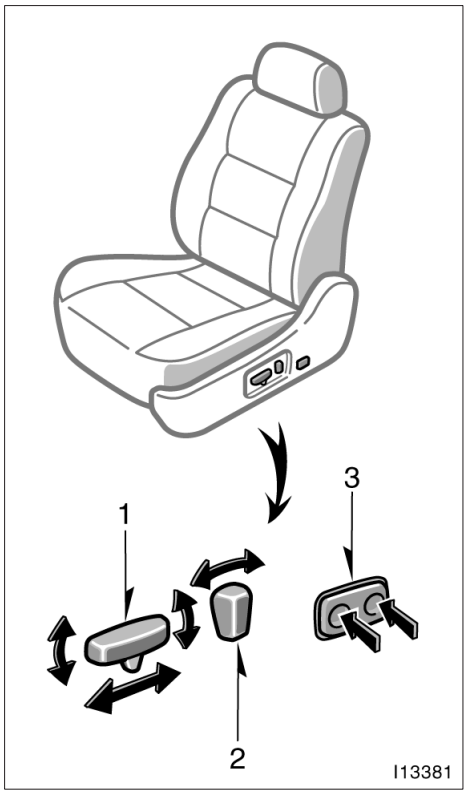

1. **REGLAGE FÖR INSTÄLLNING AV STOLEN I LÄNGDLED OCH SITTDYNANS LUTNING**

Flytta reglaget i önskad riktning.

När du släpper reglaget stannar stolen.

Lägg inget under framsätena. Det kan hindra inställningen av stolarna.

2. **REGLAGE FÖR INSTÄLLNING AV RYGGSTÖDETS LUTNING**

Flytta reglaget i önskad riktning.

När du släpper reglaget stannar ryggstödet.

⚠ VARNING

För att minska risken att glida under bältet vid en eventuell olycka skall ryggstödet inte vara mer tillbakalutat än nödvändigt. Säkerhetsbältena ger maximalt skydd vid kollisioner framifrån eller bakifrån om föraren och passagerarna sitter upprätt och ordentligt bakåtlutade mot ryggstöden. Om man sitter mycket tillbakalutad kan bältet glida upp över höfterna och trycka direkt mot magen. Risken för personskador vid en frontalkollision ökar ju mer bakåtlutat ryggstödet är.

3. REGLAGE FÖR INSTÄLLNING AV SVANKSTÖD

Tryck på någon sida på reglaget.

Svankstödets hårdhet ändras så länge du trycker på reglaget.

System för stolinställningsminne

Förarstolens alla inställningar samt inställningen av ratten och de yttre backspeglarna kan lagras i ett datorminne. Två körställningar kan lagras i minnet.

Startnyckeln vara i “ON”–läge och växelväljaren i “P”–läge (automatisk växellåda) eller parkeringsbromsen ansatt (manuell växellåda) när du vill lagra en körställning i minnet.

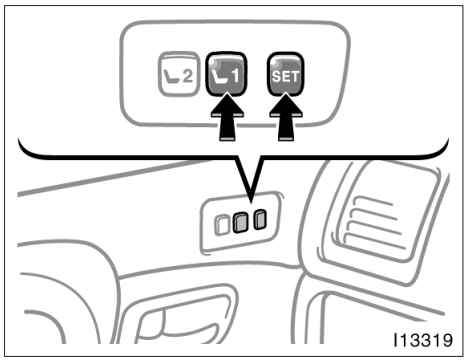

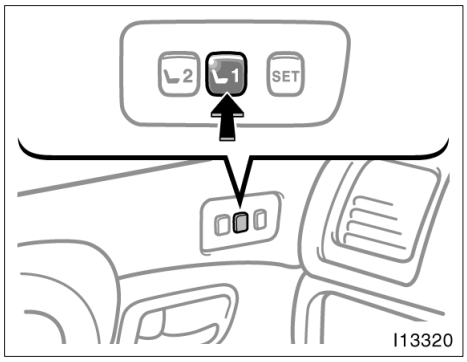

Ställa in körställning

1. **Ställ in förarstolen samt ratten och de yttre backspeglarna till önskat läge.**
2. **Håll sedan in "SET"–knappen och tryck samtidigt på tangenten "1"– eller "2"–knappen nedtryckt tills ett pip hörs.**

Pipljudet innebär att inställningarna har lagrats in i datorns minne.

Upprepa dessa två steg och tryck på den andra tangenten för att lagra in ytterligare en körställning.

Lagra in en ny körställning i minnet genom att ställa in önskade lägen och utföra steg 2. Det tidigare minnet raderas nu och den nya inställningen lagras i datorn.

Så här kan du göra smärre ändringar i en redan lagrad inställning: aktivera först den memorerade inställningen, utför ändringarna som du vill göra och utför steg 2 ovan.

VÄLJA EN LAGRAD KÖRSTÄLLNING

Tryck på tangent "1" eller "2" tills en signal hörs och körställningen justeras automatiskt till inställningen som är lagrad på den tangenten.

INSTÄLLNINGAR UR MINNET KAN GÖRAS:

- Om startnyckeln är i läge "ON" och växelväljaren i läge "P" (automatisk växellåda) alternativt om parkeringsbromsen är ansatt (manuell växellåda). Alla olika inställningar kan aktiveras ur minnet.
- Om startnyckeln är urtagen, förardörren öppnas inom max 30 sekunder. Den lagrade inställningen kan aktiveras.

Om någon av tangenterna för körställning trycks in under pågående omställning avbryts alla rörelser omedelbart.

För att åter aktivera systemet, tryck på önskad tangent ("1" eller "2") igen.

Minnesfunktionen kan ej användas medan bilen är i rörelse.

Om bilbatteriet kopplas ur raderas datorns minne och de memorerade inställningarna måste lagras in på nytt.

⚠ VARNING

- **Starta inte bilen medan inställningarna utförs.**
- **Var noga med att inte välja fel knapp för då kan sätet slås mot en passagerare i baksätet eller knuffa dig mot ratten. Om det skulle hända så kan du stoppa rörelsen genom att trycka på någon tangent till körställningsminnet eller trampa ned bromspedalen.**

Baksäte—
—Baksäte, säkerhetsanvisningar

⚠ VARNING

- **Inställningar får aldrig göras medan bilen är i rörelse.**
- **Var försiktig så att du inte skadar någon passagerare eller bagage i baksätet när du ställer in stolen.**
- **När ryggstödets lutning är inställd, pressa litet extra mot ryggstödet för att kontrollera att det sitter fast.**
- **När du fäller tillbaka baksätet till sitt ursprungliga läge bör du observera följande för att undvika personskador vid häftig inbromsning eller en olycka.**

  Kontrollera att stolen sitter fast genom att skjuta den framåt och bakåt medan du håller fast ryggstödets överkant och genom att lyfta upp sittdynan i framkanten. Om sätet sitter löst finns det risk att säkerhetsbältena inte har avsedd verkan.

  Kontrollera att säkerhetsbältena inte är vridna eller har fastnat under sittdynan. Se till att säkerhetsbältena sitter rätt och är klara för användning.

När du fäller ner sätena utökas bagageutrymmet. Se “Försiktighetsåtgärder vid lastning” på sid 277 för viktiga säkerhetsåtgärder vid lastning.

—Inställning av andra stolsraden

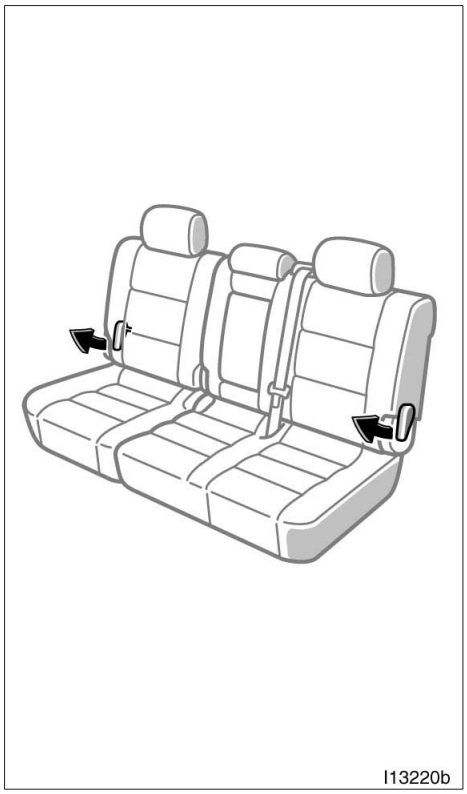

SPAK FÖR INSTÄLLNING AV RYGGSTÖDETS LUTNING

Luta dig framåt och drag spaken mot dig. Luta dig sedan bakåt till önskat läge och släpp spaken.

⚠ VARNING

- **För att minska risken att glida under bältet vid en eventuell olycka skall ryggstödet inte vara mer tillbakalutat än nödvändigt. Bältena ger maximalt skydd vid kollisioner framifrån eller bakifrån om passagerarna sitter rakt upp och ordentligt bakåtlutade mot ryggstöden. Om man sitter mycket tillbakalutad kan bältet glida upp över höfterna och trycka direkt mot magen. Risken för skador vid en frontalkollision ökar därför ju mer ryggstödet lutas bakåt.**
- **Inställningar får aldrig göras medan bilen är i rörelse.**
- **När ryggstödets lutning är inställd, pressa litet extra mot ryggstödet för att kontrollera att det sitter fast.**

—Flytta andra sätet för insteg till tredje sätet

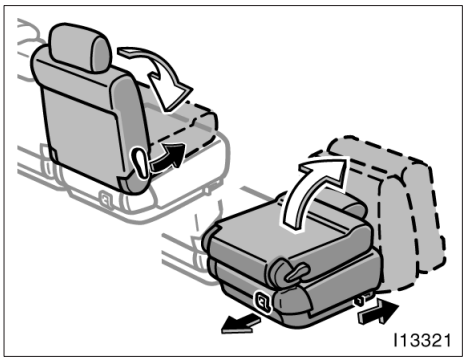

För att underlätta insteg till tredje sätet, gör så här.

1. **Tryck ner nackskydden så långt det går.**
2. **Drag i spaken för att fälla ryggstödet framåt och lossa spärren, eller drag i remmen.**

Återställ stolen till normalläge när alla passagerare är på plats och kontrollera att stolen är fastlåst.

⚠ VARNING

Kontrollera att stolen sitter fast genom att skjuta den framåt och bakåt medan du håller fast ryggstödets överkant och genom att dra uppåt i kanten av sittdynan.

—Nedfällning av andra sätesraden

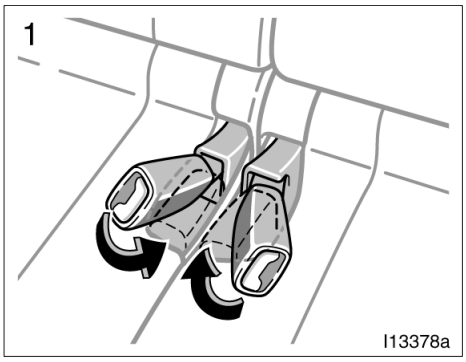

FÖRE FÄLLNING AV ANDRA SÄTET

1. **Sätt fast låsen för säkerhetsbältena som bilden visar.**

Då kan låsen inte falla ut när du fäller sätet.

OBSERVERA

Du måste sätta fast låsen för säkerhetsbältena innan du fäller det andra sätet.

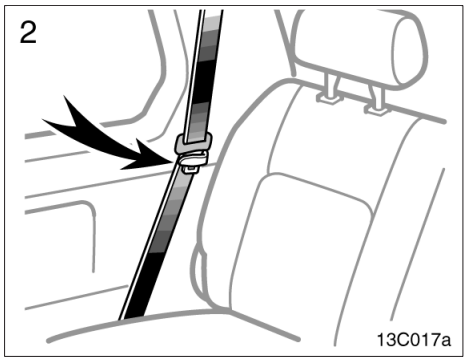

2. Kontrollera att säkerhetsbältet sitter i hållaren när du fäller sätet.

Det förhindrar skador på bältet.

⚠ VARNING

Säkerhetsbältet måste tas bort från hållaren när det skall användas.

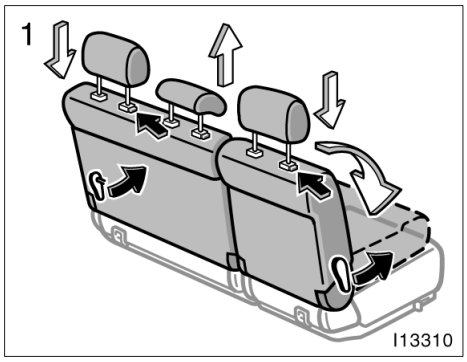

FRAMFÄLLNING AV ANDRA SÄTET

1. Tryck ned nackskydden på ytterplatserna så långt det går och drag upp nackskyddet på mittplatsen. Frikoppla ryggstödet och fäll ner det.

I en bil utan tredje stolsrad utökas bagageutrymmet när baksätet fälls ned Se “Försiktighetsåtgärder vid lastning” på sid 277 för viktiga säkerhetsåtgärder vid lastning.

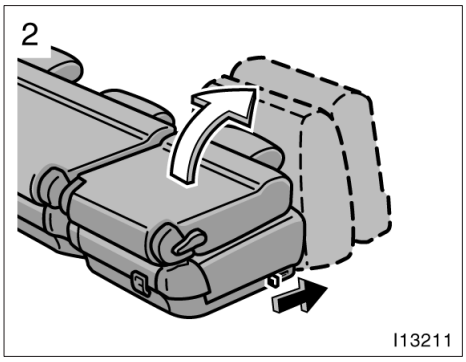

2. Frikoppla sittdynan Tippa hela sätet uppåt och framåt.

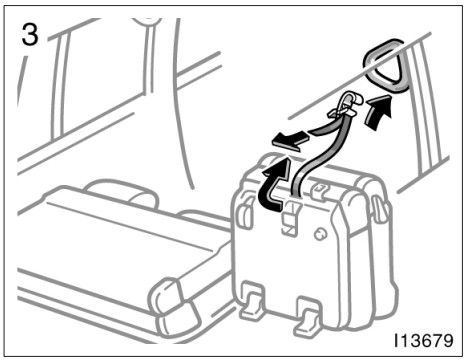

3. Fäst spännbandet.

Vid återställning av andra stolsraden till normalläge skall du sätta spännbandet i sitt hål.

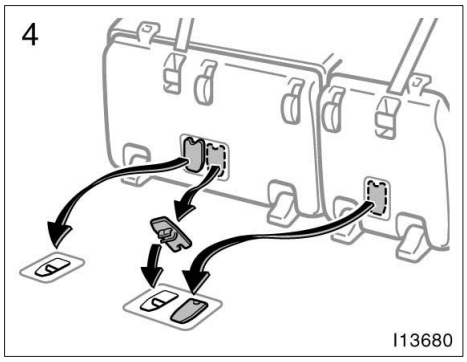

4. Tag bort skydden under sittdynan och montera dem över stolsfästena i golvet.

⚠ VARNING

Var noga med att sätta skydden över stolsfästena annars kan man bränna sig i varmt väder.

När du återstället den tredje stolsraden till normalläge måste du ta bort skydden över stolsfästena i golvet och sätta fast dem på undersidan av sittdynan.

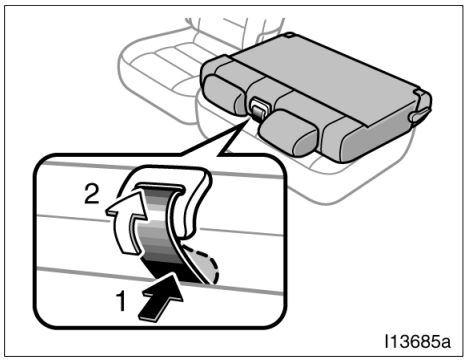

ÅTERSTÄLLNING AV ANDRA STOLSRADEN

Om det inte går att lyfta ryggstödet för att säkerhetsbältet sitter fast, slit inte för hårt. Lossa säkerhetsbältet så här. Tryck ned sittdynans undre framkant för att avlasta säkerhetsbältet (1) och låt det rullas upp lite grann (2).

⚠ VARNING

När du fäller tillbaka baksätet till sitt ursprungliga läge bör du observera följande för att undvika personskador vid häftig inbromsning eller en olycka.

- **Kontrollera att stolen sitter fast genom att skjuta den framåt och bakåt medan du håller fast ryggstödets överkant och genom att lyfta upp sittdynan i framkanten. Om sätet sitter löst finns det risk att säkerhetsbältena inte har avsedd verkan.**
- **Kontrollera att säkerhetsbältena inte är vridna eller har fastnat under sittdynan. Se till att säkerhetsbältena sitter rätt och är klara för användning.**

—Inställning av tredje sätet

SPAK FÖR INSTÄLLNING AV RYGGSTÖDETS LUTNING

Luta dig framåt och drag spaken mot dig. Luta dig sedan bakåt till önskat läge och släpp spaken.

⚠ VARNING

- **För att minska risken att glida under bältet vid en eventuell olycka skall ryggstödet inte vara mer tillbakalutat än nödvändigt. Bältena ger maximalt skydd vid kollisioner framifrån eller bakifrån om passagerarna sitter rakt upp och ordentligt bakåtlutade mot ryggstöden. Om man sitter mycket tillbakalutad kan bältet glida upp över höfterna och trycka direkt mot magen. Risken för skador vid en frontalkollision ökar därför ju mer ryggstödet lutas bakåt.**
- **Inställningar får aldrig göras medan bilen är i rörelse.**
- **Tryck ryggen mot ryggstödet efter justeringen för att kontrollera att det sitter fast.**

—Fällning av tredje sätet (tvärgående säte)

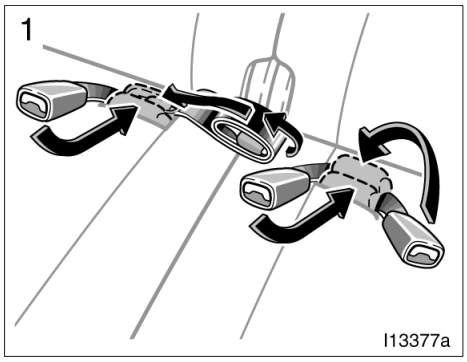

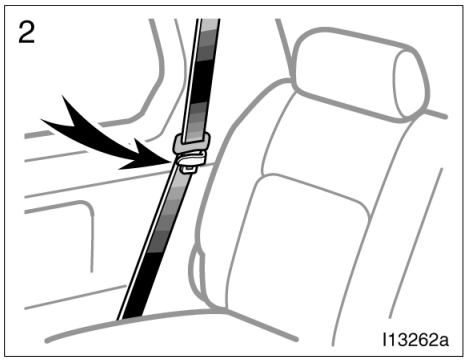

FÖRE FÄLLNING AV TREDJE SÄTET

1. **Sätt fast säkerhetsbältena och låsen i tredje sätet, som bilden visar.**

Då kan låsen inte falla ut när du fäller sätet.

OBSERVERA
Du måste sätta fast låsen för säkerhetsbältena innan du fäller det tredje sätet.

2. **Kontrollera att bältets axeldel sitter i hållarna när du fäller det tredje sätet.**

Det förhindrar skador på bältet.

⚠ VARNING
Säkerhetsbältet måste tas bort från hållaren när det skall användas.

OBSERVERA
Om insynsskyddet är monterat skall det tas bort innan du fäller det tredje sätet.

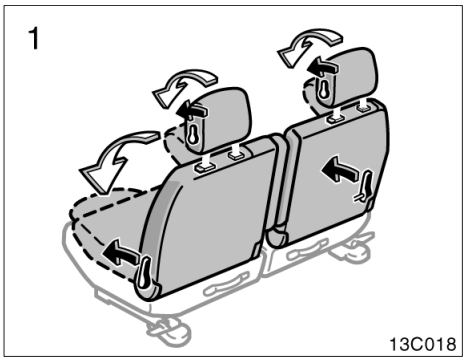

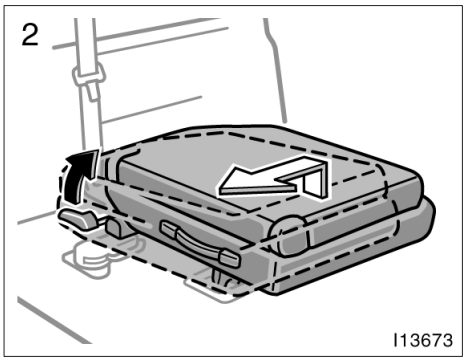

NEDFÄLLNING AV TREDJE SÄTET

1. **Drag i spaken för att fälla ned nackskydden. Frikoppla ryggstödet och fäll ner det.**

Genom att fälla det tredje sätet utökas bagageutrymmet. Se “Försiktighetsåtgärder vid lastning” på sid 277 för viktiga säkerhetsåtgärder vid lastning.

2. **Frikoppla sittdynan och skjut hela sätet så långt bakåt som det går, samtidigt som du håller i handtaget.**

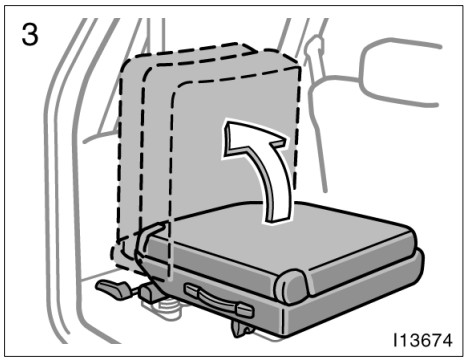

3. Fäll upp hela sätet.

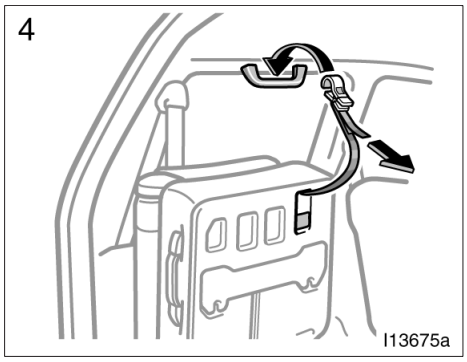

4. Fäst spännbandet.

Vid återställning av tredje stolsraden till normalläge skall du sätta spännbandet i sitt hål.

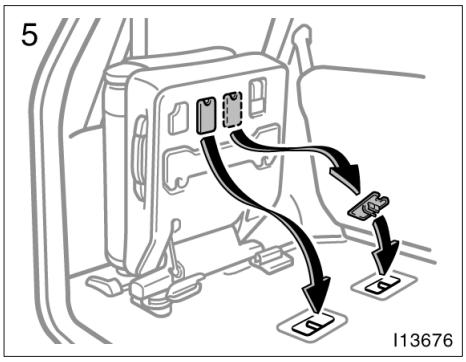

5. **Tag bort skydden under sittdynan och montera dem över stolsfästena i golvet.**

⚠ VARNING

Var noga med att sätta skydden över stolsfästena annars kan man bränna sig i varmt väder.

När du återställer den tredje stolsraden till normalläge måste du ta bort skydden över stolsfästena i golvet och sätta fast dem på undersidan av sittdynan.

⚠ VARNING

När du fäller tillbaka sätet till sitt ursprungliga läge bör du observera följande för att undvika personskador vid häftig inbromsning eller en olycka.

- **Kontrollera att stolen sitter fast genom att skjuta den framåt och bakåt medan du håller fast ryggstödets överkant och genom att lyfta upp sittdynan i framkanten. Om sätet sitter löst finns det risk att säkerhetsbältena inte har avsedd verkan.**
- **Kontrollera att säkerhetsbältena inte är vridna eller har fastnat under sittdynan. Se till att säkerhetsbältena sitter rätt och är klara för användning.**

—Borttagning av tredje sätet

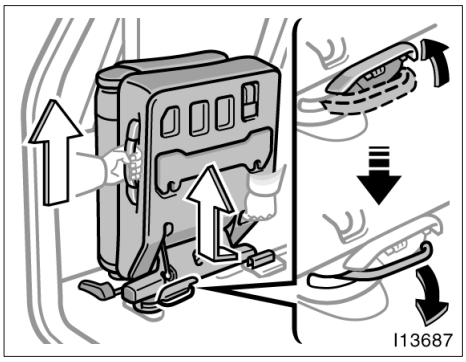

Fäll upp sätet, öppna locket och drag hela sätet uppåt samtidigt som du drar handtaget mot dig.

Genom att demontera det tredje sätet utökas bagageutrymmet. Se “Försiktighetsåtgärder vid lastning” på sid 277 för viktiga säkerhetsåtgärder vid lastning.

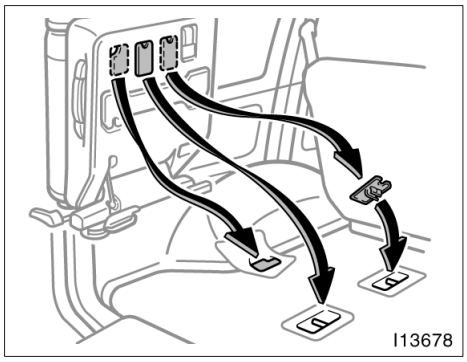

Tag bort skydden under sittdynan och montera dem över stolsfästena i golvet.

⚠ VARNING

Var noga med att sätta skydden över stolsfästena annars kan man bränna sig i varmt väder.

När du återställer den tredje stolsraden till normalläge måste du ta bort skydden över stolsfästena i golvet och sätta fast dem på undersidan av sittdynan.

⚠ VARNING

Observera följande när du demonterar eller monterar säten för att undvika personskador:

- **Fäll inte ned sätet och tag inte bort det när bilen är i rörelse.**
- **Var försiktig så att du inte klämmer händer eller fötter i stolen.**
- **Var försiktig så att du inte skadar någon person med den borttagna stolen eller att du tappar den på fötterna.**
- **När du har fällt ihop eller monterat stolen, kontrollera att den är fastlåst genom att skjuta den framåt och bakåt.**

Undvik personskador vid häftig inbromsning eller kollision:

- **Låt inte ett demonterat säte ligga löst i bilen under körning.**
- **Försök inte att sitta på och placera inget på ett demonterat säte.**
- **Sitt inte och placera inget på ett nedfällt ryggstöd när bilen är i rörelse.**
- **Var försiktig så att du inte skadar någon passagerare eller bagage när du justerar sätet.**
- **Montera tillbaka varje stol på samma plats varifrån den togs bort. Om detta inte sker kan de som sitter i baksätet inte använda säkerhetsbältena ordentligt.**

OBSERVERA

Undvik att placera tunga föremål på det demonterade sätet. Stolsbenens metalländar kan skadas och göra att sätet inte kan monteras tillbaka.

Nackskydd

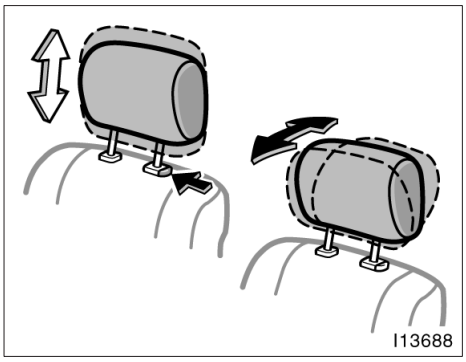

Fram

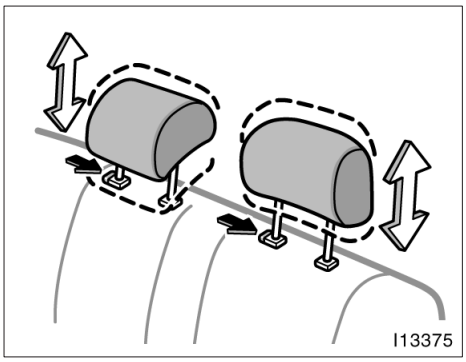

Andra stolsraden

Av säkerhetsskäl är det viktigt ställa in nackskyddet rätt före avfärd.

Höja: Drag det uppåt.
Sänka: Håll in spärren och tryck nackstödet nedåt.

Endast nackskydden i framsätet—Dessa nackskydd kan också flyttas framåt eller bakåt. Drag eller tryck på nackskyddet för att ändra inställningen.

Nackskyddet på mittplatsen bak—Om någon sitter på mittplatsen i baksätet skall nackskyddet alltid fällas upp till spärrläget.

Nackskyddet är mest effektivt när det sitter nära huvudet. Därför bör ingen ha en kudde bakom ryggen.

⚠ VARNING

- **Ställ in nackskyddet så att mitten ligger i höjd med öronens överkant.**
- **Kontrollera att nackskyddet sitter fast efter inställningen.**
- **Kör aldrig med nackskydden borttagna.**

Stolvärme

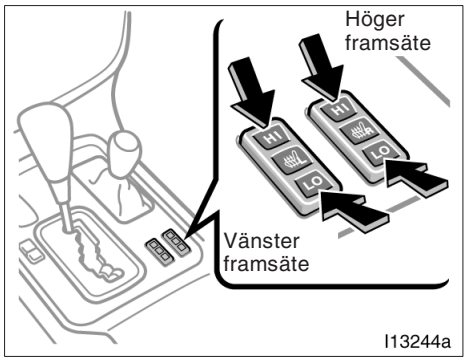

Med automatisk växellåda

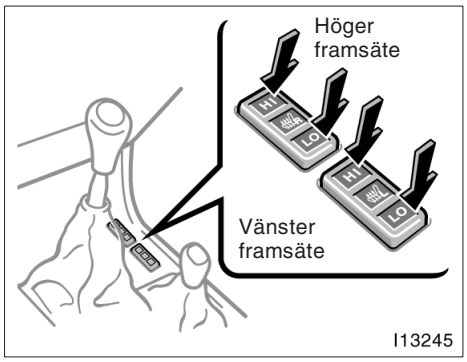

Med manuell växellåda

Koppla på elvärmen i stolarna genom att trycka resp. strömställare till "HI" (hög temperatur) eller till "LO" (låg temperatur).

Tändningen måste vara i "ON"–läge.

Tryck lätt på motsatta sidan av strömställaren för att stänga av.

⚠ VARNING

Var försiktig vid användning av elvärmen så att ingen känner obehag eller bränner sig. Var särskilt försiktig med:

- **Spädbarn, småbarn, äldre personer, sjuka och handikappade**
- **Personer med ömtålig hud**
- **Personer som är mycket utmattade.**
- **Personer som är påverkade av alkohol eller mediciner (sömnmedel, influensamediciner etc.)**

För att undvika överhettning får stolsvärmen inte användas i kombination med filtar, kuddar eller andra värmeisolerande föremål som placeras över sätet.

OBSERVERA

- ***Belasta inte stolsdynan ojämnt med något tungt föremål och stick inte något vasst föremål i stolsdynan (t.ex. en nål eller en spik).***
- ***Rengör inte sätena med organiska lösningsmedel (thinner, lacknafta, fotogen, rödsprit etc). Sådana ämnen kan skada värmetrådarna och klädseln.***
- ***För att undvika att batteriet laddas ur bör eluppvärmningen stängas av när motorn är avstängd.***

Säkerhetsbälten— —Försiktighetsåtgärder vid användning av bältena

Toyota framhåller med styrka att förare och alla passagerare ska använda säkerhetsbältena vid alla tillfällen. Om man inte använder säkerhetsbältet ökas väsentligt risken för skador och/eller skadornas svårighetsgrad vid en eventuell olycka.

Säkerhetsbältena i din bil är avsedda för användning av vuxna personer som kan använda dem på rätt sätt.

Barn. Använd bilbarnstol avpassad för barnets storlek tills barnet är tillräckligt stort för att använda de vanliga säkerhetsbältena. Toyota rekommenderar användning av bilbarnstolar som uppfyller standarden “ECE No. 44”. Se “Bilbarnstol” på sid 92 för närmare detaljer.

Barn som vuxit ur bilbarnstolen skall alltid använda bilens ordinarie säkerhetsbälte och eventuellt sitta på en bälteskudde. Olycksstatistiken visar att barn som sitter rätt fastspända i baksätet är säkrare än om de sitter i framsätet.

Om barnet måste sitta i framsätet skall säkerhetsbältet sitta rätt och vara väl spänt. Om barnet inte använder bälte kan den blixtsnabba uppblåsningen av en krockkudde vid en olycka kan göra att barnet får livshotande eller allvarliga skador.

Låt aldrig ett barn stå upp eller stå på knä på baksätet eller framsätet. Barn som inte är väl fastspända löper risk att skadas svårt eller dö vid en kraftig inbromsning eller kollision. Låt inte heller barnen sitta i knät på dig. Det ger inte tillräckligt kollisionsskydd.

Gravida kvinnor. Toyota rekommenderar användning av säkerhetsbälte. Rådgör med din läkare för specifika rekommendationer. Spänn det nedre bältet ordentligt och placera det så lågt över höfterna som möjligt, inte över midjan.

Skadade personer. Toyota rekommenderar användning av säkerhetsbälte. Rådgör med läkare om särskilda rekommendationer beroende på skadans typ.

Om du skall använda bilen i ett land där någon särskild typ av bälte krävs kan din Toyota–återförsäljare hjälpa dig med byte eller montering.

⚠ VARNING

Alla som färdas i bilen måste sitta rätt fastspända under färd. Risken för svåra skador eller dödsfall ökar annars betydligt vid en kraftig inbromsning eller kollision.

Observera följande när du använder bältet:

- **Varje säkerhetsbälte är avsett för endast en person. Använd aldrig ett bälte för två eller flera personer och absolut inte för en vuxen och ett barn samtidigt.**
- **Undvik att luta ryggstöden alltför mycket bakåt. Säkerhetsbältena ger bäst skydd när ryggstödet är upprätt. (Se anvisningarna för inställning av stolarna.)**
- **Var noga med att inte skada bältena eller dess fästen. Se upp så att bältena inte kommer i kläm i stolar eller sidodörrar.**
- **Kontrollera säkerhetsbältena med jämna mellanrum. Se efter om det finns skärskador och slitage, och att inga delar har lossnat. Skadade delar måste bytas. Tag inte isär bältena och ändra inte systemet.**
- **Håll bältena rena och torra. Om bältena behöver rengöras skall du använda en mild tvållösning eller ljummet vatten. Använd aldrig blekmedel, färg eller starka tvättmedel—detta kan förstöra säkerhetsbältena. (Se "Invändig rengöring" på sid 329.)**
- **Byt bältena (inklusive bultarna) om bilen har utsatts för en kraftig kollision. Alla delar i bältesanordningen måste bytas även om det inte finns några synliga skador.**

—Säkerhetsbälten

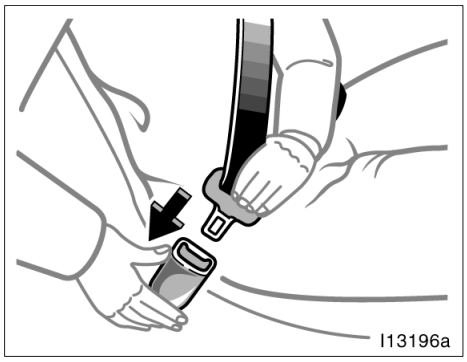

Ställ in stolen i önskat läge och sitt upprätt och lutad mot ryggstödet. Drag därefter ut bältet ur rullmekanismen och skjut in låstungan i bälteslåset.

Det skall höras ett tydligt klick när låstungan låses fast i låset.

Rullbältets längd anpassas automatiskt till kroppsstorlek och stolens läge.

Rullmekanismen låser automatiskt bältet omedelbart vid en häftig inbromsning. Bältet låses också om du lutar dig framåt snabbt. Om du däremot rör dig sakta låser inte bältet och du kan röra dig tämligen obehindrat.

Om det inte går att dra ut säkerhetsbältet ur rullmekanismen, skall du rycka hårt en gång och sedan släppa. Sedan kan du dra ut det sakta.

Om axelremmen på säkerhetsbältet i andra stolsraden dras ut så långt det går och sedan dras in något, låses bältet i det läget och kan inte förlängas. Denna funktion är avsedd att hålla fast en bilbarnstol i säkert grepp. (Se "Bilbarnstol" på sid 92.) Du lossar bältet genom att först låta det dras in helt och därefter dra ut det igen.

⚠ VARNING

- **När du skjutit in låstungan i låsspännet skall du kontrollera att låset verkligen är låst och att säkerhetsbältet inte är vridet.**
- **Peta inte in något i låset som hindrar låsningen, t.ex. ett mynt, ett gem, en glasspinne eller liknande.**
- **Kontakta omedelbart närmaste Toyota–återförsäljare om säkerhetsbältet inte fungerar normalt. Använd inte platsen förrän bältet är lagat. Defekta bälten skyddar varken barn eller vuxna från skador.**

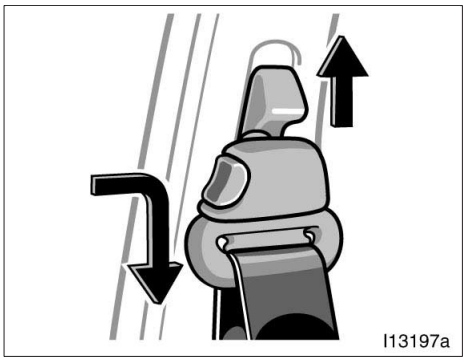

Säkerhetsbälten med ställbart övre fäste—

Ställ in axelfästet så det passar din egen kroppslängd.

Höja: Skjut fästet uppåt.
Sänka: Tryck in spärren och drag fästet nedåt.

Kontrollera sedan att fästet sitter fast i sitt nya läge.

⚠ VARNING

Säkerhetsbältet skall alltid ligga stadigt över ena axeln. Bältet skall inte ligga mot halsen men inte heller så långt ut på axeln att det faller av. Om säkerhetsbältet inte sätter rätt minskar dess skyddsverkan vid en olycka och skaderisken ökar.

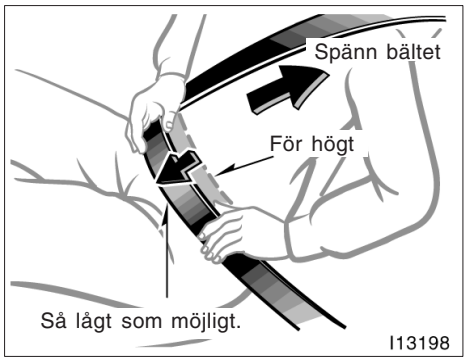

Placera bältet rätt över höfter och axel.

Placera midjeremmen så lågt som möjligt över höfterna—inte över midjan. Drag i överdelen så att det sitter helt sträckt mot kroppen.

⚠ VARNING

- **Om midjeremmen sitter för högt och axelremmen sitter löst ökar risken för svåra skador genom att barnet kan glida under midjeremmen vid en kollision eller annan typ av olycka. Placera midjeremmen så lågt som möjligt över höfterna.**
- **Av säkerhetsskäl får den övre delen av bältet inte placeras under armen.**

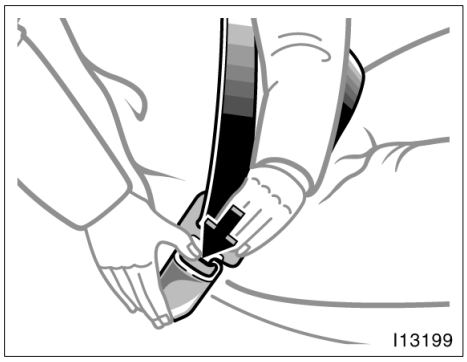

Lossa bältet genom att trycka på spärren och låt bältet rullas upp.

Om bältet inte rullas in ordentligt – drag ut det och kontrollera att det inte är vikt eller snott. Se sedan till att rullas in rätt och utan veck i rullmekanismen.

—Främre bälten med bältessträckare

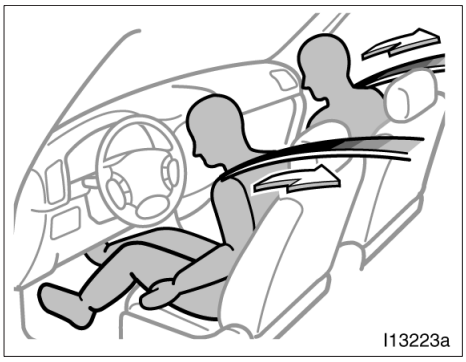

Bältena på förar– och den främre passagerarplatsen är försedda med bältessträckare som aktiveras vid en kraftig frontalkollision eller om bilen välter.

När sensorn i krockkuddesystemet känner av en kraftig stöt i fronten eller om bilen välter dras bältena i framsätet snabbt in av bältessträckaren så att bältena håller de åkande säkert på plats.

Bältessträckarna aktiveras på passagerarplatsen även om det inte sitter någon där.

Kollisioner under en viss hastighet och vid en viss vinkel kan göra att bältessträckarna och krockkuddarna inte aktiveras alls.

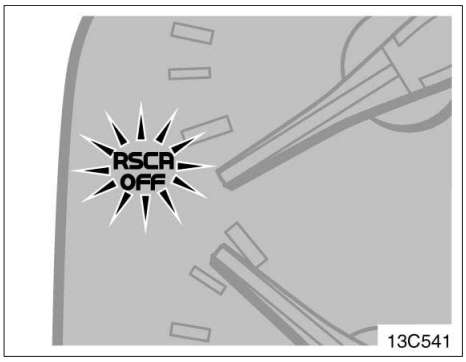

Indikeringslampa för avstängning av sensorfunktionen för sidoskyddsgardinerna

Bältessträckarna aktiveras inte om bilen välter och indikeringslampan för avstängd sensorfunktion för sidoskyddsgardinerna lyser. Se vidare “Avstängning av sensorfunktionen för sidoskyddsgardinerna” på sid 11

⚠ VARNING

- **Kontrollera att indikeringslampan för avstängning av sensorfunktionen för sidoskyddsgardinerna inte lyser.**
- **När strömställaren för avstängning av sidoskyddsgardinernas sensorfunktion är inkopplad (och indikeringslampan för avstängning av sensorfunktionen för sidoskyddsgardinerna lyser) kommer bältessträckarna inte att aktiveras om bilen välter. Att stänga av bältessträckarna kan minska det skydd för passagerarna som bilens säkerhetssystem bidrar till och öka sannolikheten av livshotande eller allvarliga skador.**

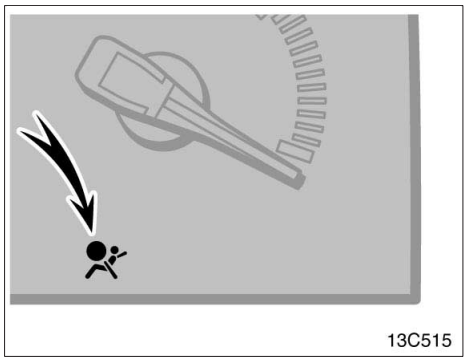

Den här indikeringslampan tänds när tändningsnyckeln vrids till "ON"–läget. Den slocknar efter cirka sex sekunder. Detta innebär att bältessträckarna i framsätet fungerar som de skall.

Kontrollsystemet övervakar funktionen hos sensorerna till det centrala krockkuddesystemet, de främre krockkuddarna, sidokrockkuddarna, sidoskyddsgardinerna, förarsätets körställningssensor, strömbrytaren till förarplatsens bälteslås, bältessträckarna i framsätet, uppblåsningsanordningar, varningslampor, kablage och spänningskällor. (Mer information finns i "Indikeringslampor och varningssummer" på sid 138.)

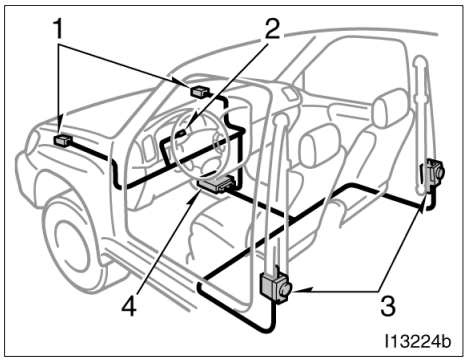

Framsätets bältessträckarsystem består huvudsakligen av följande delar, vars placering framgår av bilden.

1. Sensorer i fronten
2. Varningslampa, krockkuddesystemet
3. Bältessträckare
4. Krockkuddesensor

Framsätets bältessträckare kontrolleras av krockkuddesensorerna. Sensorenheten består av kontrollsensor och krockkuddesensor.

När bältessträckarna utlöses hörs ett kraftigt ljud och små mängder rökliknande gas kan strömma ut. Denna gas är ofarlig och tyder inte på att det brinner i bilen.

När bältessträckarna har löst ut är säkerhetsbältet låst i rullmekanismen.

⚠ VARNING

- **Ändra inte, tag inte bort, slå inte på och öppna inte några komponenter såsom bältessträckarmodulerna, krockkuddesensorerna eller omgivande kablar och områden. Detta kan leda till att bältessträckarmekanismen i framsätet plötsligt utlöses eller att systemet upphör att fungera, vilket medför risk för dödsfall eller svåra skador.**
- **Använd aldrig andra däck och fälgar än de som rekommenderas av tillverkaren. Då finns risk för att sidoskyddsgardinerna och bältessträckarna plötsligt och oväntat utlöses med livsfarliga personskador som följd. Se "Kontroll och byte av däck" på sid 352.**
- **Placera inte last som är tyngre än rekommenderad vikt på takräcket. Då finns risk för att sidoskyddsgardinerna och bältessträckarna plötsligt och oväntat utlöses med livsfarliga personskador som följd. Mer information finns i avsnittet "Säkerhetsanvisningar för taklast" på sid 277.**
- **Bilens fjädring får inte anpassas eller ändras. Då finns risk för att sidoskyddsgardinerna plötsligt och oväntat blåses upp med livshotande eller svåra personskador som följd.**

Anvisningarna i det här avsnittet måste följas för att undvika dödsfall eller svåra personskador. Kontakta din Toyota–återförsäljare innan några som helst reparationer eller ändringar utförs.

OBSERVERA

Gör inget av följande utan att först rådgöra med din Toyota–återförsäljare. Det finns risk att du skadar systemet så att bältessträckarna inte fungerar vid en eventuell olycka.

- ◆ ***Montering av elektronisk utrustning som mobil kommunikationsradio, kassettbandspelare eller CD–spelare.***
- ◆ ***Reparation av eller i närheten av framsätets bältessträckare.***
- ◆ ***Ändring av framvagnsstrukturen.***
- ◆ ***Montering av grillskydd (viltskydd eller liknande), snöplog, vinsch eller annan utrustning på framvagnen.***
- ◆ ***Reparation av eller i närheten av framvagn eller konsol.***

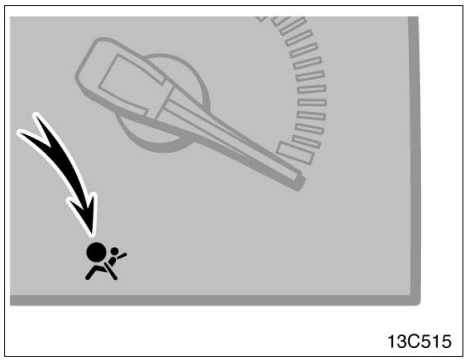

Bältessträckarsystemet är försett med en indikeringslampa som informerar föraren om eventuella problem. Om något av följande inträffar tyder det på en defekt i krockkudde– eller bältessträckarsystemen. Kontakta din Toyota–återförsäljare snarast för kontroll.

- Lampan tänds inte eller blinkar när tändningsnyckeln vrids till “ON”–läget.
- Lampan tänds under körning.
- Om något av säkerhetsbältena inte rullas upp eller inte går att dra ut på grund av att bältessträckarna har löst ut eller fungerar fel.
- Bältessträckarna eller den kringliggande ytan har blivit skadad.

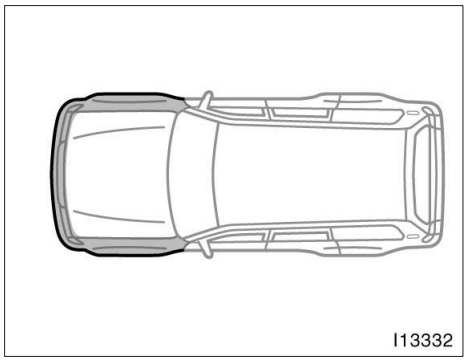

Kontakta din Toyota–återförsäljare så snart som möjligt om något av följande inträffar:

- Om bilens front (skuggat parti på bilden) blivit skadad vid en kollision som inte varit så kraftig att bältessträckarna löst ut.
- Om någon av bältessträckarna eller angränsande partier blivit repiga, spruckna eller på annat sätt skadade.

Krockkuddar för förare och framsätespassagerare

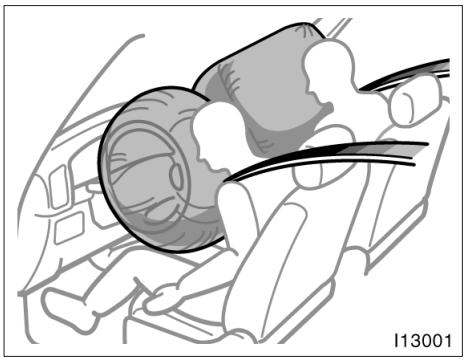

Krockkuddesystemet (SRS – Supplementary Restraint System) är avsett att ge föraren och framsätespassageraren ytterligare skydd mot skador, utöver det primära skydd som säkerhetsbältena ger.

Vid en kraftig stöt i fronten blåses de främre krockkuddarna upp och bidrar i samverkan med bältena till en minskning av skaderisken. Därmed minskar risken att föraren eller framsätespassageraren skadar huvudet eller bröstet genom att man slår i ratten eller instrumentpanelen. Krockkudden på passagerarsidan löser ut även om den främre passagerarstolen är tom.

Använd alltid säkerhetsbältet på rätt sätt.

Din bil är försedd med en krocksensor– och diagnostikfunktion som registrerar om föraren använder säkerhetsbältet när de främre krockkuddarna utlöses.

⚠ VARNING

Det finns risk för dödsfall eller svåra skador om föraren eller framsätespassageraren sitter för nära ratten eller instrumentbrädan då krockkudden blåses upp.
Toyota rekommenderar starkt att:

- **Föraren sitter så långt från ratten som möjligt utan att kontrollen över bilen påverkas.**
- **Framsätespassageraren sitter så långt från instrumentbrädan som möjligt.**
- **Alla som färdas i bilen alltid sitter rätt fastspända med respektive bälten.**

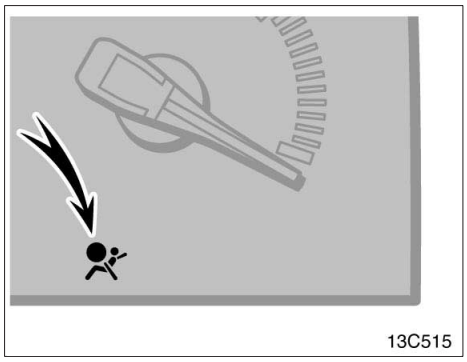

Den här indikeringslampan tänds när tändningsnyckeln vrids till “ON”–läget. Den slocknar efter cirka sex sekunder. Detta innebär att framsätets krockkuddesystem fungerar korrekt.

Kontrollsystemet övervakar funktionen hos sensorerna till det centrala krockkuddesystemet, de främre krockkuddarna, sidokrockkuddarna, sidoskyddsgardinerna, förarsätets körställningssensor, strömbrytaren till förarplatsens bälteslås, bältessträckarna i framsätet, uppblåsningsanordningar, varningslampor, kablage och spänningskällor. (Mer information finns i “Indikeringslampor och varningssummer” på sid 138.)

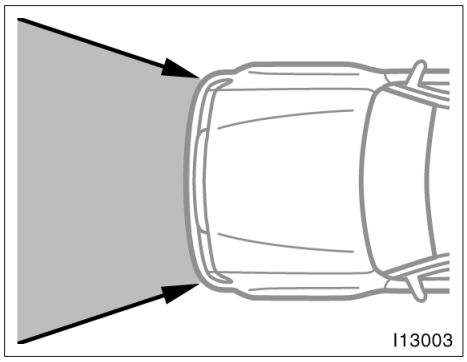

Krockkuddesystemet är avsett att utlösas vid en kraftig stöt i fronten inom det skuggade området mellan pilarna i bilden.

Krockkuddarna utlöses om kollisionskraften överstiger en viss tröskel, motsvarande en frontalkrock i cirka 25 km/h mot ett fast hinder som inte ger efter eller deformeras.

Om kraften i kollisionen är svagare än angivet värde är det inte säkert att krockkuddarna löses ut.

Denna lägsta hastighet vid vilken utlösning sker kan emellertid vara betydligt högre om bilen kör på ett föremål som deformeras eller flyttar sig, t.ex. en parkerad bil eller trafikskylt, eller vid en kollision där fronten av bilen kläms fast under lastbryggan på en lastbil eller liknande.

Om kollisionskraften ligger just vid gränsvärdet är det möjligt att krockkuddar och bältessträckare inte utlöses alls.

Även i bil med krockkudde måste säkerhetsbälte alltid användas.

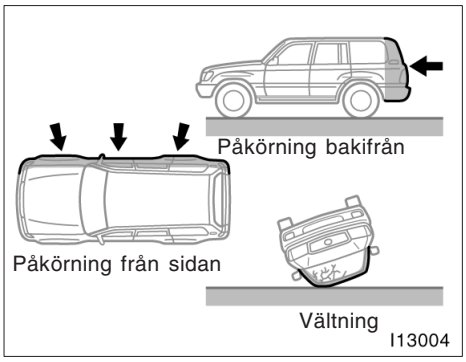

Krockkuddarna fram är inte avsedda att utlösas om bilen är utsatt för påkörning från sidan eller bakifrån, om bilen välter eller om den blir påkörd i låg hastighet framifrån.

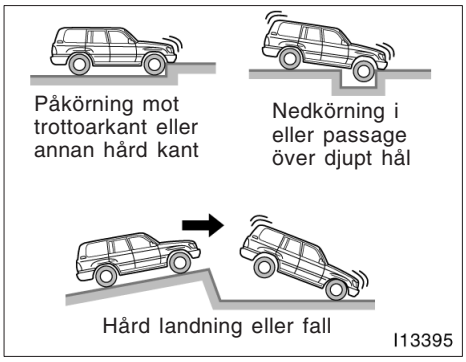

Framsätets krockkuddar kan lösas ut om bilens underrede utsätts för en kraftig stöt. Några exempel visas på bilden.

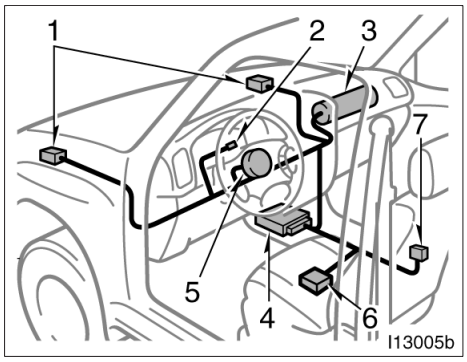

Krockkuddesystemet består av följande komponenter och placeringen framgår av bilden.

1. Sensorer i fronten
2. Varningslampa, krockkuddesystemet
3. Krockkuddemodul för passagerarsidan (krockkudde och uppblåsningsanordning)
4. Krockkuddesensor
5. Krockkuddemodul för förarsidan (airbag och uppblåsningsanordning)
6. Sensor för förarplatsens körställning
7. Strömbrytare för förarplatsens bälteslås

Sensorenheten består av kontrollsensor och krockkuddesensor.

Vid en kraftig frontalkollision reagerar sensorerna i fronten och krockkuddesensorerna på hastighetsminskningen vilket aktiverar krockkuddarnas uppblåsningsanordningar. En kemisk reaktion startas i uppblåsningsenheterna och krockkuddarna blåses upp mycket snabbt med ofarlig gas. Den uppblåsta krockkudden fångar upp förarens eller passagerarens rörelse framåt.

När krockkuddarna blåses upp hörs en ganska skarp smäll och dessutom frigörs rök och damm tillsammans med den giftfria gasen. Denna rök tyder inte på att det brinner i bilen. Röken/gasen är helt ofarlig men den som har ömtålig hud kan känna viss hudirritation. Tvätta dig därför snarast om du fått rester av röken/gasen på huden för att förebygga eventuell hudirritation.

Krockkuddarna måste blåsas upp på bråkdelar av en sekund, och det krävs därför stor kraft för att blåsa upp dem. Eftersom systemet är konstruerat för att minska skadorna vid allvarliga olyckor kan det emellertid orsaka mindre hudskador och blåmärken.

Delar av krockkuddemodulen (rattnavet, instrumentbrädan) kan fortfarande vara heta efter flera minuter, men själva krockkuddarna blir inte heta. Krockkuddarna är endast avsedda att blåsas upp en gång.

Vid en kollision som är så kraftig att krockkuddarna blåses upp kan vindrutan krossas när bilen deformeras. I bilar med krockkudde på passagerarsidan kan vindrutan också skadas då den tar upp en del av kraften från den expanderande krockkudden.

⚠ VARNING

- **Krockkuddesystemet är uteslutande avsett som komplement till det primära skydd som säkerhetsbältet ger föraren och framsätespassageraren. Personerna i framsätet kan dödas eller skadas svårt av krockkuddarna när de blåses upp om de inte använder säkerhetsbältena. Vid en plötslig inbromsning omedelbart före en krock kan föraren och framsätespassageraren glida framåt i stolarna så att de hamnar omedelbart framför krockkuddarna som sedan kan lösas ut vid kollisionen. För att ha maximalt skydd vid en olycka måste föraren och alla passagerare använda säkerhetsbältet på rätt sätt. Ett ordentligt påsatt säkerhetsbälte minskar risken för dödsfall och svåra skador och även för att slungas ut ur bilen vid en olycka. Anvisningar och försiktighetsåtgärder i samband med användning av bilbältena finns i avsnittet "Säkerhetsbälten" på sid 63.**
- **Spädbarn och småbarn som sitter fel och/eller är dåligt fastspända kan dödas eller skadas svårt då krockkuddarna blåses upp. Barn som är för små för att använda säkerhetsbälte skall sitta rätt fastspända i bilbarnstol. Toyota rekommenderar starkt att spädbarn och småbarn alltid placeras i baksätet och spänns fast på rätt sätt. Baksätet är den säkraste platsen för spädbarn och småbarn. Anvisningar om installation av bilbarnstol finns i avsnittet "Bilbarnstol" på sid 92.**

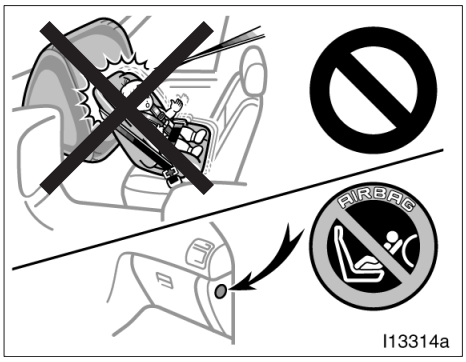

- **LIVSFARA! Placera aldrig en bakåtvänd bilbarnstol i framsätet om platsen är försedd med krockkudde! Den explosiva uppblåsningen av krockkudden på passagerarsidan kan döda eller skada barnet mycket allvarligt. Bilar med krockkudde på framsätespassagerarens sida har ett varningsmärke på instrumentpanelen på passagerarsidan. Detta är avsett som påminnelse att aldrig placera en bakåtvänd barnstol i framsätet.**

- **Endast om det är absolut oundvikligt kan en bilbarnstol monteras framåtvänd på framsätespassagerarplatsen. Skjut i så fall stolen till sitt bakersta läge. En krockkudde blåses upp med våldsam kraft och kan ge barnet livsfarliga skador.**
- **Låt inte ett barn, även om det sitter i en bilbarnstol, luta sig mot framdörren eller mot sidan av ryggstödet i en bil som har sidokrockkuddar och sidoskyddsgardiner. Om sidokrockkudden och sidoskyddsgardinen blåses upp kan barnet få livsfarliga skador om det sitter för nära dörren.**
- **Anvisningar om installation av bilbarnstol finns i avsnittet “Bilbarnstol” på sid 92.**

- **Sitt inte på kanten av sätet och luta dig inte över instrumentbrädan under färd. Krockkudden på passagerarsidan i framsätet blåses upp med stor kraft och du riskerar dödliga eller allvarliga skador om detta händer. Sitt alltid upprätt och väl lutad mot ryggstödet. Använd alltid bilbältet på rätt sätt.**

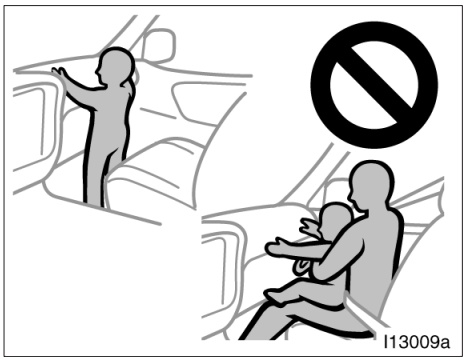

- **Låt inte barn stå upp eller stå på knä på framsätet. Krockkudden i framsätet på passagerarsidan blåses upp med stor kraft och barnet riskerar dödliga eller allvarliga skador om detta händer.**
- **Åk inte med ett barn i knät eller i armarna. Använd en bilbarnstol som monteras i baksätet. Anvisningar om installation av bilbarnstol finns i avsnittet "Bilbarnstol" på sid 92.**

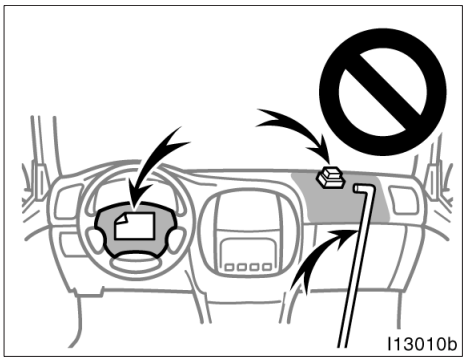

- **Lägg inga föremål och låt inte husdjur åka på instrumentpanelen eller framför den del av rattdynan som innehåller krockkudden. I annat fall kan uppblåsningen av krockkudden förhindras eller föremålen orsaka svåra skador om de slungas bakåt i kupén av kraften då krockkudden blåses upp. Föraren och framsätespassageraren skall inte heller hålla något i armarna eller ha något på knät.**
- **Tag inte bort och ändra inte på några kablar. Du får inte ta bort, ändra, slå på eller öppna delar såsom rattdyna, ratt, rattstångskåpa, skydd för krockkudden på passagerarsidan eller krockkuddesensorenheten. Om man manipulerar dessa detaljer kan krockkudden plötsligt blåsas upp eller systemet sättas ur funktion vilket medför risk för livsfarliga skador.**

Följ dessa instruktioner för att undvika svåra eller livshotande personskador. Kontakta din Toyota–återförsäljare innan några som helst reparationer eller ändringar utförs.

OBSERVERA

Gör inget av följande utan att först rådgöra med din Toyota–återförsäljare. Ändringar av detta slag kan i vissa fall påverka framsätets krockkudde-funktion.

- ***Montering av elektronisk utrustning som mobil kommunikationsradio, kassettbandspelare eller CD–spelare.***
- ***Ändring av bilens fjädringssystem.***
- ***Ändring av framvagnsstrukturen.***
- ***Montering av grillskydd (viltskydd eller liknande), snöplog, vinsch eller annan utrustning på framvagnen.***
- ***Reparation på eller intill bilens framskärmar, framvagnstrukturen, konsolen, rattstång, ratt eller instrumentbrädan i närheten av krockkudden på passagerarsidan.***

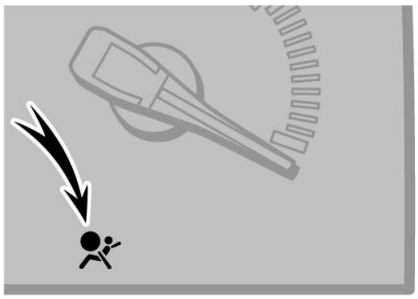

13C515

Framsätets krockkuddesystem är försett med en indikeringslampa som informerar föraren om eventuella problem. Följande tyder på att krockkuddesystemet inte fungerar som det skall. Kontakta din Toyota–återförsäljare snarast för kontroll.

- Lampan tänds inte, slocknar inte eller blinkar när tändningsnyckeln vrids till “ON”–läget.
- Varningslampan tänds eller blinkar under körning.

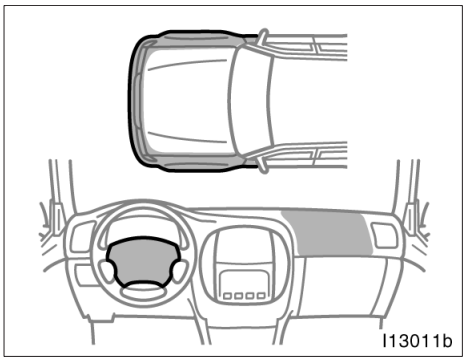

Kontakta din Toyota–återförsäljare så snart som möjligt om något av följande inträffar:

- Framsätets krockkuddar har löst ut.
- Om frampartiet på bilen (det skuggade partiet på bilden ovan) blivit utsatt för en skada men inte så kraftig att krockkuddesystemet löst ut.
- Om dynan i rattcentrum eller på instrumentpanelen (skuggade partier på bilden) är repade, spruckna eller på annat sätt skadade.

OBSERVERA
Kontakta din Toyota–återförsäljare innan du lossar batterikablarna.

Sidokrockkuddar och sidokrockgardiner med vältningssensor

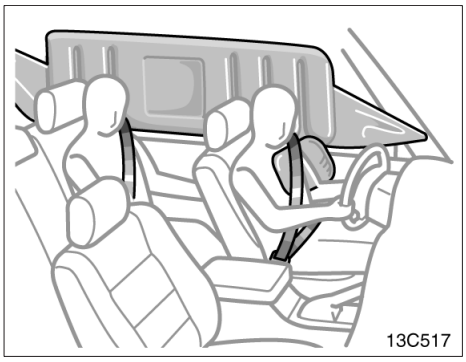

Sidokrockkuddar och sidoskyddsgardiner är avsedda att ge föraren och passagerarna på första och andra stolsraderna ytterligare skydd mot skador, utöver det primära skyddet som bilbältena ger.

Sidokrockkuddarna och sidoskyddsgardinerna utlöses på den sidan av bilen som utsätts för en kraftig stöt. Sidokrockkuddarna samverkar med säkerhetsbältena för att minska bröstskadorna främst på föraren eller framsätetspassageraren. Sidoskyddsgardinerna samverkar med säkerhetsbältena för att minska huvudskador främst på föraren samt passagerarna i framsätet och på andra stolsraden. De bidrar också till att föraren och passagerarna i framsätet och på andra stolsraden inte kastas ur bilen.

Vältningssensorns funktion:
Om bilen välter utlöses sidoskyddsgardinerna på bilens båda sidor. Sidoskyddsgardinerna samverkar med säkerhetsbältena för att minska huvudskadorna främst på föraren samt passagerarna i framsätet och på andra stolsraden. De bidrar också till att föraren och passagerarna i framsätet och på andra stolsraden inte kastas ur bilen

Sidokrockkuddar och sidokrockgardin på passagerarsidan löser ut även om den främre passagerarstolen är tom.

Använd alltid säkerhetsbältet på rätt sätt.

⚠ VARNING

Sidokrockkuddar och sidoskyddsgardiner blåses upp med våldsam kraft. För att undvika livshotande eller svåra skador skall förare, framsätespassagerare samt passagerarna på andra stolsraden:

- **Använda säkerhetsbältena på rätt sätt.**
- **Sitta rätt i stolarna, ha ryggstöden uppresta och väl lutade mot ryggstöden.**
- **Felaktigt bruk av säkerhetsbältena kan göra att man kastas ur bilen.**

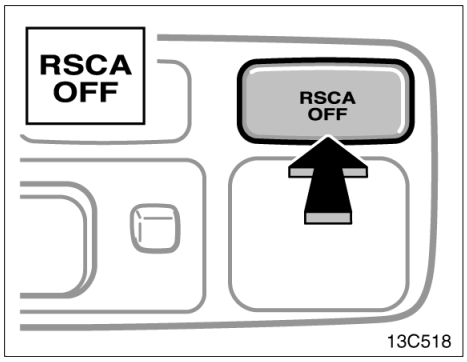

Avstängning av vältningssensorns funktion för sidoskyddsgardinerna

Avstängningstangenten för vältningssensorfunktionen för sidoskyddgardinerna kan koppla bort sidoskyddsgardinerna om bilen skulle välta. Tangenten skall endast användas om det inte är önskvärt att sidoskyddsgardinerna utlöses (t.ex. under körning i mycket svår terräng).

När du trycker på avstängningstangenten för vältningsfunktionen för sidoskyddsgardinerna under några sekunder medan tändningen är påslagen tänds indikeringslampan varpå vältningssensorfunktionen kopplas bort. När du trycker på tangenten igen släcks lampan och vältningssensorfunktionen kopplas in.

Vid en kraftig stöt i sidan utlöses sidoskyddsgardinerna på den utsatta sidan, även om vältningssensorfunktionen är avstängd.

Om startnyckeln vrids till läge “ACC” eller “LOCK” medan vältningssensorfunktionen är avstängd, och startnyckeln därefter vrids till läge “ON” kommer vältningssensorfunktionen att kopplas in automatiskt.

⚠ VARNING

- **Kontrollera att indikeringslampan för avstängning av sensorfunktionen för sidoskyddsgardinerna inte lyser.**
- **När tangenten för avstängning av sidoskyddsgardinernas sensorfunktion är inkopplad (och indikeringslampan för avstängning av sensorfunktionen för sidoskyddsgardinerna lyser) kommer sidoskyddsgardinerna inte att aktiveras om bilen välter. Att stänga av sidoskyddsgardinerna kan minska det skydd för passagerarna som bilens säkerhetssystem bidrar till och öka sannolikheten av livshotande eller allvarliga skador.**

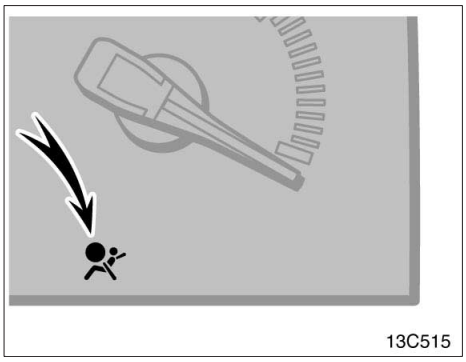

Den här indikatorn tänds när tändningsnyckeln vrids till “ON” läget. Den slocknar efter cirka sex sekunder. Detta innebär att sidokrockkuddar och sidokrockgardiner fungerar som de skall.

Kontrollsystemet övervakar funktionen hos sensorerna till det centrala krockkuddesystemet, de främre krockkuddarna, sidokrockkuddarna, sidoskyddsgardinerna, förarsätets körställningssensor, strömbrytaren till förarplatsens bälteslås, bältessträckarna i framsätet, uppblåsningsanordningar, varningslampor, kablage och spänningskällor. (Mer information finns i “Indikeringslampor och varningssummer” på sid 138.)

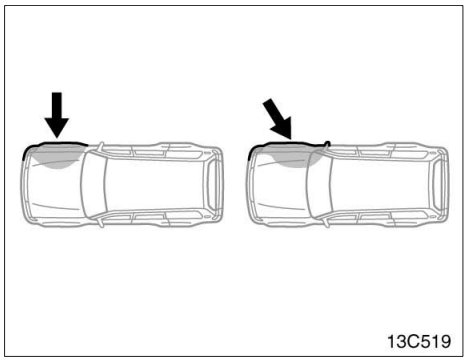

Sidokrockkuddarna löses inte alltid ut om bilen utsätts för kollision snett från sidan eller träffas på någon annan del än passagerarutrymmet, som bilden visar.

Sidokrockkuddarna är konstruerade så att de utlöses när det främre passagerarutrymmet utsätts för en kraftig påkörning från sidan.

Även i bil med krockkudde måste säkerhetsbälte alltid användas.

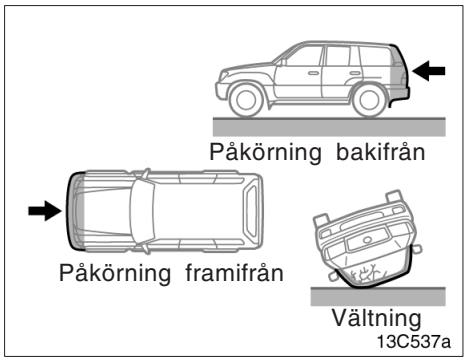

Sidokrockkuddarna är inte avsedda att utlösas om bilen är utsatt för påkörning framifrån eller bakifrån, om bilen rullar runt eller om den blir påkörd i låg hastighet från sidan.

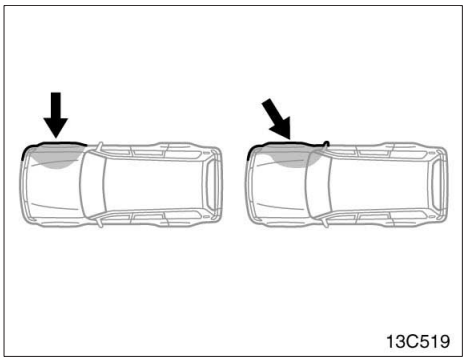

Sidoskyddsgardinerna löses inte alltid ut om bilen utsätts för en kollision snett från sidan eller träffas på någon annan del än passagerarutrymmet, som bilden visar.

Sidoskyddsgardinerna är konstruerade så att de utlöses när passagerarutrymmet utsätts för en kraftig påkörning från sidan eller om bilen välter.

Även i bil med krockkudde måste säkerhetsbälte alltid användas.

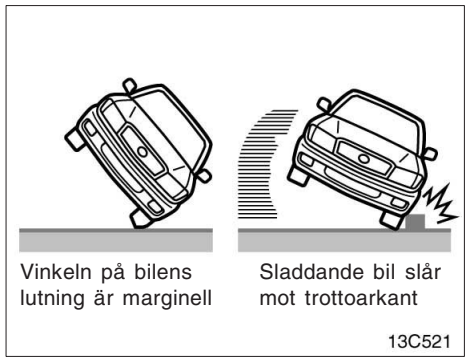

Sidoskyddsgardinerna kan utlösas om vinkeln på bilens lutning är marginell eller om däcken på en sladdande bil slår emot en kant från sidan, som bilden visar.

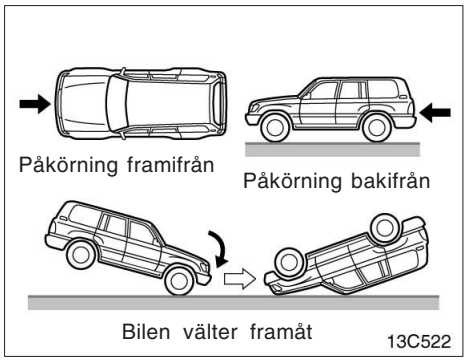

Sidoskyddsgardinerna är inte avsedda att utlösas om bilen blir påkörd framifrån eller bakifrån, om bilen välter framåt eller om den blir påkörd i låg hastighet från sidan.

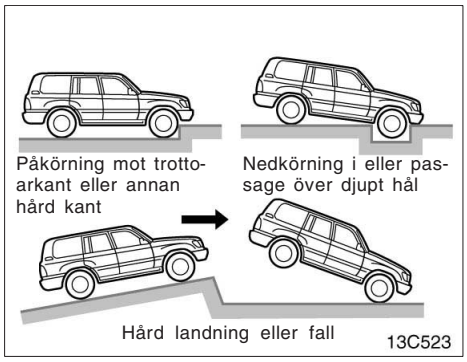

Sidokrockkuddar och sidoskyddsgardiner kan utlösas om bilens underrede utsätts för en kraftig stöt. Några exempel visas på bilden.

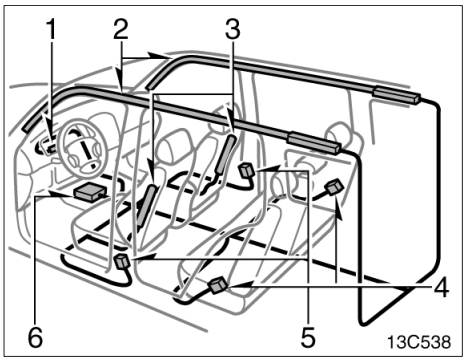

Sidokrockkudde– och sidoskyddsgardinsystemen består i huvudsak av följande delar och placeringen framgår av bilden ovan.

1. Varningslampa, krockkuddesystemet
2. Moduler i sidokrockgardinsystemet (krockkudde och uppblåsningsenhet)
3. Moduler i sidokrockkuddesystemet (krockkudde och uppblåsningsenhet)
4. Sensorer till sidokrockkuddar och sidoskyddsgardiner
5. Krockkuddesensor
6. Sensorenhet i sidoskyddsgardinsystemet

Systemet för sidokrockkuddar och sidoskyddsgardiner styrs av den centrala sensorenheten. Sensorenheten består av kontrollsensor och krockkuddesensor.

Vid en kraftig sidokollision reagerar sensorerna på stöten och utlöser tändaren till sidokrockkuddarna och sidoskyddsgardinerna. En kemisk reaktion startas i uppblåsningsenheten och krockkuddarna blåses upp mycket snabbt med ofarlig gas. De uppblåsta krockkuddarna fångar upp sidorörelsen från de åkande i framsätet och andra stolsraden.

Om bilen välter aktiveras uppblåsningsenheten till sidoskyddsgardinerna av krockkuddesensorerna. En kemisk reaktion startas i uppblåsningsenheterna och krockkuddarna blåses upp mycket snabbt med ofarlig gas. De uppblåsta krockkuddarna fångar upp de åkandes rörelse i sidled.

När krockkuddarna blåses upp hörs en ganska skarp smäll och dessutom frigörs rök och damm tillsammans med den giftfria gasen. Denna rök tyder inte på att det brinner i bilen. Röken/gasen är helt ofarlig men den som har ömtålig hud kan känna viss hudirritation. Tvätta dig därför snarast om du fått rester av röken/gasen på huden för att förebygga eventuell hudirritation.

Krockkuddarna måste blåsas upp på bråkdelar av en sekund, och det krävs därför stor kraft för att blåsa upp dem. Eftersom systemet är konstruerat för att minska skadorna vid allvarliga olyckor kan det emellertid orsaka mindre hudskador och blåmärken.

Framsätena såväl som delar av de främre och bakre dörrstolparna, klädseln i fram, mitten och i bak, samt taket kan vara heta i flera minuter, men själva krockkuddarna blir inte heta. Krockkuddarna är endast avsedda att blåsas upp en gång.

⚠ VARNING

- **Sidokrockkuddarna och sidoskyddsgardinerna är uteslutande avsedda att utgöra ett komplement till det primära skyddet som säkerhetsbältena ger föraren och passagerarna i framsätet och på den andra stolsraden. För att ha maximalt skydd vid en olycka måste föraren och alla passagerare använda säkerhetsbältet på rätt sätt. Ett ordentligt påsatt säkerhetsbälte minskar risken för dödsfall och svåra skador och även för att slungas ut ur bilen vid en olycka. Anvisningar och försiktighetsåtgärder i samband med användning av bilbältena finns i avsnittet "Säkerhetsbälten" på sid 63.**
- **Spädbarn och småbarn som sitter fel och/eller är dåligt fastspända kan dödas eller skadas svårt då krockkuddarna blåses upp. Barn som är för små för att använda säkerhetsbälte skall sitta rätt fastspända i bilbarnstol. Toyota rekommenderar starkt att spädbarn och småbarn alltid placeras i baksätet och spänns fast på rätt sätt. Baksätet är den säkraste platsen för spädbarn och småbarn. Ytterligare anvisningar om installation av bilbarnstol finns i avsnittet "Bilbarnstol" på sid 92.**

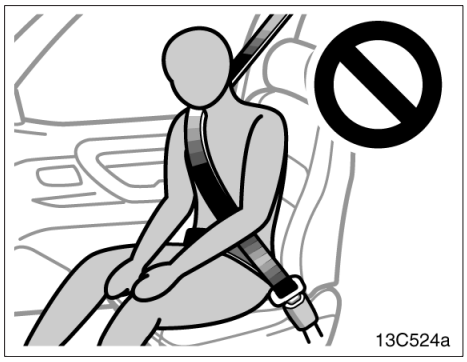

- **Sitt inte lutad mot dörren och låt inte ett barn luta sig mot dörren när bilen är i rörelse. Sidokrockkuddar och sidoskyddsgardiner utlöses som en explosion med våldsam kraft och du själv eller ett barn kan få livsfarliga skador.**
- **Sitt rakt och luta dig bakåt mot ryggstödet. Fördela kroppsvikten jämnt över hela sätet. Belasta inte ytterkanten av främre ryggstöden och tryck inte hårt på dem om de är försedda med sidokrockkudde.**
- **Felaktigt bruk av säkerhetsbältena kan göra att man kastas ur bilen.**

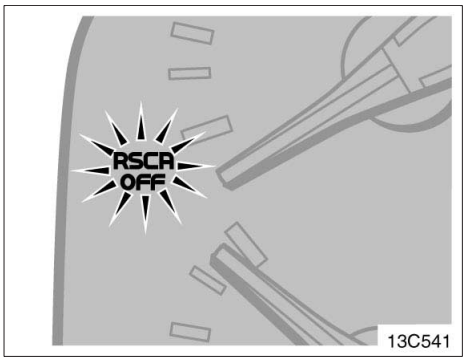

- **Kontrollera att indikeringslampan för avstängning av sensorfunktionen för sidoskyddsgardinerna inte lyser. Sidoskyddsgardinerna utlöses inte om bilen välter när denna indikeringslampa lyser. Du riskerar i så fall få livshotande eller svåra skador.**

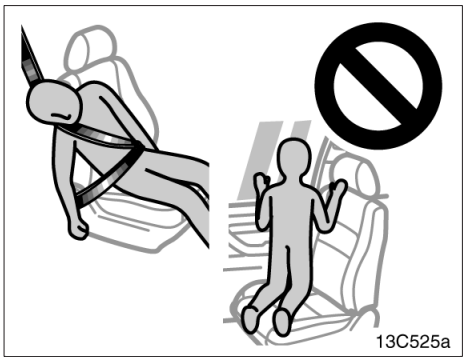

- **Se till att varken ditt eget eller ett barns huvudet finns nära området där sidokrockkudden och sidoskyddsgardinen blåses upp. Dessa krockkuddar blåses upp med stor kraft och du riskerar dödliga eller allvarliga skador om detta händer.**
- **Låt inte ett barn stå på knä på framsätespassagerarens plats med ansiktet vänt mot sidodörren. Sidokrockkuddar och sidoskyddsgardiner blåses upp mycket snabbt och med våldsam kraft. Ett barn som sitter för nära riskerar att få livsfarliga skador.**

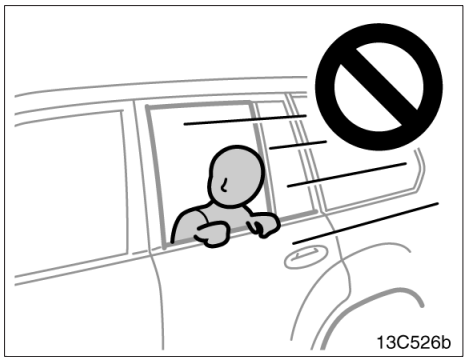

- **Håll inte huvudet eller händerna utanför fönstret, och låt inte heller något barn göra det. Sidoskyddsgardiner utlöses som en explosion med våldsam kraft och kan ge livsfarliga skador.**

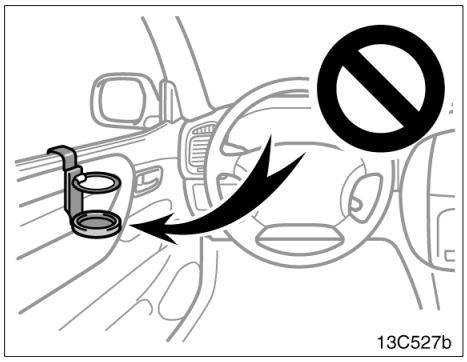

- **Häng inte en burkhållare eller liknande på dörren. Om en sidokrockkudde blåses upp kan burkhållaren eller andra föremål med stor kraft kastas mot personerna i bilen eller också kan de göra att sidokrockkudden inte fungerar riktigt med allvarliga personskador som följd. Föraren och framsätespassageraren skall inte heller hålla något i armarna eller ha något på knät.**

- **Placera inte en mikrofon eller andra föremål på eller intill området där sidoskyddsgardinerna aktiveras, dvs vindrutan, fönstret i sidodörren, lister fram, i mitten och i taket, takklädsel eller handtag. Om sidoskyddsgardinen blåses upp kommer mikrofonen eller andra föremål att kastas åt sidan med mycket stor kraft. Detta kan leda till att sidoskyddsgardinen inte fungerar när den behövs vilket kan orsaka dödsfall eller livshotande skador.**
- **Häng inte en galge, tunga, vassa eller spetsiga föremål på rockhängaren. Om sidoskyddsgardinerna blåses upp kommer sådana föremål att kastas åt sidan med mycket stor kraft, eller också kommer eventuellt sidokrockgardinerna inte att fungera som de skall. Häng kläder direkt på hängaren.**
- **Använd inga tillbehör på stolarna som kan hindra uppblåsningen av sidokrockkuddarna. Följden kan bli att sidoskrockkuddarna inte utlöses på rätt sätt vilket leder till risk för livsfarliga eller svåra skador.**

- **Utför inga ändringar av framstolar som innehåller sidokrockkuddar, eller stolarnas klädsel. Byt inte heller ut stolar som innehåller sidokrockkuddar. Det finns stor risk att systemet plötsligt och oväntat utlöses med livsfarliga personskador som följd, eller att systemet inte fungerar när det behövs.**
- **Tag inte isär och utför inga reparationer på de främre eller bakre dörrstolparna och den del av taket som innehåller sidoskyddsgardinerna. Det finns stor risk att systemet inte fungerar, eller att sidoskyddsgardinerna plötsligt och oväntat utlöses vilket kan leda till dödsfall eller svåra personskador.**
- **Använd aldrig andra däck och fälgar än de som rekommenderas av tillverkaren. Då finns risk för att sidoskyddsgardinerna plötsligt och oväntat blåses upp med livshotande eller svåra personskador som följd. Se “Kontroll och byte av däck” på sid 352.**
- **Placera inte last som är tyngre än rekommenderad vikt på takräcket. Då finns risk för att sidoskyddsgardinerna plötsligt och oväntat blåses upp med livshotande eller svåra personskador som följd. Mer information finns i avsnittet “Takräcke” på sid 277.**
- **Bilens fjädring får inte anpassas eller ändras. Då finns risk för att sidoskyddsgardinerna plötsligt och oväntat blåses upp med livshotande eller svåra personskador som följd.**

Följ dessa instruktioner för att undvika svåra eller livshotande personskador. Kontakta din Toyota–återförsäljare innan några som helst reparationer eller ändringar utförs.

OBSERVERA

Gör inget av följande utan att först rådgöra med din Toyota–återförsäljare. Ändringar av detta slag kan i vissa fall påverka krockkuddesystemets funktion.

- ***Installation av elektronisk utrustning som mobil kommunikationsradio, kassettbandspelare eller CD–spelare.***
- ***Ändring av bilens konstruktion i sidan av passagerarutrymmet.***
- ***Reparation på eller intill mittkonsolen, eller på framsätet.***

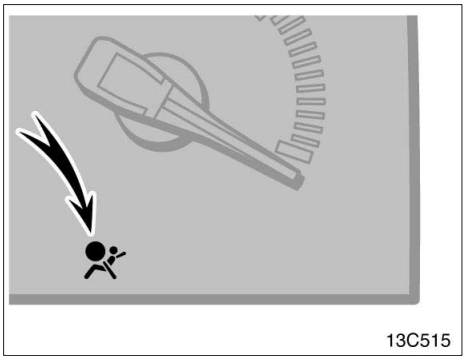

Systemet för sidokrockkuddar och sidokrockgardiner är försett med en servicelampa som informerar föraren om eventuella problem. Följande tyder på att krockkuddesystemet inte fungerar som det skall. Kontakta din Toyota–återförsäljare snarast för kontroll.

- Lampan tänds inte, slocknar inte eller blinkar när tändningsnyckeln vrids till “ON”–läget.
- Varningslampan tänds eller blinkar under körning.

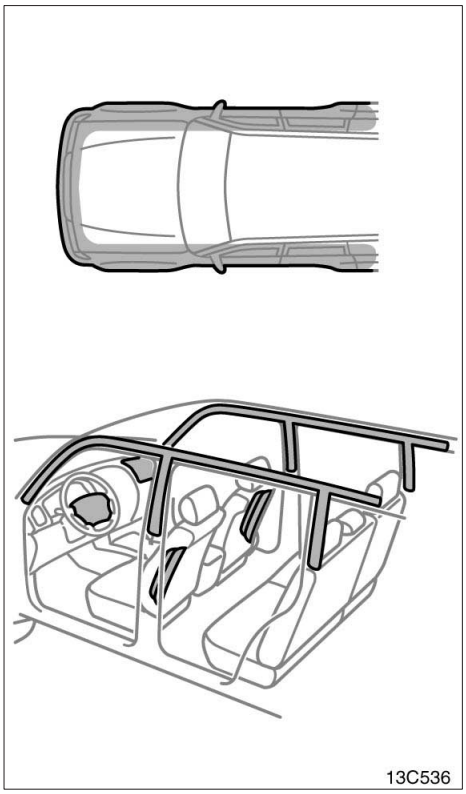

Kontakta din Toyota–återförsäljare så snart som möjligt om något av följande inträffar:

- Om sidokrockkuddarna eller sidokrockgardinerna blivit utlösta.
- Om dörrpartiet (det skuggade partiet på bilden) har blivit utsatt för en skada men inte så kraftig att sidokrockkuddarna och sidoskyddsgardinerna löst ut.
- Om sidan på ryggstöden där sidokrockkudden sitter (skuggade partier på bilden) har blivit repad, sprucken eller på annat sätt skadad.
- Om klädseln på främre, mitt– eller bakre stolparna samt takklädseln där sidoskyddsgardinerna sitter (skuggade partier på bilden) har blivit repad, sprucken eller på annat sätt skadad.

Bilbarnstol—
—Försiktighetsåtgärder vid användning av barnstol

Toyota rekommenderar starkt att bilbarnstol används för barn som är små nog att sitta i en sådan.

Barn som vuxit ur bilbarnstolen skall alltid använda bilens ordinarie säkerhetsbälte och eventuellt sitta på en bälteskudde. Se “Säkerhetsbälten” på sid 63 för närmare detaljer.

⚠ VARNING

- **För att vara effektivt skyddade vid trafikolyckor och häftiga inbromsningar måste barn sitta fastspända med antingen säkerhetsbälte eller i bilbarnstol, beroende på barnets ålder och storlek. Att hålla ett barn i armarna ger inget skydd som kan jämföras med en barnstol. Vid en olycka kan barnet slungas mot vindrutan eller klämmas mellan dig och kupéinteriören.**
- **Toyota framhåller med skärpa vikten av att barn alltid skall sitta i för deras storlek och vikt lämpliga bilbarnstolar om de är för små för att använda bilens ordinarie säkerhetsbälten. Olycksstatistiken visar att barn som sitter rätt fastspända i baksätet är säkrare än om de sitter i framsätet.**
- **Placera aldrig en bakåtvänd bilbarnstol i framsätet. Om en olycka skulle inträffa blåses krockkudden på passagerarsidan upp med våldsam kraft och kan döda eller skada barnet.**
- **Endast om det är absolut oundvikligt får en bilbarnstol placeras på framsätet.**
- **Endast om det är absolut oundvikligt kan en bilbarnstol monteras framåtvänd på framsätespassagerarplatsen. Skjut i så fall stolen till sitt bakersta läge och höj den så högt det går (elinställd passagerarstol, fram) eller skjut stolen till sitt bakersta läge (manuellt inställd passagerarstol, fram). En krockkudde blåses upp med våldsam kraft och kan döda eller allvarligt skada ett barn.**
- **Låt inte ett barn, även om det sitter i en bilbarnstol, luta sig mot framdörren eller mot sidan av ryggstödet i en bil som har sidokrockkuddar och sidoskyddsgardiner. Sidokrockkuddar och sidoskyddsgardiner blåses upp med våldsam kraft och kan ge barnet livshotande skador.**
- **Följ noga tillverkarens anvisningar beträffande montering av bilbarnstolen och kontrollera att den sitter riktigt fast.**

—Bilbarnstol

Bilbarnstolar för småbarn eller spädbarn måste fästas vid sätet, antingen med midjeremmen eller med midjedelen av ett trepunktsbälte. Följ noga tillverkarens bruksanvisning som medföljer bilbarnstolen.

För att ge fullgott skydd måste bilbarnstolen användas enligt tillverkarens instruktioner, och vara avpassad för barnets ålder och storlek.

Toyota rekommenderar användning av bilbarnstolar som uppfyller standarden “ECE No. 44”.

Montera bilbarnstolen på rätt sätt enligt tillverkarens bruksanvisning. Bilderna på följande sidor ger också generella anvisningar.

En bilbarnstol bör monteras i baksätet. Olycksstatistiken visar att barn som sitter rätt fastspända i baksätet är säkrare än om de sitter i framsätet.

⚠ VARNING

- **Placera aldrig en bakåtvänd bilbarnstol i framsätet. Om en olycka skulle inträffa blåses krockkudden på passagerarsidan upp med våldsam kraft och kan döda eller skada barnet.**
- **Endast om det är absolut oundvikligt får en bilbarnstol placeras på framsätet.**
- **Endast om det är absolut oundvikligt kan en bilbarnstol monteras framåtvänd på framsätespassagerarplatsen. Skjut i så fall stolen till sitt bakersta läge och höj den så högt det går (elinställd passagerarstol, fram) eller skjut stolen till sitt bakersta läge (manuellt inställd passagerarstol, fram). En krockkudde blåses upp med våldsam kraft och kan döda eller allvarligt skada ett barn.**
- **Låt inte ett barn, även om det sitter i en bilbarnstol, luta sig mot framdörren eller mot sidan av ryggstödet i en bil som har sidokrockkuddar och sidoskyddsgardiner. Sidokrockkuddar och sidoskyddsgardiner blåses upp med våldsam kraft och kan ge barnet livshotande skador.**
- **Följ noga alla instruktioner som lämnas av bilbarnstolstillverkaren, och kontrollera efter installationen att barnstolen är stadigt förankrad. En felaktigt monterad bilbarnstol kan göra att barnet får livshotande skador vid en kollision eller ett häftigt stopp.**

Håll bilbarnstolen fastspänd med bältet eller förvara den utanför kupén när den inte används. En löst liggande stol kan skada de åkande vid ett plötsligt stopp eller en olycka.

Olika typer av trepunktsbälten

Det finns två typer av trepunktsbälten. Kontrollera bältestypen innan du monterar en barnstol.

ALR/ELR (självlåsande säkerhetsspärr)—
Om axelremmen på säkerhetsbältet dras ut så långt det går och sedan dras in något, låses bältet i det läget och kan inte dras ut igen. När du monterar en bilbarnstol så att den sitter säkert skall du först dra ut bältet helt så att säkerhetsspärren aktiveras.

ALR/ELR–bälten används vid platserna i andra sätesraden.

ELR (självlåsande)—
Även om axelremmen på säkerhetsbältet dras ut så långt det går och sedan dras in något, kan bältet inte låsas i det läget. Om du monterar bilbarnstolen med ett bälte av den här typen så att den sitter säkert behöver du därför ett extra låsklips.

Om din bilbarnstol saknar låsklips kan det köpas från din Toyota–återförsäljare under nedanstående reservdelsnummer.

Låsklips för bilbarnstol (Artikelnummer 73119–22010)

—Typer av bilbarnstolar

Bilbarnstolar delas in i följande 5 storleksklasser, enligt standarden ECE No.44.

Grupp 0: Upp till 10 kg
(0 – 9 månader)
Grupp 0^+: Upp till 13 kg
(0 – 2 år)
Grupp I: 9 – 18 kg
(9 månader – 4 år)
Grupp II: 15 – 25 kg
(4 år – 7 år)
Grupp III: 22 – 36 kg
(6 år – 12 år)

I denna instruktionsbok beskrivs hur du monterar följande tre vanliga typer av bilbarnstolar med hjälp av bilbältena.

(A) Spädbarnsstol .. motsvarar Grupp 0 och 0^+ enligt ECE No. 44

(B) Barnstol ..... motsvarar Grupp 0^+, I och II enligt ECE No. 44

(C) Bälteskudde .... motsvarar Grupp III, ECE No. 44

Rådgör med försäljaren om vilken typ av bilbarnstol som passar ditt barn och bilen i samband med köpet.

Se nedanstående tabell och välj en barnstol som passar ditt barn och bilen.

Ett ISOFIX–system som är godkänt för barnsäkerhet i bilen kan också användas. Se sid 109.

Följ alltid tillverkarens anvisningar vid montering av bilbarnstol.

Name:L/C100(SW)60987E

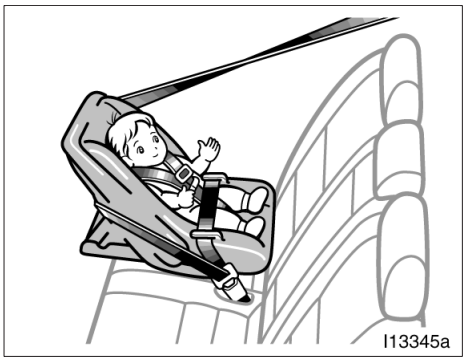

(A) Spädbarnsstol

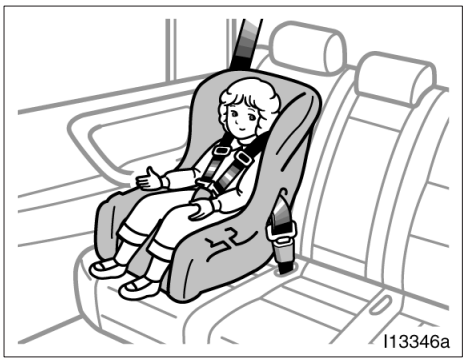

(B) Barnstol

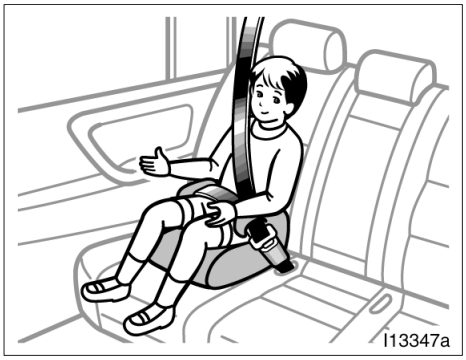

(C) Bälteskudde

—Lämpliga placeringar av bilbarnstol

Informationen i nedanstående tabell visar var det är lämpligt att placera bilbarnstolen i bilen. Denna tabell gäller endast EU–länder.

Stolens placering / Ålder/vikt	Framsätespassagerarsäte		Andra stolsraden			Tredje stolsraden
	Med elinställning	Med manuell inställning	Förarsäte	Passagerarsäte	Mitten	
0 Upp till 10 kg (0 – 9 månader)	X Aldrig	X Aldrig	L1	L1	L1	X
0+ Upp till 13 kg (0 – 2 år)	X Aldrig	X Aldrig	L1	L1	L1	X
I 9 till 18 kg (9 månader – 4 år)	Bakåtvänd X Aldrig Framåtvänd UF	X	L2	X	L2	X
II, III 15 till 36 kg (4 –12 år)	UF	L3, L4	L3, L4	L3, L4	L3, L4	L3, L4

Förklaring:

UF: Lämplig för framåtvänd “generell” bilbarnstol som är godkänd för denna grupp.

L1: Lämplig för “BRITAX RÖMER BABYSITTER (1 till 13 kg)” som är godkänd för denna grupp.

L2: Lämplig för Toyota original bilbarnstol “G Child ISO (G1 ISOFIX, 9 till 18 kg)” som är godkänd för denna grupp.

L3: Lämplig för Toyota original bilbarnstol “G Child G2 (G2 Universal, 15 till 25 kg) eller G Child ISO (G2 Universal, 15 till 25 kg)” som är godkänd för denna grupp.

L4: Lämplig för “BRITAX RÖMER ZOOM (17 till 36 kg)” som är godkänd för denna grupp.

X: Ej lämplig placering av bilbarnstol i denna grupp.

Övriga bilbarnstolar, som skiljer sig från de som redovisas i tabellen, kan användas. Kontrollera dock noggrant lämpligheten med bilbarnstolens tillverkare och återförsäljare.

⚠ VARNING

Bilbarnstol som används trots att den inte är lämplig i denna bil ger ej tillräckligt skydd för spädbarnet eller barnet, som kan utsättas för allvarliga eller livshotande skador.

OBSERVERA:

- Framsätespassagerarsäte med elinställning:
  När du använder en framåtvänd barnstol på framsätespassagerarplatsen skall du alltid skjuta sätet så långt bakåt som möjligt och höja det så mycket det går. (Se Bild 1)
- Framsätespassagerarsäte med manuell inställning:
  När du använder en framåtvänd barnstol på framsätespassagerarplatsen skall du alltid skjuta sätet så långt bakåt som möjligt. (Se Bild 2)
- För ytterligare anvisningar, se “Montering med 3–punktsbälte” på sid 94 .

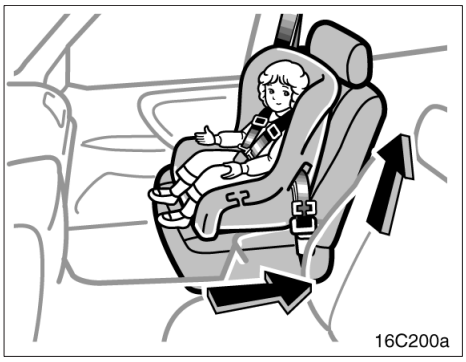

BILD 1

Skjut stolen så långt bakåt och höj sätet så högt som det går.

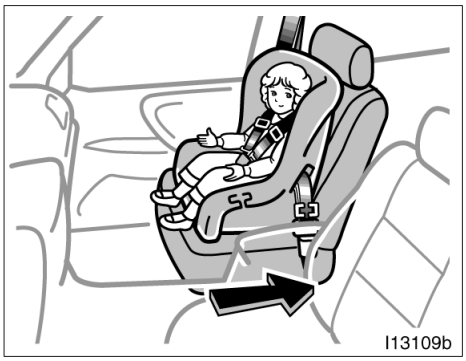

BILD 2

Skjut stolen så långt bakåt som det går.

—Montering med trepunktsbälte med säkerhetsspärr (ALR/ELR–bälte)

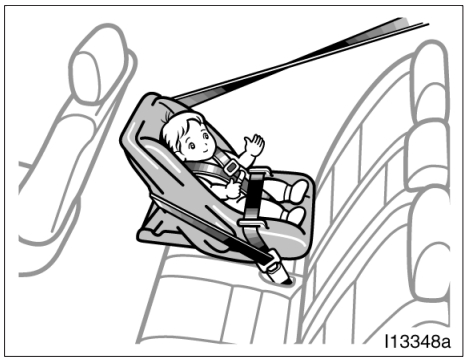

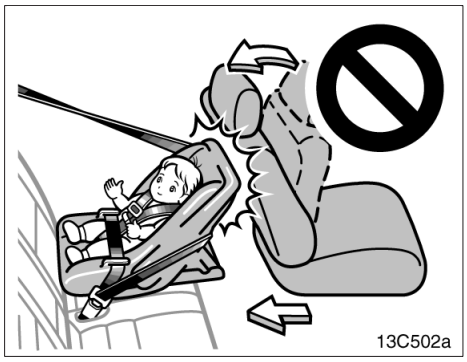

(A) MONTERING AV SPÄDBARNSSTOL

Spädbarnstolar monteras alltid bakåtvända.

⚠ VARNING

- **Montera inte en bilbarnstol i andra stolsraden om den blockerar låsmekanismen på stolarna framför. Detta kan medföra risk för att barnet och passageraren i framsätet skadas allvarligt eller dödas vid ett plötsligt stopp eller en olycka.**
- **Om det inte finns tillräckligt med utrymme bakom förarstolen så att bilbarnstolen kan monteras på säkert sätt skall bilbarnstolen placeras på andra stolsradens högra del (vänsterstyrd bil) eller andra stolsradens vänstra del (högerstyrd bil).**

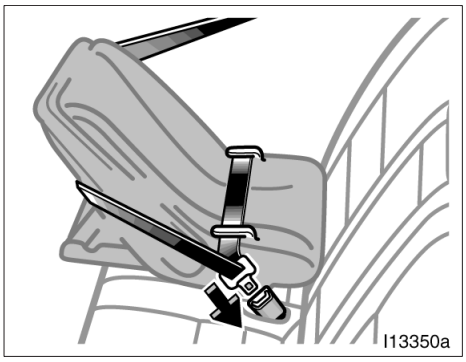

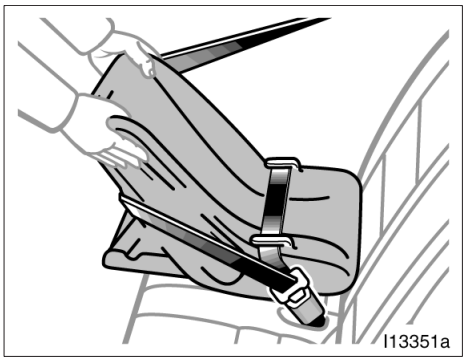

1. Drag axel– och midjebältet genom eller runt spädbarnstolen enligt tillverkarens instruktioner. Tryck in låstungan i spännet och kontrollera att bältet inte har snott sig. Håll säkerhetsbältets midjedel ordentligt sträckt.

⚠ VARNING

- **När du har skjutit in låstungan i låset skall du kontrollera att låset verkligen är låst och att varken axel– eller midjedelen av bältet har snott sig.**
- **Peta inte in något i låset som hindrar låsningen, t.ex. ett mynt, ett gem, en glasspinne eller liknande.**
- **Om ett säkerhetsbälte inte fungerar ordentligt kan det inte skydda ditt barn från skador. Kontakta omedelbart din Toyota–återförsäljare. Använd inte bilbarnstolen förrän bältet är lagat.**

⚠ VARNING

Drag kraftigt i bilbarnstolen åt olika håll för att försäkra dig om att den verkligen sitter fast. Följ noga monteringsanvisningen från tillverkaren.

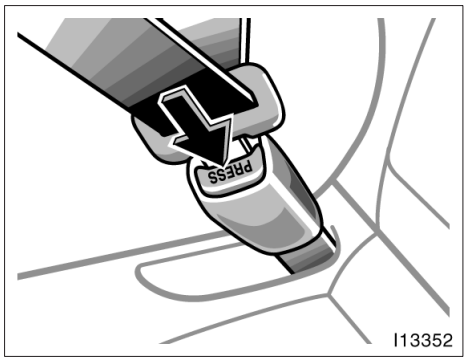

2. Tryck på låsknappen och låt bältet rullas upp när spädbarnstolen skall tas bort. Säkerhetsbältet kan nu löpa fritt igen och är klart för användning av vuxna eller större barn.

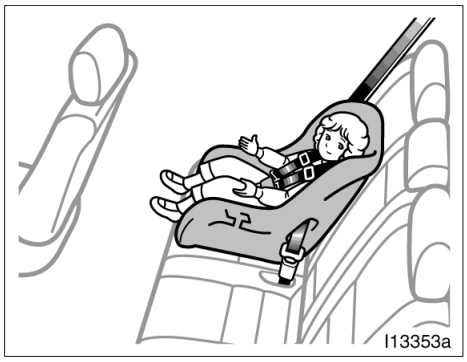

(B) MONTERING AV BARNSSTOL

Barnstolar för något större barn är avsedda för framåtvänd eller bakåtvänd montering beroende på barnets storlek och ålder. Följ tillverkarens rekommendationer angående storlek och ålder, samt monteringsinstruktionen.

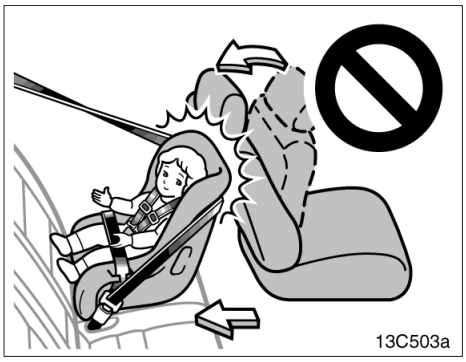

VARNING

- **Montera inte en bilbarnstol i andra stolsraden om den blockerar låsmekanismen på stolarna framför. Detta kan medföra risk för att barnet och passageraren i framsätet skadas allvarligt eller dödas vid ett plötsligt stopp eller en olycka.**
- **Om det inte finns tillräckligt med utrymme bakom förarstolen så att bilbarnstolen kan monteras på säkert sätt skall bilbarnstolen placeras på andra stolsradens högra del (vänsterstyrd bil) eller andra stolsradens vänstra del (högerstyrd bil).**

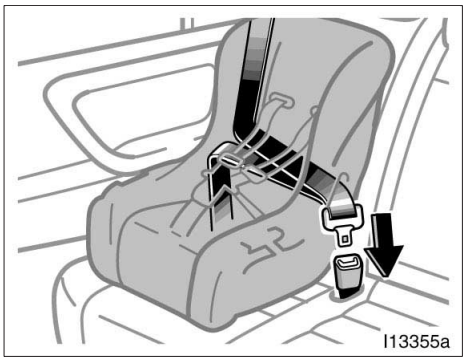

1. Drag bältets axel– och midjedelar genom eller runt barnstolen enligt tillverkarens instruktioner. Spänn fast bältet och kontrollera att det inte har vridit eller snott sig. Håll säkerhetsbältets midjedel ordentligt sträckt.

VARNING

- **När du har skjutit in låstungan i låset skall du kontrollera att låset verkligen är låst och att varken axel– eller midjedelen av bältet har snott sig.**
- **Peta inte in något i låset som hindrar låsningen, t.ex. ett mynt, ett gem, en glasspinne eller liknande.**
- **Om ett säkerhetsbälte inte fungerar ordentligt kan det inte skydda ditt barn från skador. Kontakta omedelbart din Toyota–återförsäljare. Använd inte bilbarnstolen förrän bältet är lagat.**

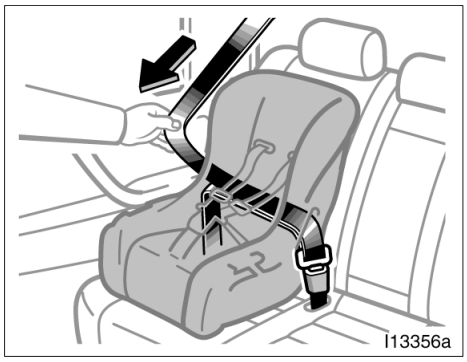

2. Drag ut bältets axeldel helt ur mekanismen så att säkerhetsspärren aktiveras. Om bältet rullas upp en aning kan det inte dras ut igen.

För att barnet skall sitta så säkert som möjligt är det viktigt att säkerhetsspärren aktiveras på detta sätt innan du låter bältet rullas upp.

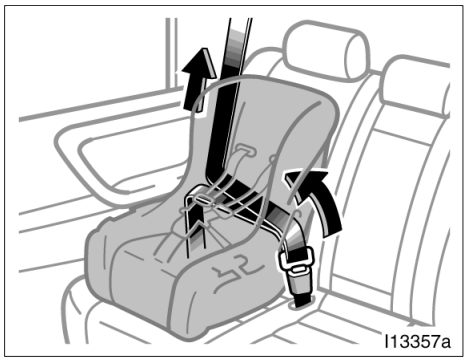

3. Tryck bilbarnstolen hårt mot sätet och ryggstödet och låt axelremmen rullas upp så långt det går så att bilbarnstolen verkligen sitter stadigt fast.

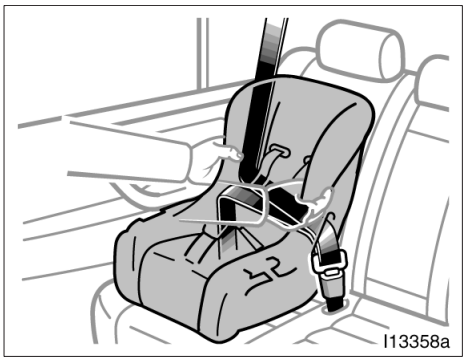

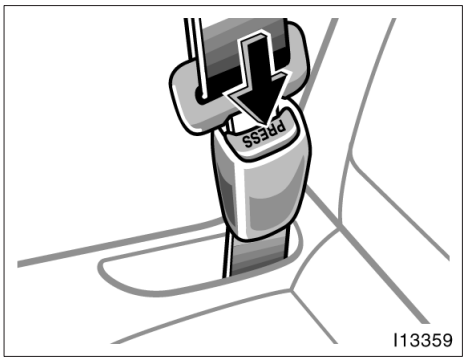

⚠ VARNING

Drag kraftigt i bilbarnstolen åt olika håll för att försäkra dig om att den verkligen sitter fast. Följ noga monteringsanvisningen från tillverkaren.

4. Tryck på bältesspärren och låt bältet rullas upp helt när bilbarnstolen skall tas bort. Säkerhetsbältet kan nu löpa fritt igen och är klart för användning av vuxna eller större barn.

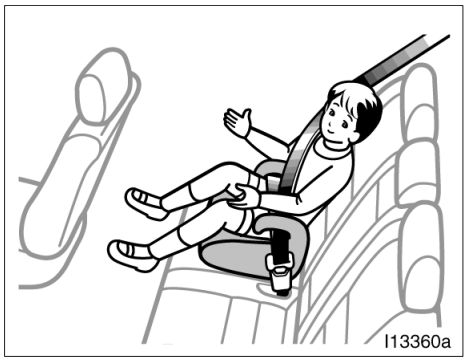

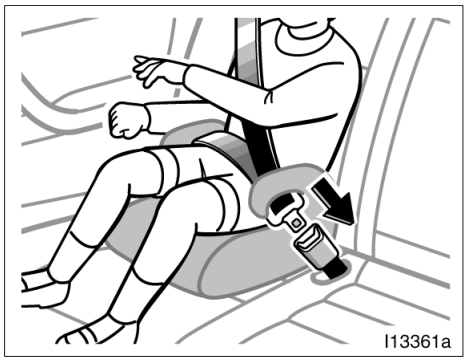

(C) MONTERING AV BÄLTESKUDDE

En bälteskudde används alltid framåtvänd.

1. Sätt barnet på bälteskudden. Drag bältets axel– och midjedelar genom eller runt bälteskudden och kring barnet enligt tillverkarens instruktioner. Kontrollera att bältet inte har snott sig och spänn sedan fast det.

Kontrollera att säkerhetsbältet sitter rätt över barnets axel och så lågt över höfterna som möjligt. Se “Säkerhetsbälten” på sid 63 för närmare detaljer.

⚠ VARNING

- **Kontrollera att säkerhetsbältet sitter rätt över barnets axel. Säkerhetsbältet får inte ligga mot halsen, men det får heller inte sitta så att det kan glida ner från axeln. Om säkerhetsbältet inte sätter rätt minskar dess skyddsverkan vid en olycka och skaderisken ökar.**
- **Om midjeremmen sitter för högt och axelremmen sitter löst ökar risken för svåra skador genom att barnet kan glida under midjeremmen vid en kollision eller annan typ av olycka. Placera bältet så lågt som möjligt över barnets höfter.**
- **För barnets säkerhet får säkerhetsbältet inte dras under armen.**
- **När du har skjutit in låstungan i låset skall du kontrollera att låset verkligen är låst och att varken axel– eller midjedelen av bältet har snott sig.**
- **Se till att barnet inte petar in något i låset som hindrar låsningen, t.ex. ett mynt, ett gem, en glasspinne eller liknande.**
- **Om ett säkerhetsbälte inte fungerar ordentligt kan det inte skydda ditt barn från skador. Kontakta omedelbart din Toyota–återförsäljare. Använd inte bilbarnstolen förrän bältet är lagat.**

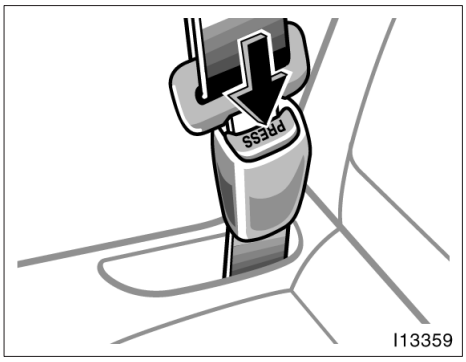

2. Tag bort bälteskudden genom att trycka på bältesspärren och låt bältet rulla upp sig.

—Montering med trepunktsbälte med säkerhetsspärr (ELR–bälte)

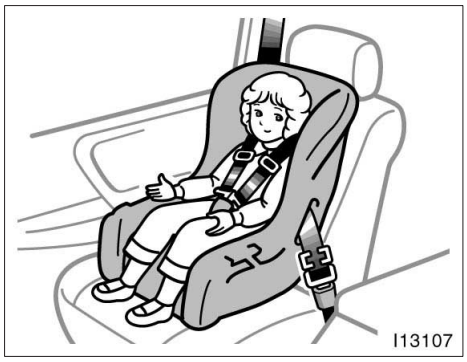

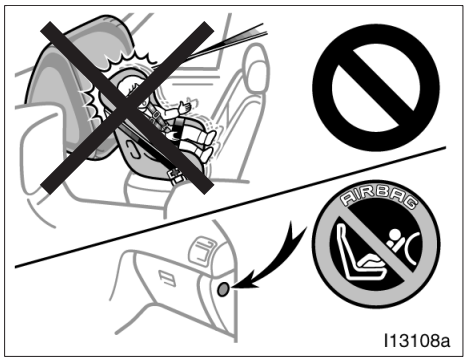

Följ tillverkarens anvisningar för installation av bilbarnstol.

Beroende på typ av bilbarnstol behöver du antagligen ett extra låsklips till denna typ av säkerhetsbälte för att bältet skall sitta rätt.

Om bilbarnstolen saknar låsklips kan det köpas från närmaste Toyota–återförsäljare. (Se “—Bilbarnstol”)

⚠ VARNING

- **LIVSFARA! Placera aldrig en bakåtvänd bilbarnstol i framsätet om platsen är försedd med krockkudde! Den explosiva uppblåsningen av krockkudden på passagerarsidan kan döda eller skada barnet mycket allvarligt. Bilar med krockkudde på framsätespassagerarens sida har ett varningsmärke på instrumentpanelen på passagerarsidan. Detta är avsett som påminnelse att aldrig placera en bakåtvänd barnstol i framsätet.**

Framsätespassagerarstol med elinställning

Framsätespassagerarstol med manuell inställning

- **Endast om det är absolut oundvikligt kan en bilbarnstol monteras framåtvänd på framsätespassagerarplatsen. Skjut i så fall stolen till sitt bakersta läge och höj den så högt det går (elinställd passagerarstol, fram) eller skjut stolen till sitt bakersta läge (manuellt inställd passagerarstol, fram). En krockkudde blåses upp med våldsam kraft och kan döda eller allvarligt skada ett barn.**
- **Låt inte ett barn, även om det sitter i en bilbarnstol, luta sig mot framdörren eller mot sidan av ryggstödet i en bil som har sidokrockkuddar och sidoskyddsgardiner. Sidokrockkuddar och sidoskyddsgardiner blåses upp med våldsam kraft och kan ge barnet livshotande skador.**

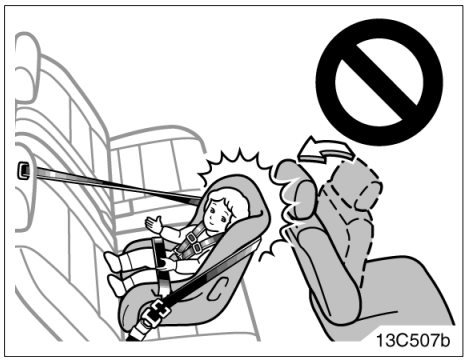

- **Montera inte en bilbarnstol i tredje stolsraden om den blockerar låsmekanismen på stolarna framför. Detta kan medföra risk för att barnet och passageraren i andra sätesraden skadas allvarligt eller dödas vid ett plötsligt stopp eller en olycka.**

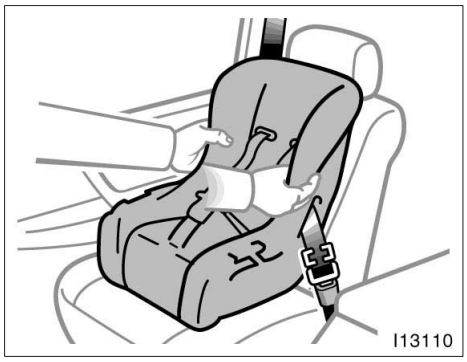

- **När du har skjutit in låstungan i låset skall du kontrollera att låset verkligen är låst och att varken axel– eller midjedelen av bältet har snott sig.**
- **Peta inte in något i låset som hindrar låsningen, t.ex. ett mynt, ett gem, en glasspinne eller liknande.**
- **Om ett säkerhetsbälte inte fungerar ordentligt kan det inte skydda ditt barn från skador. Kontakta omedelbart din Toyota–återförsäljare. Använd inte bilbarnstolen förrän bältet är lagat.**
- **Drag kraftigt i bilbarnstolen åt olika håll för att försäkra dig om att den verkligen sitter fast. Följ noga monteringsanvisningen från tillverkaren.**

—Installation med ISOFIX fäste (ISOFIX barnstolsystem)

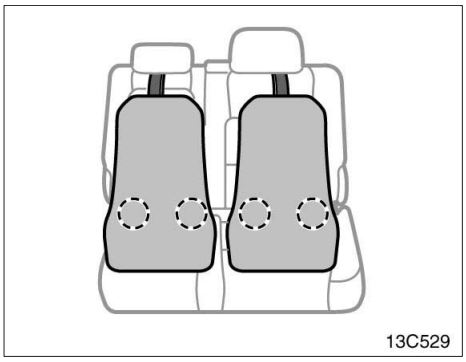

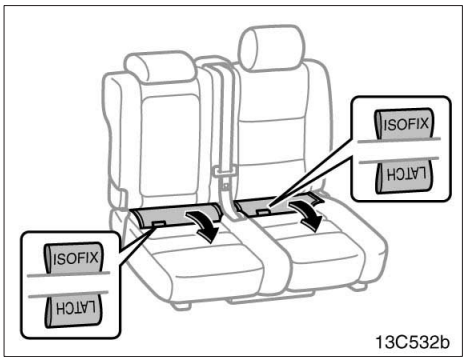

Den andra stolsraden är utrustad med ISOFIX–fästen för bilbarnstolar. Systemet uppfyller specifikation enligt ISO.

Fästena är monterade i utrymmet mellan sittdynan och ryggstödet på de båda yttre platserna.

En bilbarnstol kan förankras på detta fäste via en fästanordning som uppfyller ISO–mått. Bilbarnstolen behöver inte förankras med bilens säkerhetsbälte.

OBSERVERA
Fråga leverantören av bilbarnstolen om den är godkänd för ISOFIX barnstolsfästen.

MONTERING AV BILBARNSTOL

1. **Lossa klädseln något mellan sittdyna och ryggstöd och kontrollera hur de nedre fästena är anbringade under etiketten på sittdynan.**

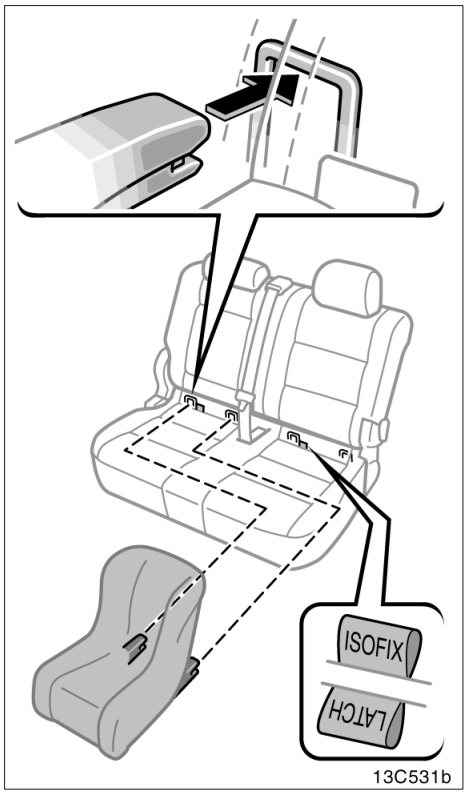

2. **Öka utrymmet mellan sittdynan och ryggstödet och kontrollera hur fästet är anbringat under etiketten på sittdynan.**
3. **Luta ryggstödet bakåt och fäst bälteslåsen på ISOFIX–stängerna. Återställ ryggstödet och förankra bilbarnstolen på säkert sätt.**

Följ noga den monteringsanvisning, som medföljer varje bilbarnstol.

⚠ VARNING

- **Kontrollera att inga onödiga föremål finns i närheten av ISOFIX–fästena och att säkerhetsbältet inte har fastnat.**
- **Drag kraftigt i bilbarnstolen åt olika håll för att försäkra dig om att den verkligen sitter fast. Följ noga monteringsanvisningen från tillverkaren.**
- **När bilbarnstolen har monterats får du inte luta ryggstödet bakåt.**
- **Montera inte en bilbarnstol i baksätet om den blockerar låsmekanismen på stolarna framför. Detta medför risk för att barnet och passageraren i framsätet skadas allvarligt vid ett plötsligt stopp eller en olycka.**

Manuell inställning av ratten

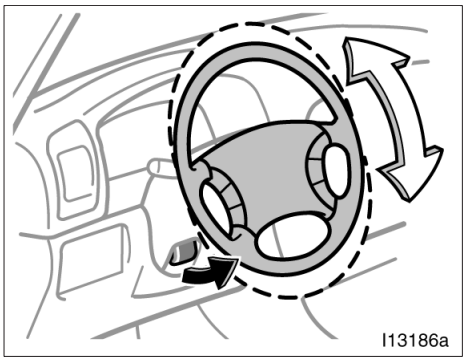

Rattens vinkeln kan ändras genom att du fattar tag i ratten, drar upp spärren och ställer ratten i önskat läge. Fäll sedan tillbaka spärren till ursprungsläget.

Om ratten sitter lågt kommer den att fjädra upp när du lossar spärren.

⚠ VARNING

- **Ändra inte rattinställningen när bilen är i rörelse. Det är då lätt att tappa kontrollen över bilen, med risk för allvarliga eller livshotande skador som följd.**
- **Efter omställningen av ratten skall du kontrollera att den är säkert låst i sitt nya läge genom att dra den uppåt eller nedåt.**

Elinställning av ratten i höjd– och längdled

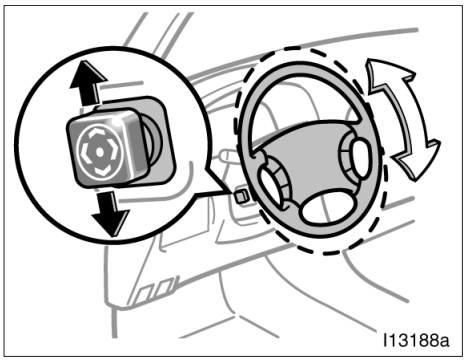

INSTÄLLNING AV RATTEN I HÖJDLED

Om du vill ändra rattens inställning i höjdled trycker du strömbrytaren uppåt eller nedåt tills ratten är i önskat läge.

⚠ VARNING

Ändra inte rattinställningen när bilen är i rörelse. Det är då lätt att tappa kontrollen över bilen, med risk för allvarliga eller livshotande skador som följd.

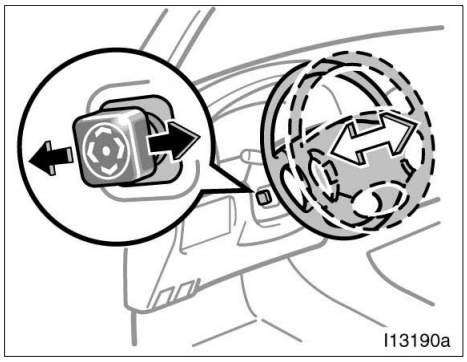

INSTÄLLNING AV RATTEN I LÄNGDLED

Om du vill ändra rattens inställning i längdled trycker du strömbrytaren framåt eller bakåt tills ratten är i önskat läge.

När du tar ur tändningsnyckeln rör sig rattstången framåt och uppåt från föraren för att underlätta vid i– och urstigning.

När du sätter tillbaka startnyckeln återgår rattstången till det tidigare inställda läget.

Denna funktion kan stängas av. Kontakta din Toyota–återförsäljare för närmare information.

⚠ VARNING

Ändra inte rattinställningen då bilen är i rörelse. Det är då lätt att tappa kontrollen över bilen, med risk för allvarliga eller livshotande skador som följd.

Yttre backspeglar—

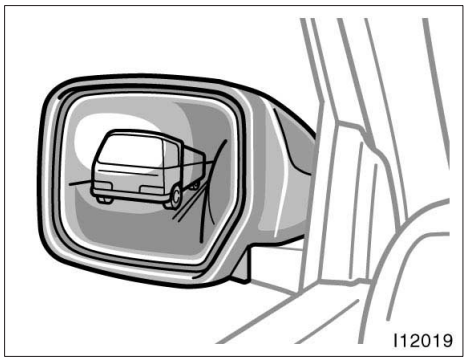

Ställ in speglarna så att du nätt och jämnt ser bilens utvändiga linjer i speglarna.

Endast Nya Zealand—Var försiktig när du bedömer storleken på eller avståndet till ett föremål som syns i yttre backspegeln på passagerarsidan. Spegeln är konvex, dvs den har en böjd yta. Det som syns i en konvex spegel ser ut att vara mindre och längre bort jämfört med det du ser i en vanlig backspegel med plant glas.

När du trycker på knappen för eluppvärmning av yttre backspeglarna tar värmen snabbt bort imma och frost från spegelns yta. (Se “Eluppvärmning yttre backspegel” på sid 131).

⚠ VARNING

- **Ställ inte in spegeln under körning. Det är då lätt att tappa kontrollen över bilen, med risk för allvarliga eller livshotande skador som följd.**
- **De yttre backspeglarna kan bli mycket heta när elvärmen är påkopplad. Akta fingrarna.**

—Backspegelreglage, elektriskt

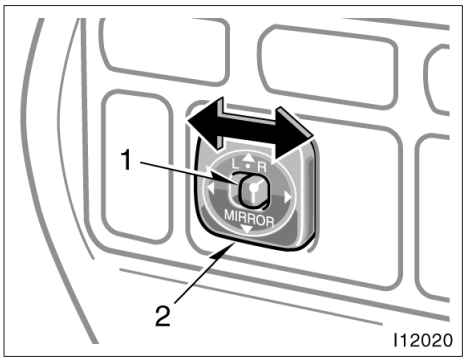

Vänsterstyrda bilar

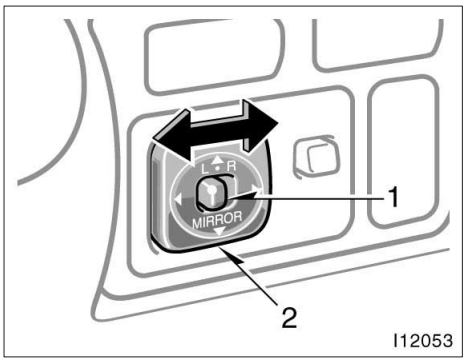

Högerstyrda bilar

STÄLLA IN SPEGLAR

Ställ in speglarna med reglagen.

1. Spegelväljare—för att välja den spegel som skall ställas in.
   Ställ omkopplaren på “L” (vänster) eller “R” (höger).
2. Inställningsreglage—för att ställa in spegeln.
   Flytta reglaget i önskad riktning.

Speglarna kan justeras när startnyckeln är i läge “ACC” eller “ON”.

OBSERVERA
Om speglarna frusit fast får du inte använda elinställningen. Skrapa inte på speglarna. Tag bort isen med avisningsspray.

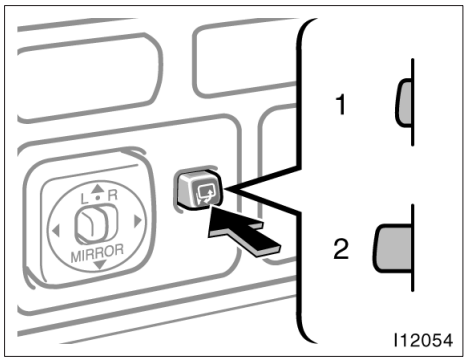

INFÄLLBARA BACKSPEGLAR

Tryck på reglaget för att fälla in speglarna vid parkering i trånga utrymmen.

Tändningen måste vara i “ACC”– eller “ON”–läge.

Läge 1—Ställa in backspeglarna.
Läge 2—Återställa backspeglarna i resp ursprungsläge.

⚠ VARNING

Vidrör inte spegeln när den är i rörelse för att undvika att skada spegeln eller dig själv.

—Infällbara sidospeglar

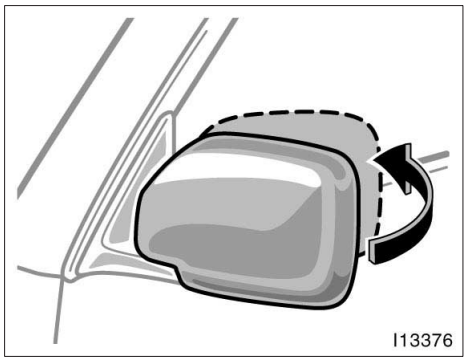

Backspeglarna kan fällas in, t.ex. vid parkering i trånga utrymmen.

Tryck för hand och fäll backspegeln bakåt så långt det går.

⚠ VARNING

Kör inte med infällda backspeglar. Speglarna på både förar– och passagerarsidorna måste vara utfällda och rätt inställda innan du börjar köra.

Invändig backspegel med bländningsskydd

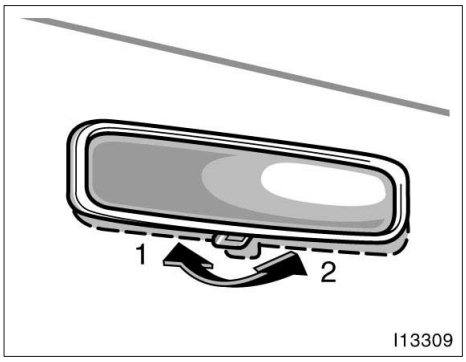

Ställ in spegeln så att du nätt och jämnt ser bilens bakvagn genom den.

Ställ om spaken under spegeln under mörkerkörning för att minska bländningsrisken från bakomvarande fordon.

Körning i dagsljus—spaken i läge 1

Bilden i spegeln är klarare och tydligare i detta läge.

Mörkerkörning—spaken i läge 2

Tänk på att du förlorar en del av skärpan i spegeln när du minskar reflexerna i den.

⚠ VARNING

Ställ inte in spegeln under körning. Det är då lätt att tappa kontrollen över bilen, med risk för allvarliga eller livshotande skador som följd.

Solskydd—

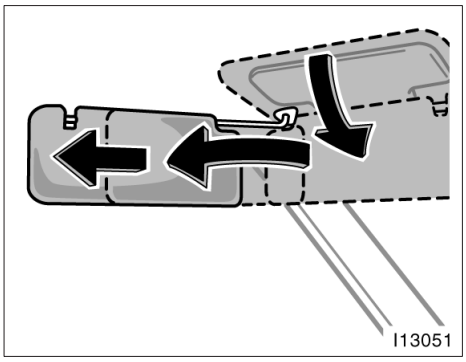

Fäll ner solskyddet för att stänga ute bländande ljus genom vindrutan.

Fäll ner solskyddet för att stänga ute bländande ljus genom vindrutan.

Haka av solskyddet från kroken och vrid det åt sidan för att undvika bländning från sidan.

Du kan ställa in solskyddet som bilden visar.

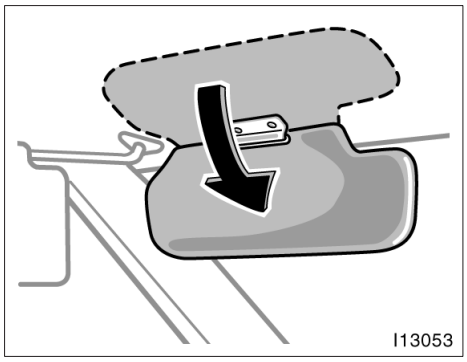

När solskyddet är nedfällt kan du fälla det sekundära solskyddet för att stänga ute bländande ljus genom vindrutan.

⚠ VARNING

Solskyddet kan bara skjutas när det är nedfällt i sidläge. Det kan täcka den avbländbara inre backspegeln och hindra sikten.

—Sminkspegel

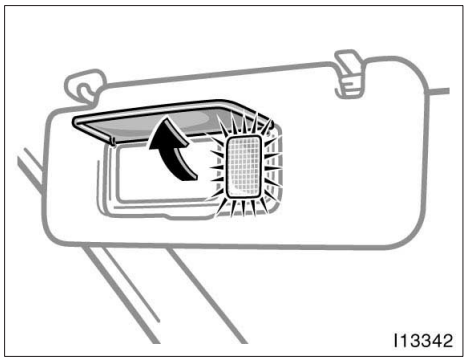

Fäll ner solskyddet och öppna luckan när du vill använda spegeln.

Spegellampan tänds när locket öppnas.

Del 1–4
INSTRUMENT OCH MANÖVERORGAN

Belysning, torkare samt eluppvärmd bakruta

- Strålkastare och körriktningsvisare 118
- Höjdinställning av strålkastare 120
- Varningsblinkers 122
- Reostat för instrumentbelysning 122
- Dimstrålkastare, fram 123
- Dimljus bak 123
- Kupébelysning 124
- Läslampor 125
- Tändningsbelysning 126
- Vindrutetorkare och –spolare 127
- Bakrutetorkare och –spolare 130
- Strålkastarspolare 130
- Eluppvärmd bakruta 131
- Eluppvärmning för yttre backspeglar 131

Strålkastare och körriktningsvisare

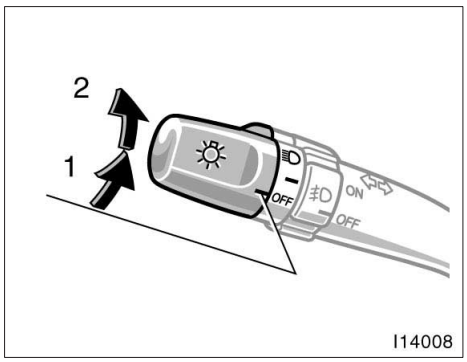

STRÅLKASTARE

Gör så här för att slå på följande belysning: Vrid på strålkastar/körriktningsvisarspaken.

Läge 1—Parkering, baklyktor, nummerskyltsbelysning och instrumentpanelbelysning.

Läge 2—Strålkastarna och all annan färdbelysning

På vissa modeller tänds dock ovanstående belysning även om bilen startas med ljusströmställaren frånslagen.

Om bilen har en ratt för höjdinställning av strålkastarna måste eventuell höjdinställning göras innan du tänder strålkastarna. (Se “Höjdinställning av strålkastare”.)

När strålkastaromkopplaren är på släcks strålkastarna automatiskt när startnyckeln står i “ACC”– eller “LOCK”–läge. Tänd strålkastarna igen genom att vrida startnyckeln till “ON”–läge eller genom att stänga av strålkastarna och därefter vrida på knoppen längst ut på spaken till det första eller andra klicket.

Varningssummer, strålkastarna tända

En summer ljuder som varning om du har glömt att släcka strålkastarna efter att du vridit startnyckeln till “ACC” eller “LOCK”–läge och sedan öppnar dörren på förarsidan.

OBSERVERA
För att spara batteriet skall du inte lämna belysningen tänd längre än nödvändigt om motorn inte är igång.

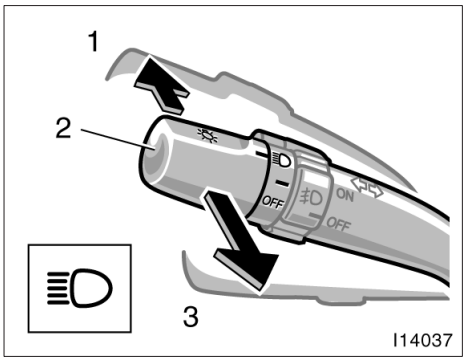

Helljus/halvljus—Slå på strålkastarna och skjut spaken ifrån dig för att få helljus (läge 1). Drag spaken mot dig (läge 2) för halvljus.

En blå lampa tänds på instrumentpanelen när helljuset är tänt.

Helljusblink (läge 3)—Drag spaken mot dig så långt det går. Släpp spaken så slocknar helljuset.

Helljusblink kan användas även om vredet i änden av spaken står i “OFF”–läge.

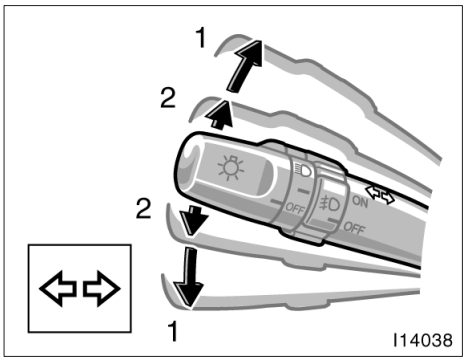

KÖRRIKTNINGSVISARE

För belysnings/körriktningsspaken uppåt eller nedåt till läge 1 för att visa åt vilket håll du skall svänga.

Tändningen måste vara i “ON”–läge.

Spaken återgår automatiskt till ursprungsläget efter svängen, men vid små rattutslag, t.ex. om du byter fil, kan du behöva återställa den för hand.

Du kan signalera filbyte genom att föra spaken uppåt eller nedåt tills det tar emot något (läge 2) och hålla den där.

Om den gröna indikeringslampan på instrumentpanelen blinkar snabbare än vanligt är någon av blinkerslamporna fram eller bak trasig. Se “Byte av glödlampor” på sid 365.

Name:L/C100(SW)60987E

Nivåinställning för halvljuset

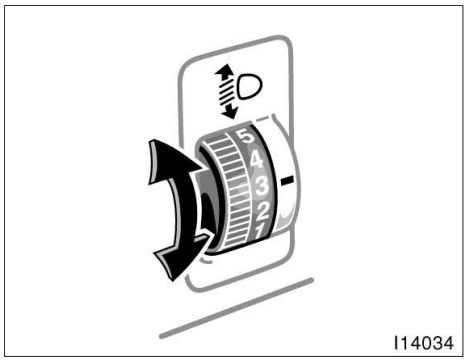

Justera strålkastarnas höjdinställning med inställningsratten.

I följande tabell visas några lämpliga strålkastarinställningar. Vid annan belastning än vad som visas i tabellen skall strålkastarna justeras så att överkant på ljuskäglan motsvarar inställningen med endast föraren i bilen. Ju högre siffra på reglaget, desto lägre inställning av strålkastaren.

Håll alltid strålkastarna rätt inställda för att inte blända mötande trafikanter.

Lastförhållande och reglageinställning

Belastning \ Modell		Utan aktiv höjdkontroll	Med aktiv höjdkontroll
Endast förare, eller förare + en passagerare i framsätet		0	0
Föraren + passagerare fram och alla passagerare längst bak.		2	0
Bilen fullsatt	Utan tredje sätesrad	2	0
	Med tredje sätesrad	3	
Bilen fullsatt + full last i bagageutrymmet	2UZ–FE–motor	5	3
	1HD–FTE–motor	4	3
Förare + full last i bagageutrymmet		5	3

Varningsblinkers

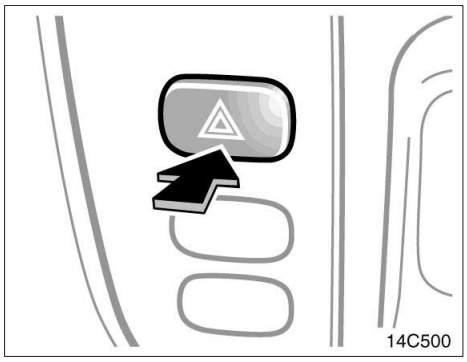

Tryck in tangenten för att tända varningsblinkers.

Alla körriktningsvisare börjar att blinka. Tryck en gång till för att släcka.

Varningsblinkers skall användas för att varna övriga trafikanter om du måste stanna bilen där den utgör en trafikfara.

Stanna alltid bilen så långt från körbanan som möjligt.

Blinkersspaken fungerar inte så länge varningsblinkers är påkopplade.

OBSERVERA
För att inte batteriet skall bli urladdat, bör du inte ha varningsblinkers påkopplade längre än nödvändigt om motorn inte är igång.

Instrumentbelysning

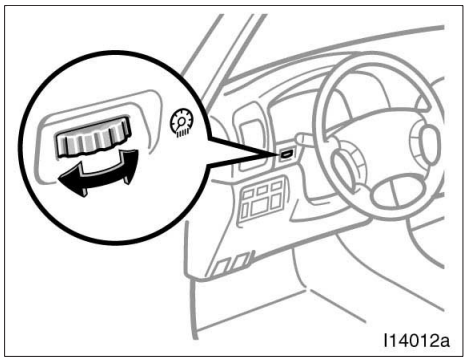

Vrid på ratten för att reglera ljusstyrkan på instrumentbelysningen.

Dimstrålkastare, fram

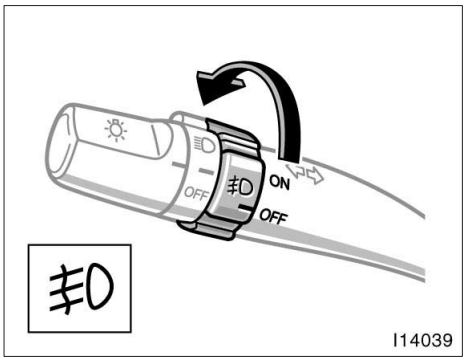

Tänd dimstrålkastarna fram genom att vrida ringen på belysnings–/blinkersspaken. Dimstrålkastarna tänds endast om baklyktorna är tända.

Indikeringslampan tänds på instrumentpanelen när de främre dimstrålkastarna är tända.

Dimljus, bak

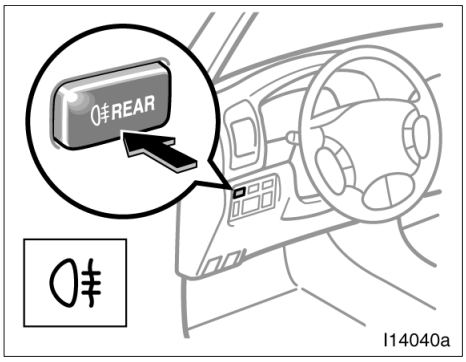

Tänd de bakre dimljusen genom att trycka på strömbrytaren. De tänds under följande förutsättningar:

När de främre dimstrålkastarna är tända—De bakre dimljusen tänds endast om baklyktorna eller strålkastarna är tända.

När de främre dimstrålkastarna inte är tända—De bakre dimljusen tänds när strålkastarna är tända.

Indikeringslampan tänds på instrumentpanelen när de bakre dimljusen är tända.

Det bakre dimljusen släcks automatiskt när den övriga belysningen stängs av.

När strålkastarbelysningen har släckts, tänds inte de bakre dimljusen nästa gång strålkastarna slås på.

Tänd de bakre dimljusen igen genom att trycka på strömbrytaren under förutsättningarna ovan.

Kupébelysning

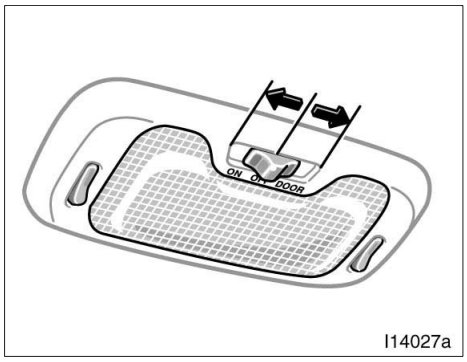

Mitten (typ A)

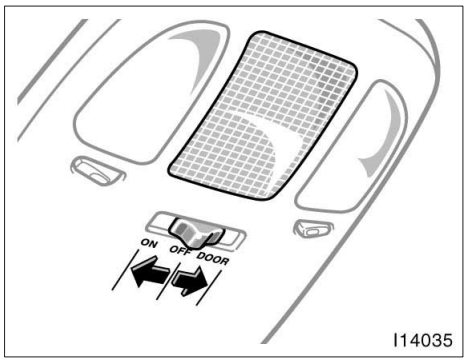

Mitten (typ B)

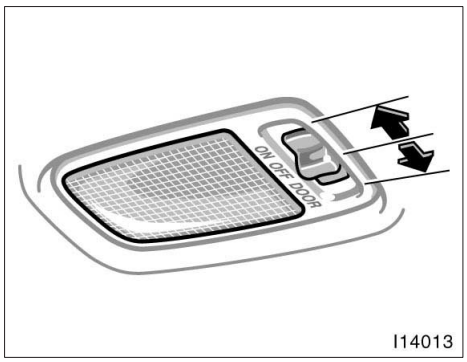

Bak

Flytta tangenten för att tända kupébelysningen.

Strömbrytaren har följande lägen:

“ON”—Taklampan tänd hela tiden.

“OFF”—Taklampan släcks.

“DÖRRAR”—

—Mitten: Taklampan tänds när någon av sidodörrarna eller bakluckan öppnas.

—Bak: Taklampan tänds när någon av de bakre dörrarna eller bakluckan öppnas.

BELYSNING VID INSTEG I BILEN

Mitten—
När strömställaren är i “DOOR”–läge tänds belysningen när någon av dörrarna eller bakluckan öppnas eller om startnyckeln vrids till “LOCK”–läge. När alla dörrarna är stängda fortsätter lampan att lysa en viss tid innan den slocknar.*

I följande fall släcks emellertid belysningen direkt:

- När alla dörrarna har stängts och startnyckeln är i läge “ACC”, “ON” eller “START”.
- Om startnyckeln vrids till “ACC”, “ON” eller “START” medan lampan lyser.
- Om du låser alla dörrarna medan lampan är tänd.
- Om du stänger en av framdörrarna med låsknappen tryckt framåt och de övriga dörrarna redan är låsta.

*OBSERVERA: *Du kan göra en inställning så att takbelysningen inte tänds eller så att den släcks tidigare. Kontakta din Toyota–återförsäljare för närmare information.*

SLÄCKNING AV KUPÉBELYSNING

Om någon lampa inne i bilen lyser när du vrider startnyckeln till “OFF” kommer lamporna automatiskt att släckas efter 30 minuter.

Denna släckning kan förhindras på följande sätt:

- Vrid startnyckeln till “ACC”.
- Öppna eller stäng någon av sidodörrarna eller bakluckan.

Alla lampor släcks när någon av dörrarna låses eller låses upp med fjärrkontrollnyckeln.

Läslampor

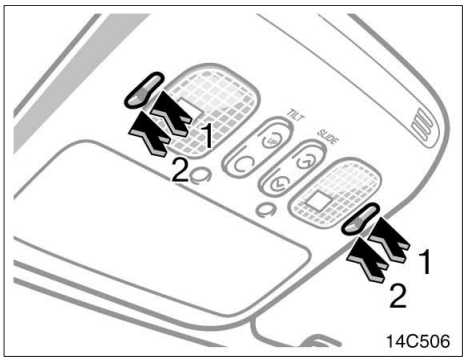

Fram

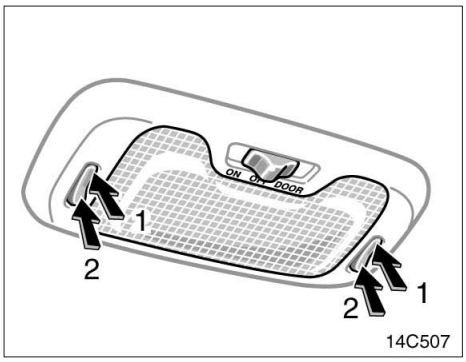

Mitten (typ A)

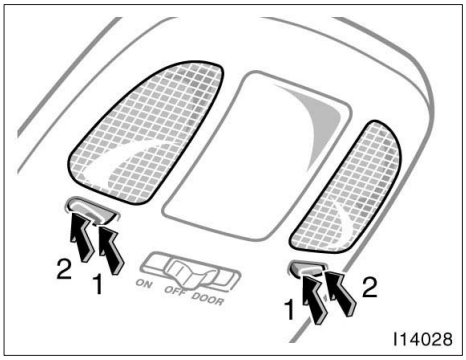

Mitten (typ B)

Tryck på strömbrytaren på sidan 1 för att tända läslampan. Tryck på sidan 2 för att släcka läslampan.

SLÄCKNING AV LÄSLAMPOR

Om någon läslampa inne i bilen lyser när du vrider startnyckeln till “OFF” kommer lamporna automatiskt att släckas efter 30 minuter.

Denna släckning kan förhindras på följande sätt:

- Vrid startnyckeln till “ACC”.
- Öppna eller stäng någon av sidodörrarna eller bakluckan.

Alla lampor släcks när någon av dörrarna låses eller låses upp med fjärrkontrollnyckeln.

Tändningslåsbelysning

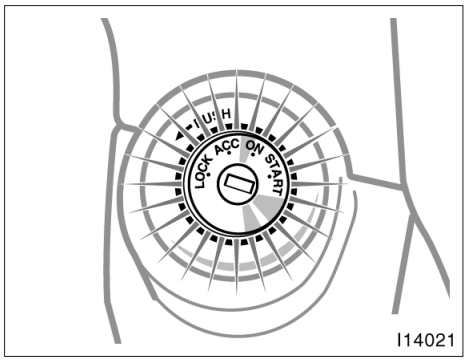

För att göra det lättare att hitta nyckelhålet för startnyckeln tänds en lampa vid tändningslåset när någon av dörrarna öppnas.

När samtliga dörrar är stängda fortsätter lampan att lysa en stund innan den slocknar.

Lampan slocknar omedelbart när startnyckeln vrids till “ACC”–läget eller när alla dörrar och bakluckan låses.

Vindrutetorkare och spolare (med regndetektor)

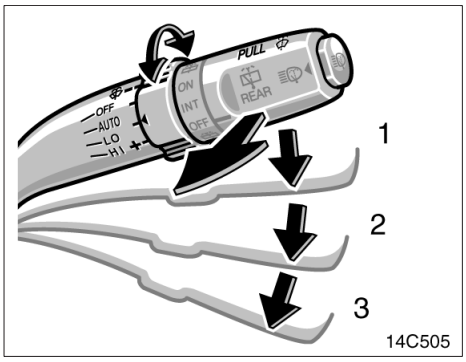

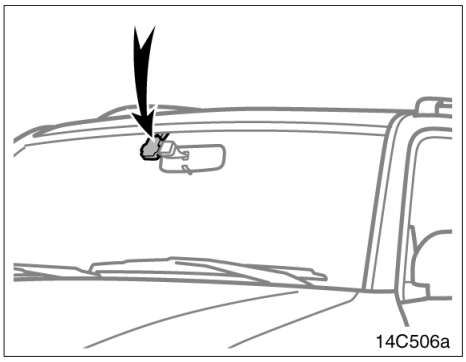

Vrid spaken till önskat läge för att starta vindrutetorkarna.

Tändningsnyckeln måste vara i “ON” läge.

Spaken har tre lägen:

1. **“AUTO”:** Automatisk funktion

Torkarens hastighet beror på bilens hastighet samt antalet regndroppar som vindrutesensorn känner av.

2. **“LO”:** Låg hastighet
3. **“HI”:** Hög hastighet

Vrid justeringsringen till “–” för att minska känsligheten och till “+” för att öka den.

Vindrutesensorn är placerad nära den invändiga backspegeln.

När startnyckeln är avstängd och vindrutesensorn vidrörs vid rengöring av vindrutan eller av annan orsak kommer något av följande att aktivera den automatiska torkarfunktionen.

- Startnyckeln vrids om medan torkarspaken är i “AUTO”–läge.
- Startnyckeln vrids om och torkarspaken flyttas nedåt i “AUTO”–läge.

Även om torkarspaken är i “AUTO”–läge växlar systemet till intervalläge om systemet blir defekt.

Om systemet är defekt förkortas tiden mellan torkarsvepen när bilens hastighet ökar. När bilen kör fortare än 20 km/h och intervallreglaget är i “+”–läge blir tidsintervallet som kortast, dvs 1,5 sekunder.

Om vindrutan blir mycket het (över 90°C) eller kall (under –30°C).

⚠ VARNING

Var försiktig så att du inte klämmer fingrarna mellan torkarbladen och vindrutan.

När torkaromkopplaren är i "AUTO"–läge och tändningen är påslagen kan den automatiska torkarfunktionen aktiveras i följande fall:

- **Om du rör vid vindrutans övre mellersta del i närheten av sensorn.**
- **Om du torkar av vindrutans övre mellersta del (i närheten av sensorn) med en trasa eller liknande.**
- **Om vindrutan vibrerar.**
- **Om du trycker på sensorn.**

Om du stannar bilen med torkaromkopplaren i "LO"–läge ändras torkarens hastighet automatiskt från låg hastighet till intervallgång.* Denna funktion fungerar inte när intervallreglaget är inställt på "+".

*OBSERVERA: *Denna funktion kan kopplas bort. Kontakta din Toyota–återförsäljare för närmare information.*

Spola vindrutan genom att dra spaken mot dig och sedan släppa den.

Om torkarspaken är i "OFF"–läge gör torkarna automatiskt 3 svep och därefter ett enstaka svep för att torka hela vindrutan.* Bilens hastighet avgör tidsintervallets längd mellan de tre första svepen och det sista. Det sista svepet utförs inte om bilens hastighet överstiger 170 km/h.

*OBSERVERA: *Det sista svepet kan kopplas bort. Kontakta din Toyota–återförsäljare för närmare information.*

Varningslampan för låg spolarvätskenivå i instrumentgruppen tänds när spolarvätskan är nästan slut. Instruktioner för påfyllning av spolarvätska finns i "Påfyllning av spolarvätska" på sid 364.

I kallt väder bör vindrutan värmas upp med avfrostningsfunktionen innan du spolar rutan. Det förhindrar att spolarvätskan fryser fast på vindrutan och skymmer sikten.

Eluppvämningen av bakrutan och backspeglarna slås automatiskt på när du använder vindrutetorkarna.

OBSERVERA

Starta inte vindrutetorkarna om vindrutan är torr. Glaset kan repas.

Om du vaxar bilen ska du se till att munstyckena för spolarvätskan inte blir blockerade. Skulle de trots allt bli blockerade skall du kontakta din Toyota–återförsäljare för assistans.

OBSERVERA

Om ett munstycke blockeras skall du inte peta i det med nålar eller andra föremål. Munstycket kan skadas.

Vindrutetorkare och –spolare (intervallfunktion)

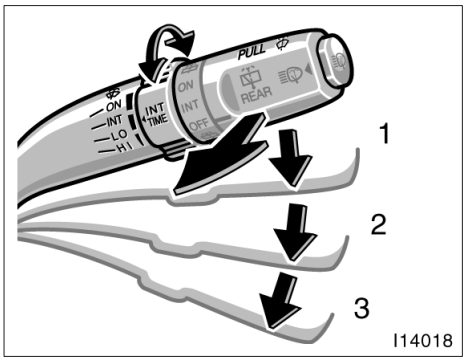

Vrid spaken till önskat läge för att starta vindrutetorkarna.

Tändningen måste stå i “ON” läge.

Spaken har tre lägen:

1. **“INT”:** Intervallfunktion
2. **“LO”:** Låg hastighet
3. **“HI”:** Hög hastighet

Vrid intervallreglaget uppåt för att öka intervallen mellan varje torkarslag och nedåt för att minska intervallen.

Drag spaken mot dig för att spruta spolarvätska på rutan.

Vindrutetorkarna gör några slag efter varje spolning av vindrutan även om torkarna är avstängda.

Instruktioner för påfyllning av spolarvätska finns i “Påfyllning av spolarvätska” på sid 364.

Vintertid bör du värma vindrutan med defrosterläget på varmluft innan du använder vindrutespolaren. Det förhindrar att spolarvätskan fryser fast på vindrutan och skymmer sikten.

OBSERVERA
Starta inte vindrutetorkarna om vindrutan är torr. Glaset kan repas.

Om du vaxar bilen ska du se till att munstyckena för spolarvätskan inte blir blockerade. Skulle de trots allt bli blockerade skall du kontakta din Toyota–återförsäljare för assistans.

OBSERVERA
Om ett munstycke blockeras skall du inte peta i det med nålar eller andra föremål. Munstycket kan skadas.

Bakrutetorkare och –spolare

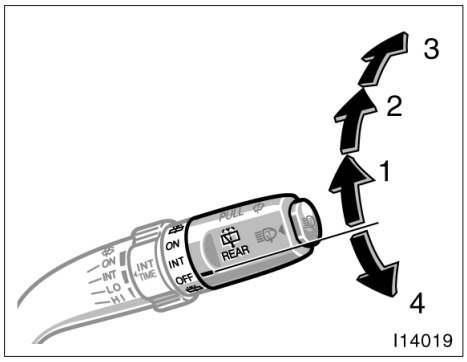

Vrid knoppen i änden av spaken uppåt för att starta bakrutetorkaren.

Tändningen måste vara i “ON”–läge.

Spaken har två lägen:

1. **“INT”:** Intervallgång
2. **“ON”:** Låg hastighet

Vrid knoppen uppåt eller nedåt så långt som möjligt (läge 3 eller 4) för att spruta spolarvätska på bakrutan. Knoppen återgår automatiskt från dessa lägen när du släpper den.

Instruktioner för påfyllning av spolarvätska finns i “Påfyllning av spolarvätska” på sid 364.

OBSERVERA
Starta inte bakrutetorkaren om bakrutan är torr. Glaset kan repas.

Strålkastarspolare

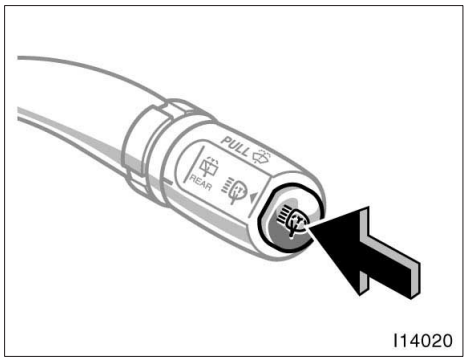

Typ A

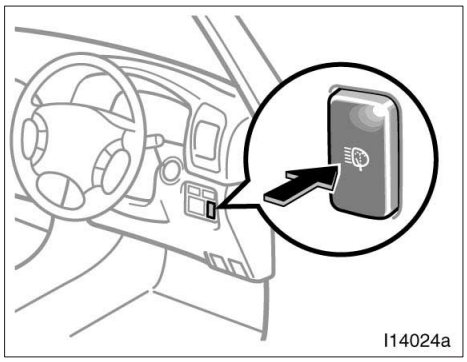

Typ B

Tryck på knappen när strålkastarna är tända för att spruta vätska på strålkastarglasen.

Tändningen måste vara i “ON”–läge.

Kontrollera regelbundet vätskenivån i den genomskinliga behållaren för spolarvätska.

Fyll på med spolarvätska. Anvisningar för påfyllning av spolarvätska finns i “Påfyllning av spolarvätska” på sid 364.

OBSERVERA
Sätt inte på strålkastarrengöringen om spolarvätsketanken är tom. Spolarmotorn kan överhettas.

Eluppvärmd bakruta

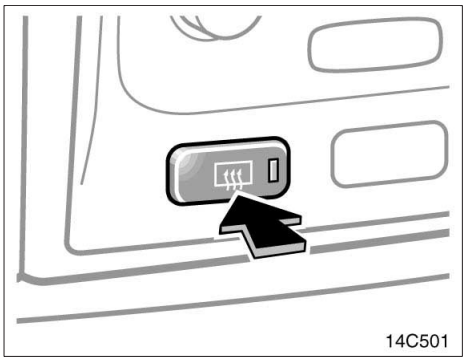

Tryck på strömbrytaren för att ta bort imma eller frost från bakrutan.

Tändningen måste vara i “ON”–läge.

De tunna värmetrådarna på insidan av bakrutan avlägsnar snabbt imma och frost från bakrutan. En indikeringslampa visar när eluppvärmningen är på.

Tryck på strömbrytaren en gång till för att stänga av eluppvärmningen.

Eluppvärmningen stängs av automatiskt efter cirka 15 minuter.

Eluppvärmningen skall vara avstängd när sikten genom bakrutan är fri. Om eluppvärmningen är på i onödan kan batteriet laddas ur, särskilt vid många starter och stopp. Eluppvärmningen är inte avsedd för att torka rutan från regnvatten eller att ta bort snö.

OBSERVERA
Var försiktig så att du inte repar eller skadar de tunna värmetrådarna eller kontakterna när du rengör bakrutans insida.

Eluppvärmning för yttre backspeglar

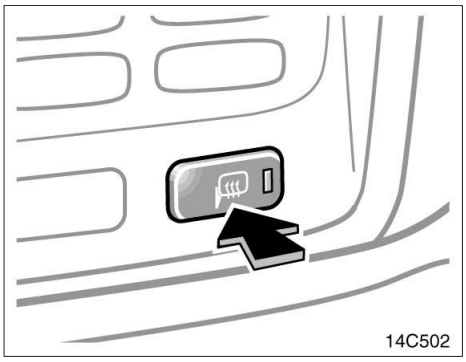

Tryck på strömbrytaren för att ta bort imma eller frost från de yttre backspeglarna.

Tändningen måste vara i “ON”–läge.

Även värmepanelerna i de yttre backspeglarna frostar snabbt av ytorna. En indikeringslampa lyser när eluppvärmningen av speglarna är i funktion.

Tryck på strömbrytaren en gång till för att stänga av eluppvärmningen.

Eluppvärmningen stängs av automatiskt efter cirka 15 minuter.

⚠ VARNING

De yttre backspeglarna kan bli mycket heta när elvärmen är påkopplad. Akta fingrarna.

Eluppvärmningen skall vara avstängd när spegelytorna är rena. Om eluppvärmningen är på i onödan kan batteriet urladdas, särskilt vid upprepade korta körningar. Eluppvärmningen är inte avsedd att torka bort regnvatten eller smälta bort snö.

Om de yttre backspeglarna är fastfrusna måste du använda defrosterspray innan du gör eventuella inställningar.

Del 1–5
INSTRUMENT OCH MANÖVERORGAN

Instrument, mätare och varningslampor

- Bränslemätare 134
- Temperaturmätare för kylarvätska 134
- Oljetryckmätare 135
- Voltmätare 136
- Varvräknare 136
- Vägmätare och två trippmätare 137
- Varningslampor och varningssummer 138
- Färdinformationsdisplay 146

Bränslemätare

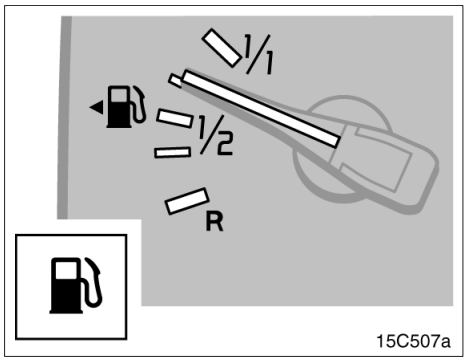

Mätaren indikerar ungefärlig bränslenivå när tändningen är påslagen.

Nästan full—Nålen vid “1/1”
Nästan tom—Nålen vid “R”

Fyll på bränsle när en kvarts tank återstår.

När bränslenivån närmar sig “R” eller om bränslevarningslampan tänds måste du fylla på bränsle snarast möjligt.

I upp– eller nedförsbackar eller i kurvor kan bränslet röra sig i tanken så att visarnålen svänger upp och ned. Varningslampan kan då tändas tidigare än vanligt.

Även om visarnålen återgår till “R” när startnyckeln vrids till “START” betyder det inte att systemet är defekt.

Temperaturmätare för kylarvätska

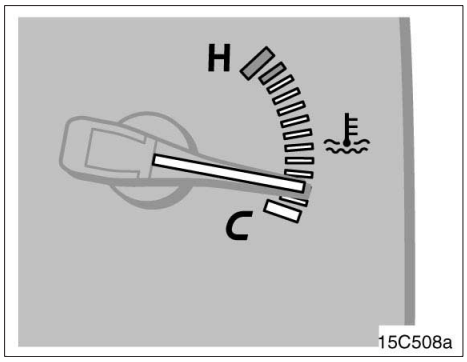

Mätaren visar kylarvätskans temperatur när tändningen är påslagen. Motorns arbetstemperatur varierar beroende på väderlek och motorbelastning.

Om visaren står i det röda fältet eller högre måste du stanna omedelbart och låta motorn svalna.

Under vissa förhållanden kan motorn bli överhettad:

- Vid körning i långa uppförsbackar i varmt väder.
- Då du stannar eller kör långsamt efter lång körning i hög hastighet.
- Körning på tomgång med luftkonditioneringen på i stadstrafik med långa köer.
- Vid körning med släp.

Även om visaren i kylvätsketemperaturmätaren återgår till “C” när startnyckeln vrids till “START” betyder det inte att systemet är defekt.

OBSERVERA

- ***Tag inte bort termostaten ur kylsystemet eftersom detta kan göra att motorn överhettas. Termostatens uppgift är att reglera kylvätskeflödet så att motortemperaturen håller sig inom ett bestämt område.***
- ***Fortsätt inte köra om motorn är överhettad. Se "Om motorn blir överhettad" på sid 306.***

Oljetryckmätare

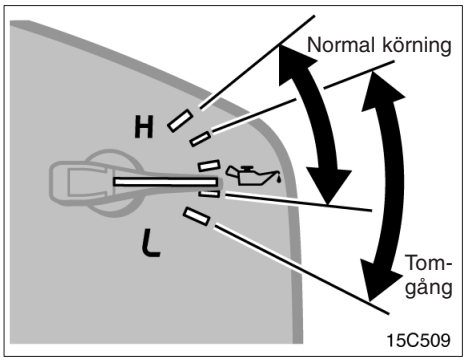

Mätaren visar motoroljans tryck när tändningen är påslagen. Kontrollera under körning att oljetrycket alltid ligger inom normala värden.

Om oljetrycket skulle stanna under normalt värde måste du omedelbart stanna bilen vid sidan av vägen där det är lämpligt och stänga av motorn. Kontakta en Toyota–återförsäljare eller en kvalificerad verkstad för att få hjälp.

Om oljenivån är för låg kanske inte oljetrycket blir tillräckligt högt. Oljetryckmätaren får dock inte betraktas som en indikator för oljenivån i motorn. Nivån måste alltid kontrolleras med oljemätstickan.

Även om visaren i oljetryckvisaren återgår till "L" när startnyckeln vrids till "START" betyder det inte att systemet är defekt.

OBSERVERA

Kör aldrig med för lågt oljetryck tills orsaken är fastställd. Motorn kan få mycket allvarliga skador.

Voltmätare

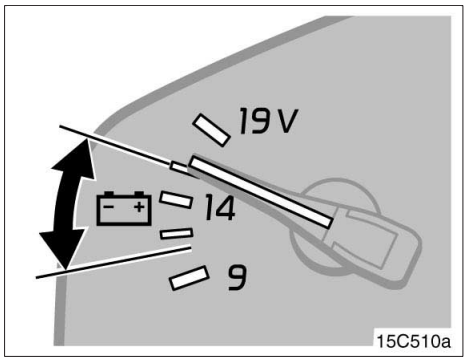

Voltmätaren visar om batteriet är laddat eller urladdat. Gör kontrollen medan motorn är i gång—nålen skall alltid vara i samma läge som på bilden.

Om nålen är under eller över det normala medan motorn är i gång behöver laddningssystemet repareras omedelbart.

Det är emellertid normalt för nålen att sjunka under normalvärdet medan motorn startas.

Även om voltmätarens visare återgår till “9” när startnyckeln vrids till “START” betyder det inte att systemet är defekt.

Varvräknare

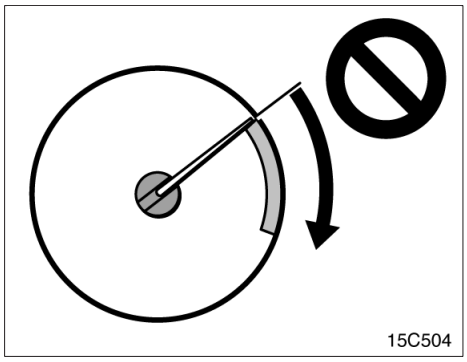

Varvräknaren visar motorns varvtal i tusentals varv per minut. Använd varvräknaren för att växla vid rätt tillfälle och för att undvika att motorn hackar eller övervarvas.

Körning på för högt varvtal ger onormalt motorslitage och drar mycket bränsle. Ett lägre varvtal ger nästan alltid bättre bränsleekonomi.

Även om varvräknarens visare återgår till “0” när startnyckeln vrids till “START” betyder det inte att systemet är defekt.

OBSERVERA
Låt inte mätarnålen gå in i det röda området. Motorn kan få allvarliga skador.

Vägmätare och två trippmätare

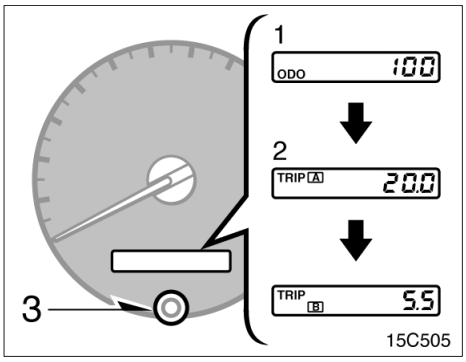

Det här instrumentet visar vägmätaren och de båda trippmätarna.

1. Vägmätare—Visar bilens totala körsträcka.
2. Två trippmätare—Visar körsträckorna sedan respektive mätare senast nollställdes.

   Du kan använda den ena trippmätaren för att mäta bränsleförbrukningen och den andra för att mäta körsträckan på varje resa. Om batteriet bortkopplas försvinner värdena i de båda trippmätarna.
3. Nollställningsknapp för trippmätarna—Nollställer båda trippmätarna och ändrar mätarvisningen.

   Tryck snabbt på knappen för att byta visning i displayen. Mätaren växlar för varje tryck på knappen från vägmätare, trippmätare A, trippmätare B och tillbaka till vägmätare.

   Nollställ trippmätare A genom att först välja trippmätare A och tryck sedan på nollställningsknappen tills mätaren är nollställd. Nollställ trippmätare B på motsvarande sätt.

Varningslampor och varningssummer

Om lampan tänds eller om summern ljuder...		Gör så här.
(a)	(Indikeringslampa och summer)	Om parkeringsbromsen är lossad, stanna och kontakta en Toyota–återförsäljare.
(b)		Tag på säkerhetsbältet – föraren.
(c)	PASSENGER	Tag på säkerhetsbältet – framsätespassageraren.
(d)		Stanna och kontrollera.
(e)		Fyll på motorolja.
(f)		Låt en Toyota–verkstad kontrollera.
(g)		Fyll på bränsle.
(h)		Låt en Toyota–verkstad kontrollera omedelbart.
(i)	ABS	Låt en Toyota–verkstad kontrollera. Om bromsvarningslampan lyser samtidigt, stanna bilen omedelbart och kontakta en Toyota–verkstad.
(j)		Stäng alla dörrarna och bakluckan.
(k)	T-BELT	Låt en Toyota–verkstad kontrollera.
(l)		Töm vattenavskiljaren.

Om lampan tänds eller om summern ljuder...		Gör så här.
(m)	**A/T P**	Flytta spaken för 4–hjulsdrift från läge “N”.
(n)	**A/T OIL TEMP**	Stanna och kontrollera.
(o)	**VSC TRC VSC OFF**	Låt en Toyota–verkstad kontrollera.
(p)	**VGRS**	Låt en Toyota–verkstad kontrollera.
(q)	Summerton för strålkastarna	Stäng av strålkastarna.

(a) Varningslampa och varningssummer för bromssystemet

Denna lampa tänds i följande fall, när startnyckeln är i “ON”–läge.

- **När parkeringsbromsen är åtdragen...**

Denna lampa tänds och lyser några sekunder när tändningslåset är i “ON”–läge även om parkeringsbromsen inte är åtdragen.

- **Om bromsvätskenivån är låg...**

⚠ VARNING

Det är livsfarligt att fortsätta köra som vanligt med för låg bromsvätskenivå.

- **När den hydrauliska bromsservon är ur funktion...**

Om den hydrauliska bromsservon inte fungerar ordentligt och ger dålig bromskvalitet tänds varningslampan och varningssummern hörs kontinuerligt.

Låt din Toyotaåterförsäljare kontrollera i följande fall:

- Varningslampan tänds inte även om parkeringsbromsen är åtdragen och startnyckeln är i “ON”–läge.
- Varningslampan tänds inte även om parkeringsbromsen är lossad och startnyckeln är i ON–läge.

Det är emellertid normalt att varningslampan tänds under körning och sedan omedelbart slocknar igen.

⚠ VARNING

Om något av följande inträffar skall du stanna omedelbart på en lämplig plats och kontakta din Toyota–återförsäljare.

- **Lampan slocknar inte även om du lossar parkeringsbromsen när motorn är igång.**
- **Varningssummern går igång samtidigt med varningslampan.**

I båda fallen kan bromsarna vara defekta, vilket förlänger bromssträckan. Trampa hårt på bromspedalen och stanna bilen omedelbart.

- **Bromsvarningslampan tänds samtidigt med “ABS”–varningslampan.**

Om detta inträffar betyder det inte bara att ABS–systemet är ur funktion, bilen blir dessutom extremt instabil vid inbromsning.

Något av följande kan inträffa, men behöver inte indikera att något är fel.

- Varningslampan fortsätter att lysa i cirka 60 sekunder efter det att startnyckeln vridits till “ON”–läge. Om lampan släcks efter en stund är situationen normal.
- Upprepade tryckningar på bromspedalen kan aktivera varningslampa och varningssummer. Om lampan släcks och summern tystnar efter några sekunder är situationen normal.
- Ett ljud kan höras i motorrummet när motorn har startats eller när bromspedalen trycks ned upprepade gånger. Ljudet är ett pulserande ljud från bromssystemet och innebär inte att något är fel.

(b) Bältesvarnare för förarplatsen

Lampan påminner om att föraren inte har satt på sig säkerhetsbältet.

Lampan tänds om föraren inte har tagit på sig bältet när tändningsnyckeln vrids till “ON” eller “START”–läge. Lampan fortsätter att blinka tills du tagit på säkerhetsbältet.

(c) Varningslampa – framsätespassagerarens säkerhetsbälte

Lampan påminner om att framsätespassageraren inte har satt på sig säkerhetsbältet.

Lampan tänds om passageraren i framsätet inte har tagit på sig bältet när tändningsnyckeln vrids till “ON” eller “START”–läget. Lampan fortsätter att blinka tills framsätespassageraren tar på sig bältet.

Om tungt bagage placeras i framsätet, beroende på vikt och placering, kan sensorerna uppfatta detta som att en person sitter i framsätet och då blinkar också varningslampan.

(d) Varningslampa för urladdning

Lampan tänds när batteriet urladdas.

Om lampan tänds under körning är något fel i laddningssystemet.

Motorns tändsystem fortsätter emellertid att fungera så länge batteriet inte är helt urladdat. Stäng av luftkonditioneringen, fläkten, radion etc och kör direkt till närmaste Toyota–återförsäljare eller annan kvalificerad verkstad.

OBSERVERA
Fortsätt inte köra om drivremmen är av eller sitter löst.

(e) Varningslampa för låg motoroljenivå

Den här lampan varnar för att motoroljenivån behöver kontrolleras. Om lampan tänds medan du kör på ojämnt underlag eller i brant backe bör du köra bilen till plan mark för att kontrollera om den släcks. Kontrollera oljenivån i motorn om lampan fortsätter att lysa. Se “Kontroll av motoroljenivån” på sid 344.

Vid körning på mycket dålig väg eller väg med stark lutning där bilen kränger kraftigt kan lampan tändas på grund av oljans rörelser i motorn.

Under normala omständigheter kan lampan tändas tidigare än vid specificerade serviceintervall på grund av förbrukning av motorolja. Det beror på att motoroljan har nått den lägre nivån inom det specificerade underhållsintervallet och innebär inte att något är fel. (Se “Några fakta om oljeförbrukning” på sid 270)

OBSERVERA
Fortsätt inte att köra med för låg oljenivå. Motorn kan skadas allvarligt.

(f) Varningslampa för elsystemet

Lampan tänds i följande fall.

a. Bränsletanken är helt tom. (Se “Bränslemätare” på sid 134 för ytterligare anvisningar.)

b. Ett problem har uppstått i motorns elsystem, i den automatiska växellådans elsystem eller det elektroniska systemet för gaspedalen.

c. Dieselmotor–
Turbotrycket är onormalt högt.

Om lampan tänds medan du kör enligt b. ovan, sakta ner tills lampan slocknar och låt din Toyota–återförsäljare kontrollera bilen snarast möjligt.

Om lampan tänds medan du kör enligt c. ovan, sakta ner tills lampan slocknar och låt din Toyota–återförsäljare kontrollera bilen snarast möjligt.

OBSERVERA
Kör aldrig i hög fart och rusa inte motorn efter det att lampan slocknat.

Endast modell med bensinmotor—

Om lampan tänds och varvtalet inte ökar när gaspedalen är nedtryckt kan det innebära problem någonstans i det elektroniska gasspjällreglersystemet.

Vibrationer kan uppstå i detta läget. Om du emellertid trycker ned gaspedalen hårt och långsamt kan du köra bilen med låg hastighet. Låt din Toyota–återförsäljare se över systemet snarast möjligt.

Även om problemet i det elektroniska systemet för kontroll av gasspjället rättar till sig vid körning i låg fart har systemet antagligen inte återställts helt förrän du stängt av motorn och vridit startnyckeln till “ACC” eller “LOCK”–läge.

⚠ **VARNING**
Se till att du använder pedalen på rätt sätt.

(g) Varningslampa för låg bränslenivå

Lampan tänds när bränslet i tanken håller på att ta slut. Fyll på bränsle så snart som möjligt.

(h) Varningslampa för krockkuddesystemet

Lampan tänds när tändningsnyckeln vrids till “ON”–läget. Lampan slocknar efter cirka sex sekunder. Detta betyder att krockkuddarna och bältessträckarna fungerar som de skall.

Kontrollsystemet övervakar funktionen hos sensorerna till det centrala krockkuddesystemet, de främre krockkuddarna, sidokrockkuddarna, sidoskyddsgardinerna, förarsätets körställningssensor, strömbrytaren till förarplatsens bälteslås, bältessträckarna i framsätet, uppblåsningsanordningar, varningslampor, kablage och spänningskällor.

Om något av följande inträffar innebär det att en defekt har uppstått i de komponenter som övervakas av varningssystemet. Kontakta din Toyota–återförsäljare snarast för kontroll.

- Varningslampan tänds inte när startnyckeln vrids till “ON”–läget, eller den slocknar inte.
- Varningslampan tänds eller blinkar under körning.

Om varningslampan lyser med fast sken betyder det att problem har uppstått i krockkuddarna i framsätet. Om lampan blinkar är orsaken att sidokrockkuddar, sidoskyddsgardiner och/eller bältessträckarna inte fungerar.

(i) Varningslampa för “ABS”–systemet

ABS – låsningsfritt bromssystem (utan stabiliseringskontroll)

Lampan tänds när du vrider startnyckeln till “ON”–läge. Om ABS–systemet fungerar som det skall släcks lampan efter några sekunder. Om systemet är defekt tänds varningslampan igen.

När “ABS”–varningslampan tänds (men inte bromsvarningslampan) fungerar inte ABS–systemet. Då finns det risk för att något eller några av hjulen kan låsas vid häftig inbromsning eller vid inbromsning på hal eller våt vägbana.

Om något av följande inträffar innebär det att en defekt har uppstått i de komponenter som övervakas av varningssystemet. Kontakta din Toyota–återförsäljare snarast för kontroll.

- Varningslampan tänds inte när startnyckeln vrids till “ON”–läget, eller den slocknar inte.
- Varningslampan tänds under körning.

Det är emellertid normalt att varningslampan tänds under körning och sedan omedelbart slocknar igen.

Något av följande kan inträffa, men behöver inte indikera att något är fel.

- Varningslampan fortsätter att lysa i cirka 60 sekunder efter det att startnyckeln vridits till “ON”–läge. Om lampan släcks efter en stund är situationen normal.
- Upprepade tryckningar på bromspedalen kan aktivera varningslampan. Om lampan släcks efter några sekunder är situationen normal.
- Lampan tänds när bakre differentialen är spärrad. Då fungerar inte ABS.

ABS – låsningsfritt bromssystem (med stabiliseringskontroll)

Varningslampan tänds när du vrider startnyckeln till “ON”–läge. Om ABS– och bromsservosystemen fungerar som de skall släcks lampan efter några sekunder. Om något av systemen är defekt tänds varningslampan igen.

När “ABS”–varningslampan lyser (men inte varningslampan för bromssystemet) fungerar inte ABS–systemet, bromsservosystemet, stabiliseringssystemet och/eller antispinnsystemet, men bromsarna fungerar på konventionellt sätt.

När “ABS”–varningslampan tänds (men inte bromsvarningslampan) fungerar inte ABS–systemet. Då finns det risk för att något eller några av hjulen kan låsas vid häftig inbromsning eller vid inbromsning på hal eller våt vägbana.

Om något av följande inträffar innebär det att en defekt har uppstått i de komponenter som övervakas av varningssystemet. Kontakta din Toyota–återförsäljare snarast för kontroll.

- Varningslampan tänds inte när startnyckeln vrids till “ON”–läget, eller den slocknar inte.
- Varningslampan tänds under körning.

Det är emellertid normalt att varningslampan tänds under körning och sedan omedelbart slocknar igen.

⚠ VARNING

Om “ABS”–varningslampan är tänd samtidigt som bromsvarningslampan lyser skall du omedelbart stanna bilen på säker plats. Kontakta din Toyota–återförsäljare.

Om detta inträffar betyder det inte bara att ABS–systemet är ur funktion, bilen blir dessutom extremt instabil vid inbromsning.

Något av följande kan inträffa, men behöver inte indikera att något är fel.

- Varningslampan fortsätter att lysa i cirka 60 sekunder efter det att startnyckeln vridits till “ON”–läge. Om lampan släcks efter en stund är situationen normal.
- Upprepade tryckningar på bromspedalen kan aktivera varningslampan. Om lampan släcks efter några sekunder är situationen normal.

(j) Varningslampa för öppen dörr

Denna lampa lyser tills alla sidodörrar och bakdörren är ordentligt stängda.

(k) Varningslampa för kamremmen (vissa modeller)

Denna lampa tänds efter 14.000 till 15.000 mils körning som en påminnelse att kamremmen och insprutarrören måste bytas. När den tänds skall du låta din Toyota–återförsäljare byta kamrem och insprutarrör samt släcka varningslampan.

OBSERVERA
Fortsätt inte att köra utan att byta kamrem. Om kamremmen går av kan motorn få mycket allvarliga skador.

(l) Varningslampa för vattenavskiljaren (bil med dieselmotor)

Varningslampan tänds när ansamlat vatten i bränslefiltret har nått specificerad nivå.

Töm vattenavskiljaren omedelbart när varningslampan tänds. (Se sid 350 för anvisningar om tömning av vattenavskiljaren.)

OBSERVERA
Du skall aldrig köra din bil med varningslampan tänd. Fortsatt körning med vatten i bränslefiltret skadar insprutningspumpen.

(m) Varningslampa för ej inkopplat “P”–läge

Denna lampa tänds som varning att “Parkerings”–mekanismen i kraftöverföringen ej är inkopplad. Om 4–hjulsspaken är i läge “N” och växelväljaren i läge “P” är ändå kraftöverföringen frikopplad och hjulen är inte låsta.

⚠ **VARNING**
För att återgå till parkeringsläget skall du flytta spaken för 4–hjulsdrift från “N”–läget, annars kan bilen börja rulla.

(n) Varningslampa för automatväxellådsoljans temperatur

Lampan varnar om att temperaturen i automatväxellådans olja är för hög.

Om lampan tänds under körning skall du sakta ner och köra av vägen. Stanna på en säker plats och lägg växelväljaren i "P"–läge. Låt motorn gå på tomgång och vänta tills lampan slocknar. Om lampan slocknar kan du starta bilen igen. Om lampan inte slocknar skall du kontakta en Toyota–återförsäljare eller annan kvalificerad verkstad för kontroll.

OBSERVERA
Fortsätt inte att köra om varningslampan är tänd. Den automatiska växellådan kan ta skada.

(o) Varningslampa för stabiliseringssystem och antispinnsystem.

Varningslampan tänds om det är något problem i systemen för bilens stabilitetskontroll och/eller antispinnkontroll.

Om varningslampan "VSC/TRC" och indikeringslampan "VSC OFF" tänds skall du låta din Toyota–återförsäljare kontrollera bilen snarast möjligt. Det är emellertid inget problem om varningslampan "VSC/TRC" tänds när temperaturen i bromskraftförstärkaren är för hög. (Se "Aktivt antispinnsystem" på sid 176.)

Varningslampan tänds när du vrider startnyckeln till "ON" och släcks efter några sekunder.

Varningslampan lyser i cirka 60 sekunder efter det att startnyckeln vridits till "ON"–läge. Om lamporna släcks efter en stund är situationen normal.

Upprepade tryckningar på bromspedalen kan aktivera lamporna. Om lamporna släcks efter en stund är situationen normal.

När varningslampan "VSC/TRC" och indikeringslampan "VSC OFF" tänds fungerar inte bilens stabilitetskontrollsystem och/eller antispinnkontroll, men det är inget problem att fortsätta körningen.

(p) Varningslampa, variabel utväxling i rattväxeln

Lampan varnar för fel någonstans i rattväxelns variabla utväxlingssystem.

Lampan tänds när du vrider startnyckeln till "ON" och släcks efter några sekunder.

Om varningslampan tänds under körning är systemet ur funktion. Du kan styra bilen på konventionellt sätt, men det krävs mer kraft att vrida ratten (än när systemet är i funktion) när du kör med låg fart. Eventuellt kan rattens mittläge ha förändrats något temporärt. Du kan emellertid fortsätta att köra utan problem.

Kontakta din Toyota–återförsäljare så snart som möjligt i följande fall:

- Varningslampan tänds inte när startnyckeln vrids till "ON".
- Varningslampan släcks inte när startnyckeln vridits till "ON".
- Lampan tänds under körning.

(q) Varningssignal för tända strålkastare

Om du har glömt att släcka strålkastarna när du vrider startnyckeln till “ACC” eller “LOCK” och öppnar dörren på förarsidan hörs en varningssignal. Det hjälper inte att bara ta ur nyckeln. Du måste släcka strålkastarna för att summern skall tystna.

KONTROLL AV VARNINGSLAMPORNA (utom varningslampan för låg bränslenivå)

1. Drag åt parkeringsbromsen.
2. Öppna någon av sidodörrarna eller bakdörren.
   Varningslampan för öppen dörr skall tändas.
3. Stäng dörren.
   Varningslampan för öppen dörr skall slockna.
4. På modeller med automatisk växellåda skall du sätta spaken för 4–hjulsdrift i “N” och växelväljaren i “P”–läge.
5. Vrid tändningsnyckeln till “ON” utan att starta motorn.
   Alla varningslampor utom varningslampan för öppen dörr skall tändas. Varningslamporna “ABS”, “VSC/TRC”, “VSC OFF”, ACTIVE TRC”, “VGRS” och slirindikeringslampan skall släckas efter några sekunder. Varningslampan för krockkuddesystemet skall släckas efter cirka 6 sekunder.

   Eventuellt lyser “ABS”, “VSC/TRC” och “VSC OFF” i cirka 60 sekunder efter det att startnyckeln har vridits till “ON”–läge. Om lamporna släcks efter en stund är situationen normal.

Om någon varningslampa eller varningssummern inte fungerar på ovanstående sätt bör du låta en Toyota–återförsäljare kontrollera systemet.

Färdinformationsdisplay

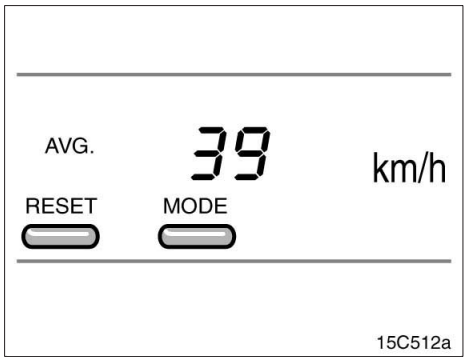

Följande information visas när du har vridit om startnyckeln. Varje gång du trycker på “MODE”–knappen ändras visningen.

- Medelhastighet
- Körsträcka efter det att motorn startades.
- Möjlig körsträcka
- Genomsnittlig bränsleförbrukning efter tankning
- Aktuell bränsleförbrukning

Körinformationen som visas utgörs av genomsnittliga värden som inte alltid speglar den exakta situationen.

Name:L/C100(SW)60987E

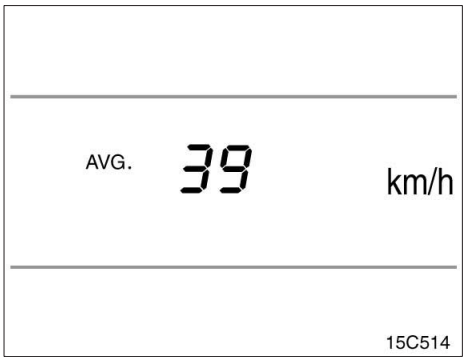

- **Medelhastighet**

Den visade medelhastigheten beräknas med ledning av total körsträcka och total körtid medan motorn är igång.

Det visade värdet uppdateras var tionde sekund.

Tryck på “RESET” i minst 1 sekund för att starta en ny beräkning.

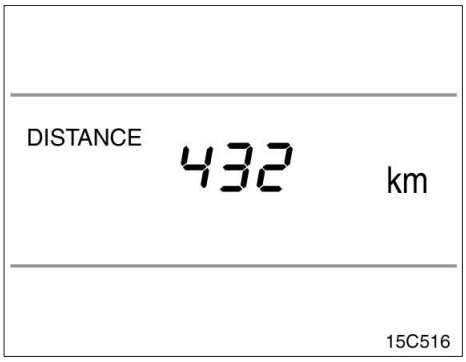

- **Körsträcka efter det att motorn startades.**

Körsträckan sedan motorn startades visas.

Tryck på “RESET” i minst 1 sekund för att starta en ny beräkning.

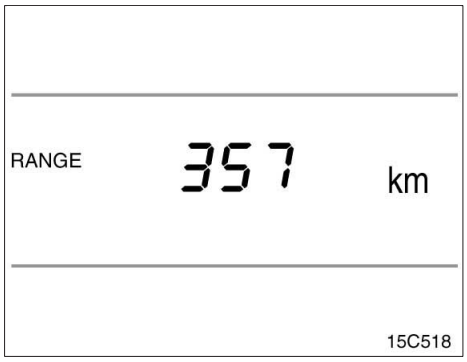

- **Möjlig körsträcka**

Möjlig körsträcka beräknas och visas utifrån mängden bränsle i tanken.

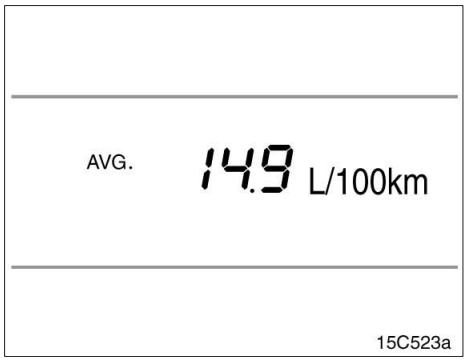

- **Genomsnittlig bränsleförbrukning efter tankning**

Den genomsnittliga bränsleförbrukningen efter tankning beräknas med ledning av den totala körsträckan och den totala bränsleförbrukningen efter tankning.

Värdet uppdateras var tionde sekund.

Stanna bilen och slå av tändningen när du tankar bilen.

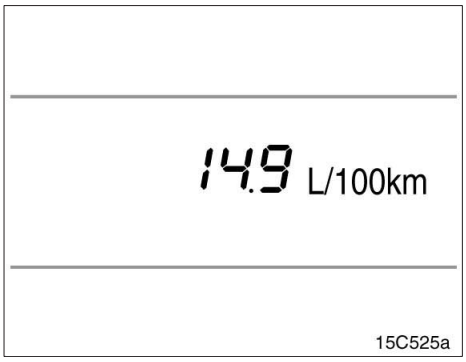

- **Aktuell bränsleförbrukning**

Den aktuella bränsleförbrukningen som visas beräknas med ledning av körsträckan och bränsleförbrukningen under 2 sekunder när motorn är igång.

Värdet uppdateras varannan sekund.

Om du kör med låg hastighet strax innan du stannar visas eventuellt inte ett korrekt värde.

Name:L/C100(SW)60987E

Del 1–6
INSTRUMENT OCH MANÖVERORGAN

Tändningslås, växellåda och parkeringsbroms

- Tändningslås med rattlås 152
- Snabbtomgång 153
- Automatisk växellåda 154
- Manuell växellåda 160
- Fyrhjulsdrift 161
- Differentialspärr för bakhjulen 164
- Parkeringsbroms 166
- Farthållare 166
- Aktiv höjdkontroll (AHC) 169
- Skyhook TEMS
  (reglering av stötdämparnas hårdhet) 176
- Antispinnkontroll 176
- Stabilseringssystem 178
- Varningslampa, variabel utväxling 181

Startnyckel och rattlås

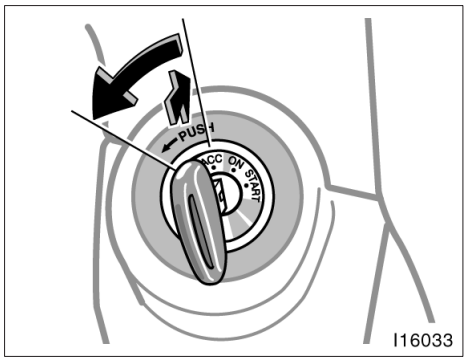

“START”—Startmotorn kopplas in. När du släpper nyckeln återgår den till “ON”–läget.

Råd om start av motorn finns på sid 284.

Även om visarna till varvräknaren, bränslemätaren, kylarvätsketemperaturmätaren oljetryckmätaren och voltmätaren återgår till sina respektive lästa lägen när startnyckeln vrids till “START” betyder det inte att något system är defekt.

“ON”—Motorn går och all elektrisk utrustning är inkopplad.

Endast modell med dieselmotor: Före starten måste motorn förvärmas med glödstiften.

Detta är det normala läget vid körning.

“ACC”—Elektrisk utrustning, t.ex. radion, fungerar men motorn är avstängd.

“LOCK”—Motorn är avstängd och ratten är låst. Nyckeln kan endast tas ur i det här läget.

Du måste först trycka in nyckeln för att kunna vrida den från “ACC” till “LOCK”.

När du tar ur startnyckeln aktiveras startspärren för motorn automatiskt. (Se “Startspärr” på sid 17.)

När du skall starta motorn kan det ibland kännas som om nyckeln sitter fast i “LOCK”–läget. Kontrollera då först att du tryckt in nyckeln så långt det går och vrid sedan ratten en aning fram och tillbaka medan du samtidigt försiktigt vrider nyckeln.

⚠ VARNING

Tag aldrig ur nyckeln när bilen är i rörelse eftersom rattlåset då kopplas in så att bilen inte går att styra.

OBSERVERA

Låt inte nyckeln sitta kvar i “ON”–läget när motorn är avstängd. Batteriet kan bli urladdat och det elektroniska tändsystemet (endast bensinmotor) kan skadas.

Snabbtomgång

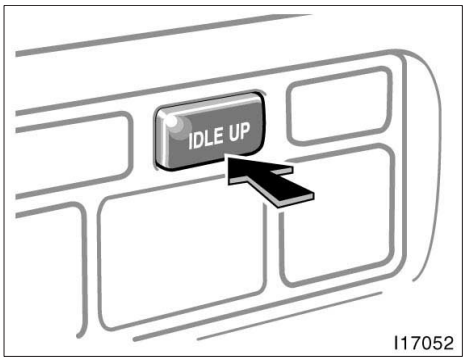

Vänsterstyrda bilar

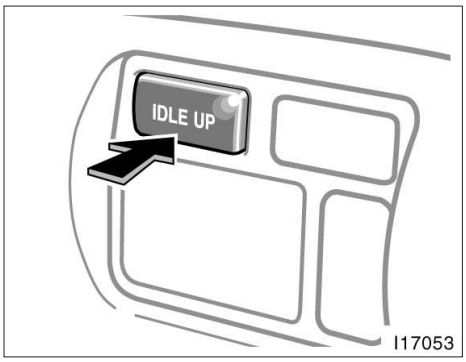

Högerstyrda bilar

Tryck på strömställaren "Idle Up" för att öka motorvarvtalet. Tryck på strömställaren en gång till för att återgå till normal tomgång.

Använd denna strömställare i följande fall:

- Om motorn går ojämnt på tomgång efter start i stäng kyla. (Se "Start av motorn" på sid 284.)
- För att vid sträng kyla öka värmen på kylarvätskan och därmed i kupén när bilen står parkerad.

Om inte funktionen för snabbtomgång stängs av kommer motorn alltid att gå med snabb tomgång när du startar.

Automatisk växellåda

▶5–stegad modell

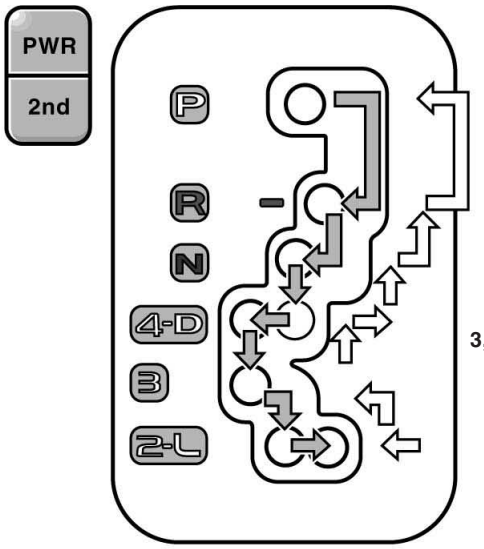

Växelväljarläge

P: Parkering, start av motorn och uttagning av nyckeln

R: Back

N: Friläge

D: Normal körning (Växling till överväxel kan ske)

4: Motorbromsning (Ingen uppväxling till överväxeln)*

3,2: Kraftigare motorbromsning

L: Maximal motorbromsning

▶ Växelläget visas på instrumentpanelen

Tangent för växlingsprogram för anpassning till aktuella förhållanden

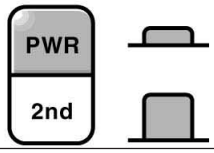

ECT PWR — "PWR" (power) för kraftigare acceleration
Indikeringslampan tänds på instrumentpanelen

Normal körning

För start på 2:ans växel eller för normal körning

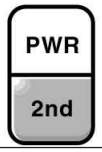

2nd STRT — Start på 2:ans växel
Indikeringslampan tänds på instrumentpanelen när läget "Start på 2:an" är inkopplat.

15C527

När farthållaren är inkopplad och du växlar ned från "D" till "4" sker ingen motorbromsning eftersom farthållaren inte kopplas ur. Avsnittet "Farthållare" på sid 166 innehåller olika sätt att minska farten.

▶4–stegad modell

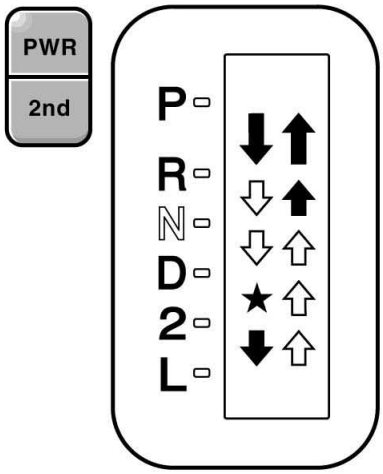

Tangent för frikoppling av spärr mot felväxling.

P: Parkering, start av motorn och urtagning av nyckel

R: Back

N: Friläge

D: Normal körning

2: Motorbromsning

L: Kraftigare motorbromsning än i läge “2”.

⬇⬆ Håll spärrtangenten intryckt vid dessa växlingar.

⇩⇧ Växla normalt

★ Vänsterstyrda bilar: Håll spärrtangenten intryckt vid dessa växlingar.
Högerstyrda bilar: Växla normalt

Tangent för växlingsprogram för anpassning till aktuella förhållanden

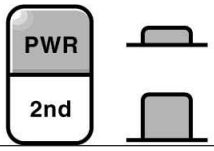

ECT PWR “PWR” (power) för kraftigare acceleration
Indikeringslampan tänds på instrumentpanelen

Normal körning

För start på 2:ans växel eller för normal körning

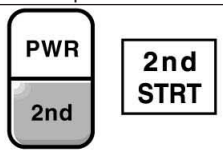

2nd STRT Start på 2:ans växel
Indikeringslampan tänds på instrumentpanelen när läget “Start på 2:an” är inkopplat.

15C528

När farthållaren är inkopplad går det inte att motorbromsa genom att koppla bort överväxeln för att växla ned. Farthållaren kommer inte att bortkopplas. Avsnittet “Farthållare” på sid 166 innehåller olika sätt att minska farten.

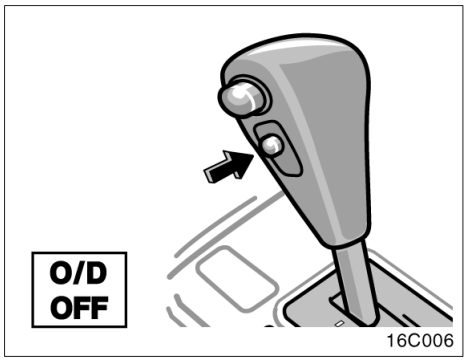

(a) Överväxel (endast 4–stegade modeller)

Välj antingen treans växel (med överväxeln urkopplad) eller fyrans växel (med överväxeln inkopplad) genom att trycka in tangenten.

Tryck in tangenten för att koppla bort överväxeln. Indikeringslampan “O/D OFF” skall tändas. Tryck en gång till för att koppla in överväxeln. Indikeringslampan “O/D OFF” skall slockna.

Kör alltid med överväxeln inkopplad för att få bästa bränsleekonomi och lägre motorljud.

När farthållaren är inkopplad går det inte att motorbromsa genom att koppla bort överväxeln för att växla ned. Farthållaren kommer inte att bortkopplas. Avsnittet “Farthållare” på sid 166 innehåller olika sätt att minska farten.

(b) Normal körning

1. Starta motorn på det sätt som beskrivs i “Start av motorn” på sid 284. Växelväljaren måste stå i läge “P” eller “N”.
2. Tryck ned bromspedalen och för växelväljaren till läge “D”.

I läge “D” väljer växellådan automatiskt lämpligaste växel för rådande förhållanden, t.ex. normal körning, branta uppförsbackar, körning med tungt släp etc.

5–stegade modeller:

Använd normalt alltid “D”–läget, det ger bästa bränsleekonomi och tyst gång. Om motortemperaturen är låg kommer växellådan inte att växla till överväxel även i “D”–läge.

4–stegade modeller:

Kör alltid med överväxeln inkopplad för bästa bränsleekonomi och lägre motorljud. Om motortemperaturen är låg kommer växellådan inte att växla till överväxel även om tangenten är intryckt.

⚠ VARNING

Trampa aldrig på gaspedalen under växling.

3. Lossa parkeringsbromsen och släpp bromspedalen. Tryck försiktigt ned gaspedalen och starta mjukt.

(c) Motorbromsning

För att bromsa med motorn skall du växla ned på följande sätt:

5–stegade modeller:

- För växelväljaren till läge “4”. Nedväxling sker till fyran, vilket gör att motorn bromsar.
- För växelväljaren till läge “3”. Växellådan växlar ned till trean när hastigheten sjunker till eller under nedanstående hastighet och du får kraftig motorbromsning.

  Spak för fyrhjulsdrift i “H” . . . . . 124 km/h

  Spak för fyrhjulsdrift i “L” . . . . . 49 km/h

- För växelväljaren till läge “2”. Växellådan växlar ned till tvåan när hastigheten sjunker till eller under nedanstående hastighet och du får kraftigare motorbromsning.

  Spak för fyrhjulsdrift
  i “H” ..... 83 km/h

  Spak för fyrhjulsdrift
  i “L” ..... 33 km/h

- För växelväljaren till läge “L”. Växellådan växlar ned till 1:an när hastigheten sjunker till eller under nedanstående hastighet och du får maximal motorbromsning.

  Spak för fyrhjulsdrift
  i “H” ..... 43 km/h

  Spak för fyrhjulsdrift
  i “L” ..... 17 km/h

4–stegade modeller:

- Tryck på tangenten för överväxeln. Indikeringslampan “O/D OFF” tänds och nedväxling sker till 3:an.
- För växelväljaren till läge “2”. Växellådan växlar ned till 2:an när hastigheten sjunker till eller under nedanstående hastighet och du får kraftig motorbromsning.

  Spak för fyrhjulsdrift
  i “H” ..... 88 km/h

  Spak för fyrhjulsdrift
  i “L” ..... 35 km/h

- För växelväljaren till läge “L”. Växellådan växlar ned till 1:an när hastigheten sjunker till eller under nedanstående hastighet och du får maximal motorbromsning.

  Spak för fyrhjulsdrift
  i “H” ..... 38 km/h

  Spak för fyrhjulsdrift
  i “L” ..... 13 km/h

5–stegade modeller:

När farthållaren är inkopplad och du växlar ned från “D” till “4” sker ingen motorbromsning eftersom farthållaren inte kopplas ur.

4–stegade modeller:

När farthållaren är inkopplad går det inte att motorbromsa genom att koppla bort överväxeln för att växla ned. Farthållaren kommer inte att bortkopplas.

Avsnittet “Farthållare” på sid 166 innehåller olika sätt att minska farten.

⚠ VARNING

Var försiktig vid nedväxling på hal vägbana. Den snabba uppbromsningen av drivhjulen kan göra att bilen börjar sladda.

(d) Användning av lägena “3”, “2” och “L” (5–stegade modeller)

Använd lägena “3”, “2” och “L” för att få kraftigare motorbromsning enligt ovanstående beskrivning.

Med växelväljaren i läge “3”, “2” eller “L” kan du börja köra på samma sätt som i läge “D”.

När spaken står på “3” och “2” startar bilen på ettan varefter växellådan automatiskt växlar upp till trean eller tvåan.

När spaken står i läge “L” är växellådan kvar i ettan.

OBSERVERA

- ***Var försiktig så att motorn inte övervarvas. Titta på varvräknaren och se till att varvtalet inte går in i den röda sektorn. Högsta tillåtna hastighet (ungefärliga värden) på de olika växlarna anges nedan:***

Växelläge	*Hastighet* (*km/h*)	
	Hög	*Låg*
“4”	*165*	*67*
“3”	*118*	*48*
“2”	*81*	*33*
“L”	*47*	*19*

- ***Kör inte någon längre stund i uppförsbacke eller med släp i något av lägena “3”, “2” eller “L”. Det kan orsaka allvarliga skador i växellådan genom överhettning. Undvik skador i växellådan genom att använda läge “4” i långa uppförsbackar och vid körning med tungt släp.***

(e) Användning av lägena “2” och “L” (4–stegade modeller)

Läge “2” och läge “L” används för kraftigare motorbromsning som tidigare beskrivits.

När växelväljaren är i läge “2” eller läge “L” startar bilen på samma sätt som i läge “D”.

Med växelväljaren i läge “2” startar bilen på 1:an och växlar sedan automatiskt upp till 2:an.

När växelväljaren är i läge “L” stannar bilen kvar i ettans växel.

OBSERVERA

- ***Var försiktig så att motorn inte övervarvas. Titta på varvräknaren och se till att varvtalet inte går in i den röda sektorn. Högsta tillåtna hastighet (ungefärliga värden) på de olika växlarna anges nedan:***

Växelläge	*Hastighet*	
	Hög	*Låg*
“2”	*85*	*35*
“L”	*44*	*18*

- ***Kör inte länge på läge “2” eller “L”, t.ex. vid körning i bergstrakter eller vid tung bogsering. Det kan orsaka allvarliga skador i växellådan genom överhettning. För att undvika skador i växellådan skall du använda “D”–läget både i branta uppförsbackar och vid tung bogsering.***

(f) Backning

1. Stanna bilen – den måste stå absolut stilla.
2. Trampa ned bromspedalen och för växelväljaren till “R”–läge.

OBSERVERA

Växla aldrig till backväxel när bilen är i rörelse.

(g) Parkering

1. Stanna bilen – den måste stå absolut stilla.
2. Drag åt parkeringsbromsen hårt.
3. Håll bromspedalen nedtrampad och flytta växelväljaren till läge “P”.

⚠ VARNING

När bilen är i rörelse får du aldrig föra växelväljaren till läge “P”. Det kan ge allvarliga mekaniska skador i växellådan och du kan helt förlora kontrollen över bilen.

(h) Goda råd för körning

- 5–stegade modeller:
  Om växellådan gång på gång växlar upp och ned mellan 4:an och överväxeln vid körning i måttligt brant uppförsbacke bör du växla ner till 4:an. Kom ihåg att återgå till läge “D” när du har kommit upp för backen.
- 4–stegade modeller:
  Om växellådan gång på gång växlar upp och ned mellan 3:an och överväxeln vid körning i måttligt brant uppförsbacke bör du koppla bort överväxeln. Men kom ihåg att koppla in överväxeln igen när du kommit upp för backen.
- Om du kör med husvagn eller släpvagn är det bra att alltid ha viss motorbromsverkan. Kör då med överväxeln bortkopplad.

⚠ VARNING

Håll alltid foten på bromspedalen om du stannar med motorn igång. Det hindrar bilen från att krypa sakta framåt.

OBSERVERA

Använd alltid bromspedalen eller parkeringsbromsen för att hålla bilen stilla i en uppförsbacke. Håll aldrig bilen stillastående med gaspedalen eftersom växellådan kan bli överhettad.

(i) Körning i läge “PWR” (Power)

Med växlingsprogrammet “PWR” kommer upp– och nedväxlingarna att ske vid högre hastighet än i normalprogrammet och därmed blir accelerationen kraftigare. Koppla in växlingsprogrammet “PWR” genom att trycka in tangenten. Då tänds också indikeringslampa för “PWR”.

För all normal körning. rekommenderar Toyota att du använder normalläget som ger bästa bränsleekonomi.

(j) Körning i läge “2nd STRT” (start på tvåan)

I läget “2nd STRT” (start på tvåans växel) växlar växellådan uppåt från tvåans växel. Använd detta läge när du startar i sand, lera eller snö.

Koppla in “2nd STRT” genom att trycka in tangenten “2nd”. Då tänds också indikeringslampan för “2nd STRT”.

Läget “PWR” stängs automatiskt av när du trycker på tangenten “2nd”.

Manuell växellåda

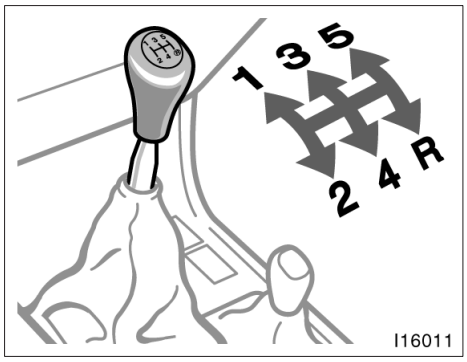

Växellägena ligger på vanligt sätt som på bilden ovan.

Trampa ned kopplingspedalen helt vid växling och släpp upp den sakta. Kör inte med foten vilande mot kopplingspedalen eftersom det ger onormalt stort slitage på kopplingen. Håll inte bilen på plats i uppförsbacke genom att slira på kopplingen—använd parkeringsbromsen.

Om du växlar upp för tidigt eller växlar ner för sent kan gången bli ryckig och motorn kan eventuellt börja knacka. Om du väntar med att växla tills bilen nått maximal fart på respektive växel kommer motorn att slitas onödigt hårt och bränsleförbrukningen att öka.

Högsta tillåtna hastigheter

När du kör ut på en motorväg eller vid omkörning kan du behöva full acceleration. Överskrid dock inte följande högsta tillåtna hastigheter på respektive växel:

km/h

Växelspaken	Hastighet "H"	"L"
1	35	14
2	63	26
3	97	39
4	144	59

OBSERVERA

Växla aldrig ner om du redan kör fortare än maximalt tillåten hastighet för närmast lägre växel.

Goda råd för körning

- Om det är svårt att få i backväxeln, ställ växelspaken först i friläge, släpp upp kopplingspedalen ett ögonblick och försök igen.
- Om du kör med släpvagn är det bra att ha viss motorbromsverkan. Undvik därför att använda femte växeln.

⚠ VARNING

Var försiktig vid nedväxling på hal vägbana. Den snabba uppbromsningen av drivhjulen kan göra att bilen börjar sladda.

OBSERVERA

Bilen måste stå helt stilla innan du lägger i backväxeln.

Fyrhjulsdrift—
(a) Fyrhjulsdriftkontroll
(med stabiliseringskontroll)

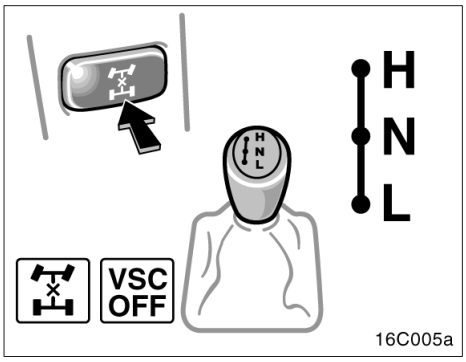

Använd spaken för 4–hjulsdrift och tangenten för låsning av centerdifferentialen för att välja följande driftlägen.

Med spaken i 4–hjulsdrift i läge “H” och “L” kan användas med låst eller fri centerdifferential beroende på om tangenten för centerdifferentialen är ute eller intryckt.

Använd spärren för centerdifferentialen om alla fyra hjulen fastnar i ett dike eller om du kör på halt eller guppigt underlag. När centerdifferentialen är spärrad, stabiliseringskontrollen har stängts av automatiskt och centerdifferentialspärren och indikeringslamporna “VSC OFF” tänds eftersom funktionen som styr motorn hindrar processen att lossa hjulen.

OBSERVERA
Så snart som spärren för centerdifferentialen trycks in tänds indikeringslampan “VSC OFF”. När hjulen är uppe ur diket eller borta från det hala eller gruppiga underlaget skall du trycka på tangenten för avstängning av spärren till centerdifferentialen. Kontrollera att indikeringslampan till differentialspärren och till stabiliseringssystemet är släckta.

“H” (högläge med olåst centerdifferential): Spaken vid “H” och tangenten inte intryckt.

Använd detta läge vid normal körning på alla typer av vägar från torr till hård vägbana till våta och snötäckta vägar. Denna kombination ger bästa bränsleekonomi, lägsta ljudnivå, minst slitage och bästa kontroll över körningen.

“H” (högläge med låst centerdifferential): Spaken vid “H” och tangenten intryckt.

Använd detta läge när du förlorar dragkraft, t.ex. du hjulen börjar spinna vid körning med fri centerdifferential.

“N” (Friläge): Spaken vid “N”**.**

Ingen kraft till hjulen. Bilen måste stå stilla.

“L” (lågläge, centerdifferentialen fri): Spaken vid “L” och tangenten inte intryckt.

Använd detta läge för maximal styrka och dragkraft. Använd den t.ex. vid körning uppför eller nedför branter, körning i svår terräng och tung bogsering i snö, sand och lera.

I detta läge kommer den känsla av bromsning som uppstår vid körning i tvära kurvor att öka ytterligare jämfört med läge “L” (lågläge, centerdifferentialen låst).

“L” (lågläge, centerdifferentialen låst): Spaken vid “L” och tangenten intryckt.

Använd detta läge för maximal styrka och dragkraft. Använd detta läge när det krävs maximal styrka och dragkraft i situationer då det inte räcker med “L” (lågläge, centerdifferentialen fri). Använd detta läge också vid offroad–körning i branta sluttningar så blir stabiliteten bättre.

Indikeringslampan visar när differentialspärren är inkopplad. Observera att differentialspärren inte är låst förrän lampan tänds.

Om indikeringslampan inte slocknar när du trycker ut tangenten för centerdifferentialen skall du köra rakt fram och öka eller minska hastigheten, eller backa litet.

Se “(b) Växling” för vidare instruktioner.

Goda råd för körning på hala vägar med läge “L” (lågläge)

Om du för spaken för 4–hjulsdrift till läge “L” och växelväljaren för automatlådan till läge “2” vid off–road körning kan bromskraften effektivt kontrolleras med systemet för aktiv dragkraftkontroll som hjälper till att kontrollera drivkraften på alla fyra hjulen.

Använd läge “L” på automatväxeln för att få maximal styrka och dragkraft om hjulen skulle fastna eller när du kör nedför en brant sluttning. I följande fall kontrolleras bromsningen av systemet för aktiv dragkraftkontroll om motorvarvtalet är under 3.000 varv/min (normalt är motorvarvtalet under 3.000 varv/min när hjulen kommer loss).

- Spaken för 4–hjulsdrift i läge “L” och växelväljaren för automatväxeln i läge “L” eller i läge “D”, “4”, “3” eller “2” varvid växellådan automatiskt växlar ned till 1:a växeln.
- Spaken för 4–hjulsdrift i läge “L” och växelväljaren för automatväxeln i läge “R”.

(Växelväljarens olika lägen för den automatiska växellådan beskrivs i“Automatisk växellåda” på sid 154.)

(b) Växling

VÄXLING MELLAN “H” (FRI) OCH “H” (LÅST)

Att växla mellan fri och låst i högläge “H”, tryck på tangenten för låsning av centerdifferentialen.

VÄXLING MELLAN “L” (FRI) OCH “L” (LÅST)

Att växla mellan fri och låst i lågläge “L”, tryck på tangenten för låsning av centerdifferentialen.

VÄXLING MELLAN “H” OCH “L”

Stanna bilen, sätt växellådan i friläge “N” och flytta spaken för 4–hjulsdrift.

⚠ VARNING

Flytta aldrig spaken för 4–hjulsdrift när hjulen spinner. Vänta tills hjulen slutar slira eller spinna innan du växlar.

(a) Spak för fyrhjulsdrift (utan stabiliseringskontroll)

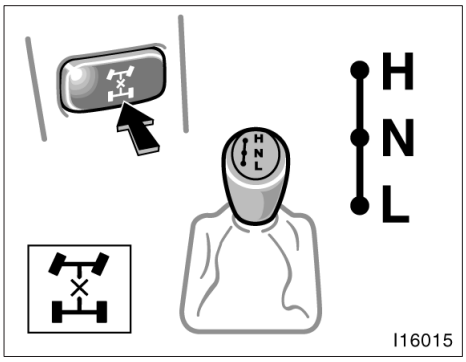

Använd spaken för 4–hjulsdrift och tangenten för låsning av centerdifferentialen för att välja följande driftlägen.

Spaken i 4–hjulsdrift i läge “H” kan användas med låst eller fri centerdifferential beroende på om tangenten för centerdifferentialen är ute eller intryckt.

“H” (högläge med fri centerdifferential): Spaken vid “H” och tangenten inte intryckt.
Använd detta läge vid normal körning på alla typer av vägar från torr till hård vägbana till våta och snötäckta vägar. Denna kombination ger bästa bränsleekonomi, lägsta ljudnivå, minst slitage och bästa kontroll över körningen.

“H” (högläge med låst centerdifferential): Spaken vid “H” och tangenten intryckt.
Använd detta läge när du förlorar dragkraft, t.ex. då hjulen börjar spinna vid körning i läge “H” med fri centerdifferential.

“N” (Friläge): Spaken vid “N”**.**
Ingen kraft till hjulen. Bilen måste stå stilla.

“L” (lågläge, centerdifferentialen låst): Spaken vid “L”
Använd detta läge för maximal styrka och dragkraft. Använd läge “L” när du behöver maximal dragkraft där det inte går med “H” och låst centerdifferential.

Indikeringslampan visar när differentialspärren är inkopplad. Observera att differentialspärren inte är låst förrän lampan tänds.

Om indikeringslampan inte slocknar när du trycker ut tangenten för centerdifferentialen skall du köra rakt fram och öka eller minska hastigheten, eller backa litet.

Se “(b) Växling” för vidare instruktioner.

(b) Växling

VÄXLING MELLAN “H” (FRI) OCH “H” (LÅST)

Att växla mellan fri och låst i högläge “H”, tryck på tangenten för låsning av centerdifferentialen.

VÄXLING MELLAN “H” OCH “L”

Med manuell växellåda—

Växla från “H” till “L”, stanna bilen eller minska hastigheten till mindre än 8 km/h. Släpp gaspedalen och tryck ned kopplingspedalen. Flytta spaken för 4–hjulsdrift.

Växla från “L” till “H”, släpp gaspedalen, tryck ned kopplingspedalen och flytta spaken för 4–hjulsdrift.

Med automatisk växellåda—

Stanna bilen, sätt växellådan i friläge “N” och flytta spaken för 4–hjulsdrift.

⚠ VARNING

Flytta aldrig spaken för 4–hjulsdrift när hjulen spinner. Vänta tills hjulen slutar slira eller spinna innan du växlar.

Differentialspärr för bakhjulen

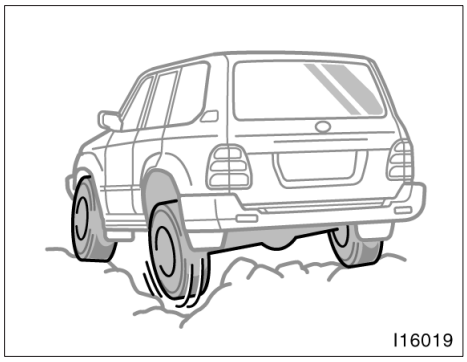

Den bakre differentialspärren skall bara användas när ett hjul spinner i t.ex. en grop eller på hal och mycket dålig vägbana.

Systemet gör bara nytta när ett av bakhjulen spinner.

Innan den bakre differentialspärren inkopplas skall du först prova med spaken för 4–hjulsdriften i läge “L” så att centerdifferentialen låses. Om inte detta hjälper skall du dessutom låsa den bakre differentialen.

⚠ VARNING

Använd inte differentialspärren för bakhjulen under andra förhållanden än vad som beskrivits ovan. Det krävs stor kraft för att styra bilen och försiktighet krävs vid svängar.

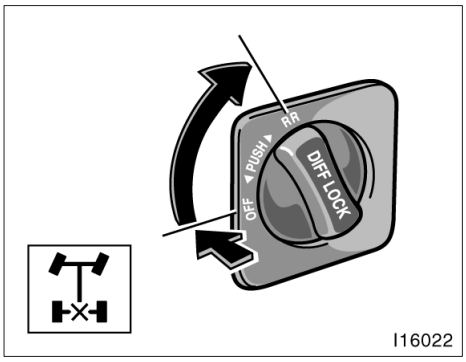

Lås den bakre differentialen genom att trycka in och vrida vredet medurs tills det hörs ett klick.

Hjulen måste stå stilla innan differentialspärren inkopplas.

Det går lättast att koppla in differentialspärren om du håller ned kopplingspedalen, vrider vredet och sakta släpper upp kopplingspedalen.

Indikeringslampan blinkar när systemet aktiveras. Vänta några sekunder så att systemet hinner fullborda låsningen. När det är färdigt övergår indikeringslampan till fast sken.

ABS–systemet fungerar inte när differentialspärren för bakhjulen är inkopplad. Det är därför normalt att varningslampan för ABS lyser.

⚠ VARNING

- **Lås inte differentialen förrän hjulen stannar. Annars kan bilen plötsligt rycka till eller åka iväg och orsaka en olycka. Inkoppling innan hjulen stannar kan också orsaka skador på de olika komponenterna i differentialspärren.**
- **Kör inte fortare än 8 km/h när differentialspärren för bakhjulen är inkopplad.**

Frikoppla differentialen genom att vrida vredet moturs så långt det går.

Frikoppla differentialen omedelbart när bilen kommit loss.

Vrid ratten litet åt något håll när bilen är i rörelse för att underlätta urkopplingen.

Indikeringslampan på instrumentpanelen slocknar när differentialen är fri.

Differentialen frikopplas också om du växlar till “H” med spaken för 4–hjulsdrift. Glöm inte att omedelbart vrida vredet till OFF när låsningen inte längre behövs.

Kontrollera indikeringslampan på instrumentpanelen genom att vrida startnyckeln till läge “ON” utan att starta motorn.

⚠ VARNING

Fortsätt inte köra med differentialspärren för bakhjulen inkopplad.

Parkeringsbroms

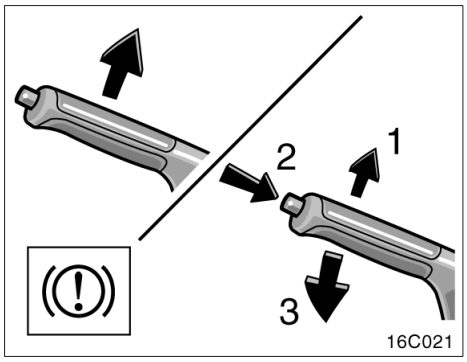

När du parkerar skall du alltid dra åt parkeringsbromsen hårt så att bilen inte kan röra sig.

Drag åt: Drag spaken uppåt. För att få bättre bromskraft bör du alltid trampa ned bromspedalen samtidigt som du drar till parkeringsbromsen.

Lossa: Drag spaken något uppåt (1), tryck på spärrknappen (2) och sänk spaken (3).

Parkeringsbromslampan på instrumentpanelen lyser för att påminna dig att parkeringsbromsen är åtdragen.

VARNING

Innan du börjar köra skall du kontrollera att parkeringsbromsen är helt lossad och att varningslampan är släckt.

Farthållare

Farthållaren gör det möjligt att köra med jämn fart över cirka 40 km/h utan att du behöver hålla foten på gaspedalen.

Bilen håller jämn fart även om små hastighetsvariationer kan märkas i uppförs– eller nedförsbackar, vilket beror på gränserna för motorns prestanda. I brantare backar blir hastighetsvariationerna större och det är då bättre att köra utan farthållaren.

När farthållaren är inkoppla ställs alltid den automatiska växellådans växlingsprogram i normalläge, oavsett programväljarens läge.

VARNING

- **För att alltid ha bästa kontroll över bilen skall du inte använda farthållaren i tät trafik, på halt underlag (regn, is eller snö) eller på krokiga vägar.**
- **Undvik att hastigheten ökar i nerförsbackar. Om bilen går fortare än den inställda hastigheten skall du koppla bort farthållaren och motorbromsa genom att växla ned.**

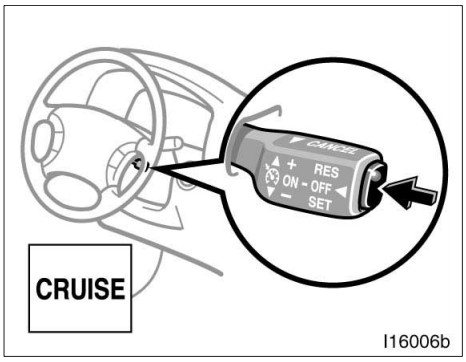

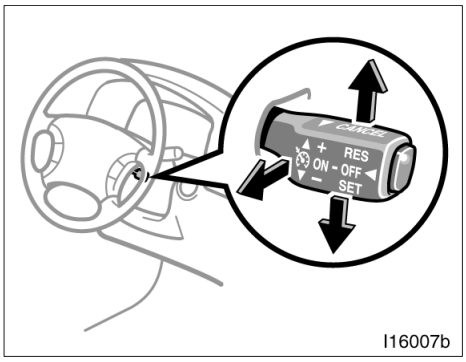

INKOPPLING AV SYSTEMET

Tryck på knappen “ON OFF” för att koppla in farthållaren. Farthållaren kopplas in. När systemet är inkopplat lyser indikeringslampan på instrumentpanelen och du kan ställa in önskad hastighet. Om du trycker på knappen en gång till stängs systemet av helt.

⚠ VARNING

För att undvika att farthållaren inkopplas av misstag bör huvudströmbrytaren vara i frånläge när farthållaren inte används.

INSTÄLLNING AV ÖNSKAD HASTIGHET

På bilar med 5–stegad automatisk växellåda måste växelväljaren måste vara i läge “D” innan du ställer in farthållaren.

På bilar med 4–stegad automatisk växellåda måste växelväljaren måste vara i läge “D” innan du ställer in farthållaren.

När bilen har den hastighet som du vill att farthållaren skall hålla trycker du spaken för farthållaren nedåt i riktning “– SET” och släpper den. Detta gör att bilen kommer att hålla den aktuella hastigheten.

Om hastigheten inte är helt rätt kan du trycka spaken uppåt för att öka eller nedåt för att minska hastigheten. Varje tryckning ökar respektive minskar hastigheten med 1,6 km/h. Nu kan du ta bort foten från gaspedalen.

Om du sedan vill accelerera—t.ex. vid en omkörning—behöver du bara trycka ned gaspedalen så mycket som krävs för att överstiga den inställda hastigheten. När du sedan släpper gaspedalen kommer bilen att återgå till den inställda hastigheten.

⚠ VARNING

Bil med manuell växellåda:
När farthållaren är inkopplad får du aldrig föra växelspaken till friläge utan att trycka ned kopplingspedalen. Motorn kan annars rusa upp i varv med skador som följd.

BORTKOPPLING AV FÖRINSTÄLLD HASTIGHET

Du kan koppla bort farthållaren på följande sätt:

a. Drag spaken i riktning mot “CANCEL” och släpp den.

b. Trampa på bromspedalen.

c. Trampa på kopplingspedalen (manuell växellåda).

Om bilens hastighet sjunker under cirka 40 km/h bortkopplas den inställda hastigheten automatiskt.

Om bilens hastighet minskar med mer än 16 km/h under inställd hastighet kommer likaså den inställda hastigheten att bortkopplas automatiskt.

Om den inställda hastigheten kopplas bort av andra orsaker än de ovan angivna skall du snarast låta din Toyota–återförsäljare kontrollera.

ÖKNING AV INSTÄLLD HASTIGHET

Drag spaken uppåt i riktning mot “+ RES” och håll kvar. Släpp spaken när bilen har önskad hastighet. När spaken hålls uppåt ökar bilens hastighet.

Ett snabbare sätt att ställa in en högre hastighet är att accelerera med gaspedalen och sedan föra farthållarspaken nedåt i riktning “SET/COAST”.

MINSKNING AV INSTÄLLD HASTIGHET

Drag spaken nedåt i riktning mot “– SET” och håll kvar. Släpp spaken när bilen har önskad hastighet. När spaken hålls nedåt minskar bilens hastighet.

Ett snabbare sätt att ställa in en högre hastighet är att bromsa med bromspedalen och sedan föra farthållarspaken nedåt i riktning “SET/COAST”.

Bil med automatisk växellåda: Även om du kopplar bort överväxeln när farthållaren är inkopplad sker ingen motorbromsning eftersom farthållaren inte bortkopplas. För att minska hastigheten måste du ställa in en lägre hastighet med farthållaren eller bromsa med bromspedalen. När du trampar på bromspedalen bortkopplas farthållaren.

ÅTERGÅNG TILL REDAN FÖRINSTÄLLD HASTIGHET

Om du har kopplat bort en inställd hastighet genom att dra farthållarspaken mot dig, genom att trampa på bromspedalen eller kopplingspedalen kan du återgå till tidigare inställd hastighet om du trycker spaken uppåt i riktning “+RES”.

När bilens hastighet sjunker under cirka 40 km/h sker emellertid ingen återgång till den inställda hastigheten.

VARNING FÖR FEL I FARTHÅLLARSYSTEMET

Om indikeringslampan “CRUISE” i instrumentgruppen blinkar vid användning av farthållaren skall du trycka på “ON OFF” för att stänga av systemet och sedan trycka en gång till för att koppla på det igen.

Om något av följande inträffar är det något fel i farthållarsystemet.

- Indikeringslampan tänds inte.
- Indikeringslampan blinkar igen.
- Indikeringslampan tänds, men slocknar igen.

Om något av ovanstående inträffar, låt din Toyota–återförsäljare kontrollera farthållaren.

Aktiv höjdkontroll (AHC)

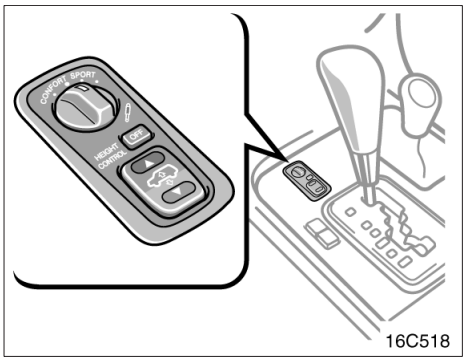

Detta system kontrollerar den fria markhöjden med hänsyn till aktuella körförhållanden. Det går att välja mellan "HI" (hög), "N" (normal) och "LO" (låg) med strömställaren för höjdinställning.

(a) Följande lägen finns

"HI" (högläge)—

Bilen är cirka 40 mm högre i fronten och cirka 50 mm högre där bak än i normalläge.

Detta läge är lämpligt vid körning på mycket dåliga vägar och vid körning genom djupt vatten.

Detta läge kan bara användas när hastigheten underskrider cirka 30 km/h.

⚠ VARNING

"HI" (hög) eller "Extra high" skall du bara använda på mycket dålig väg eller svår terrängkörning. Genom att bilens tyngdpunkt blir högre med denna inställning minskar stabiliteten. En hastig sväng kan resultera i en oväntad olycka.

När spaken för 4–hjulsdrift är i läge "L" kan läget automatiskt ändras till Extra High beroende på aktuella körförhållanden.

När hastigheten överstiger den specificerade kommer bilens höjd att minska enligt följande.

Med spaken för 4–hjulsdrift i läge "H" och hastigheten 30 km/h eller mer, väljs normalläget automatiskt.

Med spaken för 4–hjulsdrift i läge "L" och hastigheten 50 km/h eller mer, blir höjden cirka 25 mm över den normala höjden. Om bilens hastighet sjunker minst 20 km/h återgår höjden automatiskt till läge "HI".

Extra hög—

Detta läge väljs automatiskt beroende på aktuella körförhållanden när spaken för 4–hjulsdrift är i läge "L".

Om bilen fastnar ökas höjden automatiskt till läget "Extra high" (dvs ännu högre eller cirka 70 mm högre än normalläget).

I följande fall skiftar det extra höga läget ner till högt läge automatiskt:

- När bilen inte längre sitter fast.
- När spaken för 4–hjulsdrift flyttas till något annat läge än "L".

När du trycker på "▼"–sidan av strömställaren för höjdinställning i läge "Extra high" skiftar systemet till normalläge.

Eftersom "Extra high" inkopplas automatiskt kan du inte själv välja detta läge med hjälp av strömställaren.

"N" (normalläge)—

I detta läge har bilen normal höjd.

Detta läge är lämpligt för normal körning.

“LO” (lågläge)—

Bilen är cirka 50 mm lägre i fronten och cirka 40 mm lägre där bak än i normalläget.

Detta läge gör det lättare att gå in i och ut ur bilen samt att lasta och lossa.

Detta läge kan bara väljas när bilen står stilla. När du börjar köra skiftas automatiskt till normalläge.

OBSERVERA
Om bilen är i lågläge går den automatiskt upp till normalläge när du börjar köra. Var försiktig om du kör där takhöjden är begränsad.

(b) Automatisk höjdhållning

Oavsett antalet passagerare eller last hålls bilen automatiskt på den inställda höjden i alla olika lägen.

Bilen kan emellertid inte höjas om belastningen överstigen vissa gränsvärden. (Se “(d) Höjdinställning” i detta kapitel.)

(c) Förutsättningar för höjdbyte

För att ändra höjden krävs följande tre förutsättningar.

- **Motorn skall vara igång.**
- **Alla sidodörrar samt bakluckan skall vara stängda.**
- **Indikeringslampan “OFF” skall ha slocknat.**

När spaken för 4–hjulsdrift är i läge “H” gäller vissa hastighetsbegränsningar. Se följande tabell.

○ = Detta läge kan väljas
× = Detta läge kan inte väljas

	Låg	Normal	Hög
Stillastående	○	○	○
Under 30 km/h	×	○	○
Över ca 30 km/h	×	○	×

I följande fall fungerar inte den automatiska höjdkontrollen även om tidigare nämnda förutsättningar är uppfyllda:

- Om bromspedalen hållits nedtryckt mer än 5 sekunder med bilen stillastående.
- Om vätskan i höjdkontrollsystemet är kallare än –30°C. När motorn blir varm värms också vätskan i motorrummet så att systemet kan börja fungera. Då kan det aktiva höjdkontrollsystemet börja fungera.
- Vid körning på en så dålig väg att fjädringen fjädrar ut maximalt.
- Om ratten plötsligt vrids mer än 3/4 varv när centerdifferentialen är låst.

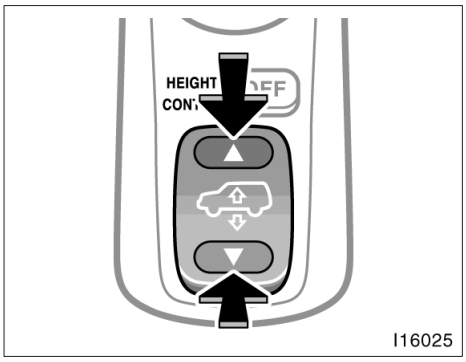

(d) Höjdinställning

Ändra höjdläge genom att trycka på strömställaren "▲"(högre) och "▼"(lägre).

Indikeringslamporna visar vilket höjdläge som valts. (Se "(f) Indikeringslampor för höjdinställning" i detta kapitel.)

OBSERVERA

- ***Om du ändrar höjdinställningen mycket ofta kan pumpen bli överhettad. Undvik detta genom att tillfälligt stoppa den aktiva höjdkontrollen under en minut mellan de olika ändringarna. Sedan kan du fortsätta.***
- ***Innan du sänker ned bilen med strömställaren skall du kontrollera att det inte ligger något under som kan skada bilen, att ingen person finns i vägen som kan skadas när bilen sänks ned och att underredet inte vidrör marken.***
- ***Efter urlastning kan en bil med aktiv höjdkontroll fjädra upp så att den blir litet högre än normal höjd. Var försiktig om takhöjden är begränsad.***

Bilen kan inte höjas om belastningen överstiger följande värden:

- Upp till 4 personer* plus ca 280 kg bagage i normalläge
- Upp till 4 personer* plus ca 150 kg bagage i högläge

*: Cirka 75 kg per person.

Om ovanstående belastningsvärden överskrids kan den önskade höjden eventuellt inte erhållas även vid tryckning på strömställaren. (Om önskad höjd inte erhålles i normalläge och indikeringslampan visar "LO" betyder detta att bilen har för tung last. Kör då mycket försiktigt.)

Om bilen inte heller kan höjas efter att du minskat belastningen skall du trycka på strömställaren: först på "▼" och sedan på "▲". Om detta inte hjälper skall du stänga och slå av och sedan på tändningen. Tryck sedan på strömställaren.

Välj högläge så här—

Tryck på "▲" "sidan av strömställaren när hastigheten är lägre än cirka 30 km/h.

För att skifta från normalläge till högt läge, tryck en gång på strömställaren.

För att skifta från lågt till högt läge, tryck två gånger på strömställaren. Det tar cirka 30 sekunder för att ändra från lågt till högt läge.

Välj normalläge så här—

För att skifta från högt till normalt läge, tryck en gång på "▼" sidan av strömställaren.

För att skifta från lågt till normalt läge, tryck en gång på "▲" sidan av strömställaren.

Välj lågläge så här—

Tryck på "▼"–sidan av strömställaren medan bilen står stilla.

För att skifta från högt till lågt läge, tryck två gånger på strömställaren.

För att skifta från normalläge till lågt läge, tryck en gång på strömställaren.

OBSERVERA
Välj inte lågt läge på gropiga och dåliga vägar. Om undersidan skrapar i marken kan bilen få allvarliga skador.

Även om motorn stängs av när sänkning pågår tar omställningen upp till 12 sekunder.

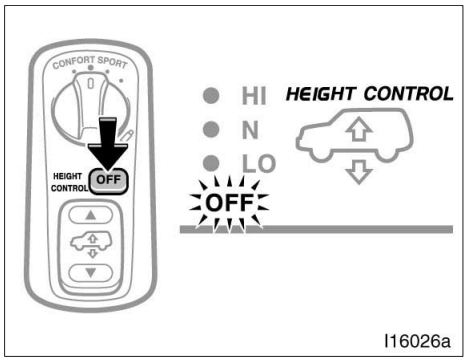

(e) Stäng av den aktiva höjdkontrollen så här

Bilen skall stå stilla. Tryck sedan på höjdkontrolltangenten. Indikeringslampan för höjdkontrollen "OFF" tänds. Bilen bibehåller sedan det höjdläge som den hade då du tryckte på höjdkontrolltangenten.

Detta höjdläge finns lagrat i systemets minne även efter att du hade stängt av motorn.

Om du trycker en gång till på "OFF"–tangenten slocknar indikeringslampan och den aktiva höjdkontrollen aktiveras.

⚠ **VARNING**
Om du kör bilen genom halvmeterdjupt vatten, ställ in bilens höjd på HI och stäng av höjdkontrollreglaget genom att trycka på tangenten. Kör inte fortare än 30 km/h.

OBSERVERA

- ***Kom ihåg att alltid stänga av både den aktiva höjdkontrollen och motorn innan du lyfter upp bilen med domkraft vid punktering eller för att lägga på snökedjor. Annars kan den automatiska höjdkontrollen göra att bilen faller av domkraften med en olycka som följd.***
- ***Om bilen måste bärgas skall höjdkontrollen sättas i normalläge och sedan stängas av. Annars kan den automatiska höjdkontrollen göra att bilen faller av domkraften med en olycka som följd.***
- ***Om bilen fastnar i ett dike skall höjdkontrollen stängas av med strömställaren för höjdkontrollen. Annars kan den automatiska höjdkontrollen göra att bilen plötsligt ändrar höjdläge med en olycka som följd.***

Även om den aktiva höjdkontrollen är avstängd kommer systemet att automatiskt ställa in höjden på normalläge om hastigheten överstiger 30 km/h.

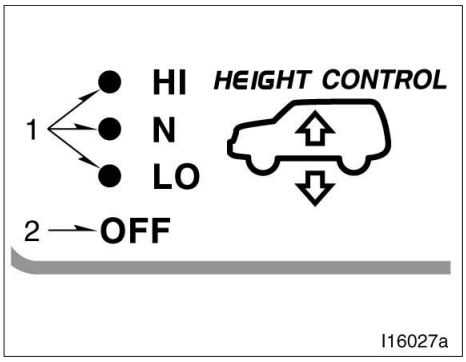

(f) Indikeringslampor för höjdkontroll

1. Indikeringslampor för höjdkontroll
2. Lampa för höjdkontroll avstängd, “OFF”

Om du vrider startnyckeln till ON tänds alla indikeringslampor. Efter några sekunder slocknar sedan alla utom den som visar aktuell höjdinställning. Detta innebär att systemet fungerar riktigt.

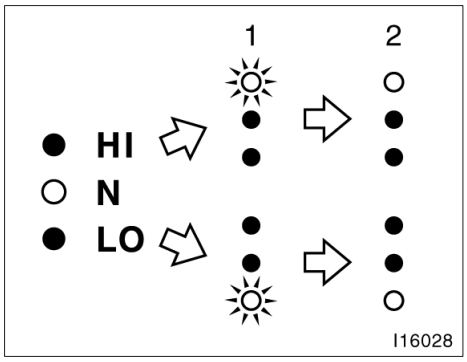

Om du ändrar höjdinställning kommer indikeringslamporna att visa följande:

Vid ändring från normalläge till högläge:

1. Lampan “N” slocknar och lampan “HI” börjar blinka.
2. När bilen kommit upp i högläge övergår “HI”–lampan till att lysa med fast sken.

Om den aktiva höjdkontrollen är avstängd och du trycker på strömställaren för höjdinställning, eller om bilen ändrar höjd på grund av ändrad hastighet går systemet in i beredskapsläge. Då kommer indikeringslamporna att visa följande:

1. Lampan för aktuellt höjdläge tänds och samtidigt börjar lampan för det valda beredskapsläget att blinka.
2. När den aktiva höjdkontrollen sedan kopplas på kommer lampan för aktuellt höjdläge att slockna och lampan för det valda beredskapsläget att blinka. (Bilen ändrar höjd.)
3. När ändringen är klar och bilen kommit till det nya höjdläget övergår lampan till ett fast sken.

Om bilen lastas för tungt kan den inte höjas även om du försöker med strömställaren. Om underredet har skrapat i marken på en mycket dålig väg kan bilen inte sänkas med strömställaren. Då kommer indikeringslamporna att visa följande:

1. Lampan för aktuellt höjdläge slocknar och lampan för det önskade läget börjar blinka.
2. Lampan för det önskade höjdläget slocknar. (Bilens höjdläge ändras inte.) Lampan för aktuellt höjdläge tänds igen.

Indikeringslampan för höjdkontroll avstängd “OFF”, Om du vrider om startnyckeln tänds denna lampa. Om den slocknar inom några sekunder innebär det att systemet fungerar korrekt. Om du trycker på strömställaren för höjdkontroll stängs systemet av och indikeringslampan för höjdkontroll avstängd tänds. Indikeringslampan “OFF” tänds**.**

I följande fall är det något problem i systemet för aktiv höjdkontroll. Trots detta kan du fortsätta att köra normalt men låt din Toyota–återförsäljare snarast kontrollera systemet.

- Om indikeringslampan “OFF” inte tänds när du vrider om startnyckeln.
- Om indikeringslampan “OFF” blinkar.

(g) Körning i sträng kyla

Den aktiva höjdkontrollen fungerar inte när vätskan i systemet är under –30°C.

När det är så kallt händer inget när du trycker på strömställaren för höjdkontroll. Systemet går över till beredskapsläge och indikeringslampan för det valda läget börjar blinka. När vätskan i systemet värmts upp av motorn till normal temperatur börjar det aktiva höjdkontrollsystemet att fungera. Höjden ändras till det läge som varit i beredskapsläge.

När vätskan i systemet är omkring –30°C kan bilen inte höjas även om lasten i bilen ligger inom tillåtna värden. Efter att motorn blivit varm skall du trycka en gång på "▼"–sidan av strömställaren och sedan på "▲"–sidan för att ställa in önskad höjd.

En höjdändring tar längre tid när temperaturen på vätskan i systemet är under –15°C.

(h) Tips för att stanna och parkera

Om du stänger av motorn direkt efter körning på mycket dålig väg eller efter terrängkörning kommer bilen sakta att sjunka ned allt eftersom vätskan i systemet kallnar. Kontrollera därför när du parkerar att det inte finns något under som kan skada bilen när den sjunker ned. När du sedan startar kommer bilen att återgå till den höjd som den hade när du stängde av motorn.

Om du skall parkera bilen för en längre tid kommer bilen att sakta sjunka ned. Kontrollera därför när du parkerar för en längre tid att det inte finns något under som kan skada bilen när den sjunker ned. När du sedan startar kommer bilen att återgå till den höjd som den hade när du stängde av motorn.

Om du stänger av motorn ändras höjden eventuellt med ändring av temperaturen. När du sedan startar kommer bilen att återgå till den höjd som den hade när du stängde av motorn.

(i) Montering eller demontering av tung extrautrustning

Om du monterar eller demonterar extrautrustning som väger mer än 15 kg måste de främre torsionsfjädrarna justeras. Kontakta din Toyota återförsäljare om det krävs någon åtgärd.

(j) Varning för fel i höjdkontrollsystemet

Om det blir något fel i systemet för aktiv höjdkontroll övergår systemet automatiskt till normalläge. Om detta inträffar börjar indikeringslampan "OFF" att blinka och systemet kan inte användas förrän felet är åtgärdat.

Stanna motorn och starta den igen. Om indikeringslampan "OFF" slocknar fungerar systemet normalt. Om däremot lampan "OFF" åter börjar blinka skall du köra till närmaste Toyota–återförsäljare för kontroll av systemet.

Skyhook TEMS (Skyhook Toyota Electronic Modulated Suspension)

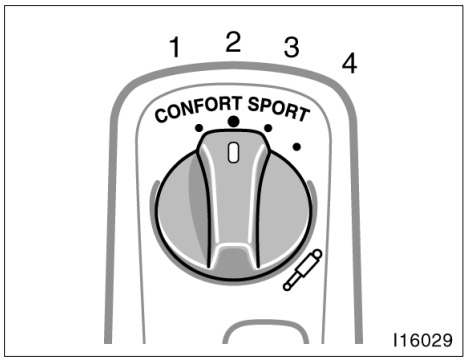

Med skyhook TEMS kan dämpningseffekten (hårdheten) i stötdämparna varieras med en strömställare på mittkonsolen. Välj något av de 4 lägena som passar aktuella förhållanden och ger en lämplig avvägning mellan komfort och stabilitet.

1. För körning på dålig och gropig vägbana.
2. För normal körning, t.ex. stadskörning.
3. För måttligt snabb körning.
4. För sportig körning, som t.ex. på slingrande bergsvägar och körning med hög hastighet.

Vi rekommenderar att du använder läge 2 för normal körning. Dämpningseffekten ändras automatiskt så att åkkomforten blir god.

När bilen är tungt lastad eller när du kör på t.ex. grusvägar, rekommenderar vi läge 3 eller 4. För att stabiliteten skall bli god är hårdheten större än i läge 2.

När 4–hjulsdriftspaken är i läge “L” blir dämpningseffekten lämplig för terrängkörning och därmed hårdare i alla lägen.

Aktivt antispinnsystem (TRC)

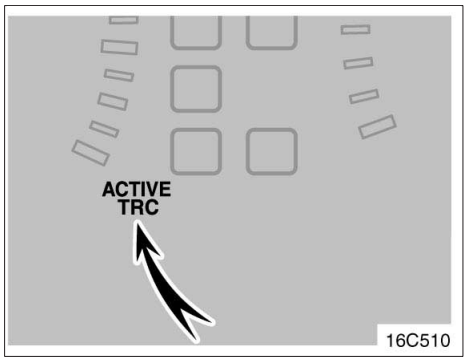

Indikeringslampa, antispinnsystemet

Antispinnsystemet TRC (Traction Control System, eller dragkraftskontroll) hjälper till att begränsa hjulspinnet på de fyra bakhjulen vid t.ex. acceleration på hal vägbana, genom att kontrollera bromsarna och motoreffekten. Systemet hjälper alltså till att kontrollera drivkraften till de fyra hjulen. När startnyckeln vrids till “ON” kopplas alltid antispinnsystemet in och indikeringslampan tänds. Indikeringslampan slocknar sedan efter några sekunder.

När antispinnsystemet griper in blinkar indikeringslampan.

Det kan höras ett speciellt ljud från motorrummet under några sekunder när motorn startas, eller omedelbart efter att du börjat köra. Detta innebär att antispinnsystemet genomför en självtest och är inte tecken på att något är fel. När antispinnsystemet griper in kan du känna vibrationer i bilen som orsakas av bromsfunktionen. Detta är ett tecken på att systemet fungerar korrekt.

När du skall starta i lera, djup snö etc, förhindrar antispinnsystemet att hjulen börjar spinna.

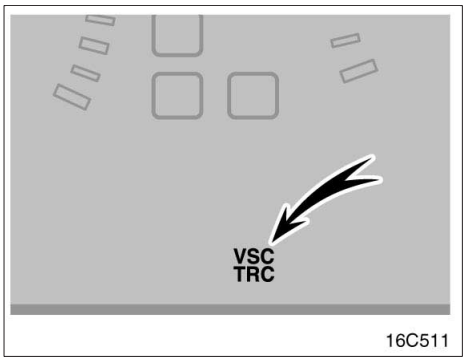

Varningslampa för fel i antispinnsystemet

Varningslampan tänds när något är fel i bilens antispinnsystem.

Om varningslampan “VSC/TRC” tänds skall du låta din Toyota–återförsäljare kontrollera bilen snarast möjligt.

Temperaturen i bromskraftförstärkaren ökar när den aktiva antispinn– eller stabiliseringskontrollen är i funktion. Om temperaturen i bromskraftförstärkaren blir för hög medan antispinn– eller stabiliseringskontrollen är i funktion kommer en summer att ge intermittenta signaler för att visa att systemet inte längre kan hjälpa till att förhindra hjulspinn. Stanna omedelbart på en säker plats. Om systemet ändå fortsätter att arbeta kommer summertonen att övergå från intermittent till kontinuerlig ton. (Den kontinuerliga tonen hörs i cirka 3 sekunder.) Samtidigt tänds varningslampan “VSC/TRC” varpå antispinnsystemet upphör temporärt att fungera för att skydda bromskraftförstärkaren. (Trots att antispinnsystemet inte fungerar så går det att fortsätta körningen.) Systemet kommer att återställas automatiskt efter en kort stund och varningslampan “VSC/TRC” slocknar om du släpper gaspedalen.

När varningslampan “ABS” tänds kan inte det aktiva systemet gripa in.

Varningslampan “VSC/TRC” tänds när du vrider startnyckeln till “ON” och släcks efter några sekunder.

Varningslampan VSC/TRC kan lysa upp till cirka 60 sekunder efter det att motorn startat men det är normalt att lampan slocknar efter några sekunder. Om lampan släcks efter några sekunder är det normalt.

Upprepade tryckningar på bromspedalen kan aktivera varningslampan “VSC/TRC”. Om lampan släcks efter några sekunder är det normalt.

När varningslampan “VSC/TRC” tänds kan inte det aktiva systemet gripa in men det är inget problem att fortsätta körningen.

Kontakta din Toyota–återförsäljare så snart som möjligt i följande fall:

- Varningslampan “VSC/TRC” tänds inte när startnyckeln vrids till “ON”–läget.
- Varningslampan “VSC/TRC” fortsätter att lysa efter att du vridit startnyckeln till “ON”–läget.

⚠ VARNING

I vissa fall när det är mycket helt och slirigt kan hjulspinn inte helt undvikas och tillräcklig drivkraft kan då inte överföras till bakhjulen, även om antispinnsystemet är i funktion. Kör aldrig så fort eller på sådant sätt att hjulen förlorar greppet och börjar slira. På snö och is bör vinterdäck eller snökedjor användas. Framför allt, kör långsamt och försiktigt när det är halt.

Stabiliseringssystem

Systemet för stabiliseringskontroll bidrar till effektiv kontroll av och samverkan mellan flera olika system såsom ABS, antispinn, motorstyrning etc. Systemet kontrollerar automatiskt bromsarnas ansättning och motorns effekt för att motverka att bilen sladdar under svåra förhållanden.

Stabiliseringssystemet aktiveras när hastigheten överstiger följande hastighet.

Med spaken för 4–hjulsdrift i läge “H” . . . . . 15 km/h

Med spaken för 4–hjulsdrift i läge “L” . . . . . 30 km/h

Det kan höras ett speciellt ljud från motorrummet under några sekunder när motorn startas, eller omedelbart efter att du börjat köra. Detta visar att stabiliseringssystemet genomför en självtest och inte att något är fel.

⚠ VARNING

- **Systemen för aktiv antispinnkontroll, stabiliseringskontroll och ABS–bromsar är elektroniska system som konstruerats för att hjälpa dig att bibehålla kontrollen över körningen även under svåra förhållanden. De kan inte ersätta gott omdöme. Faktorer som hastighet, väglag och häftiga rattrörelser kan inverka på möjligheterna för det aktiva antispinnsystemet, stabiliseringskontrollen och ABS–bromsarna att förhindra att du förlorar kontrollen över körningen. Kör alltid med tanke på säkerhet. Om antispinnlampan blinkar och varningssignalen hörs måste du minska hastigheten och köra extra försiktigt.**
- **Använd endast specificerade däck. Däckdimension, tillverkare, typ och däckmönster skall vara samma för alla fyra hjulen. Om du kör med andra däck än de specificerade eller av annan dimension eller typ, kommer inte stabilitetskontrollen att fungera korrekt. Kontakta din Toyota–återförsäljare vid byte av däck och/eller fälgar. (Se “Kontroll och byte av däck” på sid 352.)**

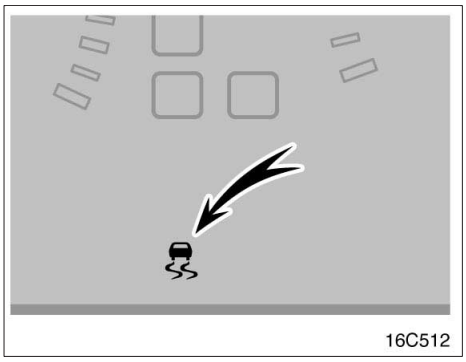

Om bilen börjar sladda under körning blinkar antispinnlampan, samtidigt hörs upprepade varningssignaler.

När du vrider om startnyckeln tänds indikeringslampan för antispinnsystemet. Indikeringslampan slocknar sedan efter några sekunder.

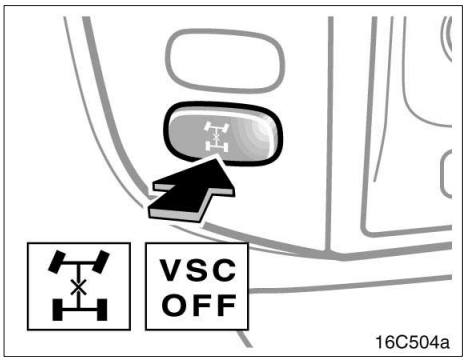

Om du trycker på tangenten för låsning av centerdifferentialen stängs systemet för stabiliseringskontroll av. Då tänds indikeringslampan “VSC OFF” samtidigt med indikeringslampan för låsning av centerdifferentialen. (Se “Fyrhjulsdrift” på sid 161.)

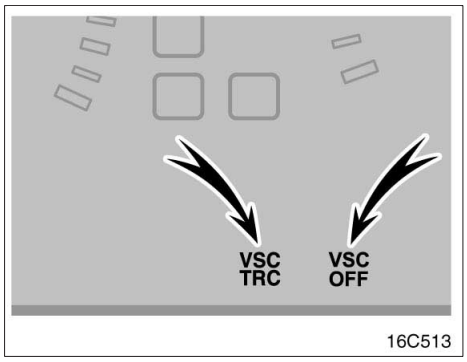

Varning för fel i stabiliseringssystemet

Varningslamporna tänds när det är något fel i systemen för bilens stabilitetskontroll och/eller antispinnkontroll.

Om varningslampan “VSC/TRC” och indikeringslampan “VSC OFF” tänds skall du låta din Toyota–återförsäljare kontrollera bilen snarast möjligt. Det är emellertid inget problem om varningslampan “VSC/TRC” tänds när temperaturen i bromskraftförstärkaren är för hög. (Se “Antispinnsystem” på sid 176.)

När varningslampan “ABS” tänds kan stabiliseringssystemet inte arbeta.

Varningslampan “VSC/TRC” och indikeringslampan “VSC OFF” tänds när du vrider startnyckeln till “ON” och släcks efter några sekunder.

Varningslampan “VSC/TRC” kan lysa upp till cirka 60 sekunder efter det att motorn startat men det är normalt att lampan slocknar efter några sekunder. Om lamporna släcks efter en stund är situationen normal.

Upprepade tryckningar på bromspedalen kan aktivera lamporna. Om lamporna släcks efter en stund är situationen normal.

När varningslampan “VSC/TRC” och indikeringslampan “VSC OFF” tänds fungerar inte bilens stabilitetskontrollsystem, men du kan fortsätta körningen.

Kontakta din Toyota–återförsäljare så snart som möjligt i följande fall:

- Varningslampan “VSC/TRC” indikeringslampan “VSC OFF” och antislirlampan tänds inte när startnyckeln vrids till “ON”.
- Varningslampan “VSC/TRC” och indikeringslampan “VSC OFF” fortsätter att lysa efter att du vridit startnyckeln till “ON”.
- Varningslampan “VSC OFF” tänds utan att du tryckt på tangenten för låsning av centerdifferentialen.

Varningslampa, styrsystem med variabel utväxling

Styrsystemet med variabel utväxling justerar rattens vridvinkel beroende på bilens hastighet och hur mycket du vrider på ratten.

Vridvinkeln på bilens hjul ändras med en mindre grad av rattmanövrering när du kör med låg fart, t.ex. när du kör in bilen i garaget.

Om du har kopplat bort batteriet kan rattens mittläge ha förändrats något temporärt. När du emellertid har kört en kort stund återgår ratten till sitt normala läge och mittläget kommer på rätt plats.

I följande fall kan systemet kopplas bort temporärt för att undvika överhettning. Detta tyder inte på att något är fel. När orsaken till felet har undanröjts återgår systemet automatiskt till normalläge efter några minuter.

- Om du fortsätter att använda ratten när bilen har stannat eller kör med mycket låg fart.
- Om du fortsätter att köra med ratten vriden långt åt höger eller vänster.
- Om du använder ratten omedelbart efter det att motorn startats vid temperaturer under –30°C.

När systemet inte fungerar krävs kraftigare rattmanövrering vid körning med låg fart. Om rattens mittläge ändras ofta bör du låta din Toyota–återförsäljare kontrollera bilen.

⚠ VARNING

Var särskilt noga när du kör med låg fart eftersom bilen ändrar riktning i relation till rattmanövreringen.

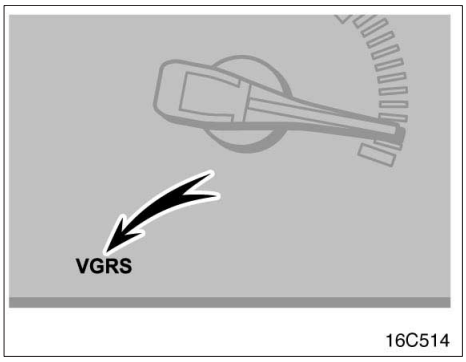

FEL I STYRSYSTEM MED VARIABEL UTVÄXLING

Lampan varnar för fel någonstans i styrsystemets variabla utväxling.

Lampan tänds när du vrider startnyckeln till “ON” och släcks efter några sekunder.

Om varningslampan tänds under körning är systemet ur funktion. Du kan styra bilen på konventionellt sätt, men det krävs mer kraft att vrida ratten (än när systemet är i funktion) när du kör med låg fart. Eventuellt kan rattens mittläge ha förändrats. Du kan fortsätta att köra utan problem, men låt din Toyota–återförsäljare kontrollera bilen.

Kontakta din Toyota–återförsäljare så snart som möjligt i följande fall:

- Varningslampan tänds inte när startnyckeln vrids till “ON”.
- Varningslampan släcks inte när startnyckeln vridits till “ON”.
- Lampan tänds under körning.

Del 1–7
INSTRUMENT OCH MANÖVERORGAN

Ljudanläggning

- Olika typer av ljudanläggning 184
- Några allmänna anvisningar 184
- Tips för användning av ljudanläggningen 201
- Ljudanläggning, bak 205
- Fjärrkontroll för ljudanläggning (rattreglage) 206

För bilar utrustade med navigationssystem, se separat instruktionsbok.

Olika typer av ljudanläggning

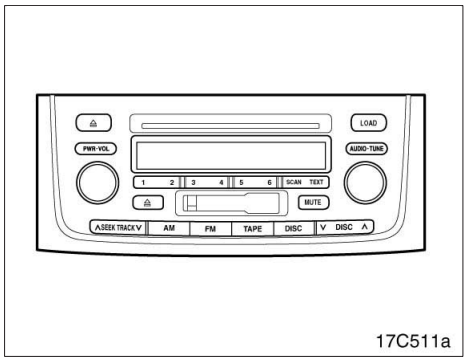

Typ 1: AM FM SW radio/kassettspelare/ CD–växlare

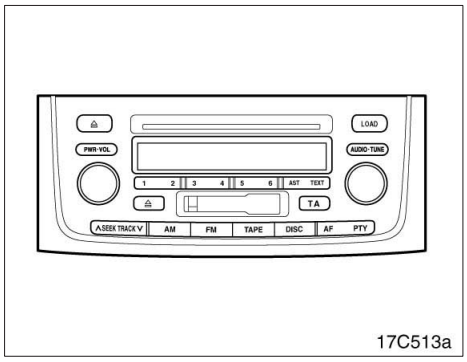

Typ 2: MW LW FM radio/kassettspelare/CD-växlare

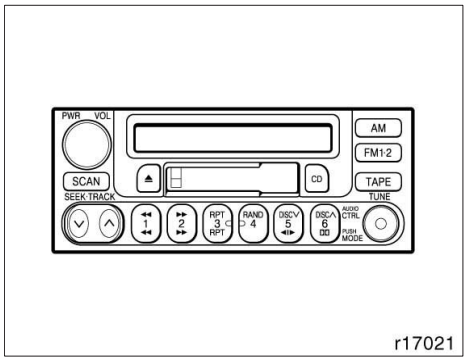

Type 3: AM FM radio/kassettspelare/CD–växlare

Några allmänna anvisningar—

I det här avsnittet beskrivs grundinställningarna på ljudanläggningen i din Toyota. Vissa inställningsmöjligheter kan saknas på din anläggning.

Ljudanläggningen kan användas när startnyckeln står i “ACC”– eller “ON”–läge.

KOPPLA PÅ OCH STÄNGA AV

Tryck på “PWR·VOL” för att koppla på respektive stänga av ljudanläggningen.

Tryck på “AM”, “FM”, “DISC” eller “TAPE” för att koppla på respektive funktion utan att först trycka på “PWR·VOL”.

Du kan sätta på respektive spelare genom att lägga i en CD–skiva eller ett kassettband.

Du kan stänga av respektive spelare genom att ta ut kassetten eller CD–skivan. Om ljudanläggningen tidigare var avstängd stängs hela anläggningen av när du tar ut kassetten eller CD–skivan, i annat fall återgår systemet till den tidigare inkopplade funktionen.

VÄXLA MELLAN FUNKTIONER

Tryck på “AM”, “FM” “DISC” eller “TAPE” om systemet redan är på men du vill växla mellan olika funktioner.

TON OCH BALANS

Beskrivning av systemets ton– och balanskontroller finns i anvisningarna till anläggningen i din bil.

Ton/klangfärg

Hur bra ett audiosystem låter beror i hög grad på blandningen och volymen av diskant– och bastoner. Olika typer av musik och tal kräver olika blandning av diskant– och bastoner.

Balans

God balans mellan vänster och höger stereokanal och mellan de främre och bakre högtalarna har också stor betydelse.

Tänk på att när du lyssnar på stereo betyder en ändring i balans höger/vänster att volymen ökar på den ena sidan och samtidigt minskar på den andra sidan.

RADIOANTENN

Sänk antennen så här

En manuell antenn skall bara försiktigt tryckas ned.

Antennen skjuts automatiskt upp när radion slås på eller om radiodatasystemet är på. Den sänks ned när radioläget är frånkopplat. Om du stänger av radion medan ljudanläggningen i baksätet används sänks antennen emellertid inte ned. En motorantenn sänks ned genom att du trycker på "∨" (ned). Antennen går också automatiskt ned när radiomottagningen ändras till bandspelare eller CD–spelare, vid avstängning med ett tryck på "PWR·VOL" eller när startnyckeln vrids till "LOCK".

OBSERVERA

- ***Kom ihåg att alltid sänka ned antennen innan du kör in i en automatisk biltvätt.***
- ***Antennen måste skjutas upp minst 100 mm när ljudanläggningen är påslagen. Skjut upp antennen om radiomottagningen är svag.***
- ***Om en färgad film (särskilt av metallic typ) fästs på det bakre högra sidofönstret kan det påverka mottagningen för radion eller mobiltelefon. Kontakta din Toyota–återförsäljare om du planerar att installera tonad ruta.***

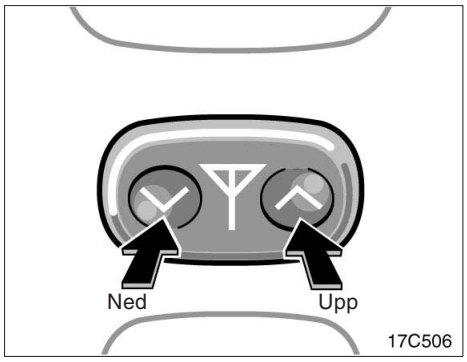

Inställning av motorantenn

Ställ in önskad höjd på motorantennen med hjälp av tangenterna.

Kontrollera att ingen är tillräckligt nära antennen för att skadas när den höjs.

Rengör antennen regelbundet. Torka av den med en ren trasa.

KASSETTSPELAREN

Öppningen i kassetten skall vara till höger när du sätter in den.

OBSERVERA
Du får aldrig smörja in någon del av kassettspelaren eller sticka in något annat än en kassett i kassettfacket.

CD–SPELAREN

En CD–skiva skall skjutas in försiktigt i skivfacket med etikettsidan uppåt. (Spelaren stöter automatiskt ut skivan om den är felvänd.)

Skivorna i magasinet spelas kontinuerligt med början med skiva nummer 1. Skivans nummer och tiden från början av melodin visas i informationsfönstret.

När en CD–skiva tar slut fortsätter avspelningen från början av nästa skiva. När den sista CD–skivan tar slut spelas den första en gång till.

Tomma CD–nummer hoppas över.

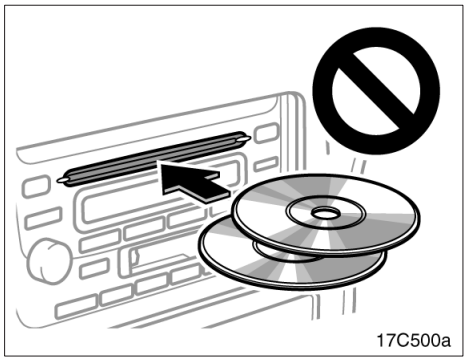

OBSERVERA
◆ ***Lägg aldrig in två CD–skivor samtidigt. Det kan skada CD–växlaren. Sätt bara in en CD–skiva i taget.***
◆ ***Försök aldrig att ta isär eller smörja in någon del av CD–spelaren. Du får inte sätta in annat än en CD–skiva i skivfacket.***

Spelaren är endast avsedd för 12 cm CD–skivor.

—Tangenter och funktioner

▶Typ 1

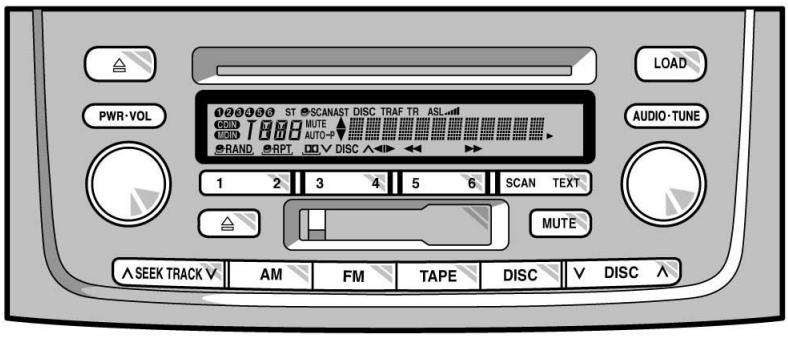

17C514a

De olika tangenternas funktioner och systemets egenskaper beskrivs på följande sidor.

▶Typ 2

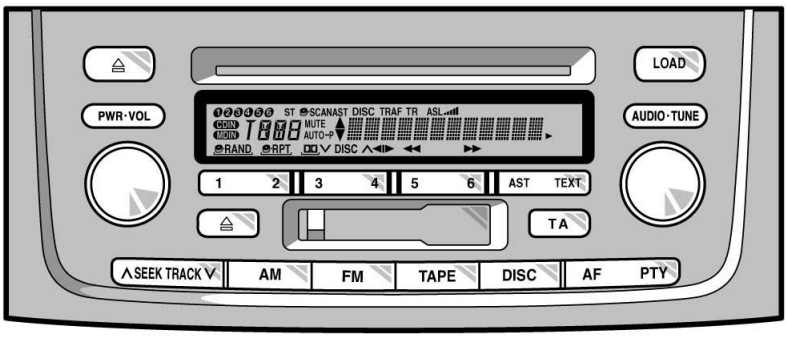

17C516a

De olika tangenternas funktioner och systemets egenskaper beskrivs på följande sidor.

1 2 3 4 5 6 (Snabbvalstangenter)

Dessa tangenter används för förinställning och snabbval av radiostationer.

Gör så här för att förinställa en radiostation till en tangent: Sök fram önskad station (se även “TUNE” eller “SEEK”). Håll in tangenten tills du hör ett pip—detta bekräftar att stationen är kopplad till tangenten. Tangentens nummer visas i informationsfönstret.

Gör så här för att med en snabbvalstangent koppla in en förinställd station: Tryck på tangenten för stationen som du vill lyssna på. Tangentens nummer och stationens frekvens visas i informationsfönstret.

Typ 1: Det går att förinställa en AM– och två FM–stationer för varje tangent. (I informationsfönstret visas “AM”, “FM1” eller “FM2” när du trycker på “AM”, “FM”).

Typ 2: Det går att förinställa en AM– och tre FM–stationer för varje tangent. (I informationsfönstret visas “AM”, “FM1”, “FM2” eller “FM3” när du trycker på “AM” “FM”).

⏏ (Utmatningstangent)

Kassettband

Tryck på tangenten för att mata ut en kassett ur kassettfacket.

CD–skiva

För att mata ut endast en CD–skiva: Tryck lätt på utmatningstangenten för CD–skivor. Om du trycker ned tangenten för länge (du hör ett pipljud om ljudanläggningen är påslagen) växlar mekanismen till utmatningsläge för alla CD–skivorna i magasinet. Du kan även mata ut en av CD–skivorna i magasinet på följande sätt:

1. Tryck på endera sidan av tangenten “DISC” tills numret på den CD som du vill mata ut på visas i informationsfönstret.
2. Tryck lätt på utmatningstangenten för CD–skivor.

För att mata ut samtliga CD–skivor i magasinet: Tryck ned och håll kvar CD–utmatningstangenten (tills du hör ett pipljud när ljudanläggningen är påslagen). CD–skivan som senast spelades innan du tryckte på tangenten kommer att matas ut först. Om CD–skivan får sitta kvar för länge i utmatningsfacket avbryts utmatningen av alla CD–skivor automatiskt.

◀I▶ (Program)

Tryck på “◀I▶”–tangenten för att välja andra sidan av kassettbandet. Informationsfönstret visar vilken sida som spelas för tillfället (“▲” visar översidan och “▼” visar undersidan).

Autoreversering: Vid slutet av ett band kommer bandspelaren att automatiskt börja spela andra sidan av bandet. Det spelar ingen roll om bandet tog slut under avspelning eller snabbspolning.

◀◀/▶▶ (Återspolning/snabbspolning framåt)

Kassettspelare

Tryck på tangenten för framspolning av ett kassettband. “FF” visas i informationsfönstret. Tryck på backtangenten för att återspola ett band. “REW” visas i informationsfönstret.

Avbryt snabbspolning framåt genom att trycka på framspolningstangenten eller “TAPE”. Tryck på “TAPE” för att stoppa bandet under återspolning.

Om bandet återspolas helt stannar bandspelaren och börjar sedan spela samma sida igen. Om ett band har snabbspolats till slutet spelar bandspelaren den andra sidan av bandet med funktionen “auto reverse”.

CD–spelare

Håll in framspolningstangenten eller återspolningstangenten för att snabbsöka på en CD. CD:n spelas vidare när du släpper tangenten.

AF (alternativ frekvens)

Använd tangenten för att söka RDS–stationer över hela frekvensbandet.

Varje gång du trycker på AF växlar visningen i informationsfönstret i följande ordning.

AF på: “ST” tänds i informationsfönstret. I det här läget växlar radion över till den station som ger bra mottagning inom samma PI–kod (programidentifiering).

REG på: “AF REG” tänds i informationsfönstret. I det här läget växlar radion över till den station som ger bra mottagning inom samma lokala PI–kod.

Tryck en gång till på tangenten för att stänga av AF–funktionen.

AM

Typ 1: Tryck på “AM” för att koppla på radion och välja AM–band. “AM” visas i informationsfönstret.

Typ 2: Tryck på “AM” för att koppla på radion och välja AM–band. “MW” eller “LW” visas i informationsfönstret.

Om ljudanläggningen är avstängd kan du sätta på radion genom att trycka på “AM”. Tryck på “AM” för att växla från kassett– eller CD–läge till radio.

AST (Automatisk lagring)

Använd den här tangenten för att automatiskt lagra upp till sex radiostationer på varje frekvensband (LW/MW och FM3).

Tryck på “AST” tills du hör ett pip. Om radion inte kan söka fram några stationer tar den emot frekvensen innan du använde “AST”–funktionen.

AUDIO TUNE (Ljudinställning)

Ratten används för inställning and ton och balans eller för manuell inställning av radiostation.

Justering av ton– och ljudbalans—

Varje gång du trycker på inställningsknappen “AUDIO–TUNE” växlar visningen i informationsfönstret enligt nedan. Vrid på knappen för att justera ton och balans och för att stänga av den automatiska stereobalansen.

BAS: För justering av bastoner.

MID: För justering av mellanregistret.

TRE: För justering av diskanttoner.

BAL: För att justera balansen mellan höger och vänster högtalare

FAD: Justerar balansen mellan de främre och bakre högtalarna.

ASL: Stänger av eller sätter på den automatiska stereobalansen.

Automatisk stereobalans: När det blir svårt att lyssna på ljudanläggningen på grund av vägbuller, vindbrus, etc, under körningen justerar systemet automatiskt till optimal volym och tonkvalitet beroende på nivån av bullret eller bruset. När den automatiska ljudinställningen är aktiverad visas “ASL” i informationsfönstret.

Manuell inställning—

Vrid knappen. Radion går uppåt eller nedåt till en annan frekvens.

DISC (CD–växlare)

Tryck på “DISC” för att växla från radio eller kassettläge till CD–läge. Om ljudanläggningen är avstängd kan du koppla på den genom att trycka på “DISC”. I båda fallen måste en CD redan finnas i spelaren.

När ljudanläggningen är inställd i CD–läge visas melodins nummer eller melodins och CD–skivans nummer i informationsfönstret.

Om spelaren eller annan enhet kopplad till spelaren är defekt visas något av följande sex felmeddelanden i informationsfönstret.

Om "WAIT" visas i informationsfönstret, indikerar det att spelarens insida kan vara för het på grund av varm väderlek. Tag ut skivan eller skivmagasinet från spelaren och låt CD–spelaren svalna.

Om "Err 1" visas i informationsfönstret, indikerar det att skivan är smutsig, skadad eller att den sattes i upp–och–ner. Rengör skivan och sätt in den på korrekt sätt.

Om "Err 3" visas i informationsfönstret, indikerar det att systemet är defekt. Mata ut skivan och sätt in den igen.

Om felet kvarstår, skall du låta din Toyota–återförsäljare kontrollera systemet.

DISC ∨∧

Med den här tangenten väljer du vilken skiva som du vill lyssna på.

Tryck på endera sidan av tangenten tills numret på den CD som du vill lyssna på visas i informationsfönstret.

Dolby® DD B NR*

Tryck på tangenten med den dubbla D–symbolen om du lyssnar på ett band som spelades in med Dolby® B brusreducering. Den dubbla D–symbolen visas i informationsfönstret. Tryck på tangenten en gång till för att koppla bort Dolby® B NR.

Med Dolby brusreducering minskas bandbruset med ca 10 dB. Ljudåtergivningen blir bäst om Dolbyfunktionen kopplas till eller från med hänsyn till huruvida Dolby–tekniken använts vid inspelningen.

*: Dolby brusreducering tillverkas på licens från Dolby Laboratories Licensing Corporation. "DOLBY" och den dubbla D-symbolen DD är varumärken tillhörande Dolby Laboratories Licensing Corporation.

FM

Tryck på "FM" för att koppla på radion och välja FM–band. "FM1", "FM2" eller "FM3" visas i informationsfönstret. Du kan lagra tolv FM–stationer, två på varje tangent.

Om ljudanläggningen är avstängd kan du sätta på radion genom att trycka på "FM". Tryck på "FM" för att växla från kassett– eller CD–läge till radio.

LOAD

Denna tangent används för att ladda skivorna i CD–växlaren som är inbyggd i bilens radio och kassettspelare. CD–växlaren rymmer upp till 6 skivor.

Tändningen måste vara i "ACC"– eller "ON"–läge.

För att ladda endast en CD–skiva—

Ladda en CD–skiva med en lätt tryckning på tangenten. Om du trycker ned tangenten för länge (du hör ett pipljud om ljudanläggningen är påslagen) växlar mekanismen till laddningsläge för flera CD–skivor. Sätt in en CD–skiva när du har tryckt på tangenten. Nu blinkar indikeringslamporna på båda sidorna om inmatningsfacket. När skivan har laddats in stängs inmatningsfacket och indikeringslamporna slocknar.

Om ingen CD–skiva matas in stängs inmatningsfacket efter 15 sekunder.

För att ladda flera CD–skivor—

Du laddar in flera CD–skivor genom att trycka ned och hålla kvar (tills du hör ett pip när ljudanläggningen är påslagen). Sätt in den första CD–skivan när du har tryckt på tangenten. Nu blinkar indikeringslamporna på båda sidorna om inmatningsfacket. När skivan har laddats in stängs inmatningsfacket och indikeringslamporna slocknar. Efter några sekunder öppnas inmatningsfacket automatiskt så att du kan skjuta in nästa skiva. Fortsätt att ladda resten av skivorna på motsvarande sätt.

Om ingen CD–skiva matas in stängs inmatningsfacket efter 15 sekunder.

MUTE

Tryck på “MUTE” för att sänka volymen en kort stund. Tryck på knappen igen för återgång till ursprungsläget.

När ljudanläggningen är påslagen är volymsänkningen (MUTE) alltid frånkopplad oavsett tidigare inställt läge.

PTY (programtyp)

Tryck på “PTY”–tangenten. Om du lyssnar på en programkodad RDS–station visas programtypen (“NEWS (nyheter)”, “SPORT”, “TALK (talprogram)”, “POP”, “CLASSICS (klassisk musik)”) i informationsfönstret. Om du vill välja en annan programtyp, tryck på “PTY” tills den önskade programtypen visas i informationsfönstret.

Om RDS–stationen inte är programtypkodad visas “NO PTY” i informationsfönstret.

Om du trycker på “TUNE ∧” eller “TUNE∧” när en programtyp visas i informationsfönstret börjar radion att söka efter programtypkodade stationer. Om radion inte hittar någon station med den önskade programtypen visas “NOTHING” i informationsfönstret.

Programtypvisningen försvinner om du inte rör några tangenter under sex sekunder eller om du väljer en annan funktion. Radion fortsätter sedan att sända ett program som tillhör den senast visade programtypen.

PWR·VOL (Till/från och volym)

Tryck på “PWR·VOL” för att koppla på respektive stänga av ljudanläggningen. Vrid på “PWR VOL” för att justera ljudnivån.

RAND (slumpval)

Systemet har två slumpvalsfunktioner—du kan antingen lyssna på slumpmässigt valda melodier på samtliga CD–skivor i magasinet eller bara till slumpmässigt valda melodier på en specifik CD–skiva.

Att spela slumpmässigt valda melodier på en CD: Tryck lätt på “RAND”. “RAND” visas i informationsfönstret. Slumpmässigt valda melodier spelas på den CD som du lyssnar på. Om du hör ett pip har du hållit ner tangenten för länge och spelaren kommer att spela alla melodier i hela magasinet efter eget val. Tryck en gång till på tangenten för att stänga av denna funktion.

Så här spelar du slumpmässigt melodier från samtliga CD–skivor i magasinet:
Tryck på tangenten “RAND” tills du hör ett pip. “RAND” visas i informationsfönstret. Melodierna på alla CD–skivorna i magasinet kommer att spelas i slumpmässig ordning Tryck en gång till på tangenten för att stänga av denna funktion.

RDS (Radio Data System)

Radion kommer att automatiskt övergå till RDS–läge för att ta emot en RDS–station om du valt UKW–bandet. “RDS” och namnet på RDS–stationen visas i informationsfönstret.

RPT (upprepning)

Kassettspelare

Tryck lätt på “RPT” medan du spelar en melodi. “RPT” visas i informationsfönstret. När melodin är slut återspolas bandet automatiskt och samma melodi spelas igen. Detta upprepas tills du trycker ned tangenten igen för att stänga av funktionen.

Det måste vara minst 3 sekunders tystnad mellan melodierna för att repetitionsfunktionen skall fungera på rätt sätt.

CD–spelare

Systemet har två upprepningsfunktioner—antingen en melodi eller en hel CD–skiva.

Spela om en melodi:

Tryck lätt på " RPT " medan du spelar en melodi. "RPT" visas i informationsfönstret. Om du hör ett pip har du hållit ned tangenten för länge så CD–spelaren kommer att spela hela skivan en gång till. När melodin tar slut spelas den automatiskt en gång till. Detta upprepas tills du trycker ned tangenten igen för att stänga av funktionen.

Spela om en CD–skiva:

Tryck och håll in " RPT " tills du hör ett pip. "RPT" visas i informationsfönstret. CD–spelaren spelar om alla melodierna på skivan som du lyssnar på. När skivan tar slut börjar den automatiskt att spela skivan igen från början. Detta upprepas tills du trycker ned tangenten igen för att stänga av funktionen.

SCAN

Radio

Du kan söka av alla stationer på ett frekvensband eller endast söka av snabbvalsstationerna på det bandet.

Avsökning av snabbvalsstationer:

Tryck på "SCAN"–tangenten och håll den nedtryckt tills du hör ett pip. Radion söker upp nästa snabbvalsstation på frekvensbandet, spelar stationen i 5 sekunder och fortsätter avsökningen. Om du vill stanna på en station skall du trycka på tangenten "SCAN" igen.

Avsökning av alla stationer:

Tryck lätt på "SCAN"–tangenten och släpp den. Om du hör ett pip har du hållit in tangenten för länge och radion övergår till att söka av endast snabbvalsstationerna. Radion söker upp nästa station på frekvensbandet, spelar stationen i 5 sekunder och fortsätter avsökningen. Om du vill stanna på en station skall du trycka på tangenten "SCAN" igen.

CD–spelare

Systemet har två avsökningsfunktioner—du kan antingen söka igenom alla melodierna på en speciell CD eller söka igenom de första melodierna på alla skivorna i magasinet.

Söka bland alla melodierna på en viss CD:

Tryck lätt på "SCAN"–tangenten och släpp den. "SCAN" visas i informationsfönstret och systemet söker av samtliga melodier på CD:n som du lyssnar på. Om du hör ett pip har du hållit tangenten nedtryckt för länge och systemet söker nu av den första melodin på samtliga skivor i magasinet. Om du vill stanna på en melodi skall du trycka på "SCAN" igen. När spelaren har sökt av alla melodierna på skivan så avslutas sökningen.

Söka bland den första melodin på samtliga skivor i magasinet:

Tryck på "SCAN"–tangenten tills du hör ett pip. " SCAN" visas i informationsfönstret och den första melodin på nästa CD spelas upp. Tryck på "SCAN" igen för att hitta en CD som du vill lyssna på. När spelaren har sökt av alla melodierna på skivan så avslutas sökningen.

SEEK TRACK

Radio

I sökningsläge söker radion upp nästa station uppåt eller nedåt på frekvensbandet och spelar stationen under några sekunder.

För att söka fram en station, tryck lätt på "∧" eller "∨" och släpp den. Tryck en gång till för att söka efter en annan station.

Kassettspelare

Med den här tangenten kan du snabbspola framåt eller bakåt på bandet.

Du kan gå förbi upp till nio melodier åt gången.

Tryck på tangentens högra eller vänstra sida. "FF 1" eller "REW 1" visas i informationsfönstret.

Tryck sedan på någon av "SEEK TRACK"–tangentens sidor tills siffran som visas i informationsfönstret motsvarar antalet melodier som du vill hoppa över. Om du trycker tio gånger på tangenten stängs förbipasseringsfunktionen av.

När du räknar antalet melodier bakåt på bandet skall du också räkna den melodi som du lyssnar på. Om du exempelvis vill spola tillbaka bandet till en melodi som är nummer två före den som just nu spelas, skall du trycka på tangentens vänstra del tills “REW 3” visas i informationsfönstret.

Om du trycker för många gånger på tangenten skall du trycka på motsatt sida. Då reduceras antalet melodier.

Om melodinumret som du väljer är högre än antalet melodier som återstår på den aktuella bandsidan så är det ogiltigt.

- När bandet spolas tillbaka till början fortsätter det automatiskt att spelas som vanligt.
- När bandet kommer till slutet vänds bandet automatiskt och spelaren fortsätter att spela den andra sidan.

Det måste vara tyst minst 3 sekunder mellan varje melodi för att denna funktion skall fungera på rätt sätt. Funktionerna fungerar däremot inte riktigt säkert vid vissa talprogram, livemusik eller klassisk musik.

CD–spelare

Med den här tangenten kan du gå framåt eller bakåt till andra melodier.

Tryck på endera sidan av “SEEK TRACK” tills numret på melodin som du vill lyssna på visas i informationsfönstret. Om du vill gå till början av den spelade melodin skall du ge tangentens bakåt–del en snabb tryckning.

ST (stereomottagning)

Radion växlar automatiskt till stereomottagning om den tar emot en stereosändning. “ST” visas i informationsfönstret. Om mottagningen försämras minska radion kanalseparationen för att motverka störningar. Om den mottagna signalen blir mycket svag växlar radion från stereo till mono.

TA (trafikinformation)

Den här tangenten används för att ta emot trafikinformation över hela frekvensbandet.

EON–system (Enhanced Other Network): Om RDS–stationen (med EON–information) som du lyssnar på inte sänder trafikinformation i TA–läge växlar radion automatiskt till trafikinformationsprogram med hjälp av EON AF–listan. Så snart trafikmeddelandet tar slut återgår radion automatiskt till det program du tidigare lyssnade på. Ett pip hörs i början och i slutet av ett trafikmeddelande.

Tryck på “TA”–tangenten för att ändra radioläget till TP. “TP” visas i informationsfönstret.

I TP–läge börjar radion att söka en TP–station. Vid mottagning av en TP–station visas programmets namn i informationsfönstret. I AF–läge söker radion upp en TP–station med ledning av AF–listan.

Om radion inte hittar någon TP–station visas “NOTHING” i informationsfönstret under 2 sekunder varpå radion fortsätter att söka efter en TP–station.

När radion hittat en TP–station och om TP–signalen då avbryts i 20 sekunder kommer radion att automatiskt söka en annan TP–station.

Tryck en gång till på “TA”–tangenten för att växla över till TA–läge. “TA TP” visas i informationsfönstret.

I TA–läge börjar radion att söka fram en TP–station. Det hörs bara när en TP–station tas emot. Vid mottagning av en TP–station visas programmets namn i informationsfönstret. När även AF–funktionen är inkopplad kommer radion att söka efter TP–stationer med hjälp av AF–listan.

Om radion inte hittar någon TP–station visas “NOTHING” i informationsfönstret i 2 sekunder varpå radion fortsätter att söka efter en TP–station.

När radion hittat en TP–station och om TP–signalen då avbryts i 20 sekunder kommer radion att automatiskt söka en annan TP–station.

Minnesfunktion för “TA”—ljudstyrka: Systemet memorerar ljudstyrkan vid mottagningen av trafikmeddelandet.

När ett trafikmeddelande “TA” tas emot nästa gång jämförs volymen med den i minnet lagrade volymen före “TA” tas emot och ökar då automatiskt volymen. Volymomfånget är emellertid begränsat: Om volymen på programmet före trafikmeddelandet är högre än den maximalt möjliga volymen kommer denna volym att gälla och på motsvarande sätt om den är lägre än minimivolymen kommer denna att gälla.

Volymen kan emellertid justeras oberoende av “TA”–minnet vid mottagning av en “TA”–station. (Se “SEL och VOL”)

Tryck en gång till på “TA”–tangenten för att återgå från TA–läge till normalt läge.

TAPE (kassettspelare)

Tryck på “TAPE” för att växla från radio eller CD–läge till kassettläge. Om ljudanläggningen är avstängd kan du koppla på kassettspelaren genom att trycka på “TAPE”. I båda fallen måste det sitta en kassett i kassettfacket på bandspelaren.

TEXT

Radio

Om radion tar emot ett textmeddelande på FM–bandet, “MSG” och textmeddelandet visas i informationsfönstret. När textmeddelandet försvinner stängs också “MSG” ner.

När textmeddelandet har försvunnit från informationsfönstret kan det visas igen om du trycker på tangenten.

Ljudanläggningen RDS kan lagra tre 64–teckensmeddelanden i minnet. Tryck på tangenten för att lagra ett meddelande i minnet tills du hör ett pip.

Om tre meddelanden redan finns lagrade i minnet skrivs det äldsta meddelandet över med det nya meddelandet.

Tryck på tangenten när du vill ta fram ett lagrat radiotextmeddelande. Varje gång du trycker på knappen visas meddelandena. Det nyaste meddelandet visas först.

Om inget textmeddelande finns lagrat i minnet och om inget meddelande tas emot visas “NO TEXT STORED” i informationsfönstret. Därefter återgår informationsfönstret till föregående läge.

CD–spelare

Om du trycker på “TEXT”–tangenten medan du spelar en CD med textfunktion (CD–skivan är märkt med logotypen “CD TEXT”) visas melodins nummer, spelad tid, CD–skivans titel och melodins namn i informationsfönstret.

Om du tryck på denna tangent när CD–skivan inte har textfunktion visas “NO TITLE” i informationsfönstret.

Max. 12 tecken kan visas i informationsfönstret. Om namnet på CD:n eller melodin är längre än 12 tecken skall du trycka ned tangenten mer än en sekund. Då visas tecknen efter de första 12. Emellertid kan maximalt 24 tecken visas i informationsförnstret.

Om du trycker ned denna tangent i mer än 1 sekund eller inte gör något i cirka 6 sekunder medan tecken efter det 12:e visas i informationsfönstret återgår det till att visa de första 12 tecknen.

Om namnet på CD:n eller melodin är längre än 24 tecken kan bara 24 tecken visas i informationsfönstret.

▶Typ 3

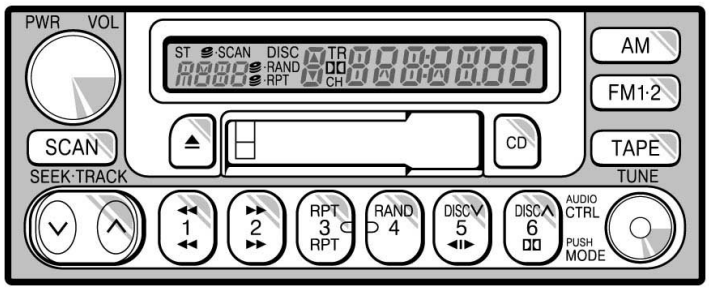

r17023

De olika tangenternas funktioner och systemets egenskaper beskrivs på följande sidor.

1 2 3 4 5 6 (Snabbvalstangenter)

Dessa tangenter används för förinställning och snabbval av radiostationer.

Gör så här för att förinställa en radiostation till en tangent: Sök fram önskad station (se även “TUNE” eller “SEEK”). Håll in tangenten tills du hör ett pip—detta bekräftar att stationen är kopplad till tangenten. Tangentens nummer visas i informationsfönstret.

Gör så här för att med en snabbvalstangent koppla in en förinställd station: Tryck på tangenten för stationen som du vill lyssna på. Tangentens nummer och stationens frekvens visas i informationsfönstret.

Det går att förinställa en AM– och två FM–stationer för varje tangent. (I informationsfönstret visas “AM”, “FM1” eller “FM2” när du trycker på “AM” “FM1 2”).

⏏ (Utmatningstangent)

Tryck på tangenten för att mata ut en kassett ur kassettfacket. Tryck på tangenten för att ta ut en CD–skiva.

Om startnyckeln är i“LOCK”–läge kan du ta ut en kassett eller CD–skiva, men inte sätta in den igen.

◀❙▶ (Program)

Tryck på “◀❙▶”–tangenten för att välja andra sidan av kassettbandet. Informationsfönstret visar vilken sida som spelas för tillfället (“▲” visar översidan och “▼” visar undersidan).

Autoreversering: Vid slutet av ett band kommer bandspelaren att automatiskt börja spela andra sidan av bandet. Det spelar ingen roll om bandet tog slut under avspelning eller snabbspolning.

◀◀/▶▶ (Återspolning/snabbspolning framåt)

Kassettspelare

Tryck på tangenten för framspolning av ett kassettband. “FF” visas i informationsfönstret. Tryck på backtangenten för att återspola ett band. “REW” visas i informationsfönstret.

Avbryt snabbspolning framåt genom att trycka på framspolningstangenten eller “TAPE”. Tryck på “TAPE” för att stoppa bandet under återspolning.

Om bandet återspolas helt stannar bandspelaren och börjar sedan spela samma sida igen. Om ett band har snabbspolats till slutet spelar bandspelaren den andra sidan av bandet med funktionen “auto reverse”.

CD–spelare

Håll in framspolningstangenten eller återspolningstangenten för att snabbsöka på en CD. CD:n spelas vidare när du släpper tangenten.

AM

Tryck på “AM” för att koppla på radion och välja AM–band. “AM” visas i informationsfönstret.

Om ljudanläggningen är avstängd kan du sätta på radion genom att trycka på “AM”. Tryck på “AM” för att växla från kassett– eller CD–läge till radio.

CTRL / MODE (Justering av ton och läge)

Manuell ljudinställning—

Ljudinställningsratten används för manuell justering av tonläget.

För det låga tonregistret trycker du flera gånger på “CTRL / MODE” tills “BAS” visas i informationsfönstret. Vrid sedan ratten till önskat läge.

Informationsfönstret visar området från “BAS –5” till “BAS 5”.

För det höga tonregistret trycker du flera gånger på “CTRL / MODE” tills “TRE” visas i informationsfönstret. Vrid sedan ratten till önskat läge.

Informationsfönstret visar området från “TRE –5” till “TRE 5”.

Justering av ljudbalans—

Ljudinställningsratten används också för justering av ljudbalansen mellan de främre/bakre och högra/vänstra högtalarsystemen.

För justering mellan främre/bakre högtalarna trycker du på “CTRL / MODE” tills “FAd” visas i informationsfönstret. Vrid sedan ratten till önskad balans mellan fram och bak.

Informationsfönstret visar området från “Fad–F7” till “Fad–R7”.

För justering mellan höger och vänster trycker du flera gånger på “CTRL / MODE” tills “BAL” visas i informationsfönstret. Vrid sedan ratten till önskad balans mellan vänster och höger.

Informationsfönstret visar området från “BAL–L7” till “BAL–R7”.

CD

Tryck på “CD” för att växla från radio eller kassettläge till CD–läge. Om ljudanläggningen är avstängd kan du koppla på den genom att trycka på “CD”. I båda fallen måste en CD redan finnas i spelaren.

När ljudanläggningen är inställd i CD–läge visas melodins nummer eller melodins och CD–skivans nummer i informationsfönstret. Varje gång du trycker på “CD” växlar systemet mellan att spela enstaka CD och CD–växlaren.

Om systemet är defekt visas något av följande sex felmeddelanden i informationsfönstret.

Om “WAIT” visas i informationsfönstret, indikerar det att spelarens insida kan vara för het på grund av varm väderlek. Tag ut skivan eller skivmagasinet från spelaren och låt CD–spelaren svalna.

Om “Err 1” visas i informationsfönstret, indikerar det att skivan är smutsig, skadad eller att den sattes i upp–och–ner. Rengör skivan och sätt in den på korrekt sätt.

Om “Err 2” visas i informationsfönstret, indikerar det att ingen skiva är insatt i magasinet. Sätt in en skiva.

Om “Err 3” eller “Err 4” visas i informationsfönstret, indikerar det att systemet är defekt. Tag ut skivan eller magasinet. Sätt in skivan eller magasinet igen.

Om “OPEn” visas i informationsfönstret, indikerar det att locket till CD–växlaren är öppet. Stäng locket till CD–växlaren.

Om felet kvarstår, skall du låta din Toyota–återförsäljare kontrollera det.

DISC ∨∧

Endast CD–växlare—

Med den här tangenten väljer du vilken skiva som du vill lyssna på.

Tryck på endera sidan av tangenten tills numret på den CD som du vill lyssna på visas i informationsfönstret.

Dolby® DD B NR*

Tryck på tangenten med den dubbla D–symbolen om du lyssnar på ett band som spelades in med Dolby® B brusreducering. Den dubbla D–symbolen visas i informationsfönstret. Tryck på tangenten en gång till för att koppla bort Dolby® B NR.

Med Dolby brusreducering minskas bandbruset med ca 10 dB. Ljudåtergivningen blir bäst om Dolbyfunktionen kopplas till eller från med hänsyn till huruvida Dolby–tekniken använts vid inspelningen.

*: Dolby brusreducering tillverkas på licens från Dolby Laboratories Licensing Corporation. “DOLBY” och den dubbla D-symbolen DD är varumärken tillhörande Dolby Laboratories Licensing Corporation.

FM1·2

Tryck på “FM1·2” för att koppla på radion och välja FM–band. “FM1” eller “FM2” visas i informationsfönstret. Du kan lagra tolv FM–stationer, två på varje tangent.

Om ljudanläggningen är avstängd kan du sätta på radion genom att trycka på “FM1·2”. Tryck på “FM1·2” för att växla från kassett– eller CD–läge till radio.

PWR/VOL (Strömbrytare på/av, volyminställning)

Tryck på “PWR/VOL” för att koppla på respektive stänga av ljudanläggningen. Vrid på “PWR/VOL” för att justera ljudnivån.

RAND (slumpval)

Systemet har två slumpvalsfunktioner – du kan antingen lyssna på slumpmässigt valda melodier på samtliga CD–skivor i magasinet eller bara till slumpmässigt valda melodier på en specifik CD–skiva.

Att spela slumpmässigt valda melodier på en CD: Tryck lätt på “RAND”–tangenten och släpp den. “RAND” visas i informationsfönstret. Slumpmässigt valda melodier spelas på den CD som du lyssnar på. Om du hör ett pip har du hållit ner tangenten för länge och spelaren kommer att spela alla melodier i hela magasinet efter eget val. Tryck en gång till på “RAND” för att stänga av denna funktion.

Endast CD–växlare—

Så här spelar du slumpmässigt alla melodierna i magasinet:
Tryck på “RAND”–tangenten tills du hör ett pip. “ ·RAND” visas i informationsfönstret varpå spelaren spelar alla melodierna på alla CD–skivorna i magasinet i slumpmässig ordning. Tryck en gång till på “RAND” för att stänga av denna funktion.

RPT (upprepning)

Kassettspelare

Tryck på “RPT” medan melodin spelas. “RPT” visas i informationsfönstret. När melodin är slut återspolas bandet automatiskt och samma melodi spelas igen. Detta upprepas tills du trycker ned tangenten igen för att stänga av funktionen.

Det måste vara minst 3 sekunders tystnad mellan melodierna för att repetitionsfunktionen skall fungera på rätt sätt.

CD–spelare

Systemet har två upprepningsfunktioner—du kan antingen spela om en melodi eller en hel CD.

Spela om en melodi:
Tryck lätt på “RPT”–tangenten medan melodin spelas. “RPT” visas i informationsfönstret. Om du hör ett pip har du hållit ned tangenten för länge så CD–spelaren kommer att spela hela skivan en gång till. När melodin tar slut spelas den automatiskt en gång till. Detta upprepas tills du trycker ned tangenten igen för att stänga av funktionen.

Endast CD–växlare—

Spela om en CD–skiva:
Tryck på “RPT”–tangenten tills du hör ett pip. “ ·RPT” visas i informationsfönstret. CD–spelaren spelar om alla melodierna på skivan som du lyssnar på. När skivan tar slut börjar den automatiskt att spela skivan igen från början. Detta upprepas tills du trycker ned tangenten igen för att stänga av funktionen.

SCAN

Radio

Du kan söka av alla stationer på ett frekvensband eller endast söka av snabbvalsstationerna på det bandet.

Avsökning av snabbvalsstationer:
Tryck på “SCAN”–tangenten och håll den nedtryckt tills du hör ett pip. Radion söker upp nästa snabbvalsstation på frekvensbandet, spelar stationen i 5 sekunder och fortsätter avsökningen. Om du vill stanna på en station skall du trycka på tangenten “SCAN” igen.

Avsökning av alla stationer:
Tryck lätt på “SCAN”–tangenten och släpp den. Om du hör ett pip har du hållit in tangenten för länge och radion övergår till att söka av endast snabbvalsstationerna. Radion söker upp nästa station på frekvensbandet, spelar stationen i 5 sekunder och fortsätter avsökningen. Om du vill stanna på en station skall du trycka på tangenten “SCAN” igen.

CD–spelare

Systemet har två avsökningsfunktioner—du kan antingen söka igenom alla melodierna på en speciell CD eller söka igenom de första melodierna på alla skivorna i magasinet.

Söka bland alla melodierna på en viss CD: Tryck lätt på “SCAN”–tangenten och släpp den. “SCAN” visas i informationsfönstret och systemet söker av samtliga melodier på CD:n som du lyssnar på. Om du hör ett pip har du hållit tangenten nedtryckt för länge och systemet söker nu av den första melodin på samtliga skivor i magasinet. Om du vill stanna på en melodi skall du trycka på “SCAN” igen. När spelaren har sökt av alla melodierna på skivan så avslutas sökningen.

Endast CD–växlare—

Söka den första melodin på samtliga skivor i magasinet:
Tryck på “SCAN”–tangenten tills du hör ett pip. “ ·SCAN” visas i informationsfönstret och den första melodin på nästa CD spelas upp. Tryck på “SCAN” igen för att hitta en CD som du vill lyssna på. När spelaren har sökt av alla melodierna på skivan så avslutas sökningen.

SEEK (Sökning)

Radio

I sökningsläge söker radion upp nästa station uppåt eller nedåt på frekvensbandet och spelar stationen under några sekunder.

För att söka fram en station, tryck lätt på “∧” eller “∨” under “SEEK”. Tryck en gång till för att söka efter nästa station.

Kassettspelare

Med den här tangenten kan du gå framåt eller bakåt till andra melodier.

Du kan gå förbi upp till nio melodier åt gången.

Tryck på tangentens upp– eller nersida. “FF 1” eller “REW 1” visas i informationsfönstret.

Tryck sedan på någon av tangentens sidor tills siffran som visas i informationsfönstret motsvarar antalet melodier som du vill hoppa över. Om du trycker tio gånger på tangenten stängs förbipasseringsfunktionen av.

När du räknar antalet melodier bakåt på bandet skall du också räkna den melodi som du lyssnar på. Om du, som exempel, vill spola tillbaka bandet till en melodi som är nummer två före den som just nu spelas, skall du trycka på tangenten till “REW 3” visas i informationsfönstret.

Om du trycker för många gånger på tangenten skall du trycka på motsatt sida. Då reduceras antalet melodier.

Om melodinumret som du väljer är högre än antalet melodier som återstår på den aktuella bandsidan så är det ogiltigt.

- När bandet spolas tillbaka till början fortsätter det automatiskt att spelas som vanligt.
- När bandet kommer till slutet vänds bandet automatiskt och spelaren fortsätter att spela den andra sidan.

Det måste vara tyst minst 3 sekunder mellan varje melodi för att denna funktion skall fungera på rätt sätt. Funktionerna fungerar däremot inte riktigt säkert vid vissa talprogram, livemusik eller klassisk musik.

ST (stereomottagning)

Radion växlar automatiskt till stereomottagning om den tar emot en stereosändning. “ST” visas i informationsfönstret. Om mottagningen försämras minska radion kanalseparationen för att motverka störningar. Om den mottagna signalen blir mycket svag växlar radion från stereo till mono.

TAPE

Tryck på “TAPE” för att växla från radio eller CD–läge till kassettläge. Om ljudanläggningen är avstängd kan du koppla på kassettspelaren genom att trycka på “TAPE”. I båda fallen måste det sitta en kassett i kassettfacket på bandspelaren.

TRACK (tangent för framåt/bakåt) CD–spelare

Med den här tangenten kan du gå framåt eller bakåt till andra melodier.

Håll in ena sidan av TRACK–tangenten tills önskat melodinummer visas i informationsfönstret. Om du vill gå till början av den spelade melodin skall du ge tangentens 'bakåt'–del en snabb tryckning.

TUNE (Stationsinställning)

Radion i din Toyota har elektronisk inställning (ETR). Vrid ratten medurs för att stega uppåt på frekvensbandet. Vrid ratten moturs för att stega nedåt i frekvens.

Råd och anvisningar för ljudanläggningen

OBSERVERA

För att undvika skador på ljudanläggningen:

- ***Var försiktig så att du inte spiller drycker på ljudanläggningen.***
- ***Lägg inte i något annat än kassetter eller CD–skivor i kassett– respektive CD–luckan.***
- ***Vid användning av mobiltelefon inne i eller i närheten av bilen kan det uppstå vissa störningar i högtalarna. Detta betyder inte att det är fel på anläggningen.***

JUSTERING AV LJUSSTYRKAN

På vissa ljudanläggningar tänds bokstäverna på inställningstangenterna när strålkastaromkopplaren vrids till första eller andra klicket. Tangenterna kan då användas.

Om inget kassettband finns i luckan tänds inte bokstäverna på kassettknapparna, men belysningen i luckan tänds så att den ska vara lätt att hitta.

När ett kassettband är inmatat tänds bokstäverna på kassettangenterna och luckbelysningen släcks.

RADIOMOTTAGNING

FM–signaler har en räckvidd på ungefär 40 km. När du avlägsnar dig från sändaren kan du bli tvungen att fininställa inställningen och vrida upp ljudet då mottagningen försämras. Genom att radiovågorna från en FM–sändare går rakt, som en ljusstråle, kan berg och stora byggnader ibland avskärma FM–mottagning. Detta är normalt för FM–sändningar och betyder inte att det är något fel på radion.

VÅRD AV BANDSPELARE OCH KASSETTER

För bästa ljudkvalitet från kassettdäcket och kassetterna:

Rengör tonhuvud och övriga komponenter regelbundet.

- Ett smutsigt tonhuvud eller en smutsig bandbana kan försämra ljudkvaliteten och orsaka bandtrassel. Det lättaste sättet att rengöra kassettdäcket är att använda ett rengöringsband. (En s.k. våt typ rekommenderas.)

Använd endast kassetter av hög kvalitet.

- Kassetter av dålig kvalitet kan orsaka många problem, bland annat dåligt ljud, svajig gång och upprepad autoreversering. Dåliga band kan också fastna inne i kassettspelaren.
- Använd inte en skadad kassett eller kassett med etikett som sitter löst.
- Låt inte en kassett sitta kvar i kassettfacket när du inte lyssnar, speciellt inte om det är mycket varmt.
- Förvara kassetterna i fodralen och se till att de inte ligger i solen.
- Använd inte kassetter med längre speltid än totalt 100 minuter (50 minuter på varje sida). Banden i dessa kassetter är så tunna att de kan fastna inne i kassettspelaren.

SKÖTSEL AV CD–SPELAREN OCH CD–SKIVORNA

- Spelaren är endast avsedd för 12cm CD–skivor.
- Mycket höga temperaturer kan göra att CD–spelaren inte fungerar. Använd luftkonditioneringen för att kyla ner bilen innan du börjar att spela CD–skivor om det är varmt ute.
- Vid körning på mycket gropiga vägar eller vid vibrationer av andra orsaker kan CD–spelaren hoppa över vissa melodier.
- Fukt i CD–spelaren kan leda till att det inte hörs något ljud, trots att CD–spelaren tycks fungera som vanligt. Tag i så fall ut magasinet ur spelaren och vänta tills fukten har avdunstat.

⚠ VARNING

CD–spelare fungerar med hjälp av osynligt laserljus som kan vara skadligt om det riktas ut ur apparaten. Använd CD–spelaren på rätt sätt.

- Använd endast CD–skivor med den märkning som bilden visar. Följande produkter går eventuellt inte att spela upp i din CD–spelare.

  Kopieringsskyddad CD
  CD–R (Inspelningsbar CD)
  CD–RW (Omskrivningsbar CD)
  CD–ROM

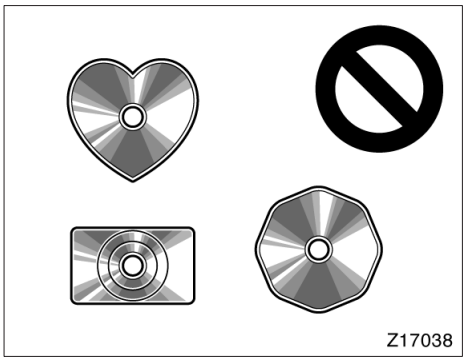

Skivor med avvikande format

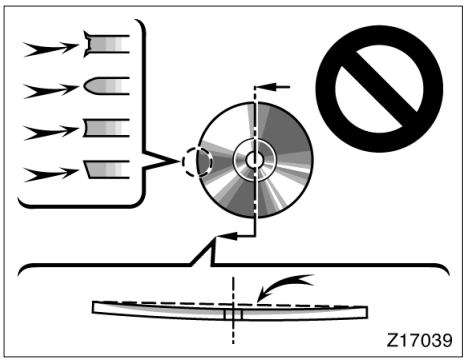

Skivor av låg kvalitet

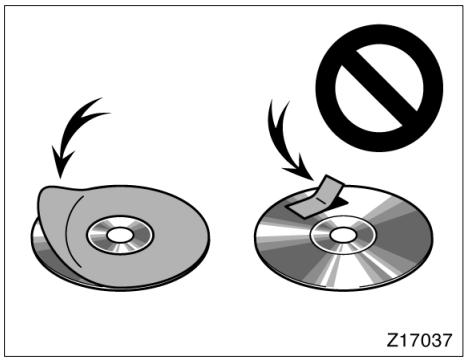

Skivor med etiketter

⚠ VARNING

Förhindra att spelaren eller växlaren skadas genom att inte använda skivor med avvikande format, av låg kvalitet eller med etiketter, som bilderna visar.

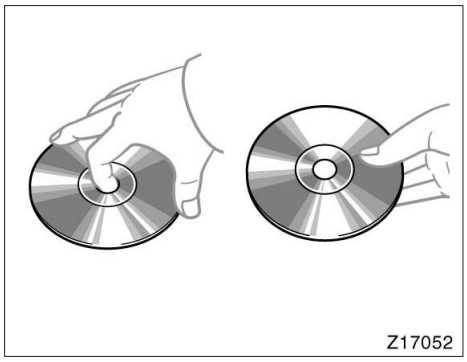

- Hantera CD–skivorna varsamt, särskilt när du sätter in dem. Tag endast i kanterna och böj dem inte. Undvik att sätta fingeravtryck på dem, särskilt på den blanka sidan.
- Smuts, repor, hål och andra skador, liksom skeva och böjda skivor kan göra att CD–spelaren antingen hoppar över ett visst parti eller spelar samma parti gång på gång. (Håll skivan mot ljuset för att se om det finns några skador på den.)
- Tag ut CD–skivorna ur CD–spelaren när du inte lyssnar på dem. Förvara dem i fodralen så att de skyddas mot damm, värme och direkt solljus.

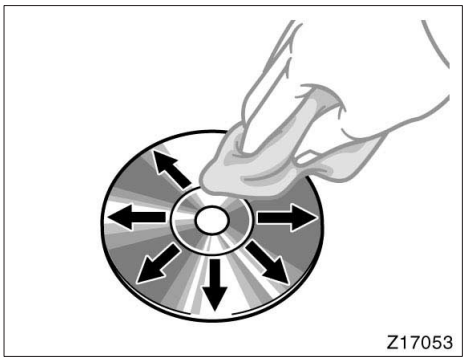

Rengöring av CD–skivor: Torka av den med ren, mjuk luddfri trasa, lätt fuktad i vatten. Torka i rät linje från mitten och ut till kanten (inte i cirklar). Torka torrt med en annan mjuk och ren trasa. Använd inte vanliga rengöringsmedel eller antistatmedel för vinylskivor.

Ljudanläggning, bak

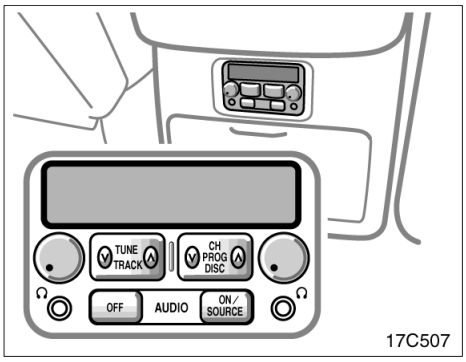

Om du använder hörlurarna i baksätet kan du lyssna på andra lägen än vad som används i framsätet.

(a) Koppla på och stänga av

"ON/SOURCE": Tryck på den här tangenten för att sätta på systemet. När systemet är inkopplat ändrar du lägen genom att trycka på denna tangent.

"OFF"–tangent: Tryck på den här tangenten för att stänga av systemet.

Volymtangent: Använd den här knappen för att justera ljudnivån.

(b) När du har valt radio

" ∨ CH ∧ –tangent: Tryck lätt på tangenten för att välja en station som du har lagt på snabbvalstangent. Med varje tryckning ändras stationen till den med det högsta förinställda tangenten.

" ∨ TUNE ∧ "–tangent: Tryck på denna tangent för manuell inställning eller sökning.

- Tryck lätt på tangenten. Varje gång du trycker på tangenten söker radion uppåt respektive nedåt i frekvens.
- Håll in tangenten tills du hör ett pip. Radion börjar att söka fram en station uppåt eller nedåt och stannar där den får en mottagning. För varje tryckning går radion vidare till nästa hörbara station.

(c) När du har valt "TAPE"–läge

"∨ PROG ∧"–tangent: Tryck på tangenten för att välja den andra sidan av kassettbandet.

"∨ TRACK ∧"–tangenten: Tryck på den vänstra eller högra sidan för att gå förbi framåt eller bakåt för att hitta en melodi som du söker. Se även "Automatiskt programval" på sid 193.

(d) När du har valt "CD" eller "DVD"–läge

"∨ DISC ∧"–tangenten: Använd denna tangent för att söka fram önskad CD–skiva.

"∨ TRACK ∧"–tangenten: Använd denna tangent för att söka fram önskad melodi eller tryck på tangenten och håll den nedtryckt för snabbspolning framåt eller bakåt.

(e) Några allmänna anvisningar

Systemet kan inte användas om ljudanläggningen inte är inkopplad.

Det går inte att välja "AM" eller "FM" i baksätet om "FM" eller "AM" används i framsätet.

Om samma läge väljs i baksätet som i framsätet kommer läget i framsätet att påverkas om kontrollen används.

⚠ VARNING

Detta system är inte avsett för förare. Föraren skall inte använda detta system under körning.

Fjärrkontroll för ljudanläggning (rattreglage)

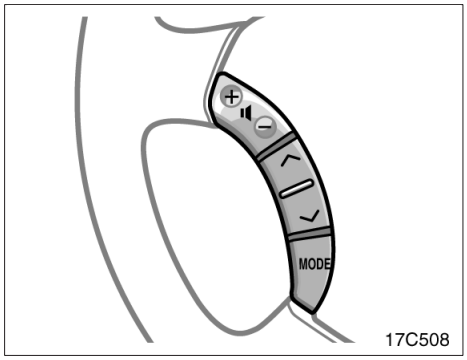

Reglagen är placerade på rattens vänstra del.

"MODE": Tryck på den här tangenten för att växla läge. Om varken kassettband eller CD–skiva är inlagd hoppas läget "TAPE" eller "CD" över. Tryck lätt på tangenten när ljudanläggningen är avstängd så sätts den på.

" 🔈 "–tangenter: Använd den här knappen för att justera ljudnivån. Tryck på "+" för att öka ljudstyrkan och på "–" för att sänka den. Ljudstyrkan fortsätter att öka eller minska så länge tangenten hålls nere.

(a) När du har valt radio

"∧" eller "∨"–tangent: Tryck på den här tangenten för sökning eller för att välja en station.

- Tryck lätt på tangenten. Radion börjar att söka fram en station uppåt eller nedåt och stannar där den får en mottagning.
- Håll in tangenten tills du hör ett pip. Radion väljer en station som du har lagt på snabbvalstangent.

(b) När du har valt ”TAPE”–läge

”∧” eller ”∨”–tangent: Tryck på tangenten för snabbspolning framåt eller bakåt, eller för automatiskt programval.

- Tryck på den här tangenten tills du hör ett pip för snabbspolning av bandet framåt eller bakåt. Tryck en gång till på samma tangent tills du hör ett pip för att avsluta snabbspolningen.
- Tryck lätt på tangenten för automatiskt val av melodi. I detta läge kan du hoppa över upp till nio melodier åt gången. Mer information finns på sid 193.

(c) När du har valt ”CD”–läge

”∧” eller ”∨”–tangent: Använd den här tangenten för att välja önskad melodi eller skiva.

- Tryck lätt på den här tangenten för att välja önskad melodi.
- När du vill välja skiva, tryck på tangenten och håll den intryckt tills önskat skivnummer visas och du hör ett pip.

⚠ VARNING

Var försiktig när du använder rattreglagen för att undvika olyckor i trafiken.

Name:L/C100(SW)60987E

Del 1–8
INSTRUMENT OCH MANÖVERORGAN

Luftkonditionering

- Luftkonditionering, fram
  - Reglage 210
  - Inställning av luftventiler 213
  - Tips för användning 218
  - Luftventiler på instrumentpanelen 220
- Uppvärmning bak 221
- Luftkonditionering, bak 222
- Snabbtomgång 224
- Strömbrytare för snabbvärme 225

För bilar utrustade med navigationssystem, se separat instruktionsbok.

Luftkonditionering, fram—
—Reglage

▶Typ 1

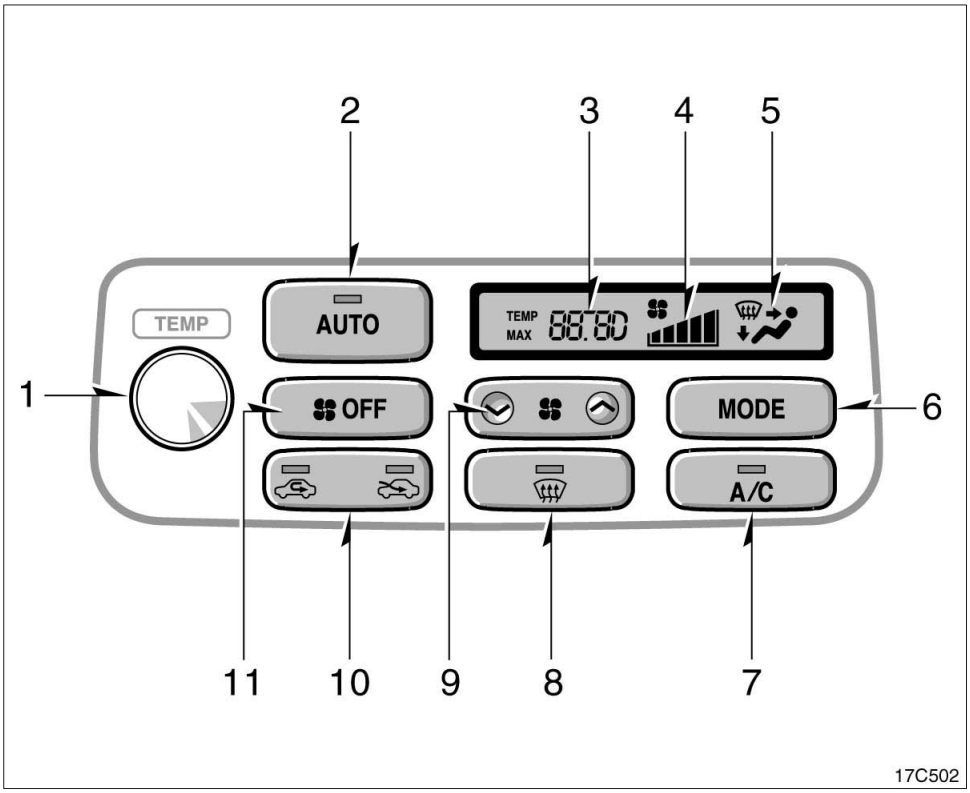

1. Temperaturväljare
2. “AUTO”
3. Temperaturvisning
4. Fläkthastighet
5. Luftfördelning
6. “MODE” (ventilväljare)
7. “A/C”–tangent
8. Luftström till vindrutan
9. Fläktens hastighet
10. Cirkulationsväljare
11. “OFF” (avstängning)

“AUTO” (luftkonditionering)

Tryck på “AUTO”–tangenten för att få automatisk luftkonditionering. En indikeringslampa visar att du har valt automatdrift.

I läge AUTO väljer systemet automatiskt bästa kombinationen av fläkthastighet och luftflöde enligt vald temperatur.

Du kan också använda manuella reglage om du vill välja dina egna inställningar.

Stäng av automatiskt läge genom att trycka på ventilväljaren eller fläkthastighetsreglaget.

Fläktens hastighet

Tryck på “∧” (öka) eller “∨” (minska) för att ställa in fläkthastigheten.

I automatläge behöver du inte justera fläkthastigheten, om du inte vill ha en annan hastighet.

Temperaturväljare

Vrid ratten åt höger för att höja temperaturen respektive åt vänster för att sänka den.

“MAX COLD” visas när du ställer in systemet på maximal kylning, “MAX HOT” visas när du ställer in på maximal uppvärmning.

“OFF” (avstänging)

Tryck på tangenten för att stänga av luftkonditioneringen.

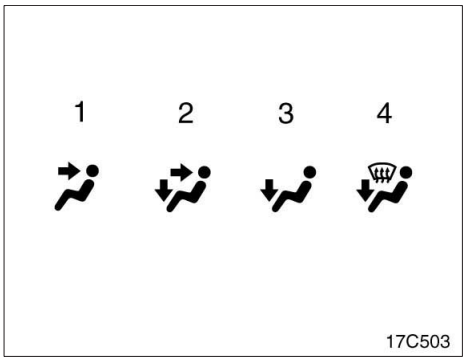

MODE (ventilväljare)

Tryck på tangenten för att välja genom vilka ventiler luften skall strömma ut.

I automatläge behöver du inte justera luftflödet, om du inte vill att luften skall komma från annat håll.

1. **Instrumentpanel—**Luften kommer huvudsakligen ut ur luftventilerna i instrumentpanelen.
2. **Två nivåer—**Luften kommer både ur luftventilerna vid golvet och i instrumentpanelen.
3. **Golv—**Luften kommer huvudsakligen ur luftventilerna vid golvet.

   Vi rekommenderar att de nedre luftventilerna stängs. Mer information finns i “Inställningar av ventilväljaren” nedan.
4. **Golv/vindruta—**Luften kommer främst ut ur luftventilerna vid golvet och vid vindrutan.

   Vi rekommenderar att de nedre luftventilerna stängs. Mer information finns i “Inställningar av ventilväljaren” nedan.

Ytterligare information finns i avsnittet “Luftflödesväljare” nedan.

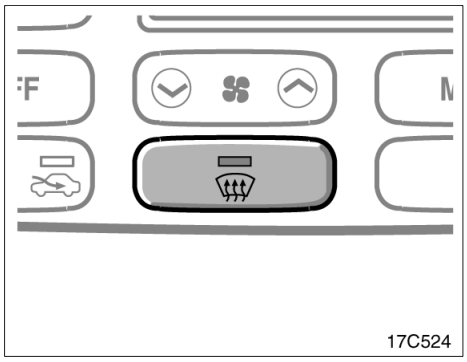

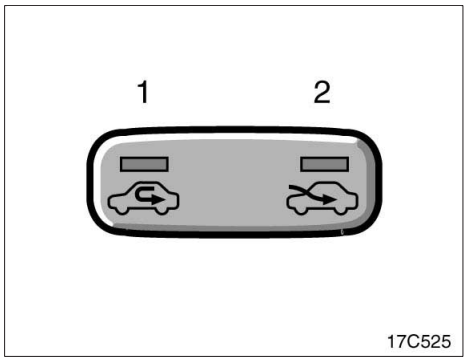

Luftström till vindrutan

När du trycker på den här tangenten kommer luften huvudsakligen ur ventilerna på instrumentpanelen.

Tryck på samma tangent igen för att återgå till det senaste inställda luftflödesläget.

Tryck på vindrutetangenten för att koppla in den defrosterlänkade luftkonditioneringen. “A/C”–tangenten tänds när luftflödestangenten är inställd på återcirkulering oavsett om “A/C”–tangenten är intryckt eller ej. Vindrutan får snabbare fri sikt på detta sätt.

Tryck på “A/C”–tangenten igen för att stänga av själva luftkonditioneringen.

När “A/C”–tangenten inte är intryckt stängs luftkonditioneringen av om en annan luftflödestangent trycks in.

Se bilden under “A/C”–knappen för mer information om luftflödesinställningen.

Cirkulationsväljare

Tryck på tangenten för att välja friskluft eller återcirkulation. En indikeringslampa tänds för att visa vilka luftventiler som valts.

1. **Återcirkulation—**Återcirkulerar luften inne i kupén.
2. **Friskluft—**Luft utifrån går in i systemet.

“A/C”–tangent

Tryck på “A/C”–tangenten för att starta luftkonditioneringen. “A/C”–tangenten tänds. Tryck på tangenten igen för att stänga av luftkonditioneringen.

Om indikeringslampan i “A/C”–tangenten blinkar är det något fel i luftkonditioneringssystemet och luftkonditioneringen stängs av automatiskt. Tag kontakt med en Toyota–återförsäljare om detta skulle inträffa.

Name:L/C100(SW)60987E

—Inställning av luftventilerna

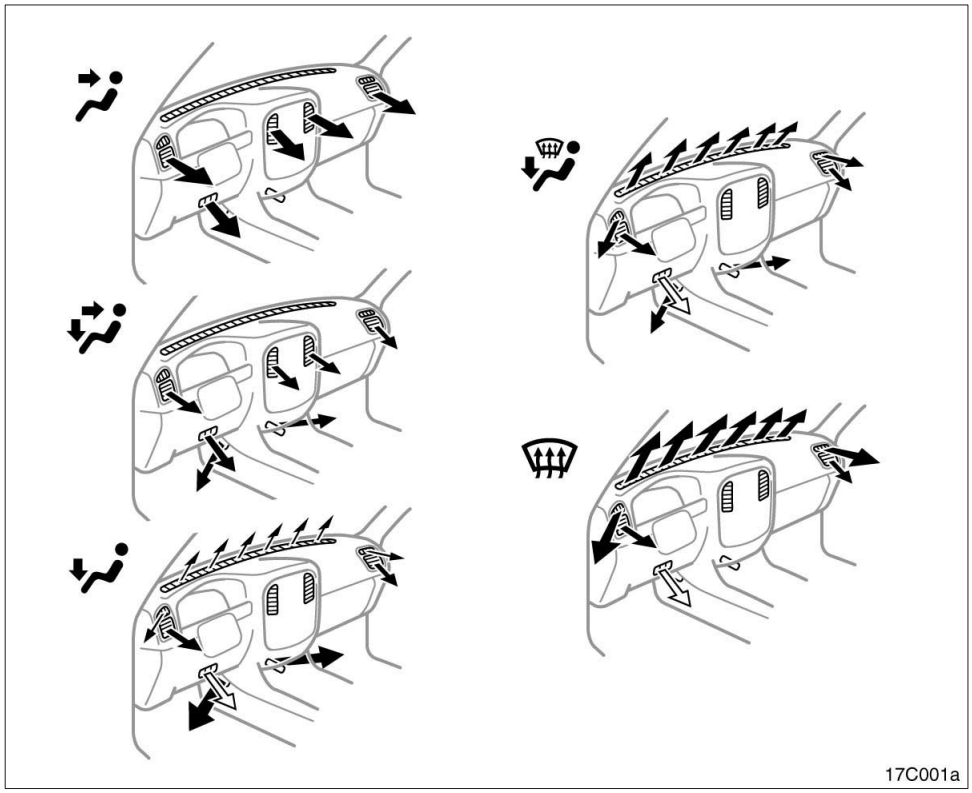

⇨ Se “Ventiler på instrumentpanelen” i detta kapitel.

▶Typ 2

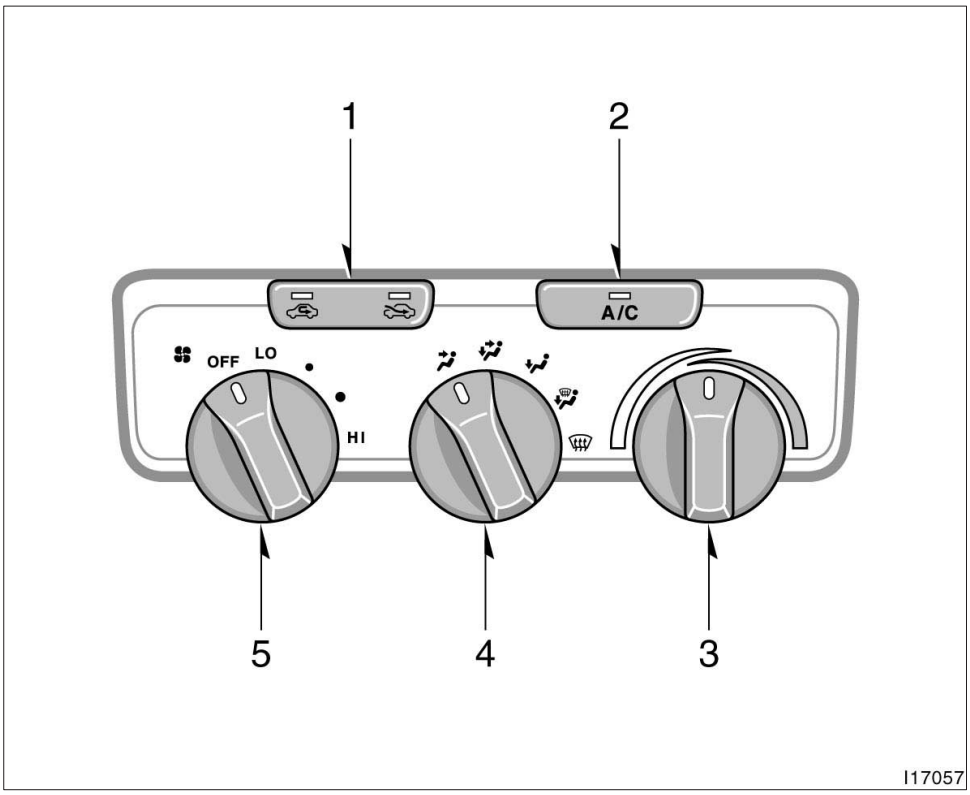

1. Cirkulationsväljare
2. “A/C”–tangent (på vissa modeller)
3. Temperaturväljare
4. Luftflödesväljare
5. Fläkthastighetsreglage

Fläkthastighetsreglage

Vrid på ratten för att ändra fläkthastigheten—åt höger för att öka och åt vänster för att minska hastigheten.

Temperaturväljare

Vrid ratten för att justera temperaturen—åt höger för högre och åt vänster för lägre temperatur.

Endast typ 2—Vrid ratten till önskad temperatur, om systemet är i automatdrift.

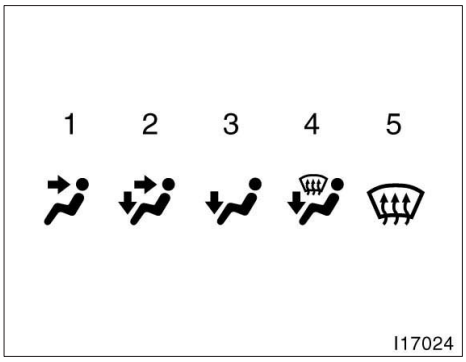

Luftflödesväljare

Du kan välja genom vilka ventiler luften skall ledas in i kupén. Vrid på ratten till önskad symbol.

Endast typ 2—I automatläge behöver du inte justera luftflödet, om du inte vill att luften skall komma från annat håll.

1. **Instrumentpanel—**Luften kommer huvudsakligen ut ur luftventilerna i instrumentpanelen.
2. **Två nivåer—**Luften kommer både ur luftventilerna vid golvet och i instrumentpanelen.
3. **Golv—**Luften kommer huvudsakligen ur luftventilerna vid golvet.

   Vi rekommenderar att de nedre luftventilerna stängs. Mer information finns i “Inställningar av ventilväljaren” nedan.
4. **Golv/vindruta—**Luften kommer främst ut ur luftventilerna vid golvet och vid vindrutan.

   Vi rekommenderar att de nedre luftventilerna stängs. Mer information finns i “Inställningar av ventilväljaren” nedan.
5. **Vindruta—**Luften kommer främst ut ur luftventilerna på instrumentpanelen.

   Vi rekommenderar att de nedre luftventilerna stängs. Mer information finns i “Inställningar av ventilväljaren” nedan.

Ytterligare information finns i avsnittet “Luftflödesväljare” nedan.

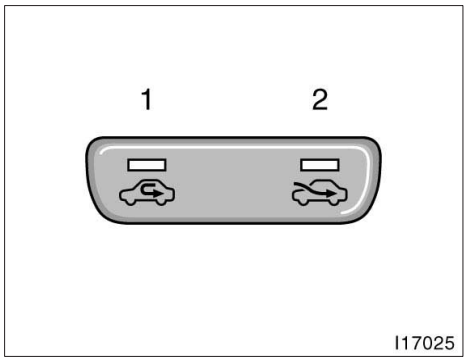

Cirkulationsväljare

Tryck på tangenten för att välja friskluft eller återcirkulation. En indikeringslampa tänds för att visa vilka luftventiler som valts.

1. **Återcirkulation—**Återcirkulerar luften inne i kupén.
2. **Friskluft—**Luft utifrån går in i systemet.

“A/C”–tangent

Tryck på “A/C”–tangenten för att starta luftkonditioneringen. “A/C”–tangenten tänds. Tryck på tangenten igen för att stänga av luftkonditioneringen.

Om indikeringslampan i “A/C”–tangenten blinkar är det något fel i luftkonditioneringssystemet och luftkonditioneringen stängs av automatiskt. Tag kontakt med en Toyota–återförsäljare om detta skulle inträffa.

—Inställning av luftventilerna

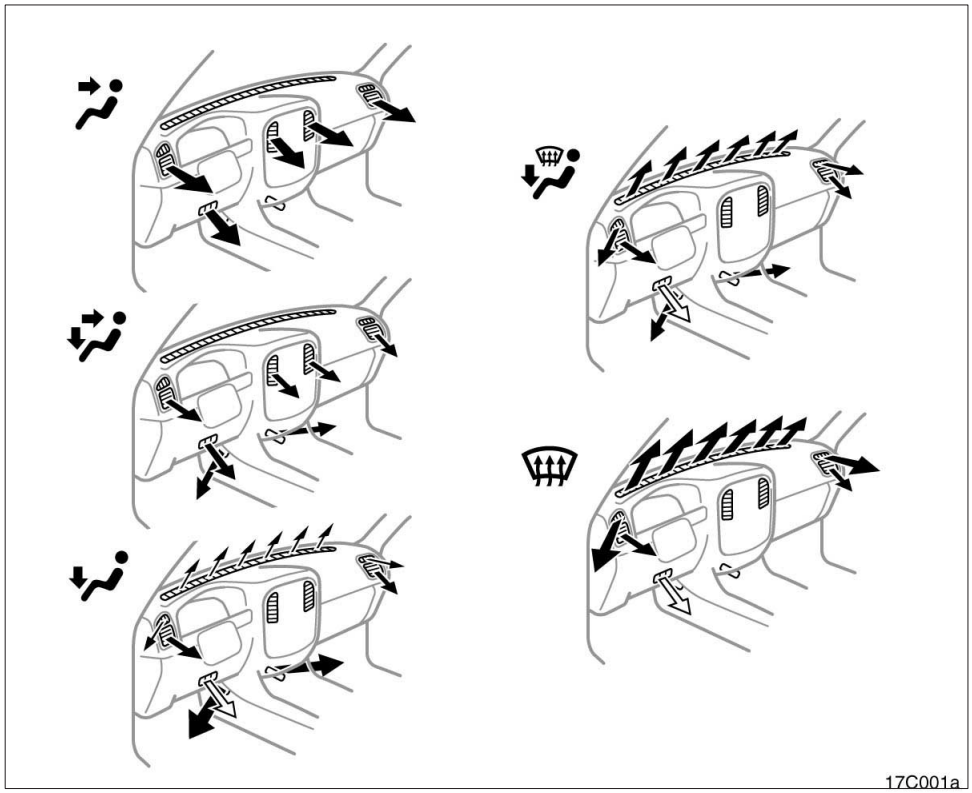

⇨ Se “Ventiler på instrumentpanelen” i detta kapitel.

—Tips för användning

- För att snabbt få kallare luft inne i bilen om den har stått parkerad i starkt solsken bör du köra de första minuterna med fönstren helt öppna. När den värsta hettan vädrats ut kan du stänga fönstren så att luftkonditioneringen kan kyla kupén snabbare.
- Kontrollera att luftintagen framför vindrutan är fria från skräp, löv, snö etc.
- Rikta inte kall luft mot vindrutan vid fuktigt väder. Vindrutan kan imma igen på grund av temperaturskillnaden mellan luften på vindrutans in– och utsidor.
- Håll området under framstolarna fritt så att luften kan cirkulera fritt i bilen.
- Om det är kallt bör du börja med att köra fläkten med högsta hastighet under någon minut för att snabbare få bort snö och fukt från luftintag och luftkanaler. Detta kan minska imbildningen på rutorna.
- Håll samtliga fönster stängda när du kör på dammiga vägar. Om damm som rörs upp av bilen ändå sugs in i kupén rekommenderar vi att du ställer cirkulationsväljaren på Friskluft och fläktomkopplaren i valfritt läge, utom “OFF”.
- Om du kör bakom en annan bil på dammig väg eller om det är blåsigt och dammigt ute rekommenderar vi att du tillfälligt ställer cirkulationsväljaren på Återcirkulation. Luftintagen stängs då så att luft och damm på utsidan inte kommer in i kupén.

Uppvärmning

För bästa resultat ställs reglagen så här:
Typ 1—

Fläkthastighetsreglage—“AUTO”
Temperatur— Ställ in önskad temperatur
Luftintag—FRESH (luft utifrån)
Luftflöde—“AUTO”
Nedre luftventil—Stängd
Luftkonditionering—Avstängd

Typ 2—

Fläkthastighet—Valfri utom “OFF”
Temperatur— Mot **varmt** (rött område)
Luftintag—FRESH (luft utifrån)
Luftflöde—Golv
Nedre luftventil—Stängd
Luftkonditionering—Avstängd

- Välj återcirkulation under de första minuterna för snabbast möjliga uppvärmning av luften i kupén. Ställ om till friskluft utifrån när det börjar bli varmt i bilen för att förhindra imbildning på rutorna.
- Tryck på “A/C”–tangenten för avfuktning i samband med uppvärmning.
- Rikta luftströmmen genom golv–/vindruteventilerna för att värma upp kupén samtidigt med borttagning av imma eller frost från vindrutan.

Luftkonditionering

För bästa resultat ställs reglagen så här:
Typ 1—

Fläkthastighetsreglage—“AUTO”
Temperatur— Ställ in önskad temperatur
Luftintag—FRESH (luft utifrån)
Luftflöde—“AUTO”

Typ 2—

Fläkthastighet—Valfri utom “OFF”
Temperatur— Mot **kallt** (blått område)
Luftintag—FRESH(luft utifrån)
Luftflöde—Instrumentpanel
Luftkonditionering—På

- Välj återcirkulation för snabbare nedkylning av luften i kupén under ett par minuter.

Ventilation

För bästa resultat ställs reglagen så här:
Typ 1—

Fläkt hastighet—“AUTO”
Temperatur— Ställ in önskad temperatur
Luftintag—Friskluft (luft utifrån)
Luftflöde—“AUTO”
Luftkonditionering—Avstängd

Typ 2—

Fläkthastighet—Valfri utom “OFF”
Temperatur— Mot **kallt** (blått område)
Luftintag—Friskluft (luft utifrån)
Luftflöde—Instrumentpanel
Luftkonditionering—Avstängd

Imma på vindrutan

Vindrutans insida

För bästa resultat ställs reglagen så här:
Typ 1—

Fläkt hastighet—“AUTO”
Temperatur— Mot hög temperatur för uppvärmning; låg temperatur för kylning
Luftintag—Friskluft (luft utifrån)
Luftflöde—Vindruta
Nedre luftventil—Stängd

Typ 2—

Fläkthastighet—Valfri utom “OFF”
Temperatur— Mot **varmt** (rött sken) för uppvärmning eller mot **kallt** (blått område) för kylning
Luftintag—Friskluft (luft utifrån)
Luftflöde—Vindruta
Nedre luftventil—Stängd
Luftkonditionering—På

- Rikta inte kalluft mot vindrutan om det är fuktigt ute. Vindrutan kan imma igen på grund av temperaturskillnaden mellan vindrutans ut– och insida.

Frost på vindrutan

Vindrutans utsida

För bästa resultat ställs reglagen så här:
Typ 1—

Fläkt hastighet—“AUTO”
Temperatur—Mot hög temperatur
Luftintag—Friskluft (luft utifrån)
Luftflöde—Vindruta
Nedre luftventil—Stängd
Luftkonditionering—Avstängd

Typ 2—

Fläkthastighet—Valfri utom “OFF”
Temperatur— Mot **varmt** (rött område)
Luftintag—Friskluft (luft utifrån)
Luftflöde—Vindruta
Nedre luftventil—Stängd
Luftkonditionering—Avstängd

- Välj inställningen golv/vindruta för att värma upp kupén och samtidigt avfrosta vindrutan.

—Luftventiler på instrumentpanelen

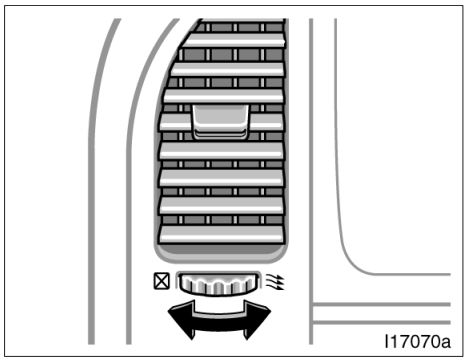

Mittenventiler

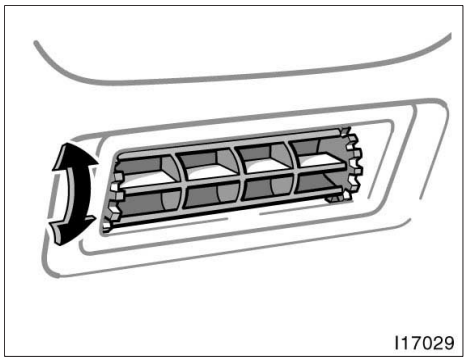

Nedre luftventil

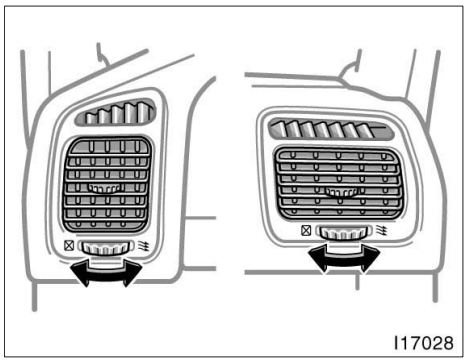

Sidoventiler

Kontrollera inställningen av luftventilerna om luftflödet inne i kupén är dåligt. Bilden visar hur du öppnar och stänger luftventilerna.

För borttagning av frost eller imma rekommenderar vi att du stänger den nedre luftventilen när du använder lägena “Golv” eller “Golv/Vindruta”.

Uppvärmning bak

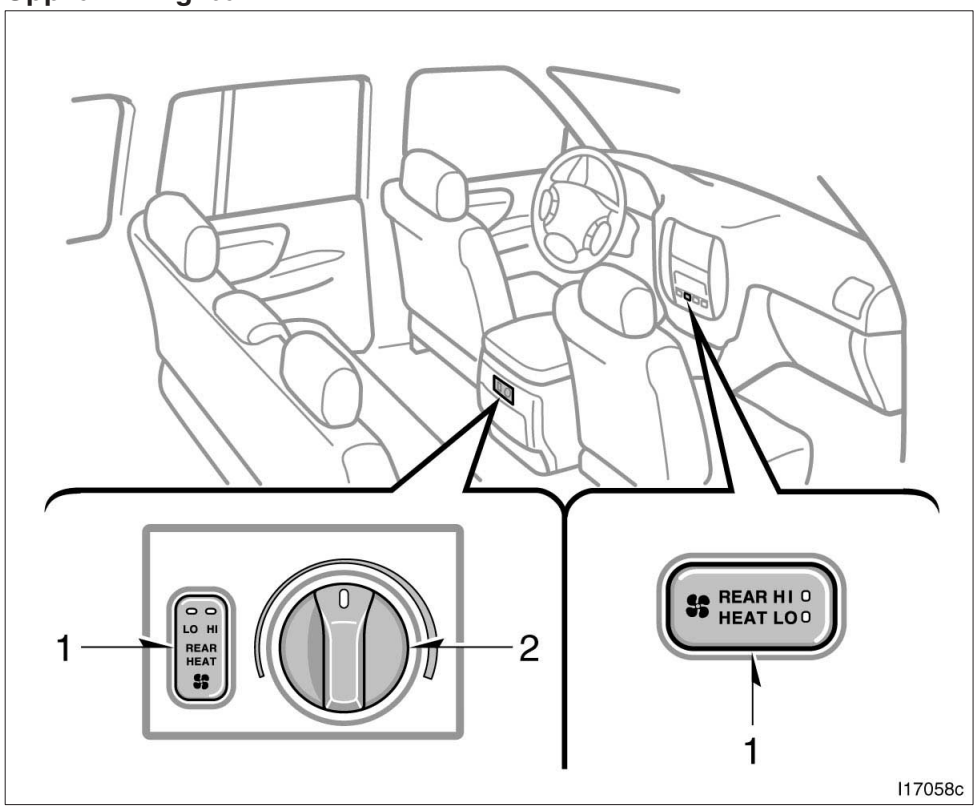

1. Fläkthastighetsreglage
   Tangenten används för att starta eller stänga av det bakre uppvärmningssystemet och för att justera fläkthastigheten.

   Med en tryckning på tangenten ställs fläkten i “LO”–läge och två tryckningar ställer in fläkten i “HI”–läge.
2. Temperaturväljare
   Vrid ratten för att justera temperaturen—åt höger för varmare och åt vänster för kallare.

Luftkonditionering, bak—
—Reglage

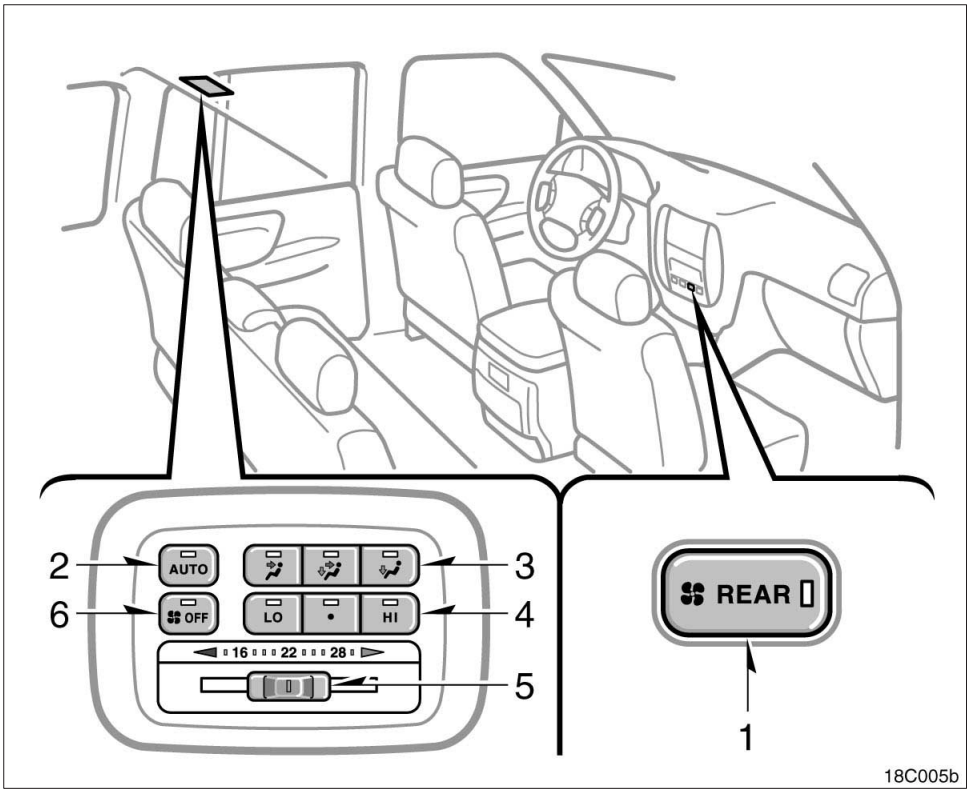

1. Till/från–tangent för luftkonditionering, bak
2. “AUTO”
3. Luftflödesväljare
4. Fläkthastighetsreglage
5. Temperaturväljare
6. “OFF” (avstängning)

Till/från–tangent för luftkonditionering, bak

Tryck på “REAR”–tangenten för att sätta på luftkonditioneringen. Tryck på tangenten igen för att stänga av luftkonditioneringen.

“AUTO”

Tryck på “AUTO”–tangenten för att få automatisk luftkonditionering i bak. En indikeringslampa visar att du har valt automatdrift.

I automatiskt läge väljer systemet den bästa kombinationen av fläkthastighet och luftflöde enligt vald temperatur.

Du kan också använda manuella reglage om du vill välja dina egna inställningar.

Tryck på “OFF”–tangenten för att stänga av den automatiska funktionen.

Fläkthastighetsreglage

Tryck på tangenterna för att ställa in fläkthastigheten.

I automatläge behöver du inte justera fläkthastigheten, om du inte vill ha en annan hastighet.

Temperaturväljare

Vrid spaken för att justera temperaturen—åt höger för varmare och åt vänster för kallare.

“OFF” (avstängning)

Tryck på tangenten för att stänga av luftkonditioneringen bak.

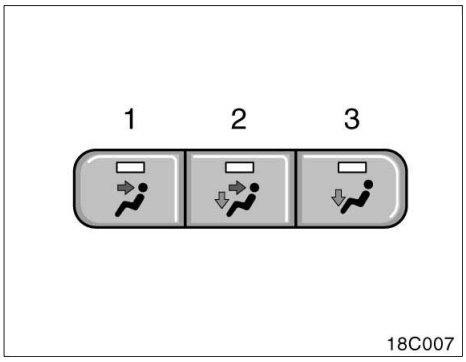

Luftflödesväljare

Tryck på någon av knapparna för att välja genom vilka luftventiler luften skall ledas. En indikeringslampa visar vilka luftventiler som valts.

I automatläge behöver du inte justera luftflödet, om du inte vill att luften skall komma från annat håll.

1. **Instrumentpanel—**Luften kommer huvudsakligen ur ventilerna på instrumentpanelen.
2. **Två nivåer—**Luften kommer både ur luftventilerna vid golvet och i taket.
3. **Golv—**Luften kommer huvudsakligen ur luftventilerna vid golvet.

Luft som är varmare än luften i kupén kommer inte ut genom takventilerna.

Luft som är svalare än luften i kupén kommer inte ut genom golvventilerna.

—Inställning av luftventilerna

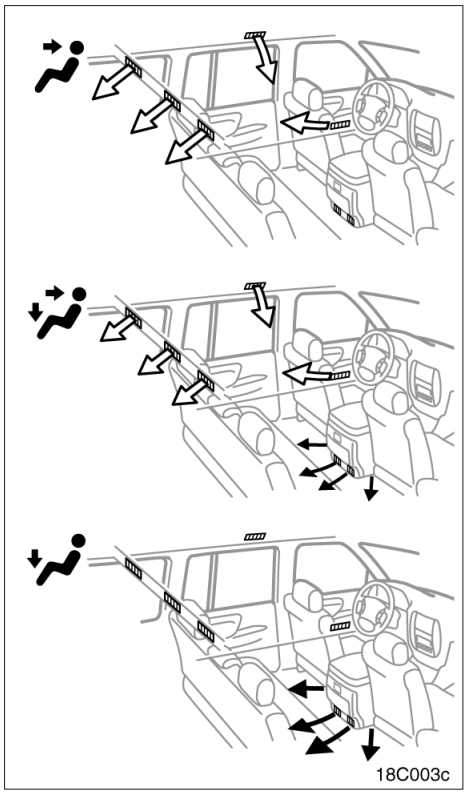

Varmluft
Kall luft

Snabbtomgång

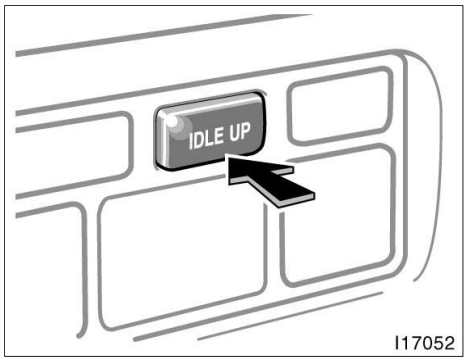

Vänsterstyrda bilar

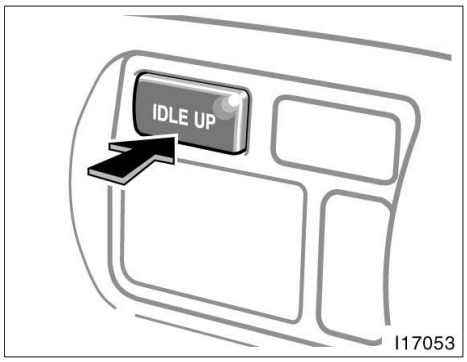

Högerstyrda bilar

Tryck på strömställaren för att öka motorvarvtalet. Tryck på strömställaren en gång till för att återgå till normal tomgång.

Använd denna strömställare för att öka uppvärmningen i sträng kyla när bilen står still.

Om inte funktionen för snabbtomgång stängs av kommer motorn alltid att gå med snabb tomgång när du startar.

Strömbrytare för snabbvärme

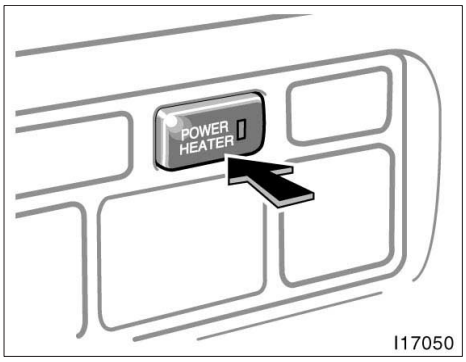

Vänsterstyrda bilar

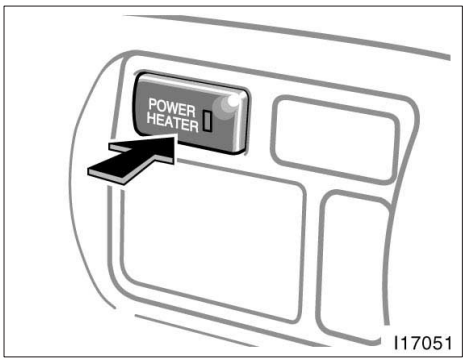

Högerstyrda bilar

Starta kupévärmaren genom att trycka på strömbrytaren som bilden visar. Tryck en gång till på strömbrytaren för att stänga av.

Använd denna funktion för att justera värmeeffekten i stark kyla.

Om inte funktionen för snabbtomgång stängs av kommer motorn alltid att gå med snabb tomgång när du startar.

Del 1–9
INSTRUMENT OCH MANÖVERORGAN

Övrig utrustning

- Klocka 228
- Utetermometer 228
- Cigarettändare och askkopp 229
- Strömuttag 230
- Avstängning av vältningssensorns funktion för sidoskyddsgardinerna 231
- Bakre förvaringsfack 232
- Handskfack 233
- Kylbox 233
- Tillbehörsfack 234
- Burkhållare 237
- Lastsäkringsringar 239
- Insynsskydd 239
- Elektrisk vinsch 241
- Säkerhetskrok 260
- Golvmatta 261
- Rockhängare 262

Klocka

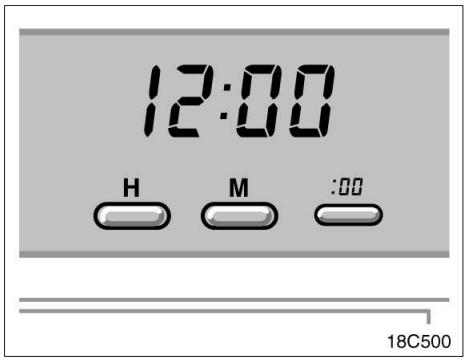

Tidvisningen sker digitalt.

Tändningen måste vara i “ACC”– eller “ON”–läge.

Ställ in rätt timme: Tryck på “H”–knappen. För att ställa om minutvisningen: Tryck på “M”–knappen.

För snabb inställning på hel timme, tryck på “:00”–knappen.

Till exempel, om “:00”–knappen trycks ned när klockan är mellan 1:01 och 1:29 ändras tiden till 1:00. Om klockan är mellan 1:30 och 1:59 ändras tiden till 2:00.

Om strömförsörjningen bryts kommer klockan att automatiskt ställas på 1:00 när strömmen återkommer.

När instrumentbelysningen är tänd lyser klockans siffror något svagare.

Utetermometer

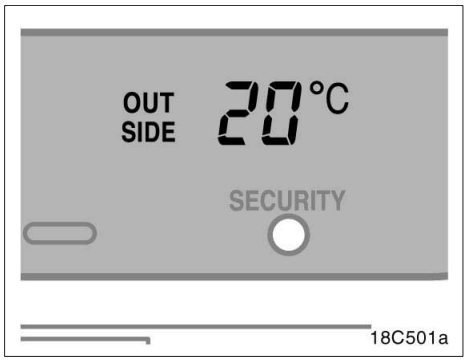

Termometern visat yttertemperaturen.

Tändningen måste vara i “ON”–läge.

Termometern visar temperaturer från –30°C till +50°C.

Cigarettändare och askkopp

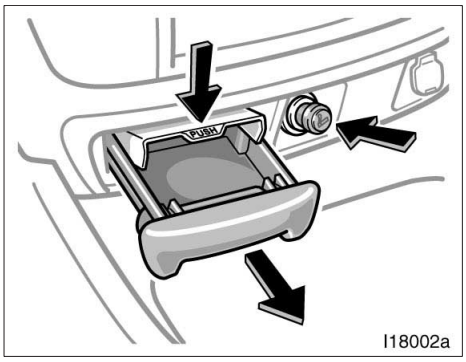

Typ A

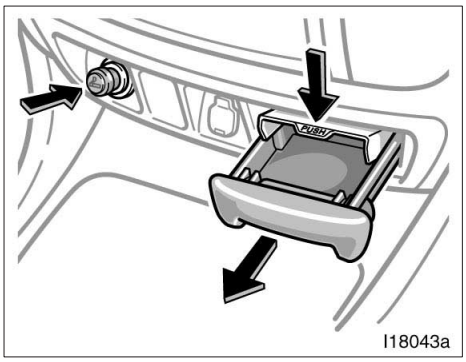

Typ B

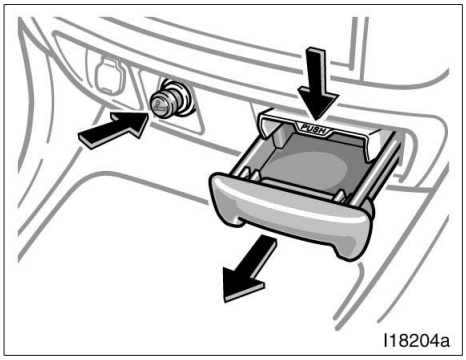

Typ C

CIGARETTÄNDARE

Tryck in cigarettändaren för att värma upp den. Den skjuts ut automatiskt när den är klar för användning.

Startnyckeln måste stå i “ACC”–läge om motorn är avstängd.

Håll inte fast cigarettändaren i intryckt läge.

Köp endast original Toyota–tändare eller likvärdig om du måste köpa en ny.

ASKKOPP

Drag ut askkoppen när den skall användas.

Släck cigaretten noga i askkoppen när du rökt färdigt så att inte eventuella gamla cigarettfimpar tar eld. Skjut in askkoppen helt efter användning.

Askkoppen tas loss genom att man trycker ner fjäderplattan och drar ut askkoppen.

⚠ VARNING

Skjut alltid in askkoppen helt efter användning för att minimera skaderisken vid en olycka eller ett häftigt stopp.

Strömuttag

Strömuttagen är avsedda för strömtillförsel till elektriska tillbehör. Öppna eluttaget som på bilden när det skall användas.

Tändningen måste vara i “ACC”– eller “ON”–läge för att möjliggöra strömtillförsel.

OBSERVERA

- ***Undvik avbrända säkringar genom att inte använda mer ström än bilens totala kapacitet på 12V/120W (samtliga strömuttag).***
- ***Använd inte strömuttagen längre än nödvändigt när motorn inte är i gång för att undvika urladdning av batteriet.***
- ***Stäng locken till strömuttagen när de inte används. Om något främmande föremål eller någon vätska kommer in i strömuttagen kan det orsaka elavbrott eller kortslutning.***

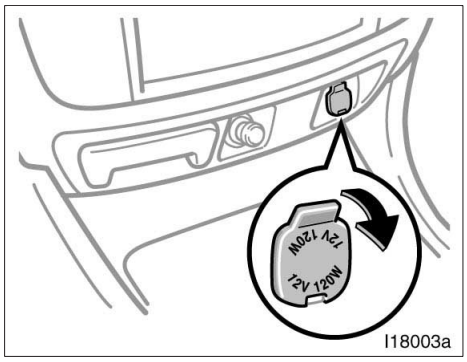

Instrumentpanel (typ A)

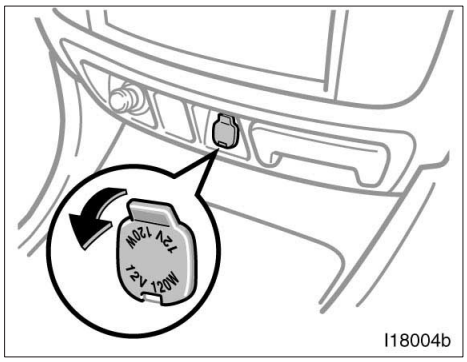

Instrumentpanel (typ B)

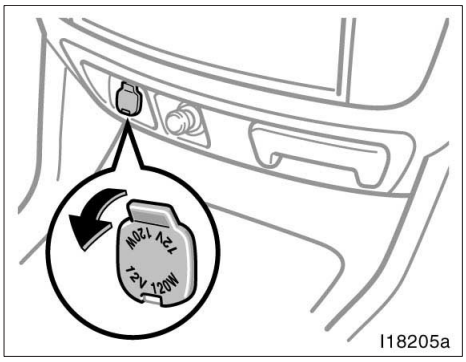

Instrumentpanel (typ C)

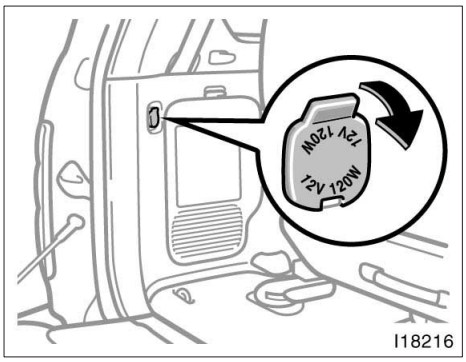

Bagageutrymmet

Avstängning av vältningssensorns funktion för sidoskyddsgardinerna

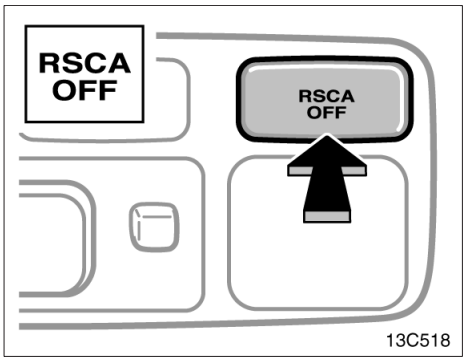

Avstängningstangenten för vältningssensorfunktionen för sidoskyddgardinerna kan koppla bort sidoskyddsgardinerna och bältessträckarna i fram om bilen skulle välta. Tangenten skall endast användas om det inte är önskvärt att sidoskyddsgardinerna utlöses (t.ex. under körning i mycket svår terräng).

När du trycker på avstängningstangenten för vältningsfunktionen för sidoskyddsgardinerna under några sekunder medan tändningen är påslagen tänds indikeringslampan varpå vältningssensorfunktionen kopplas bort. När du trycker på tangenten igen släcks lampan och vältningssensorfunktionen kopplas in.

Vid en kraftig stöt i sidan utlöses sidoskyddsgardinerna på den utsatta sidan, även om vältningssensorfunktionen är avstängd.

Om startnyckeln vrids till läge “ACC” eller “LOCK” medan vältningssensorfunktionen är avstängd, och startnyckeln därefter vrids till läge “ON” kommer vältningssensorfunktionen att kopplas in automatiskt.

Se även “Bältessträckare” på sid 67 eller “Sidokrockkuddar och sidoskyddsgardiner med vältningssensor” på sid 79.

⚠ VARNING

- **Kontrollera att indikeringslampan för avstängning av sensorfunktionen för sidoskyddsgardinerna inte lyser.**
- **När tangenten för avstängning av sidoskyddsgardinernas sensorfunktion är inkopplad (och indikeringslampan för avstängning av sensorfunktionen för sidoskyddsgardinerna lyser) kommer varken sidoskyddsgardinerna eller bältessträckarna att aktiveras om bilen välter. Att stänga av sidoskyddsgardinerna kan minska det skydd för passagerarna som bilens säkerhetssystem bidrar till och öka sannolikheten av livshotande eller allvarliga skador.**

Bakre förvaringsfack

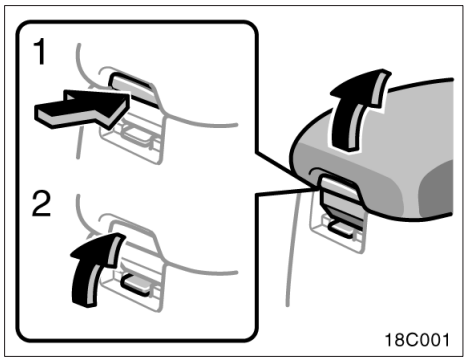

Öppna facket som bilden visar.

1. Övre facket
2. Nedre facket

Handskfack

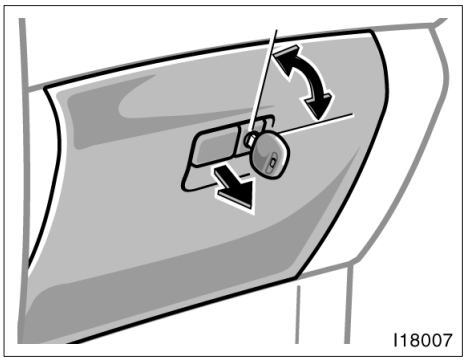

Så här öppnar och stänger du handskfacket.

Öppna: Drag i handtaget.

När instrumentbelysningen är tänd så tänds belysningen i handskfacket när luckan öppnas.

Låsa: Sätt i huvudnyckeln och vrid den medurs.

⚠ VARNING

Handskfacket skall alltid vara stängt under färd för att minimera skaderisken vid en olycka eller ett häftigt stopp.

Kylbox

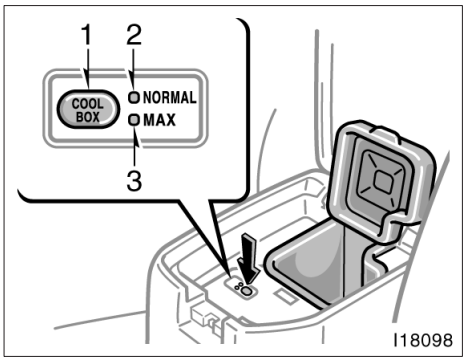

På vissa modeller är förvaringsfacket i bakre konsolen försedd med en kylbox. Tryck på "COOL BOX" för att slå på eller stänga av kylboxen. Indikeringen "NORMAL" eller "MAX" visar normal eller maximal kylning. När indikeringslamporna inte lyser är kylboxen avstängd.

1. "COOL BOX"–tangent
2. "Normal
3. "Maximal

⚠ VARNING

Kylboxen och förvaringsfacket i bakre konsolen skall alltid vara stängda under färd. Då minskar risken för skador vid en eventuell olycka eller häftigt inbromsning.

Förvaringsfack—

Öppna förvaringsfacken enligt följande bilder.

⚠ VARNING

Förvaringsfack skall vara stängda under färd för att minimera skaderisken vid en olycka eller ett häftigt stopp.

OBSERVERA

Förvaringsfack i taket—Sommartid kan det bli mycket varmt inne i bilen. Lämna aldrig något brännbart eller deformerbart i dessa fack, t.ex. cigarettändare eller glasögon.

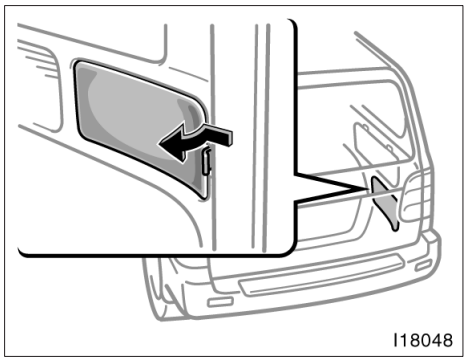

Typ A (bagageutrymmet)

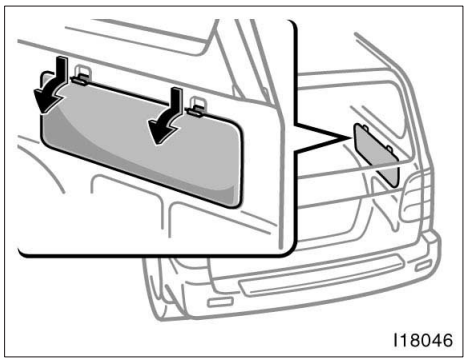

Typ B (bagageutrymmet)

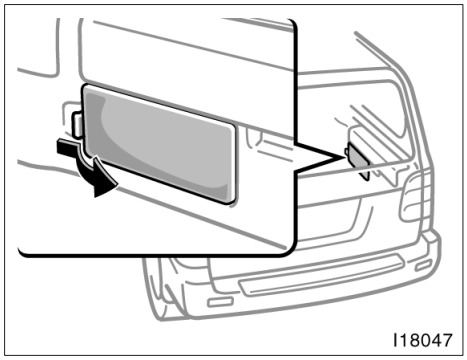

Typ C (bagageutrymmet)

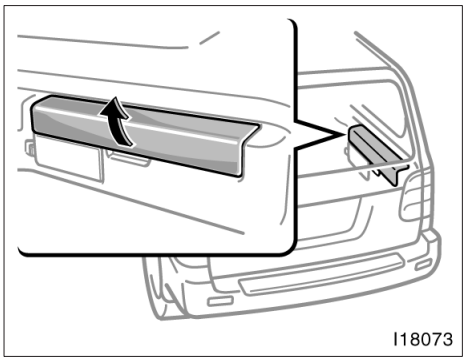

Typ D (bagageutrymmet)

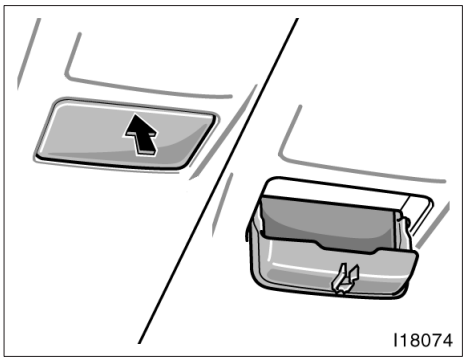

Typ G (taket i framsätet)

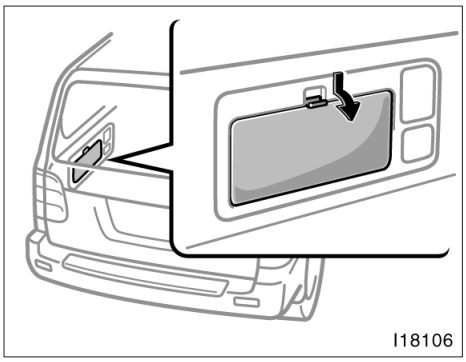

Typ E (bagageutrymmet)

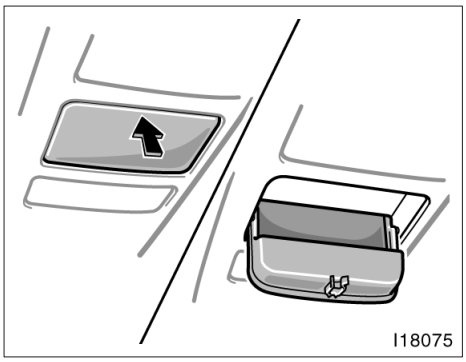

Typ H (taket i framsätet)

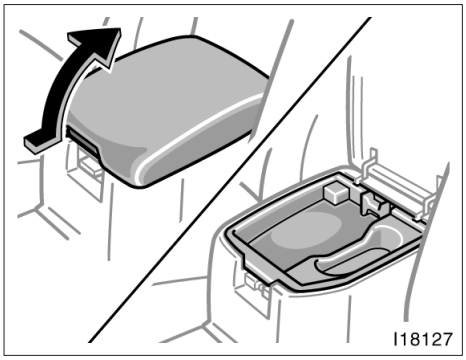

Typ F (bakre konsolen)

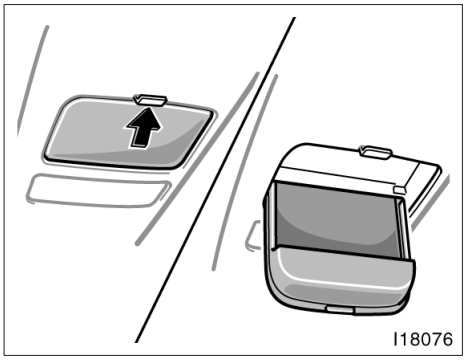

Typ I (taket i framsätet)

—Hållare för förstahjälpen

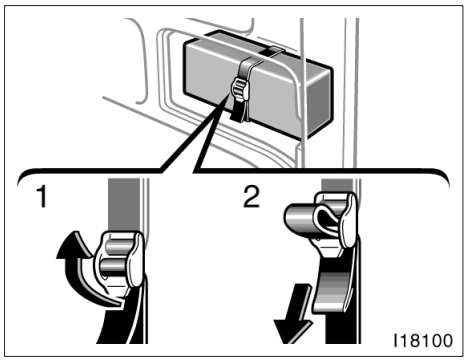

Typ A förvaringsfack

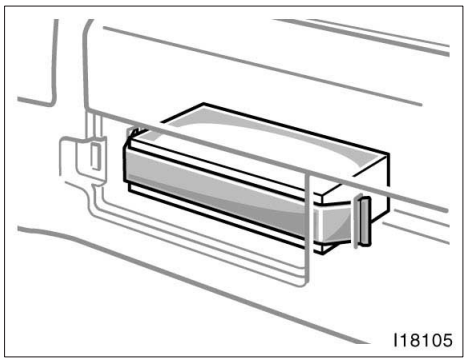

Typ C förvaringsfack

Förvaringsfack av typ A and B har ett spännband för en förbandslåda.

Även om en förbandslåda inte ingår i standardutrustningen är detta en lämplig plats att förvara en sådan.

Typ A—

Håll fast en förbandslåda med spännbandet

1. Lossa: Drag spännet framåt.
2. Drag åt: Drag i remmen.

Typ C—

Håll fast en förbandslåda med spännbandet.

Kontrollera att förbandslådan sitter fast ordentligt.

—Hållare för varningstriangel

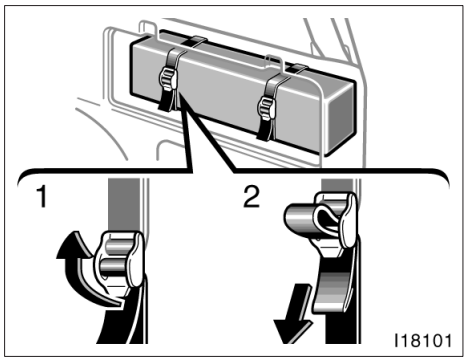

Typ A förvaringsfack

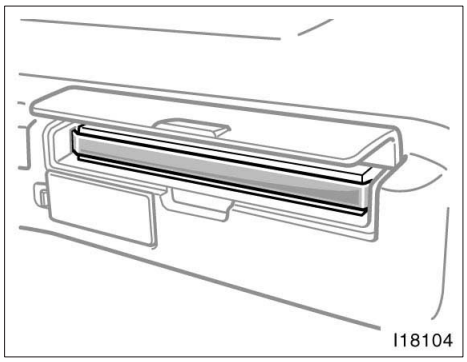

Typ D förvaringsfack

Förvaringsfack av typ B och D har ett spännband för en varningstriangel.

Håll fast en varningstriangel med spännbanden.

Typ B—

Håll fast en varningstriangel med spännbanden.

1. Lossa: Drag spännet framåt.
2. Drag åt: Drag i remmen.

Typ D—

Håll fast en varningstriangel med spännbanden.

Kontrollera att varningstriangeln förvaras på säkert sätt.

Burkhållare

Burkhållaren är avsedd för säker förvaring av läskburkar eller muggar. Öppna burkhållarna enligt följande bilder.

⚠ VARNING

- **Placera aldrig något annat än koppar, läskburkar eller muggar i hållaren. Det finns risk att något kastas ut och orsakar personskador vid häftig inbromsning eller vid en eventuell olycka.**
- **Burkhållaren skall alltid vara inskjuten när den inte används för att minimera skaderisken vid en olycka eller ett häftigt stopp.**
- **I bil med burkhållare av typ B skall du kontrollera att de sitter riktigt fast.**

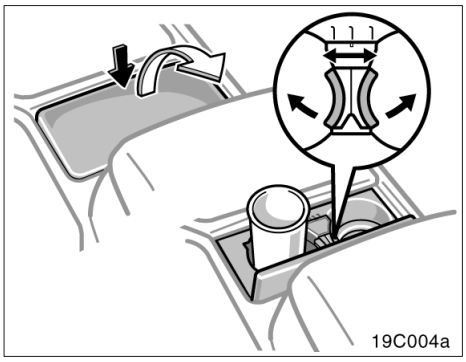

För framsätet (typ A)

Burkhållaren kan justeras för olika storlek på koppar, burkar och muggar genom att ändra läget på hållaren i mitten.

Om du tar bort hållaren kan du istället använda burkhållaren som ett förvaringsfack.

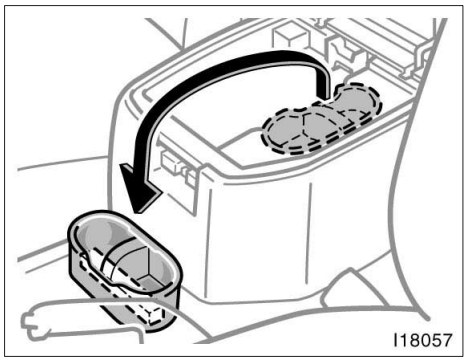

För framsätet (typ B)

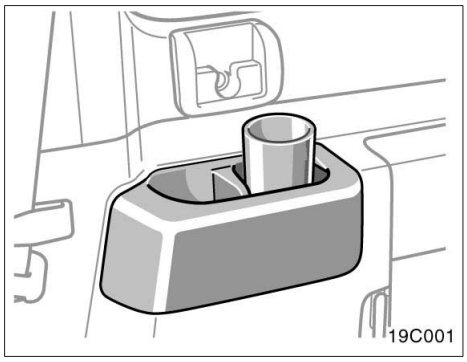

För tredje stolsraden (höger sida, typ A)

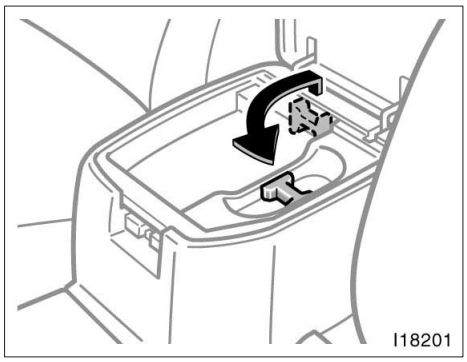

För framsätet (typ C)

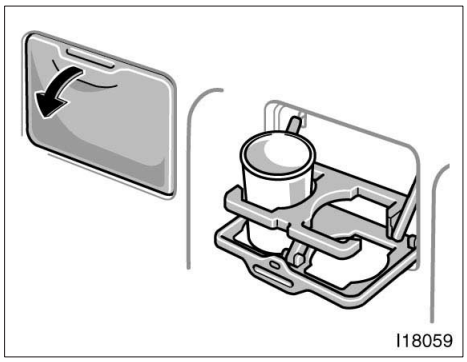

För tredje stolsraden (höger sida, typ b)

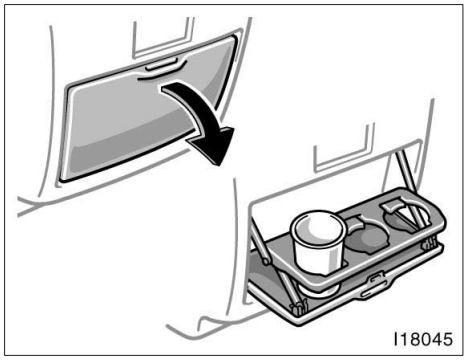

För andra stolsraden

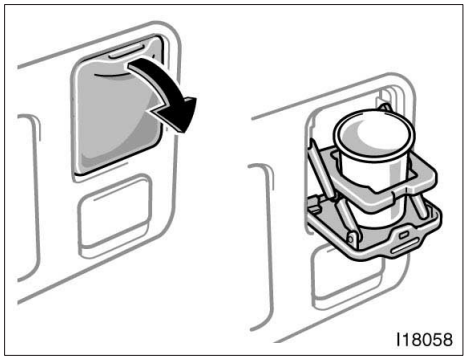

För tredje stolsraden (vänster sida)

Lastsäkringsringar

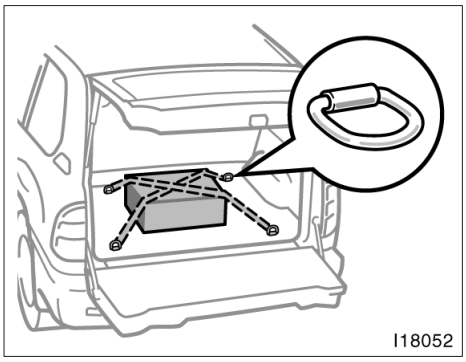

Använd lastsäkringsringarna för att binda fast last, som bilden visar.

Se “Försiktighetsåtgärder vid lastning” på sid 277 för viktiga säkerhetsåtgärder vid lastning.

OBSERVERA
Använd inte stolsfästena istället för lastsäkringsöglorna.

Insynsskydd

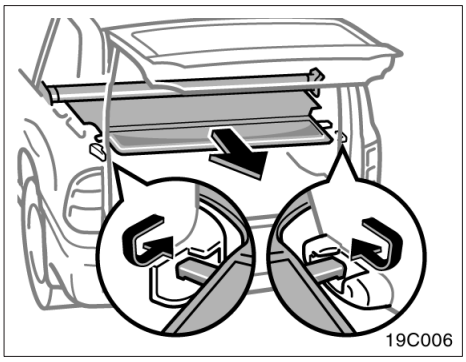

Drag ut insynsskyddet och fäst i krokarna som bilden visar.

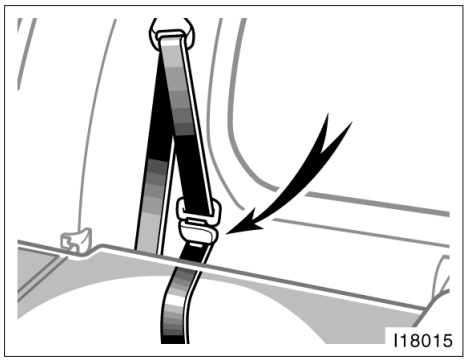

Endast bilar med bilbälten i tredje sätesrad—När du använder insynsskyddet skall du dra bilbältena i den tredje raden genom hållarna. Då undviker du att bältena trasslar in sig i kanterna på insynsskyddet. Om bältena inte dras genom hållarna utan trasslar in sig i insynsskyddet upprepade gånger kan de förlora formen, speciellt i direkt solljus.

⚠ VARNING

Bältena måste tas bort från hållarna när de skall användas.

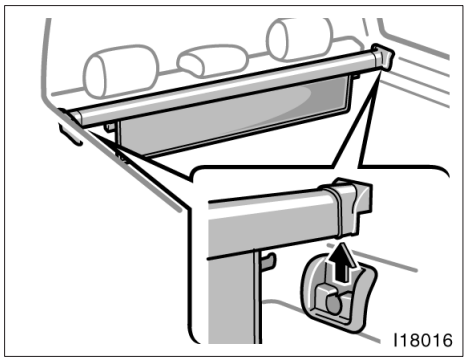

Tag bort insynsskyddet genom att lyfta upp det.

Ett borttaget insynsskydd skall förvaras på annan plats än i kupén. Passagerarna kan annars skadas vid en plötslig inbromsning eller en olycka.

Bil md tredje sätesrad—

Insynsskyddet kan inte användas om någon sitter i den tredje sätesraden. Se till att insynsskyddet tas bort.

Vid användning av insynsskyddet skall tredje sätesraden fällas ned eller tas bort. (Se även “—Hopfällning av andra sätesrad” på sid 56 eller “—Borttagning av tredje sätesrad” på sid 59.)

Elektrisk vinsch—
—Försiktighetsåtgärder

Det kan vara mycket farligt att arbeta med vinschen. Läs därför följande text innan du börjar arbetet och vidtag alla försiktighetsåtgärder.

⚠ VARNING

- **Både före och efter användning av vinschen skall du kontrollera:**

  Att vinschen inte sitter löst.

  Att det inte finns skador, slitage och rost på vajern.

  Att det inte finns sprickor, brott eller kortslutning i elkabeln från fjärrkontrollen.
- **Om vajern är deformerad, skadad eller sliten kan den ha försvagats och är då farlig att arbeta med. Om det kan bli kortslutning i elkabeln från fjärrkontrollen kan vinschen plötsligt starta utan varning. Om du upptäcker något fel i vinschen skall du inte använda den. Kontakta din Toyota återförsäljare.**
- **Använd aldrig vinschen till att lyfta eller förflytta personer eller till att hissa upp föremål.**
- **För att minska risken för en olycka när vinschen används eller vid tillkoppling av fjärrkontrollen får ingen annan än föraren stå vid vinschöppningen, vid vajern, vid kroken eller vid fjärrkontrollen. Stöd inte en hand eller fot på främre stötfångaren nära vinschöppningen. Det innebär risk för att fastna i vinschen.**
- **Om vajern är spänd, även om vinschen inte arbetar, får ingen röra vajern eller kroken.**
- **För att undvika olyckor får fjärrkontrollen bara anslutas när vinschen skall användas. Tag bort fjärrkontrollen när den inte används. Om vinschen startas av misstag genom en oavsiktlig tryckning på fjärrkontrollen kan det lätt ske en olycka. Du kan få fingrarna krossade om de dras in i vinschen.**
- **Drag åt parkeringsbromsen hårt och blockera framhjulen om du skall använda vinschen med bilen stillastående.**
- **Använd grova arbetshandskar när du handskas med vajern. Låt inte vajern glida genom händerna, det finns risk för att du skadar händerna.**
- **Om du bogserar bilen med vinschen skall du undvika att ansätta kraften plötsligt genom att gunga bilen framåt och bakåt. Det finns risk för att kroken lossnar eller att vajern går av.**
- **Under och efter användning av vinschen är motorn varm, var försiktig så att du inte bränner dig.**

När vinschen startas för första gången kan det komma lite rök från motorn. Detta är inte något fel och röken försvinner vid fortsatt användning av vinschen.

—Förberedelse för användning av vinschen

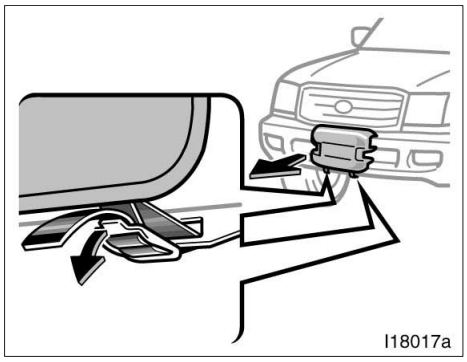

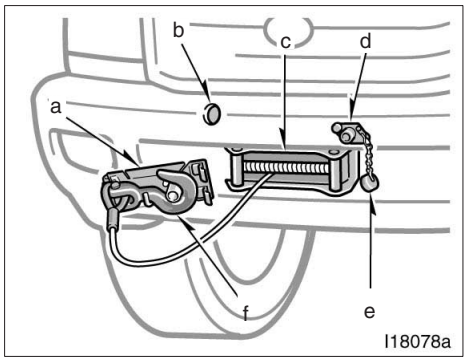

1. Lossa bandet som håller skyddet för vinschen.

Sätt tillbaka skyddet efter användning av vinschen.

a. Hållare för kroken
b: Hål för kopplingsspaken
c: Öppning för vinschen
d: Hylskontakt för fjärrkontrollen
e: Dammskydd
f: Krok

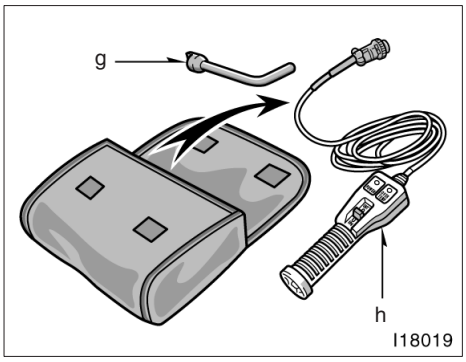

2. Tag fram kopplingsspaken och fjärrkontrollen ur väskan som finns i handskfacket.

g: Kopplingsspak
h: Fjärrkontroll

—Drag ut kroken

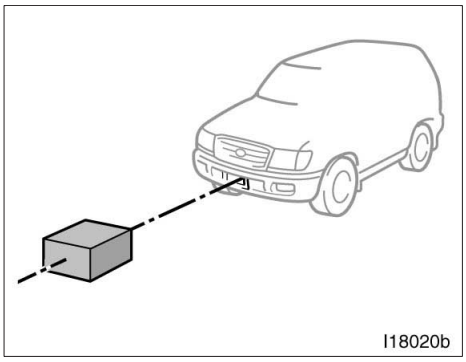

1. Parkera bilen rakt mot det som du skall dra.

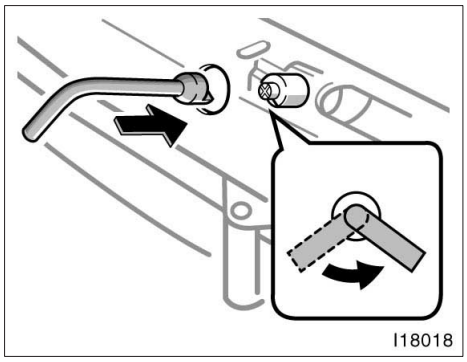

2. Sätt in kopplingspaken och vrid den från “LOCK” till “FREE”.

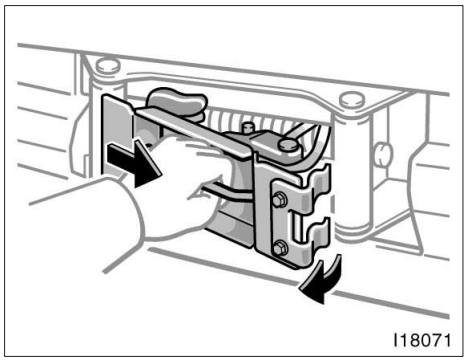

3. Tag bort krokhållaren och drag ut vajern för hand.

OBSERVERA
Kör inte vinschen när kroken fortfarande sitter i krokhållaren.

—Fjärrkontroll

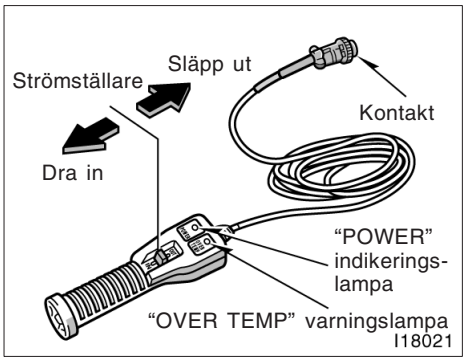

"POWER" indikeringslampa—

Lampan tänds när vinschen är klar för användning.

När fjärrkontrollen är ansluten och motorn startad tänds lampan.

Om "POWER"–lampan lyser mycket svagare än vanligt skall du avbryta och låta batteriet laddas upp innan du fortsätter.

Strömställare på fjärrkontrollen—

Denna strömställare används till att kontrollera vinschen.

Släpp ut vajern: Skjut strömställaren till "OUT".
Drag in vajern: Skjut strömställaren till "IN".

När du släpper strömställaren stannar vinschen. Observera att vajertrumman inte stannar omedelbart när du släpper strömställaren.

"OVER TEMP" varningslampa—

Denna varningslampa lyser när vinschmotorn är överhettad.

Vid tungt arbete kan det hända att "OVER TEMP"–lampan tänds och summern ger varningssignal. Avbryt då och låt vinschmotorn svalna.

OBSERVERA

- ***Utsätt inte fjärrkontrollen för hårda slag och tappa den inte.***
- ***Undvik att använda fjärrkontrollen i kraftigt regn och doppa den inte i vatten.***
- ***Vinschen kommer att skadas om du fortsätter att arbeta när varningslampan "OVER TEMP" lyser och varningssummern hörs.***
- ***Batteriet kommer att urladdas om du fortsätter att arbeta när varningslampan "POWER" lyser svagt och varningssummern hörs.***

—Körning av vinschen

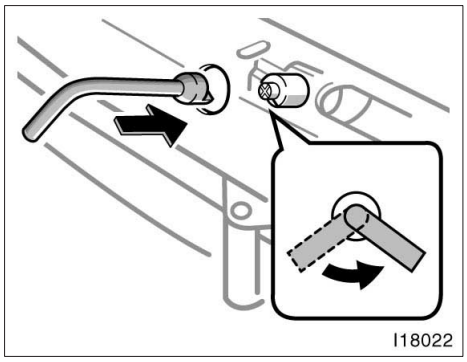

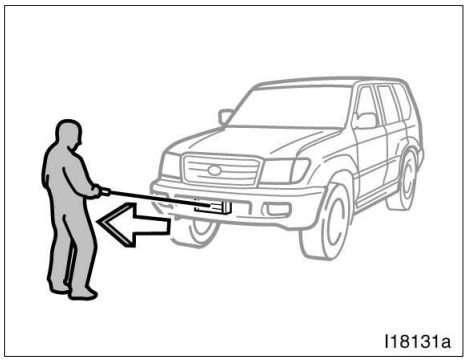

DRAG UT VAJERN (MANUELLT)

1. Vrid kopplingsspaken till “FREE”.

2. Håll i kroken och drag ut vajern.

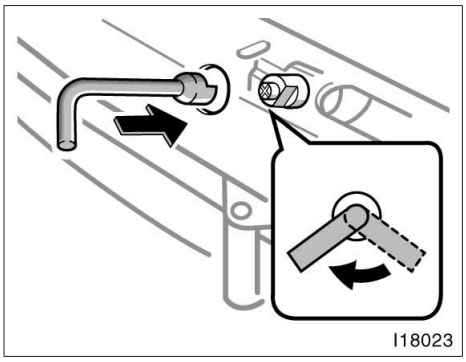

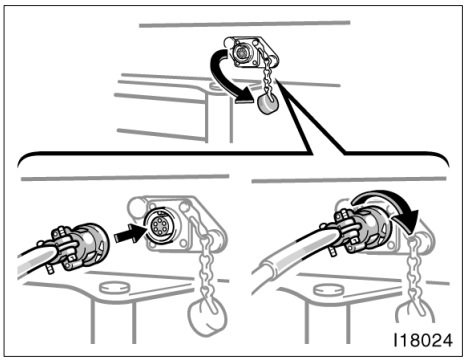

DRAG UT VAJERN (MED MOTORN)

1. **Vrid kopplingsspaken till "LOCK".**
2. **Tag av dammskyddet från hylskontakten och koppla fjärrkontrollen.**

OBSERVERA
Behandla fjärrkontrollen varsamt och utsätt den inte för vatten, lera eller kemikalier.

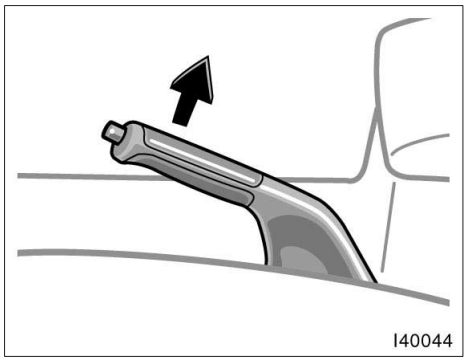

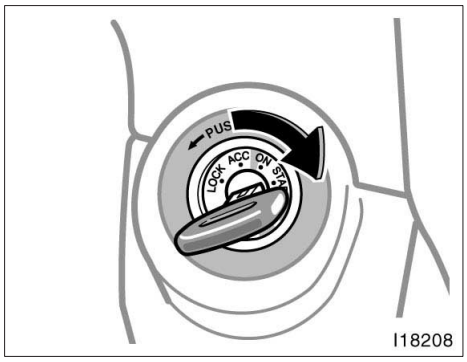

Om du skall använda vinschen med bilen stillastående skall du ställa växellådan i friläge (manuell växellåda) eller i läge "P" (automatisk växellåda) samt dra åt parkeringsbromsen hårt. Blockera sedan båda framhjulen.

3. Starta motorn och kör med förhöjt varvtal.

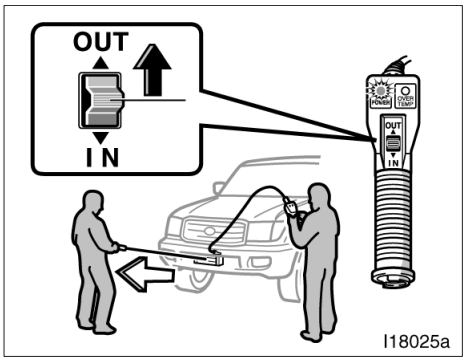

4. **Kontrollera att "POWER"–lampan tänds. Skjut sedan strömställaren på fjärrkontrollen till "OUT".**

OBSERVERA
Drag inte ut vajern helt. Lämna minst 5 varv kvar på trumman.

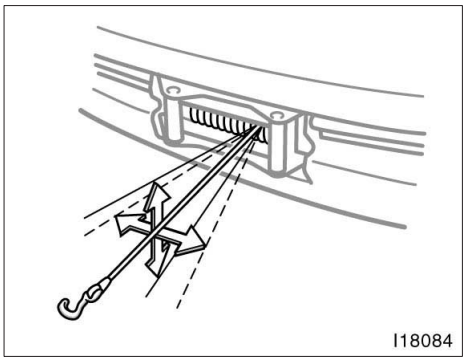

DRAGVINKEL

Vajern skall dra rakt med högst 15 graders avvikelse i sid– och höjdled från mitten av vinschöppningen.

OBSERVERA
Håll alltid vajern i rät linje med bilen. Drag aldrig något då vajern avviker mer än 15 grader åt något håll.

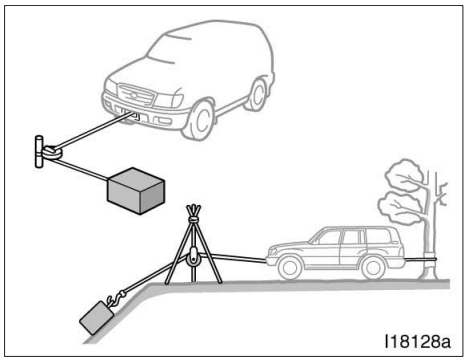

Om du måste dra något med större vinkel än 15 grader skall du använda ett brytblock. Se bilden.

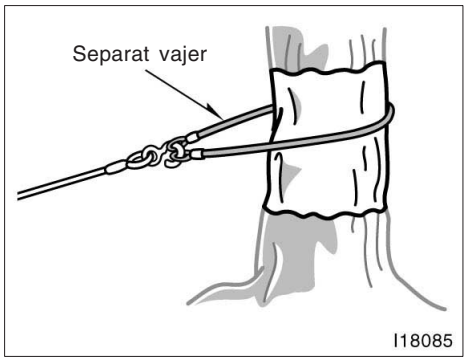

KOPPLING AV KROKEN

Fäst kroken säkert på det som skall dras eller koppla runt ett kraftigt träd.

OBSERVERA

- ***Den separata vajern som kopplas runt föremålet måste vara minst lika tjock som dragvajern, och minst lika stark.***
- ***Om du lägger en separat vajer runt ett träd måste du skydda trädet så att barken inte skadas.***

Name:L/C100(SW)60987E

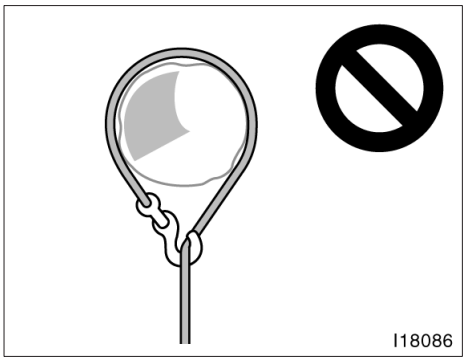

◆ ***Vinschens vajer kan gå av om den läggs direkt runt föremålet.***

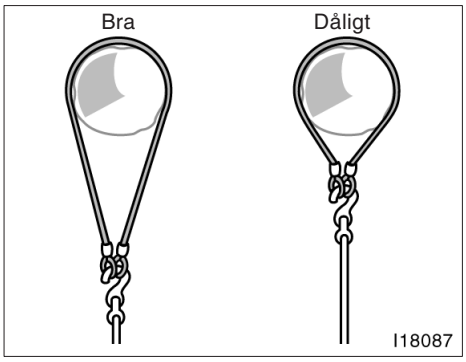

◆ ***Hållfastheten på en separat vajer minskar om dragvinkeln överstiger 90 grader (horisontellt). Den kan gå av om den är för kort så att dragvinkeln överstiger 120 grader.***

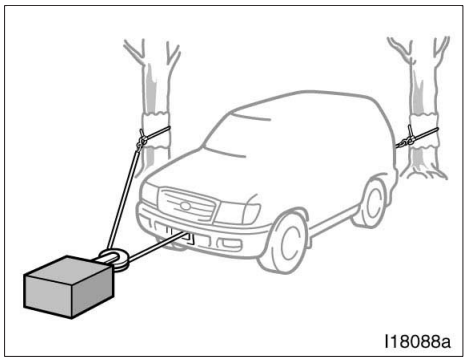

Användning av brytblock

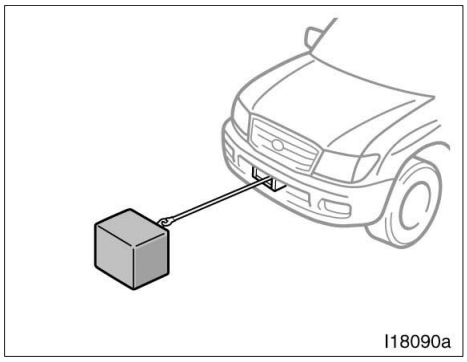

Enkelt drag

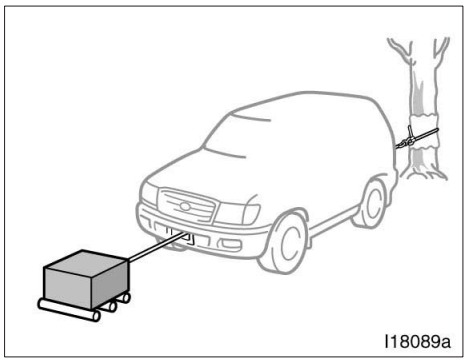

Användning av rullar

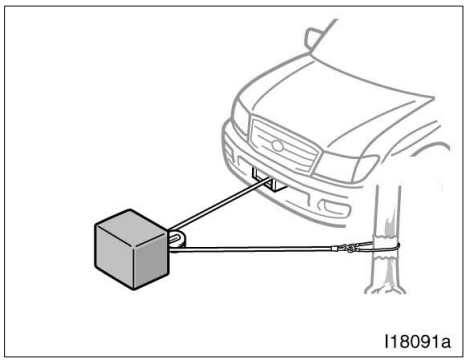

Dubbelt drag

SÅ HÄR ANVÄNDER DU VINSCHEN

(a) Flytta tunga föremål

Koppla bilen till ett träd som är så grovt att det klarar den belastning det kommer att utsättas för. Om du använder brytblock, talja eller rullar så går det lätteare.

OBSERVERA
För att undvika urladdning vid användning av vinschen skall du välja friläge och låta motorn gå på tomgång. Använd inte vinschen länge och kontinuerligt.

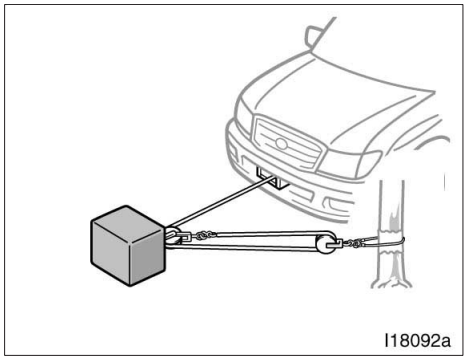

Tredubbelt drag

(b) Koppla vajern så här

Tillåten belastning:

Koppling	Dragkraft
Enkel	Under 1000 kg
Dubbel	Under 2000 kg
Tredubbel	Under 3000 kg

OBSERVERA
Belasta aldrig vajern mer än vad som anges i tabellen.

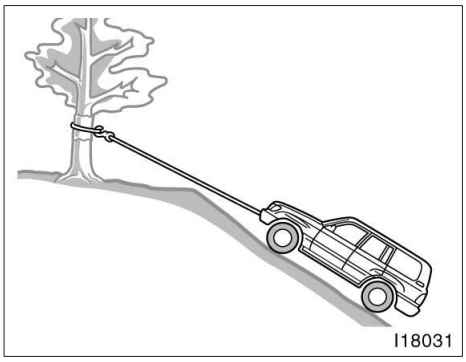

(c) Dra loss bilen om den fastnat eller uppför en brant backe

Koppla vajern till ett lämpligt träd eller till ett annat fordon.

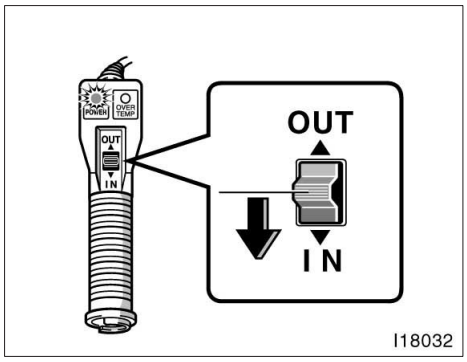

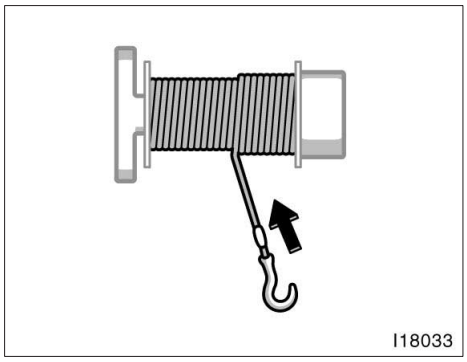

RULLA IN VAJERN

Kontrollera att indikeringslampan "POWER" lyser och skjut sedan strömställaren på fjärrkontrollen till "IN".

Om vajern dragits ut manuellt, se "Drag ut vajern (med motorn)" beträffande användning av fjärrkontrollen.

Vid inrullning av vajern skall den hållas i den vinkel som visas på bilden så att vajern rullas upp jämnt och utan problem.

⚠ VARNING

- **Rulla alltid in vajern i den riktning som anges på vinschen. Att rulla in vajern i motsatt riktning kan vara mycket farligt. Bromsen fungerar inte och vajern kommer att rullas in när strömställaren skjuts till "OUT". Följden kan bli farliga misstag när fjärrkontrollen används.**
- **Om du måste justera vajern på trumman skall du bara dra utåt i kroken och sedan rulla in vajern. Tag inte med händerna direkt i vajern. Om du måste ta direkt i vajern skall du först koppla bort fjärrkontrollen så att ingen av misstag rör strömställaren och du skadar fingrarna.**

OBSERVERA

- ***Rulla inte in vajern för hand. Använd motorn och håll vajern lätt spänd under inrullningen. Om vajern ligger löst på trumman kan den fastna eller skadas vid senare belastning.***
- ***Om du fortsätter att köra vinschen när vajern hoppat av trumman kan vinschen skadas.***
- ***Lämna inte fjärrkontrollen med strömställaren i läge "IN". Stäng omedelbart av om det inte går att dra in längre (på grund av att föremålet fastnat mot en stor sten, ett träd etc.)***

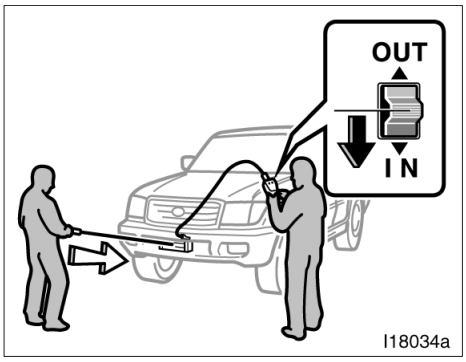

EFTER ANVÄNDNING AV VINSCHEN

1. **Låt en person hålla i kroken och hålla vajern lätt spänd. Kör trumman ett varv i sänder och börja upprullningen vid ena sidan av trumman.**

⚠ VARNING

Hastigheten på inrullningen av vajern ökar ju mer vajer som rullas upp på trumman. Var försiktig så att händerna inte dras in i vinschen.

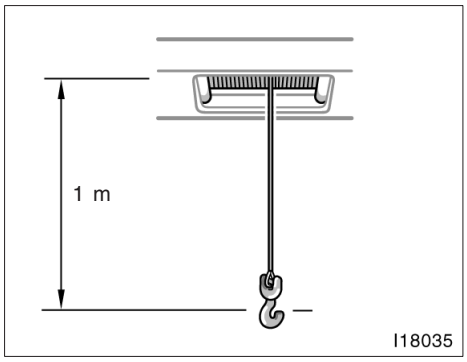

2. Stanna inrullningen med fjärrkontrollen när det är ca 1 meter kvar.

OBSERVERA
Trumman stannar inte omedelbart när du stänger av med fjärrkontrollen. Var försiktig så att du inte rullar in vajern för långt.

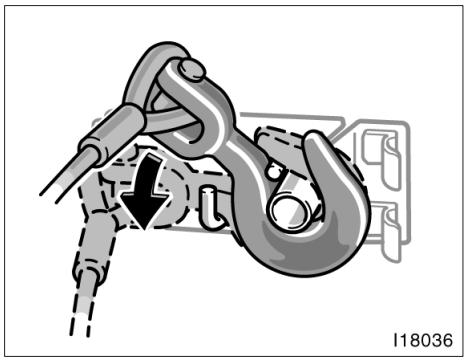

3. Sätt fast kroken på krokhållaren.

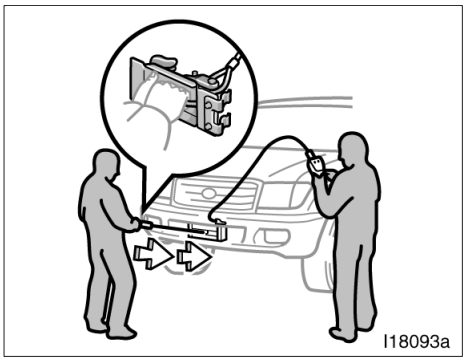

4. **Håll krokhållaren i handtaget och rulla in vajern med upprepade korta tryckningar på fjärrkontrollen tills vajern är helt inrullad.**

⚠ VARNING

Använd alltid krokhållaren när det bara är ca 1 meter kvar. Håll inte handen på vajerstyrningen vid inrullning och håll inte direkt i kroken i stället för i krokhållaren så att du inte skadar dig.

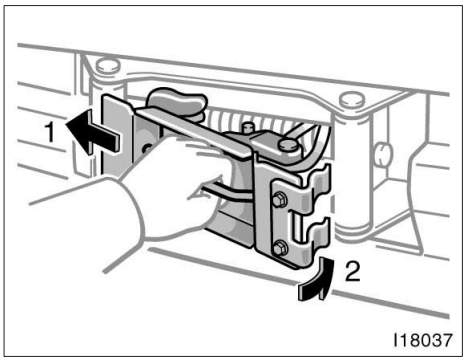

5. **Sätt in kroken i vinschöppningen.**

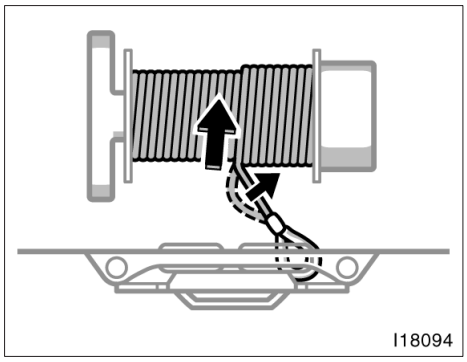

6. Rulla in vajern så att den sitter spänd.

OBSERVERA
Drag inte in vajern för hårt. Krokhållaren och den främre stötfångaren kan skadas.

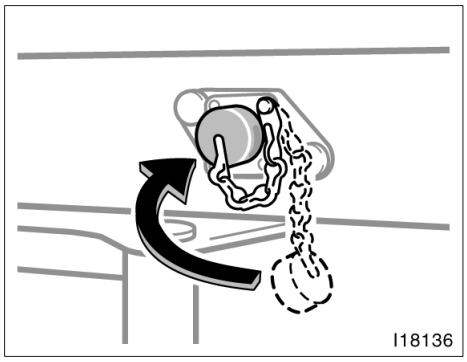

7. Tag bort fjärrkontrollen och sätt dammskyddet på hylskontakten.

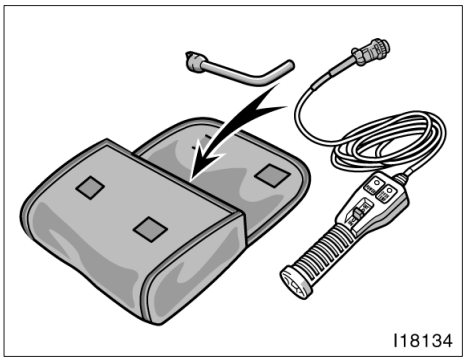

8. **Lägg in kopplingsspaken och fjärrkontrollen i väskan och lägg den i handskfacket.**

—Montering av vinschskyddet

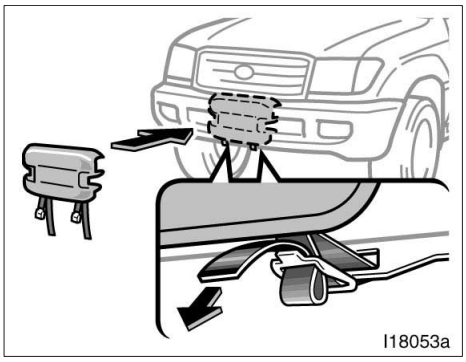

Sätt tillbaka vinschskyddet som bilden visar och drag fast spännbanden.

OBSERVERA

När du inte skall använda vinschen:

- ***Sätt kopplingsspaken i läge "LOCK".***
- ***Tag bort kopplingsspaken och fjärrkontrollen, lägg dem i väskan och lägg den i handskfacket.***
- ***Sätt alltid tillbaka dammskyddet på hylskontakten för fjärrkontrollen. Damm och sand i kontakten kan orsaka dålig kontakt.***
- ***Sätt tillbaka vinschskyddet i vinschöppningen.***

—Underhåll av vinschen

- För att inte vajern skall rosta skall den smörjas med Castle MP grease No. 2 en gång i månaden eller när den blivit blöt.
- Om vinschen blivit blöt måste den torkas noga.
- Kör vinschen en gång i månaden även om du inte skall använda den.
- Kontrollera oljenivån i vinschen en gång om året. Nivån skall ligga 5–10 mm under hålet. Om oljenivån är för låg, fyll på med automatväxellådaolja DEXRON® II eller III. Kontakta din Toyota–återförsäljare för närmare information.
- Sätt alltid tillbaka vinschskyddet efter användning av vinschen för att skydda mot smuts och rost.
- Kontrollera bilens batteri innan du börjar arbeta med vinschen. Batterikablarna skall vara väl fastdragna och elektrolytnivån skall ligga rätt.

OBSERVERA
Om vajern måste bytas skall du endast använda en vajer from Toyota.

Säkerhetskrok

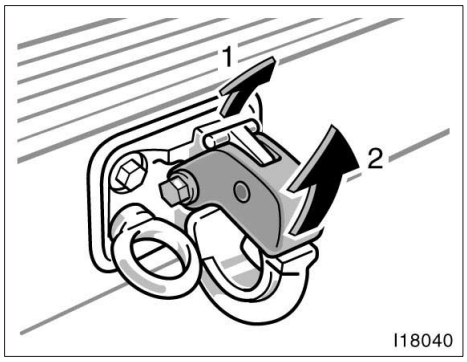

1. **Drag upp spärren.**
2. **Lyft upp den övre delen av kroken.**

   Släpp eller tryck ned den övre delen av kroken när kopplingen är klar.

Säkerhetskroken kan användas vid bogsering.

Som extra säkerhet skall en vajer eller bogserlina från den bil som skall bogseras också kopplas till öglebulten.

Koppla bogservajern så att draget på säkerhetskroken blir horisontellt.

Vid montering av en säkerhetskrok minskar också den fria vinkeln vid bakre överhänget. Var försiktig så att kroken inte skrapar i marken.

Name:L/C100(SW)60987E

Golvmattor

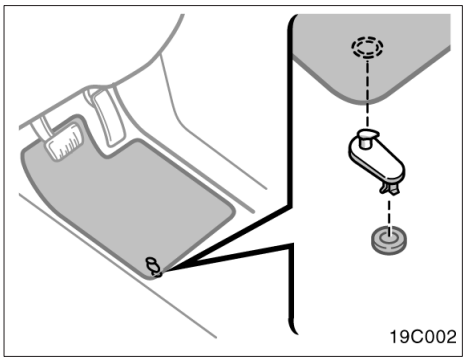

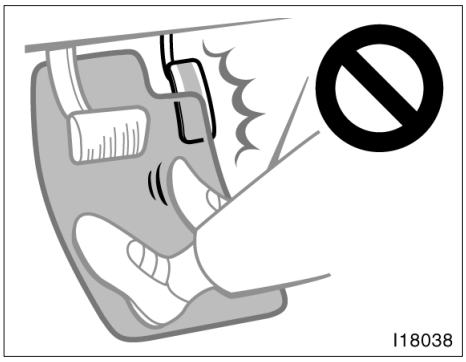

Använd golvmattor av rätt storlek.

Mattor med hål är avsedda att användas med låsklips. Fäst mattan genom att passa in låsklipset i hålet i mattan.

⚠ VARNING

Det är viktigt att mattan ligger rätt på textilgolvet. Om mattan glider och fastnar i pedalerna under körning finns det risk för olyckor.

Rockhängare

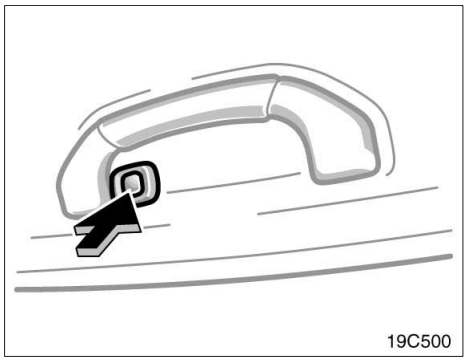

Tryck på kroken när den skall användas.

⚠ VARNING

Häng inte en galge, tunga, vassa eller spetsiga föremål på rockhängaren. Om sidoskyddsgardinen blåses upp kommer sådana föremål att kastas åt sidan med mycket stor kraft och eventuellt kommer sidokrockgardinen inte att fungera som den skall. Häng kläder direkt på hängaren.

Section 2
INNAN DU BÖRJAR KÖRA DIN NYA TOYOTA

- Terrängfordon, säkerhetsanvisningar 264
- Inkörningsperiod 265
- Bränsle 266
- Avstängningssystem för bränslepumpen 267
- Körning utomlands 267
- Trevägskatalysator 268
- Katalysator 269
- Varning för avgaser 270
- Några fakta om oljeförbrukning 270
- Tändstift med iridiumelektroder 271
- Bromsar 272
- Förslitningsvarnare för bromsbeläggen 276
- Lastning, säkerhetsanvisningar 277
- Tips om lastning på takräcke 277
- Fotsteg på bakre stötfångaren 278
- Differentialbroms 279
- Tillverkningsnummer och typskylt 279
- Stöldskyddsdekaler 281
- Fjädring och chassi 281

Terrängfordon, säkerhetsanvisningar

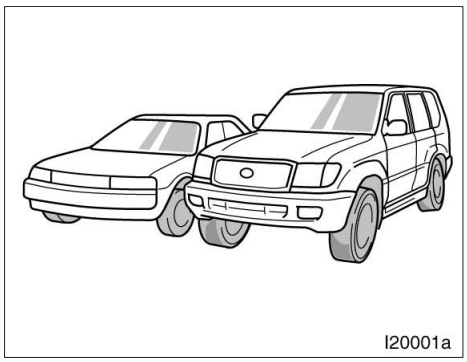

Din Toyota tillhör kategorin terrängfordon, som har högre markfrigång och smalare spårvidd i förhållande till tyngdpunktens höjd, vilket ger bilen stor användbarhet utanför de vanliga vägarna. Bilen är konstruerad med högre tyngdpunkt än vanliga personbilar. Denna speciella konstruktion gör bilen mer benägen att välta. Bilar i denna kategori är betydligt mer benägna att välta än andra fordonstyper. Fördelen med högre markfrigång är att föraren har bättre sikt och möjlighet att uppfatta eventuella problem tidigare. Bilen är inte konstruerad för körning i kurvor i samma hastighet som vanliga personbilar, på samma sätt som låga sportbilar inte är lämpliga i terrängliknande förhållanden. Tvära svängar i hög hastighet kan alltså få bilen att välta.

⚠ VARNING

Var alltid uppmärksam på följande för att minimera risken för personskador eller skador på bilen:

- **Om bilen välter löper en passagerare som inte använder säkerhetsbältet större risk att dö än de som använder säkerhetsbälte. Förare och alla passagerare skall alltså alltid använda säkerhetsbälte så fort bilen är i rörelse.**
- **Undvik, om möjligt, tvära svängar och plötsliga manövrar. Om bilen inte hanteras på korrekt sätt kan föraren tappa kontrollen över bilen vilket kan leda till att bilen välter, vilket kan ge upphov till livshotande skador.**
- **När du lastar på taket blir naturligtvis bilens tyngdpunkt högre. Undvik snabba starter, tvära svängar och hårda inbromsningar. Det finns då risk för att bilen välter om du kör vårdslöst med tung last på taket.**
- **Kör alltid långsammare vid hård och byig sidvind. Sakta alltid ner i hård blåst. Bilen än känsligare för sidovindar på grund av sin profil och höga tyngdpunkt än vanliga personbilar. Om du saktar ner får du bättre kontroll över bilen.**
- **Vid körning utanför vägar eller i terräng skall du inte köra alltför fort, hoppa med bilen, göra tvära svängar, köra på föremål etc. Du riskerar också skador på bilens fjädring och chassi som kan bli dyra att reparera.**

- **Kör inte tvärs över branta sluttningar. Det är bättre att köra rakt uppför eller nedför. Din bil (eller liknande terrängfordon) tippar lättare åt sidan än framåt eller bakåt.**

Inkörningsperiod

Kör mjukt och undvik hög hastighet.

Det är inte nödvändigt att iaktta några speciella inkörningsföreskrifter men om du följer nedanstående enkla råd under de första 100 milen blir ekonomin bättre i fortsättningen och din bil får ökad livslängd.

- Undvik fullgasstarter.
- Undvik att rusa motorn.
- Försök att undvika häftiga inbromsningar under de första 30 milen.
- Kör inte alltför långsamt med manuell växellåda på hög växel.
- Kör inte länge med konstant hastighet, vare sig fort eller långsamt.
- Drag inte husvagn eller släpvagn under de första 80 milen.

Bränsle

Det är viktigt att välja rätt bränsle för att motorn skall fungera på bästa sätt.

Motorskador som orsakas av fel bränsle omfattas inte av Toyotas nybilsgaranti.

BRÄNSLETYP

Bensinmotor—Kör endast på blyfri bensin.

För att förhindra misstag vid tankning har bilen ett smalare bränslerör. Munstycket på pumpar med blyfri bensin passar i det mindre påfyllningsröret, men däremot inte munstycken på pumpar med blybensin.

OBSERVERA
Kör aldrig på blyad bensin. Blybensin minskar katalysatorns förmåga att rena avgaserna och det blir störningar i systemet. Detta kan medföra ökade underhållskostnader.

Dieselmotor—Använd endast dieselbränsle.

OKTANTAL/CETANTAL

Bensinmotor—
För att motorn skall fungera på bästa sätt bör du endast använda blyfri bensin med oktantal 95 eller högre. Om det inte går att få tag i bensin av denna typ kan du i nödfall köra på bensin med så lågt oktantal som 91.

Dieselmotor—
Använd dieselbränsle med cetantal 48 eller högre.

Om du använder bränsle med lägre oktantal eller cetantal blir det kraftig knackning i motorn. I allvarliga fall kan det leda till motorskador.

Om motorn knackar...

Tag kontakt med din Toyota–återförsäljare om motorn knackar kraftigt trots att du använder rätt bränsle, eller om du hör att motorn knackar när du kör i jämn fart på plan väg.

Ibland kan man dock höra ett lätt kortvarigt spikande från motorn när man accelererar eller kör uppför branta backar. Detta är inget att oroa sig för.

BRÄNSLETANKENS VOLYM

96 liter

Avstängningssystem för bränslepump

Detta säkerhetssystem stänger av bränsletillförseln till motorn för att minska risken för bränsleläckage om motorn skulle stanna eller om en krockkudde skulle blåsas upp vid en kollision. För att återstarta motorn skall du vrida startnyckeln till “ACC” eller “LOCK”.

⚠ VARNING

Undersök marken under bilen noga innan du åter startar motorn. Om du upptäcker att vätska har runnit ner på marken är bränslesystemet skadat och behöver repareras. I så fall får du inte starta motorn.

Körning utomlands

Om du skall köra din Toyota utomlands...

För det första, se till att bilen uppfyller lagar och förordningar i aktuella länder.

För det andra, kontrollera att det går att få tag på rätt bränsle.

Trevägskatalysator (bensinmotor)

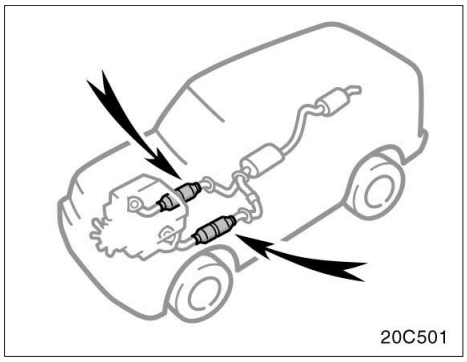

Katalysatorn är en avgasrenare som är monterad i avgassystemet.

Katalysatorns uppgift är att reducera mängden skadliga ämnen i avgaserna.

⚠ VARNING

- **Håll människor och brännbara ämnen borta från avgasröret när motorn går. Avgaserna är mycket heta.**
- **Du bör varken stanna, låta motorn gå på tomgång eller parkera din bil över lättantändliga föremål, t.ex. torrt gräs, torra löv, papper eller trasor.**

OBSERVERA

Om en större mängd oförbränd bensin strömmar in i katalysatorn kan den överhettas och orsaka brand. Observera följande försiktighetsåtgärder för att undvika detta:

- ***Kör endast på blyfri bensin.***
- ***Kör aldrig med nästan tom tank. Om bensinen tar slut kan motorn misstända. Det ger onormalt hård belastning på katalysatorn.***
- ***Låt inte motorn gå på tomgång mer än 20 minuter.***
- ***Undvik att rusa motorn.***
- ***Skjut eller bogsera inte igång bilen.***
- ***Slå inte av tändningen medan bilen är i rörelse.***
- ***Håll motorn i gott skick. Störningar i motorns elsystem, tändsystem eller bränslesystem kan medföra extremt hög temperatur i katalysatorn.***
- ***Om motorn är svårstartad eller ofta "tjuvstartar" bör du låta din Toyota–återförsäljare kontrollera den. Tänk på att din Toyota–återförsäljare är den som bäst känner till din bil och dess katalysator.***
- ***För att katalysatorn och avgasreningssystemet skall fungera på rätt sätt måste bilen få regelbunden service enligt "Toyotas serviceprogram. Beträffande serviceintervall, se "Service & Garanti" i bilhandlingarna***

Katalysator (dieselmotor)

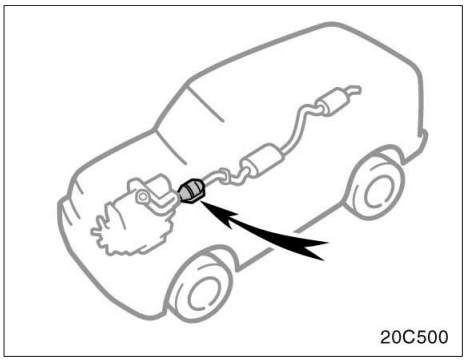

Katalysatorn är monterad i avgassystemet och minskar skadliga utsläpp.

Katalysatorns uppgift är att reducera mängden skadliga ämnen i avgaserna.

⚠ VARNING

- **Håll människor och brännbara ämnen borta från avgasröret när motorn går. Avgaserna är mycket heta.**
- **Du bör varken stanna, låta motorn gå på tomgång eller parkera din bil över lättantändliga föremål, t.ex. torrt gräs, torra löv, papper eller trasor.**

OBSERVERA

Om stora mängder oförbrända avgaser strömmar in i katalysatorn kan den överhettas och orsaka brand. Observera följande försiktighetsåtgärder för att undvika detta:

- ***Använd endast dieselbränsle.***
- ***Kör inte med nästan tom tank. Om bensinen tar slut kan motorn misstända, vilket ger onormalt hård belastning på katalysatorn.***
- ***Låt inte motorn gå på tomgång mer än 20 minuter.***
- ***Skjut eller bogsera inte igång bilen.***
- ***Slå inte av tändningen medan bilen är i rörelse.***
- ***Håll motorn i gott skick. Fel i motorns elsystem eller i bränslesystemet kan göra att temperaturen i katalysatorn blir mycket hög.***
- ***Om motorn är svårstartad eller ofta "tjuvstartar" bör du låta din Toyota–återförsäljare kontrollera den. Tänk på att din Toyota–återförsäljare är den som bäst känner till din bil och dess katalysator.***
- ***För att katalysatorn och hela systemet skall fungera på rätt sätt måste bilen få regelbunden service enligt "Toyotas serviceprogram" Beträffande serviceintervall, se "Service & Garanti" i bilhandlingarna.***

Var försiktig med avgaserna

⚠ VARNING

- **Undvik att andas in avgaser. De innehåller koloxid (kolmonoxid), som är en färglös och luktlös gas. Den är mycket giftig och kan orsaka medvetslöshet och i svårare fall leda till döden.**
- **Kontrollera att det inte finns några hål eller lösa kopplingar i avgassystemet. Hela systemet måste kontrolleras regelbundet. Om någon del av avgassystemet råkar slå emot något eller om avgasljudet förändras bör du omedelbart låta kontrollera systemet.**
- **Kör aldrig motorn i ett garage eller annat slutet utrymme, utom den tid som behövs för att köra bilen in eller ut. Om avgaserna inte snabbt leds ut kan det bli mycket farligt.**
- **Sitt inte länge i en parkerad bil med motorn igång. Om det är oundvikligt, se då till att bilen står fritt och ställ in värme– eller kylsystem så att fläkten blåser in friskluft i bilen.**
- **Håll alltid bakluckan och bakre sidofönstren stängda under färd. Om bakdörren eller sidofönstren är öppna eller dåligt stängda kan avgaser sugas in i bilen.**
- **För att ventilationssystemet skall fungera måste luftintagen framför vindrutan hållas fria från snö, löv och skräp.**
- **Om du känner avgaslukt inne i bilen, kör med öppna fönster och stäng bakluckan och sidofönstren. Låt snarast undersöka och reparera avgassystemet.**

Information om oljeförbrukning

MOTOROLJANS FUNKTION

Motoroljans huvudsakliga funktion är att smörja och kyla motorn invändigt. Oljan bidrar i hög grad till att hålla motorn i gott skick.

MOTORNS OLJEFÖRBRUKNING

Det är normalt att en motor förbrukar en viss mängd olja vid normal drift. Orsakerna är bland annat följande.

- Oljan används för att smörja kolvar, kolvringar och cylinderväggar. En tunn oljefilm lämnas kvar på cylinderväggen när kolven rör sig nedåt i cylindern. Det kraftiga undertrycket som genereras när du släpper gasen för att minska farten gör att en del av denna olja sugs in i förbränningsrummet. Denna olja, liksom en del av den olja som stannar kvar på cylinderväggarna förbränns av de heta gaserna vid förbränningen.
- Oljan används också för att smörja ventilskaften på insugsventilerna. En del av denna olja sugs in i förbränningsrummet tillsammans med luften och förbränns samtidigt med bränslet. Oljan som smörjer ventilskaften förbränns dessutom av heta avgaser från förbränningen.

Oljeförbrukningen beror bland annat på oljans viskositet, oljans kvalitet och hur du kör.

Mer olja förbrukas vid snabb, hård körning med täta accelerationer och inbromsningar.

När motorn är ny drar den mer olja eftersom kolvar, kolvringar och cylinderväggar inte hunnit slitas in.

När man bedömer oljeförbrukningen måste man ta hänsyn till att oljan kan bli utspädd, vilket gör det mycket svårt att exakt bedöma oljeförbrukningen.

I en bil som t ex ofta används för korta sträckor och har normal oljeförbrukning kan det hända att mätstickan inte visar någon oljeförbrukning alls, ens efter flera 100 mils körning. Det beror på att oljan gradvis späds ut med bränsle eller fukt, så att det verkar som om oljenivån är oförändrad.

Vattnet eller bensinen som späder ut oljan dunstar sedan om bilen körs på hög fart på motorväg så att oljan blir mycket het. Det kan då verka som om oljeförbrukningen är mycket hög vid bara en kort körning i hög fart.

VIKTIGT ATT KONTROLLERA OLJENIVÅN

En av de viktigaste åtgärderna för att hålla bilen i gott skick är att hålla motoroljan på rätt nivå så att dess smörjande funktion inte försämras. Det är därför nödvändigt att kontrollera oljenivån regelbundet. Toyota rekommenderar att du kontrollerar oljenivån varje gång du tankar.

OBSERVERA
Allvarliga motorskador kan uppstå om oljenivån är för låg, t ex på grund av bristfällig kontroll.

För ytterligare information, se “Kontroll av oljenivån” på sid 344.

Tändstift med iridiumelektroder (bensinmotor)

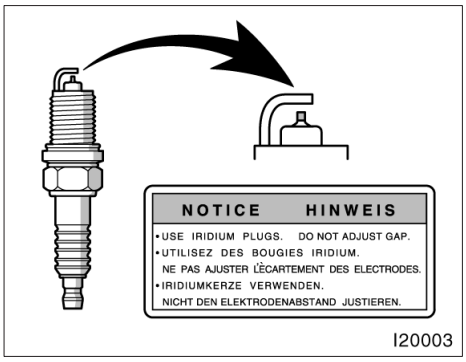

Motorn har tändstift med iridiumelektroder.

OBSERVERA
För bästa motorprestanda och god körbarhet – använd endast tändstift med iridiumelektroder och försök aldrig justera elektrodavståndet själv.

Bromsar

BROMSSYSTEM

Bromssystemet har två separata hydrauliska bromskretsar. Om bromsverkan på den ena kretsen faller bort fungerar fortfarande den andra. Du måste dock trampa ner pedalen med större kraft än vanligt och bromssträckan blir längre. Dessutom kan bromsvarningslampan tändas.

⚠ VARNING

Kör aldrig bilen om bara den ena bromskretsen fungerar. Lämna omedelbart in bilen till verkstaden.

BROMSSERVO

Bromsservot utnyttjar undertrycket i motorn för att förstärka pedalkraften. Skulle bromsservot upphöra under körning tänds bromsvarningslampan och du hör en varningssignal. I så fall fungerar bromsarna eventuellt inte ordentligt. Trampa ned bromspedalen hårt om bromsarna inte fungerar ordentligt. Om bromsvarningslampan också är tänd ska du stanna bilen omedelbart och kontakta din Toyota–återförsäljare.

Bromsvarningslampan fortsätter att lysa i cirka 60 sekunder efter det att tändningen vridits till “ON”–läge. Om lampan släcks efter en stund är situationen normal.

Upprepade tryckningar på bromspedalen kan aktivera bromsvarningslampan och varningssignalen. Om lampan släcks och signalen tystnar efter några sekunder är situationen normal.

Ett ljud kan höras i motorrummet när motorn har startats eller när bromspedalen trycks ned upprepade gånger. Ljudet är ett pulserande ljud från bromssystemet och innebär inte att något är fel.

⚠ VARNING

- **Pumpa inte med bromspedalen om motorn stannar. Varje tryck på bromspedalen gör att en del av undertrycket förbrukas.**
- **Bromsarna fungerar även om servoverkan helt upphört. Du måste dock trampa hårt på pedalen, betydligt hårdare än normalt. Bromssträckan blir också längre.**

ABS—LÅSNINGSFRIA BROMSAR (med "ABS" varningslampa)

ABS–systemet hindrar att ett eller flera hjul låser sig vid häftig inbromsning eller vid inbromsning på halt underlag. Bilen behåller därvid stabiliteten och kan därför styras och bromsas i sådana situationer.

Utnyttja ABS–systemet effektivt: När ABS griper in kan det kännas ett svagt pulserande i bromspedalen samtidigt som ett surrande ljud hörs. I detta läge skall du bara låta ABS arbeta till din hjälp. Trampa bara ned bromspedalen ännu hårdare. Grips inte av panik och pumpa inte med bromspedalen. Bromssträckan blir längre om du pumpar med pedalen.

ABS–systemet börjar fungera när hastigheten överstiger cirka 10 km/tim. Det upphör att fungera när hastigheten är lägre än cirka 5 km/tim.

Om du trampar på bromspedalen på halt underlag, t.ex. vid körning över en manlucka av järn i gatan, järnplåtar över gatuarbeten, broskarvar etc. när det regnar kan det hända att ABS griper in.

Det kan höras ett klickande ljud eller ett speciellt motorljud från motorrummet under några sekunder när motorn startas, eller strax efter. Det visar att ABS–systemet utför en självtest och är inte ett tecken på att något är fel.

När ABS–systemet griper in kan följande hända. Det betyder inte att systemet är defekt.

- Du kan höra att ABS–systemet är i funktion och känna pulserandet i bromspedalen och vibrationer i kaross och ratt. Likaså kan det även efter bilen har stannat höras ett surrande ljud från motorrummet.
- När ABS–funktionen upphör kan det hända att bromspedalen rör sig litet framåt.

⚠ VARNING

Överskatta inte ABS–bromsarna. Trots att de låsningsfria bromsarna förbättrar kontrollen över bilen är det fortfarande lika viktigt att du kör med gott omdöme, håller måttlig hastighet och alltid tillräckligt avstånd till framförvarande bil. Det finns en gräns för bromsförmåga, styrning och stabilitet även med ABS.

ABS–systemet kan inte rädda situationen om däcken utsätts för påfrestningar utöver deras greppförmåga eller om vattenplaning uppstår under körning med hög fart i regn.

ABS–systemet är inte avsett att förkorta bromssträckan. Kör alltid med sansad hastighet och håll alltid tillräckligt säkerhetsavstånd till framförvarande bil. Jämfört med en bil utan ABS kan din bil med ABS kräva längre bromssträcka i följande fall:

- **Vid körning på grovt underlag, på grus– eller snötäckta vägar.**
- **Vid körning med snökedjor.**
- **Vid körning över skarvar i vägen.**
- **Vid körning på vägbana med gropar eller hål eller där beläggningen är mycket ojämn.**

Alla fyra däcken ska vara av rekommenderad typ och ha rekommenderat lufttryck: ABS känner av bilens färdhastighet med hjälp av fartsensorer på respektive hjul. Om du använder andra däck än de som rekommenderas känner sensorerna eventuellt inte av hjulens exakta hastighet vilket gör att bromssträckan blir längre.

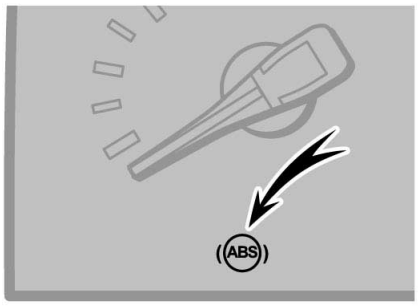

20C503

“ABS”–varningslampa

ABS – låsningsfritt bromssystem (utan stabiliseringskontroll)

Varningslampan tänds när du vrider startnyckeln till “ON”–läge. Om ABS–systemet fungerar som det skall släcks lampan efter några sekunder. Om något av systemen är defekt tänds varningslampan igen.

När “ABS”–varningslampan tänds (men inte bromsvarningslampan) fungerar inte ABS–systemet. Då finns det risk för att något eller några av hjulen kan låsas vid häftig inbromsning eller vid inbromsning på hal eller våt vägbana.

Om något av följande inträffar innebär det att en defekt har uppstått i de komponenter som övervakas av varningssystemet. Kontakta din Toyota–återförsäljare snarast för kontroll.

- Varningslampan tänds inte när startnyckeln vrids till “ON”–läget, eller den slocknar inte.
- Varningslampan tänds under körning.

Det är emellertid normalt att varningslampan tänds under körning och sedan omedelbart slocknar igen.

Något av följande kan inträffa, men behöver inte indikera att något är fel.

- Varningslampan fortsätter att lysa i cirka 60 sekunder efter det att startnyckeln vridits till “ON”–läge. Om lampan släcks efter en stund är situationen normal.
- Upprepade tryckningar på bromspedalen kan aktivera varningslampan. Om lampan släcks efter några sekunder är situationen normal.
- Lampan tänds när bakre differentialen är spärrad. Då fungerar inte ABS.

ABS – låsningsfritt bromssystem (med stabiliseringskontroll)

Varningslampan tänds när du vrider startnyckeln till “ON”–läge. Om ABS– och bromsservosystemen fungerar som de skall släcks lampan efter några sekunder. Om något av systemen är defekt tänds varningslampan igen.

När “ABS”–varningslampan lyser (men inte varningslampan för bromssystemet) fungerar inte ABS–systemet, bromsservosystemet, stabiliseringssystemet och/eller antispinnsystemet, men bromsarna fungerar på konventionellt sätt.

När “ABS”–varningslampan tänds (men inte bromsvarningslampan) fungerar inte ABS–systemet. Då finns det risk för att något eller några av hjulen kan låsas vid häftig inbromsning eller vid inbromsning på hal eller våt vägbana.

Om något av följande inträffar innebär det att en defekt har uppstått i de komponenter som övervakas av varningssystemet. Kontakta din Toyota–återförsäljare snarast för kontroll.

- Varningslampan tänds inte när startnyckeln vrids till “ON”–läget, eller den slocknar inte.
- Varningslampan tänds under körning.

Det är emellertid normalt att varningslampan tänds under körning och sedan omedelbart slocknar igen.

⚠ VARNING

Om “ABS”–varningslampan är tänd samtidigt som bromsvarningslampan lyser skall du omedelbart stanna bilen på säker plats. Kontakta din Toyota–återförsäljare.

Om detta inträffar betyder det inte bara att ABS–systemet är ur funktion, bilen blir dessutom extremt instabil vid inbromsning.

Något av följande kan inträffa, men behöver inte indikera att något är fel.

- Varningslampan fortsätter att lysa i cirka 60 sekunder efter det att startnyckeln vridits till “ON”–läge. Om lampan släcks efter en stund är situationen normal.
- Upprepade tryckningar på bromspedalen kan aktivera varningslampan. Om lampan släcks efter några sekunder är situationen normal.

PARKERINGSBROMS MED TRUMBROMS I CENTRUM

Parkeringsbromsen har en konstruktion med trumbroms i centrum av de bakre bromsskivorna. Denna typ av trumbromsar kräver periodisk ansättning, eller när nya bromsbelägg och/eller trummor monterats.

Låt din Toyota–återförsäljare utföra sådan finjustering.

BROMSKRAFTFÖRSTÄRKARE

När du stampar hårt på bromspedalen bedömer systemet detta som en panikbromsning och trycker då ned bromspedalen ännu kraftigare än vad du själv kan göra.

När du stampar på bromspedalen överförs extra kraft till pedalen. Då kan det också höras ett speciellt ljud från motorrummet samtidigt som det kan kännas vissa vibrationer i bromspedalen. Detta tyder inte på att något är fel.

Bromskraftförstärkaren börjar fungera när hastigheten är högre än cirka 10 km/h. Det upphör att fungera när hastigheten är lägre än cirka 5 km/tim.

Det kan hända att bromskraftförstärkaren inte fungerar i cirka 60 sekunder efter det att bilen startats.

Närmare information finns i avsnittet “Kontrollampor och varningssummer” på sid 138.

Slitagevarnare för bromsbelägg

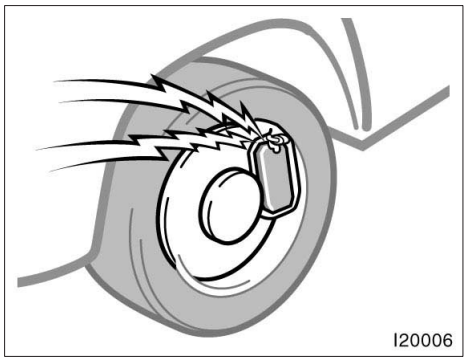

Slitagevarnarna på bromsskivorna ger ifrån sig ett varningsljud om bromsklossarna är så slitna att de måste bytas.

Om du hör ett gnisslande eller skrapande ljud när du kör bör du snarast låta närmaste Toyota–återförsäljare kontrollera och byta bromsbeläggen.

Kör inte längre än absolut nödvändigt om du hör detta varningsljud.

Om du fortsätter köra utan att byta bromsbelägg kan följden bli dyra reparationer på grund av skador på bromsskivorna. Du måste dessutom trampa hårdare på bromspedalen för att stanna på samma sträcka.

Tips vid lastning av bilen

Tänk på följande när du lastar bilen.

- Placera om möjligt alltid bagage och annat i bagageutrymmet. Spänn fast lasten om det är nödvändigt.
- Se till att bilen får rätt viktfördelning. Försök att placera tunga saker så långt fram som möjligt så att vikten fördelas jämnt.
- Tänk på bränsleekonomin, kör inte omkring med onödig last i bilen.

⚠ VARNING

- **Se till att bagage och annat inte kan slungas framåt vid en häftig inbromsning. Placera inte något i bagageutrymmet högre än överkant på ryggstödet. Placera bagage och tunga saker så nära golvet som möjligt.**
- **Placera aldrig något på ett nedfällt säte, det kan glida framåt under inbromsning.**
- **Placera inga föremål ovanpå insynsskyddet. Sådana föremål kan kastas omkring i bilen och skada passagerarna vid en plötslig inbromsning eller olycka. Allt bagage måste fastgöras på säker plats.**
- **Låt aldrig någon sitta i bagageutrymmet under färd. Det är inte avsett för passagerare. Se till att alla som åker i bilen sitter i sätena och använder bilbältet. Risken för personskador vid en häftig inbromsning eller en eventuell olycka är annars mycket stor.**
- **Kör aldrig med något liggande löst på instrumentpanelen. Sådana föremål kan störa sikten för föraren. I en skarp kurva eller vid acceleration kan eventuella föremål som ligger på instrumentpanelen komma i rörelse och irritera föraren. Vid en olycka kan föremål på instrumentpanelen dessutom skada de åkande.**

Tips om lastning på takräcke

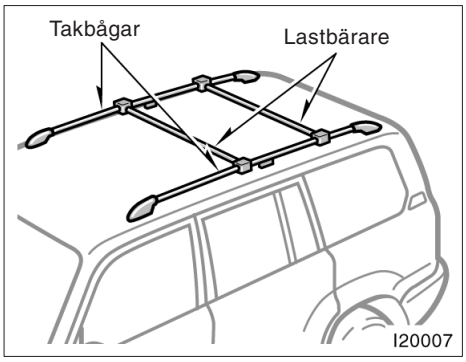

För att kunna använda takbågarna som lastbärare måste du förse det med två eller fler original Toyota lastbärare, eller motsvarande.

Följ tillverkarens instruktioner och säkerhetsanvisningar när du monterar lastbärarna.

VARNING

Observera följande när du placerar last på taket:

- **Placera lasten så att vikten är jämnt fördelad mellan fram– och bakaxeln.**
- **Om du lastar långa eller breda föremål får lasten aldrig överskrida bilens totallängd eller –bredd. (Avsnittet "– Mått" på sid 374 i del 8 innehåller information om fordonets totallängd och –bredd).**
- **Kontrollera att allt verkligen sitter fast i lastbärare och takbågar innan du börjar köra.**
- **När du lastar på taket blir naturligtvis bilens tyngdpunkt högre. Undvik snabba starter, tvära svängar och hårda inbromsningar. Det finns då risk för att bilen välter om du kör vårdslöst med tung last på taket.**
- **Om du kör länge på dåliga vägar eller med hög hastighet bör du stanna då och då för att kontrollera att lasten inte rubbats.**
- **Lasten på taket får inte överskrida 100 kg. Om högsta tillåtna vikt för lastbärarna är lägre än 100 kg måste viktbegränsningen och andra anvisningar för lastbärarna åtföljas.**

Fotsteg på bakre stötfångaren

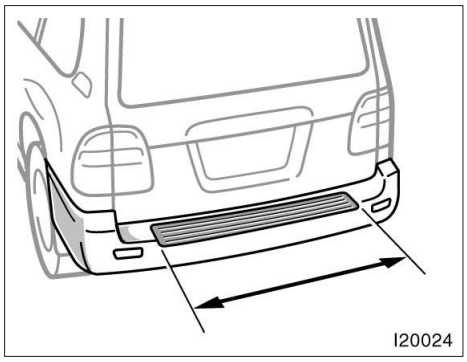

Bakre stötfångare både skyddar bilen och utgör ett fotsteg som underlättar lastning.

Kliv bara på det skuggade området mellan pilarna i bilen ovan.

VARNING

- **Låt inte mer än en person kliva upp samtidigt på fotsteget. Det är konstruerat för bara en person. Det är konstruerat för bara en person.**
- **Låt aldrig någon stå på fotsteget under körning.**

Differentialbroms

Vissa modeller är utrustade med differentialbroms (LDS – Limited Slip Differential). Om ett av bakhjulen börjar spinna kommer differentialbromsen att automatiskt överföra drivkraften till det bakhjul som har det bästa väggreppet. Fråga din Toyota–återförsäljare om du inte är säker på om din bil har en sådan differentialbroms.

⚠ VARNING

Starta inte motorn och låt inte motorn gå när bilen är upplyft med domkraften. Differentialbromsen gör att driften omedelbart går till hjulet på marken och bilen ramlar av domkraften med skada eller olycka som följd.

OBSERVERA

Använd endast reservdäck med samma dimension, konstruktion och lastkapacitet som originaldäcken. Med olika däckdimensioner kan det uppstå allvarliga skador på differentialbromsen.

Tillverkningsnummer och typskylt

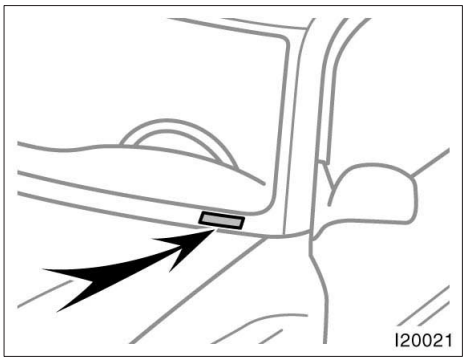

Tillverkningsnumret (VIN – Vehicle Identification Number) är den lagliga identifieringen av din bil.

Motornumret visas överst till vänster på instrumentpanelen där det är synligt genom vindrutan.

Detta nummer är den viktigaste identifieringen av din bil. Det används vid registrering av dig som ägare av bilen.

—Motornummer

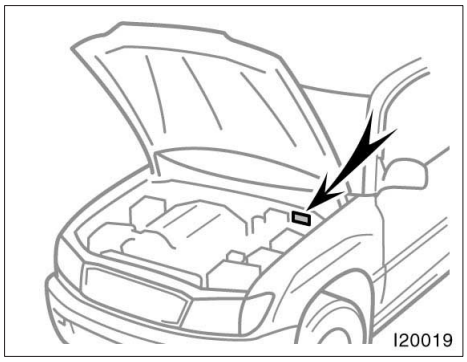

Vänsterstyrda bilar

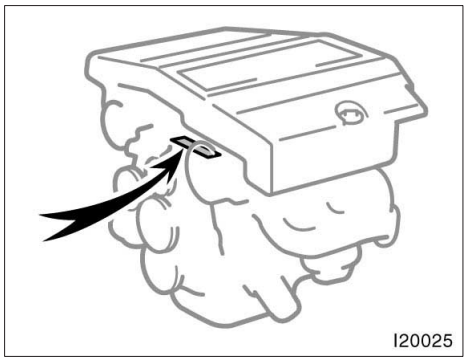

Bensinmotor

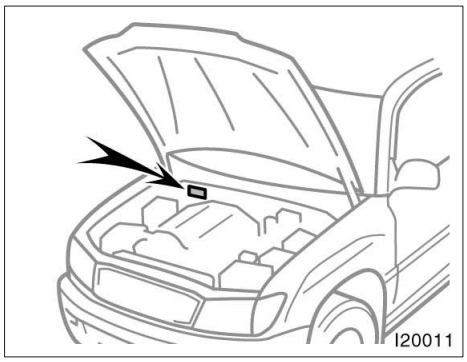

Högerstyrda bilar

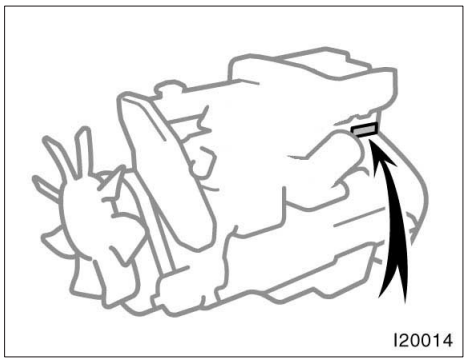

Dieselmotor

Tillverkningsnumret (VIN) anges också på tillverkarens typskylt.

Motornumret är instansat på cylinderblocket som bilderna visar.

Stöldskyddsdekaler

Din nya bil är försedd med stöldskyddsetiketter med ungefärlig storlek 56 x 16 mm.

Dekalerna är avsedda att minska stöldrisken genom att göra det lättare att spåra och återfå delar från stulna fordon. Dekalerna är konstruerade så att de förstörs om man försöker ta bort dem när de väl sitter fast. Det går alltså inte att flytta över etiketterna från en del till en annan.

OBSERVERA

Försök inte ta bort stöldskyddsetiketterna, det kan vara i strid med lagar och förordningar.

Fjädring och chassi

⚠ VARNING

Modifiera inte fjädringssystem eller chassi med ombyggnadssatser för höjning, distanshylsor, specialfjädrar etc. Risken är stor att vägegenskaperna försämras och olycksrisken ökar.

Section 3
START OCH KÖRNING

- Innan du startar motorn 284
- Start av motorn 284
- Varning vid avstängning av turbomotor 288
- Kontroller före längre körning 288
- Körning under svåra förhållanden 289
- Körning i terräng, säkerhetsanvisningar 290
- Vinterkörning 291
- Körning med släp– eller husvagn 292
- Hur du spar bränsle och ökar bilens livslängd 298

Innan du startar motorn

1. Kontrollera området runt bilen innan du sätter dig i bilen.
2. Ställ in förarsätet, ryggstödets vinkel, sittdynans vinkel, nackstödets höjd och rattens vinkel.
3. Ställ in bilens inre och yttre backspeglar, om det behövs.
4. Stäng alla dörrar.
5. Tag på säkerhetsbältena.

Starta motorn så här— (a) Startmotorfunktion (endast 2UZ–FE–motorn)

När du har vridit startnyckeln till “START” och släpper den så fortsätter startmotorn att dra runt motorn i läge “ON” tills den går igång.

Funktionen avbryter startmotorn efter max 25 sekunder om motorn inte har gått igång. När du startar motorn igen, vänta några sekunder och försök igen.

Om du håller kvar startnyckeln i “START”–läget fortsätter systemet att dra runt startmotorn i max 30 sekunder.

(b) Innan du vrider om startnyckeln

1. Drag åt parkeringsbromsen hårt.
2. Släck alla onödiga lampor och stäng av övriga strömförbrukare.
3. **Manuell växellåda:** Trampa ner kopplingspedalen i botten och sätt växelspaken i friläge. Håll kopplingspedalen helt nedtrampad tills motorn startar.

   Automatisk växellåda: Sätt växelväljaren i läge “P”. Om du måste starta motorn när bilen är i rörelse skall du sätta växelväljaren i läge “N”. Som extra säkerhet finns ett spärrsystem som gör att motorn inte kan startas med växelväljaren i något körläge.
4. **Speciellt för automatisk växellåda:** Håll fotbromsen nedtryckt ända tills du skall börja köra.

(c) Starta motorn (bensinmotor—gäller endast Tyskland)

Innan du startar motorn, följ anvisningarna under “(b) Innan du vrider om nyckeln”.

Normal start

Det elektroniska insprutningssystemet ger automatiskt rätt blandningsförhållande mellan bränsle och luft för start. Oavsett om motorn är kall eller varm kan du starta den på följande sätt:

Vrid nyckeln till “START” utan att röra gaspedalen. Släpp nyckeln när motorn startar.

Motorn bör varmköras under körning, inte på tomgång. Kör mjukt och försiktigt tills kylvätsketemperaturen har nått normal arbetstemperatur.

Om motorn stannar...

Starta igen, på samma sätt som vid normal start enligt ovan.

Om motorn inte startar...

Se “Om motorn blir inte startar” på sid 300.

OBSERVERA

- ***Rusa aldrig motorn när den är kall.***
- ***Om motorn är svår att starta eller om du ofta får motorstopp bör du snarast låta en Toyota–återförsäljare kontrollera motorn omedelbart.***

(c) Starta motorn (bensinmotor—ägare utanför Tyskland)

Innan du startar motorn, följ anvisningarna under “(b) Innan du vrider om nyckeln”.

Normal start

Det elektroniska insprutningssystemet ger automatiskt rätt blandningsförhållande mellan bränsle och luft för start. Oavsett om motorn är kall eller varm kan du starta den på följande sätt:

1. Vrid nyckeln till “START” utan att röra gaspedalen. Släpp nyckeln när motorn startar.
2. Låt motorn gå i cirka 10 sekunder innan du börjar köra.

Låt motorn värma upp i några minuter om temperaturen ligger under noll.

Om motorn stannar...

Starta igen, på samma sätt som vid normal start enligt ovan.

Om motorn inte startar...

Se “Om motorn blir inte startar” på sid 300.

OBSERVERA

- ***Rusa aldrig motorn när den är kall.***
- ***Om motorn är svår att starta eller om du ofta får motorstopp bör du snarast låta en Toyota–återförsäljare kontrollera motorn omedelbart.***

(c) Starta motorn (dieselmotor—gäller endast Tyskland)

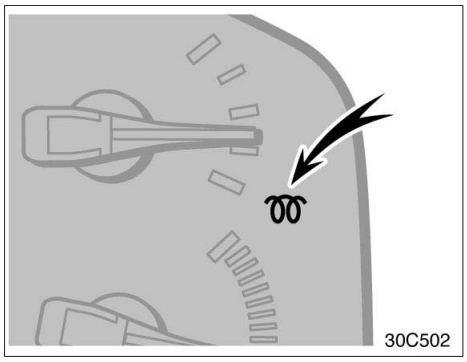

Innan du startar motorn, följ anvisningarna under “(b) Innan du vrider om nyckeln”.

Normal start (kall motor)

1. Vrid startnyckeln till “ON”–läget och kontrollera att indikeringslampan på instrumentpanelen tänts. Håll kvar nyckeln i “ON”–läge tills indikeringslampan slocknar.
2. Vrid nyckeln till “START” utan att röra gaspedalen. Släpp nyckeln när motorn startar.

Motorn bör varmköras under körning, inte på tomgång. Kör mjukt och försiktigt tills kylvätsketemperaturen har nått normal arbetstemperatur.

I extrem kyla...

1. Vrid startnyckeln till “ON”–läget och kontrollera att indikeringslampan på instrumentpanelen tänts. Håll kvar nyckeln i “ON”–läge tills indikeringslampan slocknar.
2. Tryck ned gaspedalen helt mot golvet och vrid nyckeln till “START”. Släpp nyckeln och gaspedalen när motorn startar.
3. När motorn är uppvärmd kan du börja köra.

Om motorn är varm...

Vrid nyckeln till “START” utan att röra gaspedalen. Släpp nyckeln när motorn startar.

Om motorn inte startar, gör som vid “Normal start”, ovan.

Om motorn stannar...

Starta igen, på samma sätt som vid normal start enligt ovan, beroende på motorns temperatur.

Om motorn inte startar efter flera försök...

Se “Om motorn blir inte startar” på sid 300.

OBSERVERA

- ***Kör inte startmotorn längre än 30 sekunder vid varje startförsök. I annat fall kan startmotorn och elkablarna överhettas.***
- ***Rusa aldrig motorn när den är kall.***
- ***Om motorn är svår att starta eller om du ofta får motorstopp bör du snarast låta en Toyota–återförsäljare kontrollera motorn omedelbart.***

(c) Starta motorn (dieselmotor—ägare utanför Tyskland)

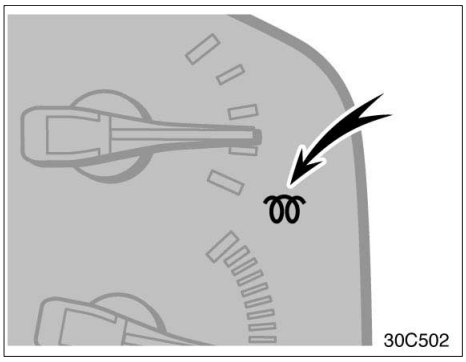

Innan du startar motorn, följ anvisningarna under “(b) Innan du vrider om nyckeln”.

Normal start (kall motor)

1. Vrid startnyckeln till “ON”–läget och kontrollera att indikeringslampan på instrumentpanelen tänts. Håll kvar nyckeln i “ON”–läge tills indikeringslampan slocknar.
2. Vrid nyckeln till “START” utan att röra gaspedalen. Släpp nyckeln när motorn startar.
3. Låt motorn gå i cirka 10 sekunder innan du börjar köra.

Låt motorn värma upp i några minuter om temperaturen ligger under noll.

I extrem kyla...

1. Vrid startnyckeln till “ON”–läget och kontrollera att indikeringslampan på instrumentpanelen tänts. Håll kvar nyckeln i “ON”–läge tills indikeringslampan slocknar.
2. Tryck ned gaspedalen helt mot golvet och vrid nyckeln till “START”. Släpp nyckeln och gaspedalen när motorn startar.
3. Låt motorn värma upp några minuter innan du börjar köra.

Bilar med snabbtomgång: om motorn är svårstartad kan du trycka in reglaget för snabbtomgång för att höja motorns varvtal.

Om motorn är varm...

Vrid nyckeln till “START” utan att röra gaspedalen. Släpp nyckeln när motorn startar.

Om motorn inte startar, gör som vid “Normal start”, ovan.

Om motorn stannar...

Starta igen, på samma sätt som vid normal start enligt ovan, beroende på motorns temperatur.

Om motorn inte startar efter flera försök...

Se “Om motorn blir inte startar” på sid 300.

OBSERVERA

- ***Kör inte startmotorn längre än 30 sekunder vid varje startförsök. I annat fall kan startmotorn och elkablarna överhettas.***
- ***Rusa aldrig motorn när den är kall.***
- ***Om motorn är svår att starta eller om du ofta får motorstopp bör du snarast låta en Toyota–återförsäljare kontrollera motorn omedelbart.***

Säkerhetsåtgärder vid avstängning av turbomotor (1HD–FTE–motor)

Efter körning med hög hastighet eller efter en lång körning etc, som orsakat hög belastning på motorn, måste motorn få gå på tomgång enligt följande tabell innan den stängs av.

Typ av körning och tomgångstid
Normal stadskörning Tomgång behövs ej före avstängning.
Snabb körning Ca 80 km/h Tomgång ca 20 sekunder. Ca 100 km/h Tomgång ca 1 minut.
Körning i branta backar eller kontinuerligt över 100 km/tim Tomgång ca 2 minuter.

OBSERVERA

Stäng aldrig av en motor med turbo efter hård belastning av motorn. Motorn kan få allvarliga skador.

Kontroll före längre körning

Du bör göra några enkla kontroller innan du ger dig ut på en längre körning. En kontroll som bara tar en liten stund kan göra körningen både säkrare och trevligare. Det enda som krävs är att du har lite kunskap om din egen bil och en viss noggrannhet. Om du inte har möjlighet att utföra kontrollen själv, står din Toyota–återförsäljare gärna till tjänst till låg kostnad.

⚠ VARNING

Om du gör arbetet i ett stängt garage måste du se till att ventilationen är god. Avgaserna är mycket giftiga.

INNAN DU STARTAR MOTORN

Bilens utsida

Däck (inklusive reservhjul). Kontrollera lufttrycket med en mätare och se efter om däcken har sprickor eller skador eller om de är mycket slitna.

Hjulmuttrar. Kontrollera att inga muttrar saknas eller sitter löst.

Läckage. När bilen har stått parkerad ett tag bör du kontrollera att det inte finns några spår efter bränsle–, olje– eller vattenläckage under bilen. (Efter användning av luftkonditioneringen är dock normalt att det droppar vatten från kylaggregatet.)

Belysning. Kontrollera att strålkastare, broms– och baklyktor, körriktningsvisare och övrig belysning fungerar. Kontrollera strålkastarinställningen.

Inne i bilen

Reservhjul, domkraft och hjulmutternyckel. Kontrollera att domkraft och hjulmutternyckel finns med i bilen.

Säkerhetsbälten. Kontrollera att låsen fungerar säkert. Kontrollera att säkerhetsbältena inte är slitna eller skadade.

Instrument och manöverorgan. Kontrollera särskilt att indikerings– och varningslampor, instrumentbelysning och defroster fungerar.

Bromsar. Kontrollera att bromspedalen har tillräckligt avstånd kvar till golvet när den är nedtryckt.

I motorrummet

Reservsäkringar. Kontrollera att du har tillräckligt med reservsäkringar i bilen. De måste ha samma amperetal som anges på säkringsdosans lock.

Kylvätskenivå. Kontrollera att kylarvätskenivån ligger rätt. (Se sid 348 för anvisningar.)

Batteri och batterikablar. Alla battericeller skall vara fyllda till rätt nivå med destillerat vatten. Kontrollera att det inte finns korrosionsangrepp, att kabelskorna sitter fast och att det inte finns sprickor i batterihöljet. Kontrollera att övriga kablar och anslutningar är i gott skick.

Elektriska ledningar. Kontrollera att det inte finns skadade eller lösa sladdar eller lösa anslutningar.

Bränsleledningar. Kontrollera att det inte finns något läckage eller lösa rör– och slangkopplingar.

EFTER START AV MOTORN

Avgassystem. Lyssna om det hörs något onormalt avgasljud. Låt omedelbart reparera eventuella läckor. (Se “Varning för avgaser” på sid 270.)

Motorns oljenivå. Parkera bilen på plan mark, stanna motorn och kontrollera oljenivån med mätstickan. (Se sid 344 för anvisningar.)

UNDER KÖRNING

Instrument. Kontrollera att hastighetsmätaren och övriga instrument fungerar.

Bromsar. Kontrollera att bromsarna inte drar åt något håll på en plats där du kan göra detta utan risk.

Något annat ovanligt? Kontrollera om det finns lösa delar eller något läckage. Lyssna efter ovanliga ljud.

Om allt verkar bra, tag det lugnt och njut av körningen!

Körning under svåra förhållanden

- Kör alltid långsammare vid hård och byig sidvind. Då får du bättre kontroll över bilen.
- Kör sakta över trottoarkanter och om möjligt, i rät vinkel mot kanten. Undvik att köra på stora stenar med vassa kanter eller andra föremål som kan ligga på vägen. Riskera inte skador på däcken, vilket kan resultera i däckexplosioner.
  Kör sakta när du passerar förhöjningar i vägbanan eller om du kör på en guppig och gropig väg. Däck och/eller fälgar kan skadas.
- Om du parkerar i en backe, vrid då framhjulen tills de går mot trottoarkanten så att bilen inte kan rulla iväg. Drag åt parkeringsbromsen och sätt växelväljaren i läge “P” (automatisk växellåda), alternativt lägg i 1:an eller backväxeln (manuell växellåda). Placera klossar bakom hjulen vid behov.
- När du tvättar bilen eller kör genom mycket vatten på vägbanan kan bromsarna bli våta. För att kontrollera om bromsarna är våta skall du bromsa försiktigt när det inte är någon annan trafik omedelbart bakom. Om bromsverkan inte verkar normal har bromsarna antagligen blivit våta. Torka dem genom att köra försiktigt med åtdragen parkeringsbroms och foten lätt på bromspedalen. Om bromsarna ändå inte fungerar normalt, måste du stanna vid sidan av vägen och kontakta närmaste Toyota–återförsäljare.
- Bilar med aktiv höjdkontroll När du kör på en dålig eller gropig väg rekommenderas att bilens höjdkontroll ställs in på “N” (normalläge) eller “H” (högläge).

⚠ VARNING

- **Innan du kör iväg måste du kontrollera att parkeringsbromsen är lossad och att parkeringsbromslampan är släckt.**
- **Gå aldrig ifrån bilen med motorn igång.**
- **Vila aldrig foten på bromspedalen när du kör. Det kan få bromsarna att överhettas, och dessutom ge ökat slitage och högre bränsleförbrukning.**
- **När du kör nedför en lång eller brant backe skall du minska hastigheten, växla ner och motorbromsa. Tänk på att om du använder bromsarna mycket kan de bli mycket heta med sämre bromsverkan som följd.**
- **Var försiktig när du accelererar, växlar upp eller ner eller bromsar i halt väglag. Plötslig acceleration eller motorbromsning kan få hjulen att förlora väggreppet.**
- **Fortsätt inte köra som vanligt om bromsarna är våta. Om bromsarna är våta krävs mycket längre bromssträcka och bromsarna kan dra snett vid bromsning. Dessutom finns risk att parkeringsbromsen inte kan hålla bilen säkert.**
- **Om du kör bilen genom halvmeterdjupt vatten, ställ in bilens höjd på HI med reglaget för höjdkontrollväljare och stäng därefter av höjdkontrollreglaget genom att trycka på höjdkontrolltangenten. Kör inte fortare än 30 km/h.**

Körning i terräng, säkerhetsanvisningar

⚠ VARNING

Var alltid uppmärksam på följande för att minimera risken för personskador eller skador på bilen:

- **Kör försiktigt när du kör utanför reguljära vägar. Tag inga onödiga risker genom att köra i riskabel terräng.**
- **Håll inte i rattens ekrar när du kör i terräng. Om bilen kör över stora gupp kan ratten slitas ur händerna på dig så att händerna skadas. Håll båda händerna, särskilt tummarna, på rattens yttre ring.**
- **Kontrollera alltid att bromsarna tar efter körning i sand. lera, vatten eller snö.**
- **Efter körning i eller genom högt gräs, lera, sten, sand, vattendrag etc, skall du kontrollera att gräs, grenar, papper, trasor, stenar eller sand inte har fastnat under bilen. Rensa bort allt material som har fastnat på underredet. Haveri eller brand kan uppstå om bilen körs med sådant i underredet.**
- **Om bilen välter löper en passagerare som inte använder säkerhetsbältet större risk att dö än de som använder säkerhetsbälte. Förare och alla passagerare skall alltså alltid använda säkerhetsbälte så fort bilen är i rörelse.**
- **Vid körning utanför vägar eller i terräng skall du inte köra alltför fort, hoppa med bilen, göra tvära svängar, köra på föremål etc. Du riskerar också skador på bilens fjädring och chassi som kan bli dyra att reparera.**

OBSERVERA

- ***Vid körning i vatten, t.ex. tvärs över grunda strömmar, ska du först kontrollera vattnets djup och om botten är tillräckligt fast att köra på. Kör långsamt och undvik djupt vatten.***
- ***Vidtag alla nödvändiga åtgärder så att vattenskador inte uppstår i motorn eller på andra delar.***

  Om vatten tränger in i motorns luftinsug kan allvarliga skador uppstå i motorn.

  Vatten kan avlägsna fett från hjullagren vilket kan leda till rost och onödigt slitage. Vatten kan också tränga in i differentialbromsar, växellåda och fördelningsväxellåda och försämra växellådsoljans smörjande egenskaper.
- ***Sand och lera, som har samlats i bromstrummorna och kring skivbromsarna, kan försämra bromsförmågan och skada komponenter i bromssystemet.***
- ***Utför alltid en kontroll varje gång du har kört bilen utanför reguljära vägar, genom svår terräng, sand, lera eller vatten.***

Vinterkörning

Kontrollera att kylarvätskan innehåller rätt mängd frostskyddsmedel.

Kylarvätskan måste innehålla etylenglykol så att den skyddar motorns aluminiumdelar mot rost. Använd “Toyota Genuine Long Life Coolant” eller likvärdig kylarvätska.

Se sid 348 som innehåller information om val av kylarvätska.

OBSERVERA

Använd inte kylarsprit eller enbart vatten.

Vid extrem kyla rekommenderar vi en 60–procentig lösning för din Toyota för att ge skydd ner till cirka 50°C. Använd aldrig starkare lösning än 70% för att åstadkomma bättre kylning.

Kontrollera batteri och batterikablar.

Kyla minskar batteriets kapacitet. Det måste därför vara i toppskick för att ge tillräcklig effekt för start när det är kallt. På sid 360 beskrivs hur du själv kan kontrollera batteriet. Din Toyota–återförsäljare och de flesta bensinstationer kontrollerar gärna batteriets laddningsgrad.

Använd motorolja med rätt viskositet för vinterkörning.

På sid 345 och 347 anges rekommenderad viskositet. Sommarolja blir trögflytande när det är kallt och kan göra det mycket svårt att starta motorn. Om du inte är säker på vilken olja du bör använda, fråga närmaste Toyota–återförsäljare.

Förhindra att dörrlåsen fryser.

Spruta in tunn låsolja i bilens lås för att förhindra frysning.

Använd spolarvätska med frostskyddsmedel.

Alla Toyota–återförsäljare och de flesta bensinstationer säljer lämplig spolarvätska. Följ tillverkarens anvisningar för eventuell blandning av spolarvätskan med vatten.

OBSERVERA

Använd aldrig frostskyddsvätska avsedd för motorns kylsystem eller någon annan vätska i stället för riktig spolarvätska. Bilens lackering kan skadas.

Använd inte parkeringsbromsen om det är risk att den fryser fast.

När du parkerar skall du ställa växelväljaren i "P"–läge (automatisk växellåda), eller lägga i 1:an eller backväxeln (manuell växellåda) samt eventuellt blockera framhjulen. Undvik att använda parkeringsbromsen i vissa fall om temperaturen ligger kring fryspunkten. Snö eller vatten som samlats i och omkring bromskomponenterna kan frysa till is och göra det omöjligt att senare lossa parkeringsbromsen.

Håll fritt från is och snö i hjulhusen.

Is och snö i de främre hjulhusen kan göra bilen svår att styra. Vid besvärligt vinterväglag bör du då och då stanna och kontrollera att det inte sitter för mycket snö och is i hjulhusen.

Du bör medföra viss nödutrustning beroende på väder och lokala förhållanden.

Det är alltid lämpligt att medföra, isskrapa, borste för lössnö, sandsäck, snöskyffel startkablar, bogserlina m m.

Körning med släp– eller husvagn

Din bil är i första hand avsedd för att transportera passagerare och last. Att köra med släpvagn eller husvagn har stor inverkan på manövrering, prestanda, bromssträcka, livslängd och ekonomi (bränsleförbrukning m m). Säkerheten och nöjet vid körningen beror på om du använder rätt utrustning och kör med gott omdöme. För din egen och andras säkerhet får du inte överbelasta bilen eller släpet. Fråga din Toyota–återförsäljare om råd innan du kopplar till en släp– eller husvagn och observera de lagar som gäller i det land där du tänker köra.

⚠ VARNING

Bilar med aktiv höjdkontroll När du kopplar från en hus– eller släpvagn skall du ställa höjdreglaget i läge "LO" (låg) och strömställaren för aktiv höjdkontroll i läge "OFF" för att stänga av systemet. Annars kan den automatiska höjdkontrollen göra att bilen plötsligt ändrar höjdläge med en olycka som följd. (Se "Aktiv höjdkontroll" på sid 169.)

VIKTGRÄNSER

Kontrollera högsta tillåtna släpvagnsvikt, bilens bruttovikt (GVM), största tillåtna axeltryck (MPAC) och kultryck innan du kopplar på släpvagnen. Dessa uppgifter finns angivna på sid 374.

Tänk på följande vid körning med släp:

- Totalvikten på släpet (släpvagnens vikt plus lasten) måste ligga inom den angivna gränsen.
- Släpet skall lastas så att trycket på dragkulan är minst 25 kg och minst 4% av den maximala dragkapaciteten. Trycket på dragkroken får emellertid inte överstiga den vikt som anges på sid 374.

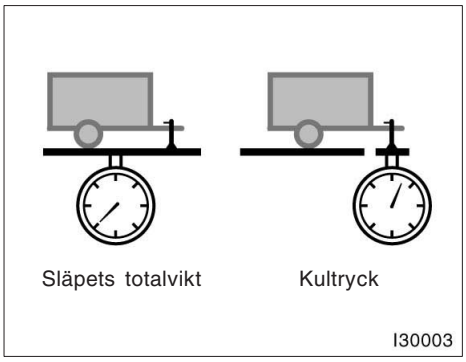

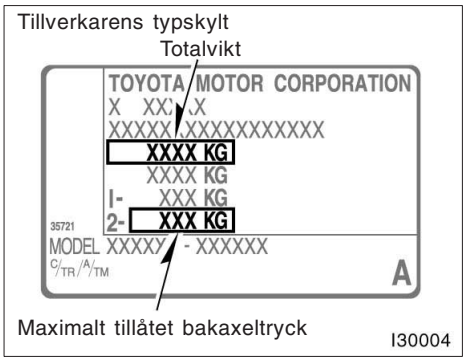

- Det sammanlagda värdet av bilens tjänstevikt, förarens och alla passagerares vikt, släpvagnsvikten och kultrycket får inte överstiga fordonets totalvikt med mer än 140 kg.
- Belastningen på bakaxeln får inte överstiga tillåtet maximalt axeltryck med mer än 15%.

Bilens dragförmåga har fastställts vid havsnivå. Om du kör i bergstrakter på hög höjd, tänk på att motoreffekten minskar och därmed dragförmågan.

⚠ VARNING

- **Släpets totalvikt får inte överstiga den dragvikt som anges på sid 374. Att köra med tyngre släp är mycket farligt.**
- **Dragkrokar har olika bogseringsförmåga, vilket specificeras av tillverkaren. Även om bilen har den fysiska förmågan att bogsera en större tyngd måste operatören bestämma bogseringsvärdet för den aktuella dragkroken. Det är mycket farligt att bogsera en vikt som överskrider den av tillverkaren angivna maxvikten. Det är farligt att överskrida den av tillverkaren av dragkroken angivna släpvagnsvikten vilket kan resultera i allvarliga personskador.**

- **Den sammanlagda vikten av bilens tjänstevikt, förare, passagerare, dragkrok och kultryck får inte överskrida bilens totalvikt med mer än 140 kg. Att köra med tyngre släp är mycket farligt. Tillåten totalvikt för bilen anges på tillverkarens typskylt.**
- **Belastningen på bakaxeln får inte överstiga tillåtet maximalt axeltryck med mer än 15%. Att köra med tyngre släp är mycket farligt. Tillåten maximal belastning på bakaxeln anges på tillverkarens typskylt.**
- **Om maximal totalvikt eller bakaxeltryck överskrids, kör inte fortare än 100 km/h, eller enligt den högsta tillåtna hastigheten för körning med släp.**

FÄSTPUNKTER FÖR DRAGKROK

Toyota rekommenderar att du endast använder Toyota originaldragkrok.

Fästpunkter för släpvagnsdrag och dragkrokens utskjutning:

mm

A	1220,0
B	1180,0
C	1172,0
D	515,0
E	274,0
F	266,5
G	247,0
H	307,0
I	478,0
J	552,0
K	1247,0
L	1,8
M	32,2
N	57,0
O	89,2

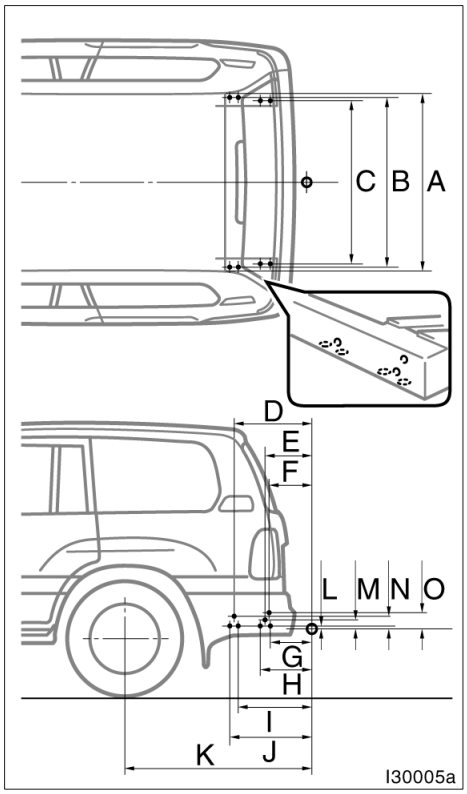

DÄCK

- Kontrollera att däcken har rätt lufttryck. Se sid 351 och 379 för anvisningar.
- Släpvagnens eller husvagnens däck skall ha det tryck som tillverkaren anger med hänsyn till belastningen.

BELYSNING PÅ SLÄP– ELLER HUSVAGN

- Kontrollera att körriktningsvisare och broms– och bakljus fungerar varje gång du kopplar till släp– eller husvagn. Använd rätt kontaktdon. Koppla inte ihop kablarna direkt, risk för skador i elsystemet eller att belysningen inte fungerar korrekt.

INKÖRNINGSPERIOD

- Toyota rekommenderar att du inte kör med släp– eller husvagn när bilen är ny eller har fått nya komponenter i kraftöverföringen (motor, växellåda, differential, hjullager etc). Kör minst 80 mil innan du börjar belasta bilen med släp.

UNDERHÅLL

- Om du kör med släp kommer din bil att behöva service oftare på grund av den ökade belastningen.
- Efterdrag alla skruvar och muttrar som håller fast släpvagnsdraget efter cirka 100 mils körning med släp.

TILLKOPPLING AV SLÄP (endast bilar med aktiv höjdkontroll)

Parkera bil och släp i linje och gör på följande sätt:

1. Sätt den aktiva höjdkontrollen i läge “LO” (låg). Stäng av motorn och tryck på strömställaren för att stänga av den aktiva höjdkontrollen.
2. Koppla släpet.
3. Vrid startnyckeln till “ON” eller tryck på strömställaren för att koppla på den aktiva höjdkontrollen. Sätt den aktiva höjdkontrollen i läge “N” (normal).

Om det är fyra personer i bilen och den skall dra ett släp som väger 1.800 kg med mer än ca 180 kg tryck på dragkulan kan eventuellt normalhöjden inte väljas och indikeringen stannar på “LO”. Du kan emellertid fortsätta att köra utan problem. Kör försiktigt med tanke på den stora lasten.

FRÅNKOPPLING AV SLÄP (endast bil med aktiv höjdkontroll)

Parkera bil och släp i linje och gör på följande sätt:

1. Sätt den aktiva höjdkontrollen i läge “LO” (låg). (Kontrollera att bilen är i läge “LO” genom att trycka på “▼”–sidan av strömställaren.)
2. Stäng av motorn och tryck på strömställaren för att stänga av den aktiva höjdkontrollen.
3. Sätt ned släpets stödben mot marken och höj dragkulan 10 cm.
4. Vrid startnyckeln till “ON” eller tryck på strömställaren för att koppla på den aktiva höjdkontrollen.
5. Vänta cirka 20 sekunder tills bakvagnens höjd sänks med den automatiska höjdkontrollen.
6. Kontrollera att dragkulan är fri. Om inte, höj dragkulan ytterligare genom att upprepa steg 2 till 5.
7. Kör bilen framåt i läge “LO” så att dragkulan inte fastnar i något i “N”–läge.
8. Sätt den aktiva höjdkontrollen i läge “N”–läge.

SÄKERHETSKONTROLL FÖRE KÖRNING MED SLÄP

- Var noga med att inte överskrida den maximala belastningen på dragkulan. Tänk på att trycket på dragkulan ökar belastningen på bilen. Max. tillåten belastning på bakaxeln får inte överskridas.
- Kontrollera att lasten på släpvagnen ligger fast och inte kan röra sig.
- Om du inte ser bakomvarande trafik ordentligt genom de vanliga backspeglarna måste du montera förlängda sidospeglar på båda sidorna. De extra backspeglarna måste vara infällbara och kunna ställas in så att de ger en tydlig bild av bakomvarande trafik.

TIPS VID KÖRNING MED SLÄP– ELLER HUSVAGN

När du kör med släp– eller husvagn beter sig bilen annorlunda än normalt. De tre vanligaste anledningarna till olyckor vid körning med släp är misstag hos föraren, för hög hastighet och felaktig lastning. Tänk på följande om du kör med släp– eller husvagn:

- Kontrollera att all belysning fungerar och släpvagnens elkoppling fungerar innan du börjar köra. Stanna efter en kort sträcka och gör en ny kontroll av belysning och kopplingar. Om du är ovan att köra med släp bör du träna på att svänga, stanna och backa på en säker plats innan du ger dig ut i trafiken.
- Bromssträckan kan bli längre så du måste hålla större avstånd till framförvarande fordon vid körning med släp. Håll minst en fordonslängd och en släpvagnslängd till framförvarande bil för var 10:e km/h du kör. Undvik att bromsa häftigt eftersom du kan få sladd och hela ekipaget då kan vika sig “som en fällkniv” så att du förlorar kontrollen över körningen. Risken är speciellt stor vid körning i vått eller halt väglag.
- Starta mjukt och undvik kraftiga accelerationer. Om bilen har manuell växellåda, undvik att i onödan slira med kopplingen genom att låta motorn gå på lågt varvtal och inte rusa motorn. Starta alltid på ettans växel.
- Styr mjukt och undvik tvära svängar. Släp– eller husvagnen kan stöta emot din bil vid en skarp sväng. Sakta farten innan du svänger så att du inte blir tvungen att bromsa hårt.
- Att backa med släpvagn är svårt och kräver övning. Håll längst ner på ratten och vrid ratten åt vänster för att styra släpet åt vänster. Vrid ratten åt höger för att styra släpet åt höger. (Gör alltså tvärtom jämfört med backning utan släp.) Vrid ratten lite i taget och undvik skarpa eller långa svängar. Tag hjälp av någon utanför bilen för att minska risken för olyckor när du backar.
- Tänk på att släpvagnens hjul skär snävare genom kurvor än bilens hjul. Kompensera för detta genom att ta ut svängarna mer än vanligt.
- Sidovind och dåliga vägar försämrar bilens och släpvagnens manöverförmåga betydligt och gör dem instabila. Håll uppsikt bakåt så att du är beredd om du blir omkörd av tunga lastbilar eller bussar som kan få bilen och släpet att svaja. Håll stadigt i ratten och lätta omedelbart men gradvis på gasen om du märker att fordonet börjar att svaja. Öka aldrig farten. Bromsa försiktigt om du måste sakta in. Styr rakt fram. Bilen och släpvagnen kommer att stabiliseras om du inte gör kraftiga manövrer med ratten eller bromspedalen.

- Var försiktig när du kör om andra fordon. En omkörning kräver mycket lång sträcka. Glöm inte längden på släpvagnen när du passerat ett fordon. Se till att du har gott om plats innan du svänger in framför den omkörda bilen.
- För att alltid ha en viss motorbromsverkan bör du inte använda femmans växel (manuell växellåda) eller överväxeln (automatisk växellåda).
- Släpvagnens vikt kan göra att motorn går varm om det är varmt ute (om temperaturen överstiger 30°C) när du kör med släpvagn uppför långa backar. Stäng omedelbart av luftkonditioneringen (om den är inkopplad) om kylvätskans temperaturmätare visar att motorn går varm. Sväng sedan av vägen och stanna på en säker plats. Se “Om motorn blir överhettad” på sid 306.
- Lägg alltid lämpliga block framför/bakom hjulen på både bilen och släpet vid parkering. Drag åt parkeringsbromsen hårt. Sätt växelväljaren i läge “P” (automatisk växellåda), alternativt lägg i 1:an eller backväxeln (manuell växellåda). Undvik att parkera med släpvagn på en sluttning, men om det inte går att undvika bör du vidta följande åtgärder:

1. Anlägg bromsarna och håll dem anlagda.
2. Låt någon placera ut klossar bakom bilens och släpvagnens hjul.
3. När hjulklossarna är på plats, släpp upp bromspedalen långsamt tills klossarna tar upp belastningen.
4. Drag åt parkeringsbromsen hårt.
5. Lägg i 1:an eller backväxeln (manuell växellåda) eller läge “P” (automatisk växellåda) och stäng av motorn.

Vid start efter parkering på sluttning:

1. Starta motorn med växelväljaren i läge “P” (automatisk växellåda) eller med kopplingspedalen nedtryckt (manuell växellåda). (Om bilen har automatisk växellåda skall du hålla bromspedalen nedtryckt.)
2. Lägg växeln i önskat läge.
3. Lossa parkeringsbromsen (och släpp fotbromsen i bil med automatisk växellåda) och kör eller backa långsamt iväg från hjulklossarna. Stanna och trampa ner bromspedalen.
4. Låt någon hämta hjulklossarna.

⚠ VARNING

- **Följ alltid de speciella hastighetsbegränsningar som gäller för körning med släpvagn eller husvagn.**
- **Minska farten och växla ner före en brant eller lång nedförsbacke. Gör inga plötsliga nedväxlingar.**
- **Undvik att trampa länge eller för ofta på bromspedalen. Detta kan göra att bromsarna överhettas och förlorar sin verkan.**

Hur du spar bränsle och ökar bilens livslängd

Det är mycket lätt att få en liter bensin att räcka några kilometer längre—tag det bara lugnt! Då ökar också bilens livslängd. Nedan följer några specifika tips för hur du kan spara pengar på både bränsle och reparationer.

- **Kör alltid med rätt lufttryck i däcken.** För lågt lufttryck ger ökat däckslitage och ökar bränsleförbrukningen. Se sid 351 för anvisningar.
- **Kör inte med onödig last i bilen.** Tunga saker i bilen ger större belastning på motorn och därmed högre bränsleförbrukning.
- **Undvik lång varmkörning på tomgång.** Börja köra så snart motorn går jämnt, men kör extra mjukt i början. Naturligtvis tar det lite längre tid innan motorn blir varm under kalla vinterdagar.
- **Kör med automatlådans överväxel inkopplad om du inte behöver motorbromsa.** Om du kopplar ur överväxeln försämras bränsleekonomin. (Mer informations finns i “Automatisk växellåda” på sid 154.)
- **Accelerera sakta och mjukt.** Undvik häftiga starter. Växla till en högre växel så snart som möjligt.
- **Undvik lång tomgångskörning.** Stäng av motorn och starta om den senare om du väntar i bilen.
- **Kör inte på för lågt eller för högt varvtal.** Använd den växel som lämpar sig bäst för den hastighet du håller.
- **Undvik att ständigt accelerera och bromsa.** Bränsleförbrukningen ökar vid många stopp och starter.
- **Undvik att bromsa och stanna i onödan.** Håll jämn hastighet. Försök att observera trafiksignalerna på avstånd så att du tvingas stanna så sällan som möjligt, eller använd kringfartsleder för att undvika trafikljus. Håll lämpligt avstånd till framförvarande fordon för att undvika plötsliga inbromsningar. Då minskar också slitaget på bromsarna.
- **Undvik om möjligt tät trafik och bilköer.**
- **Kör inte med foten på broms– eller kopplingspedalen.** Det ger onödigt slitage, överhettning och hög bränsleförbrukning.
- **Kör med måttlig fart på motorvägar.** Ju fortare du kör desto mer bränsle förbrukas. Bränsleförbrukningen minskar om du sänker farten.
- **Se till att du har korrekt framhjulsinställning.** Undvik att köra mot trottoarkanter och sänk farten på ojämna vägar. Fel framhjulsinställning sliter inte bara kraftigt på däcken utan belastar också motorn hårdare och ger högre bränsleförbrukning.
- **Håll underredet fritt från lera, sand, is och snö.** Det minskar inte bara vikten utan minskar också korrosionsrisken.
- **Håll alltid bilen i toppskick.** Ett smutsigt luftfilter, feljusterad förgasare, fel ventilspel, oljiga eller smutsiga tändstift, förorenad olja, gammalt smörjfett, ojusterade bromsar och liknande, gör att bilens går sämre och höjer bränsleförbrukningen. För att öka livslängden på alla komponenter och för lägsta möjliga driftskostnader bör du låta din Toyota–verkstad utföra service enligt bilens serviceschema. Om du ofta kör under svåra förhållanden bör du se till att servicearbetet utförs oftare än enligt normalschemat.

⚠ VARNING

Stäng aldrig av motorn när du kör nedför långa utförsbackar. Servosystemen för bromsar och styrning fungerar bara när motorn går. Motorn måste också vara igång för att avgasreningen skall fungera på rätt sätt.

Name:L/C100(SW)60987E

Del 4
I EN NÖDSITUATION

- Om motorn inte startar— 300
- Om motorn stannar under körning 305
- Om du inte kan öka motorvarvtalet 305
- Om motorn blir överhettad 306
- Om du får punktering 307
- Om bilen fastnar 319
- Om bilen måste bärgas eller bogseras 320
- Om du tappat bort bilnycklarna 324
- Om du tappat bort bilnycklarna 324

Om bilen inte startar—
(a) Enkla kontroller

Innan du börjar kontrollera skall du först ha försökt starta på vanligt sätt enligt “Start av motorn” på sid 284, samt att det finns tillräckligt med bränsle i tanken. Du bör också kontrollera om du kan starta bilen med någon av reservnycklarna. Om de fungerar är det troligen fel på den första nyckeln. Låt din Toyota–återförsäljare kontrollera nyckeln. Om det inte går att starta bilen med någon av nycklarna är det antagligen fel i startspärrsystemet. Kontakta din Toyota–återförsäljare. (Se “Nycklar” på sid 14.)

Om motorn inte orkar dra runt motorn eller om den går alltför långsamt—

1. Kontrollera att batterianslutningarna är rena och fastdragna.
2. Om batterianslutningarna är i gott skick, tänd taklampan.
3. Om lampan inte tänds, eller om den lyser svagare eller slocknar när du vrider om startnyckeln är batteriet urladdat. Du kan försöka starta bilen med startkablar. Se “(d) Start med startkablar” för mer information.

Om taklampan lyser som vanligt men motorn ändå inte går att starta krävs antagligen någon justering eller reparation. Kontakta en Toyota–återförsäljare eller annan kvalificerad verkstad.

OBSERVERA
Försök inte bogsera eller skjuta igång bilen. Detta kan skada bilen eller orsaka en kollision när motorn plötsligt startar. Dessutom kan katalysatorn bli mycket het och orsaka brand.

Om startmotorn går normalt men motorn ändå inte startar—

Bil med bensinmotor

1. Motorn kan ha fått för mycket bensin, blivit “sur”, under de upprepade startförsöken. Se “(b) Start av sur motor”.
2. Om motorn ändå inte startar krävs en justering eller reparation. Kontakta en Toyota–återförsäljare eller annan kvalificerad verkstad.

Bil med dieselmotor

1. Om du skall starta en motor som stannat på grund av bränslebrist måste du antagligen först lufta bränslesystemet innan du startar bilen. Se “(c) Luftning av bränslesystemet” för att få mer information.
2. Om bränslesystemet är utan anmärkning men startmotorn ändå inte startar krävs antagligen någon justering eller reparation. Kontakta en Toyota–återförsäljare eller en kvalificerad verkstad för att få hjälp.

(b) Start om motorn har blivit sur (bensinmotor)

Om motorn inte startar kan det bero på att den har fått för mycket bensin, blivit "sur", under de många startförsöken.

Om detta inträffar, trampa gaspedalen i botten och vrid nyckeln till "START"–läge och håll kvar nyckel i detta läget i cirka 30 sekunder. Sedan slutar startmotorfunktionen att dra runt startmotorn automatiskt och du kan försöka att starta motorn utan att trampa på gaspedalen.

Om motorn ändå inte startar krävs en justering eller reparation. Kontakta en Toyota–återförsäljare eller en kvalificerad verkstad för att få hjälp.

(c) Luftning av bränslesystemet (dieselmotor)

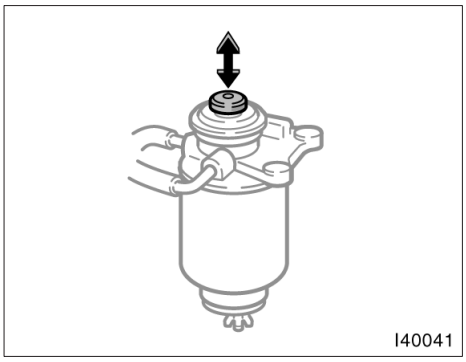

Om du kör slut på bränslet i tanken och motorn stannar kan det hända att motorn inte startar efter påfyllning i tanken. Pumpa i så fall med handpumpen på bränslefiltret tills det känns en tydlig ökning av motståndet.

(d) Start med startkablar

Följ nedanstående instruktioner mycket noga för att undvika risken att batteriet exploderar. Koppla startkablarna i exakt rätt ordning och på rätt plats. Vid en batteriexplosion kan svavelsyra spruta ut med allvarliga personskador och skador bl.a. på bilens elektronik och elsystem som följd.

Om du inte är helt säker på hur bilen skall startas med hjälp av startkablar är det bättre att du anlitar en mekaniker eller en bilbärgare.

⚠ VARNING

- **Elektrolyten i batteriet innehåller svavelsyra som är giftig och frätande. Använd skyddsglasögon när du hjälpstartar en bil och undvik att få syra på huden, kläderna eller bilen.**
- **Om du får elektrolyt på händer, kläder eller i ögonen måste du omedelbart ta av dig alla förorenade klädesplagg och skölja huden eller ögonen med mycket vatten. Sök sedan omedelbart läkarhjälp. Fortsätt under färden att skölja det skadade stället med vatten. Använd svamp eller handduk.**
- **Den gas som normalt bildas i batteriet är mycket explosiv och exploderar omedelbart om en öppen låga eller gnista kommer i närheten av batteriet. Använd därför endast riktiga startkablar. Rök inte och tänd inte tändstickor under startförsöket.**

OBSERVERA

Hjälpbatteriet ska ha 12 volts spänning. Om du inte är helt säker på att batteriet har rätt spänning får det inte användas.

START MED STARTKABLAR

1. Om hjälpbatteriet sitter i en annan bil måste du kontrollera att bilarna inte vidrör varandra. Släck alla onödiga lampor och stäng av alla strömförbrukare som inte behövs.
2. Tag om bort alla cellhattar från båda batterierna, vid behov. Lägg en tygtrasa över de öppna hålen på batteriet eller batterierna. (Då minskar risken för explosion, personskador och brännsår.)
3. Om motorn i bilen med hjälpbatteriet inte redan går, starta motorn och låt den gå några minuter. Vid start med startkablar skall motorn gå med cirka 2000 varv/min, dvs med gaspedalen lätt nedtryckt.

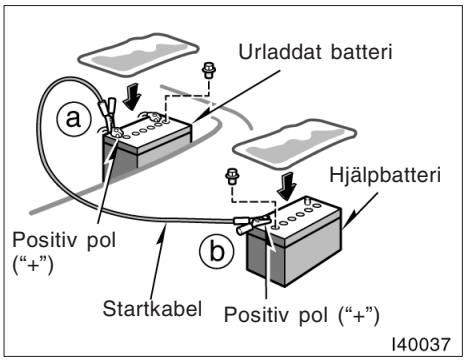

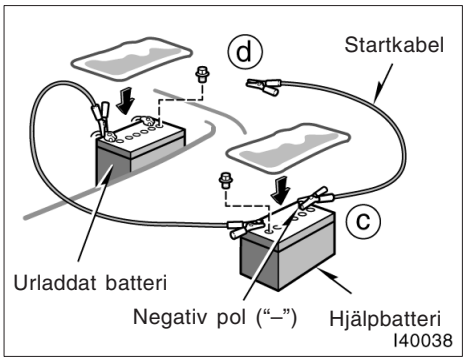

4. Anslut kablarna i ordning a, b, c, d.

   a. Anslut klämman på den positiva (röda) startkabeln till den positiva polen (+) på det urladdade batteriet.

   b. Anslut klämman i andra änden av den positiva (röda) startkabeln till den positiva polen (+) på hjälpbatteriet.

   c. Anslut klämman på den negativa (svarta) startkabeln till den negativa polen (–) på hjälpbatteriet.

   d. Anslut klämman i andra änden av den negativa (svarta) startkabeln till en fast olackerad metalldel på karossen i bilen med det urladdade batteriet.

   Rekommenderade anslutningspunkter visas på följande bilder:

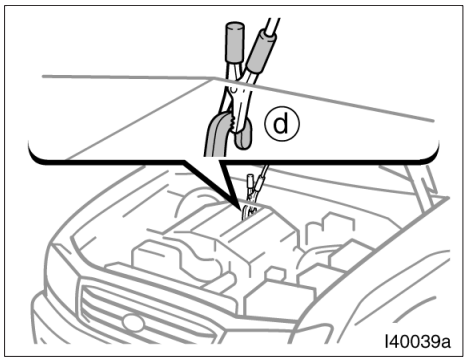

Anslutningspunkt på bensinmotor

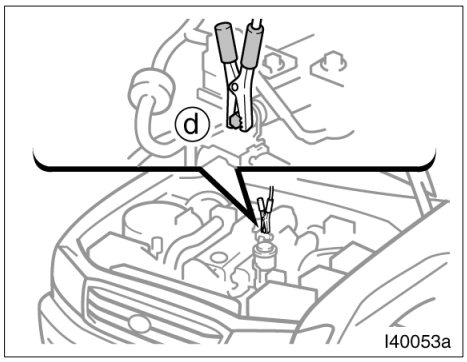

Anslutningspunkt på dieselmotor

Anslut inte kabeln till eller i närheten av några delar som rör sig när motorn startas.

⚠ VARNING

Luta dig inte över batteriet när du kopplar kablarna och låt inte av misstag startkablar eller polklämmor vidröra något annat utom de rätta polerna på batteriet och "jord".

5. Endast för bil med dieselmotor: Ladda det urladdade batteriet med startkablarna i cirka 5 minuter. Låt bilen med hjälpbatteriet hela tiden gå med cirka 2000 varv/min, dvs med gaspedalen lätt nedtryckt.
6. Starta motorn på vanligt sätt. Låt den sedan gå i flera minuter med cirka 2000 varv/min, dvs med gaspedalen lätt nedtryckt.
7. Koppla sedan försiktigt bort startkablarna i exakt omvänd ordning: först den negativa kabeln och därefter den positiva kabeln.
8. Kasta eventuella trasor som använts för att täcka över batterierna på lämplig uppsamlingsplats—de kan vara indränkta med svavelsyra.
9. Sätt tillbaka cellhattarna om de har tagits bort.

Om orsaken till att batteriet blivit urladdat inte är helt klar (t.ex. att du glömt släcka någon lampa) bör elsystemet kontrolleras hos din Toyota–återförsäljare.

Om motorn stannar under körning

Om motorn stannar under körning...

1. Minska hastigheten långsamt och kör rakt fram. Styr sedan försiktigt till sidan av vägen och stanna på en lämplig plats.
2. Tänd varningsblinkers.
3. Försök starta motorn igen.

Om det inte lyckas, se “Om motorn inte startar”.

⚠ VARNING

Om motorn inte är igång fungerar inte servosystemen för styrning och bromsning. Du behöver då använda mycket större kraft än vanligt för att styra och bromsa.

Om du inte kan öka motorvarvtalet

Om motorns varvtal inte ökar när gaspedalen är nedtryckt kan det vara något problem i det elektroniska systemet för kontroll av gasspjället.

Vibrationer kan uppstå i detta läget. Om du emellertid trycker ned gaspedalen hårt och långsamt kan du köra bilen med låg hastighet. Låt din Toyota–återförsäljare se över systemet snarast möjligt.

Även om problemet i det elektroniska systemet för kontroll av gasspjället rättar till sig vid körning i låg fart har systemet antagligen inte återställts helt förrän du stängt av motorn och vridit startnyckeln till “ACC” eller “LOCK”–läge.

⚠ VARNING

Se till att du använder pedalen på rätt sätt.

Om motorn blir överhettad

Om temperaturmätaren visar att kylarvätskan är för varm, om motorn tappar kraft eller om du hör ett knackande ljud från motorn är den troligen överhettad. Gör då så här...

1. Kör åt sidan av vägen och stanna på lämplig plats. Tänd varningsblinkers. Sätt växelväljaren i läge “P” (automatisk växellåda) eller växelspaken i friläge (manuell växellåda) och drag åt parkeringsbromsen. Stäng av luftkonditioneringen om den är påkopplad.
2. Om kylarvätska eller ånga tränger ut under motorhuven skall du stanna motorn. Vänta tills ångbildningen upphört innan du öppnar motorhuven. Om du ser någon ångbildning eller kokning kan du låta motorn gå på tomgång.

⚠ VARNING

Undvik personskador genom att hålla motorhuven stängd tills ångbildningen upphört. Utrusande ånga eller kylarvätska tyder på mycket högt tryck.

3. Se efter om drivremmen (fläktremmen) är trasig eller sitter löst. Kontrollera om det finns något synligt vattenläckage från kylare eller slangar eller om vätska droppar ner under bilen. Observera att det är normalt att det droppar vatten från luftkonditioneringen om den har varit inkopplad.

⚠ VARNING

Håll händer och kläder borta från fläkten och motorns drivremmar när motorn är igång.

4. Om vätska läcker ut skall du stänga av motorn omedelbart. Kontakta närmaste Toyota–återförsäljare för att få hjälp.
5. Om fläktremmen är hel och du inte ser några större läckor kan du påskynda avsvalningen genom att låta motorn gå en stund med ca 1500 varv/min, dvs med gaspedalen lätt nedtryckt.
6. Kontroll av kylarvätskenivån. Om den är tom, fyll på kylarvätska medan motorn går. Fyll ungefär till hälften.

⚠ VARNING

Tag inte bort kylarlocket när motorn och kylaren är varma. Het kylarvätska och ånga som sprutar ut under högt tryck kan ge allvarliga brännskador.

7. Gör en ny kontroll av vätskenivån i expansionstanken när motortemperaturen har sjunkit till normal nivå. Fyll på mer kylvätska tills expansionstanken är ungefär halvfull om det behövs. Om vätskenivån sjunker snabbt tyder det på en läcka i systemet. Låt i så fall din Toyota–återförsäljare kontrollera kylsystemet så snart som möjligt.

Om du får punktering—

1. Minska hastigheten långsamt och kör rakt fram. Styr försiktigt åt sidan av vägen och stanna på en säker plats där du inte är i vägen för trafiken. Stanna inte i mittremsan på en motorväg. Parkera, om möjligt, på plan, fast mark.
2. Stäng av motorn och tänd varningsblinkers.
3. Drag åt parkeringsbromsen hårt och sätt växelväljaren i läge “P” (automatisk växellåda) eller lägg i backväxeln (manuell växellåda).
4. Be alla kliva ur bilen på den sida där de inte kommer i vägen för trafiken.
5. Läs noga följande anvisningar.

⚠ VARNING

Tänk på följande för att minska olycksrisken när du använder domkraften:

- **Följ noga anvisningarna för användning av domkraften.**
- **Se till att ingen kroppsdel är under en bil som bara hålls upplyft med domkraft. Personskador kan annars uppstå.**
- **Starta inte motorn och låt den inte vara igång när bilen är upplyft med domkraften.**
- **Parkera om möjligt på plan, fast mark. Drag åt parkeringsbromsen hårt och sätt växelväljaren i “P”–läge (automatisk växellåda) eller lägg i backväxeln (manuell växellåda). Blockera det diagonalt motsatta hjulet mot det punkterade, vid behov.**
- **Var noga med att placera domkraften exakt rätt i lyftpunkten. Om bilen lyfts och domkraften är felplacerad kan bilen skadas eller falla av domkraften med allvarliga personskador som följd.**
- **Kryp aldrig under en bil som står upplyft med en domkraft.**
- **Använd domkraften bara för att lyfta upp bilen vid hjulbyte.**
- **Låt ingen sitta kvar i bilen när du lyfter den med domkraft.**
- **Lägg inget mellan domkraften och bilen eller under domkraften när du lyfter bilen.**
- **Lyft bara bilen så högt som det krävs för att byta hjul.**

OBSERVERA

- ***Fortsätt inte att köra med punkterat däck. Däcket kan förstöras för gott redan efter en kort sträcka.***
- ***Bilar med aktiv höjdkontroll Kom ihåg att alltid stänga av både den aktiva höjdkontrollen och motorn innan du lyfter upp bilen med domkraft vid punktering eller för att lägga på snökedjor. Annars kan den automatiska höjdkontrollen göra att bilen plötsligt ändrar höjdläge med en olycka som följd.***

—Nödvändiga verktyg och reservhjul

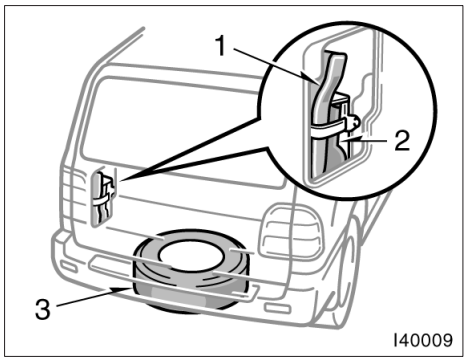

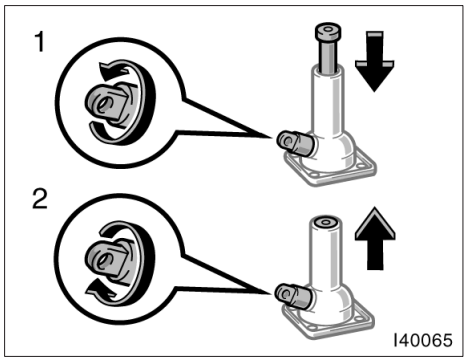

1. Tag fram verktyg och reservhjul

1 Verktygsväska
2 Domkraft
3 Reservhjul

Se till att du vet var domkraften och övriga verktyg är placerade och hur de fungerar så att du är förberedd om du behöver använda dem.

Sätt tillbaka domkraften och förankra den ordentligt för att förhindra att den kastas framåt vid en kollision eller häftig inbromsning.

Vrid domkraftens koppling för hand.

Tag loss: Vrid kopplingen för hand mot 1 tills domkraften är fri.
Sätt tillbaka: Vrid kopplingen för hand mot 2 så att den sitter stadigt på plats. Se till att domkraften sitter stadigt så att den inte lossnar vid en häftig inbromsning eller en kollision.

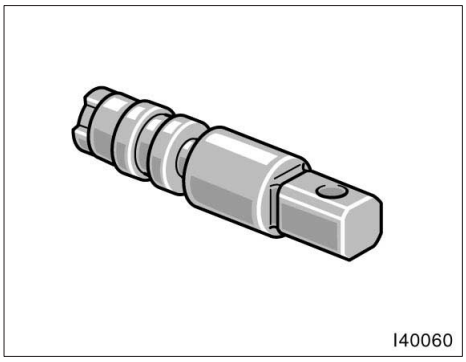

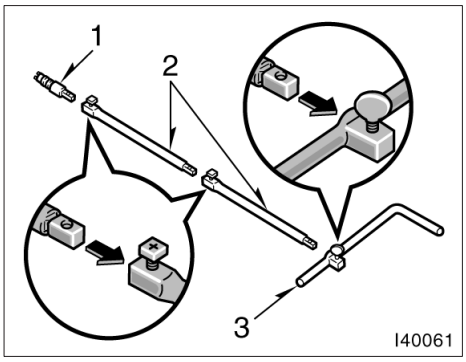

Tag ut reservhjulet så här:

1. Tag ut en specialnyckel ur handskfacket. Du kan inte sänka ned reservhjulet utan denna nyckel.

Det finns två av dessa specialnycklar. Vi rekommenderar att du låter en ligga i verktygsväskan, praktiskt om du skulle få punktering.

Om du skulle förlora båda specialnycklarna kan en Toyota–återförsäljare göra nya om du har ID–kodens nummer för din specialnyckel. ID–kodens nummer finns vid leveransen på den specialnyckel som ligger i handskfacket. Förvara koden på säker plats så att du kan få en ny nyckel om du skulle förlora någon av dem.

2. Koppla ihop veven, förlängningsstången och specialnyckeln som bilden visar.
   1 Specialnyckel
   2 Förlängning
   3 Vev

⚠ VARNING

Kontrollera att delarna är rätt hopsatta och att skruvarna är åtdragna.

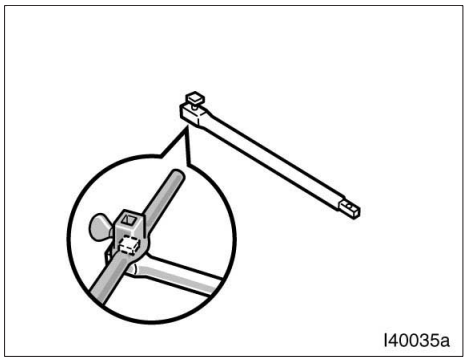

När du kopplar ihop domkraftförlängningen med en specialnyckel skall du använda veven för att dra åt skruvarna som bilden visar. Vid koppling av veven till förlängningen skall vingmuttern dras fast. Se till att skruvarna passar in i urtagen.

OBSERVERA
Drag åt alla skruvarna hårt. Annars kan förlängningen lossna under arbetet och skada lacken eller karossen.

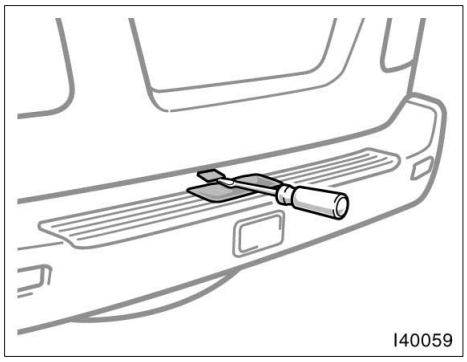

3. Tag bort skyddet i hålet över bakre stötfångaren med hjälp av en skruvmejsel.

Lägg flera lager mjukt papper emellan för att skydda lacken.

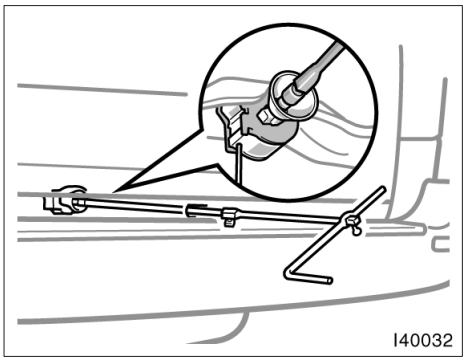

4. Stick in specialnyckeln genom hålet och vrid moturs samtidigt som du trycker lätt inåt.

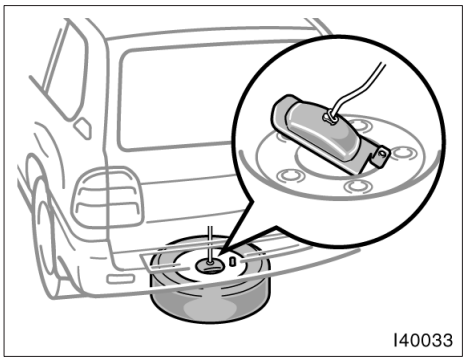

5. Efter att reservhjulet sänkts ned ända till marken skall du ta ur hållaren som bilden visar.

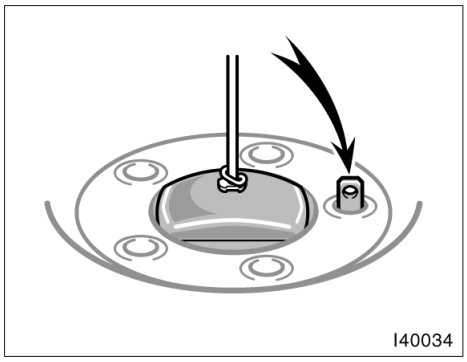

När du lägger tillbaka reservhjulet skall det ligga med utsidan uppåt och hållaren skall sättas som bilden visar. Veva sedan upp hjulet och se till att det går rakt upp utan att fastna i något. Hjulet skall sitta hårt så att det inte kan lossna vid en hård inbromsning eller eventuell olycka.

Titta också från sidan för att kontrollera att hjulet ligger horisontellt.

—Blockera ett av hjulen

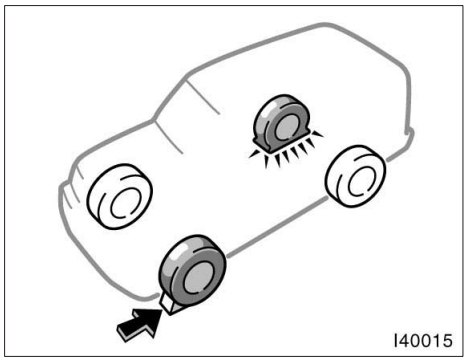

2. Blockera det diagonalt motsatta hjulet så att bilen inte kan flytta sig när du lyfter upp den med domkraften.

Blockera framhjulet framifrån och bakhjulet bakifrån.

—Tag bort hjulsidan

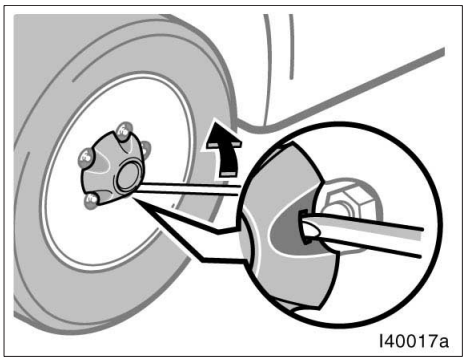

Typ A

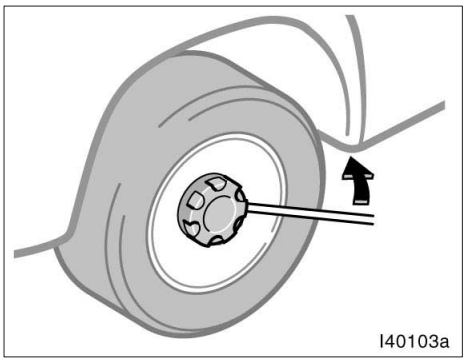

Typ B

3. Tag bort hjulsidan.

Bänd loss hjulsidan med hjulmutternyckelns mejselände, som bilden visar.

⚠ VARNING

Bänd inte loss hjulsidan med handen. Var försiktig när du hanterar hjulsidan så att du inte skadar dig.

—Lossa hjulmuttrarna

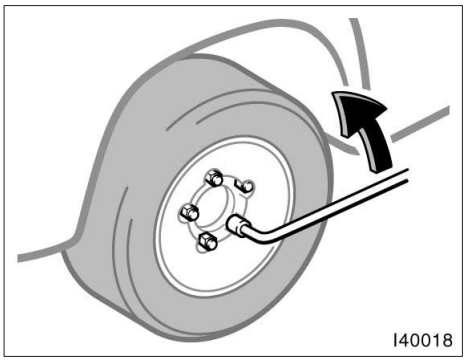

4. Lossa alla hjulmuttrar.

Lossa alltid hjulmuttrarna litet innan du lyfter upp bilen med domkraften.

Vrid muttrarna moturs för att lossa dem. För att få tillräcklig kraft håller du hjulmutternyckeln vågrätt åt höger som bilden visar. Fatta tag i hjulmutternyckeln längst ut på handtaget och drag uppåt. Se till att hjulmutternyckeln inte glider av från muttern.

Tag inte bort muttrarna än—lossa dem inte mer än ett halvt varv.

⚠ VARNING

Använd aldrig olja eller fett på skruvar eller muttrar. Muttrarna kan då lossna och hjulen falla av vilket kan orsaka en allvarlig olycka.

—Placering av domkraften

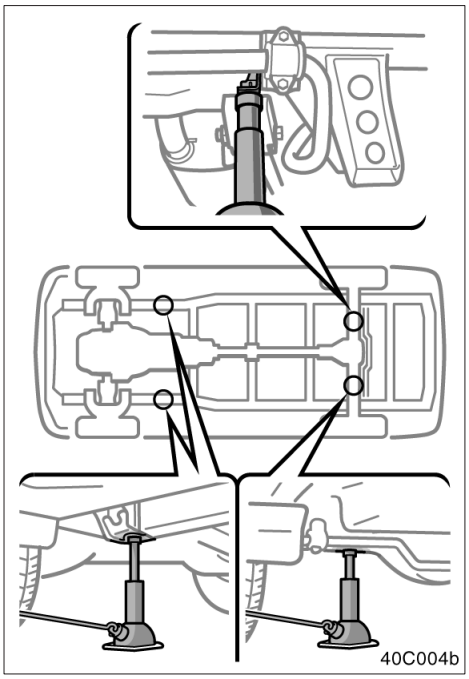

5. Placera domkraften på exakt rätt ställe enligt bilden.

LYFTPUNKTER FÖR DOMKRAFTEN:
Fram—Under sidobalken
Vänster bak—Under bakaxeln
Höger bak—Under plattan på bakaxelkåpan

Kontrollera att domkraften står på ett fast och jämnt underlag.

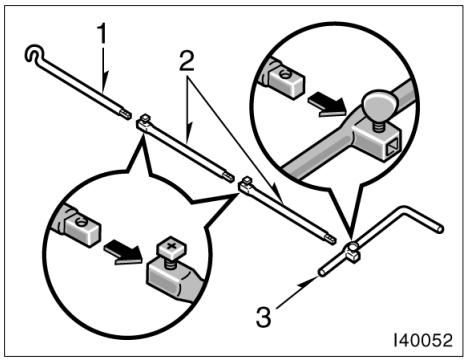

Koppla ihop veven, förlängningsstången och specialnyckeln som bilden visar.

1 Vevände
2 Förlängning
3 Vev

⚠ VARNING

Kontrollera att delarna är rätt hopsatta och att skruvarna är åtdragna.

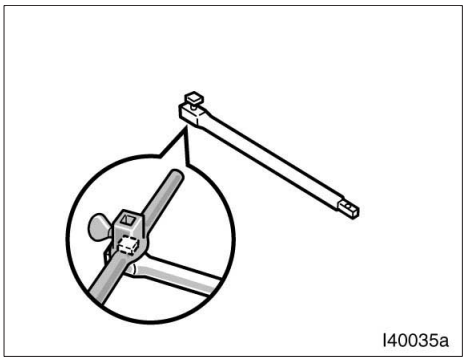

När du kopplar ihop domkraftförlängningen med en annan förlängning och en vevände skall du använda en vev för att dra åt skruvarna som bilden visar. Vid koppling av veven till förlängningen skall vingmuttern dras fast. Se till att skruvarna passar in i urtagen när du drar åt skruvarna.

OBSERVERA
Drag åt alla skruvarna hårt. Annars kan förlängningen lossna under arbetet och skada lacken eller karossen.

—Upphissning av bilen

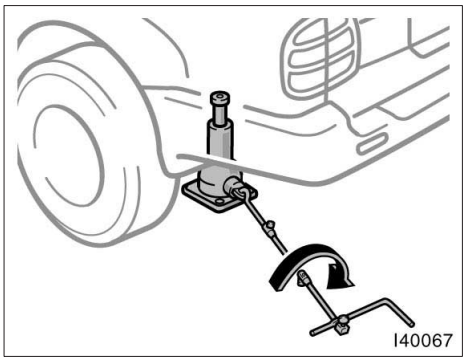

6. **Ingen får sitta i bilen när den hissas upp. Lyft upp bilen tillräckligt högt så att det går att byta däck.**

Tänk på att det behövs mer plats för att sätta på reservdäcket än för att ta av det platta däcket.

Hissa upp bilen genom att passa in domkraftens handtag i domkraften (det skall glappa något) och vrida det medurs. Se till att veven är ordentligt kopplad till domkraften. När domkraften går mot bilen och börjar lyfta skall du kontrollera ännu en gång att domkraften står stadigt och är rätt placerad.

⚠ VARNING
Kryp aldrig under en bil som står upplyft med en domkraft.

—Hjulbyte

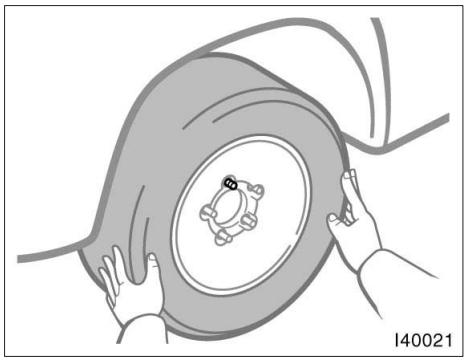

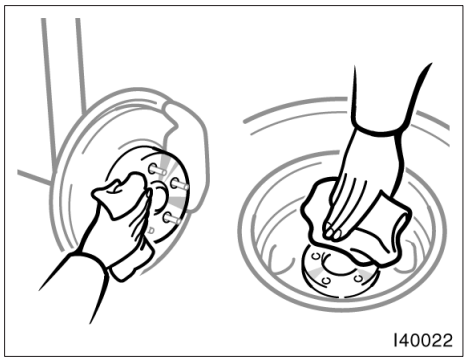

7. Ta bort hjulmuttrarna och byt hjul.

Lyft av det punkterade hjulet och lägg det åt sidan.

Rulla fram reservhjulet och ställ det i rätt läge i förhållande till hjulbultarna. Lyft upp hjulet så att åtminstone den översta bulten går igenom hålet. Tryck sedan in hjulet över de andra bultarna.

Tag bort eventuell rost från kontaktytorna med stålborste eller liknande innan du sätter på det nya däcket. Om man monterar ett hjul utan ren kontakt metall–mot–metall kan muttrarna så småningom lossna vilket, i värsta fall, kan leda till att hjulet lossnar under körning.

—Åtdragning av hjulmuttrarna

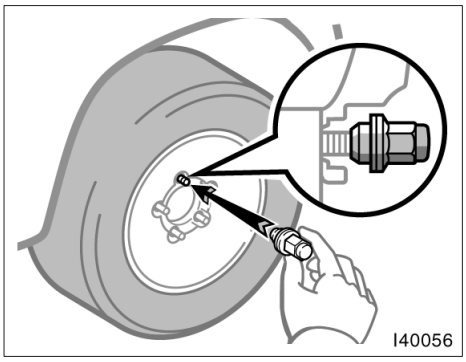

Typ A

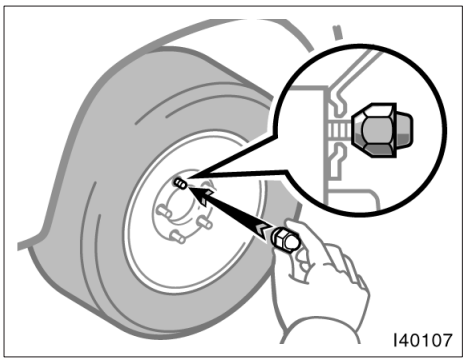

Typ B

8. Sätt tillbaka alla hjulmuttrarna för hand.

Skruva på alla hjulmuttrarna (med den avsmalnande sidan inåt) och drag fast för hand så hårt du kan. Tryck hjulet mot navet och försök dra ytterligare något för hand.

⚠ VARNING

Använd aldrig olja eller fett på skruvar eller muttrar. Det kan leda till att muttrarna dras åt för hårt och skadar skruvarna. Muttrarna kan då lossna och hjulen falla av vilket kan orsaka en allvarlig olycka. Rengör skruvar eller muttrar som är belagda med olja eller fett.

—Sänk ned bilen

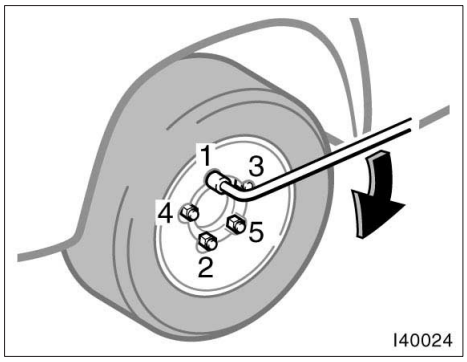

9. Sänk ned bilen helt och hållet och dra åt hjulmuttrarna.

Veva domkraften moturs för att sänka ned bilen och se till att veven sitter fast i domkraften.

Drag åt hjulmuttrarna medurs med hjulmutternyckeln. Använd inga andra verktyg, hammare, förlängningsrör etc, och tryck inte heller med foten. Se till att hjulmutternyckelns hylsa är rätt placerad över hjulmuttern.

Drag åt varje mutter litet i taget i nummerordning som bilden visar. Fortsätt tills alla muttrarna är hårt åtdragna.

⚠ VARNING

- **Var försiktig när du sänker ned bilen så att du inte fastnar med ett ben eller en fot under bilen och att inte heller någon annan skadas.**
- **Så snart som möjligt efter ett hjulbyte skall hjulmuttrarna dras med en momentnyckel – 131 Nm (13,4 kpm) för aluminiumfälg, 209 Nm (21,3 kpm) stålfälg. Annars kan muttrarna lossna och hjulen kan falla av vilket kan orsaka en allvarlig olycka.**

—Montering av hjulsida

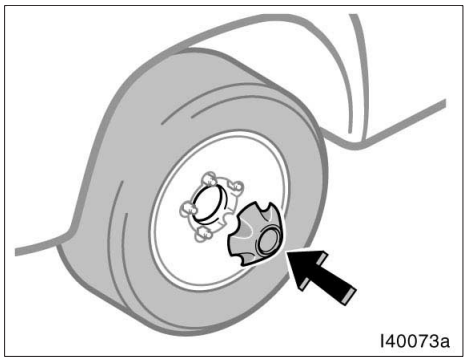

10. Sätt tillbaka hjulsidan.

Knacka eller tryck för hand på hjulsidan så att den fäster med ett klick.

⚠ VARNING

Var försiktig när du hanterar hjulsidan så att du inte skadar dig.

—Efter hjulbytet

11. Kontrollera lufttrycket i däcket.

Justera lufttrycket enligt specifikationerna på sid 379. Kör sakta till närmaste bensinstation och fyll på luft om trycket är för lågt.

Glöm inte att sätta tillbaka ventilhatten. Den hindrar att smuts eller fukt kommer in i ventilen och orsakar luftläckage. Skaffa en ny ventilhatt så snart som möjligt om den gamla saknas.

12. Stuva undan verktyg, domkraft och det platta däcket.

Så snart som möjligt efter ett hjulbyte skall du efterdra hjulmuttrarna med momentnyckel till rätt åtdragningsmoment som anges på sid 379. Låt snarast reparera det punkterade däcket.

Vid omflyttning av hjulen skall du göra på samma sätt som vid hjulbyte efter punktering.

⚠ VARNING

Innan du kör iväg, kontrollera att alla verktyg, domkraften, det punkterade hjulet och varningstriangeln ligger säkert fast i bilen för att minska risken för personskador vid en eventuell kollision eller hård inbromsning.

Om bilen har fastnat—

Om bilen har fastnat i snö, lera, sand etc, kan du försöka att gunga loss den.

Om din bil är försedd med antislirkontroll skall du koppla ur systemet. (Se “Stabiliseringsystem” på sid 178.)

⚠ VARNING

Försök inte att gunga bilen fri genom att skjuta den bakåt och framåt om människor eller föremål befinner sig i närheten av bilen. Bilen kan plötsligt fara iväg framåt eller bakåt med skador eller en olycka som följd.

OBSERVERA

Om du försöker “gunga loss” bilen skall du iakttaga följande säkerhetsåtgärder för att inte skada växellåda och andra komponenter.

- ***Tryck inte ned gaspedalen när du växlar eller innan varje växling framåt eller bakåt är slutförd.***
- ***Rusa inte motorn och undvik att hjulen spinner.***
- ***Om bilen fortfarande sitter fast efter många försök att gunga loss den, bör du försöka på något annat sätt t.ex. genom bogsering.***

Om bilen måste bärgas eller bogseras—

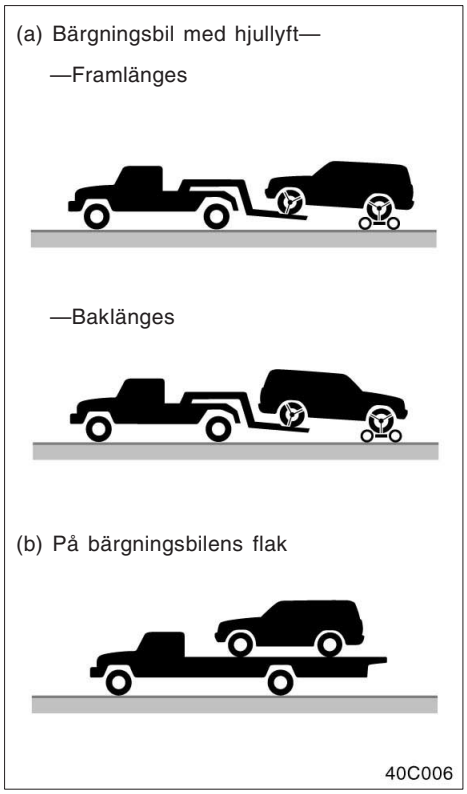

Om din bil inte kan köras rekommenderar vi att du anlitar en Toyota–återförsäljare eller en bärgningsfirma. Din bil måste transporteras enligt (a) eller (b) på bilden.

Bara om det är omöjligt att få tag på en bärgningsbil från en Toyota–återförsäljare eller bärgningsfirma kan du försiktigt bogsera bilen enligt anvisningarna i "—Bogsering i nödfall" på sid 321.

Rätt utrustning och kännedom om lagar och förordningar för bilbärgning och transport är viktigt för att din bil inte skall skadas. Bärgningsfirmorna vet i de flesta fall vilka lagar och regler som gäller i samband med bärgning.

Din bil kan skadas om den bogseras på fel sätt. Även om de flesta bärgare känner till hur bilen skall bärgas finns alltid risken att någon gör ett misstag. Följ nedanstående försiktighetsåtgärder för att undvika skador på bilen. Visa gärna den här sidan för bärgaren som skall utföra arbetet.

FÖRSIKTIGHETSÅTGÄRDER VID BÄRGNING:

Använd alltid erforderlig säkerhetsutrustning och följ lagar och förordningar. Axlar och hjul som vilar på marken måste vara oskadade och i körbart skick. Använd rullvagn om de är skadade.

⚠ VARNING

Bilar med aktiv höjdkontroll När bil skall bogseras skall du ställa höjdreglaget i läge "N" (normal) och trycka in strömställaren för aktiv höjdkontroll för att stänga av systemet. Annars kan den automatiska höjdkontrollen göra att bilen plötsligt ändrar höjdläge med en olycka som följd. (Se "Aktiv höjdkontroll" på sid 169.)

(a) Bärgningsbil med lyft

Använd en rullvagn under hjulen som inte lyfts upp.

(b) På bärgningsbilens flak

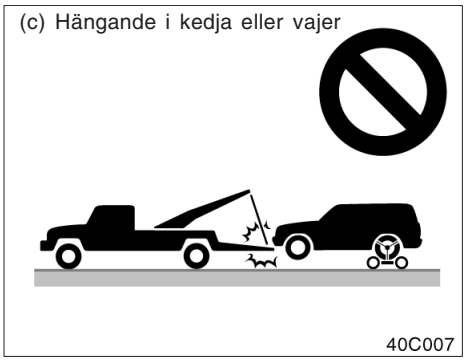

(c) Bogsering hängande i kedja

OBSERVERA
Bogsera aldrig bilen upplyft med kedja eller vajer, varken framlänges eller baklänges. Det innebär stor risk för skador på karossen.

—Bogsering i nödfall

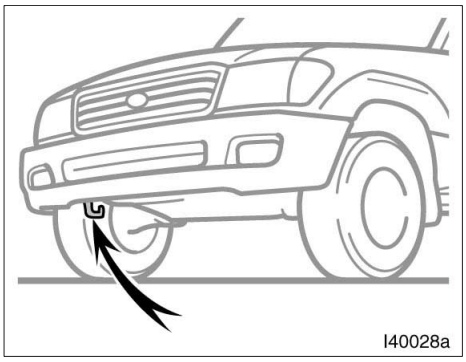

Fram

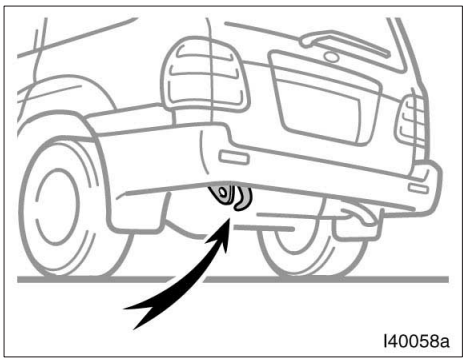

Bak

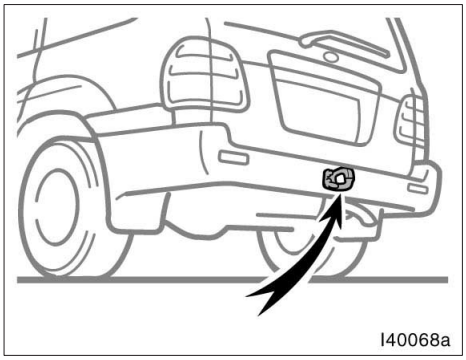

Säkerhetskrok

Om det är nödvändigt att bärga bilen rekommenderar vi att du låter din Toyota–återförsäljare eller en bärgare göra detta.

Om det är omöjligt att få professionell hjälp kan bilen i nödfall bogseras med en bogserlina som fästs i någon av följande punkter:

Fram: Bogserkroken fram
Bak: Bogserkroken bak
—Om bilen har en säkerhetskrok kan den användas vid bogsering.

Var mycket försiktig vid bogsering.

En förare måste sitta i den bogserade bilen för att styra och bromsa.

Bogsering på detta sätt bör endast ske på bra vägbana, korta sträckor och med låg hastighet. Bogsering på detta sätt får endast göras om hjul, axlar, kraftöverföring, styrning och bromsar är i funktionsdugligt skick.

⚠ VARNING

Var mycket försiktig om bilen skall bogseras. Starta mjukt och kör lugnt och undvik manövrar som ger hårda ryck i krokar och bogserlina. Krokarna eller bogserlinan kan brista med person eller materialskador som följd.

OBSERVERA

Använd endast lina eller kedja som är särskilt avsedd för bogsering av bilar. Bogserlinan eller kedjan måste fästas på ett säkert sätt i bogseröglorna.

Före bogseringen skall du lossa parkeringsbromsen och sätta växelspaken i friläge (manuell växellåda) eller växelväljaren i “N”–läge (automatisk växellåda). Centerdifferentialen skall vara fri. Nyckeln måste vara i “ACC”–läge (om motorn är avstängd) eller i “ON”–läge (om motorn går).

⚠ VARNING

Om motorn inte är igång fungerar inte servosystemen för styrning och bromsning. Du behöver då använda mycket större kraft än vanligt för att styra och bromsa.

—Försiktighet vid bogsering

- Kontrollera först att dragkroken inte är trasig eller skadad och att monteringsskruvarna inte sitter löst.
- Fäst bogserlinan eller vajern ordentligt på dragkroken.
- Belastningen skall vara jämn och utan ryck. Drag med stadigt och jämnt tryck.
- Skada inte dragkroken genom att dra åt sidan, uppåt eller nedåt. Drag alltid så rakt som möjligt.

⚠ VARNING

Om bilen fastnat i lera, snö, sand etc och det inte går att med egen motorkraft komma loss skall någon av krokarna användas. lakttag försiktighetsåtgärderna nedan. Riskera inte att en dragkrok eller bogserlina brister med risk för både person– och materialskador.

- **Om dragbilen inte orkar dra, skall du inte fortsätta att försöka dra loss bilen. Kontakta din Toyota–återförsäljare eller en kvalificerad bärgningsservice för assistans.**
- **Drag alltid bilen i så rak linje som möjligt.**
- **Stå inte alltför nära bilen under lossdragningen.**

—Goda råd för lossdragning av bil som har fastnat

Följande kan vara till hjälp om bilen har fastnat i lera, sand eller liknande, och bilen inte kan ta sig loss för egen kraft. Var mycket försiktig vid bogsering. Stå inte allt för nära bilarna och bogserlinan eller kedjan vid bärgning.

- Tag bort lera och sand kring alla hjulen.
- Placera stenar eller plankor under hjulen.

Om du tappat bort bilnycklarna

Många Toyota–återförsäljare kan tillverka en ny nyckel om du ger dem nyckelnumret och lämnar med huvudnyckeln.

Kontakta din Toyota–återförsäljare för att få en ny nyckel även om du bara blir av med en av nycklarna. Om du förlorar alla dina huvudnycklar går det inte att göra nya nycklar utan hela startspärrsystemet måste bytas ut.

Se anvisningar under “Nycklar” på sid 14.

Du kan använda ditt befintliga system för fjärrkontroll med den nya nyckeln. Kontakta din Toyota–återförsäljare för mer information.

Om du har låst in nycklarna i bilen och inte kan få tag i en dubblettnyckel kan många Toyota–återförsäljare ändå öppna dörren åt dig med hjälp av specialverktyg. Om du måste slå sönder ett fönster för att komma in i bilen rekommenderar vi den minsta sidorutan eftersom den är billigast att byta ut. Var mycket försiktig så att du inte skär dig på glaset.

Om du tappat bort specialnycklarna

Du kan köpa specialnycklar hos din Toyota–återförsäljare om du ger dem specialnycklarnas ID–nummer.

Se rekommendationer i “Punktering” på sid 307.

Del 5
ROSTSKYDD OCH BILVÅRD

- Skydda din Toyota mot rost 326
- Tvättning och vaxning av din Toyota 327
- Invändig rengöring 329

Skydda din Toyota mot rost

Toyota Motor Corporation har genom mångårigt, intensivt forskningsarbete och med rostförebyggande konstruktioner gjort sin del av arbetet för att förhindra rostangrepp på din bil. Vid tillverkningen har den senaste och mest avancerade tekniken utnyttjats för att få fram en förnämlig produkt med lång livslängd. Nu beror det på dig! Genom att sköta din Toyota på rätt sätt bevarar du de rostskyddande egenskaperna under lång tid.

De vanligaste orsakerna till rost är:

- Vägsalt, smuts och fukt som samlas på svåråtkomliga ställen under bilen.
- Skador i bilens lack eller underredsskydd som orsakas av olyckshändelser eller stenskott.

Det är speciellt viktigt att vårda bilen väl om du bor i ett område där det är speciellt skadliga förhållanden för bilen eller ofta kör i sådana områden:

- Vägsalt och dammbindande kemikalier påskyndar rostangreppen, liksom saltet i luften nära havet eller områden med stora industriutsläpp.
- Hög luftfuktighet påskyndar rostangreppen särskilt vid temperaturer strax över noll.
- Vatten och fukt som under lång tid ligger kvar på osynliga ställen kan orsaka rostangrepp även om bilen i övrigt förefaller torr.
- Även vid högre temperaturer sker rostangrepp i dåligt ventilerade utrymmen i bilen där det torkar långsamt.

Ovanstående punkter visar betydelsen av att hålla bilen, framför allt undersidan av bilen, så ren som möjligt, och att omgående åtgärda minsta skada i lackering eller underredsskydd.

Motverka rostangrepp på följande sätt:

Tvätta bilen ofta. Det är naturligtvis nödvändigt att tvätta bilen regelbundet för att hålla den ren, men tänk även på följande för att förhindra rostangrepp:

- Om du vintertid kör på saltade vägar eller om du bor i närheten av havet bör du spola av underredet minst en gång i månaden för att minska risken för rostangrepp.
- Använd en kraftig vattenstråle eller en högstryckstvätt med ånga för att ta bort smuts från undersida och hjulhus. Var särskilt noggrann med de ställen som är svåra att se och där lera och smuts samlas. Det gör mer skada än nytta att bara blöta upp lera och skräp utan att ta bort det ordentligt. Kontrollera också dräneringshålen i dörrarnas undersidor, i tröskellådor och i chassibalkarna. Om dräneringshålen är igensatta kan eventuellt vatten inte rinna ut och då är det stor risk för rostangrepp.
- Tvätta bilens undersida omsorgsfullt när vintern är över.

Se “Tvätta och vaxa din Toyota” för fler tips.

Kontrollera bilens lack och dekorlister. Om det finns repor eller skador efter stenskott bör du omedelbart åtgärda dessa för att förhindra att rosten får fäste. Om skadan gått ner till metallen bör du låta en kvalificerad billackerare utföra arbetet.

Kontrollera även bilens interiör. Vatten och smuts kan samlas under golvmattorna och orsaka rost. Titta under mattorna ibland för att försäkra dig om att golvet är torrt. Var särskilt noggrann om du transporterar kemikalier, rengöringsmedel, gödningsmedel, salt m.m. Sådana kemikalier bör förpackas väl vid transport. Rengör och torka mycket noga om du skulle råka spilla något.

Montera stänkskydd. Om du ofta kör på saltade vägar eller grusvägar ger stänkskydden bilen extra skydd. Stora stänkskydd som går långt ner mot marken är bäst. Fästena och det område där stänkskydden monteras måste också rostskyddas. Din Toyota–återförsäljare monterar gärna lämpliga stänkskydd.

Parkera bilen i ett väl ventilerat garage eller utomhus under tak. Parkera inte bilen i ett fuktigt eller dåligt ventilerat garage. Om du tvättar bilen i garaget eller om du kör in bilen när den är våt eller snöig kan ett fuktigt garage göra att rostangrepp startar. Även i ett varmgarage kan en våt bil börja rosta om ventilationen är dålig.

Tvätta och vaxa din Toyota

Tvätta bilen

Tvätta bilen regelbundet för att hålla den ren.

I följande fall är risken för försämring av lacken och uppkomst av rost extra stor. Tvätta därför bilen mycket ofta.

- Efter körning i kustområden.
- Efter körning på saltade vägar vintertid.
- När det kommit tjära, sav från träd, fågelspillning eller döda insekter på bilen.
- Efter körning i trakter där luften är rökig, sotig, dammig, järnhaltig eller kemikaliehaltig.
- När bilen blivit mycket smutsig av damm eller lera.

Tvätta bilen för hand

Parkera bilen i skugga och vänta tills karossen inte känns varm.

⚠ VARNING

Var försiktig så att du inte skadar händerna när du tvättar undersidan av bilen.

1. Spola först bort löst sittande smuts. Tag bort all lera och allt vägsalt från undersidan och ur hjulhusen.
2. Tvätta med milt biltvättmedel som blandas enligt tillverkarens anvisningar. Använd en mjuk svamp eller trasa. Håll den mycket våt och skölj den ofta. Gnid inte hårt utan låt tvättmedlet lösa upp smutsen.

Hjulsidor av plast: Hjulsidor av plast kan lätt skadas av organiska ämnen. Skulle något stänka på en hjulsida skall du genast skölja bort det med vatten, se efter om hjulsidan har tagit skada.

⚠ VARNING

Sätt inte tillbaka en mycket skadad hjulsida av plast. Den kan flyga av under körning och orsaka olyckor.

Aluminiumfälgar: Tvätta med svag tvållösning eller milt tvättmedel.

Stötfångare av plast: Tvätta försiktigt. Gnid inte med slipande rengöringsmedel. Stötfångarens yta är mjuk och blir lätt repig.

Asfalt och tjära: Tag bort med terpentin eller med specialtvättmedel som inte skadar lacken.

OBSERVERA

Använd inte bensin eller starka lösningsmedel. De kan vara giftiga eller orsaka skador.

3. Skölj bilen noga. Om tvålvatten eller tvättmedel blir kvar och torkar på lackytan kan den bli fläckig. Om det är varmt ute kan du behöva skölja av varje del av bilen så snart du tvättat den.
4. Torka bilen med en ren och mjuk bomullstrasa eller sämskskinn för att undvika vattenfläckar. Du behöver inte torka hårt—lacken kan lätt repas.

Automatisk biltvätt

Bilen kan tvättas i en automatisk biltvätt, men tänk på att lacken kan repas av vissa borsttyper, dåligt filtrerat tvättvatten samt av vissa tvättprocesser. Repor i lacken gör att den förlorar sin hållbarhet och lyster, särskilt när det gäller mörka färger. Fråga, vid minsta tvekan, den som är ansvarig för biltvätten om din bil utan risk kan köras genom biltvätten.

OBSERVERA

Kom ihåg att alltid sänka ned antennen innan du kör in i en automatisk biltvätt.

Vaxa och polera din Toyota

Genom att vaxa och polera din bil bevaras den ursprungliga, höga glansen.

Vaxa bilen en gång per månad, eller så snart vatten inte stöts bort från lackytan.

1. Tvätta och torka alltid bilen innan du vaxar den, även om du använder ett kombinerat vax och rengöringsmedel.
2. Använd polish och vax av hög kvalitet. Om lackytan har blivit mycket matt bör du börja med rengöringspolish och därefter polera med ett separat bilvax. Följ tillverkarens anvisningar noga. Kom ihåg att polera och vaxa kromdetaljerna också, inte bara lacken.

Munstycken till vindrutespolare: Om du vaxar bilen ska du se till att munstyckena för spolarvätskan inte blir blockerade. Skulle de trots allt bli blockerade skall du kontakta din Toyota–återförsäljare för assistans.

OBSERVERA

Om ett munstycke blockeras skall du inte peta i det med nålar eller andra föremål. Munstycket kan skadas.

3. När vattnet inte bildar pärlor på lacken utan flyter ut i pölar är det dags att vaxa bilen igen.

OBSERVERA

Demontera alltid stötfångare av plast om bilen skall lackas om och ugnstorkas. Hög temperatur kan förstöra stötfångarna.

Bättringsfärg

Bättringsfärg kan användas för att fylla i små repor eller stenskott.

Fyll i med bättringsfärg så snart som möjligt efter att du upptäcker skadan för att minska risken för rostangrepp. Använd en liten vattenfärgpensel och rör om färgen väl. Ytan som skall lackas måste vara ren och torr. Om du bara målar i själva skadan blir det nästan omöjligt att upptäcka den. Lägg på så lite färg som möjligt och måla inte på ytan runt repan eller stenskottet.

Rengöring invändigt

⚠ VARNING

Tvätta inte golvet med vatten och låt inte vatten komma på golvmattorna vid rengöring av ut– och insidan av bilen. Vatten som tränger in i ljudanläggningens delar eller andra elektriska detaljer ovanför eller under golvmattan kan orsaka skador på elsystemet och medverka till rostangrepp.

Vinylklädsel

Bilens vinylklädsel kan lätt rengöras med mild tvål– eller diskmedelslösning.

Börja med att dammsuga klädseln för att ta bort lös smuts. Använd sedan en mjuk svamp eller trasa för att fukta vinylklädseln med tvål– eller diskmedelslösningen. Låt tvättmedlet verka några minuter för att lösa upp smutsen och torka sedan rent med en ren fuktig trasa. Upprepa proceduren om inte all smuts följer med första gången. Du kan också använda vinylrengöringsmedel av skumtyp som fungerar mycket bra. Följ tillverkarens instruktioner.

OBSERVERA

Använd aldrig starka lösningsmedel, thinner, bensin eller fönsterputs på inredningen i bilen.

Mattor

Rengör mattorna med skumbildande schampo av god kvalitet.

Börja med att dammsuga mattan noga för att ta bort så mycket smuts som möjligt. Det finns flera typer av mattschampo. Vissa säljs i sprayflaskor och andra består av pulver eller vätska som blandas med vatten så att ett skum bildas. Tvätta mattan genom att stryka på skummet med en svamp eller borste. Arbeta med cirkelrörelser.

Häll inte vatten på mattan—resultatet blir bäst om du håller mattan så torr som möjligt. Läs instruktionerna på schampot och följ dem noga.

Säkerhetsbälten

Bilbältena kan rengöras med mild tvållösning eller ljummet vatten.

Använd svamp eller trasa. Kontrollera samtidigt om säkerhetsbältena är slitna eller skadade.

OBSERVERA

- ***Bältena får inte färgas eller blekas—det kan försvaga dem.***
- ***Använd inte säkerhetsbältena förrän de har torkat.***

Fönster

Tvätta alla fönster med vanligt fönsterputs.

OBSERVERA

Var försiktig så att du inte repar eller skadar de tunna värmetrådarna eller kontakterna när du rengör bakrutans insida.

Luftkonditioneringspanel, ljudanläggning, instrumentpanel, konsol och strömbrytare

Rengör med mjuk fuktad trasa.

Doppa en ren och mjuk trasa i kallt eller ljummet vatten, vrid ur den och torka försiktigt bort eventuell smuts.

OBSERVERA

- ***Använd inte starka lösningsmedel (fotogen, sprit, bensin etc) eller andra starka alkaliska eller sura lösningar. Kemikalier av detta slag kan missfärga eller fläcka ytskiktet och även göra att det lossnar.***
- ***Kontrollera att rengöringsmedel och polish som du avser att använda inte innehåller några skadliga ämnen enligt ovan.***
- ***Se till så att du inte spiller flytande doftmedel i kupén om du använder sådant. Det kan innehålla beståndsdelar av ovanstående slag. Torka omedelbart bort eventuellt spill på det sätt som beskrivs ovan.***

Skinnklädsel

Skinnklädsel kan rengöras med ett milt ylletvättmedel.

Tag bort fläckar och smuts med en mjuk trasa fuktad med mycket svag lösning (5%) av något tvättmedel avsett för ylle. Torka sedan med en ren, torr trasa noga bort varje spår av tvättmedel och vatten.

Efter rengöring eller om skinnklädseln blivit våt av annan orsak måste den omedelbart torkas med ren, mjuk och torr trasa. Låt skinnet sedan lufttorka med god ventilation och i skugga.

OBSERVERA

- ***Fläckar som inte går bort med neutralt tvättmedel tas bort med rengöringsmedel som inte innehåller organiskt lösningsmedel.***
- ***Använd aldrig organiska lösningsmedel (t.ex. bensin, rödsprit eller lacknafta) eller alkaliska lösningar eller syror för att rengöra skinnklädseln. Sådana ämnen kan orsaka missfärgning.***
- ***Använd inte nylonborste eller svamp av syntetfiber eller liknande, som kan repa den mjuka, fina skinnytan.***
- ***Det kan lätt bildas mögel på smutsig skinnklädsel. Var särskilt noga med att undvika oljefläckar. Försök att alltid hålla skinnklädseln ren.***
- ***Om skinnklädseln under lång tid utsätts för direkt solljus kan ytan hårdna och krympa. Parkera i skuggan när så är möjligt, speciellt sommartid.***
- ***Soliga sommardagar kan det bli mycket varmt i kupén. Undvik att lägga något av vinyl eller plast på sätena eller saker som innehåller vax som kan klibba fast på skinnet när det är varmt.***
- ***Felaktig rengöring av skinnklädsel kan orsaka missfärgning eller ge fläckar.***

Din Toyota–återförsäljare ger gärna råd och anvisningar om allt som gäller rengöring och vård av bilen.

Name:L/C100(SW)60987E

Del 6
OM UNDERHÅLL

- Fakta om underhåll 334
- Behöver bilen repareras? 335

Fakta om underhåll

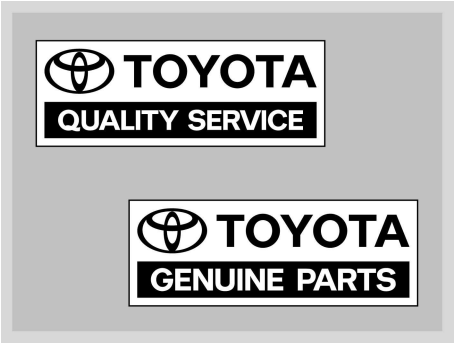

Regelbundet underhåll är mycket viktigt.

Vi rekommenderar att du skyddar din Toyota genom att lämna in den för service enligt det separata servicehäftet. Regelbunden service ger många fördelar:

- God bränsleekonomi
- Bilen får längre livslängd
- Du får mer nöje av körningen
- Ökad säkerhet
- Ökad tillförlitlighet
- Fullt garantiskydd
- Bilen är alltid i besiktningsskick

Din Toyota är konstruerad och tillverkad med tanke på god driftekonomi och låga underhållskostnader. Många servicemoment som tidigare krävdes har helt eliminerats eller kan nu utföras med längre tidsintervall än tidigare. Det som återstår av serviceprogrammet är därför mycket viktigt. Följ alltid serviceschemat.

Fullständig information om service finns i ”Service och underhåll” och ”Garantibestämmelser”.

Vem skall utföra service?

Det bästa är att du vänder dig till närmaste auktoriserade Toyota–återförsäljare för service.

Toyota–återförsäljarnas mekaniker är välutbildade och erfarna specialister. De har alltid tillgång till senaste serviceinformation och tekniska bulletiner från Toyota, och de får fortlöpande serviceutbildning. De vet exakt hur servicearbetet skall utföras på en Toyota Corolla innan de börjar arbeta med din bil, istället för att börja lära sig under tiden som de arbetar med den. Toyota–verkstaden är ett självklart val.

Toyota–återförsäljarna har investerat mycket i specialverktyg för Toyota och även i serviceutrustning som är särskilt anpassad för Toyota. Därför kan de göra ett bättre arbete på kortare tid.

Serviceavdelningen på din Toyota–verkstad utför noggrant alla moment enligt serviceschemat och gör vid varje tillfälle en notering i servicehäftet.

Arbeten du kan göra själv

Vissa serviceåtgärder är så enkla att du kan utföra dem själv om du bara är litet händig och har de vanligaste verktygen. På sid 341 finns kortfattade instruktioner om hur de skall utföras.

Andra serviceåtgärder kräver däremot både specialverktyg och specialkunskaper. Överlåt därför viktiga serviceåtgärder till kvalificerade fackmän. Även om du har lång erfarenhet av att själv arbeta med bilar rekommenderar vi att du låter din Toyota–verkstad utföra alla kvalificerade servicearbeten och större reparationer. Skulle det bli fråga om ett garantiärende så har ju din Toyota–verkstad allt erforderligt underlag.

Serviceintervallen avgörs med hjälp av vägmätarställningen eller tiden, vilket som kommer först enligt serviceschemat.

Gummislangar (för kyl– och värmesystem samt broms– och bränslesystem) bör kontrolleras av en utbildad mekaniker i enlighet med Toyotas serviceschema.

Dessa är särskilt viktiga underhållsdetaljer. Byt dåliga eller skadade slangar omedelbart. Tänk på att gummislangar åldras, vilket kan leda till att de sväller, försvagas eller spricker.

Behöver bilen repareras?

Var uppmärksam på förändringar i prestanda och ljud samt synliga tecken på att bilen behöver service. Nedan beskrivs några tydliga tecken på att bilen behöver service:

- Motorn misständer, går ojämnt eller knackar.
- Märkbart minskad kraft i motorn.
- Konstiga ljud från motorn.
- Läckage under bilen (Det är dock normalt att det droppar vatten från luftkonditioneringen om den just använts).
- Avgasljudet har ändrats (det kan tyda på farligt läckage av koldioxid. Kör då med fönstren öppna och låt omedelbart kontrollera avgassystemet.).
- Lufttrycket i däcken verkar lågt. Däcken tjuter i kurvor eller är ojämnt slitna
- Bilen drar åt ena hållet vid körning på rak och jämn väg.
- Konstiga ljud från fjädrar, stötdämpare eller hjulupphängning.
- Minskad bromsverkan. Broms– och/eller kopplingspedalen känns svampig. Pedalen går nästan ner till golvet. Bilen drar åt ena sidan vid bromsning.
- Motortemperaturen ligger konstant över normalt värde.
- Motorn överhettas gång på gång, oljetryckmätaren håller sig i det låga området.

Om du observerar något av dessa tecken skall du snarast lämna in bilen till din Toyota–återförsäljare. Bilen behöver antagligen justeras eller repareras.

⚠ VARNING

Fortsätt inte köra bilen utan att få den kontrollerad. Följden kan i vissa fall bli allvarliga skador på bilen och i värsta fall personskador.

Name:L/C100(SW)60987E

Del 7–1
ARBETEN DU KAN GÖRA SJÄLV

Inledning

- Översikt av motorrummet 338
- Placering av säkringar 340
- Försiktighetsåtgärder när du själv arbetar med bilen . . . 341

Översikt av motorrummet

▶2UZ–FE–motor

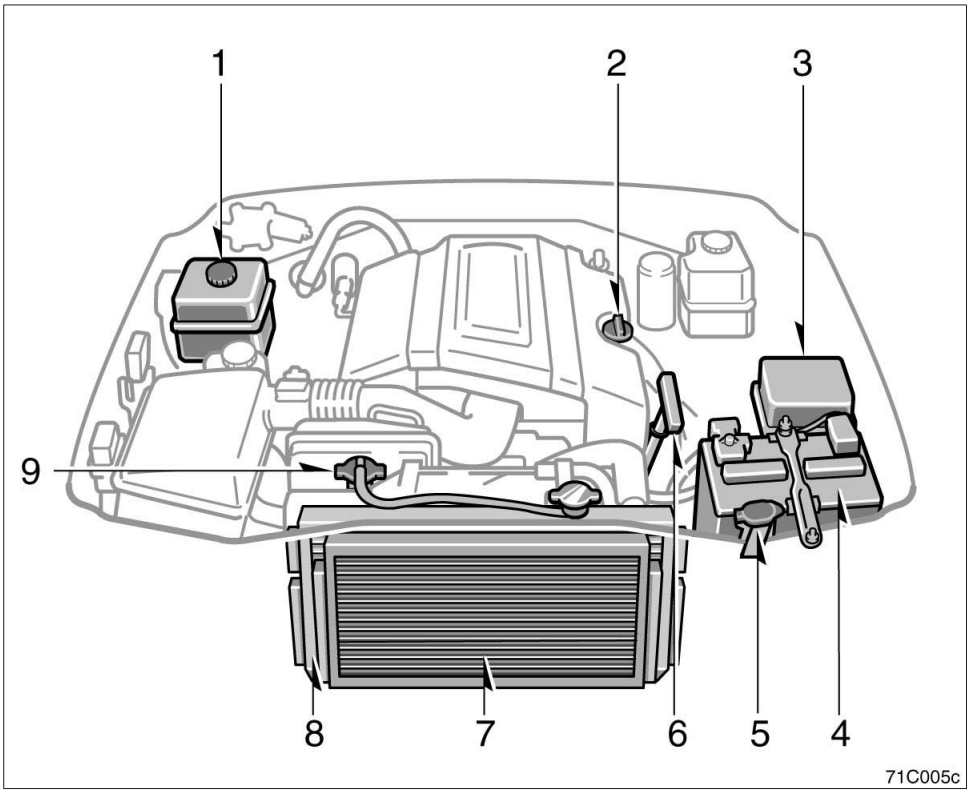

1. Behållare för vätska till höjdkontrollsystemet
2. Lock för påfyllning av motorolja
3. Säkringsboxar
4. Batteri
5. Behållare för spolarvätska till vindruta, bakruta och strålkastare
6. Mätsticka för motorolja
7. Kondensor
8. Kylare
9. Expansionstank för kylarvätska

Name:L/C100(SW)60987E

▶1HD–FTE–motor

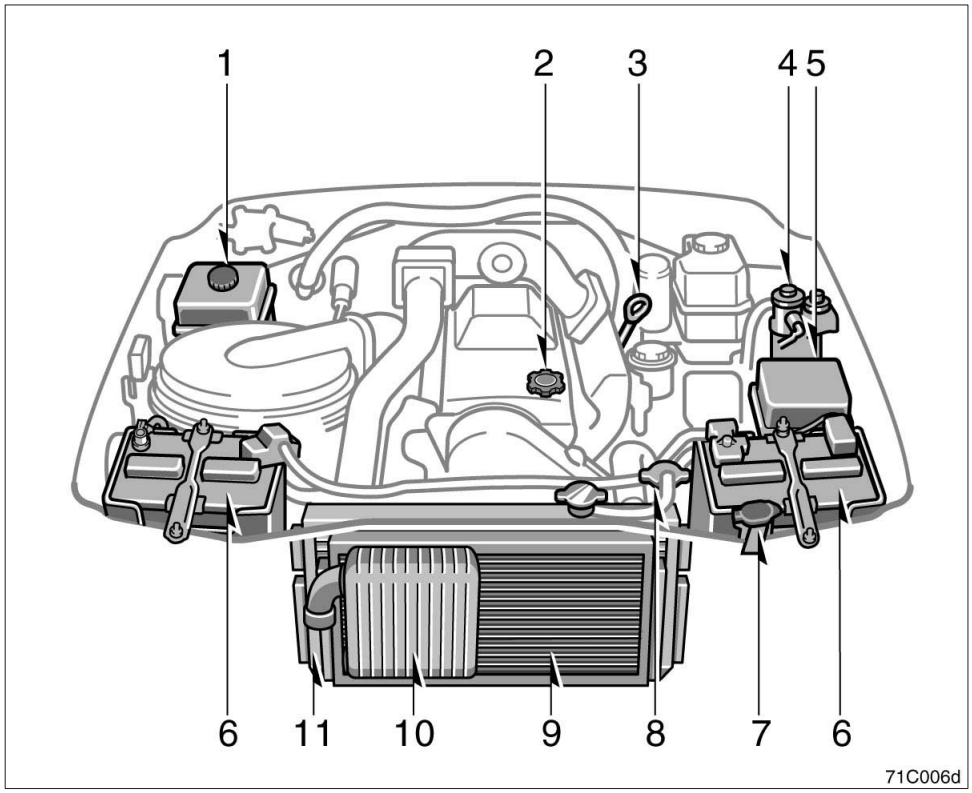

1. Behållare för vätska till höjdkontrollsystemet
2. Lock för påfyllning av motorolja
3. Mätsticka för motorolja
4. Bränslefilter
5. Säkringsboxar
6. Batteri
7. Behållare för spolarvätska till vindruta, bakruta och strålkastare
8. Expansionstank för kylarvätska
9. Kondensor
10. Intercooler
11. Kylare

Placering av säkringar

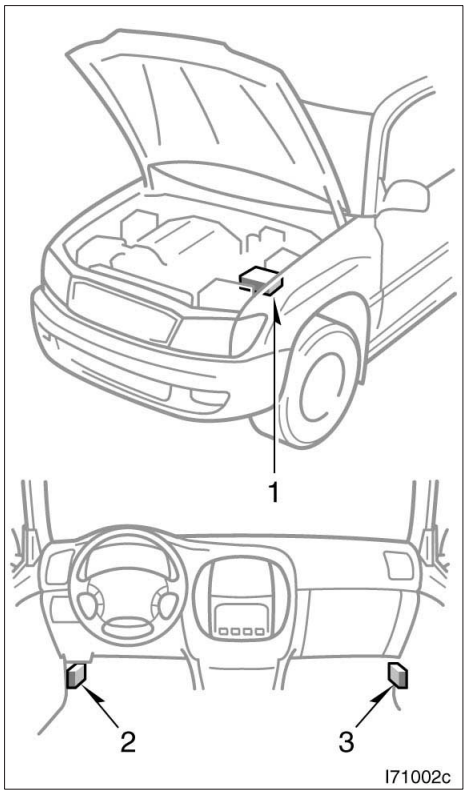

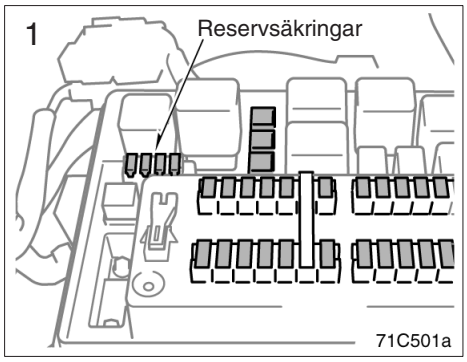

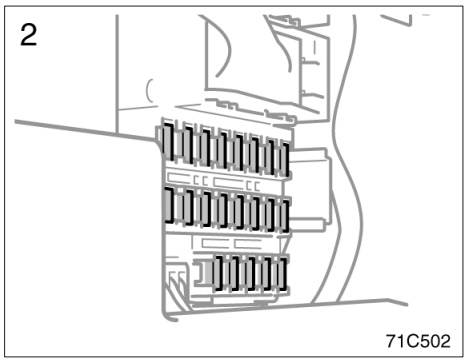

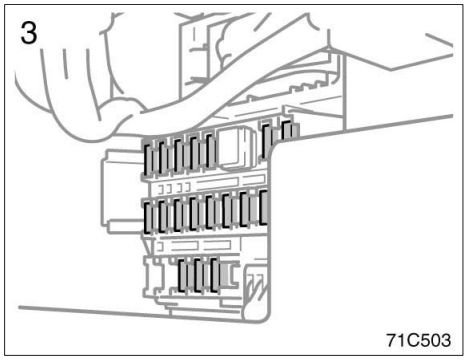

Försiktighetsåtgärder när du själv arbetar med bilen

Följ noga anvisningarna i det här avsnittet om du utför något underhållsarbete på egen hand.

Tänk på att felaktigt eller ofullständigt underhållsarbete kan leda till problem med bilen.

Här beskrivs arbeten som du relativt lätt kan utföra själv. Som vi förklarat i del 6 måste många servicemoment utföras av en utbildad mekaniker med tillgång till specialverktyg.

Var mycket försiktig så att du inte skadar dig när du arbetar med bilen. Här följer några försiktighetsåtgärder som du alltid måste iaktta:

⚠ VARNING

- **Håll händer, kläder och verktyg borta från fläkten och drivremmarna när motorn går. (Det är lämpligt att ta av ringar, klockor, slips etc.)**
- **Omedelbart efter körning är motorrummet mycket varmt: motorn, kylaren, avgasgrenröret, vätskebehållaren för servovätskan, tändstiftskåporna etc, är mycket heta. Var försiktig så att du inte bränner dig. Motoroljan, andra vätskor och tändstiften kan också vara mycket heta.**
- **Tag inte av kylarlocket eller lossa avtappningspluggarna om motorn är mycket varm. Detta medför risk för brännskador.**
- **Rök inte, tänd ingen tändsticka eller cigarettändare och undvik gnistbildning i närheten av bränslesystem och batteri. Ångorna är explosiva.**
- **Var mycket försiktig när du arbetar med batteriet. Det innehåller svavelsyra, som är mycket giftig och starkt frätande.**
- **Kryp aldrig under bilen när den enbart är upplyft med domkraften. Använd alltid pallbockar eller andra stabila stöd.**
- **Kontrollera att tändningen är avstängd om du utför arbete nära elektrisk kylfläkt eller kylare. Om kylarvätskan är varm eller luftkonditioneringen på kan den elektriska kylfläkten starta automatiskt när tändningen är påslagen.**
- **Använd alltid skyddsglasögon när du arbetar vid eller under bilen om det finns risk att något kan falla ned, någon vätska spruta ut, etc.**
- **Gammal, använd motorolja innehåller skadliga föroreningar som kan orsaka hudsjukdomar som inflammation och hudcancer. Utsätt dig därför inte för långvarig kontakt med använd olja. Tvätta av använd motorolja omsorgsfullt från huden med tvål och vatten.**
- **Förvara inte gammal motorolja så att barn kan få tag på den.**
- **Gör dig av med gammal motorolja och gamla oljefilter på sätt som föreskrivs av myndigheterna, vanligen kommunens miljökontor eller motsvarande. Häll aldrig ut motorolja i handfat, vask, avloppsbrunn eller direkt på marken. Ring din Toyota–återförsäljare eller en bensinstation och tag reda på var du kan lämna oljan för återanvändning eller destruktion.**
- **Var försiktig när du fyller på broms– och kopplingsvätska. Akta ögonen! Vätskan kan också skada lackerade ytor. Spola omedelbart med rent vatten om du får vätska i ögonen. Om obehaget kvarstår skall du kontakta läkare.**

OBSERVERA

- ***Tänk på att batteri– och tändkablar har hög strömstyrka eller hög spänning. Var försiktig så att du inte av misstag orsakar kortslutning.***
- ***Använd helst destillerat vatten i kylaren vid påfyllning i kylaren. Om du skulle spilla frostskyddsvätska skall du omedelbart spola bort med vatten för att undvika skador på komponenter och lack.***
- ***Låt inte smuts eller något annat falla ner i motorns tändstiftshål.***
- ***Bänd inte in den yttre elektroden på tändstiften mot mittelektroden.***
- ***Använd endast rekommenderade tändstift. Andra typer av tändstift orsakar motorskador, sämre prestanda eller radiostörningar.***
- ***Återanvänd inte tändstift med iridiumelektroder genom att rengöra dem eller justera elektrodavståndet.***
- ***Fyll inte på för mycket i den automatiska växellådan, fördelningsväxellådan eller i behållaren för servostyrningen. Skador kan uppstå i växellådan, överföringen eller servostyrningen.***
- ***Om du skulle spilla broms– eller kopplingsvätska skall du omedelbart spola med vatten för att förhindra skador på komponenter och lack.***
- ***Kör inte med luftrenaren borttagen. Det medför risk för kraftigt motorslitage. Det finns också risk för feltändning med brand i motorrummet som följd.***
- ***Var försiktig så att du inte repar vindrutan med torkararmarna.***
- ***Innan du stänger motorhuven skall du kontrollera att du inte har glömt några verktyg, trasor eller dylikt i motorrummet.***

Del 7–2
ARBETEN DU KAN GÖRA SJÄLV

Motor och chassi

- Kontroll av motoroljenivån 344
- Kontroll av kylarvätskenivån 348
- Kontroll av kylare, kondensor och intercooler 349
- Kontroll av vätskenivån i höjdkontrollsystemet 350
- Tömning av vattenavskiljaren 350
- Kontroll av lufttrycket i däcken 351
- Kontroll och byte av däck 352
- Däckrotation 353
- Montering av vinterdäck och snökedjor 354
- Byte av fälgar 356
- Råd om aluminumfälgar 357

Kontroll av motoroljenivån

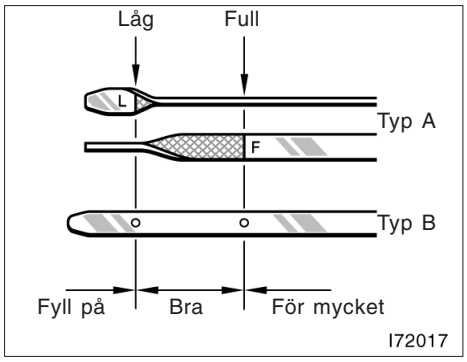

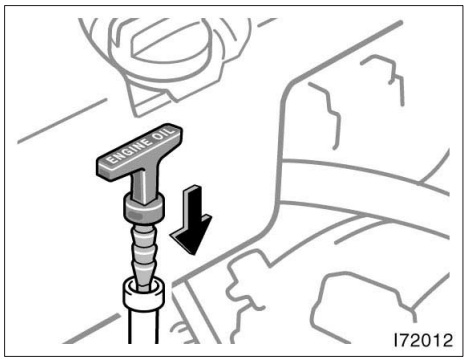

Stäng av motorn när den har normal arbetstemperatur. Kontrollera oljenivån i motorn med mätstickan.

1. För att avläsningen skall bli korrekt måste bilen stå på plan mark. Stäng av motorn och vänta några minuter så att all olja hinner rinna ner i oljetråget.
2. Drag ut mätstickan och torka av den med en ren trasa.
3. Sätt tillbaka mätstickan. Tryck in den så långt det går, annars blir mätningen inte korrekt.

   Endast 2UZ–FE–motorn—Stå vid motorns vänstra del, sätt ner mätstickan så att texten “ENGINE OIL” överst skall kunna läsas korrekt.
4. Drag ut mätstickan och läs av oljenivån.

OBSERVERA
Håll en trasa i beredskap för att undvika att motoroljan stänker när du drar ut mätsticken.

⚠ **VARNING**
Var försiktig så att du inte bränner dig på det heta avgasröret.

Fyll på olja av samma typ som redan finns i motorn om oljenivån ligger under eller bara något över minimimarkeringen.

Skruva av locket och häll i lite olja åt gången. Kontrollera med mätstickan.

Ungefärlig mängd olja som behövs för att fylla upp mellan minimi– och maximimarkeringarna på mätstickan visas nedan.

När oljenivån ligger i rätt område ska du sätta tillbaka locket och dra åt det för hand.

Oljevolym, liter:

Bensinmotor	1,5
Dieselmotor	2,2

OBSERVERA

- ***Var försiktig så att du inte droppar olja på bilen.***
- ***Fyll inte på för mycket olja eftersom detta medför risk för motorskador.***
- ***Kontrollera oljenivån med mätstickan igen när du har fyllt på olja.***

VAL AV MOTOROLJA

Bensinmotor—

Motorn i din Toyota är fylld med Toyota Genuine Motor Oil. Använd Toyotas godkända "Toyota Genuine Motor Oil", eller likvärdig olja, som motsvarar följande kvalitet och viskositet.

Oljekvalitet:

API kvalitetsklass SJ "Energy–Conserving", eller SL "Energy–Conserving" eller ILSAC multigrade motorolja.

Rekommenderad viskositet (SAE):

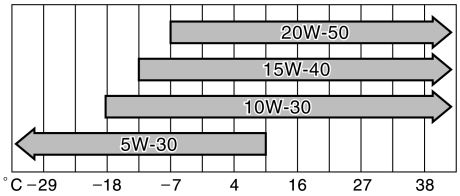

Ungefärlig medeltemperatur fram till nästa oljebyte

OIL03E

Om du använder SAE 10W–30 eller högre viskositet i extremt kallt väder kan motorn bli svårstartad. Vi rekommenderar motorolja med viskositet SAE 5W–30.

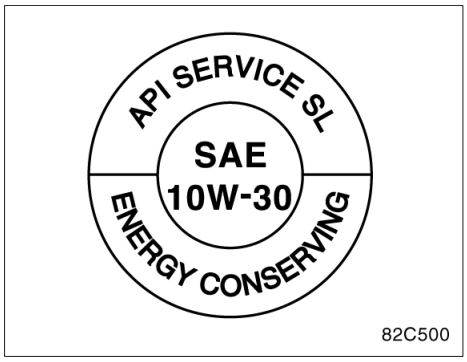

API kvalitetsmärke

ILSAC godkännandemärke

Kvalitetsmärken för motorolja

Något eller båda av de API–märkena finns på vissa oljeburkar/flaskor för att hjälpa dig att välja rätt olja.

API–märket kan sitta var som helst på utsidan av burken/flaskan.

I den övre delen av märket anges oljans kvalitetsklass enligt API (American Petroleum Institute), t.ex. SL. I mitten anges oljans viskositet enligt SAE (Society of Automobile Engineers), t.ex. SAE 10W–30. Texten “Energy–Conserving” i märkets nedre del anger att oljan har vissa bränslesparande egenskaper.

ILSAC–märket (International Lubricant Standardization and Approval Committee) är ett godkännandemärke som utfärdas av Internationella kommittén för standardisering och godkännande av smörjmedel. Märket finns på flaskans eller dunkens framsida.

Dieselmotor—

Motorn i din Toyota är fylld med Toyota Genuine Motor Oil. Använd Toyotas godkända “Toyota Genuine Motor Oil”, eller likvärdig olja, som motsvarar följande kvalitet och viskositet.

Oljekvalitet:

API CF–4 eller CF.
(Även API CE eller CD kan användas.)

Rekommenderad viskositet (SAE):

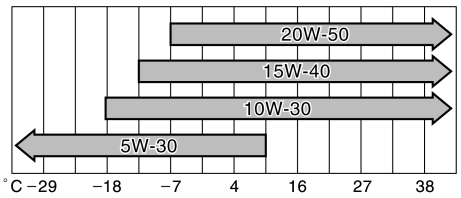

Ungefärlig medeltemperatur fram till nästa oljebyte

OIL03E

Om du använder SAE 10W–30 eller högre viskositet i extremt kallt väder kan motorn bli svårstartad. Vi rekommenderar motorolja med viskositet SAE 5W–30.

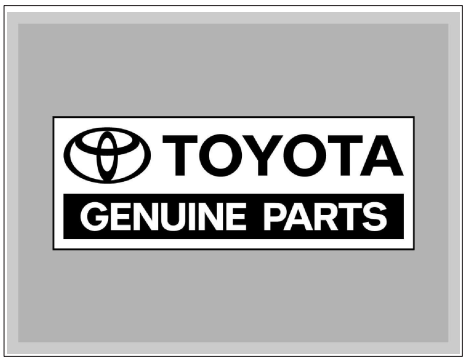

Toyota Genuine Motor Oil är testad och godkänd för alla Toyotas motorer. Använd denna olja för att vara säker på att din motor får bästa möjliga smörjning.

Din Toyota–återförsäljare står gärna till tjänst med ytterligare information om Toyota Genuine Motor Oil.

Kontroll av kylarvätskenivån

Expansionstanken för kylarvätskan är genomskinlig. Rätt vätskenivå skall ligga mellan "FULL–" och "LOW"–linjerna på behållaren. Om nivån är för låg skall du fylla på kylarvätska som innehåller etylenglykol, vilket skyddar motorns aluminiumdelar mot rost.

Kylarvätskans nivå i expansionstanken varierar med motortemperaturen. Om nivån ligger under "LOW"–linjen skall du fylla på kylarvätska. Fyll på upp till "FULL"–linjen.

Fyll på med etylenglykolbaserad kylarvätska, som skyddar motorns aluminiumdelar mot rost. Se information i nästa spalt.

Om kylarvätskenivån sjunker kort efter påfyllning, kan det finnas en läcka i systemet. Kontrollera kylaren, slangarna, kylarlocket, avtappningspluggen och vattenpumpen.

Om du inte ser några tecken på läckage skall du låta din Toyota–återförsäljare provtrycka kylarlocket och kontrollera om det finns läckor i systemet.

⚠ VARNING
Undvik brännskador, tag aldrig av kylarlocket när motorn är varm

Val av kylarvätska

Om du använder fel typ av kylarvätska så kan motorns kylsystem skadas. Kylarvätskan måste innehålla etylenglykol, eftersom detta skyddar motorns aluminiumdelar mot rost. Vi har använt Toyota Genuine Long Life Coolant i din Toyota. För att undvika tekniska problem rekommenderar vi starkt att du använder "Toyota Genuine Long Life Coolant", eller motsvarande.

Denna typ av kylarvätska ger inte bara frostskydd utan motverkar också rost. Vi rekommenderar inte bruk av andra tillsatser eller annat frostskyddsmedel.

Läs texten på flaskan eller burken med frostskyddsvätska. Följ tillverkarens anvisningar för eventuell blandning med vatten (helst avsaltat eller destillerat vatten). Kylsystemet totala kapacitet anges på sid 377.

I extrem kyla rekommenderar vi en 50–procentig lösning för din Toyota för att ge skydd ner till cirka –35°C. Om det är mycket kallt, kan motorn skyddas ned till –50–°C med en blandning med 60% kylarvätska. Använd aldrig starkare lösning än 70% för att åstadkomma bättre kylning.

OBSERVERA
Använd inte kylarsprit eller enbart vatten.

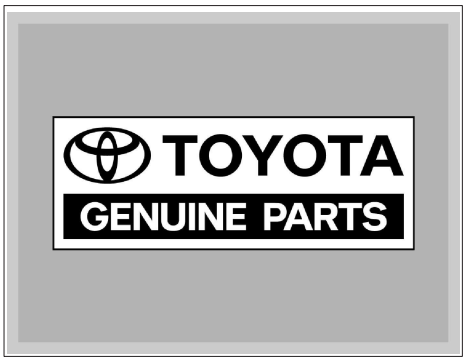

Motorns kylsystem utgör en väsentlig del för att maximera prestandan i din Toyota. Därför rekommenderar vi starkt att du använder “Toyota Genuine Long Life Coolant” som skyddar systemet. Kylmedlet är etylenglykolbaserat och har utmärkta rostskyddande egenskaper, speciellt framtagna för användning i bilar från Toyota.

Din Toyota–återförsäljare står gärna till tjänst med ytterligare information om Toyota Genuine Long Life Coolant.

Kontroll av kylare, kondensor och intercooler

Om någon av ovanstående delar är mycket smutsig eller om du inte är säker på skicket skall du uppsöka en Toyota–återförsäljare.

⚠ VARNING

Undvik brännskador, vidrör inte kylaren, kondensorn eller intercoolern när motorn är varm.

OBSERVERA

Utför inte något arbete själv på kylaren, kondensorn eller intercoolern för att förhindra att skador uppstår.

Kontroll av vätskenivån i höjdkontrollsystemet

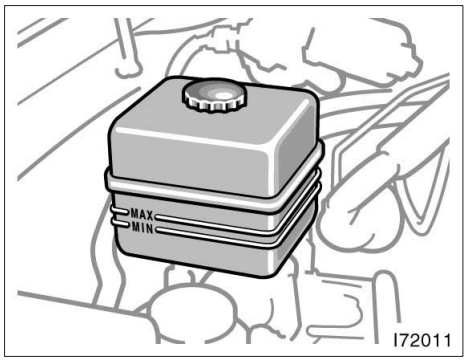

Bilen skall vara olastad och kontrollen av vätskenivån i det aktiva höjdkontrollsystemet skall göras så här:

1. Starta motorn och sätt först höjdkontrollen i läge “LO” (låg) och vrid sedan till “N”.
2. Stäng av tändningen ca 30 sekunder efter att indikeringslampan “N” (normal) tänts.
3. Kontrollera att vätskenivån ligger mellan “MAX” och “MIN”.

Om vätskenivån ligger under “MIN” skall du låta din Toyota–återförsäljare fylla höjdkontrollsystemet.

OBSERVERA
Använd endast Suspension fluid AHC för det aktiva höjdkontrollsystemet. Om du fyller på med andra vätskor, t.ex. bromsvätska, automatväxelolja, servostyrningsvätska, motorolja etc, kan det aktiva höjdkontrollsystemet skadas.

Tömning av vattenavskiljaren (dieselmotor)

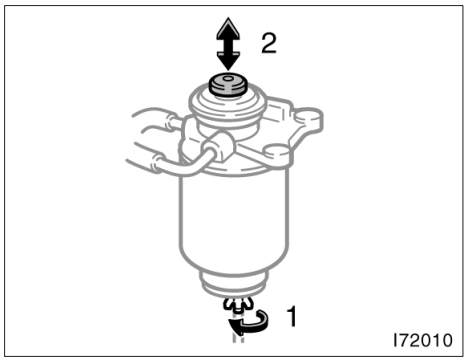

När varningslampan “Töm vattenavskiljaren” tänds måste vattnet i bränslefiltrets vattenavskiljare omedelbart tömmas ur.

Håll en lämplig burk under avtappningsslangen för att samla upp vatten som rinner ut.

1. Vrid avtappningspluggen cirka 2 till 2,5 varv, som bilden visar. (Om du öppnar mer kommer vattnet att sippra ut runt kanten på pluggen.)
2. Pumpa med handpumpen på översidan av filtret tills bara rent bränsle kommer ut.

Stäng sedan avtappningspluggen för hand. Använd inte något verktyg.

Kontroll av lufttrycket i däcken

Håll alltid rätt lufttryck i däcken.

På sid 379 finns uppgifter om dimensioner och rekommenderat lufttryck i kalla däck.

Kontrollera helst lufttrycket varannan vecka eller åtminstone en gång i månaden. Glöm inte reservdäcket!

Fel lufttryck i däcken kan ge sämre bränsleekonomi, försämra komforten, förkorta däckens livslängd och försämra bilens trafiksäkerhet.

För högt lufttryck ger hård och stötig gång, sämre köregenskaper, ökad förslitning i slitbanans mitt och ökad risk för att däcken skadas i gropar och av vassa stenar och andra föremål på vägen.

Låt din Toyota–återförsäljare kontrollera däcken om du ofta måste fylla på luft.

⚠ VARNING

Håll alltid korrekt lufttryck i däcken. Annars kan följande situationer uppstå som kan orsaka en olycka med dödsfall eller allvarliga skador som resultat.

För lågt lufttryck i däcken—

- **Ökad förslitning**
- **Ojämnt slitage**
- **Dålig väghållning**
- **Risk för däckexplosion genom överhettning**
- **Försämrad tätning mot fälgen**
- **Deformation av fälgen och/eller däcket kan krängas av fälgen**

För högt lufttryck i däcken—

- **Dålig väghållning**
- **Ökad förslitning i slitbanan**
- **Ökad risk för att däcken skadas i gropar eller vassa stenar på vägbanan**

Gör så här när du kontrollerar lufttrycket:

- **Kontrollera alltid lufttrycket när däcken är kalla.** Du får korrekt avläsning efter att bilen har stått parkerad i minst tre timmar och körts högst 1,5 km sedan dess.
- **Använd alltid en tillförlitlig lufttrycksmätare.** Det är svårt att se på däcket om det har rätt tryck. Tänk på att avvikelser på bara några tiotal bar kan försämra både köregenskaper och åkkomfort.
- **Släpp aldrig ut luft för att minska trycket i däcken efter körning.** Det är normalt att trycket i däcken är högre efter körning.
- **Kom ihåg att sätta tillbaka ventilhattarna.** Utan ventilhattar kan det komma in smuts och fukt som orsakar luftläckage. Skaffa snarast nya ventilhattar om någon saknas.

Kontroll och byte av däcken

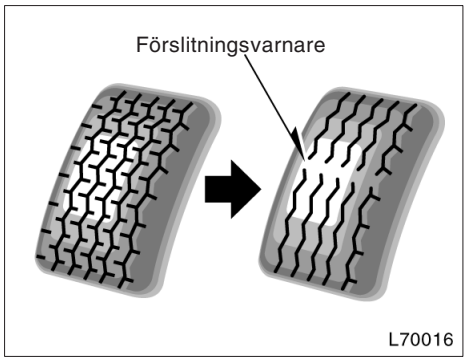

KONTROLLERA DÄCKEN

Kontrollera däckens slitbanor och titta på förslitningsvarnarna. Byt däck om förslitningsvarnarna syns.

Däcken på din nya Toyota har inbyggda förslitningsvarnare som hjälper dig att bedöma när däcken måste bytas. När mönsterdjupet är nedslitet till 1,6 mm eller mindre framträder förslitningsvarnarna. Om däcket är nedslitet till förslitningsvarnaren i två eller flera närliggande spår måste däcket bytas. Ju mindre mönsterdjup, desto större är risken för sladd.

Vinterdäck med mindre mönsterdjup än 4 mm gör ingen nytta i snö.

Om det finns skärskador, sprickor eller andra skador i däcken så djupa att cordväven syns eller om det finns utbuktningar/svällningar som tyder på inre skador måste däcket omedelbart bytas.

Byt däck som ofta blir punkterade eller inte går att reparera på grund av skadans storlek eller placering. Om du är tveksam skall du kontakta din Toyota–återförsäljare.

Fortsätt inte att köra om ett däck får punktering under färd. Däcket kan förstöras för gott redan efter en kort sträcka.

Alla däck som är äldre än sex år måste kontrolleras av en fackman även om de verkar oskadade.

Däck åldras och bryts ned även om de sällan eller aldrig används.

Detta gäller också reservdäcket, vinterdäck och däck som sparas för framtida bruk.

BYTE AV DÄCK

När du köper nya däck, välj då endast däck med samma dimension och uppbyggnad som originaldäcken, och med samma eller högre bärighet.

Om du väljer däck av annan typ eller annan dimension kan detta allvarligt inverka på körsäkerhet, åkkomfort, hastighetsmätarens och vägmätarens funktion, den fria markhöjden och utrymmet mellan hjulhus och däck eller utrymmet för snökedjorna.

⚠ VARNING

Var försiktig och tänk på följande. Annars kan en olycka hända med dödsfall eller allvarliga skador som resultat.

- **Blanda aldrig radialdäck och diagonaldäck. Olika däck på bilen kan ge farlig försämring av köregenskaperna och du kan plötsligt förlora kontrollen över bilen. I Tyskland är det dessutom förbjudet att använda däck som har olika konstruktion.**
- **Använd endast däck och fälgar med den dimension som rekommenderas av tillverkaren. Olika däck på bilen kan ge farlig försämring av köregenskaperna och du kan förlora kontrollen över bilen.**
- **Använd inte däck av olika märke, dimension, konstruktion eller mönster. Olika däck på bilen kan ge farlig försämring av köregenskaperna och du kan förlora kontrollen över bilen.**

Montera aldrig begagnade däck på din Toyota.

Det är alltid en stor risk att använda däck som du inte vet något om, de kan ha dolda fel.

Toyota rekommenderar att alla fyra däcken eller åtminstone båda fram– respektive bakdäcken byts samtidigt.

Se “Om du får punktering” på sid 307 som beskriver hur du byter hjul.

När du byter däck skall du alltid låta balansera det kompletta hjulet.

Om ett hjul har obalans kan det påverka bilens köregenskaper och däckets livslängd. Även vid normal användning kan balanserade hjul så småningom bli obalanserade. Du bör därför låta balansera hjulen regelbundet.

Vid byte av slanglösa däck bör även luftventilen bytas.

Däckrotation

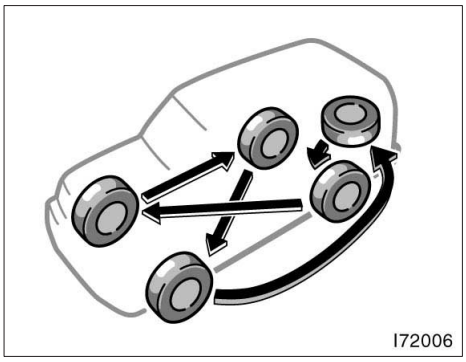

För att få en jämn förslitning av däcken bör du flytta om dem ungefär var 500:e mil. Lämplig tidpunkt att flytta om hjulen beror på ditt körsätt och vilka vägar du kör på.

Se “Om du får punktering” på sid 307 som beskriver hur du byter hjul.

Passa på att se efter om däcken är ojämnt slitna eller skadade när du skiftar hjulen. Onormal förslitning beror vanligen på felaktigt lufttryck, felaktig hjulinställning, obalanserade hjul eller hårda inbromsningar.

Montering av vinterdäck och snökedjor

NÄR SKALL VINTERDÄCK ELLER SNÖKEDJOR ANVÄNDAS?

Vinterdäck och snökedjor rekommenderas vid körning på snö och is.

På våta eller torra vägbanor ger vanliga däck bättre grepp än vinterdäck.

VAL AV VINTERDÄCK

Välj vinterdäck med samma dimension, konstruktion och lastkapacitet som däcken som ursprungligen satt på din Toyota.

För alternativ dimension, kontakta din Toyota–återförsäljare. Montera aldrig dubbade vinterdäck utan först kontrollera gällande lokala bestämmelser för körning med dubbdäck.

VARNING

Var försiktig och tänk på följande. Annars kan en olycka hända med dödsfall eller allvarliga skador som resultat.

- **Använd endast vinterdäck med den dimension som rekommenderas av tillverkaren. Olika däck på bilen kan ge farlig försämring av köregenskaperna och du kan förlora kontrollen över bilen.**
- **Använd inte vinterdäck av olika märke, dimension, konstruktion eller mönster. Olika däck på bilen kan ge farlig försämring av köregenskaperna och du kan förlora kontrollen över bilen.**

MONTERING AV VINTERDÄCK

Montera vinterdäck på alla hjulen.

Montera inte vinterdäck endast på bakhjulen eftersom skillnaden i väggrepp mellan fram och bakhjulen kan göra att du tappar kontrollen över bilen.

Förvara däckuppsättningen som inte används på sval och torr plats.

Markera rotationsriktningen på däcken. Det är viktigt att montera däcken med samma rotationsriktning som tidigare.

VARNING

- **Kör inte med felaktigt lufttryck i vinterdäcken.**
- **Tänk på att inte överskrida den högsta tillåtna hastigheten för körning med vinterdäck.**

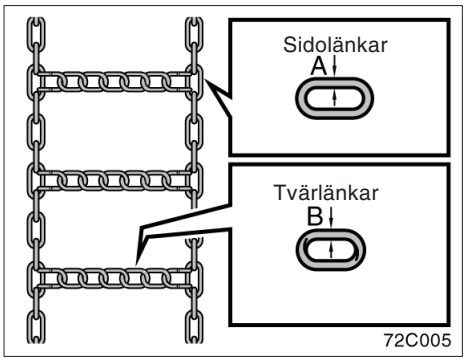

VAL AV SNÖKEDJOR

Använd snökedjor med rätt dimension.

För däck 275/70R16, 275/65R17 och 275/60R18 skall följande typer av snökedjor användas.

	mm
A: Diameter på sidolänkarna:	3,5
B Diameter på tvärlänkarna:	4,0

Bestämmelserna för användning av snökedjor varierar. Innan du köper snökedjor bör du kontrollera vilka bestämmelser som gäller för körning med snökedjor.

OBSERVERA

Om du använder fel kombination av däck och kedja kan kedjorna skada karossen.

MONTERING AV SNÖKEDJOR

Montera snökedjorna på bakhjulen och/eller framhjulen. På bilar som har däck 275/70R16, 275/65R17 och 275/60R18 skall snökedjor inte monteras på framhjulen. Montera snökedjorna så hårt som möjligt. Efterspänn kedjorna efter 0,5—1 km kilometers körning.

Följ tillverkarens anvisningar noga när du monterar snökedjorna.

Om du använder hjulsidor bör du ta bort dem innan du sätter på kedjorna för att undvika att de repas av kedjorna.

⚠ VARNING

- **Kör inte fortare än 50 km/h, dock högst så fort som tillverkaren av snökedjorna rekommenderar.**
- **Kör varsamt och undvik gupp, hål och skarpa svängar som kan göra att bilen studsar och kränger.**
- **Undvik tvära svängar och bromsning med låsta hjul. Köregenskaperna blir betydligt försämrade med snökedjor.**
- **När du kör med snökedjor skall du köra extra försiktigt. Sakta ner innan du kör in i en kurva så att du inte förlorar kontrollen över bilen. En olycka kan annars ske.**

Byte av fälgar

NÄR BÖR DU BYTA FÄLGAR?

Fälgar som är deformerade, har sprickor eller kraftiga rostskador måste bytas mot nya.

Om du underlåter att byta en skadad fälg kan däcket krängas av från fälgen under körning så att du förlorar kontrollen över bilen.

VÄLJ RÄTT FÄLG

När du väljer fälgar måste du försäkra dig om att de nya fälgarna har samma bärighet, diameter, bredd och sidoförskjutning (offset) som originalfälgarna.

Din Toyota–återförsäljare kan leverera rätt fälgar till din bil.

Fälgar med annan dimension eller av annan typ kan försämra köregenskaper, hjulets och hjullagrets livslängd, kylningen av bromsarna, hastighetsmätarens och vägmätarens funktion, bromsförmågan, strålkastarinställning, stötfångarens höjd, bilens markfrigång samt det fria utrymmet i hjulhusen för däck eller snökedjor.

Det är olämpligt att köpa begagnade fälgar, eftersom dessa kan ha utsatts för omild behandling eller lång körsträcka och kan därför plötsligt spricka. Deformerade fälgar som riktats ha osynliga skador och bör därför inte användas. Montera aldrig en innerslang i ett läckande slanglöst däck på en fälg avsedd för slanglöst däck.

⚠ VARNING

Var försiktig och tänk på följande. Annars kan en olycka hända med dödsfall eller allvarliga skador som resultat.

- **Använd endast fälgar med den dimension som rekommenderas av tillverkaren. Annars kan bilens köregenskaper försämras och du kan förlora kontrollen över bilen.**
- **Använd inte fälgar av olika märke, dimension och typ. Bilens köregenskaper kan försämras och du kan förlora kontrollen över bilen.**

Råd om aluminumfälgar

- Efter de första 150 milens körning skall du kontrollera att hjulmuttrarna fortfarande är ordentligt åtdragna.
- Om du har flyttat om hjulen, lagat ett däck eller bytt fälg, skall du efter cirka 150 mils körning kontrollera att hjulmuttrarna sitter dragna med rätt moment.
- Var försiktig så att du inte skadar aluminiumfälgarna om du monterar snökedjor.
- Använd endast Toyota originalhjulmuttrar och en hylsnyckel som är avsedd för aluminiumfälgar.
- Balansering av hjulen får endast göras med Toyota originalbalansvikter eller andra vikter som exakt motsvarar dessa. Arbeta med plast– eller gummiklubba.
- Du skall regelbundet kontrollera aluminiumfälgarna, precis som stålfälgar, för att se om de har skador. Om en fälg är skadad måste den bytas omedelbart.

Del 7–3
ARBETEN DU KAN GÖRA SJÄLV

Elektriska komponenter

- Kontroll av batteriet 360
- Var försiktig när du laddar batteriet 362
- Kontroll och byte av säkringar 363
- Påfyllning av spolarvätska 364
- Byte av glödlampor 365

Kontroll av batteriets skick—

⚠ VARNING

HANDSKAS FÖRSIKTIGT MED BATTERIET

Batteriet utvecklar vätgas som tillsammans med luft ger knallgas – en mycket explosiv gas.

- **Var försiktig så att det inte bildas gnistor från verktygen i närheten av batteriet.**
- **Rök inte eller tänd tändstickor i närheten av batteriet.**

Elektrolyten i batteriet innehåller svavelsyra, som är giftig och frätande.

- **Undvik kontakt med ögon, hud och kläder.**
- **Se till att ingen får i sig batterivätska.**
- **Använd skyddsglasögon när du arbetar i närheten av batteriet.**
- **Håll barn borta från batteriet.**

ÅTGÄRDER VID EN OLYCKA MED BATTERISYRA

- **Skölj omedelbart med rent vatten om du får batterisyra i ögonen. Åk omedelbart till läkare eller sjukhus. Fortsätt under färden att skölja det skadade stället med vatten. Använd svamp eller handduk.**
- **Skölj noga om du får batterisyra på huden. Sök omedelbar läkarhjälp om du får ont eller huden känns bränd.**
- **Om du får batterisyra på kläderna kan syran tränga igenom tyget och in till huden. Tag därför omedelbart av dig plagget i fråga och följ ovanstående instruktioner om så behövs.**
- **Om du råkar svälja batterisyra skall du omedelbart dricka stora mängder vatten eller mjölk. Drick någon alkalisk lösning som neutraliserar syran, t.ex. ett vispat rått ägg eller vegetabilisk olja. Åk sedan omedelbart till läkare eller sjukhus.**

—Utvändig kontroll av batteriet

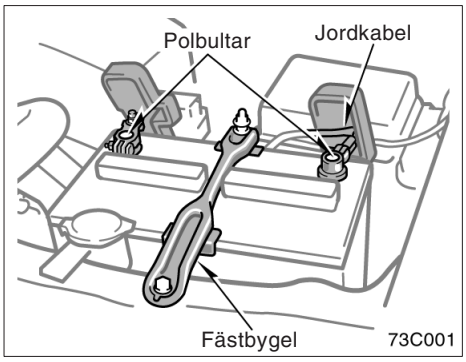

Kontrollera att batteripolerna inte är korroderade och att polklämmorna inte sitter löst eller glappar, att batterihöljet inte har några sprickor samt att fästbygeln håller fast batteriet.

a. Rengör vid behov batteriet med en mild sodalösning och varmt vatten. Smörj in polklämmorna med fett för att motverka korrosion.

b. Drag åt polklämmorna om de sitter löst. Drag inte åt för hårt.

c. Drag åt fästbygeln så pass att batteriet sitter fast ordentligt. Drag inte så hårt att batterihöljet riskerar att skadas.

OBSERVERA

- ***Motorn och all elektrisk utrustning skall vara avstängd innan du börjar arbeta med batteriet.***
- ***När du kontrollerar batteriet skall jordkabeln först lossas från minuspolen ("–" märkning). Sätt inte tillbaka jordkabeln förrän arbetet är klart.***
- ***Var försiktig så att du inte orsakar kortslutning med något verktyg.***
- ***Var försiktig så att inte tvättvatten rinner ned i batteriet.***

—Kontroll av batterivätskan

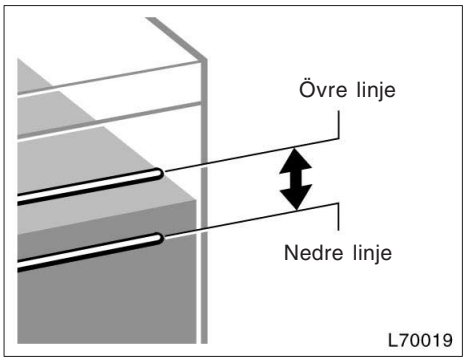

KONTROLL MED HJÄLP AV NIVÅLINJERNA

Vätskan (elektrolyten) skall alltid ligga mellan den övre och den undre linjen.

Kontrollera alltid alla sex cellerna, inte bara en eller två.

Fyll på destillerat vatten om elektrolytnivån ligger under den undre linjen. (Se "Påfyllning av destillerat vatten".)

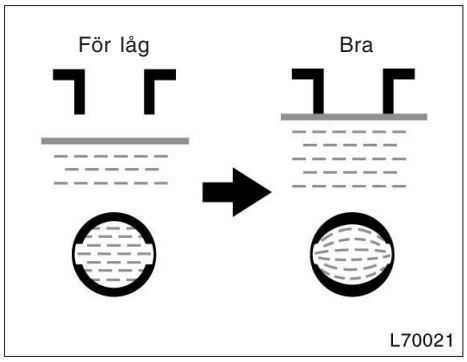

PÅFYLLNING AV DESTILLERAT VATTEN

1. Tag bort cellhattarna.
2. Fyll på destillerat vatten i de celler som innehåller för lite vätska.

   Om det är svårt att se från sidan av batteriet kan du titta rakt ner i cellen. Se bilden ovan.
3. Skruva på cellhattarna ordentligt.

OBSERVERA
Fyll inte på för mycket vatten i cellerna. Om elektrolytnivån är för hög kan batterivätska spruta ut ur batteriet under laddning och orsaka korrosion eller andra skador.

Var försiktig när du laddar batteriet

Batteriet avger vätgas när det laddas.

Gör därför följande innan du börjar ladda batteriet:

1. Tag bort cellhattarna.
2. Lossa jordkabeln om batteriet skall sitta kvar i bilen under laddningen.
3. Innan du ansluter kablarna från batteriladdaren skall du kontrollera att laddaren är avstängd. Batteriladdaren skall också vara avstängd när du tar bort kablarna från batteriet.

⚠ **VARNING**
● **Batteriet skall helst stå fritt vid laddning. Ladda inte batteriet i ett stängt garage eller annat utrymme utan god ventilation.** ● **Tag bort cellhattarna innan du börjar ladda batteriet.**

OBSERVERA
Ladda aldrig batteriet med motorn igång. Förvissa dig också om att all elektrisk utrustning är avstängd.

Kontroll och byte av säkringar

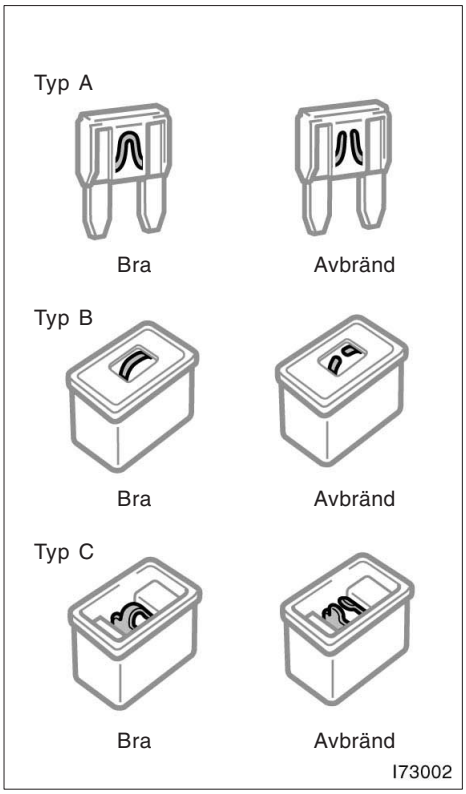

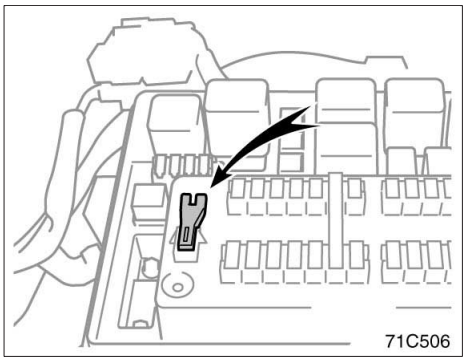

Kontrollera säkringarna om strålkastarna eller någon annan elektrisk utrustning inte fungerar. Om någon eller några säkringar är avbrända måste de bytas.

Var säkringarna sitter framgår av avsnittet “Placering av säkringar” på sid 340.

Stäng av tändningen och strömbrytaren till den utrustning som inte fungerar. Drag ut den misstänkta säkringen och undersök den.

Tag reda på vilken säkring som eventuellt är orsaken till problemet. Namnen på de olika elektriska kretsarna står angivet på locket till säkringsboxen. På sid 379 finns en förteckning över de olika funktionerna för respektive krets.

Säkringar av typ A kan dras ut med säkringsutdragaren. Utdragarens placering visas på bilden.

Om du inte är säker på om säkringen har brunnit av eller inte kan du pröva med en säkring som du vet är hel.

Tryck fast en ny säkring i säkringshållaren om den gamla är avbränd.

Den nya säkringen måste ha samma amperetal som anges på säkringsboxens lock.

Om du inte har några reservsäkringar kan du i en nödsituation använda någon säkring som inte är nödvändig för körningen – “RADIO”, “DOME” eller “RR A.C” förutsatt att den har samma amperetal som den brända säkringen.

Om du inte har en säkring med rätt amperetal kan du tillfälligt använda en säkring med lägre amperetal. Om amperetalet är lägre kan det hända att säkringen går sönder igen, vilket dock inte nödvändigtvis betyder att något är fel i kretsen. Installera en säkring med rätt amperetal så snart som möjligt.

Det är lämpligt att alltid ha en uppsättning reservsäkringar i bilen.

Om den nya säkringen brinner av omedelbart är det något fel i elsystemet. Låt din Toyota–återförsäljare rätta till felet snarast möjligt.

⚠ VARNING

Sätt aldrig i en säkring med högre amperetal än det angivna och sätt aldrig i ett annat föremål än en säkring. Detta medför risk för omfattande skador i systemet och brandrisken blir mycket stor.

Påfyllning av spolarvätska

Om någon spolare inte fungerar kan det bero på att spolarvätskan är slut. Fyll på snarast.

Du kan använda rent vatten som spolarvätska. Använd dock spolarvätska med frostskyddsmedel vid temperaturer under noll. Alla Toyota–återförsäljare och de flesta bensinstationer säljer lämplig spolarvätska. Följ tillverkarens anvisningar för eventuell blandning av spolarvätskan med vatten.

OBSERVERA

- ***Använd aldrig frostskyddsmedel avsett för motorns kylsystem eller annan vätska som kan skada lacken.***
- ***Fyll inte på spolarvätska över "NORMAL"–nivån.***

Byte av glödlampor—

Bilderna på följande sidor visar var de olika glödlamporna är placerade. Stäng av tändningen och all belysning innan du byter glödlampa. Använd endast lampor med det watt–tal som står i tabellen nedan.

⚠ VARNING

- **Byt inte glödlampor medan de är heta för att undvika brännskador.**
- **Halogenlampor är fyllda med gas under högt tryck och måste därför hanteras försiktigt. De kan explodera eller splittras om de repas eller tappas i golvet. Lampor av denna typ får endast hållas i plast– eller metalldelen. Vidrör inte lampglaset med bara händerna.**

OBSERVERA

Använd endast lampor av den typ som anges i tabellen.

Insidan av strålkastarglasen kan tillfälligt bli immiga i regnigt väder eller i en biltvätt. Detta är inget problem eftersom imman orsakas av skillnaden i temperatur mellan utsidan och insidan på glaset, på samma sätt som vindrutan kan imma igen när det regnar. Om en större mängd vatten samlas i en strålkastare kan det uppstå något fel. Låt en Toyota–verkstad kontrollera.

Glödlampor	W	Typ
Strålkastare (helljus)	60	A
Strålkastare (halvljus)	51	B
Dimstrålkastare, fram	51	B
Parkeringsljus	5	D
Främre körriktningsvisare	21	C
Körriktningsvisare, sida	5	D
Bakre körriktningsvisare	21	G
Broms– och bakljus	21/5	D
Dimljus bak	21	D
Backlampor	21	D
Nummerskyltbelysning	5	D
Kupébelysning	8	E
Läslampor		
Typ A	5	F
Typ B	8	E
Instegslampor	3	D
Handskfackslampa	1,4	D

A: HB3 halogenlampa
B: HB4 halogenlampa
C: Bajonettsockel (gul)
D: Kilsockel
E: Spolformad
F: Bajonettsockel
G: Kilsockel (gul)

—Strålkastare

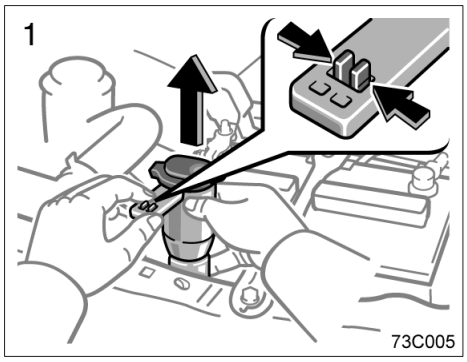

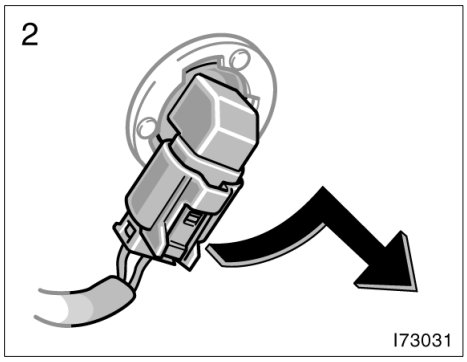

1. **Öppna motorhuven.**

   VÄNSTER STRÅLKASTARE: Tag bort påfyllningsröret för spolarvätska.

Var försiktig så att vätskan inte rinner över “NORMAL”–linjen.

Lägg inte påfyllningsröret på motorn eller batteriet.

2. **Vrid glödlampans fattning moturs och framåt som bilden visar.**

Name:L/C100(SW)60987E

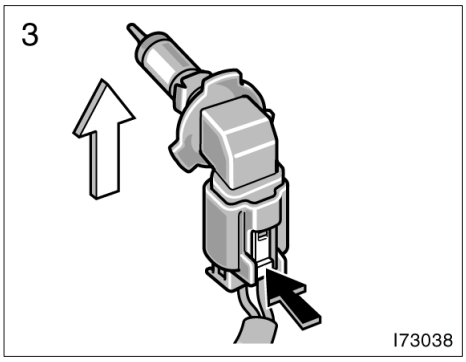

3. Lossa kontakten medan du trycker ner låsspärren

Vicka på kontakten om den är svår att få loss.

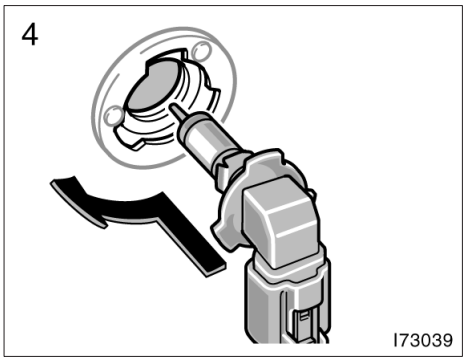

4. Sätt i en ny glödlampa och sätt fast kontakten i monteringshålet.

VÄNSTER STRÅLKASTARE: Sätt tillbaka påfyllningsröret för spolarvätskan.

Inställning av strålkastarna krävs normalt inte efter ett lampbyte. Vänd dig till din Toyota–återförsäljare om strålkastarna ändå behöver ställas in.

—Dimstrålkastare, fram

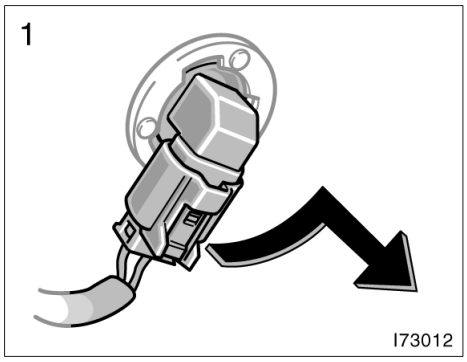

1. **Vrid lamphållaren moturs och framåt som bilden visar.**

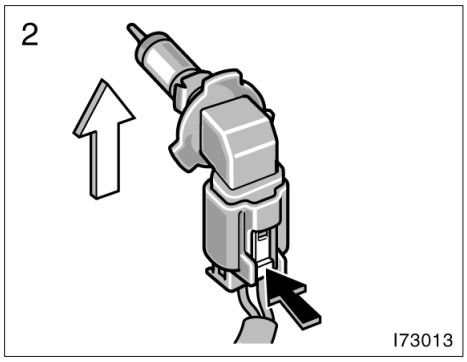

2. **Lossa kontakten medan du trycker ner låsspärren.**

Vicka på kontakten om den är svår att få loss.

Name:L/C100(SW)60987E

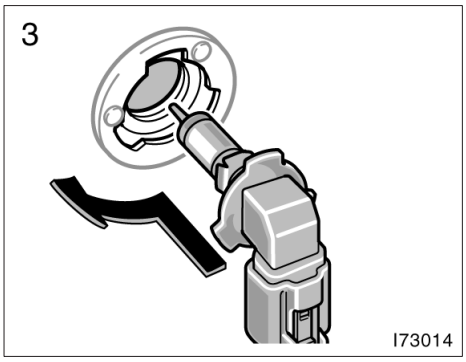

3. Sätt i en ny glödlampa och sätt fast kontakten i monteringshålet.

Inställning av dimstrålkastarna krävs normalt inte efter ett lampbyte. Vänd dig till din Toyota–återförsäljare om de ändå behöver ställas in.

—Parkeringsljus

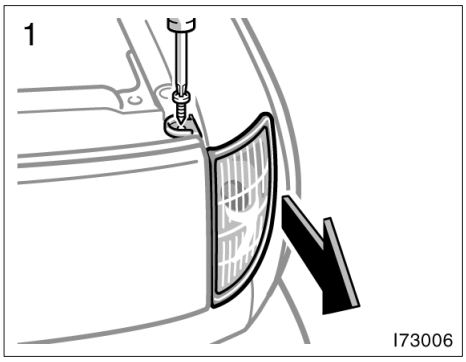

Använd stjärnskruvmejsel.

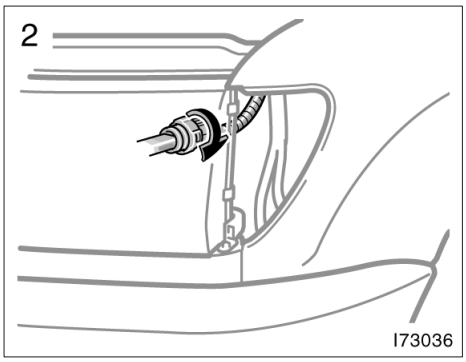

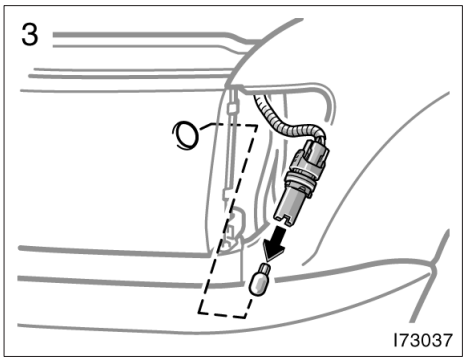

—Främre körriktningsvisare

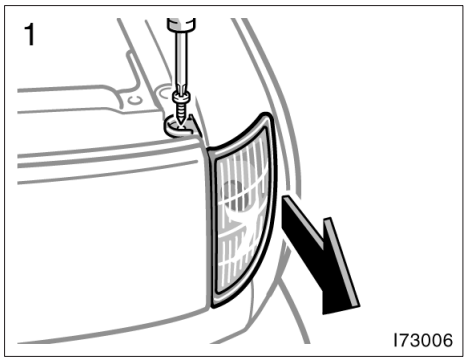

Använd stjärnskruvmejsel.

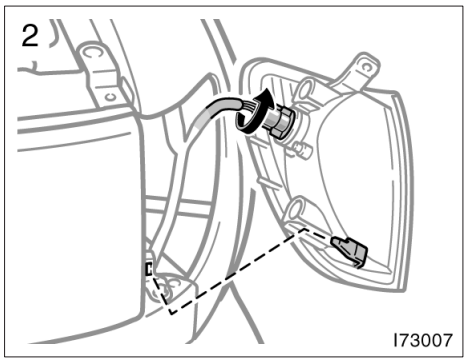

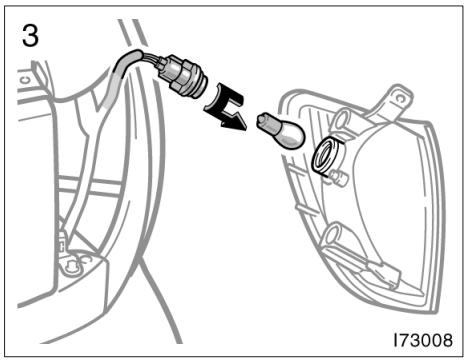

—Körriktningsvisare, sida

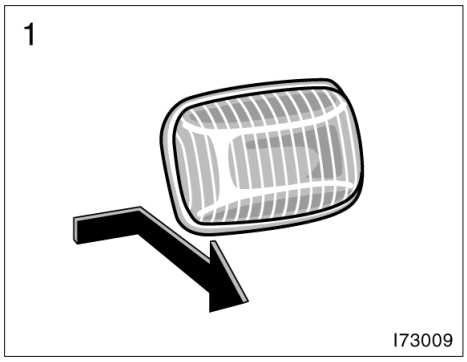

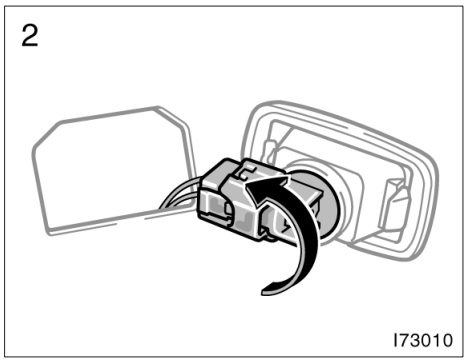

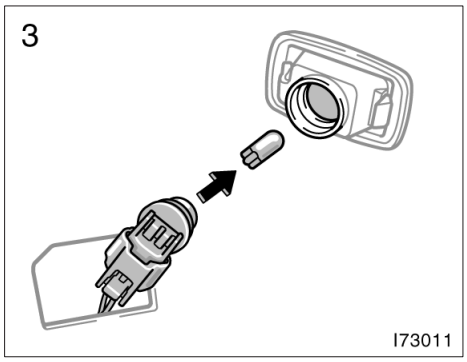

—Dimljus, bak

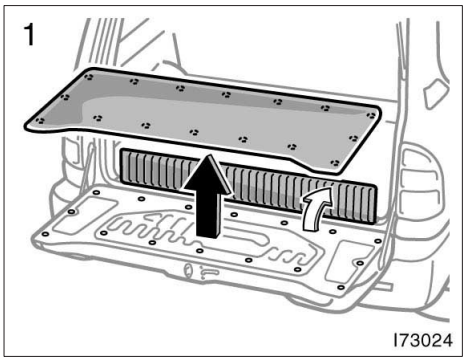

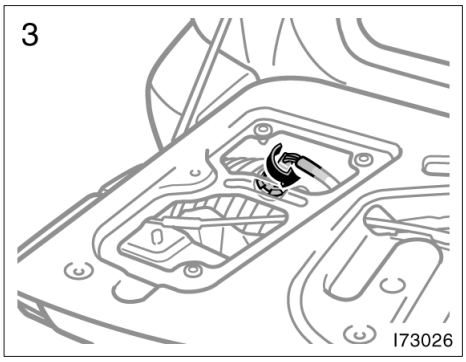

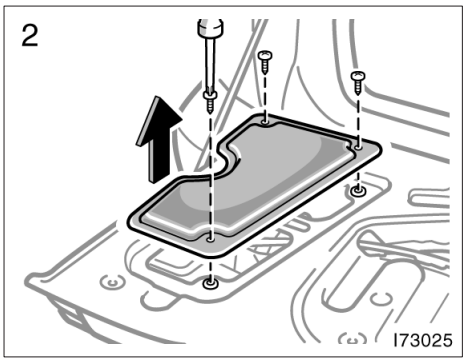

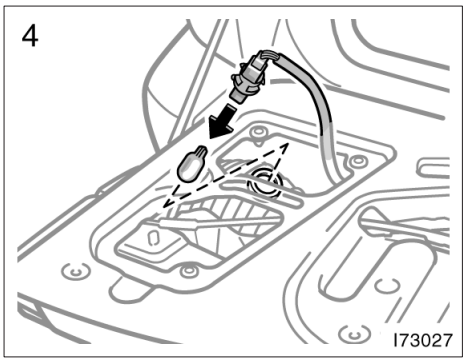

Använd stjärnskruvmejsel.

—Körriktningsvisare broms/ bakljus och bromslampor

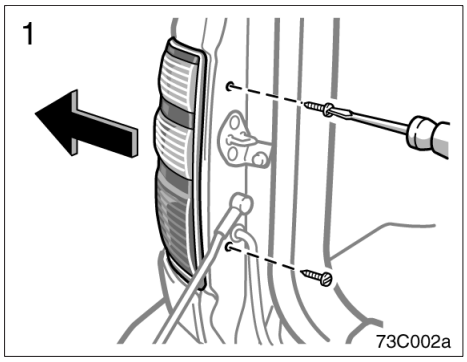

Använd skruvmejsel.

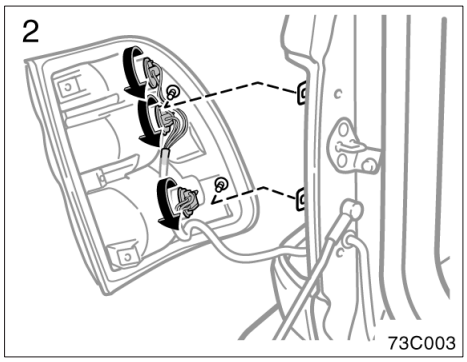

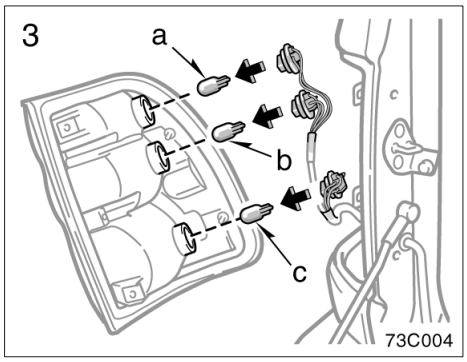

a: Backlampor
b: Bakre körriktningsvisare
c: Broms– och bakljus

—Nummerskyltsbelysning

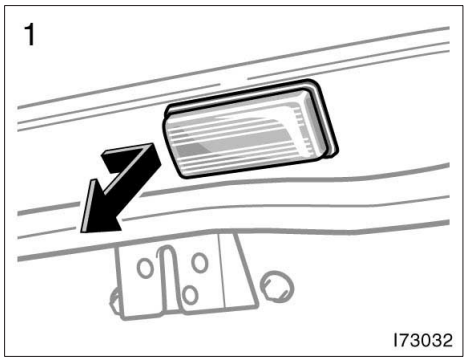

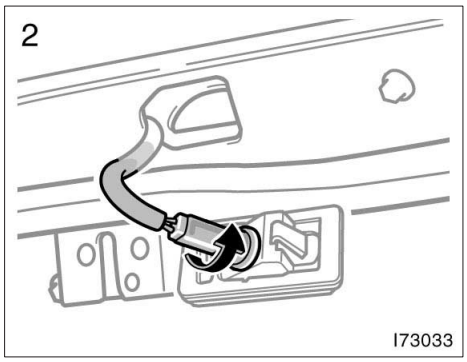

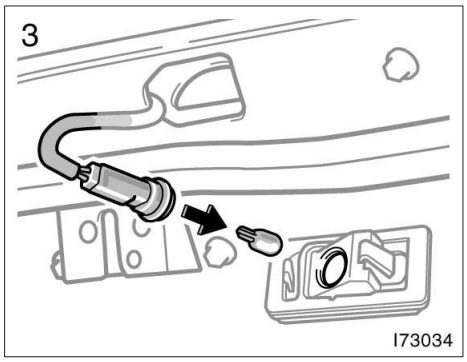

Del 8
TEKNISKA DATA

- Mått 374
- Vikt 374
- Motor 375
- Bränsle 375
- Servicedata 376
- Däck 379
- Säkringar 379

Mått

Totallängd	mm	4890
		4940*1
Totalbredd	mm	1940
Totalhöjd	mm	1880
		1920*2
		1850*3
		1890*2,3
Axelavstånd	mm	2850
Spårvidd fram	mm	1620
Spårvidd bak	mm	1615

*1: Med elektrisk vinsch
*2: Med takreling
*3: Med aktiv höjdkontroll

Vikt

kg

Totalvikt (GVM)	3260
Max axeltryck (MPAC)	
Fram	1630
Bak	1950
Kultryck	140
Dragkapacitet*	
Med bromsar	3500
Utan bromsar	750

*: Högst 12% stigning

Motor

Modeller:
2UZ–FE och 1HD–FTE

Typ:
2UZ–FE–motor
8 cylindrig V–motor, 4–takt, bensin
1HD–FTE–motor
6–cylindrig radmotor, 4–takt, diesel (med turbo)

Cylinderdiameter och slaglängd, mm:
2UZ–FE–motor
94,0 × 84,0
1HD–FTE–motor
94,0 × 100,0

Motorvolym, cm^3:

2UZ–FE–motor	4664
1HD–FTE–motor	4164

Bränsle

Bränsle:

Bensinmotor—
Premium blyfri, oktantal 95 eller högre för bästa prestanda. Om det inte går att få tag i bensin av denna typ kan du i nödfall köra på bensin med så lågt oktantal som 91.

Dieselmotor—
Använd dieselbränsle med cetantal 48 eller högre

Bränsletankens volym, liter:
96

Bränsledeklaration
Bränsleförbrukning: blandad körning, koldioxidutsläpp

	Manuell	CO_2	Automat	CO_2
LC100 bensin			16,6lit/ 100 km	405g/ km
LC100 diesel	11.1lit/ 100 km	292g/ km	12,6lit/ 100 km	340g/ km

Bränsleförbrukningen är mätt enligt EG-direktiv 1999/100/EEG.

Servicedata

MOTOR

Ventilspel (kall motor), mm:

Bensinmotor	
Insug	0,15—0,25
Avgas	0,25—0,35
Dieselmotor	
Insug	0,17—0,23
Avgas	0,47—0,53

Tändstift:

DENSO	SK20R11
NGK	IFR6A11

Elektrodavstånd, mm:
1,1

Nedböjning av drivremmen i mm vid tryck med en tumme med ca 98 N (10 kp)(gäller ej vid montering av nya remmar):

Dieselmotor

1	8—11
2	13—18

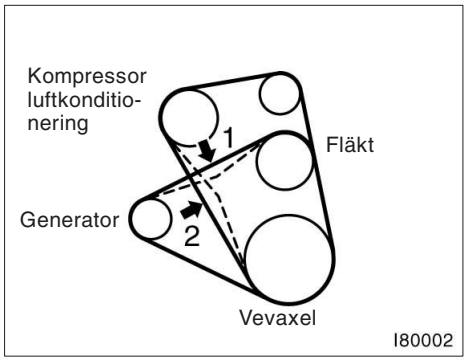

MOTOROLJA

Oljevolym (dränering och påfyllning), liter:

Bensinmotor	
Med filter	6,8
Utan filter	6,4
Dieselmotor	
Med filter	11,4
Utan filter	10,1

Oljekvalitet:

Motorn i din Toyota är fylld med Toyota Genuine Motor Oil. Använd Toyotas godkända “Toyota Genuine Motor Oil”, eller likvärdig olja, som motsvarar följande kvalitet och viskositet.

Oljekvalitet:

Bensinmotor:
API kvalitetsklass SJ ”Energy–Conserving” eller SL ”Energy–Conserving” eller ILSAC multigrade motorolja.

Dieselmotor:
API CF–4 eller CF.
(Även API CE eller CD kan användas.)

Kontakta din Toyota–återförsäljare för mer information.

Rekommenderad oljeviskositet (SAE):

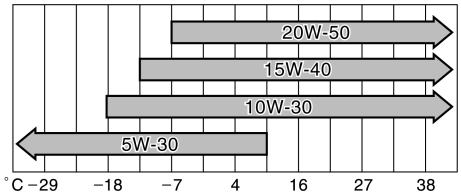

Ungefärlig medeltemperatur fram till nästa oljebyte

OIL03E

KYLSYSTEM

Kylsystemets rymd, liter:

Bensinmotor

Med värme bak	15,3
Utan värme bak	14,8

Dieselmotor

Med manuell växellåda	
Med extravärme	14,2
Utan extravärme	13,2
Med automatisk växellåda	
Med extravärme	13,8
Utan extravärme	12,8

Kylarvätska:

Kylsystemet i din Toyota är fyllt med Toyota Genuine Long Life Coolant. För att undvika tekniska problem rekommenderar vi starkt att du använder “Toyota Genuine Long Life Coolant”, eller motsvarande.

Kontakta din Toyota–återförsäljare för mer information.

Kylarvätskan måste vara av glykoltyp och ha egenskaper som skyddar aluminiumkomponenter.

Använd inte kylarsprit eller enbart vatten.

BATTERI

Elektrolytens densitet vid 20°C:

1,250—1,290	Fulladdat
1,160—1,200	Halvladdat
1,060—1,100	Urladdat

Laddströmstyrka:

Snabbladdning	max 15 A
Normalladdning	max 5 A

KOPPLING

Bromspedalens spel, mm:
5—15

Bromsvätska typ:
SAE J1703 eller FMVSS No.116 DOT 3

MANUELL VÄXELLÅDA:

Oljevolym, liter:
2,7

Olja typ:
Växellådsolja API GL–4 eller GL–5

Rekommenderad oljeviskositet:
SAE 75W–90

AUTOMATISK VÄXELLÅDA

Oljevolym (dränering och påfyllning), liter:

Bensinmotor	3,0
Dieselmotor	Max. 6,0

Vätska typ:

Bensinmotor
“Toyota Genuine ATF Typ T–IV”

Automatväxeloljan skall endast bytas vid behov.

Allmänt sett behöver automatväxeloljan bara bytas om bilen har körts under hårda förhållanden, som finns angivna i “Toyota Servicebok” eller “Toyota Garantibok”. Vid byte av olja i den automatiska växellådan skall endast följande oljor användas: ”Toyota Genuine ATF Typ T–IV” (ATF JWS3309 eller NWS6500) för att garantera optimal funktion.

Observera: Om du använder annan olja än ”Toyota Genuine ATF Typ T–IV” kan växlingskvaliteten försämras, växellådan kan låsa sig och vibrationerna ökar, vilket kan leda till att den automatiska växellådan skadas.

Dieselmotor
“Toyota Genuine ATF D–II eller DEXRON®III (II)”

Kontakta din Toyota–återförsäljare för mer information.

FÖRDELNINGSVÄXELLÅDA

Oljevolym, liter:
1,3

Olja typ:
Växellådsolja API GL–4 eller GL–5

Rekommenderad oljeviskositet:
SAE 75W–90

DIFFERENTIAL

Oljevolym, liter:

Främre differential 1,6

Bakre differential

Med differentialspärr bak	3,2
Utan differentialspärr bak	3,3

Differentialväxelolja

I din Toyota används Toyota Genuine Differential Gear Oil. Använd Toyotas godkända "Toyota Genuine Differential Gear Oil", eller likvärdig olja, som motsvarar följande kvalitet och viskositet.

Olja typ:
Standarddifferential
Hypoidväxelolja API GL–5
Differentialbroms – LSD
Hypoidväxelolja för differentialbroms API GL–5

Rekommenderad oljeviskositet:
Över –18°C:
SAE 90
Under –18°C:
SAE 80W eller 80W–90

Kontakta din Toyota–återförsäljare för mer information.

CHASSISMÖRJNING

Hjullager:
Lithium hjullagerfett, NLGI No.2

Främre drivaxlarnas tryckbussningar:
Syntetisk olja och litiumbasfett, NLGI No.1

Kardanaxlar/drivaxlar:
Litiumbaserat hjullagerfett, NLGI No.2

BROMSAR

Minsta tillåtna pedalspel när pedalen trampas ner med kraften 490 N (50 kP) och motorn igång, mm:

Vänsterstyrda bilar	116
Högerstyrda bilar	121

Bromspedalens spel, mm:
1—6

Parkeringsbromsens justering när spaken dras till med 196 N (20 kp):
4—6 hack

Vätska typ:
SAE J1703 eller FMVSS No.116 DOT 3

STYRSYSTEM

Spel i ratten:
Mindre än 40 mm

Vätska för servostyrning:
Automatväxelolja DEXRON®II eller III

FJÄDRING

Vätska typ:
Suspension fluid AHC

ELEKTRISK VINSCH

Kapacitet, N (kp)
9800 (1000 kp)

Oljevolym, liter:
1,0

Vätska typ:
Automatväxelolja DEXRON®II eller III

Däck

Dimension:

275/70R16 114H
275/65R17 115H
275/60R18 113H

Lufttryck, kPa (kp/cm^2 eller bar):

Fram	200 (2,0)
Bak	220 (2,2)
(endast Kina)	
Över 180 km/h	
Fram	220 (2,2)
Bak	220 (2,2)
Max. 180 km/h	
Fram	200 (2,0)
Bak	220 (2,2)

Åtdragningsmoment för hjulmuttrar, Nm (kp)

Stålfälgar	209 (21,3)
Aluminumfälgar	131 (13,4)

OBSERVERA: För kompletterande information om däck (t.ex. byte av däck eller fälgar), se “Kontroll av lufttrycket” till och med “Råd beträffande aluminiumfälgar” på sid 357.

Säkringar

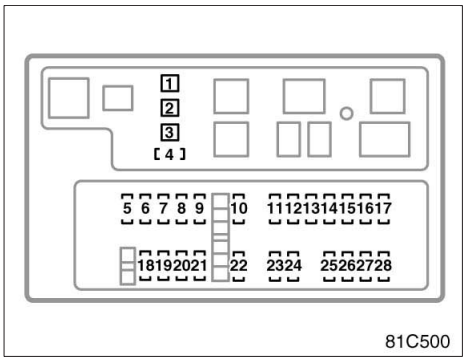

Motorrummet

Säkringar

1. **ABS NO.2 40 A:** ABS–bromsar
2. **ABS NO.1 50 A:** ABS–bromsar
3. **AHC 50 A:** Aktiv höjdkontroll (AHC)
4. **ST1 7,5 A:** Bränsleinsprutningssystem
5. **TOWING 30 A:** Belysning på släpvagn/husvagn
6. **MIR HTR 15 A:** Eluppvärmning av yttre backspeglar
7. **RR HTR 10 A:** Luftkonditionering, bak
8. **HAZ–TRN 15 A:** Varningsblinkers, körriktningsvisare
9. **ALT–S 7,5 A:** Laddningssystem
10. **NV–IR 20 A :** Används ej
11. **FR FOG 15 A:** Dimstrålkastare
12. **TOWING BRK 30 A:** Används ej
13. **HEAD CLNER 20 A:** Strålkastarspolare
14. **FR–IG 10 A:** Laddningssystem
15. **PANEL 7,5 A:** Instrumentbelysning
16. **TOWING TAIL 30 A:** Används ej
17. **TAIL 15 A:** Parkeringsljus, bakljus
18. **BAT 30 A:** Alla komponenter i ”ECU–B2”
19. **TEL 7,5 A:** Används ej

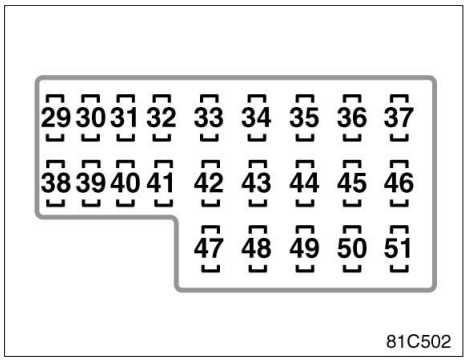

Fotutrymmet på vänster sida

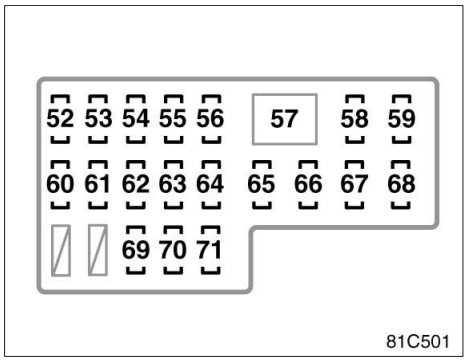

Fotutrymmet på höger sida

20. **AMP 30 A:** Ljudanläggning
21. **EFI eller ECD No.1 25 A:** Bränsleinsprutningssystem
22. **AM2 15 A:** Alla komponenter i ”IGN”
23. **ETCS 10 A:** Bränsleinsprutningssystem
24. **HORN 10 A:** Signalhorn
25. **HEAD (RH–LWR) 10 A:** Höger strålkastare (halvljus)
26. **HEAD (LH–LWR) 10 A:** Vänster strålkastare (halvljus)
27. **HEAD (RH–UPR) 20 A:** Höger strålkastare (helljus)
28. **HEAD (LH–UPR) 20 A:** Vänster strålkastare (helljus)
29. **PWR OUTLET 15 A:** Strömuttag
30. **CIG 15 A:** Cigarettändare
31. **ACC 7,5 A:** Instrumentbelysning
32. **AM1 7,5 A:** Bränsleinsprutningssystem
33. **DEFOG 20 A:** Eluppvärmd bakruta
34. **AHC–B 15 A:** Aktiv höjdkontroll (AHC)
35. **FUEL HTR 20 A:** Bränslevärmare
36. **POWER HTR 7,5 A:** Kupévärmare
37. **AHC–IG 20 A:** Aktiv höjdkontroll (AHC)
38. **EFI eller ECD No.2 10 A:** Avgasreningssystem
39. **GAUGE1 10 A:** Instrument och mätare
40. **ECU–IG1 10 A:** Bränsleinsprutningssystem
41. **ECU–B1 10 A:** Navigeringssystem
42. **DBL LOCK 15 A:** Dubbelsidig låsning
43. **BATT CHARGE 30 A:** Laddningssystem
44. **A/C 15 A:** Luftkonditionering
45. **STOP 15 A:** Bromsljus
46. **OBD–2 7,5 A:** Självdiagnossystem
47. **IDEL UP 7,5 A:** Snabbtomgång
48. **LH SEAT 30 A:** Elinställbar stol
49. **DOOR 25 A:** Centrallås, elfönsterhissar
50. **SUN ROOF 25 A:** Elmanövrerad taklucka
51. **RR WIPER 15 A:** Bakrutetorkare
52. **ECU–B2 10 A:** Centrallås, elfönsterhissar
53. **DIFF 20 A:** Fyrhjulsdrift
54. **WASHER 15 A:** Vindrutespolare
55. **RADIO 10 A:** Ljudanläggning
56. **DOME 10 A:** Kupébelysning

57. **VGRS 40 A:** Varningslampa, styrsystem med variabel utväxling
58. **P/W (FL) 20 A:** Elektriska fönsterhissar
59. **P/W (RL) 20 A:** Elektriska fönsterhissar
60. **WIPER 25 A:** Vindrutetorkare
61. **ECU–IG2 10 A:** Luftkonditionering, bak
62. **SEAT HTR 15 A:** Eluppvärmda stolar
63. **GAUGE2 10 A:** Backljus
64. **MET 7,5 A:** Instrument och mätare
65. **IGN 7,5 A:** Bränsleinsprutningssystem
66. **SECURITY 7,5 A:** Stöldskydd
67. **P/W (RR) 20 A:** Elektriska fönsterhissar
68. **P/W (FR) 20 A:** Elektriska fönsterhissar
69. **TIL&TEL 20 A:** Ställbar ratt
70. **RR A/C 30 A:** Luftkonditionering, bak
71. **RH SEAT 30 A:** Elinställbar stol

Del 9
ALFABETISKT REGISTER

A

Aktiv höjdkontroll (AHC) 169
Aktiv höjdkontroll
  Vätskenivå 350
Allmänna anvisningar vid inställning
  framsäten 45
Antispinnkontroll 176
Andra sätesraden 49,50,51
Automatisk växellåda
  Köra med automatisk växellåda 154
  Växellägen 154
  Växlingshastighet 154
Avstängningssystem för
  bränslepumpen 267

B

Bakdörr 35
Bakdörrlås 35
Bakre sidofönster 34
Bakrutetorkare och spolare
  omkopplare 130
Baksäte
  Tredje sätesraden 51
Batteri
  Gasvarning 360
  Kontroll av batteriets skick 360
  Säkerhetsföreskrifter 360
  Säkerhetsanvisningar vid laddning . . . 362
  Tips för vinterkörning 291
Behöver bilen repareras? 335
Bilbarnstol
  Bilbarnstol 93
  Försiktighetsåtgärder 92
  Montering 98,106
  Olika typer av barnstolar 94
Bilvård
  Rengöring av kupén 329
  Skydda din Toyota från rost 326
  Tvättning och vaxning 327
Bogsering
  Bogsering i nödfall 321
  Bogseringskrok
    försiktighetsåtgärder 323
  Goda råd vid bogsering av bil som
    har fastnat 323
  Om bilen måste bärgas eller
    bogseras 320
  Släpvagn 292
Bränsle
  Bränsleekonomi 298
  Körning i andra länder 267
  Luftning av bränslesystemet 301
  Mätare 134
  Tanklock 38
  Tömning av vattenavskiljaren 350
  Öppnare till bränslepåfyllningslucka . . . 38
Bränslefilter
  Tömning av vattenavskiljaren 350
Bränsleinformation 266
Bromsar 272
Bromsar
  Parkering 166
  Slitagevarnare för bromsbelägg 276
Burkhållare 237
Bältessträckare 67

C

Cigarettändare och askkopp 229
CD–växlare 184

D

Differentialbroms 279
Differentialspärr för bakhjulen 164
Dimljus, bak 123
Dimstrålkastare, fram 123
Domkraft
  Domkraft, placering 308
Däck
  Byta däck 307
  Däckinformation . 351, 352, 353, 354, 356
  Punktering 307
  Reservhjul 308
  Rotation 353

E

Ekonomisk körning
  Spara pengar på både
    bränsle och reparationer 298
Elektrisk vinsch 241
Elhissreglage 31
Elmanövrerade backspeglar, yttre 113
Elmanövrerad taklucka 40
Elsystem
  Batteri 360,362
  Placering av säkringar 340
Eluppvärmda stolar, strömställare 62
Eluppvärmning, bakruta 131
Eluppvärmning för yttre backspeglar . . . 131
Eluttag 230

Name:L/C100(SW)60987E

F

Farthållare 166
Fakta om oljeförbrukningen 270
Fjädring och chassi 281
Fjärrkontroll för ljudanläggning 206
Fotsteg på bakre stötfångaren 278
Framsäte
System för stolinställningsminne 47
Framsäten 45,46
Fyrhjulsdrift
Fyrhjulsdrift system 161,163
Fälgar
Råd om aluminumfälgar 357
Försiktighetsåtgärder vid lastning 277
Förvaringsfack i bakre konsolen 232

G

Goda råd för körning 160
Golvmatta 261
Glödlampa, byte 365
Glödlampor
Backljus 372
Bakre dimljus 371
Bakre körriktningsvisare 372
Blinkers 370
Broms– och bakljus 372
Dimstrålkastare, fram 368
Främre körriktningsvisare 370
Nummerskyltsbelysning 372
Parkeringsljus 369
Strålkastare 366
Gör–det–själv–service
Säkerhetsanvisningar 341

H

Handskfack 233
Helljusblink 118
Hållare för förstahjälpen 236
Hållare för varningstriangel 236
Hög hastighet
Under inkörning 265
Högsta tillåtna hastigheter
Automatisk växellåda 154
Manuell växellåda 160
Höjdinställning av strålkastare 120
Höjdkontroll
Aktiv höjdkontroll (AHC) 169

I

Identifiering
Motor 280
Fordon 279
Indikeringssymboler 9
Infällbara sidospeglar 114
Inkörningsperiod 265
Inkörningsperiod, råd 265
Innan du startar motorn 284
Instrumentpanel
Cigarettändare och askkopp 229
Indikeringssymboler 9
Klocka 228
Kontroll av ljusstyrka 122
Oljetryckmätare 135
Tankmätare 134
Trippmätare 137
Varvräknare 136
Vägmätare 137
Instrumentbelysning 122
Inställning
Andra sätesraden 49,50
Bälten 63
Framsäten 45,46
Tredje sätesraden 55
Insynsskydd 239
Invändig backspegel med
bländningsskydd 115

K

Kall väderlek
Drift 291
Kassettspelare 184
Katalysator 268
Katalysator 269
Klocka 228
Kontroller före körning 288
Koloxidvarning 270
Kontroll av ljusstyrka 122
Kontroll av motoroljenivån 344
Kontrollera kylare, kondensor
och intercooler 349
Krockkuddar 71
Krockkudde för förare och
framsätespassagerare 71
Tips för vinterkörning 291
Kupébelysning 124
Kylare
Kylarvätska 348
Kylarvätska
Temperaturmätare 134

Kylbox 233
Kylsystem
Expansionskärl och behållare 348
Kylarlock 306
Kylarvätskenivå. 348
Tips för vinterkörning 291
Överhettad motor 306
Köra
Automatisk växellåda 154
Körtips 284
Manuell växellåda 160
Körning i andra länder 267
Körning med släpvagn 292
Körriktningsvisare 118
Körtips
Ekonomisk körning 298
Goda råd för körning 154,160
Kontroller före körning 288
Köra med automatisk växellåda 154
Köra med manuell växellåda 160
Körtips för olika förhållanden 289
Tips för vinterkörning 291

L

Lastsäkringsringar 239
Ljudanläggning 184
Ljudanläggning, bak 205
Luftkonditionering 210
Luftkonditionering, bak 222
Luftning 301
Lås
Bakdörr 35
Sidodörrar 20
Rattstång 152
Läslampor 125

M

Manuell växellåda
Köra med manuell växellåda 160
Växellägen 160
Motor
Att starta motorn 284
Avgasrening 268,269
Innan du startar motorn 284
Katalysator 268
Katalysator 269
Kontroll av kylarvätskenivån 348
Motorhuvspärr 37
Motoroljenivå. 344
Motorrummet 338,339
Oljeförbrukning: 270
Oljetryckmätare 135
Stänga av turbomotor 288
Varning för avgaser 270
Överhettning 306
Motorhuvspärr 37
Motorolja
Tips för vinterkörning 291
Mätare
Bränsle 134
Kylarvätskans temperatur 134
Oljetryck 135

N

Nackskydd 61
Nödsituation
Bogsering 320
Luftning av bränslesystemet 301
Om bilen inte startar 300
Om bilen måste bärgas eller bogseras 320
Om du tappat bort bilnycklarna 324
Om motorn stannar under körning 305
Punktering 307
Start med startkablar 302
Varningsblinkers 122
Överhettning 306
Nycklar 14,324

O

Olja
Aktiv höjdkontroll 350
Förbrukning 270
Tryckmätare 135
Viskositet och kvalitet 344
Oljeförbrukning: 270
Oljetryckmätare 135
Omkopplare för eluppvärmning av bakrutan 131

P

Parkeringsbroms
Drift 166
Varningslampa 166
Placering av säkringar 340
Polering 327

Punktering
Byta hjul 316
Demontering av hjulsida 313
Domkraftens placering 314
Efter däckbytet 319
Hissa upp bilen 315
Hjulblock 312
Hjulmuttrar 317
Lossa hjulmuttrarna 313
Montering av hjulsida 318
Om du får punktering 307
Sänk ned bilen 318
Säkerhetsanvisningar för
användning av domkraft 307
Påfyllning av spolarvätska 364

R

Radio 184
Rattstång
Rattlås 152
Reglage, instrumentpanel 2,8
Rengöring av kupén 329
Reservhjul 308
Rockhängare 262
Rostskydd 326
Råd om aluminumfälgar 357

S

Sidodörrlås 20
Sidospegelreglage, elektriskt 113
Skydda din Toyota från rost 326
Skyhook TEMS 176
Slitagevarnare för bromsbeläggen 276
Sminkspeglar 116
Snabbtomgång 153
Snabbtomgång, reglage 224
Solskydd 115
Speglar
Invändig backspegel med
bländningsskydd 115
Speglar
Elmanövrerbara backspeglar 113
Infällbara backspeglar 114
Sminkspegel 116
Yttre backspeglar 112
Specialnycklar 324
Spolarvätska
Påfyllning av spolarvätska 364
Stabiliseringssystem 178
Start av motorn 284
Start med startkablar 302
Starta
Kall väderlek, körning 284
Motor 284
Start med startkablar 302
Startspärr 17
Strålkastare, halvljus 118
Strålkastare, omkopplare 118
Strömbrytare för snabbvärme 225
Strömställare
Bakre dimljus 123
Bakrutetorkare och –spolare 130
Eluppvärmd bakruta 131
Eluppvärmning för yttre
backspeglar 131
Helljus/halvljus och
körriktningsvisare 118
Tändningslås 152
Varningsblinkers 122
Vindrutetorkare och spolare 129
Överväxel 154
Strömställare för strålkastarrengöring 130
Styrsystem
Elinställning av ratten 111
Manuell inställning av ratten 111
Ställbar ratt 111
Stödstag, motorhuv 37
Stöldskydd 29
Stöldskydd, rattlås 152
Stöldskyddsdekaler 281
System för stolinställningsminne 47
Säkerhetsanvisningar vid lastning
på takräcke 277
Säkerhetsbälten
Bälten, säkerhetsanvisningar 63
Bälten, säkerhetsanvisningar 67
Rengöring 329
Sätta fast 63
Säkerhetskrok 260
Säkerhetskontroller, före körning 288
Säten 44

T

Taklucka 40
Tekniska uppgifter 374
Teleskopisk rattstång 111
Temperaturmätare för kylarvätska 134
Terrängfordon,säkerhetsanvisningar 264
Terrängkörning,
säkerhetsanvisningar 290
Tillbehörsfack 234
Tips för vinterkörning 291

Torkar–och spolaromkopplare 129
Tredje sätesraden 55
Trippmätare 137
Trådlös fjärrkontroll 22
Tvättning och vaxning 327
Tändningslås 152
Tändningslåsbelysning 126
Tändstift
  Tändstift med iridiumelektroder 271

U

Under
  inkörning 265
Underhåll
  Behöver bilen repareras? 335
  Fakta om underhåll 334
  Gör–det–själv–service 341
  Vem skall utföra service? 334
Underhåll och reparationer 334
Uppvärmning bak 221
Utetermometer 228
Utomlands, körning 267

V

Varning för avgaser 270
Varning vid avstängning av
  med turbomotor 288
Varningsblinkers 122
Varvräknare 136
Verktyg 308
Vinsch
  Elektrisk 241
Voltmätare 136
Vägmätare 137
Vältningssensor för sidoskyddsgardiner
  omkopplare 231
Vätskenivå
  Aktiv höjdkontroll 350
  Spolarvätska 364

Y

Yttre sidospeglar 112

Ö

Överhettning, motor 134
Överhettning, motor 306
Översikt
  Motorrummet 338,339
Översikt av instrumentpanelen 2,8
Överväxel, reglage 154